Serie EP

Rossi

Riduttori e motoriduttori epicicloidali

rossi.com

Indice

	Panoramica	IV
1	Introduzione	1.1
2	Caratteristiche tecniche	2.1
3	Tabelle di selezione	3.1
4	Riepilogo di prestazioni, dimensioni e altri dettagli	4.1
5	Ulteriori opzioni	5.1
6	Forme costruttive, quantità d'olio e serbatoi	6.1
7	Entrata, opzioni e sistemi di raffreddamento	7.1
8	Installazione e manutenzione	8.1

Rossi for You

Innovazione
Rossi S.p.A. offre un'ampia gamma di soluzioni per un mondo industriale in continua evoluzione, riduttori e motoriduttori flessibili e innovativi anche per applicazioni customizzate, volte a massimizzare le prestazioni e minimizzare il costo totale di proprietà (TCO).

Alta qualità, 3 anni di garanzia
Il nostro obiettivo è innovare e migliorare la produttività con prodotti performanti, precisi, affidabili e di alta qualità, in tutto il mondo. Siamo sempre un passo avanti nell'offrire e sviluppare soluzioni in grado di soddisfare infinite esigenze applicative, anche nelle condizioni più severe.

Affidabilità
Siamo un'azienda affidabile, in grado di offrire flessibilità e know-how per rispondere alle diverse esigenze di mercato a livello internazionale, in tutti i settori industriali, attenta alla sostenibilità ambientale e ai valori etici e di sicurezza, per la salvaguardia del futuro.

Strumenti e processi
Continuiamo a investire in nuovi strumenti e processi, il nostro team di specialisti altamente specializzati in diversi settori è in grado di individuare la soluzione più adatta alle vostre esigenze. Siamo sempre al vostro fianco in ogni fase del progetto.

Servizio post vendita
I nostri tecnici altamente qualificati assicurano un servizio post-vendita veloce ed efficiente in tutto il mondo.

Supporto digitale
Oltre al nostro portale Rossi for You disponibile 24/7, una suite di strumenti digitali consente di accedere in tempo reale al tracking degli ordini, alle fatture, al download dei disegni dei ricambi e di contattare il nostro servizio di assistenza.

Esperienza
70 YEARS

Plasmata da 70 anni di storia, Rossi S.p.A. è in grado di soddisfare qualsiasi vostra esigenza, sia che si tratti di un progetto standard o di una soluzione personalizzata.

2634-22.11-0

ROSSI

Presenza globale servizio locale

Assistenza locale
Vendita, customer service, supporto tecnico, ricambi

15 filiali*

Rete di distribuzione internazionale *

Una rete capillare di filiali e distributori a livello internazionale.
Dalla fase di progettazione al servizio post-vendita Rossi S.p.A. è sempre al vostro fianco, un partner locale affidabile e flessibile.

Rossi for You, la suite digitale disponibile 24/7 per la consultazione continua e aggiornata di ordini, spedizioni e assistenza.

*Contatti disponibili su **www.rossi.com**

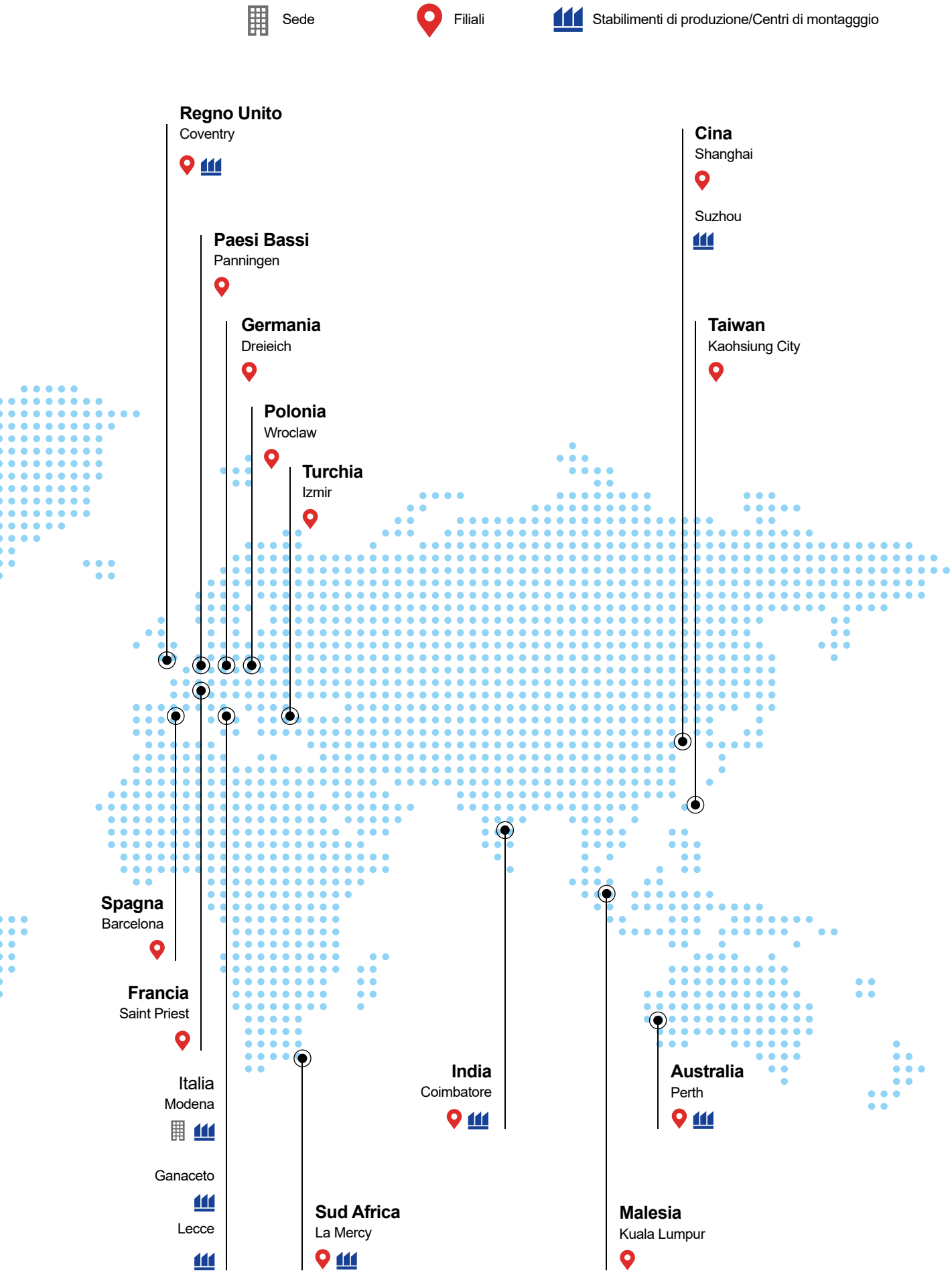
Sede
Filiali
Stabilimenti di produzione/Centri di montaggio
Regno Unito
Coventry
Paesi Bassi
Panningen
Germania
Dreieich
Polonia
Wroclaw
Turchia
Izmir
Cina
Shanghai
Suzhou
Taiwan
Kaohsiung City
Spagna
Barcelona
Francia
Saint Priest
Italia
Modena
Ganaceto
Lecce
India
Coimbatore
Australia
Perth
Sud Africa
La Mercy
Malesia
Kuala Lumpur

Product Overview

Indice di sezione

Caratteristiche & Vantaggi	X
Motori elettrici	XII
Inverter	XIII
Gamma prodotti	XIV
Simboli e unità di misura	XVI
Icone	XVIII

Caratteristiche & Vantaggi

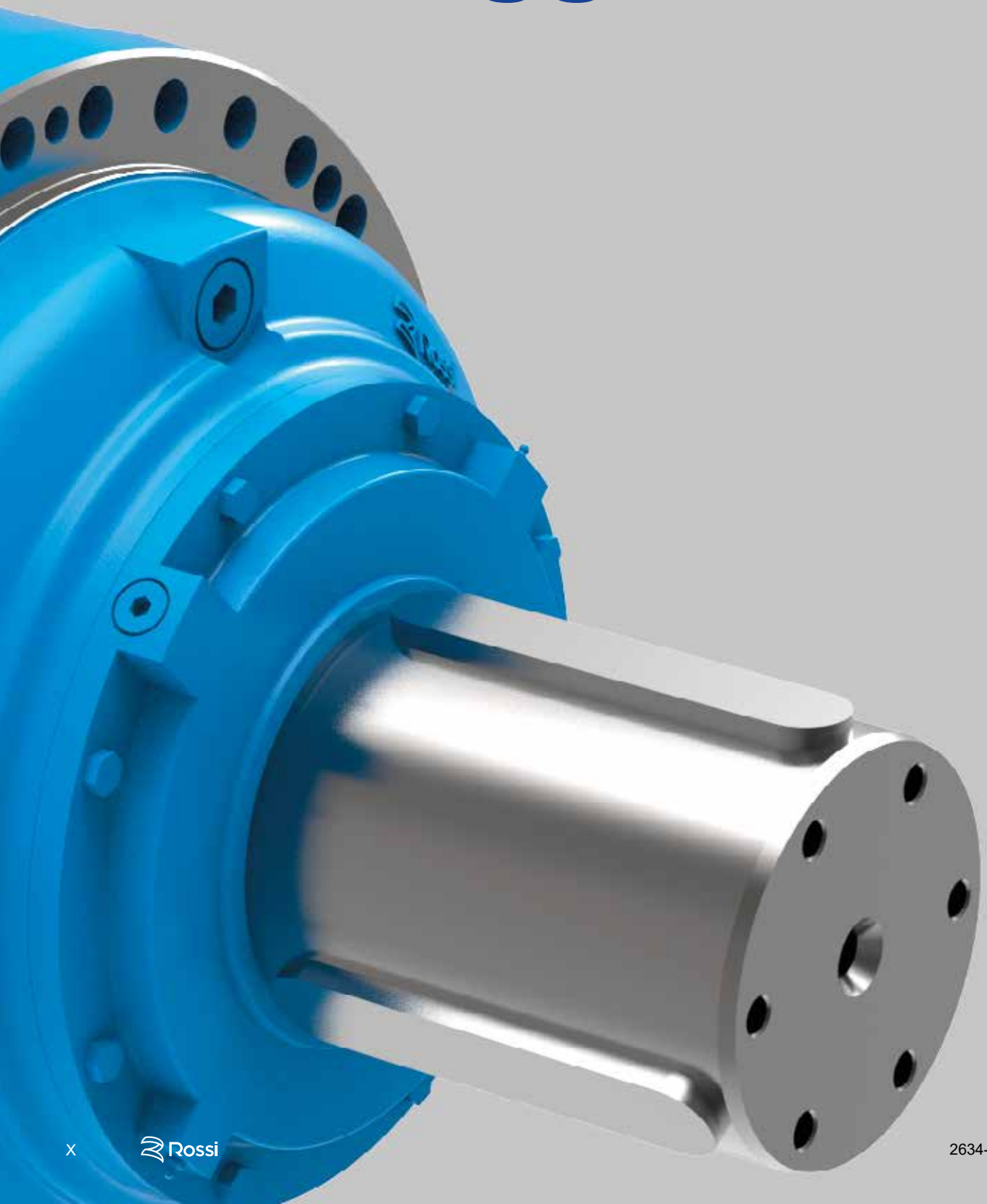

Massime prestazioni

Azioniamo le applicazioni più pesanti in tutto il mondo

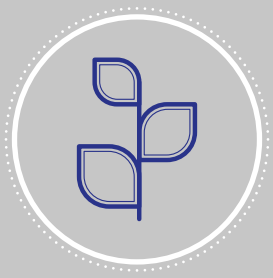

Sostenibilità

Ci prendiamo cura dell'ambiente

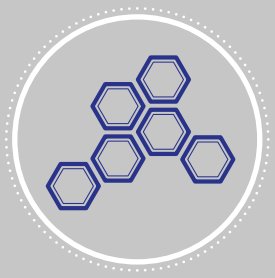

Modularità

Per soluzioni di alta qualità ed economiche

Innovazione

Solzuioni all'avanguardia per una industria in continua evoluzione

Digitalizzazione

Rossi for You è sempre al vostro servizio per qualsiasi informazione

Know-how

Il nostro know-how interdisciplinare è sempre a vostra disposizione

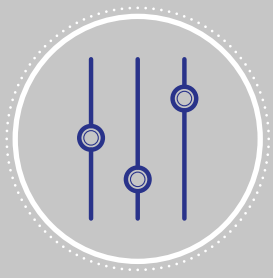

Customizzazione

Soluzioni economiche
a partire da prodotti standard

Motori elettrici

- Motori standard e autofrenanti
- Classe IE3 dello standard internazionale di efficienza energetica (IEC 60034-30) ≥ 0,75 kW
- Classe IE2 dello standard internazionale di efficienza energetica (IEC 60034-30) ≤ 0,55 kW
- Multitensione, 2, 4 e 6 poli
- Carcasse di alluminio grandezze 63 ... 132
- Carcasse di alluminio grandezze 160 ... 200 (presto disponibili)
- Possibilità di ingresso cavi bilaterale (un ingresso ogni 180°)
- Classe isolamento motore F, sovratemperatura classe B

CONFORMITÀ

- Certificati di collaudo
- c UL us motori certificati UL
- Direttiva Macchine 2006/42/CE
- Direttiva RoHS 2011/65/CE
- Direttiva «ErP» 2009/125/CE

PROTEZIONE/VERNICIATURA

- Vernice blu RAL 5010 classe di corrosività C3 (vernice aggrappante dura e liscia)
- IP 55, IP 66 per il motore

OPTIONAL

- Classe isolamento H
- Sonde termiche bimetalliche e a termistori (PTC)
- Motore con connettori
- Scaldiglia anticondensa
- Ventilazione forzata (IC 416)
- Tettuccio parapioggia
- Albero bisporgente
- Encoder incrementale sin/cos
- Freno: rilascio manuale, leva di rilascio manuale con diverso orientamento, alimentazione separata del freno
- Verniciature opzionali

Per altre informazioni e dettagli, vedere documentazione specifica o contattare Rossi S.p.A.

Inverter

- Sovraccarichi max: fino a 200%
- Massima sopportazione dei sovraccarichi senza sensori
- Flessibilità di installazione a motore o a parete
- Completamente "Plug & Play"
- Autotuning, programmazione e aggiornamento del software inclusi
- In conformità con la classe IE2, ECODESIGN EN 50598 IEC/EN 60034-30-1 e Direttiva Ecodesign in secondo IEC 61800-9-2
- Messa in funzione, monitoraggio e diagnostica da remoto, Bluetooth, App e Sicurezza (STO)
- Comunicazione e connessione tra più inverter
- Ampia gamma di Field bus
- Ampia gamma di optional, componenti e concept di design per la massima affidabilità e resistenza alle vibrazioni. A prova di polvere e spruzzi di acqua (IP 65).

Per altre informazioni e dettagli, vedere documentazione specifica o contattare Rossi S.p.A.

Gamma prodotti

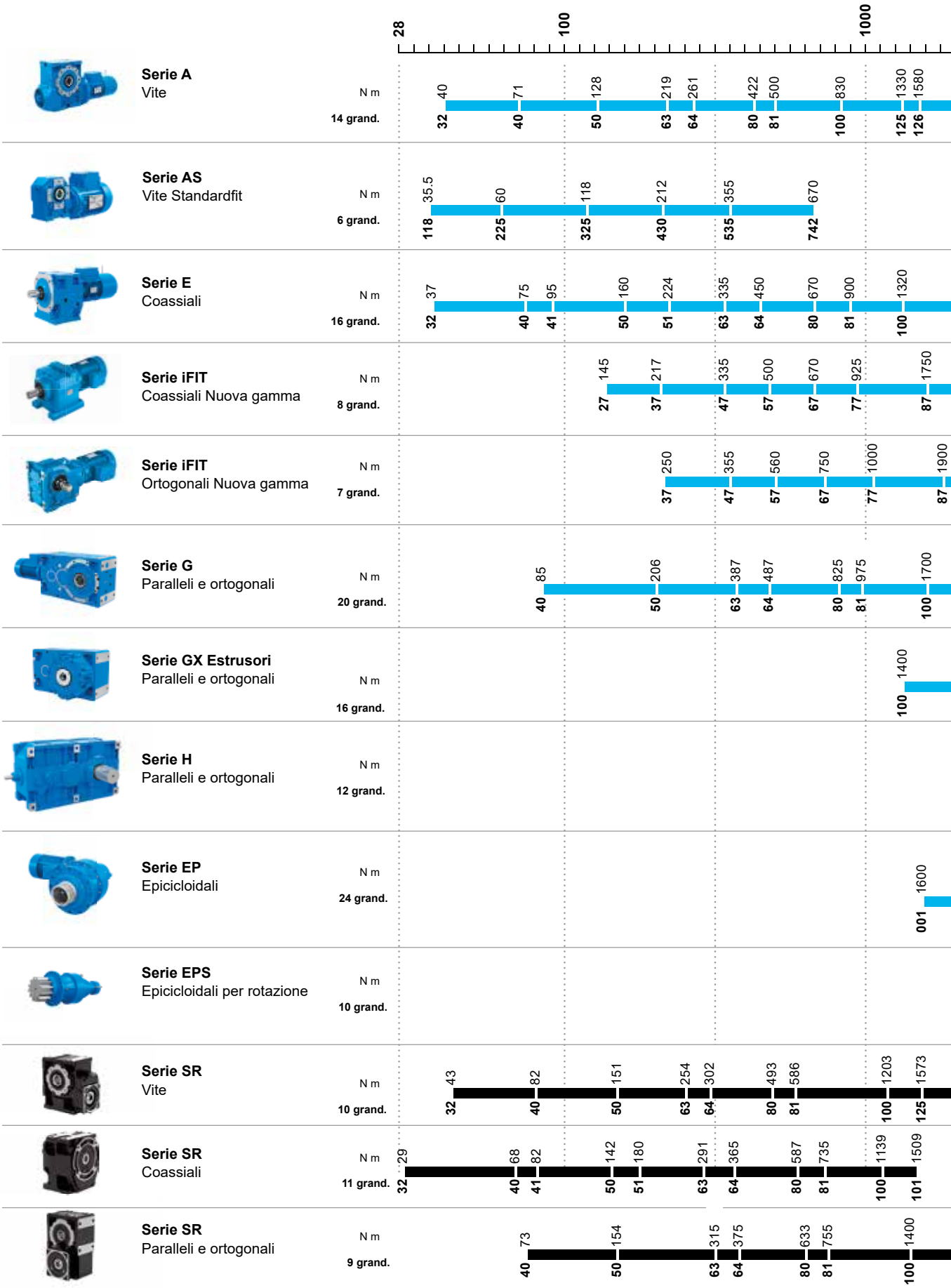

M_{N2} [N m]
10000
100000
1000000
3150000
160 2450
161 2910
200 4620
250 8020
101 1800
125 2650
126 3550
140 5000
160 7100
180 10000
97 3350
97 3650
125 3450
140 5150
160 7750
180 10900
200 15500
225 21800
250 31500
280 43700
320 54500
321 69000
360 87500
400 90000
401 103000
125 2800
140 4250
160 6300
180 8750
200 12800
225 18000
250 25700
280 35500
320 45000
321 56000
360 71000
400 85400
401 96800
450 118100
451 134600
4000 109000
4001 122000
4500 140000
4501 160000
5000 206000
5001 250000
5600 280000
5601 315000
6300 400000
6301 450000
7101 710000
8001 1000000
002 2240
003 3150
004 4500
006 6300
009 9000
012 12500
015 15000
018 18000
021 21200
030 31500
042 45000
060 63000
085 90000
125 125000
180 180000
250 265000
355 375000
500 530000
710 710000
1060 1060000
1500 1500000
2120 2120000
3000 3000000
007 7500
015 17000
021 21000
030 35500
042 50000
060 71000
085 112000
125 160000
180 224000
250 315000
126 1872
125 2535
140 3390

Simbologia e unità di misura

Simbolo	Descrizione	Unità di misura
f	frequenza	[Hz]
fs	fattore di servizio	-
ft	fattore termico	-
F	forza	N
F_{r1}	carichi radiali sull'albero veloce	N
F_{r2}	carichi radiali sull'albero lento	N
F_{a1}	carichi assiali sull'albero veloce	N
F_{a2}	carichi assiali sull'albero veloce	N
f_L	fattore di durata	-
g	accelerazione di gravità	m/s^2
G	peso (forza peso)	N
i	rapporto di trasmissione	-
J	momento di inerzia	$kg\ m^2$
K_2	rigidezza torsionale riduttore riferita all'albero lento	N m/°
L_h	durata dei cuscinetti	h
m	massa	kg
M	momento torcente	N m
M_{N2}	momento torcente nominale in uscita del riduttore, per una velocità angolare specifica	N m
M_{2U}	valore max del momento torcente in uscita, per uno specifico rapporto di trasmissione	N m
M_{N2max}	valore max momento torcente nominale in uscita, per uno specifico rapporto di trasmissione	N m
$M_{N2,ref}$	momento torcente nominale in uscita riferito a $n_2 \times L_h$	N m
M_2	momento torcente nominale in uscita del riduttore, dovuto alla potenza in entrata applicata	N m
M_{2max}	momento torcente max ammissibile sull'albero lento riduttore	N m
M_{2eq}	momento torcente equivalente nel ciclo, riferito all'asse lento riduttore	N m
n	velocità angolare	min^{-1}
$n_{2\,1}$ ... $n_{2\,n}$	velocità asse lento nell'intervallo 1 ... n nel ciclo di lavoro	min^{-1}
P	potenza	kW
Pt	potenza termica	kW
P_1	potenza in entrata applicata al riduttore	kW
P_{N2}	potenza nominale riduttore, riferita all'asse lento	kW
P_{1th}	potenza termica equivalente nel ciclo di lavoro, applicata all'asse veloce riduttore	kW
Q_R	livello corretto dell'olio del riduttore	l
T	temperatura Celsius	°C
T_{amb}	ambient temperature	°C
T_{oil}	temperatura olio	°C
t	tempo	s (min, h, d)
t_1 ... t_n	durata dei cicli di carico 1 ... n	h
U	tensione elettrica	V
W	lavoro, energia	J
z	frequenza dei sovraccarichi per ogni ora	starts/h
α	accelerazione angolare	rad/s^2
V_g	oscillazione al giro	cm^3
q_v	flusso in entrata	l/min^{-1}

Simbologia e unità di misura

Simbolo	Descrizione	Unità di misura
η	rendimento	-
η_v	rendimento volumetrico	-
η_{mh}	rendimento idraulico del meccanismo	-
η_t	rendimento totale ($\eta_v \cdot \eta_{mh}$)	-
φ	angolo piano	°
$\Delta\varphi$	gioco angolare all'asse lento riduttore	['] arcmin
Δp	differenza di pressione	Pa
ω	velocità angolare	rad/s

Indice e altri simboli	Descrizione
N	nominale
1	relativo all'asse veloce (entrata)
2	relativo all'asse lento (uscita)
max	massimo
min	minimo
eq	equivalente
th	termico
c	ciclo
÷	da ... a
≈	circa uguale a
≥	maggiore o uguale a
≤	minore o uguale a

Icone

Icone di pericolo

I paragrafi contrassegnati dai simboli riportati di seguito contengono disposizioni da rispettare scrupolosamente per garantire la **sicurezza** delle persone e per evitare **danni gravi** alla macchina o all'impianto (ad esempio: interventi su parti in tensione, su macchine di sollevamento, ecc.); il responsabile dell'installazione o della manutenzione deve **seguire scrupolosamente tutte le istruzioni contenute nel presente manuale**.

Icone	Descrizione
	Situazione pericolosa, l'operatore deve adottare tutte le misure di sicurezza per evitare gravi danni o lesioni.
	Attenzione
	Non utilizzare per il sollevamento. Sollevamento e manipolazione non corretti
	Carichi sospesi. Non sostare sotto i carichi sospesi

Altre icone

Icone	Descrizione
	Fare riferimento a pagina ...
	Fare riferimento al capitolo ...
	Peso
	Esecuzione alternativa in uscita
	Albero soggetto solo al momento torcente
	Albero soggetto sia al momento torcente che al carico radiale
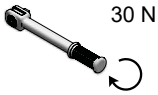	Momento di serraggio
	Numero di riferimento
-	Non disponibile
	Riciclo

pagina lasciata intenzionalmente vuota

1

Introduzione

Indice

Caratteristiche e vantaggi	1.2
Gamma prodotti	1.6
Introduzione	1.12
1.1 Principi di progettazione	1.12
1.2 Caratteristiche principali dei riduttori epicicloidali	1.12
1.3 Vantaggi competitivi	1.13
Campi di utilizzo	1.14
1.4 Principali particolarità costruttive	1.16
Motori elettrici	1.18

Caratteristiche e vantaggi

Design razionale, moderno ed essenziale, ad elevata rigidezza

Progettazione e dimensionamento di ogni singolo componente

Ampia gamma di versioni possibili e di esecuzioni asse lento

Intervalli regolari e infittiti nelle grandezze

Entrate per motori IEC, NEMA e principali motori idraulici

- **Prestazioni elevate, garantite negli anni, estrema facilità di manutenzione per l'utilizzatore finale**
- **Riduzione del costo unitario di momento torcente**
- **Soluzioni innovative che rispondono alle esigenze applicative dei settori industriali più impegnativi**
- **Soluzioni a misura Cliente per massima facilità di utilizzo e minimo costo di progettazione**
- **Scelte mirate e precise per notevoli risparmi in termini di efficienza energetica**

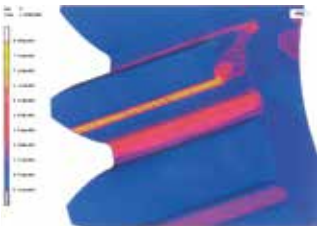

1

Vasta gamma di accessori ed esecuzioni, studiati specificamente per ogni singola grandezza

Anelli di tenuta fluorati

Ganci di sollevamento di serie

Tappi magnetici con anello OR

Sistema innovativo di lubrificazione

Nuova sopportazione ruota planetarie

- **La soluzione dell'applicazione è facilitata dalle molteplici esecuzioni previste a catalogo, anche studiate per non limitare le prestazioni**
- **Maggiore affidabilità delle tenute olio**
- **Facilità e sicurezza nella movimentazione**
- **Manutenzione ridotta**
- **Riduzione delle temperature di esercizio**
- **Migliore scorrevolezza e fluidità del moto**

Caratteristiche e vantaggi

Assistenza competente e supporto tecnico in fase di progettazione e selezione

- **Assistenza pre e post-vendita qualificata**
- **Strumenti di calcolo e selezione**
- **Ottimizzazione della selezione: prestazioni, affidabilità, costi**

Prodotto collaudato a fine linea di assemblaggio

Ingranaggi esterni tutti rettificati

Riduttori forniti completi di olio sistentico PAO (polialfaolefine) fino alla grandezza 021

- **Elevati standard di qualità e affidabilità**
- **Prestazioni elevate**
- **Bassa rumorosità**
- **Gioco angolare ridotto**
- **Riduttori pronti all'uso**
- **Intervalli di lubrificazione ampliati**

Spazio adeguato per le viti di fissaggio macchina

Punti di sollevamento

- **Semplificazione del montaggio**

Design ottimizzato per il completo scarico dell'olio

Sistema di smontaggio per gli alberi con fissaggio pendolare

- **Facile manutenzione**

Uscite con doppia tenuta (di serie per grandezze 030A ... 710A)

- **Manutenzione ridotta**

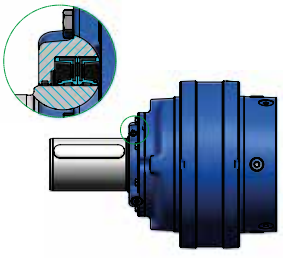

Caratteristiche e vantaggi

1

Progetto compatto

Riduzione drastica dell'inerzia rotante se confrontata ai sistemi con freno a pinze

Accoppiamento diretto con flangia standard "U"

La maggior parte di flange per motori idraulici, motori elettrici NEMA e IEC disponibili come standard

Modularità

Ampia gamm di momenti frenanti sullo stesso modulo

Possibilità di installazione del PB90 dopo uno stadio di riduzione

Momento frenante personalizzabile

Possibilità di settare il momento frenante entro un certo campo

Ulteriori valori di momento frenante su richiesta del Cliente, per ottimizzare il progetto

Caratteristiche e vantaggi

Completamente chiuso

Ideale per applicazioni all'aperto e in assenza di scintille

Controllo totale della qualità

Prove complete su materiali

Prodotto collaudato a fine linea di montaggio

Sicurezza

Elevati standard di qualità e affidabilità

Gamma di prodotto

Grandezze

001A	1 600
002A	2 240
003A	3 150
004A	4 500
006A	6 300
009A	9 000
012A	12 500
015A	15 000
018A	18 000
021A	21 200
030A	30 000
042A	45 000
060A	63 000
085A	
125A	
180A	
250A	
355A	
500A	
710A	
A RICHIESTA 1060A	
1500A	
2120A	
3000A	

90 000
125 000
180 000
265 000
375 000
530 000
710 000
1 060 000
1 500 000
2 120 000
3 000 000
Momento torcente M_{N2} [N m]

Gamma di prodotto

Rotismo - Coassiali

Grandezze

	M_{N2} [N m], M_{2max} [N m] F_{r2}[1)] [N] (C ...), F_{r2}[1)] [N] (S ...)	1 EL i_N = 3,55 ...7,1	2 EL i_N = 12,5 ...50	3 EL i_N = 50 ...250	4 EL i_N = 180 ...3550
001A	**1 600, 1 900** 17 000, 20 000				
002A	**2 240, 2 650** 20 000, 23 600				
003A	**3 150, 3 750** 28 000, 33 500				
004A	**4 500, 5 300** 35 500, 40 000				
006A	**6 300, 7 500** 42 500, 47 500				
009A	**9 000, 10 600** 56 000 , 63 000				
012A	**12 500, 15 000** 71 000, 80 000				
015A	**15 000, 18 000** 63 000, 80 000				
018A	**18 000, 21 200** 85 000, 106 000	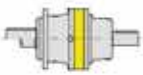	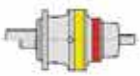		
021A	**21 200, 28 000** 85 000, 106 000				
030A	**31 500, 45 000** 100 000, 106 000				
042A	**45 000, 67 000** 132 000, 140 000				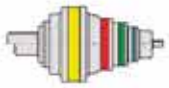
060A	**63 000, 90 000** 140 000, 160 000	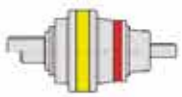			
085A	**90 000, 140 000** 200 000, 224 000	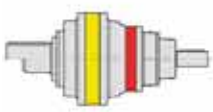	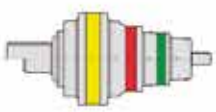	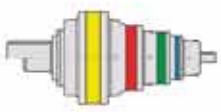	

1) Carichi radiali validi rispettivamente per estremità d'albero cilindrica (C ...) e scanalata (S ...).

Gamma di prodotto

Rotismo - Ortogonali

Grandezze

	M_{N2} [N m], M_{2max} [N m] F_{r2}[1)] [N] (C ...), F_{r2}[1)] [N] (S ...)	2 EB i_N = 9 ...31,5	3 EB i_N = 31,5 ...200	4 EB i_N = 160 ...2240
001A	**1 600, 1 900** 17 000, 20 000			
002A	**2 240, 2 650** 20 000, 23 600			
003A	**3 150, 3 750** 28 000, 33 500			
004A	**4 500, 5 300** 35 500, 40 000			
006A	**6 300, 7 500** 42 500, 47 500			
009A	**9 000, 10 600** 56 000, 63 000	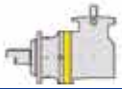	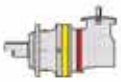	
012A	**12 500, 15 000** 71 000, 80 000		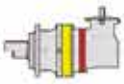	
015A	**15 000, 18 000** 63 000, 80 000		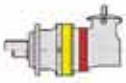	
018A	**18 000, 21 200** 85 000, 106 000	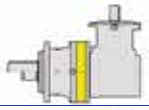	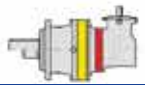	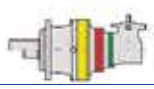
021A	**21 200, 28 000** 85 000, 106 000	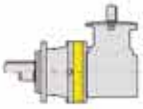	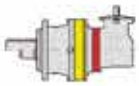	
030A	**31 500, 45 000** 100 000, 106 000	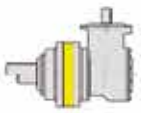	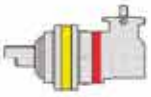	
042A	**45 000, 67 000** 132 000, 140 000	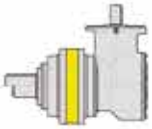	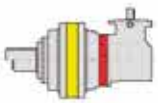	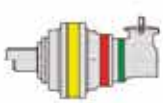
060A	**63 000, 90 000** 140 000, 160 000	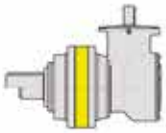	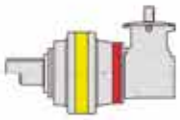	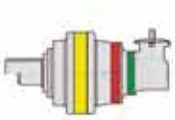
085A	**90 000, 140 000** 200 000, 224 000	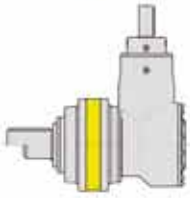	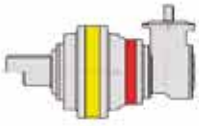	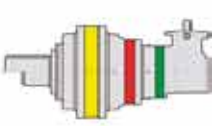

1) Carichi radiali validi rispettivamente per estremità d'albero cilindrica (C ...) e scanalata (S ...).

Gamma di prodotto

Rotismo - Coassiali

Grandezze

Grandezze	M_{N2} [N m], M_{2max} [N m] F_{r2}[1] [N] (C ...), F_{r2}[1] [N] (S ...)	2 EL i_N = 18 ...31,5	3 EL i_N = 63 ...250	4 EL i_N = 250 ...1800
125A	**125 000, 200 000** 250 000, 280 000		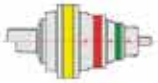	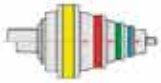
180A	**180 000, 280 000** 355 000, 375 000	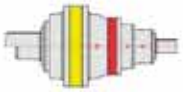	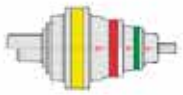	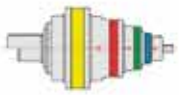
250A	**265 000, 400 000** 375 000, 425 000	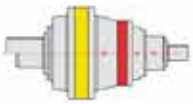	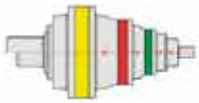	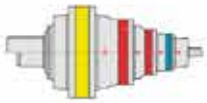
355A	**375 000, 560 000** 530 000, 560 000	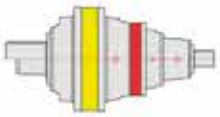	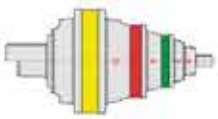	
500A	**530 000, 800 000** 670 000, 710 000	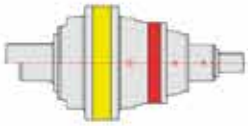	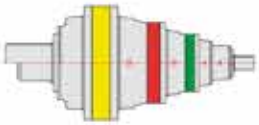	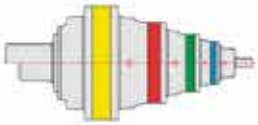
710A	**710 000, 1 120 000** 800 000, 850 000	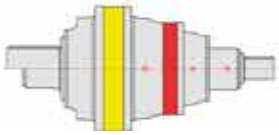	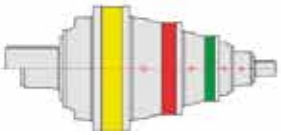	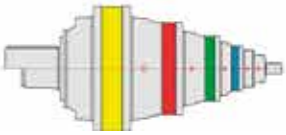

1) Carichi radiali validi rispettivamente per estremità d'albero cilindrica (C ...) e scanalata (S ...).

Gamma di prodotto

Rotismo - Ortogonali

Grandezze

	M_{N2} [N m], M_{2max} [N m] F_{r2}[1)] [N] (C ...), F_{r2}[1)] [N] (S ...)	2 EB i_N = 10 ...25	3 EB i_N = 45 ...160	4 EB i_N = 160 ...1250
125A	**125 000, 200 000** 250 000, 280 000	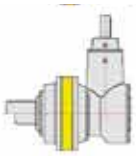	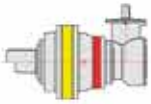	
180A	**180 000, 280 000** 355 000, 375 000		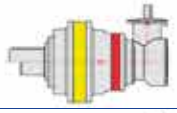	
250A	**265 000, 400 000** 375 000, 425 000		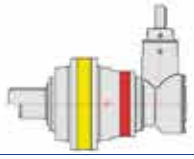	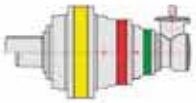
355A	**375 000, 560 000** 530 000, 560 000		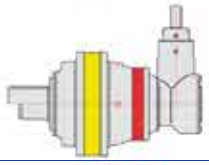	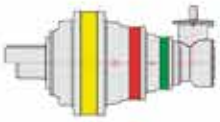
500A	**530 000, 800 000** 670 000, 710 000			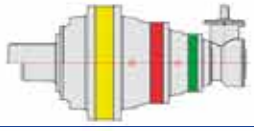
710A	**710 000, 1 120 000** 800 000, 850 000			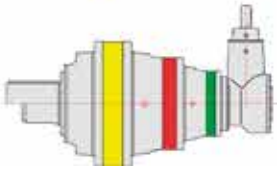

1

1) Carichi radiali validi rispettivamente per estremità d'albero cilindrica (C ...) e scanalata (S ...).

Introduzione

1.1

Principi di progettazione

I riduttori epicicloidali Rossi sono progettati con l'ausilio delle tecnologie più avanzate, sfruttando l'esperienza maturata in tutte le applicazioni più severe, su una gamma di riduttori completa, in ogni tipologia di prodotto del campo industriale. Da oltre 60 anni, Rossi è rinomata nel mondo per l'alta qualità dei suoi prodotti.

Le applicazioni sono studiate e sviluppate pensando al continuo miglioramento del prodotto in termini di:

- Flessibilità
- Affidabilità
- Sostenibilità
- Costo totale di utilizzo
- Prestazioni
- Reisstenza
- Semplicità di installazione, movimentazione e manutenzione
- Servizio
- Sicurezza

1.2

Caratteristiche principali dei riduttori epicicloidali

Generalità

- 20 grandezze con sistema modulare
- Momenti torcenti nominali M_{N2} secondo R40/6 (intervallati del 40%)
- Esecuzione coassiale e ortogonale
- Fissaggio a flangia tramite fori passanti (B5), con piedi integrali, fissaggio sull'albero con braccio di reazione
- Intervalli regolari nelle grandezze e nei rapporti di trasmissione a catalogo
- Ampia versatilità nell'impiego oltre a quanto previsto da catalogo
- Modularità e adattabilità
- Alberi maschio cilindrici o scanalati, femmina cilindrici e scanalati, pignoni, fissaggi pendolari, etc.
- Vastissima possibilità di rapporti di trasmissione da > 3,5 ad oltre 10 000
- Ampia gamma di accessori (più di 20 diverse tipologie)
- Accoppiamenti diretti con motori elettrici, idraulici, albero maschio
- Opzione combinata con altri riduttori della gamma Rossi

Finitura

- Razionalità e linearità
- Compattezza
- Lavorazioni di qualità

Robustezza di progetto

- Alta sopportazione dei picchi di momento torcente
- Alta sopportazione di carichi radiali ed assiali sugli alberi
- Alta rigidità torsionale
- Elevata capacità termica

1.3

Vantaggi competitivi

Intervalli regolari nelle grandezze e nei rapporti di riduzione

- Realizzazione di macchine o impianti con razionalizzazione dei costi
- Design dalle linee razionali e pulite per un'immagine di alta tecnologia, qualità, sicurezza, pulizia, precisione e perfezione del progetto della macchina su cui sono installati i prodotti
- Semplificazione dei montaggi e della manutenzione periodica
- Miglioramento della resistenza della vernice
- Compattezza (dimensioni e pesi)
- Riduzione dei costi di trasporto
- Massimizzazione dell'ottimizzazione del design

Sistema modulare

- Consegne e servizio rapidi in tutto il mondo
- Ottimo rapporto tra affidabilità della soluzione e costo

Qualità e precisione

- Sicurezza
- Manutenzione ridotta al minimo
- Minor costo di utilizzo
- Rumorosità più contenuta
- Migliori prestazioni a parità di dimensione e peso
- Percezione del valore e della resistenza

Semplicità di installazione, trasporto e manutenzione

- Riduzione dei tempi di assemblaggio alla macchina
- Riduzione dei tempi di manutenzione

Applicazioni dei settori industriali

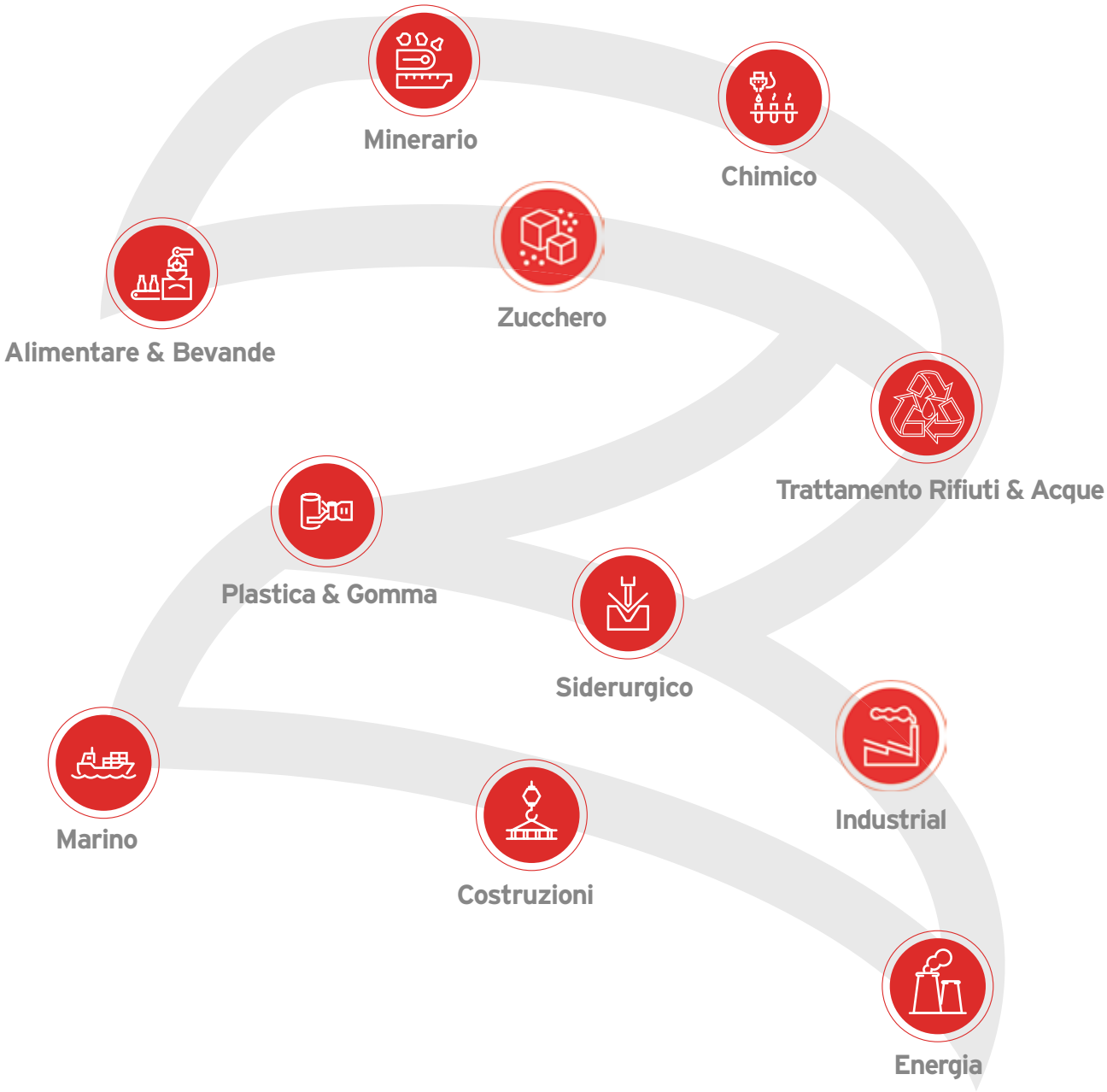

Settori industriali

1.4

Principali particolarità costruttive

Sistema modulare

- **20 grandezze con sistema modulare**
- omenti torcenti nominali M_{N2} secondo R 40/6 (intervellati del 40%)
- Fissaggio a flangia tramite fori passanti (B5), con piedi integrali, fissaggio sull'albero con braccio di reazione

Rotismo

- 1, 2, 3 o 4 stadi di riduzione nell'esecuzione in linea e 2, 3 o 4 stadi per l'esecuzione ortogonale (5 e 6 stadi a richiesta)
- Rapporti di trasmissione nominali secondo to R 20 (3,55 ... 3 550) per esecuzione in linea, R 20 (9 ... 2 240) per esecuzione ortogonale
- Ingranaggi a dentatura esterna di acciaio cementato e temprato, a dentatura interna di acciaio nitrurato
- Ingranaggi cilindrici a dentatura diritta con correzione di fianco e profilo **rettificato**
- Ingranaggi conici a dentatura spiroidale GLEASON con profilo **rettificato**
- Telaio portapianeti flottante o supportato di acciaio bonificato o ghisa sferoidale

Cuscinetti

- **Asse lento**, in base alla grandezza riduttore: cuscinetto a rulli conici od orientabili a rulli per estremità d'albero cilindrica e scanalata; cuscinetto a rulli conici o a rulli cilindrici a pieno riempimento, per albero cavo con unità di bloccaggio e albero flangiato; cuscinetto a rulli, a sfere o a pieno riempimento per albero cavo scanalato e cavo con linguetta
- **Asse veloce**: a sfere o a rulli cilindrici secondo le grandezze
- **Ruote planetarie**: a rulli a pieno riempimento per la massima rigidezza della sopportazione

Carcassa

- Carcassa di ghisa sferoidale

Lubrificazione

- Protezione interna con vernice sintetica idonea a resistere agli oli minerali o sintetici a base di polialfaolefine (PAO);
- Lubrificazione a bagno d'olio; olio sintetico a base PAO compreso nella fornitura per grandezze 001A ... 021A (vedi capitolo 8.6) con tappi di carico con valvola, scarico e livello

Tenute

- Anelli di tenuta fluorati di serie su albero veloce

Verniciatura

I prodotti vengono verniciati con fondo monocomponente a base di resine estere epossidiche o fenoliche (preverniciate) e smalto all'acqua poliuretanico bicomponente, di colore blu RAL 5010 DIN 1843.

Vernice resistente agli agenti atmosferici e a sostanze aggressive (della categoria di corrosività atmosferica C3, secondo ISO 12944-2).

Norme specifiche

- Altezze d'asse secondo UNI 2946-68 (DIN 747-76, ISO 496-73)
- Rapporti di trasmissione nominali e dimensioni principali secondo i numeri normali UNI 2016 (DIN 323-74, ISO 3-73)
- Profilo dentatura secondo UNI 6587-69 (DIN 867-86, ISO 53-74)
- Estremità d'albero cilindriche (lunghe o corte) derivate da UNI ISO 775-88 (DIN 748, ISO/R 775); scanalate secondo DIN 5482 e DIN 5480
- Linguette UNI 6604-69 (DIN 6855-BI.1-68, ISO/R 773-69)
- Forme costruttive derivate da CEI 2-14 (DIN EN 60034-7, IEC 34,7)
- Capacità di carico degli ingranaggi verificata in base a ISO 6336
- Capacità di carico dei cuscinetti verificata secondo ISO 281-2008

Pagina lasciata intenzionalmente bianca

Motore elettrico

Le dimensioni e le masse dei motoriduttori del presente catalogo (ved. cap. 3 e 4) sono riferite ai motori HB e motori autofrenanti HBZ (cat. TX).

Particolarità costruttive comuni (motore HB e autofrenante HBZ)

- Motore **normalizzato IEC**
- Asincrono trifase, chiuso ventilato esternamente, con rotore a gabbia
- Polarità unica, frequenza 50 Hz, tensione Δ 230 V Y 400 V (grand. ≤ 132), Δ 400 V (grand. ≥ 160)
- Protezione **IP 55**, **classe di isolamento F**, sovratemperatura classe **B**
- Potenza resa in servizio continuo S1 (eccetto alcuni casi di grandezze motore con potenza non normalizzata; ved. documentazione specifica) e riferita a tensione e frequenza nominali; temperatura massima ambiente di 40 °C e altitudine di 1 000 m
- Momento di spunto con inserzione diretta, almeno 1,6 volte quello nominale (normalmente è superiore)
- Forma costruttiva B5 e derivate, come indicato nella tabella seguente
- **Idoneità al funzionamento con inverter** (dimensionamento elettromagnetico generoso, lamierino magnetico a basse perdite, separatori di fase in testata, ecc.)
- ampia disponibilità di esecuzioni per ogni esigenza: volano, servoventilatore, servoventilatore ed encoder, ecc

Particolarità costruttive motore autofrenante HBZ

- Costruzione particolarmente robusta per sopportare le sollecitazioni di frenatura; **massima silenziosità**
- Freno elettromagnetico a molle alimentato in c.c.; alimentazione prelevata direttamente dalla morsettiera; possibilità di alimentazione separata del freno direttamente dalla linea
- Momento frenante proporzionato al momento torcente del motore (normalmente $M_f \approx 2\ M_N$) e registrabile aggiungendo o togliendo coppie di molle
- Possibilità di elevata frequenza di avviamento
- Rapidità e precisione di arresto
- Leva di sblocco manuale con ritorno automatico (a richiesta per grand. ≤ 160S); asta della leva asportabile

Per altre caratteristiche e dettagli ved. **documentazione specifica cat. TX**.

Dimensioni principali di accoppiamento

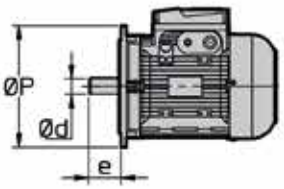

IEC 60072
(UNEL 13117-17, DIN 43677 BI. 1.A-65)
Forma costruttiva motore

Grand. motore	IM **B5** Ød × e - ØP	**B5R** Ød × e - ØP	**B5A** Ød × e - ØP
63	11 × 23 - 140	–	–
71	14 × 30 - 160	11 × 23 - 140	14 × 30 - 140
80	19 × 40 - 200	14 × 30 - 160	19 × 40 - 160
90	24 × 50 - 200	19 × 40 - 200	–
100, 112	28 × 60 - 250	24 × 50 - 200	–
132	38 × 80 - 300	28 × 60 - 250	–
160	42 × 110 - 350	38 × 80 - 300	–
180	48 × 110 - 350	–	–
200	55 × 110 - 400	48 × 110 - 350	–
225	60 × 140 - 450	–	–
250	65 × 140 - 550	60 × 140 - 450	–
280	75 × 140 - 550	–	–
315	80 × 170 - 660	75 × 140 - 550	–

Servizi di durata limitata (S2) e servizio intermittente periodico (S3); Servizi S4 ... S10

Per servizi di tipo S2 ... S10 è possibile incrementare la potenza del motore secondo la tabella seguente; il momento torcente di spunto resta invariato.

Servizio di durata limitata (S2) – Funzionamento a carico costante per una durata determinata, minore di quella necessaria per raggiungere l'equilibrio termico, seguito da un tempo di riposo di durata sufficiente a ristabilire nel motore la temperatura ambiente.

Servizio intermittente periodico (S3) – Funzionamento secondo una serie di cicli identici, ciascuno comprendente un tempo di funzionamento a carico costante e un tempo di riposo. Inoltre in questo servizio le punte di corrente all'avviamento non devono infl uenzare il riscaldamento del motore in modo sensibile.

Rapporto di intermittenza $= \frac{N}{N + R} \cdot 100\%$

in cui:

N being running time at constant load,

R the rest period and N + R = 10 min (if longer consult us).

Servizio			Grandezza motore[1)]		
			63 ... 90	**100 ... 132**	**160 ... 315**
S2	durata del servizio	**90 min**	1	1	1,06
		60 min	1	1,06	1,12
		30 min	1,12	1,18	1,25
		10 min	1,25	1,25	1,32
S3	rapporto di intermittenza	**60%**	1,12		
		40%	1,18		
		25%	1,25		
		15%	1,32		
S4 ... S10			interpellarci		

Frequenza 60 Hz

I motori **normali** fino alla grandezza 132 avvolti a 50 Hz possono essere alimentati a 60 Hz: la velocità aumenta del 20%. Se la tensione di alimentazione corrisponde a quella di avvolgimento la potenza non varia, purché si accettino sovratemperature superiori e la richiesta di potenza stessa non sia esasperata, mentre il momento di spunto e massimo diminuiscono del 17%. Se la tensione di alimentazione è maggiore di quella di avvolgimento del 20%, la potenza aumenta del 20%, mentre il momento di spunto e massimo non variano.

Per motori **autofrenanti,** ved. **documentazione specifica.**

A partire dalla grand. 160 è bene che i motori – normali e autofrenanti – siano avvolti espressamente a 60 Hz, anche per sfruttare la possibilità dell'aumento di potenza del 20%.

Potenza resa con elevata temperatura ambiente o elevata altitudine

Qualora il motore debba funzionare in ambiente a temperatura superiore a 40 °C o ad altitudine sul livello del mare superiore a 1 000 m, deve essere declassato in accordo con le seguenti tabelle:

Temperatura ambiente °C	**30**	**40**	**45**	**50**	**55**	**60**
P / P_N [%]	106	100	96,5	93	90	86,5

Altitudines.l.m. m	**1 000**	**1 500**	**2 000**	**2 500**	**3 000**	**3 500**	**4 000**
P / P_N [%]	100	96	92	88	84	80	76

Motore elettrico

Norme specifiche

I motori sono conformi alle seguenti norme (salvo diverse eventuali descrizioni per ciascuna specifica).

Potenze nominali e dimensioni:
- per forma costruttiva IM B3 e derivate (CENELEC HD 231, IEC 60072-1, CNR-CEI UNEL 13113-71, DIN 42673, NF C51-110, BS 5000-10 and BS 4999-141);
- per forma costruttiva IM B5, IM B14 e derivate IEC 60072-1, (CENELEC HD 231, CNR-CEI UNEL 13117-71 and 13118-71, DIN 42677, NF C51-120, BS 5000-10 and BS 4999-141).

Caratteristiche nominali e di funzionamento:
CEI EN 60034-1, EN 60034-1, IEC 60034-2.

Protezioni delle carcasse:
CEI EN 60034-5, EN 60034-5, IEC 60034-5.

Forme costruttive:
CEI EN 60034-7, EN 60034-7, IEC 60034-7.

Estremità alberi cilindrici:
- ISO 775-88 (UNI-ISO 775-88, DIN 748, NF E22.051, BS 4506-70) ad eccezione di diametri fino a 28 mm che sono in tolleranza j6;
- foro filettato secondo UNI 9321, DIN 332BI.2-70, NF E22.056;
- linguetta secondo CNR-CEI UNEL 13502-72.

Terminal markings e senso di rotazione:
CEI 2-8, CENELEC HD 52.8, IEC 60034-8.

Livelli sonori:
CEI EN 60034-9, EN 60034-9, IEC 60034-9.

Vibrazioni meccaniche:
CEI EN 60034-14, EN 60034-14, IEC 60034-14.

Sistemi di raffreddamento:
CEI EN 60034-6, EN 60034-6, IEC 60034-6.

Tolleranze di accoppiamento:
IEC 60072-1, (CNR-CEI UNEL 13501-69 DIN 42955).

Determinazione del rendimento:
CEI EN 60034-2-1, EN 60034-2-1, IEC 60034-2-2.

Motore elettrico

HB - HE

Motore asincrono trifase

Motore di avanzata concezione che condivide con le serie gemelle di motori autofrenanti **(HBZ, HEZ, HBF e HBV) gli stessi pacchi statorici,** gli stessi **rotori**, le stesse **carcasse**, le stesse **flange**, le stesse prestazioni e la maggioranza delle soluzioni tecniche.

Il perfetto dimensionamento elettromagnetico permette di raggiungere **elevati valori di efficienza** in conformità alle **diverse normative sul risparmio energetico**:

- Classe di efficienza **IIE2 - E3 (ErP)**;

La progettazione elettrica (scatola morsettiera, targhetta, ecc.) è stata studiata per rispondere anche alla normativa **NEMA MG1-12** e consentire la massima flesisbilità e facilità di applicazione. La robustezza e la precisione della costruzione meccanica, i cuscinetti ben dimensionati e l'ampia gamma di esecuzioni speciali disponibili a catalogo ne fanno un motore particolarmente adatto all'accoppiamento con motoriduttori di velocità.

HBZ - HEZ

Motore autofrenante asincrono trifase con **freno a c.c.**

In virtù delle elevate caratteristiche di **silenziosità**, **progressività** e **dinamicità** trova il suo campo di applicazione tipico nell'**accoppiamento con motoriduttore** poichè **minimizza i sovraccarichi dinamici** derivanti dalle **fasi di avviamento e frenatura** (soprattutto in caso di inversioni di moto) pur garantendo un **ottimo valore di momento frenante**.

L'eccellente **progressività di intervento** - sia all'avviamento che in frenatura - è assicurata dall'àncora meno veloce nell'impatto (rispetto al tipo in corrente alternata HBF), nonchè dalla moderata prontezza di risposta propria dei freni a c.c.

Dispone, inoltre, della più ampia **scelta di accessori ed esecuzioni speciali** (es.: IP 56, IP 65, volano, encoder, servoventilatore, servoventilatore ed encoder, seconda estremità d'albero, motore-inverter integrato, ecc.).

HBF

Motore autofrenante asincrono trifase con **freno a c.a.**

L'estrema reattività tipica dei **freni a c.a.** e **l'elevata capacità di lavoro di frenatura** ne fanno un motore autofrenante **particolarmente idoneo per servizi gravosi** nei quali siano richieste **frenature rapide** nonchè **elevato numero di interventi** (es.: sollevamenti con alta frequenza di interventi, normalmente per grandezza < 132, e/o con marcia ad impulsi).

Viceversa le sue **elevate caratteristiche dinamiche** (rapidità e frequenza di intervento) generalmente **ne sconsigliano l'uso** in accoppiamento **con il motoriduttore** soprattutto quando queste prerogative non siano strettamente necessarie per l'applicazione (onde evitare di generare inutili sovraccarichi sulla trasmissione nel suo complesso).

Dispone, inoltre, della più ampia **scelta di accessori ed esecuzioni speciali** (es.: IP 56, IP 65, encoder, servoventilatore, servoventilatore ed encoder, seconda estremità d'albero, motore-inverter integrato, ecc.).

HBV

Motore autofrenante asincrono trifase con **freno di sicurezza a c.c.**

Caratterizzato da **massima economicità**, **ingombri ridottissimi e momento frenante moderato**, è idoneo all'accoppiamento con motoriduttore e trova il suo campo di applicazione tipico laddove sia richiesto un freno **per arresti di sicurezza o di stazionamento** in generale (es.: macchine da taglio) e per interventi al termine della rampa di decelerazione nel **funzionamento con inverter**.

La ventola di ghisa di cui è provvisto di serie fornisce un effetto volano che aumento la già ottima progressività di avviamento e di frenatura tipiche del freno a c.c. e lo rende particolarmente **indicato anche per traslazioni «light»**[1] **traverse movements**.

1) Gruppo di meccanismo M4 (max 180 avv./h) e regime di carico L1 (leggero) o L2 (moderato) secondo ISO 4301/1, F.E.M./II 1997.

2

Caratteristiche tecniche

Indice

2.1	Designazione	2.2
2.2	Dettagli tecnici	2.4
2.2.1	Prestazioni	2.4
2.2.2	Fattore di servizio *f*s	2.4
2.2.3	Potenza termica *P*t	2.8
2.2.4	Velocità limite	2.10
2.2.5	Rendimento η	2.10
2.2.6	Sovraccarichi	2.11
2.2.7	Picchi di carico	2.11
2.2.8	Gioco angolare	2.11
2.2.9	Sensi di rotazione	2.12
2.2.10	Carichi radiali F_{r2} e assiali F_{a2} sull'estremità d'albero lento	2.12
2.2.11	Carichi radiali F_{r1} sull'estremità d'albero veloce	2.13
2.2.12	Rigidità torsionale	2.14
2.2.13	Momento di inerzia di massa J_1	2.15
2.3	Selezione	2.16
2.4	Selezione motoriduttore	2.17
2.5	Selezione riduttore	2.18
2.6	Verifiche	2.21

Caratteristiche tecniche

2.1

Designazione

Grandezza e rapp. trasm. riduttore

R	3EL	018	A	61,3	Y
Macchina	Rotismo EPICICLOIDALE	Grandezza	Composiz. stadi rid. [1]	Rapporto di trasmissione [1]	Tipo di rapporto

1EL 1 stadio epicicl.

2EL 2 stadi epicicl.

2EB 1 epicicl. e 1 ortog.

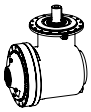

3EL 3 stadi epicicl.

3EB 2 stadi epicicl. e 1 stadio ortogon.

4EL 4 stadi epicicl.

4EB 3 stadi epicicl. e 1 stadio ortog.

Grandezza	Composiz. stadi rid. [1]	Rapporto di trasmissione [1]	Tipo di rapporto
001	A composiz. stadi standard	3,52	Y rapporto standard
002		4,17	
...	X composiz. stadi non a cat.	...	Z rapporto non a cat.
018		61,3	
...		...	
710		3868	

Esempio di designazione:

R 2EL 002A 45,2Y C042M1 F10a C30x58 B5 ,...
R 2EL 009A 25,9Y S070M1 P10c I55x400 B3 ,...
R 3EB 030A 68,3Y H120M1 A10e J38x58 B53 ,...

1) Ulteriori composizioni di stadio e rapporti sono disponibili a richiesta. Utilizzare il selettore online o contattare Rossi S.p.A.

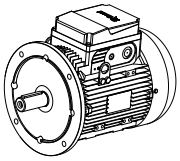

Quando il motoriduttore è fornito con un motore standard Rossi, indicare la designazione motore secondo catalogo TX. Per la posizione della scatola morsettiera, consultare cap. 6.

Caratteristiche tecniche

Uscita — **Freno** — **Entrata**

C	100	M	1	F	10	d	PB10-	0340	I38 UH	x	300 SA1	B5	,...
Tipo estremità albero	Dimensioni albero in uscita: Estr. albero	Unità di misura	Modello	Fissaggio	Modello uscita: Mod.	Dimens. accopp.	Modello freno	Momento frenante	Entrata		Dimension. Albero / Flangia	Forma costrutt.	Accessori

C cilindrico

S scanalato

H cavo per fissaggio pend.

M flangiato

K cavo con linguetta

Z albero cavo scanalato

T uscita albero flangia

N cavo con linguetta e bloccaggio assiale

X esecuzioni speciali

038 ... **100** ... **320**

M Unità di misura metriche

I Unità di misura imperiali

1 ... **9**

F fissaggio con flangia

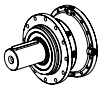

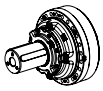

A fissaggio pendolare

P fissaggio con piedi

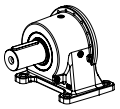

10 ... **20** ... **z**

a ... **z**

PB10 **PB30** **PB90**

0075 ... **0340** ... **4250**

I... IEC motore elettrico

C... albero cilindrico

V... con albero e ventola

J... con albero e stadio ortog.

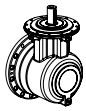

U... universale

UN... motore elettrico NEMA

UH... motore idraulico

B5 **B51** **V1** ...

ch.6

,SW... rosetta di arresto

,SB... boccola scanalatura

,WF... flangia ruota

,SC... barra scanalata

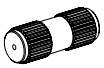

,TA... braccio di reazione

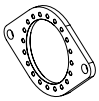

,SD... unità di bloccaggio

,FB... supporto piedi

,R... pignone per rotazione

cap.4 ...

Nota: per ambiente ATEX ved. dettagli al cap.7

2.2

Dettagli tecnici

2.2.1 Prestazioni

I valori di prestazione (momento torcente, carichi radiali e assiali, di potenza termica etc.) riportati su questo catalogo, se non diversamente specificato, valgono per il prodotto standard, considerando:

- fattore di servizio ***fs*** = 1;
- servizio continuo S1;
- ambienti normali fino ad altitudine di 1 000 m s.l.m.;
- ambienti protetti dall'irraggiamento solare;
- temperatura ambiente -20 °C ÷ +50 °C (ved. anche cap. 8.2 condizioni di funzionamento);
- installazione in ambiente che consenta la ventilazione radiale ed assiale senza impedimenti.

Le tabelle di selezione dei motoriduttori si riferiscono a valori nominali (potenza, momento torcente, velocità, etc.) del motore.
Le prestazioni dei motori dipendono dalle caratteristiche specifi che di funzionamento e dalle condizioni di alimentazione per le quali rimandiamo al catalogo dei motori stessi.
Evitare, quando possibile, il sovradimensionamento ed il sottodimensionamento del motore in quanto scostamenti dai valori indicati a catalogo, se non opportunamente considerati, possono comportare il malfunzionamento dell'applicazione, il peggioramento della sicurezza e dell'efficienza dell'applicazione. Per ogni condizione diversa da quelle sopra citate occorre consultare il servizio tecnico Rossi fornendo ogni dato a disposizione, senza alcuna omissione, per la più corretta determinazione delle suddette condizioni.

2.2.2 Fattore di servizio *fs*

Il fattore di servizio ***fs*** tiene conto delle diverse condizioni di funzionamento (natura del carico, durata, frequenza di avviamento, altre considerazioni) alle quali può essere sottoposto il riduttore e di cui bisogna tenere conto nei calcoli di scelta e di verifica del riduttore stesso. Le potenze e i momenti torcenti indicati a catalogo sono nominali, cioè validi per ***fs*** = 1).

Fattore di servizio fs_1 in funzione del **tipo di carico** e della frequenza di avviamento, frenatura, sovraccarichi

fs_1

Tipo di carico[1] della macchina azionata		Frequenza di avviamento, frenatura, sovraccarichi ***z*** per ora						
Rif.	**Descrizione**	**≤ 2**	**4**	**8**	**16**	**32**	**63**	**125**
a	**Uniforme**	**1**	1,06	1,12	1,18	1,25	1,32	1,4
b	**Sovraccarichi moderati** (1,6 x carico normale)	1,25	1,25	1,32	1,4	1,5	1,6	1,7
c	**Sovraccarichi forti** (2,5 x carico normale)	1,7	1,7	1,7	1,8	1,9	2	2,12

1) 2.6

Fattore di servizio fs_2 in funzione del **tipo di motore**

fs_2

Tipo motore		fs_2
Asincrono trifase	P_1 ≤ 9,2 kW	**1**
	P_1 > 9,2 kW[2]	1,06
Asincrono trifase autofrenante		1,06
Motore idraulico		1
Combustione interna	Multicilindro	1,25
	Monocilindro	1,5

2) Per avviamento Y-Δ, alimentazione inverter o impiego di dispositivo «soft start», scegliere fs_2 = 1

Caratteristiche tecniche

Fattore di servizio fs_3 in funzione del grado di **affidabilità** e del **tipo di lubrificante.** Per le condizioni di lubrificazione ved. cap. 8.6.

fs_3

Livello di affidabilità	Tipo di lubrificante	
	Sintetico (PAO)	**Minerale**
Normale	**1**	1,12
Alto	1,25	1,4
Estremo	1,4	1,5

Fattore di servizio fs_4 in funzione della **durata di funzionamento** [3)]

fs_4

Durata di funzionamento [h]					
1 250	**2 500**	**10 000**	**25 000**	**50 000**	**80 000**
0,85	0,9	**1**	1,32	1,6	1,9

3) Da non utiilizzare per la selezione $n_2 \times L_h$ selection.

Il **fattore di servizio minimo richiesto** è:

$$fs = fs_1 \cdot fs_2 \cdot fs_3 \cdot fs_4$$

oppure

$$fs = fs_1 \cdot fs_2 \cdot fs_3$$ per selezione con $n_2 \times L_h$.

Effettuare **sempre** le verifiche riportate al cap. 2.6

Precisazioni e considerazioni sul fattore di servizio.

I valori di ***fs*** indicati sopra sono validi per:

- durata massima dei sovraccarichi in avviamento, frenatura, funzionamento, 3 s; intervalli di tempo superiori devono essere considerati come livelli di carico del ciclo di lavoro (cap. 2.5);
- la frequenza dei sovraccarichi non deve essere multipla o sottomultipla di quella di rotazione dell'albero in uscita.

Motori con momento di spunto non superiore a quello nominale (inserzione stella-triangolo, certi tipi a corrente continua e monofase), determinati sistemi di collegamento del riduttore al motore e alla macchina azionata (giunti elastici, centrifughi, oleodinamici, di sicurezza, frizioni, trasmissioni a cinghia) influiscono favorevolmente sul fattore di servizio, permettendo, in certi casi di funzionamento gravoso, di ridurlo; in caso di necessità interpellarci.

Caratteristiche tecniche

La seguente tabella è il frutto dell'unione della nostra esperienza e di quella degli utilizzatori finali dei nostri motoriduttori in applicazioni comuni. Tuttavia essa dovrebbe essere presa in considerazione solo dopo avere ponderato tutte le influenze esterne che potrebbero influenzare il funzionamento del motoriduttore. Eventuali variazioni nella classificazione potrebbero essere possibili solo qualora fosse disponibile l'esatto fattore di servizio. Per qualsiasi macchina azionata non contemplata nella seguente tabella, vi preghiamo di contattarci.

Classificazione della natura del carico in funzione dell'applicazione

Applicazione	Carico rif.
Agitatori e mescolatori	
per liquidi:	
a densità costante	a
a densità variabile, con solidi in sospensione, ad elevata viscosità	b
betoniere, molazze, turbodissolutori	c
Alimentatori e dosatori	
rotanti (a rullo, a tavola, a settori)	a
a nastro, a vite, a piastre	a, b
alternativi, a scosse	c
Compressori	
centrifughi (monostadio, pluricellulari)	a
rotativi (a palette, a lobi, a vite)	b
assiali	b
alternativi:	
pluricilindro	b
monocilindro	c
Elevatori	
a nastro, a scaricamento centrifugo o gravitazionale, martinetti a vite, scale mobili	a, b
a tazze, a bilancini, ruote elevatrici, montacarichi, skip	b
ascensori, ponteggi mobili, impianti di risalita (funivie, seggiovie, sciovie, telecabine, ecc.)	a, b
Estrattrici e draghe	
avvolgicavi, trasportatori, pompe, argani (di manovra e ausiliari), ammucchiatori, ruote scolatrici	b
teste portafresa, disgregatori, estrattrici (a tazze, con ruote a pale, a fresa) veicoli:	c
veicoli:	
su rotaie	b
cingolati	c
Frantoi e granulatori	
canna da zucchero, gomma, plastica	b
minerali, pietre	c
Gru, argani e trasloelevatori	
traslazione (ponte, carrello, forcole)[1)] 1) Nella traslazione del ponte occorre almeno fs > 1,6 e nelle gru da piazzale (smistamento container) fs > 2.	b
rotazione braccio	b
sollevamento	a, b
Industria alimentare	
caldaie di cottura (per cereali e malto), tini di macerazione	a
slicers, dough mixers, meat grinders, beet slicers, centrifuges, peelers, winemaking plant, bottle/bin/cratewashers, rinsers, fillers, corkers, cappers, extruders, crate filling and emptying equipment	b
Cartiere	
avvolgitori, svolgitori, cilindri aspiranti, essiccatori, goffratori, imbiancatrici, presse a manicotto, rulli di patinatura, rulli per carta, estrattori polpe	a
agitatori, mescolatori, estrusori, alimentatori di chips, calandre, cilindri essiccatori e tendifeltro, sfilacciatori, lavatrici, addensatrici	b
taglierine, sminuzzatori, supercalandre, scuotifeltro, lucidatrici, presse	c
Industria del legno	
caricatori meccanici, impilatori pallets	a, b
trasportatori per:	
tavole, trucioli, scarti	b
tronchi	c
macchine utensili (piallatrici, fresatrici, troncatrici e taglierine, tenonatrici, seghe, smussatrici, profilatrici, levigatrici e calibratrici):	
comando azionamento	b
comando taglio	b, c
scortecciatrici:	
meccaniche e idriche	b
a tamburo	c
Industria petrolifera	
filtri, presse per parattina, raffreddatori	b
dispositivi di perforazione rotary	c

Caratteristiche tecniche

Industria tessile	
calandre, cardatrici, sfilacciatrici, essicatoi, felpatrici, filatoi, imbozzinatrici, impermabilizzatori, insaponatori, lavatrici, mangani, insabbiatrici, telai da tessitura (Jacquard), orditoi, rocchettiere, macchine per maglieria, macchine per tingere, filoroccatrici, ritorcitoi, garzatrici, cimatrici	b
Macchine per argilla	
impastatrici, estrusori, sfangatrici a pale	b
presse (per laterizi e piastrelle)	c
Macchine per gomma e plastica	
estrusori per:	
plastica	b
gomma	c
mescolatori, preriscaldatori, calandre, raffinatori, trafile, laminatoi	b
frantumatrici, masticatrici	c
Macchine per imballaggio e accatastamento	
confezionatrici (per film e cartone), nastratrici, reggiatrici, etichettatrici	a
pallettizzatori/depallettizzatori, accatastatori/disaccatastatori, robot di pallettizzazione	b
Macchine utensili per metalli	
alesatrici, limatrici, piallatrici, brocciatrici, dentatrici e FMS, ecc.:	
comandi principali (taglio e avanzamento)	b
comandi ausiliari (magazzino utensili, trasportatore e trucioli, alimentatore pezzi)	a
Meccanismi	
intermittori, glifi oscillanti, croci di Malta, manovellismi (biella e manovella), eccentrici (camma e punteria o camma e bilanciere)	b
pallettizzatori/depallettizzatori, accatastatori/disaccatastatori, robot di pallettizzazione	c
Metallurgia	
cesoie per:	
rifilare, spuntare, intestare	b
lamiere, lingotti, billette,	c
rulli di traino trasversali, trafile, bobinatrici, voltapezzi, traini a cingoli, spianatrici a rulli, piegatrici a rulli	b
spingitoi, impianti di disincrostazione, saldatrici per tubi, treni di laminazione, laminatoi, presse per stampaggio, troncatrici per billette, magli, punzonatrici, imbutitrici, maschiatrici, raddrizzatrici	c
vie a rulli	c
Macchine utensili	
rotativi (a barre, a cilindri, a sassi o sfere)	b
a martelli, a pendoli, a pioli, centrifughi, ad urti, a rotolamento (sfere o rulli)	c
Pompe	
rotative (a ingranaggi, a vite, a lobi, a palette) e assiali	a, b
centrifughe:	
liquidi a densità costante	a
liquidi a densità variabile o elevata viscosità	b
dosatrici alternative	b
alternativi:	
a semplice effetto (≥ 3 cilindri), a doppio effetto (≥ 2 cilindri)	b
a semplice effetto (≤ 2 cilindri), a doppio effetto monocilindriche	c
Tamburi rotanti	
essicatori, raffreddatori, forni rotativi, lavatrici	b
buratti, forni da cemento	c
Traslazioni	
a nastro (plastica, gomma, metallo) per:	
materiali sciolti a pezzatura fine	a
materiali sciolti a pezzatura grossa o colli	b
a cinghie, a piastre, a tazze, a tapparelle, a bilancini, a rulli, a coclea, a catene, ad accumulo, alternativi, a scosse	b
ad elementi raschianti (tapparelle, palette, catene, Redler, ecc.) a catene a terra, ad accumulo	b
alternativi, a scosse	c
automotori	c
Trattamento acque	
biodischi (revolving disk)	a
coclee disidratanti, raschiafanghi, griglie rotanti, ispessitori, filtri a vuoto, digestori anaerobici	b
aeratori, rototrituratori	c
Vagli e crivelli	
lavaggio ad aria, prese d'acqua mobili	a
rotanti (pietre, ghiaia, cereali)	b
vibrovagli, crivelli	c
Ventilatori	
con piccoli diametri (centrifughi, assiali)	a
con grandi diametri (miniere, fornaci, ecc.), torri di raffreddamento (tiraggio indotto o forzato), turboventilatori, ventilatori a pistoni	b

Caratteristiche tecniche

2.2.3 Potenza termica *Pt*

La **potenza termica nominale** Pt_N, indicata in rosso nella tabella, è quella potenza che può esseree applicata all'entrata del riduttore, senza superare una temperatura dell'olio di circa 95 °C[1)] nelle seguenti condizioni:

- elocità in entrata n_1 = 1 400 min^{-1};
- forma costruttiva orizzontale;
- servizio continuo S1;
- temperatura massima ambiente di 40 °C (in tabella sono riportati anche i valori a 20 °C);
- altitudine massima 1 000 m;
- velocità dell'aria sulla carcassa 1,25 m/s.

1) La temperatura corrispondente sulla superficie della carcassa è di circa 85° C, ma in alcune aree potrebbe araggiungere una temperatura locale uguale a quella dell'olio.

Potenza termica nominale Pt_N

Grandezza riduttore	Rotismo Pt_N kW													
	1EL		2EL		3EL		4EL		2EB		3EB		4EB	
	20 °C	40 °C	20 °C	40 °C	20 °C	40 °C	20 °C	40 °C	20 °C	40 °C	20 °C	40 °C	20 °C	40 °C
001A	11,8	9	8,5	6,3	6,3	4,75	5,6	4,25	9	6,7	7,1	5,3	6	4,5
002A	11,8	9	8,5	6,3	6,3	4,75	5,6	4,25	9,5	7,1	7,5	5,6	6,3	4,75
003A	17	12,5	11,2	8,5	8,5	6,3	7,5	5,6	12,5	9,5	9	6,7	7,5	5,6
004A	18	14	12,5	9,5	9	6,7	8	6	13,2	10	9,5	7,1	8	6
006A	18	14	12,5	9,5	9,5	7,1	8	6	13,2	10	10	7,5	8,5	6,3
009A	28	21,2	18	14	14	10,6	11,8	9	20	15	14	10,6	11,2	8,5
012A	28	21,2	20	15	14	10,6	11,8	9	21,2	16	15	11,2	11,8	9
015A	28	21,2	20	15	14	10,6	11,8	9	21,2	16	15	11,2	11,8	9
018A	40	30	23,6	18	17	13,2	15	11,2	26,5	20	17	13,2	14	10,6
021A	40	30	23,6	18	17	13,2	15	11,2	26,5	20	17	13,2	14	10,6
022A	-	-	26,5	20	18	14	16	11,8	26,5	20	17	13,2	14	10,6
030A	42,5	31,5	31,5	23,6	21,2	16	17	12,5	28	21,2	20	15	16	11,8
031A	45	33,5	35,5	26,5	25	19	20	15	33,5	25	22,4	17	18	14
042A	56	42,5	40	30	26,5	20	21,2	16	33,5	25	25	19	20	15
043A	56	42,5	42,5	31,5	30	22,4	22,4	17	33,5	25	25	19	20	15
060A	-	-	50	37,5	33,5	25	23,6	18	37,5	28	28	21,2	22,4	17
061A	-	-	50	37,5	33,5	25	26,6	18	50	37,5	36,5	26,5	28	21,2
085A	-	-	60	45	42,5	31,5	30	22,4	50	37,5	35,5	26,5	28	21,2
125A	-	-	71	53	50	37,5	35,5	26,5	56	42,5	42,5	31,5	33,5	25
180A	-	-	85	63	60	45	42,5	31,5	-	-	50	37,5	40	30
250A	-	-	100	75	75	56	50	37,5	-	-	67	50	50	37,5
355A	-	-	125	95	90	67	60	45	-	-	80	60	60	45
500A	-	-	160	118	106	80	71	53	-	-	-	-	71	53
710A	-	-	200	150	125	95	80	60	-	-	-	-	90	67

Valori riferiti a $n_1 = n_{1\,max}$.

Se le condizioni di funzionamento sono diverse da quelle precedentemente elencate, la potenza termica ***Pt*** può essere differente da quella nominale Pt_N sopradescritta secondo la formula:

$$Pt = Pt_N \cdot ft_1 \cdot ft_2 \cdot ft_3 \cdot ft_4 \cdot ft_5$$

dove ft_1, ft_2, ft_3, ft_4 e ft_5 sono indicati nelle tabelle seguenti:

Fattore termico ft_1 in funzione della forma costruttiva e velocità angolare in entrata

ft_1

Forma costruttiva	Velocità in entrata n_1 [min^{-1}]										
	≤ 355	450	560	710	900	1 120	1 400	1 800	2 240	2 800	3 150
Orizzontale (B...)	2	1,8	1,6	1,4	1,25	1,12	**1**	0,71	0,56	0,4	0,355
Verticale * (V...)	1,6	1,4	1,25	1,12	1	0,9	0,8	0,56	0,45	0,355	0,28

*) Comprende B51, B52, B31, B32, B61, B62, B71, B72, B81, B82.

Caratteristiche tecniche

Fattore termico ft_2 in funzione del sistema di raffreddamento e della velocità in entrata

ft_2

Temperatura ambiente max °C	continuo S1	a carico intermittente S3 ... S6 Rapporto di intermittenza [%] per 60 min di funzionamento [4]			
		60	**40**	**25**	**15**
50	0,8	0,95	1,06	1,25	1,32
40	**1**	1,18	1,32	1,5	1,7
30	1,18	1,4	1,6	1,8	2
20	1,32	1,6	1,8	2	2,24
10	1,5	1,8	2	2,24	2,5

4) $\frac{\text{Tempo di funzion. a carico [min]}}{60} \cdot 100\ [\%]$

Fattore termico ft_3 in funzione del sistema di raffreddamento e della velocità in entrata

ft_3

Sistema di raffreddamento	n_1 [min^{-1}] ≥							
	710	**900**	**1 120**	**1 400**	**1 800**	**2 240**	**2 800**	**3 150**
Nessuno	**1**							
Ventola (ved. cap. 7.6)	1,06	1,18	1,32	1,5	1,7	1,9	2,12	2,24
Acqua (ved. cap. 7.6)	2							

Fattore termico ft_4 in funzione della velocità dell'aria sulla carcassa

ft_4

Altitudine s.l.m. m	ft_4
≤ 1 000	**1**
1 000 ÷ 2 000	0,95
2 000 ÷ 3 000	0,9
3 000 ÷ 4 000	0,85
> 4 000	0,8

Fattore termico ft_5 in funzione della velocità dell'aria sulla carcassa

ft_5

Velocità aria m/s	Ambiente di installazione	ft_5
< 0,63	molto ristretto privo di movimenti di aria con riduttore schermato	[1]
0,63	ristretto con movimenti di aria limitati	0,71
1	ampio, privo di ventilazione	0,90
1,25	ampio, con leggera ventilazione (es. motoriduttore con motore autoventilato)	**1,00**
2,5	aperto ventilato	1,18
4	forti movimenti di aria	1,32

1) Contattare Rossi S.p.A.

Calcolo della **potenza applicata equivalente** P_{1th}

Quando si conosce l'esatto ciclo di lavoro è possibile, anzi consigliato, calcolare la potenza applicata equivalente con la formula riportata di seguito.

Tuttavia, in presenza di almenoun livello di carico con potenza $P_{2i} > Pt$, **applicata per una durata uguale o superiore a** $t_i \geq 20$ **min**, **occorre considerare questo livello di carico nel dimensionamento della** P_{th}.

$$P_{1th} = \frac{1}{\eta} \cdot \sqrt[3]{\frac{P_{21}^3 \cdot t_1 + P_{22}^3 \cdot t_2 + \ldots + P_{2i}^3 \cdot t_i + \ldots + P_{2n}^3 \cdot t_n}{t_c}}$$

dove:

P_{1th} [kW]	è la potenza equivalente del ciclo di lavoro
η	è il rendimento del riduttore
P_{2i} [kW]	è la potenza, riferita all'uscita del riduttore, richiesta nell'intervallo di tempo t_i.
t_c	è il tempo totale del ciclo ($t_c = t_1 + t_2 + \ldots + t_n$)

In questo caso scegliere il fattore ft_2 dalla colonna servizio continuo **S1**.

2

Verificare che la potenza applicata P_1 (or P_{1th}) sia minore o uguale a quella termica Pt.

$$P_1 \text{ (o } P_{1th}) \leq Pt$$

Nel caso in cui la verifica termica non sia soddisfatta, è possibile installare un sistema di raffreddamento integrato (ved. cap. 7.6). Quando, anche predisponendo di sistemi integrati di raffreddamento, la verifica termica non fosse soddisfatto, è possibile installare una unità autonoma di raffreddamento con **scambiatore di calore** (per dimensioni, accessori, designazione e ulteriori dettagli ved. capp. 7.8 e 8.10).

Potenza richiesta scambiatore di calore P_S

Potenza di scambio richiesta all'unità autonoma di raffreddamento:

$$P_S \geq (P_{1max} - Pt_N \cdot ft_1 \cdot ft_2 \cdot ft_3 \cdot ft_4 \cdot ft_5) \cdot (1 - \eta) \cdot K_1$$

dove:

P_S [kW]	potenza nominale dell'unità autonoma di raffreddamento (ved. cap. 7.8);
P_{1max} [kW]	potenza max assorbita dalla macchina azionata (se non si hanno certezze sulla potenza assorbita, adottare la potenza installata P_1);
Pt_N [kW]	potenza termica nominale (ved. cap. 2.2.3);
$ft_1, ft_2, ft_3, ft_4, ft_5$	fattori termici (ved. cap. 2.2.3);
η	rendimento del riduttore (ved. cap. 2.2.5);
$K_1 = 1{,}18$	(tiene conto della diminuzione di rendimento dello scambiatore per deposito sporcizia sulla superficie esterna);

ved. unità autonome di raffreddamento cap. 7.8.

2.2.4 Velocità limite

La massima velocità entrata in servizio continuo S1 è, in funzione del rotismo, quella indicata al cap. 4 «Riepilogo dati e prestazioni».
Per servizio intermittente o per esigenze particolari sono possibili velocità superiori, ma comunque inferiori ai valori n_{1picco}.
La velocità di picco è ammessa per una durata massima di 15 s, intervallata da un adeguato tempo di raffreddamento del riduttore stesso, soprattutto al lato veloce.
Quando la velocità in uscita n_2 è inferiore a 0,5 min^{-1}, il riduttore deve essere riempito completamente di olio.
Se la velocità in uscita n_2 è inferiore a 0,15 min^{-1}, interpellarci.

2.2.5 Rendimento η

I valori sono indicativi poiché in funzione della potenza trasmessa, della velocità di funzionamento, della temperatura olio, ecc.
Per $M_2 \ll M_{N2}$, η potrebbe diminuire considerevolmente (interpellarci).

Rotismo			
1EL	**2EL, 2EB**	**3EL, 3EB**	**4EL, 4EB**
0,97	0,94	0,91	0,89

2.2.6 Sovraccarichi

Il valore dei sovraccarichi deve essere inferiore al valore minimo compreso tra M_{2max} e 2 · M_{N2}.

Normalmente si generano sovraccarichi quando si hanno:

- avviamenti o frenature a pieno carico (specialmente per elevate inerzie e bassi rapporti di trasmissione);
- casi di riduttori in cui l'asse lento diventa motore per effetto delle inerzie della macchina azionata;
- potenza applicata superiore a quella richiesta;
- altre cause statiche o dinamiche.

A queste considerazioni generali sui sovraccarichi si aggiungono, per alcuni casi tipici, alcune formule per la loro valutazione.

- Momento torcente di spunto:

  Se non si hanno indicazioni precise, il momento torcente di spunto può essere calcolato con la formula:

$$M_2 \text{ spunto} = \left(\frac{M \text{ spunto}}{M_N} \cdot M_2 \text{ disponibile} - M_2 \text{ richiesto}\right) \frac{J}{J + J_0} + M_2 \text{ richiesto}$$

  dove:

  M_2 richiesto è il momento torcente assorbito alla macchina per lavoro e attrito;
  M_2 disponibile è il momento torcente in uscita dovuto alla potenza nominale del motore;
  J_0 è il momento d'inerzia (di massa) del motore;
  J è il momento d'inerzia (di massa) esterno – riduttori, giunti, macchina azionata – riferito all'asse del motore;
  M spunto / M_N è il rapporto di spunto del motore (ved. cat. TX).

  NOTA: quando si vuole verificare che il momento torcente di spunto sia sufficientemente elevato per l'avviamento, considerare, nella valutazione di M_2 richiesto, eventuali attriti di primo distacco.

- Arresti di macchine con elevata energia cinetica (elevati momenti d'inerzia con elevate velocità) con motore autofrenante:

  Verificare la sollecitazione di frenatura con la formula:

$$\left(\frac{Mf}{\eta} \cdot i + M_2 \text{ richiesto}\right) \frac{J}{J + J_0} - M_2 \text{ richiesto}$$

  dove:

  Mf è il momento frenante di taratura. Per gli altri simboli ved. cat. TX, cap. 1.

2.2.7 Picchi di carico

I massimi sovraccarichi statici o dinamici che possono avvenire occasionalmente durante la vita di un riduttore devono essere inferiori a M_{2max}.

2.2.8 Gioco angolare

Il valore di riferimento per il gioco angolare $\Delta\varphi$ (con albero veloce bloccato) è indicato in tabella.
A richiesta, si possono fornire riduttori con **gioco ridotto**.

Grand. riduttore	$\Delta\varphi$ ['] standard	$\Delta\varphi$ ['] ridotto	**Codice**
001A ... 002A	42,5	21,2	**...,GR1**
003A ... 006A	33,5	19,0	
009A ... 015A	25,0	16,0	
018A ... 021A	22,4	14,0	
030A	16,0	–	–
042A	16,0		
060A	16,0		
085A ... 250A	14,0		
355A ... 710A	12,5		

2.2.9 Senso di rotazione

Il senso di rotazione di tutti i riduttori in linea (rotismo 1EL ... 4EL) è concorde tra asse veloce e lento.
Quando il riduttore è ad assi ortogonali (rotismo 2EB ... 4EB), il senso di rotazione può essere contrario a seconda del rotismo, ved. tabella sotto.

Grandezza riduttore	Coassiale	Ortogonale		
	1EL ... 4EL	**2EB**	**3EB**	**4EB**
001A ... 021A	K	K	K	K
022A	K	K	K	K
030A	K	R	K	K
031A	K	R	K	K
042A	K	R	K	K
043A	K	R	K	K
060A - 061A	K	R	K	K
085A	K	R	R	K
125A	K	R	R	K
180A	K	–	R	K
250A	K	–	R	R
355A	K	–	R	R
500A	K	–	–	R
710A	K	–	–	R

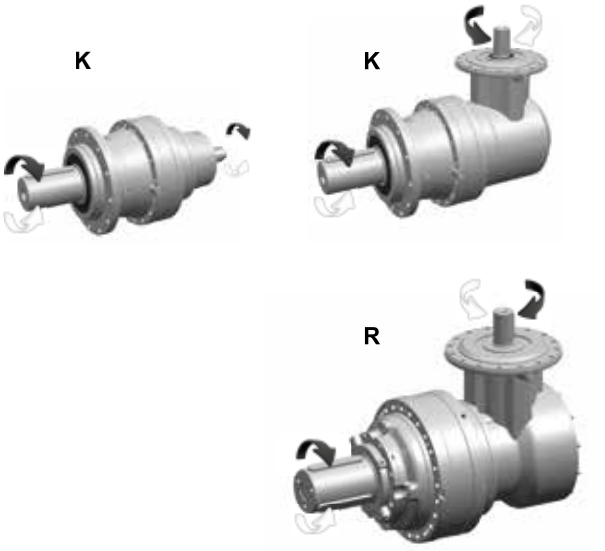

2.2.10 Carichi radiali F_{r2} e assiali F_{a2} sull'estremità d'albero lento

Quando il collegamento tra riduttore e macchina è realizzato con una trasmissione che genera carichi radiali sull'estremità d'albero, è necessario che questi siano minori o uguali a quelli indicati nelle tabelle di cap. 4.
Per i casi di trasmissione più comuni, il carico radiale F_{r2} ha il valore seguente:

$$F_{r2} = \frac{19\,100 \cdot P_2}{d \cdot n_2} \cdot f_R \text{ [N]}$$

dove:
P_2 [kW] è la potenza richiesta all'uscita del riduttore.
n_2 [min^{-1}] è la velocità angolare
d [m] è il diametro primitivo dell'organo calettato sull'estremità d'albero.
f_R è un fattore che tiene conto del tipo di trasmissione:
– 1 per trasmissione a catena;
– 1,5 per trasmissione a cinghia dentata;
– 1,06 per trasmissione a ingranaggio cilindrico;
– 3,55 per trasmissione a ruote di frizione (gomma su metallo).
I carichi radiali $F_{r2\ amm}$ e assiali $F_{a2\ amm}$ indicati al cap. 4, sono validi se agenti **non contemporaneamente** e si riferiscono alle condizioni indicate in figura, ovvero al carico radiale agente in mezzeria dell'estremità d'albero lento e il carico assiale agente lungo l'asse dell'estremità d'albero nel verso indicato.
Essi sono espressi in funzione del prodotto della velocità angolare n_2 [min^{-1}] per la durata dei cuscinetti L_h [h] richiesta.
Per valori $n_2 \cdot L_h$, 18 000 fare riferimento, per i carichi ammessi, all'ultima riga delle tabelle (max).
Verificare che:

$$F_{r2} \cdot S_R \le F_{r2\ adm}$$
$$F_{a2} \cdot S_R \le F_{a2\ adm}$$

dove S_R è indicato nella tabella sotto.

	Tipo di carico		
	Uniforme	**Sovraccarichi moderati** (1,6 x carico normale)	**Sovraccarichi forti** (2,5 x carico normale)
S_R	1	1,06	1,25

Se il carico radiale F_{r2} non agisce in mezzeria dell'albero o se agiscono contemporaneamente un carico radiale F_{r2} e un carico assiale F_{a2} è necessario utilizzare i grafici come segue:

- calcolare il rapporto e tra il carico assiale F_{a2} e il carico radiale F_{r2};

$$e = F_{a2} / F_{r2}$$

- individuare la distanza x del punto di applicazione del carico radiale dalla battuta dell'albero;
- in base ai valori (x, e) individuare, nel grafico relativo alla grandezza riduttore in esame, il valore k_R corrispondente (per $F_{a2} = 0$ selezionare la curva $e \leq 0{,}4$ o $e \leq 0{,}2$ o $e = 0$ in funzione della grandezza);
- individuare nella tabella i carichi radiali $F_{r2\ amm}$ e i carichi assiali $F_{a2\ amm}$ ammessi per la grandezza riduttore in esame, in base al fattore $n_2 \times L_h$ richiesto;
- verificare che:

$$F_{r2} \cdot S_R \leq k_R \cdot F_{r2\ amm}$$

$$F_{a2} \cdot S_R \leq F_{a2\ amm}$$

In ogni caso $F_{r2} \cdot S_R$ e $F_{a2} \cdot S_R$ non devono mai superare i rispettivi valori massimi indicati nell'ultima riga delle tabelle.
Se non diversamente indicato, i carichi radiali $F_{r2\ amm}$ e assiali $F_{a2\ amm}$ riportati nelle tabelle, sono validi anche per le esecuzioni fissaggio con piedi (**P ...**).

Le esecuzioni dell'albero cavo con linguetta (**K ...**) e dell'albero cavo scanalato (**Z ...**) non ammettono nessun carico radiale/assiale.

Le esecuzioni dell'albero cavo con unità di bloccaggio (**H ...**), dell'albero flangiato (**M ...**), alberi cavi con bloccaggio assiale (**N ...** e **T ...**) sono progettate per soluzioni di fissaggio pendolare e sono dunque resistenti ai carichi radiali che derivano dalla reazione prodotta dal supporto.

2.2.11 Carichi radiali F_{r1} sull'estremità d'albero veloce

Quando il collegamento tra motore e riduttore è realizzato con una trasmissione che genera carichi radiali sull'estremità d'albero, è necessario che questi siano minori o uguali a quelli indicati in tabella al cap. 4.
Per i casi di trasmissioni più comuni, il carico radiale F_{r1} è dato dalle formule seguenti:

$$F_{r1} = \frac{28\,650 \cdot P_1}{d \cdot n_1}\ [N] \qquad \text{per trasmissione a cinghia dentata}$$

$$F_{r1} = \frac{47\,750 \cdot P_1}{d \cdot n_1}\ [N] \qquad \text{per trasmissione a cinghia trapezoidale}$$

dove:

P_1	[kW]	è la potenza richiesta all'entrata del riduttore.
n_1	[min^{-1}]	è la velocità.
d	[m]	è il diametro primitivo dell'organo calettato sull'estremità d'albero.

I carichi radiali ammessi per riduttori coassiali (ved. tabelle del cap. 4) espressi in funzione del prodotto della velocità angolare n_1 [min^{-1}] per la durata dei cuscinetti L_h [h] richiesta, si riferiscono a tre diverse posizioni del carico (in battuta all'albero (A), in mezzeria (B), o sull'estremità dell'albero (C)).

I carichi radiali ammessi per riduttori ortogonali (ved. tabelle del cap. 4) si riferiscono al carico agente in mezzeria dell'estremità dell'albero veloce, cioè ad una distanza della battuta di 0,5 · e (e = lunghezza dell'estremità); se agiscono a 0,315 · e, moltiplicarli per 1,25; se agiscono a 0,8 · e, moltiplicarli per 0,8.

Non sono ammessi carichi assiali sull'estremità d'albero veloce.

2.2.12 Rigidità torsionale

La tabella riporta i valori medi approssimativi della rigidità torsionale sull'albero lento, con albero veloce bloccato.

Grandezza riduttore	Rigidità media K_2 [N m / °] Coassiali			
	1EL	2EL	3EL	4EL
001	3 420	3 390	3 390	3 370
002	4 050	4 050	4 040	4 000
003	7 660	7 530	7 470	7 460
004	8 430	8 280	8 220	8 210
006	9 110	9 000	8 980	8 970
007	9 850	9 780	9 730	9 680
009	24 220	23 650	23 580	23 430
012	25 940	25 360	25 170	25 080
015	28 440	27 960	27 870	27 770
018	50 290	49 430	49 270	49 100
021	55 310	54 380	54 200	54 010
022	55 310	54 380	54 200	54 010
030	75 850	74 560	74 320	74 060
031	75 850	74 560	74 320	74 060
042	143 790	141 360	140 900	140 400
043	140 920	139 240	138 640	138 290
060	222 460	218 690	217 980	217 210
061	189 090	192 450	196 180	197 660
085	395 740	389 040	387 770	386 400
125	622 270	611 730	609 730	607 580
180	924 200	908 550	905 580	902 390
250	1 486 130	1 460 960	1 456 180	1 451 060
355	2 333 020	2 293 510	2 286 010	2 277 970
500	3 409 980	3 352 250	3 341 280	3 329 530
710	4 938 900	4 855 280	4 839 390	4 822 370

Grandezza riduttore	Rigidità media K_2 [N m / °] Ortogonali			
	-	2EB	3EB	4EB
001		2 910	3 230	3 330
002		3 200	3 560	3 660
003		6 800	7 560	7 780
004		7 480	8 310	8 560
006		8 230	9 140	9 410
007		8 870	9 180	9 010
009		20 750	22 750	22 240
012		21 360	24 130	24 450
015		25 090	26 600	26 950
018		44 370	47 030	47 650
021		48 810	51 730	52 410
022		48 810	51 730	52 410
030		66 930	70 930	71 860
031		66 930	70.930	71.860
042		112 360	128 750	131 480
043		110 120	126 820	129.370
060		173 830	199 190	203 400
061		147 760	175 290	183 060
085		309 240	388 090	396 300
125		486 240	610 240	623 150
180		722 180	906 340	925 510
250		1 161 280	1 457 410	1 488 230
355		1 823 050	2 287 940	2 336 310
500		2 664 610	3 344 100	3 414 800
710		3 859 320	4 843 480	4 945 880

Caratteristiche tecniche

2.2.13 Momento di inerzia di massa J_1 [kg m^2]

La tabella riporta i valori approssimativi del momento di inerzia relativi al riduttore con albero cilindrico in entrata.
per la gamma di rapporti di trasmissione indicati, la tabella riporta valori medi del momento di inerzia.

Per ulteriori informazioni, contattare Rossi S.p.A..

i_N	001	002	003	004	006	009	012	015	018	021 022	030 031	042 043	060 061	085	125	180	250	355	500	710
										1EL										
3.55	0.0020	0.0022	0.0060	0.0063	0.0078	0.0203	0.0235	0.0248	0.0402	0.0417	-	-	-	-	-	-	-	-	-	-
4.25	0.0018	0.0019	0.0052	0.0055	0.0065	0.0173	0.0195	0.0207	0.0319	0.0335	0.0843	0.1219	-	-	-	-	-	-	-	-
5	0.0016	0.0017	0.0051	0.0048	0.0055	0.0146	0.0160	0.0167	0.0255	0.0269	0.0722	0.1054	-	-	-	-	-	-	-	-
6	0.0016	0.0016	0.0042	0.0044	0.0049	0.0135	0.0145	0.0155	0.0230	0.0253	-	-	-	-	-	-	-	-	-	-
7.1	0.0015	0.0015	0.0040	0.0041	0.0044	0.0122	0.0129	-	0.0199	-	-	-	-	-	-	-	-	-	-	-
										2EL										
12.5 ... 16	0,0016	0,0016	0,0020	0,0021	0,0024	0,0061	0,0066	0,0081	0,0089	0,0090	0,0222	0,0260	0,0427	0,0847	0,1591	0,2792	0,4429	1,2178	1,1487	2,8076
18 ... 25	0,0014	0,0014	0,0018	0,0018	0,0019	0,0051	0,0052	0,0062	0,0065	0,0077	0,0176	0,0188	0,0326	0,0709	0,1098	0,2196	0,3156	0,6542	0,8233	1,6700
28 ... 31.5	0,0012	0,0012	0,0016	0,0016	0,0016	0,0045	0,0044	0,0049	0,0051	0,0054	0,0138	0,0144	0,0253	0,0712	0,0998	0,2188	0,2800	0,6295	0,8142	1,6519
35.5	0,0012	0,0012	0,0015	0,0015	0,0016	0,0040	0,0041	0,0046	0,0046	0,0045	0,0138	0,0135	0,0253	-	-	-	-	-	-	-
										3EL										
50	0,0016	0,0016	0,0016	0,0016	0,0016	0,0020	0,0021	0,0025	0,0025	0,0025	0,0068	0,0086	0,0098	-	-	-	-	-	-	-
56 ... 63	0,0015	0,0015	0,0014	0,0014	0,0015	0,0020	0,0020	0,0021	0,0021	0,0028	0,0065	0,0071	0,0122	0,0250	0,0328	0,0485	-	-	-	-
71 ... 100	0,0013	0,0013	0,0014	0,0014	0,0014	0,0018	0,0018	0,0018	0,0018	0,0021	0,0054	0,0055	0,0060	0,0190	0,0218	0,0351	0,0851	0,1379	0,2566	0,4096
112 ... 160	0,0013	0,0013	0,0013	0,0013	0,0013	0,0016	0,0016	0,0016	0,0016	0,0017	0,0043	0,0050	0,0056	0,0155	0,0181	0,0274	0,0696	0,1023	0,2229	0,3299
180 ... 250	0,0012	0,0012	0,0012	0,0012	0,0012	0,0015	0,0015	0,0015	0,0015	0,0016	0,0041	0,0045	0,0046	0,0134	0,0150	0,0242	0,0666	0,0917	0,2169	0,2701
										4EL										
180 ... 280	0,0014	0,0014	0,0015	0,0015	0,0015	0,0015	0,0015	0,0015	0,0015	0,0016	0,0020	0,0022	0,0026	0,0059	0,0074	0,0101	0,0233	0,0286	0,0437	0,0933
315 ... 560	0,0013	0,0013	0,0013	0,0013	0,0013	0,0013	0,0013	0,0013	0,0014	0,0014	0,0016	0,0018	0,0018	0,0050	0,0060	0,0060	0,0158	0,0179	0,0280	0,0733
630 ... 1120	0,0012	0,0012	0,0012	0,0012	0,0012	0,0012	0,0012	0,0012	0,0012	0,0012	0,0015	0,0015	0,0016	0,0041	0,0044	0,0047	0,0132	0,0138	0,0215	0,0663
1250 ... 2240	0,0012	0,0012	0,0012	0,0012	0,0012	0,0012	0,0012	0,0012	0,0012	0,0012	0,0015	0,0015	0,0015	0,0040	0,0045	0,0044	0,0129	0,0133	0,0203	-
2500 ... 3550	0,0012	0,0012	0,0012	0,0012	0,0012	0,0012	0,0012	0,0012	0,0012	0,0012	0,0015	-	-	-	-	-	-	-	-	-

i_N	001	002	003	004	006	009	012	015	018	021 022	030 031	042 043	060 061	085	125	180	250	355	500	710
										2EB										
9 ... 12.5	0,0023	0,0023	0,0047	0,0047	0,0049	0,0148	0,0152	0,0154	0,0595	0,0545	0,0480	0,1267	0,1334	0,4298	0,5110	-	-	-	-	-
14 ... 20	0,0022	0,0022	0,0043	0,0043	0,0044	0,0132	0,0133	0,0134	0,0625	0,0627	0,0389	0,0927	0,1187	0,3459	0,3573	-	-	-	-	-
22.4 ... 25	0,0019	0,0019	0,0034	0,0034	0,0035	0,0098	0,0099	0,0100	0,0285	0,0286	0,0958	0,0685	0,0770	0,1928	0,1986	-	-	-	-	-
28 ... 31.5	0,0018	0,0018	0,0023	0,0023	0,0024	0,0067	0,0068	0,0068	0,0216	0,0217	0,0263	-	-	-	-	-	-	-	-	-
										3EB										
31.5 ... 40	0,0024	0,0024	0,0024	0,0024	0,0025	0,0047	0,0048	0,0050	0,0051	0,0050	0,0163	0,0170	0,0472	0,0490	0,1364	0,1376	0,4425	-	-	-
45 ... 63	0,0022	0,0022	0,0022	0,0023	0,0023	0,0044	0,0044	0,0048	0,0050	0,0050	0,0145	0,0156	0,0545	0,0470	0,1163	0,1336	0,4335	-	-	-
71 ... 100	0,0019	0,0019	0,0019	0,0020	0,0020	0,0038	0,0038	0,0038	0,0039	0,0044	0,0112	0,0132	0,0544	0,0413	0,0939	0,1064	0,3172	-	-	-
112 ... 125	0,0018	0,0018	0,0018	0,0018	0,0018	0,0023	0,0023	0,0024	0,0032	0,0032	0,0067	0,0087	0,0285	0,0264	0,0687	0,0768	0,1921	-	-	-
140 ... 200	-	-	0,0018	0,0018	0,0018	0,0023	0,0023	0,0023	0,0024	0,0024	0,0067	-	-	-	-	-	-	-	-	-
										4EB										
160 ... 250	0,0021	0,0021	0,0021	0,0021	0,0021	0,0021	0,0021	0,0021	0,0021	0,0021	0,0048	0,0049	0,0051	0,0156	0,0167	0,0463	0,0488	0,1249	0,1358	0,4422
280 ... 560	0,0019	0,0019	0,0019	0,0019	0,0019	0,0019	0,0019	0,0019	0,0019	0,0019	0,0032	0,0035	0,0041	0,0111	0,0120	0,0401	0,0626	0,0815	0,0983	0,2758
630 ... 2240	0,0018	0,0018	0,0018	0,0018	0,0018	0,0018	0,0018	0,0018	0,0018	0,0018	0,0025	0,0023	0,0025	0,0071	0,0073	0,0216	0,0493	0,0682	0,0694	0,1563

Caratteristiche tecniche

2.3

Selezione

Secondo i dati dell'applicazione disponibili, il catalogo suggerisce 3 tipi diversi di selezione:

Dati applicazione disponibili	Strumento di selezione
Potenza motore P_1 Velocità in uscita richiesta n_2 Fattore di servizio minimo richiesto f_S	Tabelle di selezione motoriduttore (cap 3.1 e 3.2)
Velocità in uscita richiesta n_2 Velocità in entrata richiesta n_1 Momento torc. o potenza uscita richiesti M_2 or P_2 Fattore di servizio minimo richiesto f_S	Tabelle di selezione riduttore (cap 3.3 e 3.4)
Velocità uscita richiesta n_2 Durata di funzionamento richiesta L_h Rapporto di trasmissione richiesto i Momento torcente uscita richiesto M_2 Fattore di servizio minimo richiesto f_S	Tabelle selezione riduttore $n_2 \times L_h$ (cap 3.3 e 3.4)

2

Gear reducer size

P_{N2} kW

M_{N2} N m

... / i

$n_{N2} \times L_h$	i_N	001A	002A	003A	004A	006A	009A	012A	015A	018A	021A
	250	1 200 4EL/249	1 670 4EL/249	2 280 4EL/250	3 320 4EL/250	4 540 4EL/250	6 600 4EL/255	9 140 4EL/255	11 320 4EL/255	14 060 4EL/255	16 080 4EL/255
	250	1 210 3EL/254	1 280 3EL/254	1 930 3EL/249	2 560 3EL/249	3 610 3EL/239	5 110 3EL/251	7 210 3EL/251	8 930 3EL/251	10 470 3EL/251	12 970 3EL/251
	224	1 200 3EL/219	1 630 3EL/219	2 280 3EL/221	2 840 3EL/221	4 010 3EL/221	5 100 3EL/214	7 190 3EL/214	8 910 3EL/214	10 440 3EL/214	12 940 3EL/214
	200	1 210 3EL/212	1 410 3EL/201	1 940 3EL/200	2 650 3EL/200	3 630 3EL/203	5 650 3EL/198	7 970 3EL/198	11 240 3EL/198	11 240 3EL/198	13 000 3EL/204
	200	1 210 4EL/207	1 6 4EL								
	180	1 200 4EL/171	1 6 4EL								
	180	2,18 1 210 3EL/183	2,9 1 6 3EL								
	160	2,23 1 210 3EL/158	3,0 1 6 3EL	2,18 930 2EL/35,6	2,18 930 2EL/35,6	4,83 1 900 2EL/32,9	6,6 2 600 2EL/32,9	9,1 3 560 2EL/32,9	12,8 5 020 2EL/32,9	18 7 070 2EL/32,9	22,3 8 770 2EL/32,9	26,2 10 270 2EL/32,9	32,4 12 730 2EL/32,9
	140	2,16 1 210 3EL/146	2,9 1 6 3EL	2,33 1 020 2EL/32,6	3,18 1 400 2EL/32,6	4,72 2 020 2EL/31,9	4,72 2 020 2EL/31,9	6,7 2 850 2EL/31,9	9,4 4 020 2EL/31,9	13,2 5 670 2EL/31,9	18,7 8 000 2EL/31,9	18,7 8 000 2EL/31,9	– –
	125	2,24 1 210 3EL/126	3, 1 6 3EL	2,64 1 190 2EL/29,7	2,81 1 270 2EL/29,7	4,49 1 910 2EL/28	6,1 2 610 2EL/28	8,4 3 580 2EL/28	11,9 5 040 2EL/28	16,7 7 110 2EL/28	20,7 8 810 2EL/28	24,3 10 320 2EL/28	30,1 12 790 2EL/28
	...	2,35 1 200 3EL/107	3, 1 6 3EL	2,72 1 190 2EL/25,7	3,69 1 620 2EL/25,7	5,1 2 260 2EL/25,9	6,4 2 810 2EL/25,9	9 3 960 2EL/25,9	12,6 5 590 2EL/25,9	17,8 7 880 2EL/25,9	25,1 11 110 2EL/25,9	25,1 11 110 2EL/25,9	25,1 11 110 2EL/25,9
				2,42 1 020 2EL/22	3,31 1 390 2EL/22	5,3 2 250 2EL/22,1	7,7 3 270 2EL/22,1	10,6 4 480 2EL/22,1	15,4 6 500 2EL/22,1	21,3 9 000 2EL/22,1	26,4 11 150 2EL/22,1	31,4 13 250 2EL/22,1	38,9 16 430 2EL/22,1
				2,73 1 190 2EL/20,5	3,78 2E								
				2,34 1 020 2EL/18,3	1 2E								
				2,56 1 200 2EL/17,4	1 2E								

Gear reducer size

P_{N2} kW

M_{N2} N m

... / i

001A	002A	003A	004A	006A	009A	012A	015A	018A	021A	i_N	n_1 min^{-1}	n_{N2}
2,18 930 2EL/35,6	2,18 930 2EL/35,6	4,83 1 900 2EL/32,9	6,6 2 600 2EL/32,9	9,1 3 560 2EL/32,9	12,8 5 020 2EL/32,9	18 7 070 2EL/32,9	22,3 8 770 2EL/32,9	26,2 10 270 2EL/32,9	32,4 12 730 2EL/32,9	35,5	800	**22,4**
2,33 1 020 2EL/32,6	3,18 1 400 2EL/32,6	4,72 2 020 2EL/31,9	4,72 2 020 2EL/31,9	6,7 2 850 2EL/31,9	9,4 4 020 2EL/31,9	13,2 5 670 2EL/31,9	18,7 8 000 2EL/31,9	18,7 8 000 2EL/31,9	–	31,5	710	
2,64 1 190 2EL/29,7	2,81 1 270 2EL/29,7	4,49 1 910 2EL/28	6,1 2 610 2EL/28	8,4 3 580 2EL/28	11,9 5 040 2EL/28	16,7 7 110 2EL/28	20,7 8 810 2EL/28	24,3 10 320 2EL/28	30,1 12 790 2EL/28	28	630	
2,72 1 190 2EL/25,7	3,69 1 620 2EL/25,7	5,1 2 260 2EL/25,9	6,4 2 810 2EL/25,9	9 3 960 2EL/25,9	12,6 5 590 2EL/25,9	17,8 7 880 2EL/25,9	25,1 11 110 2EL/25,9	25,1 11 110 2EL/25,9	25,1 11 110 2EL/25,9	25	560	
2,42 1 020 2EL/22	3,31 1 390 2EL/22	5,3 2 250 2EL/22,1	7,7 3 270 2EL/22,1	10,6 4 480 2EL/22,1	15,4 6 500 2EL/22,1	21,3 9 000 2EL/22,1	26,4 11 150 2EL/22,1	31,4 13 250 2EL/22,1	38,9 16 430 2EL/22,1	22,4	500	
2,73 1 190 2EL/20,5	3,78 2E									20	450	
2,34 1 020 2EL/18,3	1 2E											
2,56 1 200 2EL/17,4	1 2E											

P_1	n_2	M_2	f_S	i	Ød x ØP	Pt_N [kW] t_{amb} = 20°C		t_{amb} = 40°C		kg HB	kg HBZ
kW	min^{-1}	N m									
0,25	**1,12**	1 896	1,18	1 249	R 4EL 002 A	14 x 160	71 A 4	5,6	4,5	4,25	3,35	35	37
	1,10	1 928	1,6	1 270	R 4EL 003 A	14 x 160	71 A 4	7,5	6	5,6	4,5	47	49
	1,10	1 928	2,12	1 270	R 4EL 004 A	14 x 160	71 A 4	8	6,3	6	4,75	51	53
	1,12	1 893	2,65	1 248	R 4EL 006 A	14 x 160	71 A 4	8	6,3	6	4,75	58	60
	1,16	1 825	4,75	1 202	R 4EL 009 A	14 x 160	71 A 4	11,8	9,5	9	7,1	88	90
	1,24	1 712	0,95	1 128	R 4EL 001 A	14 x 160	71 A 4	5,6	4,5	4,25	3,35	34	36
	1,24	1 712	1,12	1 128	R 4EL 002 A	14 x 160	71 A 4	5,6	4,5	4,25	3,35	35	37
	1,25	1 700	1,32	720	R 4EL 002 A	14 x 160	71 B 6	7,1	5,6	5,3	4,25	36	38
	1,25	1 703	1,9	1 122	R 4EL 003 A	14 x 160	71 A 4	7,5	6	5,6	4,5	47	49
	1,25	1 703	2,65	1 122	R 4EL 004 A	14 x 160	71 A 4	8	6,3	6	4,75	51	53
	1,25	1 703	3,75	1 122	R 4EL 006 A	14 x 160	71 A 4	8	6,3	6	4,75	58	60
	1,34	1 582	1	1 043	R 4EL 001 A	14 x 160	71 A 4	5,6	4,5	4,25	3,35	34	36
	1,34	1 582	1,4	1 043	R 4EL 002 A	14 x 160	71 A 4	5,6	4,5	4,25	3,35	35	37
	1,42	1 493	2,12	984	R 4EL 003 A	14 x 160	71 A 4	7,5	6	5,6	4,5	47	49
	1,44	1 471	3	970	R 4EL 004 A	14 x 160	71 A 4	8	6,3	6	4,75	51	53
	1,55	1 368	1,18	901	R 4EL 001 A	14 x 160	71 A 4	5,6	4,5	4,25	3,35	34	36
	1,55	1 368	1,6	901	R 4EL 002 A	14 x 160	71 A 4	5,6	4,5	4,25	3,35	35	37
	1,54	1 380	2,24	909	R 4EL 003 A	14 x 160	71 A 4	7,5	6	5,6	4,5	47	49
	1,53	1 390	3,15	916	R 4EL 004 A	14 x 160	71 A 4	8	6,3	6	4,75	51	53
	1,80	1 182	1,32	779	R 4EL 001 A	14 x 160	71 A 4	5,6	4,5	4,25	3,35	34	36

Nei primi 2 casi, le tabelle indicano la prestazione per una durata di riferimento di circa L_h = 10 000 h.
Per una durata di funzionamento diversa, occorre riferirsi, in prima approssimazione, al fattore f_{S_4} (cap. 2.2); o, più precisamente, si usano il terzo metodo di selezione e il fattore $n_2 \times L_h$.
La selezione con il fattore $n_2 \times L_h$ è l'unica utilizzabile in presenza di cicli di carico variabili nel tempo.

- Disporre dei dati necessari: potenza richiesta all'uscita del motoriduttore P_2, velocità angolare n_2, condizioni di funzionamento (natura del carico, durata, frequenza di avviamento **z**, altre considerazioni).
- Determinare il fattore di servizio **fs** in base alle condizioni di funzionamento (ved. pag. 2.4).
- Scegliere nelle tabelle di selezione la grandezza motoriduttore in base alla velocità n_2, al fattore di servizio **fs** e a una potenza P_1 uguale o maggiore a P_2 (cap. 3).

Se la potenza P_2 richiesta è il risultato di un calcolo preciso, la scelta del motoriduttore va fatta in base ad una potenza P_1 uguale o maggiore a $\frac{P_2}{\eta}$, dove η (ved. pag. 2.10) è il rendimento del riduttore.
Il momento torcente M_2 tiene già conto del rendimento.

Quando la potenza disponibile a catalogo P_1 è molto maggiore di P_2, il motoriduttore può essere scelto in base a un fattore di servizio minore $\left(fs \cdot \frac{P_2}{P_1}\right)$ solamente se è certo che la maggior potenza disponibile non sarà mai richiesta e la frequenza di avviamento **z** è talmente bassa da non influire sul fattore di servizio.
I calcoli possono essere anche fatti in base al momento torcente, anziché alla potenza; per bassi valori di n_2 è preferibile.

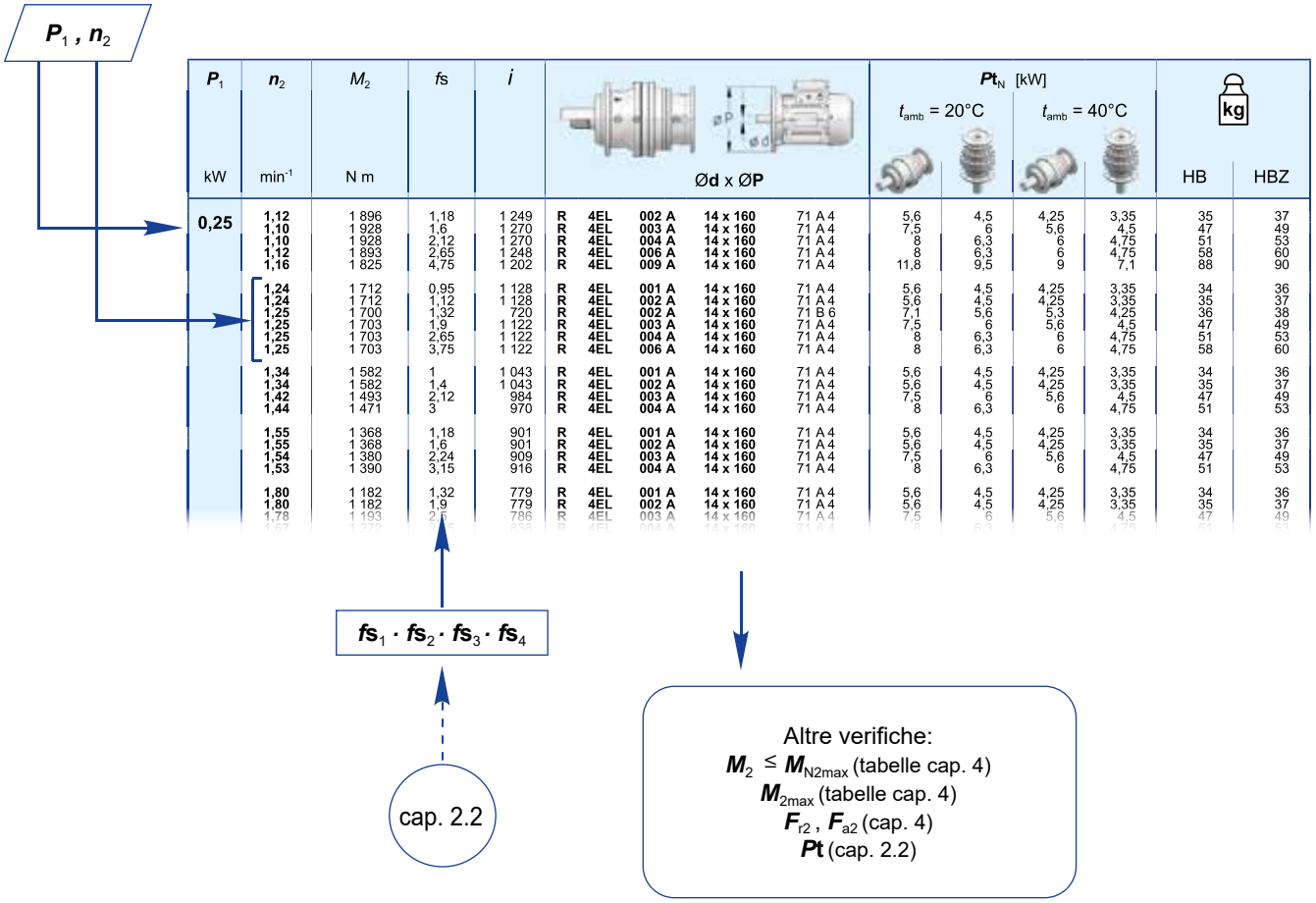

P_1	n_2	M_2	fs	i	Ød x ØP	Pt_N [kW] t_{amb} = 20°C		Pt_N [kW] t_{amb} = 40°C		kg	
kW	min^{-1}	N m								HB	HBZ
0,25	**1,12**	1 896	1,18	1 249	**R 4EL 002 A 14 x 160** 71 A 4	5,6	4,5	4,25	3,35	35	37
	1,10	1 928	1,6	1 270	**R 4EL 003 A 14 x 160** 71 A 4	7,5	6	5,6	4,5	47	49
	1,10	1 928	2,12	1 270	**R 4EL 004 A 14 x 160** 71 A 4	8	6,3	6	4,75	51	53
	1,12	1 893	2,65	1 248	**R 4EL 006 A 14 x 160** 71 A 4	8	6,3	6	4,75	58	60
	1,16	1 825	4,75	1 202	**R 4EL 009 A 14 x 160** 71 A 4	11,8	9,5	9	7,1	88	90
	1,24	1 712	0,95	1 128	**R 4EL 001 A 14 x 160** 71 A 4	5,6	4,5	4,25	3,35	34	36
	1,24	1 712	1,12	1 128	**R 4EL 002 A 14 x 160** 71 A 4	5,6	4,5	4,25	3,35	35	37
	1,25	1 700	1,32	720	**R 4EL 002 A 14 x 160** 71 B 6	7,1	5,6	5,3	4,25	36	38
	1,25	1 703	1,9	1 122	**R 4EL 003 A 14 x 160** 71 A 4	7,5	6	5,6	4,5	47	49
	1,25	1 703	2,65	1 122	**R 4EL 004 A 14 x 160** 71 A 4	8	6,3	6	4,75	51	53
	1,25	1 703	3,75	1 122	**R 4EL 006 A 14 x 160** 71 A 4	8	6,3	6	4,75	58	60
	1,34	1 582	1	1 043	**R 4EL 001 A 14 x 160** 71 A 4	5,6	4,5	4,25	3,35	34	36
	1,34	1 582	1,4	1 043	**R 4EL 002 A 14 x 160** 71 A 4	5,6	4,5	4,25	3,35	35	37
	1,42	1 493	2,12	984	**R 4EL 003 A 14 x 160** 71 A 4	7,5	6	5,6	4,5	47	49
	1,44	1 471	3	970	**R 4EL 004 A 14 x 160** 71 A 4	8	6,3	6	4,75	51	53
	1,55	1 368	1,18	901	**R 4EL 001 A 14 x 160** 71 A 4	5,6	4,5	4,25	3,35	34	36
	1,55	1 368	1,6	901	**R 4EL 002 A 14 x 160** 71 A 4	5,6	4,5	4,25	3,35	35	37
	1,54	1 380	2,24	909	**R 4EL 003 A 14 x 160** 71 A 4	7,5	6	5,6	4,5	47	49
	1,53	1 390	3,15	916	**R 4EL 004 A 14 x 160** 71 A 4	8	6,3	6	4,75	51	53
	1,80	1 182	1,32	779	**R 4EL 001 A 14 x 160** 71 A 4	5,6	4,5	4,25	3,35	34	36
	1,80	1 182	1,9	779	**R 4EL 002 A 14 x 160** 71 A 4	5,6	4,5	4,25	3,35	35	37
	1,78	1 193	2,5	786	**R 4EL 003 A 14 x 160** 71 A 4	7,5	6	5,6	4,5	47	49

2.5

Selezione riduttore

Determinazione grandezza riduttore per n_2, n_1

- Disporre dei dati necessari: potenza P_2 richiesta all'uscita del riduttore, velocità angolari n_2, condizioni di funzionamento (natura del carico, durata, frequenza di avviamento **z**, altre considerazioni).
- Determinare il fattore di servizio **fs** in base alle condizioni di funzionamento (ved. cap. 2.4).
- Scegliere nelle tabelle di selezione (capp. 3.3 o 3.4) la grandezza riduttore (contemporaneamente anche il rotismo e il rapporto di trasmissione **i**) in base a n_2, n_1 e ad una potenza P_{N2} uguale o maggiore a $P_2 \cdot fs$. Quando tra motore e riduttore c'è una trasmissione a cinghia, è bene - nella scelta - esaminare diverse velocità entrata n_1 (il catalogo facilita questo modo di scegliere in quanto offre in un unico riquadro diverse velocità entrata n_1 per una determinata velocità uscita n_{N2}) per trovare la soluzione tecnicamente ed economicamente migliore.
- Calcolare la potenza P_1 richiesta all'entrata del riduttore con la formula $\frac{P_2}{\eta}$, dove η (ved. pag. 2.10) è il rendimento del riduttore. Quando risulta (considerato l'eventuale rendimento motore-riduttore) una potenza P_1 applicata all'entrata del riduttore maggiore di quella richiesta, assicurarsi che la maggior potenza applicata non sarà mai richiesta e la frequenza di avviamento **z** sia talmente bassa da non influire sul fattore di servizio.
  Altrimenti, per la scelta, moltiplicare la P_{N2} per il rapporto $\frac{P_1 \text{ applicata}}{P_1 \text{ richiesta}}$.

I calcoli possono essere effettuati in base ai momenti torcenti, anziché alle potenze; anzi, per bassi valori di n_2 è preferibile.

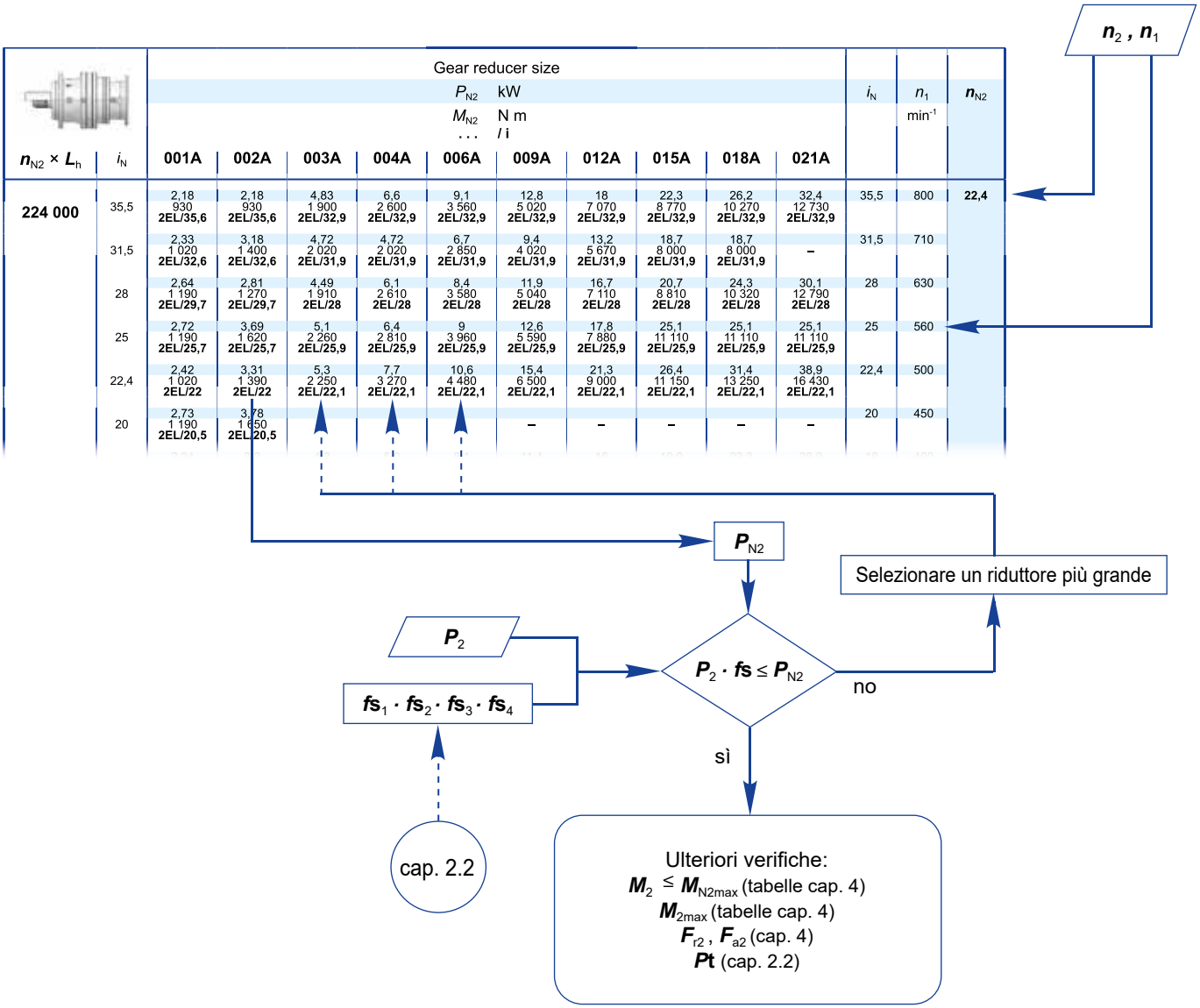

Caratteristiche tecniche

Determinazione grandezza riduttore per fattore di durata ($n_2 \times L_h$)

- Disporre dei dati necessari: momento torcente M_2 richiesto all'uscita del riduttore, velocità angolare n_2, condizioni di rapporto di trasmissione *i*, condizioni di funzionamento (natura del carico, durata, frequenza di avviamento **z**, altre considerazioni)
- Determinare il fattore di servizio **fs** in base alle condizioni di funzionamento (ved. pag. 2.4)
- Calcolare il fattore di durata: $n_2 \times L_h$

  dove:

  n_2 velocità uscita richiesta [min^{-1}]

  L_h durata riduttore richiesta [h]
- Scegliere la grandezza riduttore (contemporaneamente anche il rotismo e il rapporto di trasmissione *i*) in base a $n_2 \times L_h$, i_N e di un momento torcente M_{N2} maggiore o uguale a $M_2 \cdot fs$
- Calcolare la potenza P_1 richiesta all'entrata del riduttore, con la formula $\frac{P_2}{\eta}$ dove "η" è il rendimento del riduttore (ved. pag. 2.10). Quando risulta (considerato l'eventuale rendimento motore-riduttore) una potenza P_1 applicata all'entrata del riduttore maggiore di quella richiesta, deve essere certo che la maggior potenza applicata non sarà mai richiesta e la frequenza di avviamento **z** è talmente bassa da non influire sul fattore di servizio.

Altrimenti, per la scelta moltiplicare la P_{N2} per il rapporto $\frac{P_1 \text{ applied}}{P_1 \text{ required}}$

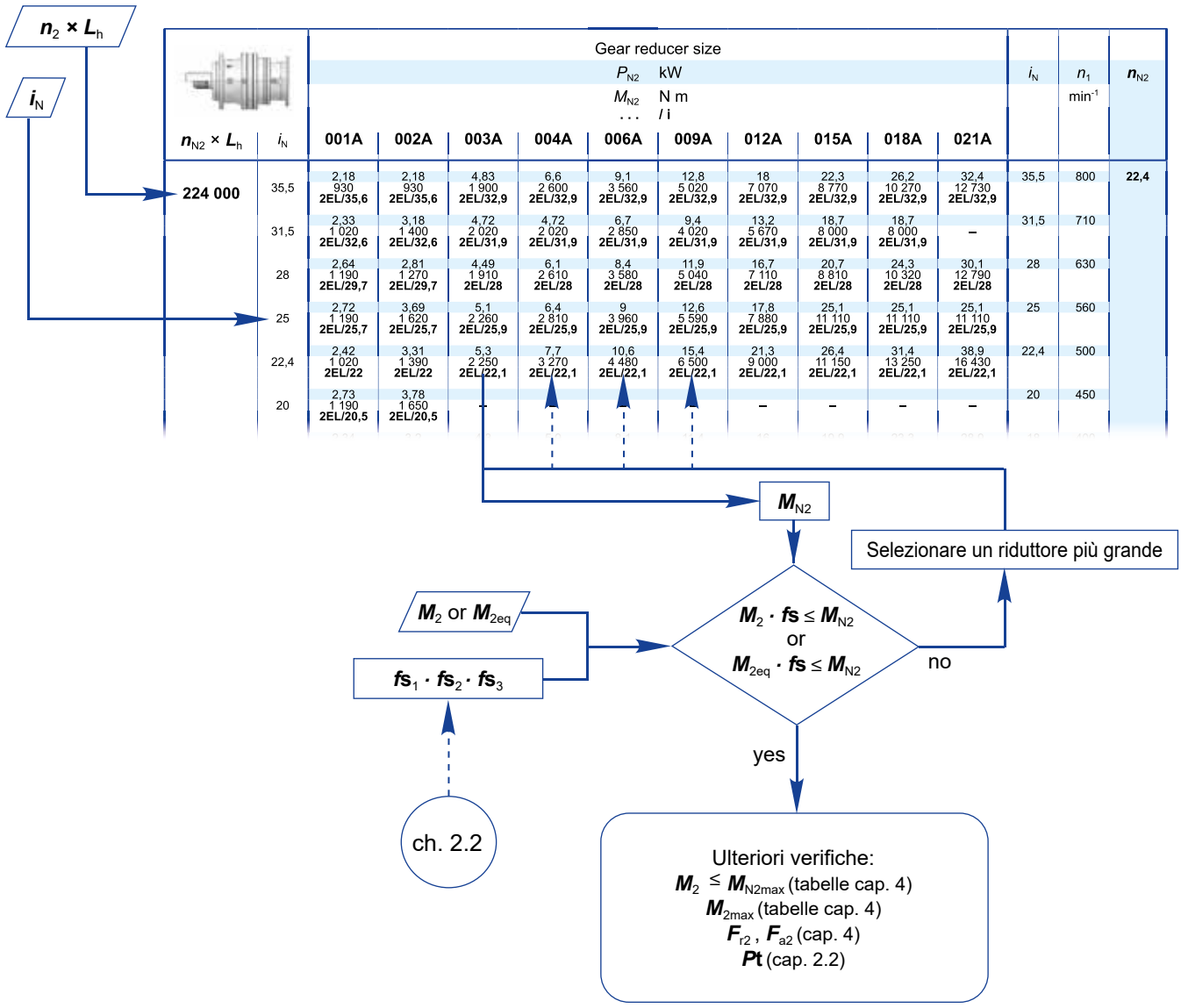

I valori evidenziati di P_{N2} sono applicabili solamente per L_h = 10 000 h; negli altri casi ignorarli.

Caratteristiche tecniche

Se il fattore di durata $n_2 \times L_h > 280\,000$ e il rapporto richiesti non sono compresi nelle tabelle (capp. 3.3 e 3.4), è possibile applicare la regola seguente:

$$M_{N2} = M_{N2,ref} \times f_L$$

dove:
$M_{N2,ref}$ è il momento torcente nominale in uscita riferito a $n_2 \times L_h = 280\,000$ per i_N richiesto;
f_L è il coefficiente indicato nella tabella in basso.

	$n_2 \times L_h$ (× 1 000)															
	280	**355**	**450**	**560**	**710**	**900**	**1 120**	**1 400**	**1 800**	**2 240**	**2 800**	**3 550**	**4 500**	**5 600**	**7 100**	**9 000**
f_L	**1**	0,95	0,85	0,8	0,75	0,71	0,67	0,63	0,56	0,53	0,5	0,475	0,425	0,4	0,375	0,355

Determinazione grandezza riduttore per fattore di durata ($n_2 \times L_h$) - Carico variabile

In presenza di applicazioni con carico, momento torcente M_2 e/o velocità n_2 variabili nel tempo, è necessario calcolare il carico costante equivalente agli *n* livelli di carico variabile. Per farlo, usare le formule seguenti:

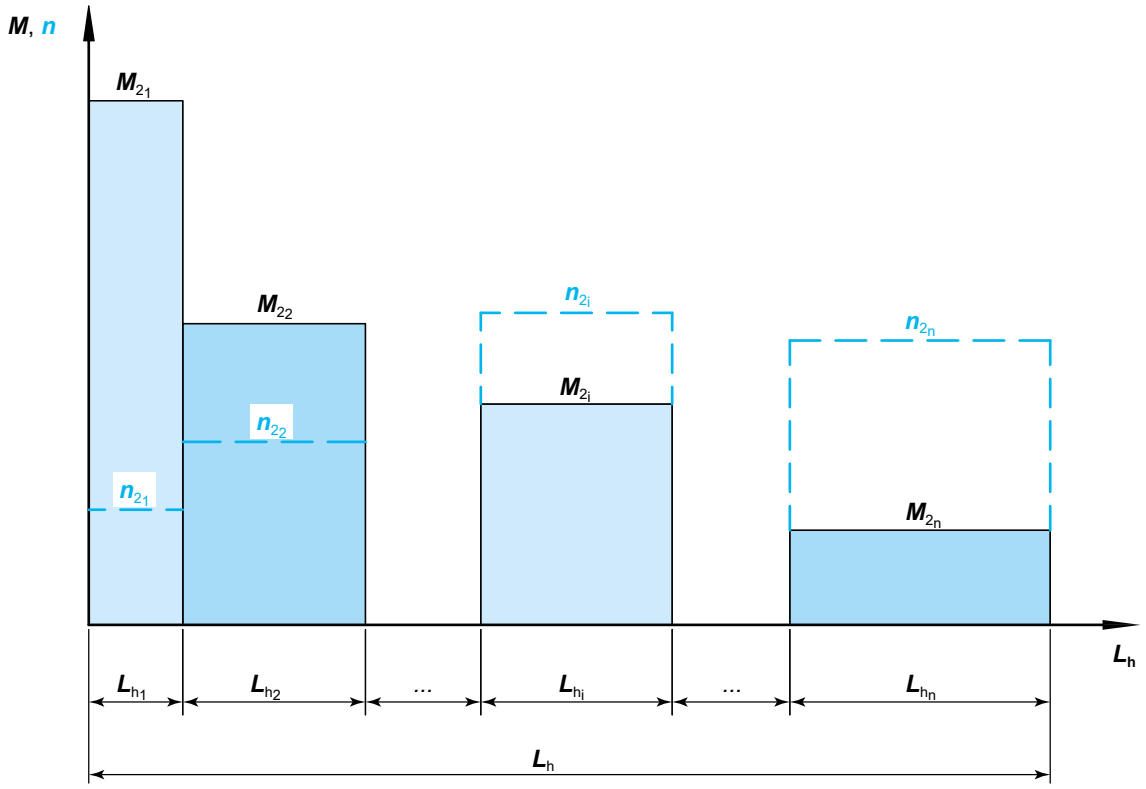

$$M_{2eq} = \sqrt[p]{\frac{M_{21}^p \cdot n_{21} \cdot L_{h1} + M_{22}^p \cdot n_{22} \cdot L_{h2} + \ \ldots + M_{2i}^p \cdot n_{2i} \cdot L_{hi} + \ \ldots + M_{2n}^p \cdot n_{2n} \cdot L_{hn}}{n_{2eq} \cdot L_h}}$$

$$n_{2eq} = \frac{n_{21} \cdot L_{h1} + n_{22} \cdot L_{h2} + \ \ldots + n_{2i} \cdot L_{hi} + \ \ldots + n_{2n} \cdot L_{hn}}{L_h}$$

dove:

M_{2eq} [N m]	è il momento torcente equivalente del ciclo di carico
M_{2i} [N m]	è il momento torcente in uscita (costante) del livello di carico ***i***
n_{2eq} [min^{-1}]	è la velocità equivalente del ciclo di carico
n_{2i} [min^{-1}]	è la velocità in uscita (costante) del livello di carico ***i***
L_{hi} [h]	è la durata dell'intervallo ***i***
L_h [h]	è il tempo totale del ciclo ($L_h = L_{h1} + ... + L_{hi} + ... + L_{hn}$)
p	= 3,33 se $n_{2eq} \times L_h > 280\,000$.
p	= 6,61 se $n_{2eq} \times L_h \leq 280\,000$.

Determinare il fattore di servizio ***fs*** in base alle condizioni di funzionamento (ved. pag. 2.4);
Usare $M_{2eq} \cdot$ ***fs*** e $n_{2eq} \times L_h$ per effettuare la selezione come carico costante (ved. istruzioni e diagramma di pag. precedente);

Oltre alle verifiche indicate, verificare sempre che $M_{2i} \leq M_{N2max}$ e $n_{1i} \leq n_{1max}$ (essendo n_{1i} la velocità in entrata corrispondente alla velocità dell'albero in uscita n_{2i} nell'intervallo ***i***).

2.6 Verifiche

- Verificare i sovraccarichi dovuti agli avviamenti, alle frenature, ecc. ... (ved. pag. 2.11).
- Verificare la potenza termica del riduttore ***Pt*** (ved. pag. 2.8)
- Verificare, quando ***fs*** < 1, che il momento torcente M_2 sia inferiore o uguale al valore di $M_{N2\,max}$ indicato in «Riepilogo dati e prestazioni» cap. 4.
- Verificare che la velocità in entrata massima sia inferiore o uguale al valore indicato in «Riepilogo dati e prestazioni» cap. 4.
- Per il motore, verificare che la frequenza di avviamento ***z*** qualora sia superiore al valore normalmente ammissibile. Per il motoriduttore, riferirsi ai valori e istruzioni indicati nel cat. TX; questo sarà richiesto normalmente solo per motori autofrenanti.
- Verificare i carichi radiali possibili F_{r1}, F_{r2} e i carichi assiali F_{a2} facendo riferimento alle istruzioni e ai valori indicati al cap. 4.

3

Tabelle di selezione

Indice

3.1	Tabelle di selezione dei motoriduttori coassiali	3.2
3.2	Tabelle di selezione dei motoriduttori ad assi ortogonali	3.52
3.3	Tabelle di selezione dei riduttori coassiali	3.100
3.4	Tabelle di selezione dei riduttori ad assi ortogonali	3.178

Importante.

Nelle pagine seguenti i pesi dei motoriduttori sono riferiti a modelli con esecuzione in uscita Cxxxxx Fxxx e a carcasse in lega leggera di alluminio IEC dei motori elettrici del catalogo TX. Tali pesi sono validi dalla grandezza 71 fino alla 132 compresa. Per grandezze motore superiori questi valori sono approssimativi e potrebbero variare in base al motore specifico selezionato. Per qualsiasi chiarimento, interpellarci. Per qualsiasi altro modello o motoriduttore senza motore, riferirsi al cap. 4.

P_1	n_2	M_2	fs	i	Ød x ØP				Pt_N [kW] t_{amb} = 20°C		t_{amb} = 40°C		kg	
kW	min^{-1}	N m											HB	HBZ
0,18	**0,305**	5 010	1	2 947	**R**	**4EL**	**006 A**	**14 x 160**	71 A 6	10	8	7,5	6	58	61
	0,291	5 260	1,18	3 094	**R**	**4EL**	**009 A**	**14 x 160**	71 A 6	15	11,8	11,2	9	88	91
	0,291	5 260	1,7	3 094	**R**	**4EL**	**012 A**	**14 x 160**	71 A 6	16	11,8	11,8	9	99	102
	0,308	4 966	2,12	2 921	**R**	**4EL**	**015 A**	**14 x 160**	71 A 6	16	11,8	11,8	9	103	106
	0,291	5 260	2,36	3 094	**R**	**4EL**	**018 A**	**14 x 160**	71 A 6	18	16	14	11,8	140	143
	0,375	4 077	0,9	2 399	**R**	**4EL**	**004 A**	**14 x 160**	71 A 6	10	8	7,5	6	51	54
	0,375	4 077	1,32	2 399	**R**	**4EL**	**006 A**	**14 x 160**	71 A 6	10	8	7,5	6	58	61
	0,341	4 481	1,6	2 636	**R**	**4EL**	**009 A**	**14 x 160**	71 A 6	15	11,8	11,2	9	88	91
	0,341	4 481	2,24	2 636	**R**	**4EL**	**012 A**	**14 x 160**	71 A 6	16	11,8	11,8	9	99	102
	0,476	3 215	1	1 891	**R**	**4EL**	**003 A**	**14 x 160**	71 A 6	9,5	7,5	7,1	5,6	47	50
	0,450	3 402	1,12	2 001	**R**	**4EL**	**004 A**	**14 x 160**	71 A 6	10	8	7,5	6	51	54
	0,440	3 474	1,5	2 043	**R**	**4EL**	**006 A**	**14 x 160**	71 A 6	10	8	7,5	6	58	61
	0,473	3 232	2,12	1 901	**R**	**4EL**	**009 A**	**14 x 160**	71 A 6	15	11,8	11,2	9	88	91
	0,559	2 739	1,18	1 611	**R**	**4EL**	**003 A**	**14 x 160**	71 A 6	9,5	7,5	7,1	5,6	47	50
	0,559	2 739	1,6	1 611	**R**	**4EL**	**004 A**	**14 x 160**	71 A 6	10	8	7,5	6	51	54
	0,559	2 739	2	1 611	**R**	**4EL**	**006 A**	**14 x 160**	71 A 6	10	8	7,5	6	58	61
	0,666	2 297	0,95	1 351	**R**	**4EL**	**002 A**	**14 x 160**	71 A 6	7,1	5,6	5,3	4,25	35	38
	0,660	2 318	1,32	1 364	**R**	**4EL**	**003 A**	**14 x 160**	71 A 6	9,5	7,5	7,1	5,6	47	50
	0,669	2 285	2	1 344	**R**	**4EL**	**004 A**	**14 x 160**	71 A 6	10	8	7,5	6	51	54
	0,720	2 124	1,06	1 249	**R**	**4EL**	**002 A**	**14 x 160**	71 A 6	7,1	5,6	5,3	4,25	35	38
	0,709	2 159	1,5	1 270	**R**	**4EL**	**003 A**	**14 x 160**	71 A 6	9,5	7,5	7,1	5,6	47	50
	0,709	2 159	2	1 270	**R**	**4EL**	**004 A**	**14 x 160**	71 A 6	10	8	7,5	6	51	54
	0,798	1 917	1,06	1 128	**R**	**4EL**	**002 A**	**14 x 160**	71 A 6	7,1	5,6	5,3	4,25	35	38
	0,802	1 907	1,7	1 122	**R**	**4EL**	**003 A**	**14 x 160**	71 A 6	9,5	7,5	7,1	5,6	47	50
	0,802	1 907	2,36	1 122	**R**	**4EL**	**004 A**	**14 x 160**	71 A 6	10	8	7,5	6	51	54
	0,999	1 532	1,06	901	**R**	**4EL**	**001 A**	**14 x 160**	71 A 6	7,1	5,6	5,3	4,25	34	37
	0,999	1 532	1,5	901	**R**	**4EL**	**002 A**	**14 x 160**	71 A 6	7,1	5,6	5,3	4,25	35	38
	0,990	1 546	2	909	**R**	**4EL**	**003 A**	**14 x 160**	71 A 6	9,5	7,5	7,1	5,6	47	50
	1,16	1 324	1,18	779	**R**	**4EL**	**001 A**	**14 x 160**	71 A 6	7,1	5,6	5,3	4,25	34	37
	1,16	1 324	1,7	779	**R**	**4EL**	**002 A**	**14 x 160**	71 A 6	7,1	5,6	5,3	4,25	35	38
	1,15	1 336	2,36	786	**R**	**4EL**	**003 A**	**14 x 160**	71 A 6	9,5	7,5	7,1	5,6	47	50
	1,45	1 058	1,5	622	**R**	**4EL**	**001 A**	**14 x 160**	71 A 6	7,1	5,6	5,3	4,25	34	37
	1,45	1 058	2,12	622	**R**	**4EL**	**002 A**	**14 x 160**	71 A 6	7,1	5,6	5,3	4,25	35	38
	1,65	928	1,7	546	**R**	**4EL**	**001 A**	**14 x 160**	71 A 6	7,1	5,6	5,3	4,25	34	37
	1,65	928	2	546	**R**	**4EL**	**002 A**	**14 x 160**	71 A 6	7,1	5,6	5,3	4,25	35	38
	2,02	757	2,12	445	**R**	**4EL**	**001 A**	**14 x 160**	71 A 6	7,1	5,6	5,3	4,25	34	37
	2,53	604	2,5	356	**R**	**4EL**	**001 A**	**14 x 160**	71 A 6	7,1	5,6	5,3	4,25	34	37
	3,05	501	3	295	**R**	**4EL**	**001 A**	**14 x 160**	71 A 6	7,1	5,6	5,3	4,25	34	37
	4,10	381	3,75	219	**R**	**3EL**	**001 A**	**14 x 160**	71 A 6	8	6,3	6	4,75	30	33
	4,91	318	4,25	183	**R**	**3EL**	**001 A**	**14 x 160**	71 A 6	8	6,3	6	4,75	30	33
	5,25	291	4,75	171	**R**	**4EL**	**001 A**	**14 x 160**	71 A 6	7,1	5,6	5,3	4,25	34	37
	5,69	275	5	158	**R**	**3EL**	**001 A**	**14 x 160**	71 A 6	8	6,3	6	4,75	30	33
	6,15	254	5,3	146	**R**	**3EL**	**001 A**	**14 x 160**	71 A 6	8	6,3	6	4,75	30	33
0,25	**0,291**	7 305	1,25	3 094	**R**	**4EL**	**012 A**	**14 x 160**	71 B 6	16	11,8	11,8	9	100	102
	0,308	6 897	1,5	2 921	**R**	**4EL**	**015 A**	**14 x 160**	71 B 6	16	11,8	11,8	9	104	106
	0,291	7 305	1,7	3 094	**R**	**4EL**	**018 A**	**14 x 160**	71 B 6	18	16	14	11,8	141	143
	0,375	5 663	0,95	2 399	**R**	**4EL**	**006 A**	**14 x 160**	71 B 6	10	8	7,5	6	59	61
	0,341	6 224	1,12	2 636	**R**	**4EL**	**009 A**	**14 x 160**	71 B 6	15	11,8	11,2	9	89	91
	0,341	6 224	1,6	2 636	**R**	**4EL**	**012 A**	**14 x 160**	71 B 6	16	11,8	11,8	9	100	102
	0,341	6 224	2	2 636	**R**	**4EL**	**015 A**	**14 x 160**	71 B 6	16	11,8	11,8	9	104	106
	0,420	5 065	1,5	2 145	**R**	**4EL**	**009 A**	**14 x 160**	71 B 6	15	11,8	11,2	9	89	91
	0,420	5 065	2,12	2 145	**R**	**4EL**	**012 A**	**14 x 160**	71 B 6	16	11,8	11,8	9	100	102
	0,475	4 473	1,06	2 947	**R**	**4EL**	**006 A**	**14 x 160**	71 A 4	8	6,3	6	4,75	58	60
	0,452	4 696	1,32	3 094	**R**	**4EL**	**009 A**	**14 x 160**	71 A 4	11,8	9,5	9	7,1	88	90
	0,473	4 488	1,5	1 901	**R**	**4EL**	**009 A**	**14 x 160**	71 B 6	15	11,8	11,2	9	89	91
	0,452	4 696	1,9	3 094	**R**	**4EL**	**012 A**	**14 x 160**	71 A 4	11,8	10	9	7,5	99	101
	0,479	4 434	2,36	2 921	**R**	**4EL**	**015 A**	**14 x 160**	71 A 4	11,8	10	9	7,5	103	105
	0,452	4 696	2,65	3 094	**R**	**4EL**	**018 A**	**14 x 160**	71 A 4	16	11,8	11,8	9	140	142
	0,584	3 640	1,06	2 399	**R**	**4EL**	**004 A**	**14 x 160**	71 A 4	8	6,3	6	4,75	51	53
	0,584	3 640	1,5	2 399	**R**	**4EL**	**006 A**	**14 x 160**	71 A 4	8	6,3	6	4,75	58	60
	0,531	4 001	1,6	2 636	**R**	**4EL**	**009 A**	**14 x 160**	71 A 4	11,8	9,5	9	7,1	88	90
	0,532	3 993	1,9	1 691	**R**	**4EL**	**009 A**	**14 x 160**	71 B 6	15	11,8	11,2	9	89	91
	0,531	4 001	2,36	2 636	**R**	**4EL**	**012 A**	**14 x 160**	71 A 4	11,8	10	9	7,5	99	101
	0,531	4 001	3,15	2 636	**R**	**4EL**	**015 A**	**14 x 160**	71 A 4	11,8	10	9	7,5	103	105
	0,660	3 220	1	1 364	**R**	**4EL**	**003 A**	**14 x 160**	71 B 6	9,5	7,5	7,1	5,6	48	50
	0,669	3 174	1,4	1 344	**R**	**4EL**	**004 A**	**14 x 160**	71 B 6	10	8	7,5	6	52	54
	0,669	3 174	2	1 344	**R**	**4EL**	**006 A**	**14 x 160**	71 B 6	10	8	7,5	6	59	61
	0,653	3 256	2,36	2 145	**R**	**4EL**	**009 A**	**14 x 160**	71 A 4	11,8	9,5	9	7,1	88	90
	0,653	3 256	3,35	2 145	**R**	**4EL**	**012 A**	**14 x 160**	71 A 4	11,8	10	9	7,5	99	101
	0,740	2 870	1,12	1 891	**R**	**4EL**	**003 A**	**14 x 160**	71 A 4	7,5	6	5,6	4,5	47	49
	0,699	3 038	1,25	2 001	**R**	**4EL**	**004 A**	**14 x 160**	71 A 4	8	6,3	6	4,75	51	53
	0,685	3 101	1,7	2 043	**R**	**4EL**	**006 A**	**14 x 160**	71 A 4	8	6,3	6	4,75	58	60
	0,736	2 885	2,12	1 901	**R**	**4EL**	**009 A**	**14 x 160**	71 A 4	11,8	9,5	9	7,1	88	90
	0,736	2 885	3	1 901	**R**	**4EL**	**012 A**	**14 x 160**	71 A 4	11,8	10	9	7,5	99	101
	0,802	2 648	1,18	1 122	**R**	**4EL**	**003 A**	**14 x 160**	71 B 6	9,5	7,5	7,1	5,6	48	50
	0,809	2 625	1,4	1 730	**R**	**4EL**	**004 A**	**14 x 160**	71 A 4	8	6,3	6	4,75	51	53
	0,802	2 648	1,7	1 122	**R**	**4EL**	**004 A**	**14 x 160**	71 B 6	10	8	7,5	6	52	54
	0,809	2 625	2	1 730	**R**	**4EL**	**006 A**	**14 x 160**	71 A 4	8	6,3	6	4,75	58	60
	0,802	2 648	2,36	1 122	**R**	**4EL**	**006 A**	**14 x 160**	71 B 6	10	8	7,5	6	59	61
	0,782	2 717	2,8	1 790	**R**	**4EL**	**009 A**	**14 x 160**	71 A 4	11,8	9,5	9	7,1	88	90
	0,863	2 461	0,9	1 043	**R**	**4EL**	**002 A**	**14 x 160**	71 B 6	7,1	5,6	5,3	4,25	36	38
	0,869	2 445	1,32	1 611	**R**	**4EL**	**003 A**	**14 x 160**	71 A 4	7,5	6	5,6	4,5	47	49
	0,869	2 445	1,8	1 611	**R**	**4EL**	**004 A**	**14 x 160**	71 A 4	8	6,3	6	4,75	51	53
	0,869	2 445	2,12	1 611	**R**	**4EL**	**006 A**	**14 x 160**	71 A 4	8	6,3	6	4,75	58	60
	0,828	2 567	2,8	1 691	**R**	**4EL**	**009 A**	**14 x 160**	71 A 4	11,8	9,5	9	7,1	88	90
	1,04	2 051	0,95	1 351	**R**	**4EL**	**002 A**	**14 x 160**	71 A 4	5,6	4,5	4,25	3,35	35	37
	1,03	2 070	1,5	1 364	**R**	**4EL**	**003 A**	**14 x 160**	71 A 4	7,5	6	5,6	4,5	47	49
	1,04	2 040	2,24	1 344	**R**	**4EL**	**004 A**	**14 x 160**	71 A 4	8	6,3	6	4,75	51	53
	1,04	2 040	3,15	1 344	**R**	**4EL**	**006 A**	**14 x 160**	71 A 4	8	6,3	6	4,75	58	60

Tabelle di selezione dei motoriduttori coassiali 3.1

P_1	n_2	M_2	fs	i	Ød x ØP					Pt_N [kW] t_{amb} = 20°C		t_{amb} = 40°C		kg HB	kg HBZ
kW	min^{-1}	N m													
0,25	**1,12**	1 896	1,18	1 249	**R**	**4EL**	**002 A**	**14 x 160**	71 A 4	5,6	4,5	4,25	3,35	35	37
	1,10	1 928	1,6	1 270	**R**	**4EL**	**003 A**	**14 x 160**	71 A 4	7,5	6	5,6	4,5	47	49
	1,10	1 928	2,12	1 270	**R**	**4EL**	**004 A**	**14 x 160**	71 A 4	8	6,3	6	4,75	51	53
	1,12	1 893	2,65	1 248	**R**	**4EL**	**006 A**	**14 x 160**	71 A 4	8	6,3	6	4,75	58	60
	1,16	1 825	4,75	1 202	**R**	**4EL**	**009 A**	**14 x 160**	71 A 4	11,8	9,5	9	7,1	88	90
	1,24	1 712	0,95	1 128	**R**	**4EL**	**001 A**	**14 x 160**	71 A 4	5,6	4,5	4,25	3,35	34	36
	1,24	1 712	1,12	1 128	**R**	**4EL**	**002 A**	**14 x 160**	71 A 4	5,6	4,5	4,25	3,35	35	37
	1,25	1 700	1,32	720	**R**	**4EL**	**002 A**	**14 x 160**	71 B 6	7,1	5,6	5,3	4,25	36	38
	1,25	1 703	1,9	1 122	**R**	**4EL**	**003 A**	**14 x 160**	71 A 4	7,5	6	5,6	4,5	47	49
	1,25	1 703	2,65	1 122	**R**	**4EL**	**004 A**	**14 x 160**	71 A 4	8	6,3	6	4,75	51	53
	1,25	1 703	3,75	1 122	**R**	**4EL**	**006 A**	**14 x 160**	71 A 4	8	6,3	6	4,75	58	60
	1,34	1 582	1	1 043	**R**	**4EL**	**001 A**	**14 x 160**	71 A 4	5,6	4,5	4,25	3,35	34	36
	1,34	1 582	1,4	1 043	**R**	**4EL**	**002 A**	**14 x 160**	71 A 4	5,6	4,5	4,25	3,35	35	37
	1,42	1 493	2,12	984	**R**	**4EL**	**003 A**	**14 x 160**	71 A 4	7,5	6	5,6	4,5	47	49
	1,44	1 471	3	970	**R**	**4EL**	**004 A**	**14 x 160**	71 A 4	8	6,3	6	4,75	51	53
	1,55	1 368	1,18	901	**R**	**4EL**	**001 A**	**14 x 160**	71 A 4	5,6	4,5	4,25	3,35	34	36
	1,55	1 368	1,6	901	**R**	**4EL**	**002 A**	**14 x 160**	71 A 4	5,6	4,5	4,25	3,35	35	37
	1,54	1 380	2,24	909	**R**	**4EL**	**003 A**	**14 x 160**	71 A 4	7,5	6	5,6	4,5	47	49
	1,53	1 390	3,15	916	**R**	**4EL**	**004 A**	**14 x 160**	71 A 4	8	6,3	6	4,75	51	53
	1,80	1 182	1,32	779	**R**	**4EL**	**001 A**	**14 x 160**	71 A 4	5,6	4,5	4,25	3,35	34	36
	1,80	1 182	1,9	779	**R**	**4EL**	**002 A**	**14 x 160**	71 A 4	5,6	4,5	4,25	3,35	35	37
	1,78	1 193	2,5	786	**R**	**4EL**	**003 A**	**14 x 160**	71 A 4	7,5	6	5,6	4,5	47	49
	1,67	1 272	3,55	838	**R**	**4EL**	**004 A**	**14 x 160**	71 A 4	8	6,3	6	4,75	51	53
	1,94	1 093	1,4	720	**R**	**4EL**	**001 A**	**14 x 160**	71 A 4	5,6	4,5	4,25	3,35	34	36
	1,94	1 093	2	720	**R**	**4EL**	**002 A**	**14 x 160**	71 A 4	5,6	4,5	4,25	3,35	35	37
	1,91	1 111	2,65	732	**R**	**4EL**	**003 A**	**14 x 160**	71 A 4	7,5	6	5,6	4,5	47	49
	1,91	1 111	4	732	**R**	**4EL**	**004 A**	**14 x 160**	71 A 4	8	6,3	6	4,75	51	53
	2,25	944	1,6	622	**R**	**4EL**	**001 A**	**14 x 160**	71 A 4	5,6	4,5	4,25	3,35	34	36
	2,25	944	2,24	622	**R**	**4EL**	**002 A**	**14 x 160**	71 A 4	5,6	4,5	4,25	3,35	35	37
	2,23	953	3,15	628	**R**	**4EL**	**003 A**	**14 x 160**	71 A 4	7,5	6	5,6	4,5	47	49
	2,56	829	1,8	546	**R**	**4EL**	**001 A**	**14 x 160**	71 A 4	5,6	4,5	4,25	3,35	34	36
	2,56	829	2,24	546	**R**	**4EL**	**002 A**	**14 x 160**	71 A 4	5,6	4,5	4,25	3,35	35	37
	2,47	859	3,35	566	**R**	**4EL**	**003 A**	**14 x 160**	71 A 4	7,5	6	5,6	4,5	47	49
	2,82	754	2	497	**R**	**4EL**	**001 A**	**14 x 160**	71 A 4	5,6	4,5	4,25	3,35	34	36
	2,82	754	2,8	497	**R**	**4EL**	**002 A**	**14 x 160**	71 A 4	5,6	4,5	4,25	3,35	35	37
	3,15	676	2,12	445	**R**	**4EL**	**001 A**	**14 x 160**	71 A 4	5,6	4,5	4,25	3,35	34	36
	3,15	676	3	445	**R**	**4EL**	**002 A**	**14 x 160**	71 A 4	5,6	4,5	4,25	3,35	35	37
	3,33	638	2,24	420	**R**	**4EL**	**001 A**	**14 x 160**	71 A 4	5,6	4,5	4,25	3,35	34	36
	3,33	638	3,15	420	**R**	**4EL**	**002 A**	**14 x 160**	71 A 4	5,6	4,5	4,25	3,35	35	37
	3,94	540	2,65	356	**R**	**4EL**	**001 A**	**14 x 160**	71 A 4	5,6	4,5	4,25	3,35	34	36
	4,10	530	2,65	219	**R**	**3EL**	**001 A**	**14 x 160**	71 B 6	8	6,3	6	4,75	31	33
	3,94	540	3,55	356	**R**	**4EL**	**002 A**	**14 x 160**	71 A 4	5,6	4,5	4,25	3,35	35	37
	4,58	464	3	306	**R**	**4EL**	**001 A**	**14 x 160**	71 A 4	5,6	4,5	4,25	3,35	34	36
	4,25	512	2,8	212	**R**	**3EL**	**001 A**	**14 x 160**	71 B 6	8	6,3	6	4,75	31	33
	4,75	447	3,15	295	**R**	**4EL**	**001 A**	**14 x 160**	71 A 4	5,6	4,5	4,25	3,35	34	36
	4,91	442	3,15	183	**R**	**3EL**	**001 A**	**14 x 160**	71 B 6	8	6,3	6	4,75	31	33
	5,61	378	3,55	249	**R**	**4EL**	**001 A**	**14 x 160**	71 A 4	5,6	4,5	4,25	3,35	34	36
	5,69	382	3,55	158	**R**	**3EL**	**001 A**	**14 x 160**	71 B 6	8	6,3	6	4,75	31	33
	6,38	341	4	219	**R**	**3EL**	**001 A**	**14 x 160**	71 A 4	6,3	5	4,75	3,75	30	32
	6,61	329	4	212	**R**	**3EL**	**001 A**	**14 x 160**	71 A 4	6,3	5	4,75	3,75	30	32
	6,77	314	4,25	207	**R**	**4EL**	**001 A**	**14 x 160**	71 A 4	5,6	4,5	4,25	3,35	34	36
	7,64	284	4,5	183	**R**	**3EL**	**001 A**	**14 x 160**	71 A 4	6,3	5	4,75	3,75	30	32
	8,17	260	5	171	**R**	**4EL**	**001 A**	**14 x 160**	71 A 4	5,6	4,5	4,25	3,35	34	36
	8,85	246	5	158	**R**	**3EL**	**001 A**	**14 x 160**	71 A 4	6,3	5	4,75	3,75	30	32
	9,57	227	5,6	146	**R**	**3EL**	**001 A**	**14 x 160**	71 A 4	6,3	5	4,75	3,75	30	32
	11,8	183	5,6	76,0	**R**	**3EL**	**001 A**	**14 x 160**	71 B 6	8	6,3	6	4,75	31	33
0,37	**0,308**	10 210	1,06	2 921	**R**	**4EL**	**015 A**	**19 x 200**	80 A 6	16	11,8	11,8	9	107	111
	0,291	10 810	1,18	3 094	**R**	**4EL**	**018 A**	**19 x 200**	80 A 6	18	16	14	11,8	144	148
	0,341	9 211	1,06	2 636	**R**	**4EL**	**012 A**	**19 x 200**	80 A 6	16	11,8	11,8	9	103	107
	0,341	9 211	1,32	2 636	**R**	**4EL**	**015 A**	**19 x 200**	80 A 6	16	11,8	11,8	9	107	111
	0,341	9 211	1,5	2 636	**R**	**4EL**	**018 A**	**19 x 200**	80 A 6	18	16	14	11,8	144	148
	0,379	8 306	1,8	2 377	**R**	**4EL**	**021 A**	**19 x 200**	80 A 6	18	16	14	11,8	147	151
	0,420	7 496	1	2 145	**R**	**4EL**	**009 A**	**19 x 200**	80 A 6	15	11,8	11,2	9	92	96
	0,420	7 496	1,4	2 145	**R**	**4EL**	**012 A**	**19 x 200**	80 A 6	16	11,8	11,8	9	103	107
	0,420	7 496	1,7	2 145	**R**	**4EL**	**015 A**	**19 x 200**	80 A 6	16	11,8	11,8	9	107	111
	0,420	7 496	2	2 145	**R**	**4EL**	**018 A**	**19 x 200**	80 A 6	18	16	14	11,8	144	148
	0,452	6 950	0,9	3 094	**R**	**4EL**	**009 A**	**14 x 160**	71 B 4	11,8	9,5	9	7,1	88	91
	0,452	6 950	1,32	3 094	**R**	**4EL**	**012 A**	**14 x 160**	71 B 4	11,8	10	9	7,5	99	102
	0,452	6 950	1,8	3 094	**R**	**4EL**	**018 A**	**14 x 160**	71 B 4	16	11,8	11,8	9	140	143
	0,520	6 044	0,9	1 730	**R**	**4EL**	**006 A**	**19 x 200**	80 A 6	10	8	7,5	6	62	66
	0,503	6 255	1,18	1 790	**R**	**4EL**	**009 A**	**19 x 200**	80 A 6	15	11,8	11,2	9	92	96
	0,492	6 386	1,7	1 827	**R**	**4EL**	**012 A**	**19 x 200**	80 A 6	16	11,8	11,8	9	103	107
	0,479	6 562	1,6	2 921	**R**	**4EL**	**015 A**	**14 x 160**	71 B 4	11,8	10	9	7,5	103	106
	0,492	6 386	2	1 827	**R**	**4EL**	**015 A**	**19 x 200**	80 A 6	16	11,8	11,8	9	107	111
	0,584	5 388	1	2 399	**R**	**4EL**	**006 A**	**14 x 160**	71 B 4	8	6,3	6	4,75	58	61
	0,531	5 921	1,12	2 636	**R**	**4EL**	**009 A**	**14 x 160**	71 B 4	11,8	9,5	9	7,1	88	91
	0,532	5 910	1,32	1 691	**R**	**4EL**	**009 A**	**19 x 200**	80 A 6	15	11,8	11,2	9	92	96
	0,531	5 921	1,6	2 636	**R**	**4EL**	**012 A**	**14 x 160**	71 B 4	11,8	10	9	7,5	99	102
	0,532	5 910	1,8	1 691	**R**	**4EL**	**012 A**	**19 x 200**	80 A 6	16	11,8	11,8	9	103	107
	0,531	5 921	2,12	2 636	**R**	**4EL**	**015 A**	**14 x 160**	71 B 4	11,8	10	9	7,5	103	106
	0,531	5 921	2,24	2 636	**R**	**4EL**	**018 A**	**14 x 160**	71 B 4	16	11,8	11,8	9	140	143
	0,589	5 340	2,8	2 377	**R**	**4EL**	**021 A**	**14 x 160**	71 B 4	16	11,8	11,8	9	143	146
	0,669	4 697	0,95	1 344	**R**	**4EL**	**004 A**	**19 x 200**	80 A 6	10	8	7,5	6	55	59
	0,685	4 590	1,18	2 043	**R**	**4EL**	**006 A**	**14 x 160**	71 B 4	8	6,3	6	4,75	58	61
	0,653	4 819	1,6	2 145	**R**	**4EL**	**009 A**	**14 x 160**	71 B 4	11,8	9,5	9	7,1	88	91
	0,625	5 034	1,8	1 441	**R**	**4EL**	**009 A**	**19 x 200**	80 A 6	15	11,8	11,2	9	92	96
	0,653	4 819	2,24	2 145	**R**	**4EL**	**012 A**	**14 x 160**	71 B 4	11,8	10	9	7,5	99	102
	0,653	4 819	2,65	2 145	**R**	**4EL**	**015 A**	**14 x 160**	71 B 4	11,8	10	9	7,5	103	106
	0,653	4 819	3,15	2 145	**R**	**4EL**	**018 A**	**14 x 160**	71 B 4	16	11,8	11,8	9	140	143

P_1	n_2	M_2	fs	i	Ød x ØP				Pt_N [kW] t_{amb} = 20°C		t_{amb} = 40°C		kg	
kW	min^{-1}	N m											HB	HBZ
0,37	**0,709**	4 438	0,95	1 270	**R**	**4EL**	**004 A**	**19 x 200**	80 A 6	10	8	7,5	6	55	59
	0,736	4 270	1,5	1 901	**R**	**4EL**	**009 A**	**14 x 160**	71 B 4	11,8	9,5	9	7,1	88	91
	0,749	4 201	2,12	1 202	**R**	**4EL**	**009 A**	**19 x 200**	80 A 6	15	11,8	11,2	9	92	96
	0,736	4 270	2,12	1 901	**R**	**4EL**	**012 A**	**14 x 160**	71 B 4	11,8	10	9	7,5	99	102
	0,809	3 886	0,95	1 730	**R**	**4EL**	**004 A**	**14 x 160**	71 B 4	8	6,3	6	4,75	51	54
	0,802	3 920	1,12	1 122	**R**	**4EL**	**004 A**	**19 x 200**	80 A 6	10	8	7,5	6	55	59
	0,809	3 886	1,4	1 730	**R**	**4EL**	**006 A**	**14 x 160**	71 B 4	8	6,3	6	4,75	58	61
	0,802	3 920	1,6	1 122	**R**	**4EL**	**006 A**	**19 x 200**	80 A 6	10	8	7,5	6	62	66
	0,782	4 021	1,9	1 790	**R**	**4EL**	**009 A**	**14 x 160**	71 B 4	11,8	9,5	9	7,1	88	91
	0,792	3 969	2,24	1 136	**R**	**4EL**	**009 A**	**19 x 200**	80 A 6	15	11,8	11,2	9	92	96
	0,766	4 105	2,65	1 827	**R**	**4EL**	**012 A**	**14 x 160**	71 B 4	11,8	10	9	7,5	99	102
	0,766	4 105	3	1 827	**R**	**4EL**	**015 A**	**14 x 160**	71 B 4	11,8	10	9	7,5	103	106
	0,915	3 437	0,9	984	**R**	**4EL**	**003 A**	**19 x 200**	80 A 6	9,5	7,5	7,1	5,6	51	55
	0,869	3 619	1,25	1 611	**R**	**4EL**	**004 A**	**14 x 160**	71 B 4	8	6,3	6	4,75	51	54
	0,869	3 619	1,5	1 611	**R**	**4EL**	**006 A**	**14 x 160**	71 B 4	8	6,3	6	4,75	58	61
	0,928	3 388	1,9	970	**R**	**4EL**	**006 A**	**19 x 200**	80 A 6	10	8	7,5	6	62	66
	0,828	3 799	1,9	1 691	**R**	**4EL**	**009 A**	**14 x 160**	71 B 4	11,8	9,5	9	7,1	88	91
	0,828	3 799	2,65	1 691	**R**	**4EL**	**012 A**	**14 x 160**	71 B 4	11,8	10	9	7,5	99	102
	0,828	3 799	3,75	1 691	**R**	**4EL**	**015 A**	**14 x 160**	71 B 4	11,8	10	9	7,5	103	106
	1,03	3 063	1	1 364	**R**	**4EL**	**003 A**	**14 x 160**	71 B 4	7,5	6	5,6	4,5	47	50
	1,04	3 020	1,5	1 344	**R**	**4EL**	**004 A**	**14 x 160**	71 B 4	8	6,3	6	4,75	51	54
	1,04	3 020	2,12	1 344	**R**	**4EL**	**006 A**	**14 x 160**	71 B 4	8	6,3	6	4,75	58	61
	0,972	3 236	2,8	1 441	**R**	**4EL**	**009 A**	**14 x 160**	71 B 4	11,8	9,5	9	7,1	88	91
	1,10	2 853	1,12	1 270	**R**	**4EL**	**003 A**	**14 x 160**	71 B 4	7,5	6	5,6	4,5	47	50
	1,10	2 853	1,5	1 270	**R**	**4EL**	**004 A**	**14 x 160**	71 B 4	8	6,3	6	4,75	51	54
	1,12	2 802	1,8	1 248	**R**	**4EL**	**006 A**	**14 x 160**	71 B 4	8	6,3	6	4,75	58	61
	1,07	2 928	2,12	838	**R**	**4EL**	**006 A**	**19 x 200**	80 A 6	10	8	7,5	6	62	66
	1,16	2 701	3,15	1 202	**R**	**4EL**	**009 A**	**14 x 160**	71 B 4	11,8	9,5	9	7,1	88	91
	1,25	2 520	1,25	1 122	**R**	**4EL**	**003 A**	**14 x 160**	71 B 4	7,5	6	5,6	4,5	47	50
	1,25	2 520	1,8	1 122	**R**	**4EL**	**004 A**	**14 x 160**	71 B 4	8	6,3	6	4,75	51	54
	1,25	2 520	2,5	1 122	**R**	**4EL**	**006 A**	**14 x 160**	71 B 4	8	6,3	6	4,75	58	61
	1,23	2 552	3,55	1 136	**R**	**4EL**	**009 A**	**14 x 160**	71 B 4	11,8	9,5	9	7,1	88	91
	1,34	2 342	0,95	1 043	**R**	**4EL**	**002 A**	**14 x 160**	71 B 4	5,6	4,5	4,25	3,35	35	38
	1,42	2 209	1,4	984	**R**	**4EL**	**003 A**	**14 x 160**	71 B 4	7,5	6	5,6	4,5	47	50
	1,44	2 178	2,12	970	**R**	**4EL**	**004 A**	**14 x 160**	71 B 4	8	6,3	6	4,75	51	54
	1,44	2 178	2,8	970	**R**	**4EL**	**006 A**	**14 x 160**	71 B 4	8	6,3	6	4,75	58	61
	1,55	2 024	1,12	901	**R**	**4EL**	**002 A**	**14 x 160**	71 B 4	5,6	4,5	4,25	3,35	35	38
	1,54	2 042	1,5	909	**R**	**4EL**	**003 A**	**14 x 160**	71 B 4	7,5	6	5,6	4,5	47	50
	1,53	2 058	2,24	916	**R**	**4EL**	**004 A**	**14 x 160**	71 B 4	8	6,3	6	4,75	51	54
	1,53	2 058	3	916	**R**	**4EL**	**006 A**	**14 x 160**	71 B 4	8	6,3	6	4,75	58	61
	1,80	1 749	0,9	779	**R**	**4EL**	**001 A**	**14 x 160**	71 B 4	5,6	4,5	4,25	3,35	34	37
	1,80	1 749	1,25	779	**R**	**4EL**	**002 A**	**14 x 160**	71 B 4	5,6	4,5	4,25	3,35	35	38
	1,78	1 765	1,7	786	**R**	**4EL**	**003 A**	**14 x 160**	71 B 4	7,5	6	5,6	4,5	47	50
	1,67	1 882	2,36	838	**R**	**4EL**	**004 A**	**14 x 160**	71 B 4	8	6,3	6	4,75	51	54
	1,67	1 882	3,15	838	**R**	**4EL**	**006 A**	**14 x 160**	71 B 4	8	6,3	6	4,75	58	61
	1,94	1 617	1	720	**R**	**4EL**	**001 A**	**14 x 160**	71 B 4	5,6	4,5	4,25	3,35	34	37
	1,94	1 617	1,32	720	**R**	**4EL**	**002 A**	**14 x 160**	71 B 4	5,6	4,5	4,25	3,35	35	38
	1,91	1 644	1,8	732	**R**	**4EL**	**003 A**	**14 x 160**	71 B 4	7,5	6	5,6	4,5	47	50
	1,91	1 644	2,65	732	**R**	**4EL**	**004 A**	**14 x 160**	71 B 4	8	6,3	6	4,75	51	54
	1,91	1 644	3,55	732	**R**	**4EL**	**006 A**	**14 x 160**	71 B 4	8	6,3	6	4,75	58	61
	2,25	1 398	1,12	622	**R**	**4EL**	**001 A**	**14 x 160**	71 B 4	5,6	4,5	4,25	3,35	34	37
	2,25	1 398	1,5	622	**R**	**4EL**	**002 A**	**14 x 160**	71 B 4	5,6	4,5	4,25	3,35	35	38
	2,23	1 410	2,12	628	**R**	**4EL**	**003 A**	**14 x 160**	71 B 4	7,5	6	5,6	4,5	47	50
	2,29	1 372	3,15	611	**R**	**4EL**	**004 A**	**14 x 160**	71 B 4	8	6,3	6	4,75	51	54
	2,56	1 227	1,25	546	**R**	**4EL**	**001 A**	**14 x 160**	71 B 4	5,6	4,5	4,25	3,35	34	37
	2,56	1 227	1,5	546	**R**	**4EL**	**002 A**	**14 x 160**	71 B 4	5,6	4,5	4,25	3,35	35	38
	2,53	1 243	1,7	356	**R**	**4EL**	**002 A**	**19 x 200**	80 A 6	7,1	5,6	5,3	4,25	39	43
	2,47	1 272	2,24	566	**R**	**4EL**	**003 A**	**14 x 160**	71 B 4	7,5	6	5,6	4,5	47	50
	2,47	1 272	3,35	566	**R**	**4EL**	**004 A**	**14 x 160**	71 B 4	8	6,3	6	4,75	51	54
	2,82	1 117	1,32	497	**R**	**4EL**	**001 A**	**14 x 160**	71 B 4	5,6	4,5	4,25	3,35	34	37
	2,82	1 117	1,9	497	**R**	**4EL**	**002 A**	**14 x 160**	71 B 4	5,6	4,5	4,25	3,35	35	38
	2,71	1 160	2,5	517	**R**	**4EL**	**003 A**	**14 x 160**	71 B 4	7,5	6	5,6	4,5	47	50
	2,71	1 160	3,55	517	**R**	**4EL**	**004 A**	**14 x 160**	71 B 4	8	6,3	6	4,75	51	54
	3,15	1 000	1,5	445	**R**	**4EL**	**001 A**	**14 x 160**	71 B 4	5,6	4,5	4,25	3,35	34	37
	3,15	1 000	2	445	**R**	**4EL**	**002 A**	**14 x 160**	71 B 4	5,6	4,5	4,25	3,35	35	38
	3,09	1 016	2,8	452	**R**	**4EL**	**003 A**	**14 x 160**	71 B 4	7,5	6	5,6	4,5	47	50
	3,33	944	1,5	420	**R**	**4EL**	**001 A**	**14 x 160**	71 B 4	5,6	4,5	4,25	3,35	34	37
	3,61	871	1,7	249	**R**	**4EL**	**001 A**	**19 x 200**	80 A 6	7,1	5,6	5,3	4,25	38	42
	3,33	944	2,12	420	**R**	**4EL**	**002 A**	**14 x 160**	71 B 4	5,6	4,5	4,25	3,35	35	38
	3,32	947	3	422	**R**	**4EL**	**003 A**	**14 x 160**	71 B 4	7,5	6	5,6	4,5	47	50
	3,94	799	1,8	356	**R**	**4EL**	**001 A**	**14 x 160**	71 B 4	5,6	4,5	4,25	3,35	34	37
	4,10	784	1,8	219	**R**	**3EL**	**001 A**	**19 x 200**	80 A 6	8	6,3	6	4,75	34	38
	3,94	799	2,5	356	**R**	**4EL**	**002 A**	**14 x 160**	71 B 4	5,6	4,5	4,25	3,35	35	38
	3,93	801	3,35	357	**R**	**4EL**	**003 A**	**14 x 160**	71 B 4	7,5	6	5,6	4,5	47	50
	4,58	687	2	306	**R**	**4EL**	**001 A**	**14 x 160**	71 B 4	5,6	4,5	4,25	3,35	34	37
	4,25	757	1,8	212	**R**	**3EL**	**001 A**	**19 x 200**	80 A 6	8	6,3	6	4,75	34	38
	4,58	687	2,8	306	**R**	**4EL**	**002 A**	**14 x 160**	71 B 4	5,6	4,5	4,25	3,35	35	38
	4,75	662	2,12	295	**R**	**4EL**	**001 A**	**14 x 160**	71 B 4	5,6	4,5	4,25	3,35	34	37
	4,91	654	2,12	183	**R**	**3EL**	**001 A**	**19 x 200**	80 A 6	8	6,3	6	4,75	34	38
	4,75	662	2,8	295	**R**	**4EL**	**002 A**	**14 x 160**	71 B 4	5,6	4,5	4,25	3,35	35	38
	5,61	560	2,36	249	**R**	**4EL**	**001 A**	**14 x 160**	71 B 4	5,6	4,5	4,25	3,35	34	37
	5,69	565	2,36	158	**R**	**3EL**	**001 A**	**19 x 200**	80 A 6	8	6,3	6	4,75	34	38
	5,61	560	3,35	249	**R**	**4EL**	**002 A**	**14 x 160**	71 B 4	5,6	4,5	4,25	3,35	35	38
	6,38	504	2,65	219	**R**	**3EL**	**001 A**	**14 x 160**	71 B 4	6,3	5	4,75	3,75	30	33
	6,38	504	3,55	219	**R**	**3EL**	**002 A**	**14 x 160**	71 B 4	6,3	5	4,75	3,75	31	34
	6,61	487	2,65	212	**R**	**3EL**	**001 A**	**14 x 160**	71 B 4	6,3	5	4,75	3,75	30	33
	6,77	464	2,8	207	**R**	**4EL**	**001 A**	**14 x 160**	71 B 4	5,6	4,5	4,25	3,35	34	37
	6,97	461	3,15	201	**R**	**3EL**	**002 A**	**14 x 160**	71 B 4	6,3	5	4,75	3,75	31	34
	7,64	421	3	183	**R**	**3EL**	**001 A**	**14 x 160**	71 B 4	6,3	5	4,75	3,75	30	33
	8,17	385	3,35	171	**R**	**4EL**	**001 A**	**14 x 160**	71 B 4	5,6	4,5	4,25	3,35	34	37
	8,85	364	3,55	158	**R**	**3EL**	**001 A**	**14 x 160**	71 B 4	6,3	5	4,75	3,75	30	33
	9,57	336	3,75	146	**R**	**3EL**	**001 A**	**14 x 160**	71 B 4	6,3	5	4,75	3,75	30	33
	11,1	290	4,25	126	**R**	**3EL**	**001 A**	**14 x 160**	71 B 4	6,3	5	4,75	3,75	30	33

P_1	n_2	M_2	fs	i	ØP ØD					Pt_N [kW] t_{amb} = 20°C		t_{amb} = 40°C		kg	
kW	min^{-1}	N m			ØD x ØP									HB	HBZ
0,37	**13,1**	246	5	107	**R**	**3EL**	**001 A**	**14 x 160**	71 B 4	6,3	5	4,75	3,75	30	33
	13,9	232	5,3	101	**R**	**3EL**	**001 A**	**14 x 160**	71 B 4	6,3	5	4,75	3,75	30	33
	15,0	214	5,6	59,9	**R**	**3EL**	**001 A**	**19 x 200**	80 A 6	8	6,3	6	4,75	34	38
	17,0	196	4	53,1	**R**	**2EL**	**001 A**	**19 x 200**	80 A 6	10,6	8,5	8	6,3	30	34
0,55	**0,341**	13 690	0,9	2 636	**R**	**4EL**	**015 A**	**19 x 200**	80 B 6	16	11,8	11,8	9	108	112
	0,341	13 690	1	2 636	**R**	**4EL**	**018 A**	**19 x 200**	80 B 6	18	16	14	11,8	145	149
	0,379	12 350	1,18	2 377	**R**	**4EL**	**021 A**	**19 x 200**	80 B 6	18	16	14	11,8	148	152
	0,385	12 140	2,24	2 338	**R**	**4EL**	**030 A**	**19 x 200**	80 B 6	21,2	17	16	13,2	186	190
	0,420	11 140	0,95	2 145	**R**	**4EL**	**012 A**	**19 x 200**	80 B 6	16	11,8	11,8	9	104	108
	0,420	11 140	1,12	2 145	**R**	**4EL**	**015 A**	**19 x 200**	80 B 6	16	11,8	11,8	9	108	112
	0,420	11 140	1,32	2 145	**R**	**4EL**	**018 A**	**19 x 200**	80 B 6	18	16	14	11,8	145	149
	0,420	11 140	1,6	2 145	**R**	**4EL**	**021 A**	**19 x 200**	80 B 6	18	16	14	11,8	148	152
	0,473	9 874	0,95	1 901	**R**	**4EL**	**012 A**	**19 x 200**	80 B 6	16	11,8	11,8	9	104	108
	0,479	9 754	1,06	2 921	**R**	**4EL**	**015 A**	**14 x 160**	71 C 4	11,8	10	9	7,5	104	107
	0,479	9 754	1,06	2 921	**R**	**4EL**	**015 A**	**19 x 200**	80 A 4	11,8	10	9	7,5	106	110
	0,452	10 330	1,18	3 094	**R**	**4EL**	**018 A**	**14 x 160**	71 C 4	16	11,8	11,8	9	141	144
	0,452	10 330	1,18	3 094	**R**	**4EL**	**018 A**	**19 x 200**	80 A 4	16	11,8	11,8	9	143	147
	0,473	9 882	2,8	1 902	**R**	**4EL**	**030 A**	**19 x 200**	80 B 6	21,2	17	16	13,2	186	190
	0,492	9 492	1,12	1 827	**R**	**4EL**	**012 A**	**19 x 200**	80 B 6	16	11,8	11,8	9	104	108
	0,492	9 492	1,32	1 827	**R**	**4EL**	**015 A**	**19 x 200**	80 B 6	16	11,8	11,8	9	108	112
	0,503	9 298	1,6	1 790	**R**	**4EL**	**018 A**	**19 x 200**	80 B 6	18	16	14	11,8	145	149
	0,492	9 492	1,9	1 827	**R**	**4EL**	**021 A**	**19 x 200**	80 B 6	18	16	14	11,8	148	152
	0,538	8 687	4,5	1 673	**R**	**4EL**	**042 A**	**19 x 200**	80 B 6	26,5	21,2	20	16	244	248
	0,531	8 802	1,06	2 636	**R**	**4EL**	**012 A**	**14 x 160**	71 C 4	11,8	10	9	7,5	100	103
	0,531	8 802	1,06	2 636	**R**	**4EL**	**012 A**	**19 x 200**	80 A 4	11,8	10	9	7,5	102	106
	0,531	8 802	1,4	2 636	**R**	**4EL**	**015 A**	**14 x 160**	71 C 4	11,8	10	9	7,5	104	107
	0,531	8 802	1,4	2 636	**R**	**4EL**	**015 A**	**19 x 200**	80 A 4	11,8	10	9	7,5	106	110
	0,532	8 784	1,7	1 691	**R**	**4EL**	**015 A**	**19 x 200**	80 B 6	16	11,8	11,8	9	108	112
	0,531	8 802	1,5	2 636	**R**	**4EL**	**018 A**	**14 x 160**	71 C 4	16	11,8	11,8	9	141	144
	0,531	8 802	1,5	2 636	**R**	**4EL**	**018 A**	**19 x 200**	80 A 4	16	11,8	11,8	9	143	147
	0,590	7 921	1,9	1 525	**R**	**4EL**	**018 A**	**19 x 200**	80 B 6	18	16	14	11,8	145	149
	0,589	7 937	1,9	2 377	**R**	**4EL**	**021 A**	**19 x 200**	80 A 4	16	11,8	11,8	9	146	150
	0,599	7 806	3,15	2 338	**R**	**4EL**	**030 A**	**19 x 200**	80 A 4	17	14	13,2	10,6	184	188
	0,669	6 983	0,9	1 344	**R**	**4EL**	**006 A**	**19 x 200**	80 B 6	10	8	7,5	6	63	67
	0,653	7 163	1,06	2 145	**R**	**4EL**	**009 A**	**14 x 160**	71 C 4	11,8	9,5	9	7,1	89	92
	0,653	7 163	1,06	2 145	**R**	**4EL**	**009 A**	**19 x 200**	80 A 4	11,8	9,5	9	7,1	91	95
	0,653	7 163	1,5	2 145	**R**	**4EL**	**012 A**	**14 x 160**	71 C 4	11,8	10	9	7,5	100	103
	0,653	7 163	1,5	2 145	**R**	**4EL**	**012 A**	**19 x 200**	80 A 4	11,8	10	9	7,5	102	106
	0,653	7 163	1,7	2 145	**R**	**4EL**	**015 A**	**14 x 160**	71 C 4	11,8	10	9	7,5	104	107
	0,653	7 163	1,7	2 145	**R**	**4EL**	**015 A**	**19 x 200**	80 A 4	11,8	10	9	7,5	106	110
	0,625	7 484	2	1 441	**R**	**4EL**	**015 A**	**19 x 200**	80 B 6	16	11,8	11,8	9	108	112
	0,653	7 163	2,12	2 145	**R**	**4EL**	**018 A**	**19 x 200**	80 A 4	16	11,8	11,8	9	143	147
	0,653	7 163	2,5	2 145	**R**	**4EL**	**021 A**	**19 x 200**	80 A 4	16	11,8	11,8	9	146	150
	0,736	6 348	1	1 901	**R**	**4EL**	**009 A**	**14 x 160**	71 C 4	11,8	9,5	9	7,1	89	92
	0,736	6 348	1	1 901	**R**	**4EL**	**009 A**	**19 x 200**	80 A 4	11,8	9,5	9	7,1	91	95
	0,749	6 245	1,4	1 202	**R**	**4EL**	**009 A**	**19 x 200**	80 B 6	15	11,8	11,2	9	93	97
	0,736	6 348	1,4	1 901	**R**	**4EL**	**012 A**	**14 x 160**	71 C 4	11,8	10	9	7,5	100	103
	0,736	6 348	1,4	1 901	**R**	**4EL**	**012 A**	**19 x 200**	80 A 4	11,8	10	9	7,5	102	106
	0,715	6 539	1,6	1 259	**R**	**4EL**	**012 A**	**19 x 200**	80 B 6	16	11,8	11,8	9	104	108
	0,710	6 581	1,9	1 267	**R**	**4EL**	**015 A**	**19 x 200**	80 B 6	16	11,8	11,8	9	108	112
	0,736	6 353	4,5	1 902	**R**	**4EL**	**030 A**	**19 x 200**	80 A 4	17	14	13,2	10,6	184	188
	0,809	5 776	0,9	1 730	**R**	**4EL**	**006 A**	**14 x 160**	71 C 4	8	6,3	6	4,75	59	62
	0,809	5 776	0,9	1 730	**R**	**4EL**	**006 A**	**19 x 200**	80 A 4	8	6,3	6	4,75	61	65
	0,802	5 827	1,06	1 122	**R**	**4EL**	**006 A**	**19 x 200**	80 B 6	10	8	7,5	6	63	67
	0,782	5 977	1,25	1 790	**R**	**4EL**	**009 A**	**14 x 160**	71 C 4	11,8	9,5	9	7,1	89	92
	0,782	5 977	1,25	1 790	**R**	**4EL**	**009 A**	**19 x 200**	80 A 4	11,8	9,5	9	7,1	91	95
	0,792	5 900	1,5	1 136	**R**	**4EL**	**009 A**	**19 x 200**	80 B 6	15	11,8	11,2	9	93	97
	0,766	6 102	1,7	1 827	**R**	**4EL**	**012 A**	**14 x 160**	71 C 4	11,8	10	9	7,5	100	103
	0,766	6 102	1,7	1 827	**R**	**4EL**	**012 A**	**19 x 200**	80 A 4	11,8	10	9	7,5	102	106
	0,768	6 090	2	1 172	**R**	**4EL**	**012 A**	**19 x 200**	80 B 6	16	11,8	11,8	9	104	108
	0,766	6 102	2	1 827	**R**	**4EL**	**015 A**	**19 x 200**	80 A 4	11,8	10	9	7,5	106	110
	0,782	5 977	2,5	1 790	**R**	**4EL**	**018 A**	**19 x 200**	80 A 4	16	11,8	11,8	9	143	147
	0,766	6 102	3	1 827	**R**	**4EL**	**021 A**	**19 x 200**	80 A 4	16	11,8	11,8	9	146	150
	0,928	5 036	0,9	970	**R**	**4EL**	**004 A**	**19 x 200**	80 B 6	10	8	7,5	6	56	60
	0,869	5 379	1	1 611	**R**	**4EL**	**006 A**	**14 x 160**	71 C 4	8	6,3	6	4,75	59	62
	0,869	5 379	1	1 611	**R**	**4EL**	**006 A**	**19 x 200**	80 A 4	8	6,3	6	4,75	61	65
	0,928	5 036	1,25	970	**R**	**4EL**	**006 A**	**19 x 200**	80 B 6	10	8	7,5	6	63	67
	0,828	5 647	1,25	1 691	**R**	**4EL**	**009 A**	**14 x 160**	71 C 4	11,8	9,5	9	7,1	89	92
	0,828	5 647	1,25	1 691	**R**	**4EL**	**009 A**	**19 x 200**	80 A 4	11,8	9,5	9	7,1	91	95
	0,901	5 188	1,7	999	**R**	**4EL**	**009 A**	**19 x 200**	80 B 6	15	11,8	11,2	9	93	97
	0,828	5 647	1,8	1 691	**R**	**4EL**	**012 A**	**14 x 160**	71 C 4	11,8	10	9	7,5	100	103
	0,828	5 647	1,8	1 691	**R**	**4EL**	**012 A**	**19 x 200**	80 A 4	11,8	10	9	7,5	102	106
	0,901	5 188	2,36	999	**R**	**4EL**	**012 A**	**19 x 200**	80 B 6	16	11,8	11,8	9	104	108
	0,828	5 647	2,5	1 691	**R**	**4EL**	**015 A**	**19 x 200**	80 A 4	11,8	10	9	7,5	106	110
	0,918	5 092	3	1 525	**R**	**4EL**	**018 A**	**19 x 200**	80 A 4	16	11,8	11,8	9	143	147
	1,04	4 489	1	1 344	**R**	**4EL**	**004 A**	**14 x 160**	71 C 4	8	6,3	6	4,75	52	55
	1,04	4 489	1	1 344	**R**	**4EL**	**004 A**	**19 x 200**	80 A 4	8	6,3	6	4,75	54	58
	1,04	4 489	1,4	1 344	**R**	**4EL**	**006 A**	**14 x 160**	71 C 4	8	6,3	6	4,75	59	62
	1,04	4 489	1,4	1 344	**R**	**4EL**	**006 A**	**19 x 200**	80 A 4	8	6,3	6	4,75	61	65
	0,972	4 811	1,9	1 441	**R**	**4EL**	**009 A**	**19 x 200**	80 A 4	11,8	9,5	9	7,1	91	95
	0,972	4 811	2,36	1 441	**R**	**4EL**	**012 A**	**19 x 200**	80 A 4	11,8	10	9	7,5	102	106
	0,972	4 811	3,15	1 441	**R**	**4EL**	**015 A**	**19 x 200**	80 A 4	11,8	10	9	7,5	106	110
	1,10	4 241	1	1 270	**R**	**4EL**	**004 A**	**14 x 160**	71 C 4	8	6,3	6	4,75	52	55
	1,10	4 241	1	1 270	**R**	**4EL**	**004 A**	**19 x 200**	80 A 4	8	6,3	6	4,75	54	58
	1,12	4 166	1,18	1 248	**R**	**4EL**	**006 A**	**14 x 160**	71 C 4	8	6,3	6	4,75	59	62
	1,12	4 166	1,18	1 248	**R**	**4EL**	**006 A**	**19 x 200**	80 A 4	8	6,3	6	4,75	61	65
	1,07	4 352	1,4	838	**R**	**4EL**	**006 A**	**19 x 200**	80 B 6	10	8	7,5	6	63	67
	1,16	4 015	2,12	1 202	**R**	**4EL**	**009 A**	**19 x 200**	80 A 4	11,8	9,5	9	7,1	91	95
	1,11	4 204	2,36	1 259	**R**	**4EL**	**012 A**	**19 x 200**	80 A 4	11,8	10	9	7,5	102	106
	1,11	4 230	2,8	1 267	**R**	**4EL**	**015 A**	**19 x 200**	80 A 4	11,8	10	9	7,5	106	110
	1,25	3 746	1,18	1 122	**R**	**4EL**	**004 A**	**14 x 160**	71 C 4	8	6,3	6	4,75	52	55
	1,25	3 746	1,18	1 122	**R**	**4EL**	**004 A**	**19 x 200**	80 A 4	8	6,3	6	4,75	54	58
	1,25	3 746	1,7	1 122	**R**	**4EL**	**006 A**	**14 x 160**	71 C 4	8	6,3	6	4,75	59	62
	1,25	3 746	1,7	1 122	**R**	**4EL**	**006 A**	**19 x 200**	80 A 4	8	6,3	6	4,75	61	65
	1,23	3 793	2,36	1 136	**R**	**4EL**	**009 A**	**19 x 200**	80 A 4	11,8	9,5	9	7,1	91	95
	1,19	3 915	3	1 172	**R**	**4EL**	**012 A**	**19 x 200**	80 A 4	11,8	10	9	7,5	102	106
	1,42	3 284	0,95	984	**R**	**4EL**	**003 A**	**14 x 160**	71 C 4	7,5	6	5,6	4,5	48	51
	1,42	3 284	0,95	984	**R**	**4EL**	**003 A**	**19 x 200**	80 A 4	7,5	6	5,6	4,5	50	54
	1,44	3 237	1,4	970	**R**	**4EL**	**004 A**	**14 x 160**	71 C 4	8	6,3	6	4,75	52	55
	1,44	3 237	1,4	970	**R**	**4EL**	**004 A**	**19 x 200**	80 A 4	8	6,3	6	4,75	54	58
	1,44	3 237	1,9	970	**R**	**4EL**	**006 A**	**19 x 200**	80 A 4	8	6,3	6	4,75	61	65
	1,40	3 335	2,5	999	**R**	**4EL**	**009 A**	**19 x 200**	80 A 4	11,8	9,5	9	7,1	91	95
	1,40	3 335	3,55	999	**R**	**4EL**	**012 A**	**19 x 200**	80 A 4	11,8	10	9	7,5	102	106

Tabelle di selezione dei motoriduttori coassiali 3.1

P_1	n_2	M_2	fs	i				Ød x ØP		Pt_N [kW] t_{amb} = 20°C		t_{amb} = 40°C		kg	
kW	min^{-1}	N m												HB	HBZ
0,55	**1,54**	3 036	1	909	**R**	**4EL**	**003 A**	**14 x 160**	71 C 4	7,5	6	5,6	4,5	48	51
	1,54	3 036	1	909	**R**	**4EL**	**003 A**	**19 x 200**	80 A 4	7,5	6	5,6	4,5	50	54
	1,53	3 059	1,5	916	**R**	**4EL**	**004 A**	**14 x 160**	71 C 4	8	6,3	6	4,75	52	55
	1,53	3 059	1,5	916	**R**	**4EL**	**004 A**	**19 x 200**	80 A 4	8	6,3	6	4,75	54	58
	1,53	3 059	2	916	**R**	**4EL**	**006 A**	**19 x 200**	80 A 4	8	6,3	6	4,75	61	65
	1,51	3 087	3	924	**R**	**4EL**	**009 A**	**19 x 200**	80 A 4	11,8	9,5	9	7,1	91	95
	1,78	2 624	1,18	786	**R**	**4EL**	**003 A**	**14 x 160**	71 C 4	7,5	6	5,6	4,5	48	51
	1,78	2 624	1,18	786	**R**	**4EL**	**003 A**	**19 x 200**	80 A 4	7,5	6	5,6	4,5	50	54
	1,67	2 798	1,6	838	**R**	**4EL**	**004 A**	**14 x 160**	71 C 4	8	6,3	6	4,75	52	55
	1,67	2 798	1,6	838	**R**	**4EL**	**004 A**	**19 x 200**	80 A 4	8	6,3	6	4,75	54	58
	1,67	2 798	2,12	838	**R**	**4EL**	**006 A**	**19 x 200**	80 A 4	8	6,3	6	4,75	61	65
	1,78	2 630	3,35	788	**R**	**4EL**	**009 A**	**19 x 200**	80 A 4	11,8	9,5	9	7,1	91	95
	1,94	2 404	0,9	720	**R**	**4EL**	**002 A**	**14 x 160**	71 C 4	5,6	4,5	4,25	3,35	36	39
	1,94	2 404	0,9	720	**R**	**4EL**	**002 A**	**19 x 200**	80 A 4	5,6	4,5	4,25	3,35	38	42
	1,91	2 444	1,25	732	**R**	**4EL**	**003 A**	**14 x 160**	71 C 4	7,5	6	5,6	4,5	48	51
	1,91	2 444	1,25	732	**R**	**4EL**	**003 A**	**19 x 200**	80 A 4	7,5	6	5,6	4,5	50	54
	1,91	2 444	1,8	732	**R**	**4EL**	**004 A**	**14 x 160**	71 C 4	8	6,3	6	4,75	52	55
	1,91	2 444	1,8	732	**R**	**4EL**	**004 A**	**19 x 200**	80 A 4	8	6,3	6	4,75	54	58
	1,91	2 444	2,5	732	**R**	**4EL**	**006 A**	**19 x 200**	80 A 4	8	6,3	6	4,75	61	65
	1,94	2 405	3,35	720	**R**	**4EL**	**009 A**	**19 x 200**	80 A 4	11,8	9,5	9	7,1	91	95
	2,25	2 077	1,06	622	**R**	**4EL**	**002 A**	**14 x 160**	71 C 4	5,6	4,5	4,25	3,35	36	39
	2,25	2 077	1,06	622	**R**	**4EL**	**002 A**	**19 x 200**	80 A 4	5,6	4,5	4,25	3,35	38	42
	2,23	2 096	1,4	628	**R**	**4EL**	**003 A**	**14 x 160**	71 C 4	7,5	6	5,6	4,5	48	51
	2,23	2 096	1,4	628	**R**	**4EL**	**003 A**	**19 x 200**	80 A 4	7,5	6	5,6	4,5	50	54
	2,29	2 039	2,12	611	**R**	**4EL**	**004 A**	**19 x 200**	80 A 4	8	6,3	6	4,75	54	58
	2,29	2 039	2,8	611	**R**	**4EL**	**006 A**	**19 x 200**	80 A 4	8	6,3	6	4,75	61	65
	2,56	1 823	1	546	**R**	**4EL**	**002 A**	**14 x 160**	71 C 4	5,6	4,5	4,25	3,35	36	39
	2,56	1 823	1	546	**R**	**4EL**	**002 A**	**19 x 200**	80 A 4	5,6	4,5	4,25	3,35	38	42
	2,53	1 847	1,12	356	**R**	**4EL**	**002 A**	**19 x 200**	80 B 6	7,1	5,6	5,3	4,25	40	44
	2,47	1 891	1,5	566	**R**	**4EL**	**003 A**	**14 x 160**	71 C 4	7,5	6	5,6	4,5	48	51
	2,47	1 891	1,5	566	**R**	**4EL**	**003 A**	**19 x 200**	80 A 4	7,5	6	5,6	4,5	50	54
	2,47	1 891	2,24	566	**R**	**4EL**	**004 A**	**19 x 200**	80 A 4	8	6,3	6	4,75	54	58
	2,47	1 891	3	566	**R**	**4EL**	**006 A**	**19 x 200**	80 A 4	8	6,3	6	4,75	61	65
	2,82	1 660	0,9	497	**R**	**4EL**	**001 A**	**14 x 160**	71 C 4	5,6	4,5	4,25	3,35	35	38
	2,82	1 660	0,9	497	**R**	**4EL**	**001 A**	**19 x 200**	80 A 4	5,6	4,5	4,25	3,35	37	41
	2,82	1 660	1,25	497	**R**	**4EL**	**002 A**	**14 x 160**	71 C 4	5,6	4,5	4,25	3,35	36	39
	2,82	1 660	1,25	497	**R**	**4EL**	**002 A**	**19 x 200**	80 A 4	5,6	4,5	4,25	3,35	38	42
	2,71	1 725	1,7	517	**R**	**4EL**	**003 A**	**14 x 160**	71 C 4	7,5	6	5,6	4,5	48	51
	2,71	1 725	1,7	517	**R**	**4EL**	**003 A**	**19 x 200**	80 A 4	7,5	6	5,6	4,5	50	54
	2,71	1 725	2,36	517	**R**	**4EL**	**004 A**	**19 x 200**	80 A 4	8	6,3	6	4,75	54	58
	2,71	1 725	3,35	517	**R**	**4EL**	**006 A**	**19 x 200**	80 A 4	8	6,3	6	4,75	61	65
	3,15	1 486	1	445	**R**	**4EL**	**001 A**	**14 x 160**	71 C 4	5,6	4,5	4,25	3,35	35	38
	3,15	1 486	1	445	**R**	**4EL**	**001 A**	**19 x 200**	80 A 4	5,6	4,5	4,25	3,35	37	41
	3,15	1 486	1,4	445	**R**	**4EL**	**002 A**	**14 x 160**	71 C 4	5,6	4,5	4,25	3,35	36	39
	3,15	1 486	1,4	445	**R**	**4EL**	**002 A**	**19 x 200**	80 A 4	5,6	4,5	4,25	3,35	38	42
	3,09	1 511	1,8	452	**R**	**4EL**	**003 A**	**14 x 160**	71 C 4	7,5	6	5,6	4,5	48	51
	3,09	1 511	1,8	452	**R**	**4EL**	**003 A**	**19 x 200**	80 A 4	7,5	6	5,6	4,5	50	54
	3,09	1 511	2,65	452	**R**	**4EL**	**004 A**	**19 x 200**	80 A 4	8	6,3	6	4,75	54	58
	3,09	1 511	3,75	452	**R**	**4EL**	**006 A**	**19 x 200**	80 A 4	8	6,3	6	4,75	61	65
	3,33	1 404	1,06	420	**R**	**4EL**	**001 A**	**14 x 160**	71 C 4	5,6	4,5	4,25	3,35	35	38
	3,33	1 404	1,06	420	**R**	**4EL**	**001 A**	**19 x 200**	80 A 4	5,6	4,5	4,25	3,35	37	41
	3,33	1 404	1,4	420	**R**	**4EL**	**002 A**	**14 x 160**	71 C 4	5,6	4,5	4,25	3,35	36	39
	3,33	1 404	1,4	420	**R**	**4EL**	**002 A**	**19 x 200**	80 A 4	5,6	4,5	4,25	3,35	38	42
	3,32	1 408	2	422	**R**	**4EL**	**003 A**	**19 x 200**	80 A 4	7,5	6	5,6	4,5	50	54
	3,32	1 408	2,8	422	**R**	**4EL**	**004 A**	**19 x 200**	80 A 4	8	6,3	6	4,75	54	58
	3,94	1 187	1,18	356	**R**	**4EL**	**001 A**	**14 x 160**	71 C 4	5,6	4,5	4,25	3,35	35	38
	3,94	1 187	1,18	356	**R**	**4EL**	**001 A**	**19 x 200**	80 A 4	5,6	4,5	4,25	3,35	37	41
	4,10	1 166	1,18	219	**R**	**3EL**	**001 A**	**19 x 200**	80 B 6	8	6,3	6	4,75	35	39
	3,94	1 187	1,7	356	**R**	**4EL**	**002 A**	**14 x 160**	71 C 4	5,6	4,5	4,25	3,35	36	39
	3,94	1 187	1,7	356	**R**	**4EL**	**002 A**	**19 x 200**	80 A 4	5,6	4,5	4,25	3,35	38	42
	4,10	1 166	1,5	219	**R**	**3EL**	**002 A**	**19 x 200**	80 B 6	8	6,3	6	4,75	36	40
	3,93	1 191	2,24	357	**R**	**4EL**	**003 A**	**19 x 200**	80 A 4	7,5	6	5,6	4,5	50	54
	4,06	1 176	2,24	221	**R**	**3EL**	**003 A**	**19 x 200**	80 B 6	10,6	8,5	8	6,3	48	52
	3,93	1 191	3,35	357	**R**	**4EL**	**004 A**	**19 x 200**	80 A 4	8	6,3	6	4,75	54	58
	4,58	1 022	1,32	306	**R**	**4EL**	**001 A**	**14 x 160**	71 C 4	5,6	4,5	4,25	3,35	35	38
	4,58	1 022	1,32	306	**R**	**4EL**	**001 A**	**19 x 200**	80 A 4	5,6	4,5	4,25	3,35	37	41
	4,25	1 125	1,25	212	**R**	**3EL**	**001 A**	**19 x 200**	80 B 6	8	6,3	6	4,75	35	39
	4,58	1 022	1,9	306	**R**	**4EL**	**002 A**	**19 x 200**	80 A 4	5,6	4,5	4,25	3,35	38	42
	4,48	1 066	1,5	201	**R**	**3EL**	**002 A**	**19 x 200**	80 B 6	8	6,3	6	4,75	36	40
	4,41	1 059	2,5	317	**R**	**4EL**	**003 A**	**19 x 200**	80 A 4	7,5	6	5,6	4,5	50	54
	4,51	1 061	2	200	**R**	**3EL**	**003 A**	**19 x 200**	80 B 6	10,6	8,5	8	6,3	48	52
	4,41	1 059	3,55	317	**R**	**4EL**	**004 A**	**19 x 200**	80 A 4	8	6,3	6	4,75	54	58
	4,75	984	1,4	295	**R**	**4EL**	**001 A**	**14 x 160**	71 C 4	5,6	4,5	4,25	3,35	35	38
	4,75	984	1,4	295	**R**	**4EL**	**001 A**	**19 x 200**	80 A 4	5,6	4,5	4,25	3,35	37	41
	4,91	973	1,4	183	**R**	**3EL**	**001 A**	**19 x 200**	80 B 6	8	6,3	6	4,75	35	39
	4,75	984	1,9	295	**R**	**4EL**	**002 A**	**19 x 200**	80 A 4	5,6	4,5	4,25	3,35	38	42
	4,91	973	1,8	183	**R**	**3EL**	**002 A**	**19 x 200**	80 B 6	8	6,3	6	4,75	36	40
	4,73	987	2,65	296	**R**	**4EL**	**003 A**	**19 x 200**	80 A 4	7,5	6	5,6	4,5	50	54
	4,73	987	3,75	296	**R**	**4EL**	**004 A**	**19 x 200**	80 A 4	8	6,3	6	4,75	54	58
	5,61	833	1,6	249	**R**	**4EL**	**001 A**	**14 x 160**	71 C 4	5,6	4,5	4,25	3,35	35	38
	5,61	833	1,6	249	**R**	**4EL**	**001 A**	**19 x 200**	80 A 4	5,6	4,5	4,25	3,35	37	41
	5,69	841	1,6	158	**R**	**3EL**	**001 A**	**19 x 200**	80 B 6	8	6,3	6	4,75	35	39
	5,61	833	2,24	249	**R**	**4EL**	**002 A**	**19 x 200**	80 A 4	5,6	4,5	4,25	3,35	38	42
	5,69	841	2,12	158	**R**	**3EL**	**002 A**	**19 x 200**	80 B 6	8	6,3	6	4,75	36	40
	5,60	835	3	250	**R**	**4EL**	**003 A**	**19 x 200**	80 A 4	7,5	6	5,6	4,5	50	54
	6,38	749	1,8	219	**R**	**3EL**	**001 A**	**14 x 160**	71 C 4	6,3	5	4,75	3,75	31	34
	6,38	749	1,8	219	**R**	**3EL**	**001 A**	**19 x 200**	80 A 4	6,3	5	4,75	3,75	33	37
	6,38	749	2,36	219	**R**	**3EL**	**002 A**	**19 x 200**	80 A 4	6,3	5	4,75	3,75	34	38
	6,32	756	3,35	221	**R**	**3EL**	**003 A**	**19 x 200**	80 A 4	8,5	6,7	6,3	5	46	50
	6,61	723	1,8	212	**R**	**3EL**	**001 A**	**14 x 160**	71 C 4	6,3	5	4,75	3,75	31	34
	6,61	723	1,8	212	**R**	**3EL**	**001 A**	**19 x 200**	80 A 4	6,3	5	4,75	3,75	33	37
	6,77	690	1,9	207	**R**	**4EL**	**001 A**	**19 x 200**	80 A 4	5,6	4,5	4,25	3,35	37	41
	6,97	685	2,24	201	**R**	**3EL**	**002 A**	**19 x 200**	80 A 4	6,3	5	4,75	3,75	34	38
	6,77	690	2,65	207	**R**	**4EL**	**002 A**	**19 x 200**	80 A 4	5,6	4,5	4,25	3,35	38	42
	7,01	682	3	200	**R**	**3EL**	**003 A**	**19 x 200**	80 A 4	8,5	6,7	6,3	5	46	50
	6,75	692	3,55	207	**R**	**4EL**	**003 A**	**19 x 200**	80 A 4	7,5	6	5,6	4,5	50	54
	7,64	625	2	183	**R**	**3EL**	**001 A**	**19 x 200**	80 A 4	6,3	5	4,75	3,75	33	37
	8,17	572	2,24	171	**R**	**4EL**	**001 A**	**19 x 200**	80 A 4	5,6	4,5	4,25	3,35	37	41
	8,41	568	2,24	107	**R**	**3EL**	**001 A**	**19 x 200**	80 B 6	8	6,3	6	4,75	35	39
	7,64	625	2,8	183	**R**	**3EL**	**002 A**	**19 x 200**	80 A 4	6,3	5	4,75	3,75	34	38
	8,17	572	3,15	171	**R**	**4EL**	**002 A**	**19 x 200**	80 A 4	5,6	4,5	4,25	3,35	38	42

P_1	n_2	M_2	fs	i	Ød x ØP					Pt_N [kW] t_{amb} = 20°C		t_{amb} = 40°C		kg	
kW	min^{-1}	N m												HB	HBZ
0,55	**8,85**	540	2,36	158	**R**	**3EL**	**001 A**	**19 x 200**	80 A 4	6,3	5	4,75	3,75	33	37
	8,85	540	3,15	158	**R**	**3EL**	**002 A**	**19 x 200**	80 A 4	6,3	5	4,75	3,75	34	38
	9,57	500	2,5	146	**R**	**3EL**	**001 A**	**19 x 200**	80 A 4	6,3	5	4,75	3,75	33	37
	9,57	500	3,55	146	**R**	**3EL**	**002 A**	**19 x 200**	80 A 4	6,3	5	4,75	3,75	34	38
	11,1	432	2,8	126	**R**	**3EL**	**001 A**	**19 x 200**	80 A 4	6,3	5	4,75	3,75	33	37
	13,1	365	3,35	107	**R**	**3EL**	**001 A**	**19 x 200**	80 A 4	6,3	5	4,75	3,75	33	37
	13,9	345	3,55	101	**R**	**3EL**	**001 A**	**19 x 200**	80 A 4	6,3	5	4,75	3,75	33	37
	15,8	303	4	88,7	**R**	**3EL**	**001 A**	**19 x 200**	80 A 4	6,3	5	4,75	3,75	33	37
	18,4	259	4	76,0	**R**	**3EL**	**001 A**	**19 x 200**	80 A 4	6,3	5	4,75	3,75	33	37
	17,0	291	2,65	53,1	**R**	**2EL**	**001 A**	**19 x 200**	80 B 6	10,6	8,5	8	6,3	31	35
	18,1	264	4,5	49,7	**R**	**3EL**	**001 A**	**19 x 200**	80 B 6	8	6,3	6	4,75	35	39
	19,8	242	5	70,8	**R**	**3EL**	**001 A**	**19 x 200**	80 A 4	6,3	5	4,75	3,75	33	37
	19,9	248	4,25	45,2	**R**	**2EL**	**001 A**	**19 x 200**	80 B 6	10,6	8,5	8	6,3	31	35
	22,2	215	4,75	63,0	**R**	**3EL**	**001 A**	**19 x 200**	80 A 4	6,3	5	4,75	3,75	33	37
	23,9	207	5	37,7	**R**	**2EL**	**001 A**	**19 x 200**	80 B 6	10,6	8,5	8	6,3	31	35
	23,4	205	5,6	59,9	**R**	**3EL**	**001 A**	**19 x 200**	80 A 4	6,3	5	4,75	3,75	33	37
	25,3	196	4,75	35,6	**R**	**2EL**	**001 A**	**19 x 200**	80 B 6	10,6	8,5	8	6,3	31	35
	26,4	187	4	53,1	**R**	**2EL**	**001 A**	**19 x 200**	80 A 4	8,5	6,7	6,3	5	29	33
	27,6	179	5,6	32,6	**R**	**2EL**	**001 A**	**19 x 200**	80 B 6	10,6	8,5	8	6,3	31	35
0,75	**0,379**	16 840	0,9	2 377	**R**	**4EL**	**021 A**	**24 x 200**	90 S 6	18	16	14	11,8	152	156
	0,385	16 560	1,6	2 338	**R**	**4EL**	**030 A**	**24 x 200**	90 S 6	21,2	17	16	13,2	190	194
	0,420	15 190	1	2 145	**R**	**4EL**	**018 A**	**24 x 200**	90 S 6	18	16	14	11,8	149	153
	0,420	15 190	1,18	2 145	**R**	**4EL**	**021 A**	**24 x 200**	90 S 6	18	16	14	11,8	152	156
	0,452	14 090	0,9	3 094	**R**	**4EL**	**018 A**	**14 x 160**	71 D 4	16	11,8	11,8	9	142	145
	0,452	14 090	0,9	3 094	**R**	**4EL**	**018 A**	**19 x 200**	80 B 4	16	11,8	11,8	9	145	149
	0,473	13 480	2,12	1 902	**R**	**4EL**	**030 A**	**24 x 200**	90 S 6	21,2	17	16	13,2	190	194
	0,492	12 940	0,95	1 827	**R**	**4EL**	**015 A**	**24 x 200**	90 S 6	16	11,8	11,8	9	112	116
	0,503	12 680	1,18	1 790	**R**	**4EL**	**018 A**	**24 x 200**	90 S 6	18	16	14	11,8	149	153
	0,492	12 940	1,4	1 827	**R**	**4EL**	**021 A**	**24 x 200**	90 S 6	18	16	14	11,8	152	156
	0,532	11 980	0,9	1 691	**R**	**4EL**	**012 A**	**24 x 200**	90 S 6	16	11,8	11,8	9	108	112
	0,531	12 000	1,06	2 636	**R**	**4EL**	**015 A**	**14 x 160**	71 D 4	11,8	10	9	7,5	105	108
	0,531	12 000	1,06	2 636	**R**	**4EL**	**015 A**	**19 x 200**	80 B 4	11,8	10	9	7,5	108	112
	0,532	11 980	1,25	1 691	**R**	**4EL**	**015 A**	**24 x 200**	90 S 6	16	11,8	11,8	9	112	116
	0,531	12 000	1,06	2 636	**R**	**4EL**	**018 A**	**14 x 160**	71 D 4	16	11,8	11,8	9	142	145
	0,531	12 000	1,06	2 636	**R**	**4EL**	**018 A**	**19 x 200**	80 B 4	16	11,8	11,8	9	145	149
	0,590	10 800	1,4	1 525	**R**	**4EL**	**018 A**	**24 x 200**	90 S 6	18	16	14	11,8	149	153
	0,589	10 820	1,4	2 377	**R**	**4EL**	**021 A**	**14 x 160**	71 D 4	16	11,8	11,8	9	145	148
	0,589	10 820	1,4	2 377	**R**	**4EL**	**021 A**	**19 x 200**	80 B 4	16	11,8	11,8	9	148	152
	0,590	10 800	1,7	1 525	**R**	**4EL**	**021 A**	**24 x 200**	90 S 6	18	16	14	11,8	152	156
	0,555	11 480	2,5	1 621	**R**	**4EL**	**030 A**	**24 x 200**	90 S 6	21,2	17	16	13,2	190	194
	0,625	10 210	0,9	1 441	**R**	**4EL**	**009 A**	**24 x 200**	90 S 6	15	11,8	11,2	9	97	101
	0,653	9 767	1,06	2 145	**R**	**4EL**	**012 A**	**14 x 160**	71 D 4	11,8	10	9	7,5	101	104
	0,653	9 767	1,06	2 145	**R**	**4EL**	**012 A**	**19 x 200**	80 B 4	11,8	10	9	7,5	104	108
	0,653	9 767	1,25	2 145	**R**	**4EL**	**015 A**	**14 x 160**	71 D 4	11,8	10	9	7,5	105	108
	0,653	9 767	1,25	2 145	**R**	**4EL**	**015 A**	**19 x 200**	80 B 4	11,8	10	9	7,5	108	112
	0,625	10 210	1,5	1 441	**R**	**4EL**	**015 A**	**24 x 200**	90 S 6	16	11,8	11,8	9	112	116
	0,653	9 767	1,5	2 145	**R**	**4EL**	**018 A**	**14 x 160**	71 D 4	16	11,8	11,8	9	142	145
	0,653	9 767	1,5	2 145	**R**	**4EL**	**018 A**	**19 x 200**	80 B 4	16	11,8	11,8	9	145	149
	0,653	9 767	1,8	2 145	**R**	**4EL**	**021 A**	**14 x 160**	71 D 4	16	11,8	11,8	9	145	148
	0,653	9 767	1,8	2 145	**R**	**4EL**	**021 A**	**19 x 200**	80 B 4	16	11,8	11,8	9	148	152
	0,599	10 650	2,36	2 338	**R**	**4EL**	**030 A**	**19 x 200**	80 B 4	17	14	13,2	10,6	186	190
	0,749	8 516	1,06	1 202	**R**	**4EL**	**009 A**	**24 x 200**	90 S 6	15	11,8	11,2	9	97	101
	0,736	8 656	1	1 901	**R**	**4EL**	**012 A**	**14 x 160**	71 D 4	11,8	10	9	7,5	101	104
	0,736	8 656	1	1 901	**R**	**4EL**	**012 A**	**19 x 200**	80 B 4	11,8	10	9	7,5	104	108
	0,715	8 917	1,18	1 259	**R**	**4EL**	**012 A**	**24 x 200**	90 S 6	16	11,8	11,8	9	108	112
	0,710	8 974	1,4	1 267	**R**	**4EL**	**015 A**	**24 x 200**	90 S 6	16	11,8	11,8	9	112	116
	0,710	8 974	1,7	1 267	**R**	**4EL**	**018 A**	**24 x 200**	90 S 6	18	16	14	11,8	149	153
	0,710	8 974	2	1 267	**R**	**4EL**	**021 A**	**24 x 200**	90 S 6	18	16	14	11,8	152	156
	0,736	8 663	3,15	1 902	**R**	**4EL**	**030 A**	**19 x 200**	80 B 4	17	14	13,2	10,6	186	190
	0,782	8 150	0,9	1 790	**R**	**4EL**	**009 A**	**14 x 160**	71 D 4	11,8	9,5	9	7,1	90	93
	0,782	8 150	0,9	1 790	**R**	**4EL**	**009 A**	**19 x 200**	80 B 4	11,8	9,5	9	7,1	93	97
	0,792	8 046	1,12	1 136	**R**	**4EL**	**009 A**	**24 x 200**	90 S 6	15	11,8	11,2	9	97	101
	0,766	8 321	1,25	1 827	**R**	**4EL**	**012 A**	**14 x 160**	71 D 4	11,8	10	9	7,5	101	104
	0,766	8 321	1,25	1 827	**R**	**4EL**	**012 A**	**19 x 200**	80 B 4	11,8	10	9	7,5	104	108
	0,768	8 305	1,5	1 172	**R**	**4EL**	**012 A**	**24 x 200**	90 S 6	16	11,8	11,8	9	108	112
	0,766	8 321	1,5	1 827	**R**	**4EL**	**015 A**	**14 x 160**	71 D 4	11,8	10	9	7,5	105	108
	0,766	8 321	1,5	1 827	**R**	**4EL**	**015 A**	**19 x 200**	80 B 4	11,8	10	9	7,5	108	112
	0,768	8 305	1,8	1 172	**R**	**4EL**	**015 A**	**24 x 200**	90 S 6	16	11,8	11,8	9	112	116
	0,782	8 150	1,8	1 790	**R**	**4EL**	**018 A**	**14 x 160**	71 D 4	16	11,8	11,8	9	142	145
	0,782	8 150	1,8	1 790	**R**	**4EL**	**018 A**	**19 x 200**	80 B 4	16	11,8	11,8	9	145	149
	0,766	8 321	2,12	1 827	**R**	**4EL**	**021 A**	**19 x 200**	80 B 4	16	11,8	11,8	9	148	152
	0,837	7 616	5	1 673	**R**	**4EL**	**042 A**	**19 x 200**	80 B 4	21,2	17	16	13,2	244	248
	0,928	6 867	0,9	970	**R**	**4EL**	**006 A**	**24 x 200**	90 S 6	10	8	7,5	6	67	71
	0,828	7 701	0,9	1 691	**R**	**4EL**	**009 A**	**14 x 160**	71 D 4	11,8	9,5	9	7,1	90	93
	0,828	7 701	0,9	1 691	**R**	**4EL**	**009 A**	**19 x 200**	80 B 4	11,8	9,5	9	7,1	93	97
	0,901	7 075	1,25	999	**R**	**4EL**	**009 A**	**24 x 200**	90 S 6	15	11,8	11,2	9	97	101
	0,828	7 701	1,32	1 691	**R**	**4EL**	**012 A**	**14 x 160**	71 D 4	11,8	10	9	7,5	101	104
	0,828	7 701	1,32	1 691	**R**	**4EL**	**012 A**	**19 x 200**	80 B 4	11,8	10	9	7,5	104	108
	0,901	7 075	1,8	999	**R**	**4EL**	**012 A**	**24 x 200**	90 S 6	16	11,8	11,8	9	108	112
	0,828	7 701	1,8	1 691	**R**	**4EL**	**015 A**	**14 x 160**	71 D 4	11,8	10	9	7,5	105	108
	0,828	7 701	1,8	1 691	**R**	**4EL**	**015 A**	**19 x 200**	80 B 4	11,8	10	9	7,5	108	112
	0,918	6 944	2,12	1 525	**R**	**4EL**	**018 A**	**19 x 200**	80 B 4	16	11,8	11,8	9	145	149
	0,918	6 944	2,65	1 525	**R**	**4EL**	**021 A**	**19 x 200**	80 B 4	16	11,8	11,8	9	148	152
	0,864	7 380	3,75	1 621	**R**	**4EL**	**030 A**	**19 x 200**	80 B 4	17	14	13,2	10,6	186	190
	1,04	6 121	1	1 344	**R**	**4EL**	**006 A**	**14 x 160**	71 D 4	8	6,3	6	4,75	60	63
	1,04	6 121	1	1 344	**R**	**4EL**	**006 A**	**19 x 200**	80 B 4	8	6,3	6	4,75	63	67
	0,972	6 560	1,4	1 441	**R**	**4EL**	**009 A**	**14 x 160**	71 D 4	11,8	9,5	9	7,1	90	93
	0,972	6 560	1,4	1 441	**R**	**4EL**	**009 A**	**19 x 200**	80 B 4	11,8	9,5	9	7,1	93	97
	0,972	6 560	1,7	1 441	**R**	**4EL**	**012 A**	**14 x 160**	71 D 4	11,8	10	9	7,5	101	104
	0,972	6 560	1,7	1 441	**R**	**4EL**	**012 A**	**19 x 200**	80 B 4	11,8	10	9	7,5	104	108
	0,972	6 560	2,24	1 441	**R**	**4EL**	**015 A**	**19 x 200**	80 B 4	11,8	10	9	7,5	108	112
	0,972	6 560	2,5	1 441	**R**	**4EL**	**018 A**	**19 x 200**	80 B 4	16	11,8	11,8	9	145	149
	1,06	6 001	3	1 318	**R**	**4EL**	**021 A**	**19 x 200**	80 B 4	16	11,8	11,8	9	148	152

P_1	n_2	M_2	fs	i	Ød x ØP				Pt_N [kW] t_{amb} = 20°C		t_{amb} = 40°C		kg	
kW	min^{-1}	N m											HB	HBZ
0,75	**1,12**	5 680	0,9	1 248	**R**	**4EL**	**006 A**	**14 x 160**	71 D 4	8	6,3	6	4,75	60	63
	1,12	5 680	0,9	1 248	**R**	**4EL**	**006 A**	**19 x 200**	80 B 4	8	6,3	6	4,75	63	67
	1,07	5 935	1,06	838	**R**	**4EL**	**006 A**	**24 x 200**	90 S 6	10	8	7,5	6	67	71
	1,16	5 474	1,6	1 202	**R**	**4EL**	**009 A**	**14 x 160**	71 D 4	11,8	9,5	9	7,1	90	93
	1,16	5 474	1,6	1 202	**R**	**4EL**	**009 A**	**19 x 200**	80 B 4	11,8	9,5	9	7,1	93	97
	1,11	5 732	1,7	1 259	**R**	**4EL**	**012 A**	**14 x 160**	71 D 4	11,8	10	9	7,5	101	104
	1,11	5 732	1,7	1 259	**R**	**4EL**	**012 A**	**19 x 200**	80 B 4	11,8	10	9	7,5	104	108
	1,14	5 578	2,24	788	**R**	**4EL**	**012 A**	**24 x 200**	90 S 6	16	11,8	11,8	9	108	112
	1,11	5 769	2,12	1 267	**R**	**4EL**	**015 A**	**19 x 200**	80 B 4	11,8	10	9	7,5	108	112
	1,11	5 769	2,5	1 267	**R**	**4EL**	**018 A**	**19 x 200**	80 B 4	16	11,8	11,8	9	145	149
	1,11	5 769	3	1 267	**R**	**4EL**	**021 A**	**19 x 200**	80 B 4	16	11,8	11,8	9	148	152
	1,25	5 108	0,9	1 122	**R**	**4EL**	**004 A**	**14 x 160**	71 D 4	8	6,3	6	4,75	53	56
	1,25	5 108	0,9	1 122	**R**	**4EL**	**004 A**	**19 x 200**	80 B 4	8	6,3	6	4,75	56	60
	1,25	5 108	1,25	1 122	**R**	**4EL**	**006 A**	**14 x 160**	71 D 4	8	6,3	6	4,75	60	63
	1,25	5 108	1,25	1 122	**R**	**4EL**	**006 A**	**19 x 200**	80 B 4	8	6,3	6	4,75	63	67
	1,23	5 172	1,7	1 136	**R**	**4EL**	**009 A**	**14 x 160**	71 D 4	11,8	9,5	9	7,1	90	93
	1,23	5 172	1,7	1 136	**R**	**4EL**	**009 A**	**19 x 200**	80 B 4	11,8	9,5	9	7,1	93	97
	1,19	5 339	2,24	1 172	**R**	**4EL**	**012 A**	**19 x 200**	80 B 4	11,8	10	9	7,5	104	108
	1,19	5 339	2,8	1 172	**R**	**4EL**	**015 A**	**19 x 200**	80 B 4	11,8	10	9	7,5	108	112
	1,44	4 414	1	970	**R**	**4EL**	**004 A**	**14 x 160**	71 D 4	8	6,3	6	4,75	53	56
	1,44	4 414	1	970	**R**	**4EL**	**004 A**	**19 x 200**	80 B 4	8	6,3	6	4,75	56	60
	1,44	4 414	1,4	970	**R**	**4EL**	**006 A**	**14 x 160**	71 D 4	8	6,3	6	4,75	60	63
	1,44	4 414	1,4	970	**R**	**4EL**	**006 A**	**19 x 200**	80 B 4	8	6,3	6	4,75	63	67
	1,40	4 548	1,9	999	**R**	**4EL**	**009 A**	**19 x 200**	80 B 4	11,8	9,5	9	7,1	93	97
	1,40	4 548	2,5	999	**R**	**4EL**	**012 A**	**19 x 200**	80 B 4	11,8	10	9	7,5	104	108
	1,40	4 548	3,35	999	**R**	**4EL**	**015 A**	**19 x 200**	80 B 4	11,8	10	9	7,5	108	112
	1,53	4 171	1,06	916	**R**	**4EL**	**004 A**	**14 x 160**	71 D 4	8	6,3	6	4,75	53	56
	1,53	4 171	1,06	916	**R**	**4EL**	**004 A**	**19 x 200**	80 B 4	8	6,3	6	4,75	56	60
	1,53	4 171	1,5	916	**R**	**4EL**	**006 A**	**14 x 160**	71 D 4	8	6,3	6	4,75	60	63
	1,53	4 171	1,5	916	**R**	**4EL**	**006 A**	**19 x 200**	80 B 4	8	6,3	6	4,75	63	67
	1,51	4 209	2,12	924	**R**	**4EL**	**009 A**	**19 x 200**	80 B 4	11,8	9,5	9	7,1	93	97
	1,51	4 209	3	924	**R**	**4EL**	**012 A**	**19 x 200**	80 B 4	11,8	10	9	7,5	104	108
	1,67	3 815	1,18	838	**R**	**4EL**	**004 A**	**14 x 160**	71 D 4	8	6,3	6	4,75	53	56
	1,67	3 815	1,18	838	**R**	**4EL**	**004 A**	**19 x 200**	80 B 4	8	6,3	6	4,75	56	60
	1,67	3 815	1,6	838	**R**	**4EL**	**006 A**	**14 x 160**	71 D 4	8	6,3	6	4,75	60	63
	1,67	3 815	1,6	838	**R**	**4EL**	**006 A**	**19 x 200**	80 B 4	8	6,3	6	4,75	63	67
	1,78	3 586	2,5	788	**R**	**4EL**	**009 A**	**19 x 200**	80 B 4	11,8	9,5	9	7,1	93	97
	1,78	3 586	3,35	788	**R**	**4EL**	**012 A**	**19 x 200**	80 B 4	11,8	10	9	7,5	104	108
	1,91	3 332	0,9	732	**R**	**4EL**	**003 A**	**14 x 160**	71 D 4	7,5	6	5,6	4,5	49	52
	1,91	3 332	0,9	732	**R**	**4EL**	**003 A**	**19 x 200**	80 B 4	7,5	6	5,6	4,5	52	56
	1,91	3 332	1,32	732	**R**	**4EL**	**004 A**	**14 x 160**	71 D 4	8	6,3	6	4,75	53	56
	1,91	3 332	1,32	732	**R**	**4EL**	**004 A**	**19 x 200**	80 B 4	8	6,3	6	4,75	56	60
	1,91	3 332	1,8	732	**R**	**4EL**	**006 A**	**14 x 160**	71 D 4	8	6,3	6	4,75	60	63
	1,91	3 332	1,8	732	**R**	**4EL**	**006 A**	**19 x 200**	80 B 4	8	6,3	6	4,75	63	67
	1,94	3 280	2,5	720	**R**	**4EL**	**009 A**	**19 x 200**	80 B 4	11,8	9,5	9	7,1	93	97
	1,94	3 280	3,35	720	**R**	**4EL**	**012 A**	**19 x 200**	80 B 4	11,8	10	9	7,5	104	108
	2,23	2 859	1	628	**R**	**4EL**	**003 A**	**14 x 160**	71 D 4	7,5	6	5,6	4,5	49	52
	2,23	2 859	1	628	**R**	**4EL**	**003 A**	**19 x 200**	80 B 4	7,5	6	5,6	4,5	52	56
	2,29	2 781	1,5	611	**R**	**4EL**	**004 A**	**14 x 160**	71 D 4	8	6,3	6	4,75	53	56
	2,29	2 781	1,5	611	**R**	**4EL**	**004 A**	**19 x 200**	80 B 4	8	6,3	6	4,75	56	60
	2,29	2 781	2,12	611	**R**	**4EL**	**006 A**	**19 x 200**	80 B 4	8	6,3	6	4,75	63	67
	2,13	2 992	2,8	657	**R**	**4EL**	**009 A**	**19 x 200**	80 B 4	11,8	9,5	9	7,1	93	97
	2,47	2 578	1,12	566	**R**	**4EL**	**003 A**	**14 x 160**	71 D 4	7,5	6	5,6	4,5	49	52
	2,47	2 578	1,12	566	**R**	**4EL**	**003 A**	**19 x 200**	80 B 4	7,5	6	5,6	4,5	52	56
	2,47	2 578	1,6	566	**R**	**4EL**	**004 A**	**14 x 160**	71 D 4	8	6,3	6	4,75	53	56
	2,47	2 578	1,6	566	**R**	**4EL**	**004 A**	**19 x 200**	80 B 4	8	6,3	6	4,75	56	60
	2,47	2 578	2,24	566	**R**	**4EL**	**006 A**	**19 x 200**	80 B 4	8	6,3	6	4,75	63	67
	2,46	2 586	3,15	568	**R**	**4EL**	**009 A**	**19 x 200**	80 B 4	11,8	9,5	9	7,1	93	97
	2,82	2 263	0,9	497	**R**	**4EL**	**002 A**	**14 x 160**	71 D 4	5,6	4,5	4,25	3,35	37	40
	2,82	2 263	0,9	497	**R**	**4EL**	**002 A**	**19 x 200**	80 B 4	5,6	4,5	4,25	3,35	40	44
	2,71	2 352	1,18	517	**R**	**4EL**	**003 A**	**14 x 160**	71 D 4	7,5	6	5,6	4,5	49	52
	2,71	2 352	1,18	517	**R**	**4EL**	**003 A**	**19 x 200**	80 B 4	7,5	6	5,6	4,5	52	56
	2,71	2 352	1,8	517	**R**	**4EL**	**004 A**	**14 x 160**	71 D 4	8	6,3	6	4,75	53	56
	2,71	2 352	1,8	517	**R**	**4EL**	**004 A**	**19 x 200**	80 B 4	8	6,3	6	4,75	56	60
	2,71	2 352	2,36	517	**R**	**4EL**	**006 A**	**19 x 200**	80 B 4	8	6,3	6	4,75	63	67
	2,70	2 359	3,55	518	**R**	**4EL**	**009 A**	**19 x 200**	80 B 4	11,8	9,5	9	7,1	93	97
	3,15	2 027	1	445	**R**	**4EL**	**002 A**	**14 x 160**	71 D 4	5,6	4,5	4,25	3,35	37	40
	3,15	2 027	1	445	**R**	**4EL**	**002 A**	**19 x 200**	80 B 4	5,6	4,5	4,25	3,35	40	44
	3,09	2 060	1,32	452	**R**	**4EL**	**003 A**	**14 x 160**	71 D 4	7,5	6	5,6	4,5	49	52
	3,09	2 060	1,32	452	**R**	**4EL**	**003 A**	**19 x 200**	80 B 4	7,5	6	5,6	4,5	52	56
	3,09	2 060	2	452	**R**	**4EL**	**004 A**	**19 x 200**	80 B 4	8	6,3	6	4,75	56	60
	3,09	2 060	2,65	452	**R**	**4EL**	**006 A**	**19 x 200**	80 B 4	8	6,3	6	4,75	63	67
	3,13	2 039	4	448	**R**	**4EL**	**009 A**	**19 x 200**	80 B 4	11,8	9,5	9	7,1	93	97
	3,33	1 914	1,06	420	**R**	**4EL**	**002 A**	**14 x 160**	71 D 4	5,6	4,5	4,25	3,35	37	40
	3,33	1 914	1,06	420	**R**	**4EL**	**002 A**	**19 x 200**	80 B 4	5,6	4,5	4,25	3,35	40	44
	3,32	1 920	1,4	422	**R**	**4EL**	**003 A**	**14 x 160**	71 D 4	7,5	6	5,6	4,5	49	52
	3,32	1 920	1,4	422	**R**	**4EL**	**003 A**	**19 x 200**	80 B 4	7,5	6	5,6	4,5	52	56
	3,32	1 920	2,12	422	**R**	**4EL**	**004 A**	**19 x 200**	80 B 4	8	6,3	6	4,75	56	60
	3,32	1 920	2,8	422	**R**	**4EL**	**006 A**	**19 x 200**	80 B 4	8	6,3	6	4,75	63	67
	4,10	1 589	0,9	219	**R**	**3EL**	**001 A**	**24 x 200**	90 S 6	8	6,3	6	4,75	39	43
	3,94	1 619	1,18	356	**R**	**4EL**	**002 A**	**14 x 160**	71 D 4	5,6	4,5	4,25	3,35	37	40
	3,94	1 619	1,18	356	**R**	**4EL**	**002 A**	**19 x 200**	80 B 4	5,6	4,5	4,25	3,35	40	44
	4,10	1 589	1,12	219	**R**	**3EL**	**002 A**	**24 x 200**	90 S 6	8	6,3	6	4,75	40	44
	3,93	1 624	1,7	357	**R**	**4EL**	**003 A**	**14 x 160**	71 D 4	7,5	6	5,6	4,5	49	52
	3,93	1 624	1,7	357	**R**	**4EL**	**003 A**	**19 x 200**	80 B 4	7,5	6	5,6	4,5	52	56
	4,06	1 604	1,7	221	**R**	**3EL**	**003 A**	**24 x 200**	90 S 6	10,6	8,5	8	6,3	52	56
	3,93	1 624	2,36	357	**R**	**4EL**	**004 A**	**19 x 200**	80 B 4	8	6,3	6	4,75	56	60
	4,06	1 604	1,9	221	**R**	**3EL**	**004 A**	**24 x 200**	90 S 6	11,2	9	8,5	6,7	56	60
	3,93	1 624	3,35	357	**R**	**4EL**	**006 A**	**19 x 200**	80 B 4	8	6,3	6	4,75	63	67
	4,58	1 393	1	306	**R**	**4EL**	**001 A**	**14 x 160**	71 D 4	5,6	4,5	4,25	3,35	36	39
	4,58	1 393	1	306	**R**	**4EL**	**001 A**	**19 x 200**	80 B 4	5,6	4,5	4,25	3,35	39	43
	4,25	1 535	0,9	212	**R**	**3EL**	**001 A**	**24 x 200**	90 S 6	8	6,3	6	4,75	39	43
	4,58	1 393	1,4	306	**R**	**4EL**	**002 A**	**14 x 160**	71 D 4	5,6	4,5	4,25	3,35	37	40
	4,58	1 393	1,4	306	**R**	**4EL**	**002 A**	**19 x 200**	80 B 4	5,6	4,5	4,25	3,35	40	44
	4,48	1 454	1,12	201	**R**	**3EL**	**002 A**	**24 x 200**	90 S 6	8	6,3	6	4,75	40	44
	4,41	1 444	1,8	317	**R**	**4EL**	**003 A**	**14 x 160**	71 D 4	7,5	6	5,6	4,5	49	52
	4,41	1 444	1,8	317	**R**	**4EL**	**003 A**	**19 x 200**	80 B 4	7,5	6	5,6	4,5	52	56
	4,51	1 446	1,5	200	**R**	**3EL**	**003 A**	**24 x 200**	90 S 6	10,6	8,5	8	6,3	52	56
	4,41	1 444	2,65	317	**R**	**4EL**	**004 A**	**19 x 200**	80 B 4	8	6,3	6	4,75	56	60
	4,51	1 446	2	200	**R**	**3EL**	**004 A**	**19 x 200**	80 C 6	11,2	9	8,5	6,7	54	58
	4,51	1 446	2	200	**R**	**3EL**	**004 A**	**24 x 200**	90 S 6	11,2	9	8,5	6,7	56	60
	4,41	1 444	3,55	317	**R**	**4EL**	**006 A**	**19 x 200**	80 B 4	8	6,3	6	4,75	63	67

P_1	n_2	M_2	fs	i	Ød x ØP					Pt_N [kW] t_{amb} = 20°C		t_{amb} = 40°C		kg	
kW	min^{-1}	N m												HB	HBZ
0,75	**4,75**	1 342	1	295	**R**	**4EL**	**001 A**	**14 x 160**	71 D 4	5,6	4,5	4,25	3,35	36	39
	4,75	1 342	1	295	**R**	**4EL**	**001 A**	**19 x 200**	80 B 4	5,6	4,5	4,25	3,35	39	43
	4,91	1 326	1,06	183	**R**	**3EL**	**001 A**	**24 x 200**	90 S 6	8	6,3	6	4,75	39	43
	5,25	1 214	1,12	171	**R**	**4EL**	**001 A**	**24 x 200**	90 S 6	7,1	5,6	5,3	4,25	43	47
	4,75	1 342	1,4	295	**R**	**4EL**	**002 A**	**14 x 160**	71 D 4	5,6	4,5	4,25	3,35	37	40
	4,75	1 342	1,4	295	**R**	**4EL**	**002 A**	**19 x 200**	80 B 4	5,6	4,5	4,25	3,35	40	44
	4,91	1 326	1,32	183	**R**	**3EL**	**002 A**	**24 x 200**	90 S 6	8	6,3	6	4,75	40	44
	5,25	1 214	1,6	171	**R**	**4EL**	**002 A**	**24 x 200**	90 S 6	7,1	5,6	5,3	4,25	44	48
	4,73	1 346	1,9	296	**R**	**4EL**	**003 A**	**19 x 200**	80 B 4	7,5	6	5,6	4,5	52	56
	4,87	1 338	1,9	185	**R**	**3EL**	**003 A**	**24 x 200**	90 S 6	10,6	8,5	8	6,3	52	56
	4,73	1 346	2,8	296	**R**	**4EL**	**004 A**	**19 x 200**	80 B 4	8	6,3	6	4,75	56	60
	5,61	1 135	1,18	249	**R**	**4EL**	**001 A**	**14 x 160**	71 D 4	5,6	4,5	4,25	3,35	36	39
	5,61	1 135	1,18	249	**R**	**4EL**	**001 A**	**19 x 200**	80 B 4	5,6	4,5	4,25	3,35	39	43
	5,69	1 146	1,18	158	**R**	**3EL**	**001 A**	**24 x 200**	90 S 6	8	6,3	6	4,75	39	43
	5,61	1 135	1,6	249	**R**	**4EL**	**002 A**	**14 x 160**	71 D 4	5,6	4,5	4,25	3,35	37	40
	5,61	1 135	1,6	249	**R**	**4EL**	**002 A**	**19 x 200**	80 B 4	5,6	4,5	4,25	3,35	40	44
	5,69	1 146	1,5	158	**R**	**3EL**	**002 A**	**24 x 200**	90 S 6	8	6,3	6	4,75	40	44
	5,60	1 139	2,24	250	**R**	**4EL**	**003 A**	**19 x 200**	80 B 4	7,5	6	5,6	4,5	52	56
	5,63	1 157	2,24	160	**R**	**3EL**	**003 A**	**24 x 200**	90 S 6	10,6	8,5	8	6,3	52	56
	5,60	1 139	3,35	250	**R**	**4EL**	**004 A**	**19 x 200**	80 B 4	8	6,3	6	4,75	56	60
	6,38	1 022	1,32	219	**R**	**3EL**	**001 A**	**14 x 160**	71 D 4	6,3	5	4,75	3,75	32	35
	6,38	1 022	1,32	219	**R**	**3EL**	**001 A**	**19 x 200**	80 B 4	6,3	5	4,75	3,75	35	39
	6,38	1 022	1,7	219	**R**	**3EL**	**002 A**	**14 x 160**	71 D 4	6,3	5	4,75	3,75	33	36
	6,38	1 022	1,7	219	**R**	**3EL**	**002 A**	**19 x 200**	80 B 4	6,3	5	4,75	3,75	36	40
	6,32	1 031	2,5	221	**R**	**3EL**	**003 A**	**19 x 200**	80 B 4	8,5	6,7	6,3	5	48	52
	6,32	1 031	3	221	**R**	**3EL**	**004 A**	**19 x 200**	80 B 4	9	7,1	6,7	5,3	52	56
	6,61	986	1,32	212	**R**	**3EL**	**001 A**	**14 x 160**	71 D 4	6,3	5	4,75	3,75	32	35
	6,77	941	1,4	207	**R**	**4EL**	**001 A**	**14 x 160**	71 D 4	5,6	4,5	4,25	3,35	36	39
	6,61	986	1,32	212	**R**	**3EL**	**001 A**	**19 x 200**	80 B 4	6,3	5	4,75	3,75	35	39
	6,77	941	1,4	207	**R**	**4EL**	**001 A**	**19 x 200**	80 B 4	5,6	4,5	4,25	3,35	39	43
	6,97	935	1,6	201	**R**	**3EL**	**002 A**	**14 x 160**	71 D 4	6,3	5	4,75	3,75	33	36
	6,97	935	1,6	201	**R**	**3EL**	**002 A**	**19 x 200**	80 B 4	6,3	5	4,75	3,75	36	40
	6,77	941	1,9	207	**R**	**4EL**	**002 A**	**19 x 200**	80 B 4	5,6	4,5	4,25	3,35	40	44
	7,12	916	2	126	**R**	**3EL**	**002 A**	**24 x 200**	90 S 6	8	6,3	6	4,75	40	44
	7,01	930	2,24	200	**R**	**3EL**	**003 A**	**19 x 200**	80 B 4	8,5	6,7	6,3	5	48	52
	6,75	944	2,65	207	**R**	**4EL**	**003 A**	**19 x 200**	80 B 4	7,5	6	5,6	4,5	52	56
	7,01	930	3	200	**R**	**3EL**	**004 A**	**19 x 200**	80 B 4	9	7,1	6,7	5,3	52	56
	6,75	944	3,75	207	**R**	**4EL**	**004 A**	**19 x 200**	80 B 4	8	6,3	6	4,75	56	60
	7,64	853	1,5	183	**R**	**3EL**	**001 A**	**14 x 160**	71 D 4	6,3	5	4,75	3,75	32	35
	8,17	780	1,6	171	**R**	**4EL**	**001 A**	**14 x 160**	71 D 4	5,6	4,5	4,25	3,35	36	39
	7,64	853	1,5	183	**R**	**3EL**	**001 A**	**19 x 200**	80 B 4	6,3	5	4,75	3,75	35	39
	8,17	780	1,6	171	**R**	**4EL**	**001 A**	**19 x 200**	80 B 4	5,6	4,5	4,25	3,35	39	43
	7,64	853	2	183	**R**	**3EL**	**002 A**	**19 x 200**	80 B 4	6,3	5	4,75	3,75	36	40
	8,17	780	2,24	171	**R**	**4EL**	**002 A**	**19 x 200**	80 B 4	5,6	4,5	4,25	3,35	40	44
	8,41	775	2,24	107	**R**	**3EL**	**002 A**	**24 x 200**	90 S 6	8	6,3	6	4,75	40	44
	7,58	860	2,8	185	**R**	**3EL**	**003 A**	**19 x 200**	80 B 4	8,5	6,7	6,3	5	48	52
	8,01	796	3	175	**R**	**4EL**	**003 A**	**19 x 200**	80 B 4	7,5	6	5,6	4,5	52	56
	8,85	737	1,7	158	**R**	**3EL**	**001 A**	**14 x 160**	71 D 4	6,3	5	4,75	3,75	32	35
	8,85	737	1,7	158	**R**	**3EL**	**001 A**	**19 x 200**	80 B 4	6,3	5	4,75	3,75	35	39
	8,85	737	2,36	158	**R**	**3EL**	**002 A**	**19 x 200**	80 B 4	6,3	5	4,75	3,75	36	40
	8,77	744	3,15	160	**R**	**3EL**	**003 A**	**19 x 200**	80 B 4	8,5	6,7	6,3	5	48	52
	9,57	681	1,8	146	**R**	**3EL**	**001 A**	**14 x 160**	71 D 4	6,3	5	4,75	3,75	32	35
	9,57	681	1,8	146	**R**	**3EL**	**001 A**	**19 x 200**	80 B 4	6,3	5	4,75	3,75	35	39
	9,57	681	2,5	146	**R**	**3EL**	**002 A**	**19 x 200**	80 B 4	6,3	5	4,75	3,75	36	40
	10,3	634	3,75	136	**R**	**3EL**	**003 A**	**19 x 200**	80 B 4	8,5	6,7	6,3	5	48	52
	11,1	589	2,12	126	**R**	**3EL**	**001 A**	**19 x 200**	80 B 4	6,3	5	4,75	3,75	35	39
	11,1	589	3	126	**R**	**3EL**	**002 A**	**19 x 200**	80 B 4	6,3	5	4,75	3,75	36	40
	13,1	498	2,5	107	**R**	**3EL**	**001 A**	**19 x 200**	80 B 4	6,3	5	4,75	3,75	35	39
	13,1	498	3,35	107	**R**	**3EL**	**002 A**	**19 x 200**	80 B 4	6,3	5	4,75	3,75	36	40
	13,9	470	2,65	101	**R**	**3EL**	**001 A**	**19 x 200**	80 B 4	6,3	5	4,75	3,75	35	39
	13,9	470	3,55	101	**R**	**3EL**	**002 A**	**19 x 200**	80 B 4	6,3	5	4,75	3,75	36	40
	15,8	413	3	88,7	**R**	**3EL**	**001 A**	**19 x 200**	80 B 4	6,3	5	4,75	3,75	35	39
	18,4	354	3	76,0	**R**	**3EL**	**001 A**	**19 x 200**	80 B 4	6,3	5	4,75	3,75	35	39
	17,0	397	1,9	53,1	**R**	**2EL**	**001 A**	**24 x 200**	90 S 6	10,6	8,5	8	6,3	35	39
	19,8	330	3,55	70,8	**R**	**3EL**	**001 A**	**19 x 200**	80 B 4	6,3	5	4,75	3,75	35	39
	19,9	338	3	45,2	**R**	**2EL**	**001 A**	**24 x 200**	90 S 6	10,6	8,5	8	6,3	35	39
	22,2	293	3,55	63,0	**R**	**3EL**	**001 A**	**19 x 200**	80 B 4	6,3	5	4,75	3,75	35	39
	23,9	282	3,55	37,7	**R**	**2EL**	**001 A**	**24 x 200**	90 S 6	10,6	8,5	8	6,3	35	39
	23,4	279	4,25	59,9	**R**	**3EL**	**001 A**	**19 x 200**	80 B 4	6,3	5	4,75	3,75	35	39
	25,3	267	3,55	35,6	**R**	**2EL**	**001 A**	**24 x 200**	90 S 6	10,6	8,5	8	6,3	35	39
	26,4	255	3	53,1	**R**	**2EL**	**001 A**	**19 x 200**	80 B 4	8,5	6,7	6,3	5	31	35
	28,2	231	5	49,7	**R**	**3EL**	**001 A**	**19 x 200**	80 B 4	6,3	5	4,75	3,75	35	39
	27,6	244	4,25	32,6	**R**	**2EL**	**001 A**	**24 x 200**	90 S 6	10,6	8,5	8	6,3	35	39
	31,0	217	4,5	45,2	**R**	**2EL**	**001 A**	**19 x 200**	80 B 4	8,5	6,7	6,3	5	31	35
	30,3	222	5,3	29,7	**R**	**2EL**	**001 A**	**24 x 200**	90 S 6	10,6	8,5	8	6,3	35	39
	37,1	181	5,3	37,7	**R**	**2EL**	**001 A**	**19 x 200**	80 B 4	8,5	6,7	6,3	5	31	35
	39,3	171	5,3	35,6	**R**	**2EL**	**001 A**	**19 x 200**	80 B 4	8,5	6,7	6,3	5	31	35
1,1	**0,385**	24 290	1,12	2 338	**R**	**4EL**	**030 A**	**24 x 200**	90 L 6	21,2	17	16	13,2	193	199
	0,492	18 980	0,95	1 827	**R**	**4EL**	**021 A**	**24 x 200**	90 L 6	18	16	14	11,8	155	161
	0,473	19 760	1,4	1 902	**R**	**4EL**	**030 A**	**24 x 200**	90 L 6	21,2	17	16	13,2	193	199
	0,538	17 370	2,36	1 673	**R**	**4EL**	**042 A**	**24 x 200**	90 L 6	26,5	21,2	20	16	251	257
	0,590	15 840	0,95	1 525	**R**	**4EL**	**018 A**	**24 x 200**	90 L 6	18	16	14	11,8	152	158
	0,589	15 870	0,95	2 377	**R**	**4EL**	**021 A**	**19 x 200**	80 C 4	16	11,8	11,8	9	150	154
	0,589	15 870	0,95	2 377	**R**	**4EL**	**021 A**	**24 x 200**	90 S 4	16	11,8	11,8	9	152	155
	0,590	15 840	1,12	1 525	**R**	**4EL**	**021 A**	**24 x 200**	90 L 6	18	16	14	11,8	155	161
	0,555	16 840	1,7	1 621	**R**	**4EL**	**030 A**	**24 x 200**	90 L 6	21,2	17	16	13,2	193	199
	0,596	15 680	2,5	1 509	**R**	**4EL**	**042 A**	**24 x 200**	90 L 6	26,5	21,2	20	16	251	257
	0,625	14 970	1	1 441	**R**	**4EL**	**015 A**	**24 x 200**	90 L 6	16	11,8	11,8	9	115	121
	0,653	14 330	1,06	2 145	**R**	**4EL**	**018 A**	**19 x 200**	80 C 4	16	11,8	11,8	9	147	151
	0,653	14 330	1,06	2 145	**R**	**4EL**	**018 A**	**24 x 200**	90 S 4	16	11,8	11,8	9	149	152
	0,653	14 330	1,25	2 145	**R**	**4EL**	**021 A**	**19 x 200**	80 C 4	16	11,8	11,8	9	150	154
	0,653	14 330	1,25	2 145	**R**	**4EL**	**021 A**	**24 x 200**	90 S 4	16	11,8	11,8	9	152	155
	0,599	15 610	1,6	2 338	**R**	**4EL**	**030 A**	**19 x 200**	80 C 4	17	14	13,2	10,6	188	192
	0,599	15 610	1,6	2 338	**R**	**4EL**	**030 A**	**24 x 200**	90 S 4	17	14	13,2	10,6	190	193
	0,607	15 400	1,9	1 482	**R**	**4EL**	**030 A**	**24 x 200**	90 L 6	21,2	17	16	13,2	193	199

P_1	n_2	M_2	fs	i	Ød x ØP					Pt_N [kW] t_{amb} = 20°C		t_{amb} = 40°C		kg	
kW	min^{-1}	N m												HB	HBZ
1,1	**0,710**	13 160	0,95	1 267	**R**	**4EL**	**015 A**	**24 x 200**	90 L 6	16	11,8	11,8	9	115	121
	0,710	13 160	1,12	1 267	**R**	**4EL**	**018 A**	**24 x 200**	90 L 6	18	16	14	11,8	152	158
	0,710	13 160	1,4	1 267	**R**	**4EL**	**021 A**	**24 x 200**	90 L 6	18	16	14	11,8	155	161
	0,736	12 710	2,24	1 902	**R**	**4EL**	**030 A**	**24 x 200**	90 S 4	17	14	13,2	10,6	190	193
	0,768	12 180	1	1 172	**R**	**4EL**	**012 A**	**24 x 200**	90 L 6	16	11,8	11,8	9	111	117
	0,766	12 200	1	1 827	**R**	**4EL**	**015 A**	**19 x 200**	80 C 4	11,8	10	9	7,5	110	114
	0,766	12 200	1	1 827	**R**	**4EL**	**015 A**	**24 x 200**	90 S 4	11,8	10	9	7,5	112	115
	0,768	12 180	1,25	1 172	**R**	**4EL**	**015 A**	**24 x 200**	90 L 6	16	11,8	11,8	9	115	121
	0,782	11 950	1,25	1 790	**R**	**4EL**	**018 A**	**19 x 200**	80 C 4	16	11,8	11,8	9	147	151
	0,782	11 950	1,25	1 790	**R**	**4EL**	**018 A**	**24 x 200**	90 S 4	16	11,8	11,8	9	149	152
	0,766	12 200	1,5	1 827	**R**	**4EL**	**021 A**	**19 x 200**	80 C 4	16	11,8	11,8	9	150	154
	0,766	12 200	1,5	1 827	**R**	**4EL**	**021 A**	**24 x 200**	90 S 4	16	11,8	11,8	9	152	155
	0,768	12 180	1,7	1 172	**R**	**4EL**	**021 A**	**24 x 200**	90 L 6	18	16	14	11,8	155	161
	0,746	12 530	2,24	1 206	**R**	**4EL**	**030 A**	**24 x 200**	90 L 6	21,2	17	16	13,2	193	199
	0,837	11 170	3,55	1 673	**R**	**4EL**	**042 A**	**24 x 200**	90 S 4	21,2	17	16	13,2	248	251
	0,828	11 290	0,9	1 691	**R**	**4EL**	**012 A**	**19 x 200**	80 C 4	11,8	10	9	7,5	106	110
	0,828	11 290	0,9	1 691	**R**	**4EL**	**012 A**	**24 x 200**	90 S 4	11,8	10	9	7,5	108	111
	0,901	10 380	1,18	999	**R**	**4EL**	**012 A**	**24 x 200**	90 L 6	16	11,8	11,8	9	111	117
	0,828	11 290	1,25	1 691	**R**	**4EL**	**015 A**	**19 x 200**	80 C 4	11,8	10	9	7,5	110	114
	0,828	11 290	1,25	1 691	**R**	**4EL**	**015 A**	**24 x 200**	90 S 4	11,8	10	9	7,5	112	115
	0,918	10 180	1,5	1 525	**R**	**4EL**	**018 A**	**19 x 200**	80 C 4	16	11,8	11,8	9	147	151
	0,918	10 180	1,5	1 525	**R**	**4EL**	**018 A**	**24 x 200**	90 S 4	16	11,8	11,8	9	149	152
	0,918	10 180	1,8	1 525	**R**	**4EL**	**021 A**	**19 x 200**	80 C 4	16	11,8	11,8	9	150	154
	0,918	10 180	1,8	1 525	**R**	**4EL**	**021 A**	**24 x 200**	90 S 4	16	11,8	11,8	9	152	155
	0,864	10 820	2,5	1 621	**R**	**4EL**	**030 A**	**24 x 200**	90 S 4	17	14	13,2	10,6	190	193
	0,928	10 080	4	1 509	**R**	**4EL**	**042 A**	**24 x 200**	90 S 4	21,2	17	16	13,2	248	251
	0,972	9 622	0,95	1 441	**R**	**4EL**	**009 A**	**19 x 200**	80 C 4	11,8	9,5	9	7,1	95	99
	0,972	9 622	0,95	1 441	**R**	**4EL**	**009 A**	**24 x 200**	90 S 4	11,8	9,5	9	7,1	97	100
	0,972	9 622	1,18	1 441	**R**	**4EL**	**012 A**	**19 x 200**	80 C 4	11,8	10	9	7,5	106	110
	0,972	9 622	1,18	1 441	**R**	**4EL**	**012 A**	**24 x 200**	90 S 4	11,8	10	9	7,5	108	111
	0,972	9 622	1,6	1 441	**R**	**4EL**	**015 A**	**19 x 200**	80 C 4	11,8	10	9	7,5	110	114
	0,972	9 622	1,6	1 441	**R**	**4EL**	**015 A**	**24 x 200**	90 S 4	11,8	10	9	7,5	112	115
	0,972	9 622	1,7	1 441	**R**	**4EL**	**018 A**	**19 x 200**	80 C 4	16	11,8	11,8	9	147	151
	0,972	9 622	1,7	1 441	**R**	**4EL**	**018 A**	**24 x 200**	90 S 4	16	11,8	11,8	9	149	152
	1,06	8 802	2	1 318	**R**	**4EL**	**021 A**	**24 x 200**	90 S 4	16	11,8	11,8	9	152	155
	0,944	9 900	2,8	1 482	**R**	**4EL**	**030 A**	**24 x 200**	90 S 4	17	14	13,2	10,6	190	193
	1,16	8 029	1,06	1 202	**R**	**4EL**	**009 A**	**19 x 200**	80 C 4	11,8	9,5	9	7,1	95	99
	1,16	8 029	1,06	1 202	**R**	**4EL**	**009 A**	**24 x 200**	90 S 4	11,8	9,5	9	7,1	97	100
	1,11	8 407	1,18	1 259	**R**	**4EL**	**012 A**	**19 x 200**	80 C 4	11,8	10	9	7,5	106	110
	1,11	8 407	1,18	1 259	**R**	**4EL**	**012 A**	**24 x 200**	90 S 4	11,8	10	9	7,5	108	111
	1,14	8 181	1,5	788	**R**	**4EL**	**012 A**	**24 x 200**	90 L 6	16	11,8	11,8	9	111	117
	1,11	8 461	1,4	1 267	**R**	**4EL**	**015 A**	**19 x 200**	80 C 4	11,8	10	9	7,5	110	114
	1,11	8 461	1,4	1 267	**R**	**4EL**	**015 A**	**24 x 200**	90 S 4	11,8	10	9	7,5	112	115
	1,14	8 181	1,8	788	**R**	**4EL**	**015 A**	**24 x 200**	90 L 6	16	11,8	11,8	9	115	121
	1,11	8 461	1,7	1 267	**R**	**4EL**	**018 A**	**19 x 200**	80 C 4	16	11,8	11,8	9	147	151
	1,11	8 461	1,7	1 267	**R**	**4EL**	**018 A**	**24 x 200**	90 S 4	16	11,8	11,8	9	149	152
	1,11	8 461	2,12	1 267	**R**	**4EL**	**021 A**	**24 x 200**	90 S 4	16	11,8	11,8	9	152	155
	1,11	8 434	3,75	1 263	**R**	**4EL**	**030 A**	**24 x 200**	90 S 4	17	14	13,2	10,6	190	193
	1,23	7 586	1,18	1 136	**R**	**4EL**	**009 A**	**19 x 200**	80 C 4	11,8	9,5	9	7,1	95	99
	1,23	7 586	1,18	1 136	**R**	**4EL**	**009 A**	**24 x 200**	90 S 4	11,8	9,5	9	7,1	97	100
	1,19	7 830	1,5	1 172	**R**	**4EL**	**012 A**	**19 x 200**	80 C 4	11,8	10	9	7,5	106	110
	1,19	7 830	1,5	1 172	**R**	**4EL**	**012 A**	**24 x 200**	90 S 4	11,8	10	9	7,5	108	111
	1,19	7 830	1,9	1 172	**R**	**4EL**	**015 A**	**24 x 200**	90 S 4	11,8	10	9	7,5	112	115
	1,19	7 830	2,12	1 172	**R**	**4EL**	**018 A**	**24 x 200**	90 S 4	16	11,8	11,8	9	149	152
	1,19	7 830	2,5	1 172	**R**	**4EL**	**021 A**	**24 x 200**	90 S 4	16	11,8	11,8	9	152	155
	1,16	8 057	3,35	1 206	**R**	**4EL**	**030 A**	**24 x 200**	90 S 4	17	14	13,2	10,6	190	193
	1,44	6 475	0,95	970	**R**	**4EL**	**006 A**	**19 x 200**	80 C 4	8	6,3	6	4,75	65	69
	1,44	6 475	0,95	970	**R**	**4EL**	**006 A**	**24 x 200**	90 S 4	8	6,3	6	4,75	67	70
	1,40	6 671	1,25	999	**R**	**4EL**	**009 A**	**19 x 200**	80 C 4	11,8	9,5	9	7,1	95	99
	1,40	6 671	1,25	999	**R**	**4EL**	**009 A**	**24 x 200**	90 S 4	11,8	9,5	9	7,1	97	100
	1,40	6 671	1,7	999	**R**	**4EL**	**012 A**	**19 x 200**	80 C 4	11,8	10	9	7,5	106	110
	1,40	6 671	1,7	999	**R**	**4EL**	**012 A**	**24 x 200**	90 S 4	11,8	10	9	7,5	108	111
	1,40	6 671	2,24	999	**R**	**4EL**	**015 A**	**24 x 200**	90 S 4	11,8	10	9	7,5	112	115
	1,40	6 671	2,36	999	**R**	**4EL**	**018 A**	**24 x 200**	90 S 4	16	11,8	11,8	9	149	152
	1,40	6 671	3	999	**R**	**4EL**	**021 A**	**24 x 200**	90 S 4	16	11,8	11,8	9	152	155
	1,53	6 117	1	916	**R**	**4EL**	**006 A**	**19 x 200**	80 C 4	8	6,3	6	4,75	65	69
	1,53	6 117	1	916	**R**	**4EL**	**006 A**	**24 x 200**	90 S 4	8	6,3	6	4,75	67	70
	1,51	6 173	1,5	924	**R**	**4EL**	**009 A**	**19 x 200**	80 C 4	11,8	9,5	9	7,1	95	99
	1,51	6 173	1,5	924	**R**	**4EL**	**009 A**	**24 x 200**	90 S 4	11,8	9,5	9	7,1	97	100
	1,51	6 173	2	924	**R**	**4EL**	**012 A**	**24 x 200**	90 S 4	11,8	10	9	7,5	108	111
	1,66	5 647	2,65	846	**R**	**4EL**	**015 A**	**24 x 200**	90 S 4	11,8	10	9	7,5	112	115
	1,66	5 647	2,8	846	**R**	**4EL**	**018 A**	**24 x 200**	90 S 4	16	11,8	11,8	9	149	152
	1,67	5 596	1,06	838	**R**	**4EL**	**006 A**	**19 x 200**	80 C 4	8	6,3	6	4,75	65	69
	1,67	5 596	1,06	838	**R**	**4EL**	**006 A**	**24 x 200**	90 S 4	8	6,3	6	4,75	67	70
	1,78	5 259	1,7	788	**R**	**4EL**	**009 A**	**19 x 200**	80 C 4	11,8	9,5	9	7,1	95	99
	1,78	5 259	1,7	788	**R**	**4EL**	**009 A**	**24 x 200**	90 S 4	11,8	9,5	9	7,1	97	100
	1,78	5 259	2,36	788	**R**	**4EL**	**012 A**	**24 x 200**	90 S 4	11,8	10	9	7,5	108	111
	1,78	5 259	2,8	788	**R**	**4EL**	**015 A**	**24 x 200**	90 S 4	11,8	10	9	7,5	112	115
	1,91	4 888	0,9	732	**R**	**4EL**	**004 A**	**19 x 200**	80 C 4	8	6,3	6	4,75	58	62
	1,91	4 888	0,9	732	**R**	**4EL**	**004 A**	**24 x 200**	90 S 4	8	6,3	6	4,75	60	63
	1,91	4 888	1,25	732	**R**	**4EL**	**006 A**	**19 x 200**	80 C 4	8	6,3	6	4,75	65	69
	1,91	4 888	1,25	732	**R**	**4EL**	**006 A**	**24 x 200**	90 S 4	8	6,3	6	4,75	67	70
	1,94	4 811	1,7	720	**R**	**4EL**	**009 A**	**19 x 200**	80 C 4	11,8	9,5	9	7,1	95	99
	1,94	4 811	1,7	720	**R**	**4EL**	**009 A**	**24 x 200**	90 S 4	11,8	9,5	9	7,1	97	100
	1,94	4 811	2,36	720	**R**	**4EL**	**012 A**	**24 x 200**	90 S 4	11,8	10	9	7,5	108	111
	1,94	4 811	3	720	**R**	**4EL**	**015 A**	**24 x 200**	90 S 4	11,8	10	9	7,5	112	115
	2,29	4 078	1,06	611	**R**	**4EL**	**004 A**	**19 x 200**	80 C 4	8	6,3	6	4,75	58	62
	2,29	4 078	1,06	611	**R**	**4EL**	**004 A**	**24 x 200**	90 S 4	8	6,3	6	4,75	60	63
	2,29	4 078	1,4	611	**R**	**4EL**	**006 A**	**19 x 200**	80 C 4	8	6,3	6	4,75	65	69
	2,29	4 078	1,4	611	**R**	**4EL**	**006 A**	**24 x 200**	90 S 4	8	6,3	6	4,75	67	70
	2,13	4 389	1,9	657	**R**	**4EL**	**009 A**	**24 x 200**	90 S 4	11,8	9,5	9	7,1	97	100
	2,13	4 389	2,65	657	**R**	**4EL**	**012 A**	**24 x 200**	90 S 4	11,8	10	9	7,5	108	111
	2,13	4 389	3,35	657	**R**	**4EL**	**015 A**	**24 x 200**	90 S 4	11,8	10	9	7,5	112	115
	2,47	3 781	1,12	566	**R**	**4EL**	**004 A**	**19 x 200**	80 C 4	8	6,3	6	4,75	58	62
	2,47	3 781	1,12	566	**R**	**4EL**	**004 A**	**24 x 200**	90 S 4	8	6,3	6	4,75	60	63
	2,47	3 781	1,5	566	**R**	**4EL**	**006 A**	**19 x 200**	80 C 4	8	6,3	6	4,75	65	69
	2,47	3 781	1,5	566	**R**	**4EL**	**006 A**	**24 x 200**	90 S 4	8	6,3	6	4,75	67	70
	2,46	3 793	2,24	568	**R**	**4EL**	**009 A**	**24 x 200**	90 S 4	11,8	9,5	9	7,1	97	100
	2,46	3 793	3	568	**R**	**4EL**	**012 A**	**24 x 200**	90 S 4	11,8	10	9	7,5	108	111
	2,71	3 450	1,18	517	**R**	**4EL**	**004 A**	**19 x 200**	80 C 4	8	6,3	6	4,75	58	62
	2,71	3 450	1,18	517	**R**	**4EL**	**004 A**	**24 x 200**	90 S 4	8	6,3	6	4,75	60	63
	2,71	3 450	1,6	517	**R**	**4EL**	**006 A**	**19 x 200**	80 C 4	8	6,3	6	4,75	65	69
	2,71	3 450	1,6	517	**R**	**4EL**	**006 A**	**24 x 200**	90 S 4	8	6,3	6	4,75	67	70
	2,70	3 460	2,36	518	**R**	**4EL**	**009 A**	**24 x 200**	90 S 4	11,8	9,5	9	7,1	97	100
	2,70	3 460	3,35	518	**R**	**4EL**	**012 A**	**24 x 200**	90 S 4	11,8	10	9	7,5	108	111

P_1	n_2	M_2	fs	i	ØD x ØP					Pt_N [kW] t_{amb} = 20°C		Pt_N [kW] t_{amb} = 40°C		kg	
kW	min^{-1}	N m												HB	HBZ
1,1	**3,09**	3 021	0,9	452	**R**	**4EL**	**003 A**	**19 x 200**	80 C 4	7,5	6	5,6	4,5	54	58
	3,09	3 021	0,9	452	**R**	**4EL**	**003 A**	**24 x 200**	90 S 4	7,5	6	5,6	4,5	56	59
	3,09	3 021	1,32	452	**R**	**4EL**	**004 A**	**19 x 200**	80 C 4	8	6,3	6	4,75	58	62
	3,09	3 021	1,32	452	**R**	**4EL**	**004 A**	**24 x 200**	90 S 4	8	6,3	6	4,75	60	63
	3,09	3 021	1,8	452	**R**	**4EL**	**006 A**	**19 x 200**	80 C 4	8	6,3	6	4,75	65	69
	3,09	3 021	1,8	452	**R**	**4EL**	**006 A**	**24 x 200**	90 S 4	8	6,3	6	4,75	67	70
	3,13	2 990	2,65	448	**R**	**4EL**	**009 A**	**24 x 200**	90 S 4	11,8	9,5	9	7,1	97	100
	3,13	2 990	3,75	448	**R**	**4EL**	**012 A**	**24 x 200**	90 S 4	11,8	10	9	7,5	108	111
	3,32	2 816	1	422	**R**	**4EL**	**003 A**	**19 x 200**	80 C 4	7,5	6	5,6	4,5	54	58
	3,32	2 816	1	422	**R**	**4EL**	**003 A**	**24 x 200**	90 S 4	7,5	6	5,6	4,5	56	59
	3,32	2 816	1,4	422	**R**	**4EL**	**004 A**	**19 x 200**	80 C 4	8	6,3	6	4,75	58	62
	3,32	2 816	1,4	422	**R**	**4EL**	**004 A**	**24 x 200**	90 S 4	8	6,3	6	4,75	60	63
	3,32	2 816	2	422	**R**	**4EL**	**006 A**	**24 x 200**	90 S 4	8	6,3	6	4,75	67	70
	3,47	2 695	3	404	**R**	**4EL**	**009 A**	**24 x 200**	90 S 4	11,8	9,5	9	7,1	97	100
	3,93	2 382	1,12	357	**R**	**4EL**	**003 A**	**19 x 200**	80 C 4	7,5	6	5,6	4,5	54	58
	3,93	2 382	1,12	357	**R**	**4EL**	**003 A**	**24 x 200**	90 S 4	7,5	6	5,6	4,5	56	59
	4,06	2 352	1,12	221	**R**	**3EL**	**003 A**	**24 x 200**	90 L 6	10,6	8,5	8	6,3	55	61
	3,93	2 382	1,6	357	**R**	**4EL**	**004 A**	**19 x 200**	80 C 4	8	6,3	6	4,75	58	62
	3,93	2 382	1,6	357	**R**	**4EL**	**004 A**	**24 x 200**	90 S 4	8	6,3	6	4,75	60	63
	4,06	2 352	1,32	221	**R**	**3EL**	**004 A**	**24 x 200**	90 L 6	11,2	9	8,5	6,7	59	65
	3,93	2 382	2,24	357	**R**	**4EL**	**006 A**	**24 x 200**	90 S 4	8	6,3	6	4,75	67	70
	4,06	2 352	1,9	221	**R**	**3EL**	**006 A**	**24 x 200**	90 L 6	11,8	9,5	9	7,1	67	73
	3,91	2 389	3,35	358	**R**	**4EL**	**009 A**	**24 x 200**	90 S 4	11,8	9,5	9	7,1	97	100
	4,58	2 043	0,95	306	**R**	**4EL**	**002 A**	**19 x 200**	80 C 4	5,6	4,5	4,25	3,35	42	46
	4,58	2 043	0,95	306	**R**	**4EL**	**002 A**	**24 x 200**	90 S 4	5,6	4,5	4,25	3,35	44	47
	4,41	2 119	1,25	317	**R**	**4EL**	**003 A**	**19 x 200**	80 C 4	7,5	6	5,6	4,5	54	58
	4,41	2 119	1,25	317	**R**	**4EL**	**003 A**	**24 x 200**	90 S 4	7,5	6	5,6	4,5	56	59
	4,51	2 121	1	200	**R**	**3EL**	**003 A**	**24 x 200**	90 L 6	10,6	8,5	8	6,3	55	61
	4,41	2 119	1,8	317	**R**	**4EL**	**004 A**	**19 x 200**	80 C 4	8	6,3	6	4,75	58	62
	4,41	2 119	1,8	317	**R**	**4EL**	**004 A**	**24 x 200**	90 S 4	8	6,3	6	4,75	60	63
	4,51	2 121	1,4	200	**R**	**3EL**	**004 A**	**24 x 200**	90 L 6	11,2	9	8,5	6,7	59	65
	4,41	2 119	2,5	317	**R**	**4EL**	**006 A**	**24 x 200**	90 S 4	8	6,3	6	4,75	67	70
	4,44	2 152	1,9	203	**R**	**3EL**	**006 A**	**24 x 200**	90 L 6	11,8	9,5	9	7,1	67	73
	4,33	2 160	3,55	323	**R**	**4EL**	**009 A**	**24 x 200**	90 S 4	11,8	9,5	9	7,1	97	100
	4,75	1 969	0,95	295	**R**	**4EL**	**002 A**	**19 x 200**	80 C 4	5,6	4,5	4,25	3,35	42	46
	4,75	1 969	0,95	295	**R**	**4EL**	**002 A**	**24 x 200**	90 S 4	5,6	4,5	4,25	3,35	44	47
	4,91	1 945	0,9	183	**R**	**3EL**	**002 A**	**24 x 200**	90 L 6	8	6,3	6	4,75	43	49
	4,73	1 975	1,32	296	**R**	**4EL**	**003 A**	**19 x 200**	80 C 4	7,5	6	5,6	4,5	54	58
	4,73	1 975	1,32	296	**R**	**4EL**	**003 A**	**24 x 200**	90 S 4	7,5	6	5,6	4,5	56	59
	4,87	1 963	1,32	185	**R**	**3EL**	**003 A**	**24 x 200**	90 L 6	10,6	8,5	8	6,3	55	61
	4,73	1 975	1,9	296	**R**	**4EL**	**004 A**	**24 x 200**	90 S 4	8	6,3	6	4,75	60	63
	4,87	1 963	1,6	185	**R**	**3EL**	**004 A**	**24 x 200**	90 L 6	11,2	9	8,5	6,7	59	65
	4,73	1 975	2,65	296	**R**	**4EL**	**006 A**	**24 x 200**	90 S 4	8	6,3	6	4,75	67	70
	4,77	2 004	2,36	189	**R**	**3EL**	**006 A**	**24 x 200**	90 L 6	11,8	9,5	9	7,1	67	73
	4,64	2 013	3,75	301	**R**	**4EL**	**009 A**	**24 x 200**	90 S 4	11,8	9,5	9	7,1	97	100
	5,61	1 665	1,12	249	**R**	**4EL**	**002 A**	**19 x 200**	80 C 4	5,6	4,5	4,25	3,35	42	46
	5,61	1 665	1,12	249	**R**	**4EL**	**002 A**	**24 x 200**	90 S 4	5,6	4,5	4,25	3,35	44	47
	5,69	1 681	1,06	158	**R**	**3EL**	**002 A**	**24 x 200**	90 L 6	8	6,3	6	4,75	43	49
	5,60	1 670	1,5	250	**R**	**4EL**	**003 A**	**19 x 200**	80 C 4	7,5	6	5,6	4,5	54	58
	5,60	1 670	1,5	250	**R**	**4EL**	**003 A**	**24 x 200**	90 S 4	7,5	6	5,6	4,5	56	59
	5,63	1 697	1,5	160	**R**	**3EL**	**003 A**	**24 x 200**	90 L 6	10,6	8,5	8	6,3	55	61
	5,60	1 670	2,24	250	**R**	**4EL**	**004 A**	**24 x 200**	90 S 4	8	6,3	6	4,75	60	63
	5,72	1 672	2,24	157	**R**	**3EL**	**004 A**	**24 x 200**	90 L 6	11,2	9	8,5	6,7	59	65
	5,60	1 670	3	250	**R**	**4EL**	**006 A**	**24 x 200**	90 S 4	8	6,3	6	4,75	67	70
	6,38	1 499	0,9	219	**R**	**3EL**	**001 A**	**19 x 200**	80 C 4	6,3	5	4,75	3,75	37	41
	6,38	1 499	0,9	219	**R**	**3EL**	**001 A**	**24 x 200**	90 S 4	6,3	5	4,75	3,75	39	42
	6,38	1 499	1,18	219	**R**	**3EL**	**002 A**	**19 x 200**	80 C 4	6,3	5	4,75	3,75	38	42
	6,38	1 499	1,18	219	**R**	**3EL**	**002 A**	**24 x 200**	90 S 4	6,3	5	4,75	3,75	40	43
	6,32	1 512	1,7	221	**R**	**3EL**	**003 A**	**19 x 200**	80 C 4	8,5	6,7	6,3	5	50	54
	6,32	1 512	1,7	221	**R**	**3EL**	**003 A**	**24 x 200**	90 S 4	8,5	6,7	6,3	5	52	55
	6,32	1 512	2	221	**R**	**3EL**	**004 A**	**24 x 200**	90 S 4	9	7,1	6,7	5,3	56	59
	6,61	1 445	2,5	136	**R**	**3EL**	**004 A**	**24 x 200**	90 L 6	11,2	9	8,5	6,7	59	65
	6,32	1 512	2,8	221	**R**	**3EL**	**006 A**	**24 x 200**	90 S 4	9,5	7,5	7,1	5,6	64	67
	6,61	1 447	0,9	212	**R**	**3EL**	**001 A**	**19 x 200**	80 C 4	6,3	5	4,75	3,75	37	41
	6,77	1 381	0,95	207	**R**	**4EL**	**001 A**	**19 x 200**	80 C 4	5,6	4,5	4,25	3,35	41	45
	6,61	1 447	0,9	212	**R**	**3EL**	**001 A**	**24 x 200**	90 S 4	6,3	5	4,75	3,75	39	42
	6,77	1 381	0,95	207	**R**	**4EL**	**001 A**	**24 x 200**	90 S 4	5,6	4,5	4,25	3,35	43	46
	6,97	1 371	1,12	201	**R**	**3EL**	**002 A**	**19 x 200**	80 C 4	6,3	5	4,75	3,75	38	42
	6,77	1 381	1,32	207	**R**	**4EL**	**002 A**	**19 x 200**	80 C 4	5,6	4,5	4,25	3,35	42	46
	6,97	1 371	1,12	201	**R**	**3EL**	**002 A**	**24 x 200**	90 S 4	6,3	5	4,75	3,75	40	43
	6,77	1 381	1,32	207	**R**	**4EL**	**002 A**	**24 x 200**	90 S 4	5,6	4,5	4,25	3,35	44	47
	7,12	1 343	1,32	126	**R**	**3EL**	**002 A**	**24 x 200**	90 L 6	8	6,3	6	4,75	43	49
	7,01	1 364	1,5	200	**R**	**3EL**	**003 A**	**19 x 200**	80 C 4	8,5	6,7	6,3	5	50	54
	6,75	1 385	1,8	207	**R**	**4EL**	**003 A**	**19 x 200**	80 C 4	7,5	6	5,6	4,5	54	58
	7,01	1 364	1,5	200	**R**	**3EL**	**003 A**	**24 x 200**	90 S 4	8,5	6,7	6,3	5	52	55
	6,75	1 385	1,8	207	**R**	**4EL**	**003 A**	**24 x 200**	90 S 4	7,5	6	5,6	4,5	56	59
	7,25	1 318	1,9	124	**R**	**3EL**	**003 A**	**24 x 200**	90 L 6	10,6	8,5	8	6,3	55	61
	7,01	1 364	2	200	**R**	**3EL**	**004 A**	**24 x 200**	90 S 4	9	7,1	6,7	5,3	56	59
	6,75	1 385	2,65	207	**R**	**4EL**	**004 A**	**24 x 200**	90 S 4	8	6,3	6	4,75	60	63
	6,91	1 383	2,8	203	**R**	**3EL**	**006 A**	**24 x 200**	90 S 4	9,5	7,5	7,1	5,6	64	67
	6,75	1 385	3,55	207	**R**	**4EL**	**006 A**	**24 x 200**	90 S 4	8	6,3	6	4,75	67	70
	7,64	1 250	1	183	**R**	**3EL**	**001 A**	**19 x 200**	80 C 4	6,3	5	4,75	3,75	37	41
	8,17	1 145	1,12	171	**R**	**4EL**	**001 A**	**19 x 200**	80 C 4	5,6	4,5	4,25	3,35	41	45
	7,64	1 250	1	183	**R**	**3EL**	**001 A**	**24 x 200**	90 S 4	6,3	5	4,75	3,75	39	42
	8,17	1 145	1,12	171	**R**	**4EL**	**001 A**	**24 x 200**	90 S 4	5,6	4,5	4,25	3,35	43	46
	8,41	1 136	1,12	107	**R**	**3EL**	**001 A**	**24 x 200**	90 L 6	8	6,3	6	4,75	42	48
	7,64	1 250	1,4	183	**R**	**3EL**	**002 A**	**19 x 200**	80 C 4	6,3	5	4,75	3,75	38	42
	8,17	1 145	1,5	171	**R**	**4EL**	**002 A**	**19 x 200**	80 C 4	5,6	4,5	4,25	3,35	42	46
	7,64	1 250	1,4	183	**R**	**3EL**	**002 A**	**24 x 200**	90 S 4	6,3	5	4,75	3,75	40	43
	8,17	1 145	1,5	171	**R**	**4EL**	**002 A**	**24 x 200**	90 S 4	5,6	4,5	4,25	3,35	44	47
	7,58	1 262	1,9	185	**R**	**3EL**	**003 A**	**24 x 200**	90 S 4	8,5	6,7	6,3	5	52	55
	8,01	1 167	2,12	175	**R**	**4EL**	**003 A**	**24 x 200**	90 S 4	7,5	6	5,6	4,5	56	59
	7,58	1 262	2,36	185	**R**	**3EL**	**004 A**	**24 x 200**	90 S 4	9	7,1	6,7	5,3	56	59
	8,01	1 167	3	175	**R**	**4EL**	**004 A**	**24 x 200**	90 S 4	8	6,3	6	4,75	60	63
	7,42	1 288	3,55	189	**R**	**3EL**	**006 A**	**19 x 200**	80 C 4	9,5	7,5	7,1	5,6	62	66
	7,42	1 288	3,55	189	**R**	**3EL**	**006 A**	**24 x 200**	90 S 4	9,5	7,5	7,1	5,6	64	67
	8,85	1 081	1,18	158	**R**	**3EL**	**001 A**	**19 x 200**	80 C 4	6,3	5	4,75	3,75	37	41
	8,85	1 081	1,18	158	**R**	**3EL**	**001 A**	**24 x 200**	90 S 4	6,3	5	4,75	3,75	39	42
	8,85	1 081	1,6	158	**R**	**3EL**	**002 A**	**19 x 200**	80 C 4	6,3	5	4,75	3,75	38	42
	8,85	1 081	1,6	158	**R**	**3EL**	**002 A**	**24 x 200**	90 S 4	6,3	5	4,75	3,75	40	43
	8,77	1 091	2,24	160	**R**	**3EL**	**003 A**	**24 x 200**	90 S 4	8,5	6,7	6,3	5	52	55
	8,89	1 075	3,15	157	**R**	**3EL**	**004 A**	**24 x 200**	90 S 4	9	7,1	6,7	5,3	56	59
	9,57	999	1,25	146	**R**	**3EL**	**001 A**	**19 x 200**	80 C 4	6,3	5	4,75	3,75	37	41
	9,57	999	1,25	146	**R**	**3EL**	**001 A**	**24 x 200**	90 S 4	6,3	5	4,75	3,75	39	42
	9,57	999	1,7	146	**R**	**3EL**	**002 A**	**19 x 200**	80 C 4	6,3	5	4,75	3,75	38	42
	9,57	999	1,7	146	**R**	**3EL**	**002 A**	**24 x 200**	90 S 4	6,3	5	4,75	3,75	40	43
	10,3	929	2,5	136	**R**	**3EL**	**003 A**	**24 x 200**	90 S 4	8,5	6,7	6,3	5	52	55
	10,3	929	3,75	136	**R**	**3EL**	**004 A**	**24 x 200**	90 S 4	9	7,1	6,7	5,3	56	59

P_1	n_2	M_2	fs	i	Ød x ØP	Pt_N [kW] t_{amb} = 20°C		Pt_N [kW] t_{amb} = 40°C		kg	
kW	min^{-1}	N m								HB	HBZ
1,1	**11,1**	863	1,4	126	**R 3EL 001 A 19 x 200** 80 C 4	6,3	5	4,75	3,75	37	41
	11,1	863	1,4	126	**R 3EL 001 A 24 x 200** 90 S 4	6,3	5	4,75	3,75	39	42
	11,1	863	2	126	**R 3EL 002 A 24 x 200** 90 S 4	6,3	5	4,75	3,75	40	43
	11,3	848	2,8	124	**R 3EL 003 A 24 x 200** 90 S 4	8,5	6,7	6,3	5	52	55
	13,1	730	1,7	107	**R 3EL 001 A 19 x 200** 80 C 4	6,3	5	4,75	3,75	37	41
	13,1	730	1,7	107	**R 3EL 001 A 24 x 200** 90 S 4	6,3	5	4,75	3,75	39	42
	13,1	730	2,36	107	**R 3EL 002 A 24 x 200** 90 S 4	6,3	5	4,75	3,75	40	43
	12,9	742	3,15	109	**R 3EL 003 A 24 x 200** 90 S 4	8,5	6,7	6,3	5	52	55
	13,9	690	1,8	101	**R 3EL 001 A 19 x 200** 80 C 4	6,3	5	4,75	3,75	37	41
	13,9	690	1,8	101	**R 3EL 001 A 24 x 200** 90 S 4	6,3	5	4,75	3,75	39	42
	13,9	690	2,5	101	**R 3EL 002 A 24 x 200** 90 S 4	6,3	5	4,75	3,75	40	43
	13,4	714	3,35	105	**R 3EL 003 A 24 x 200** 90 S 4	8,5	6,7	6,3	5	52	55
	15,8	605	2	88,7	**R 3EL 001 A 24 x 200** 90 S 4	6,3	5	4,75	3,75	39	42
	15,8	605	2,8	88,7	**R 3EL 002 A 24 x 200** 90 S 4	6,3	5	4,75	3,75	40	43
	18,4	519	2	76,0	**R 3EL 001 A 24 x 200** 90 S 4	6,3	5	4,75	3,75	39	42
	17,0	582	1,32	53,1	**R 2EL 001 A 24 x 200** 90 L 6	10,6	8,5	8	6,3	38	44
	18,1	528	2,24	49,7	**R 3EL 001 A 24 x 200** 90 L 6	8	6,3	6	4,75	42	48
	18,4	519	2,65	76,0	**R 3EL 002 A 24 x 200** 90 S 4	6,3	5	4,75	3,75	40	43
	17,0	582	1,9	53,1	**R 2EL 002 A 24 x 200** 90 L 6	10,6	8,5	8	6,3	39	45
	18,4	521	4,5	76,2	**R 3EL 003 A 24 x 200** 90 S 4	8,5	6,7	6,3	5	52	55
	19,8	484	2,5	70,8	**R 3EL 001 A 24 x 200** 90 S 4	6,3	5	4,75	3,75	39	42
	19,9	496	2,12	45,2	**R 2EL 001 A 24 x 200** 90 L 6	10,6	8,5	8	6,3	38	44
	19,8	484	3,35	70,8	**R 3EL 002 A 24 x 200** 90 S 4	6,3	5	4,75	3,75	40	43
	22,2	430	2,36	63,0	**R 3EL 001 A 24 x 200** 90 S 4	6,3	5	4,75	3,75	39	42
	23,9	414	2,5	37,7	**R 2EL 001 A 24 x 200** 90 L 6	10,6	8,5	8	6,3	38	44
	22,2	430	3,15	63,0	**R 3EL 002 A 24 x 200** 90 S 4	6,3	5	4,75	3,75	40	43
	23,4	409	2,8	59,9	**R 3EL 001 A 24 x 200** 90 S 4	6,3	5	4,75	3,75	39	42
	25,3	391	2,36	35,6	**R 2EL 001 A 24 x 200** 90 L 6	10,6	8,5	8	6,3	38	44
	26,4	374	2	53,1	**R 2EL 001 A 24 x 200** 90 S 4	8,5	6,7	6,3	5	35	38
	28,2	339	3,55	49,7	**R 3EL 001 A 24 x 200** 90 S 4	6,3	5	4,75	3,75	39	42
	27,6	358	2,8	32,6	**R 2EL 001 A 24 x 200** 90 L 6	10,6	8,5	8	6,3	38	44
	26,4	374	2,8	53,1	**R 2EL 002 A 19 x 200** 80 C 4	8,5	6,7	6,3	5	34	38
	26,4	374	2,8	53,1	**R 2EL 002 A 24 x 200** 90 S 4	8,5	6,7	6,3	5	36	39
	31,0	319	3,15	45,2	**R 2EL 001 A 24 x 200** 90 S 4	8,5	6,7	6,3	5	35	38
	30,3	326	3,55	29,7	**R 2EL 001 A 24 x 200** 90 L 6	10,6	8,5	8	6,3	38	44
	37,1	266	3,75	37,7	**R 2EL 001 A 24 x 200** 90 S 4	8,5	6,7	6,3	5	35	38
	39,3	251	3,55	35,6	**R 2EL 001 A 24 x 200** 90 S 4	8,5	6,7	6,3	5	35	38
	40,9	242	4	22,0	**R 2EL 001 A 24 x 200** 90 L 6	10,6	8,5	8	6,3	38	44
	42,9	230	4,25	32,6	**R 2EL 001 A 24 x 200** 90 S 4	8,5	6,7	6,3	5	35	38
	43,8	225	5	20,5	**R 2EL 001 A 24 x 200** 90 L 6	10,6	8,5	8	6,3	38	44
	47,1	210	5,3	29,7	**R 2EL 001 A 24 x 200** 90 S 4	8,5	6,7	6,3	5	35	38
1,5	**0,473**	26 950	1,06	1 902	**R 4EL 030 A 28 x 250** 100 LA 6	21,2	17	16	13,2	198	204
	0,538	23 690	1,7	1 673	**R 4EL 042 A 28 x 250** 100 LA 6	26,5	21,2	20	16	256	262
	0,501	25 440	2,24	1 796	**R 4EL 060 A 28 x 250** 100 LA 6	30	23,6	22,4	18	331	337
	0,555	22 960	1,18	1 621	**R 4EL 030 A 28 x 250** 100 LA 6	21,2	17	16	13,2	198	204
	0,596	21 380	1,9	1 509	**R 4EL 042 A 28 x 250** 100 LA 6	26,5	21,2	20	16	256	262
	0,653	19 530	0,9	2 145	**R 4EL 021 A 24 x 200** 90 L 4	16	11,8	11,8	9	155	161
	0,599	21 290	1,18	2 338	**R 4EL 030 A 24 x 200** 90 L 4	17	14	13,2	10,6	193	199
	0,607	21 000	1,4	1 482	**R 4EL 030 A 28 x 250** 100 LA 6	21,2	17	16	13,2	198	204
	0,661	19 280	2,12	1 361	**R 4EL 042 A 28 x 250** 100 LA 6	26,5	21,2	20	16	256	262
	0,710	17 950	1	1 267	**R 4EL 021 A 28 x 250** 100 LA 6	18	16	14	11,8	160	166
	0,736	17 330	1,6	1 902	**R 4EL 030 A 24 x 200** 90 L 4	17	14	13,2	10,6	193	199
	0,713	17 890	1,8	1 263	**R 4EL 030 A 28 x 250** 100 LA 6	21,2	17	16	13,2	198	204
	0,768	16 610	0,9	1 172	**R 4EL 015 A 28 x 250** 100 LA 6	16	11,8	11,8	9	120	126
	0,782	16 300	0,9	1 790	**R 4EL 018 A 24 x 200** 90 L 4	16	11,8	11,8	9	152	158
	0,768	16 610	1,06	1 172	**R 4EL 018 A 28 x 250** 100 LA 6	18	16	14	11,8	157	163
	0,766	16 640	1,06	1 827	**R 4EL 021 A 24 x 200** 90 L 4	16	11,8	11,8	9	155	161
	0,768	16 610	1,25	1 172	**R 4EL 021 A 28 x 250** 100 LA 6	18	16	14	11,8	160	166
	0,746	17 090	1,6	1 206	**R 4EL 030 A 28 x 250** 100 LA 6	21,2	17	16	13,2	198	204
	0,837	15 230	2,5	1 673	**R 4EL 042 A 24 x 200** 90 L 4	21,2	17	16	13,2	251	257
	0,779	16 360	3,35	1 796	**R 4EL 060 A 24 x 200** 90 L 4	23,6	18	18	14	326	332
	0,901	14 150	0,9	999	**R 4EL 012 A 28 x 250** 100 LA 6	16	11,8	11,8	9	116	122
	0,828	15 400	0,9	1 691	**R 4EL 015 A 24 x 200** 90 L 4	11,8	10	9	7,5	115	121
	0,901	14 150	1,06	999	**R 4EL 015 A 28 x 250** 100 LA 6	16	11,8	11,8	9	120	126
	0,918	13 890	1,06	1 525	**R 4EL 018 A 24 x 200** 90 L 4	16	11,8	11,8	9	152	158
	0,918	13 890	1,32	1 525	**R 4EL 021 A 24 x 200** 90 L 4	16	11,8	11,8	9	155	161
	0,864	14 760	1,9	1 621	**R 4EL 030 A 24 x 200** 90 L 4	17	14	13,2	10,6	193	199
	0,928	13 740	3	1 509	**R 4EL 042 A 24 x 200** 90 L 4	21,2	17	16	13,2	251	257
	0,974	13 090	0,95	924	**R 4EL 012 A 28 x 250** 100 LA 6	16	11,8	11,8	9	116	122
	0,972	13 120	1,12	1 441	**R 4EL 015 A 24 x 200** 90 L 4	11,8	10	9	7,5	115	121
	0,972	13 120	1,25	1 441	**R 4EL 018 A 24 x 200** 90 L 4	16	11,8	11,8	9	152	158
	1,06	12 000	1,5	1 318	**R 4EL 021 A 24 x 200** 90 L 4	16	11,8	11,8	9	155	161
	1,06	11 980	1,7	846	**R 4EL 021 A 28 x 250** 100 LA 6	18	16	14	11,8	160	166
	0,944	13 500	2	1 482	**R 4EL 030 A 24 x 200** 90 L 4	17	14	13,2	10,6	193	199
	1,03	12 400	2,5	876	**R 4EL 030 A 28 x 250** 100 LA 6	21,2	17	16	13,2	198	204
	1,03	12 390	3,15	1 361	**R 4EL 042 A 24 x 200** 90 L 4	21,2	17	16	13,2	251	257
	1,14	11 160	1,12	788	**R 4EL 012 A 28 x 250** 100 LA 6	16	11,8	11,8	9	116	122
	1,11	11 540	1,06	1 267	**R 4EL 015 A 24 x 200** 90 L 4	11,8	10	9	7,5	115	121
	1,14	11 160	1,32	788	**R 4EL 015 A 28 x 250** 100 LA 6	16	11,8	11,8	9	120	126
	1,11	11 540	1,25	1 267	**R 4EL 018 A 24 x 200** 90 L 4	16	11,8	11,8	9	152	158
	1,14	11 160	1,6	788	**R 4EL 018 A 28 x 250** 100 LA 6	18	16	14	11,8	157	163
	1,11	11 540	1,5	1 267	**R 4EL 021 A 24 x 200** 90 L 4	16	11,8	11,8	9	155	161
	1,14	11 160	1,7	788	**R 4EL 021 A 28 x 250** 100 LA 6	18	16	14	11,8	160	166
	1,11	11 500	2,65	1 263	**R 4EL 030 A 24 x 200** 90 L 4	17	14	13,2	10,6	193	199
	1,08	11 760	3,35	1 291	**R 4EL 042 A 24 x 200** 90 L 4	21,2	17	16	13,2	251	257
	1,19	10 680	1,12	1 172	**R 4EL 012 A 24 x 200** 90 L 4	11,8	10	9	7,5	111	117
	1,19	10 680	1,4	1 172	**R 4EL 015 A 24 x 200** 90 L 4	11,8	10	9	7,5	115	121
	1,19	10 680	1,5	1 172	**R 4EL 018 A 24 x 200** 90 L 4	16	11,8	11,8	9	152	158
	1,19	10 680	1,8	1 172	**R 4EL 021 A 24 x 200** 90 L 4	16	11,8	11,8	9	155	161
	1,16	10 990	2,36	1 206	**R 4EL 030 A 24 x 200** 90 L 4	17	14	13,2	10,6	193	199
	1,21	10 560	3,55	1 160	**R 4EL 042 A 24 x 200** 90 L 4	21,2	17	16	13,2	251	257
	1,40	9 096	0,95	999	**R 4EL 009 A 24 x 200** 90 L 4	11,8	9,5	9	7,1	100	106
	1,40	9 096	1,25	999	**R 4EL 012 A 24 x 200** 90 L 4	11,8	10	9	7,5	111	117
	1,40	9 096	1,6	999	**R 4EL 015 A 24 x 200** 90 L 4	11,8	10	9	7,5	115	121
	1,40	9 096	1,7	999	**R 4EL 018 A 24 x 200** 90 L 4	16	11,8	11,8	9	152	158
	1,40	9 096	2,12	999	**R 4EL 021 A 24 x 200** 90 L 4	16	11,8	11,8	9	155	161
	1,36	9 359	3,35	1 028	**R 4EL 030 A 24 x 200** 90 L 4	17	14	13,2	10,6	193	199

P_1	n_2	M_2	fs	i	Ød x ØP					Pt_N [kW] t_{amb} = 20°C		t_{amb} = 40°C		kg HB	kg HBZ
kW	min^{-1}	N m													
1,5	1,51	8 418	1,06	924	R	4EL	009 A	24 x 200	90 L 4	11,8	9,5	9	7,1	100	106
	1,51	8 418	1,5	924	R	4EL	012 A	24 x 200	90 L 4	11,8	10	9	7,5	111	117
	1,66	7 700	1,9	846	R	4EL	015 A	24 x 200	90 L 4	11,8	10	9	7,5	115	121
	1,66	7 700	2	846	R	4EL	018 A	24 x 200	90 L 4	16	11,8	11,8	9	152	158
	1,66	7 700	2,5	846	R	4EL	021 A	24 x 200	90 L 4	16	11,8	11,8	9	155	161
	1,60	7 974	3,75	876	R	4EL	030 A	24 x 200	90 L 4	17	14	13,2	10,6	193	199
	1,78	7 172	1,25	788	R	4EL	009 A	24 x 200	90 L 4	11,8	9,5	9	7,1	100	106
	1,78	7 172	1,7	788	R	4EL	012 A	24 x 200	90 L 4	11,8	10	9	7,5	111	117
	1,78	7 172	2	788	R	4EL	015 A	24 x 200	90 L 4	11,8	10	9	7,5	115	121
	1,78	7 172	2,5	788	R	4EL	018 A	24 x 200	90 L 4	16	11,8	11,8	9	152	158
	1,78	7 172	2,65	788	R	4EL	021 A	24 x 200	90 L 4	16	11,8	11,8	9	155	161
	1,67	7 616	4	836	R	4EL	030 A	24 x 200	90 L 4	17	14	13,2	10,6	193	199
	1,91	6 665	0,9	732	R	4EL	006 A	24 x 200	90 L 4	8	6,3	6	4,75	70	76
	1,94	6 560	1,25	720	R	4EL	009 A	24 x 200	90 L 4	11,8	9,5	9	7,1	100	106
	1,94	6 560	1,7	720	R	4EL	012 A	24 x 200	90 L 4	11,8	10	9	7,5	111	117
	1,94	6 560	2,24	720	R	4EL	015 A	24 x 200	90 L 4	11,8	10	9	7,5	115	121
	1,94	6 560	2,36	720	R	4EL	018 A	24 x 200	90 L 4	16	11,8	11,8	9	152	158
	1,94	6 560	3	720	R	4EL	021 A	24 x 200	90 L 4	16	11,8	11,8	9	155	161
	2,29	5 562	1,06	611	R	4EL	006 A	24 x 200	90 L 4	8	6,3	6	4,75	70	76
	2,13	5 984	1,4	657	R	4EL	009 A	24 x 200	90 L 4	11,8	9,5	9	7,1	100	106
	2,13	5 984	2	657	R	4EL	012 A	24 x 200	90 L 4	11,8	10	9	7,5	111	117
	2,13	5 984	2,36	657	R	4EL	015 A	24 x 200	90 L 4	11,8	10	9	7,5	115	121
	2,13	5 984	3	657	R	4EL	018 A	24 x 200	90 L 4	16	11,8	11,8	9	152	158
	2,47	5 156	1,12	566	R	4EL	006 A	24 x 200	90 L 4	8	6,3	6	4,75	70	76
	2,46	5 172	1,6	568	R	4EL	009 A	24 x 200	90 L 4	11,8	9,5	9	7,1	100	106
	2,46	5 172	2,24	568	R	4EL	012 A	24 x 200	90 L 4	11,8	10	9	7,5	111	117
	2,46	5 172	2,65	568	R	4EL	015 A	24 x 200	90 L 4	11,8	10	9	7,5	115	121
	2,46	5 172	3,35	568	R	4EL	018 A	24 x 200	90 L 4	16	11,8	11,8	9	152	158
	2,71	4 704	0,9	517	R	4EL	004 A	24 x 200	90 L 4	8	6,3	6	4,75	63	69
	2,71	4 704	1,18	517	R	4EL	006 A	24 x 200	90 L 4	8	6,3	6	4,75	70	76
	2,70	4 718	1,7	518	R	4EL	009 A	24 x 200	90 L 4	11,8	9,5	9	7,1	100	106
	2,70	4 718	2,36	518	R	4EL	012 A	24 x 200	90 L 4	11,8	10	9	7,5	111	117
	2,70	4 718	3	518	R	4EL	015 A	24 x 200	90 L 4	11,8	10	9	7,5	115	121
	3,09	4 120	1	452	R	4EL	004 A	24 x 200	90 L 4	8	6,3	6	4,75	63	69
	3,09	4 120	1,32	452	R	4EL	006 A	24 x 200	90 L 4	8	6,3	6	4,75	70	76
	3,13	4 078	2	448	R	4EL	009 A	24 x 200	90 L 4	11,8	9,5	9	7,1	100	106
	3,13	4 078	2,8	448	R	4EL	012 A	24 x 200	90 L 4	11,8	10	9	7,5	111	117
	3,32	3 840	1,06	422	R	4EL	004 A	24 x 200	90 L 4	8	6,3	6	4,75	63	69
	3,32	3 840	1,4	422	R	4EL	006 A	24 x 200	90 L 4	8	6,3	6	4,75	70	76
	3,47	3 675	2,12	404	R	4EL	009 A	24 x 200	90 L 4	11,8	9,5	9	7,1	100	106
	3,47	3 675	3	404	R	4EL	012 A	24 x 200	90 L 4	11,8	10	9	7,5	111	117
	3,93	3 248	1,18	357	R	4EL	004 A	24 x 200	90 L 4	8	6,3	6	4,75	63	69
	4,06	3 208	0,95	221	R	3EL	004 A	28 x 250	100 LA 6	11,2	9	8,5	6,7	64	70
	3,93	3 248	1,6	357	R	4EL	006 A	24 x 200	90 L 4	8	6,3	6	4,75	70	76
	4,06	3 208	1,4	221	R	3EL	006 A	28 x 250	100 LA 6	11,8	9,5	9	7,1	72	78
	3,91	3 258	2,36	358	R	4EL	009 A	24 x 200	90 L 4	11,8	9,5	9	7,1	100	106
	4,21	3 100	1,9	214	R	3EL	009 A	28 x 250	100 LA 6	17	14	13,2	10,6	101	107
	3,91	3 258	3,35	358	R	4EL	012 A	24 x 200	90 L 4	11,8	10	9	7,5	111	117
	4,41	2 889	0,9	317	R	4EL	003 A	24 x 200	90 L 4	7,5	6	5,6	4,5	59	65
	4,41	2 889	1,32	317	R	4EL	004 A	24 x 200	90 L 4	8	6,3	6	4,75	63	69
	4,51	2 892	1	200	R	3EL	004 A	28 x 250	100 LA 6	11,2	9	8,5	6,7	64	70
	4,41	2 889	1,8	317	R	4EL	006 A	24 x 200	90 L 4	8	6,3	6	4,75	70	76
	4,44	2 934	1,4	203	R	3EL	006 A	28 x 250	100 LA 6	11,8	9,5	9	7,1	72	78
	4,33	2 945	2,65	323	R	4EL	009 A	24 x 200	90 L 4	11,8	9,5	9	7,1	100	106
	4,54	2 869	2,12	198	R	3EL	009 A	24 x 200	90 LC 6	17	14	13,2	10,6	98	104
	4,54	2 869	2,12	198	R	3EL	009 A	28 x 250	100 LA 6	17	14	13,2	10,6	101	107
	4,33	2 945	3,55	323	R	4EL	012 A	24 x 200	90 L 4	11,8	10	9	7,5	111	117
	4,73	2 693	0,95	296	R	4EL	003 A	24 x 200	90 L 4	7,5	6	5,6	4,5	59	65
	4,87	2 677	0,95	185	R	3EL	003 A	28 x 250	100 LA 6	10,6	8,5	8	6,3	60	66
	4,73	2 693	1,4	296	R	4EL	004 A	24 x 200	90 L 4	8	6,3	6	4,75	63	69
	4,87	2 677	1,18	185	R	3EL	004 A	28 x 250	100 LA 6	11,2	9	8,5	6,7	64	70
	4,73	2 693	1,9	296	R	4EL	006 A	24 x 200	90 L 4	8	6,3	6	4,75	70	76
	4,77	2 733	1,7	189	R	3EL	006 A	28 x 250	100 LA 6	11,8	9,5	9	7,1	72	78
	4,64	2 745	2,8	301	R	4EL	009 A	24 x 200	90 L 4	11,8	9,5	9	7,1	100	106
	5,17	2 523	2,24	174	R	3EL	009 A	28 x 250	100 LA 6	17	14	13,2	10,6	101	107
	5,60	2 278	1,12	250	R	4EL	003 A	24 x 200	90 L 4	7,5	6	5,6	4,5	59	65
	5,63	2 313	1,12	160	R	3EL	003 A	28 x 250	100 LA 6	10,6	8,5	8	6,3	60	66
	5,60	2 278	1,6	250	R	4EL	004 A	24 x 200	90 L 4	8	6,3	6	4,75	63	69
	5,72	2 280	1,6	157	R	3EL	004 A	28 x 250	100 LA 6	11,2	9	8,5	6,7	64	70
	5,60	2 278	2,24	250	R	4EL	006 A	24 x 200	90 L 4	8	6,3	6	4,75	70	76
	5,72	2 280	2,24	157	R	3EL	006 A	28 x 250	100 LA 6	11,8	9,5	9	7,1	72	78
	5,49	2 322	3,15	255	R	4EL	009 A	24 x 200	90 L 4	11,8	9,5	9	7,1	100	106
	6,32	2 062	1,18	221	R	3EL	003 A	24 x 200	90 L 4	8,5	6,7	6,3	5	55	61
	6,32	2 062	1,5	221	R	3EL	004 A	24 x 200	90 L 4	9	7,1	6,7	5,3	59	65
	6,61	1 971	1,8	136	R	3EL	004 A	28 x 250	100 LA 6	11,2	9	8,5	6,7	64	70
	6,32	2 062	2,12	221	R	3EL	006 A	24 x 200	90 L 4	9,5	7,5	7,1	5,6	67	73
	6,54	1 993	2,8	214	R	3EL	009 A	24 x 200	90 L 4	14	10,6	10,6	8	96	102
	6,77	1 883	0,95	207	R	4EL	002 A	24 x 200	90 L 4	5,6	4,5	4,25	3,35	47	53
	7,12	1 832	1	126	R	3EL	002 A	28 x 250	100 LA 6	8	6,3	6	4,75	48	54
	7,01	1 859	1,12	200	R	3EL	003 A	24 x 200	90 L 4	8,5	6,7	6,3	5	55	61
	6,75	1 888	1,32	207	R	4EL	003 A	24 x 200	90 L 4	7,5	6	5,6	4,5	59	65
	7,25	1 798	1,4	124	R	3EL	003 A	28 x 250	100 LA 6	10,6	8,5	8	6,3	60	66
	7,01	1 859	1,5	200	R	3EL	004 A	24 x 200	90 L 4	9	7,1	6,7	5,3	59	65
	6,75	1 888	1,9	207	R	4EL	004 A	24 x 200	90 L 4	8	6,3	6	4,75	63	69
	7,25	1 798	2	124	R	3EL	004 A	28 x 250	100 LA 6	11,2	9	8,5	6,7	64	70
	6,91	1 886	2	203	R	3EL	006 A	24 x 200	90 L 4	9,5	7,5	7,1	5,6	67	73
	6,75	1 888	2,65	207	R	4EL	006 A	24 x 200	90 L 4	8	6,3	6	4,75	70	76
	7,07	1 844	3,15	198	R	3EL	009 A	24 x 200	90 L 4	14	10,6	10,6	8	96	102
	6,62	1 925	3,75	211	R	4EL	009 A	24 x 200	90 L 4	11,8	9,5	9	7,1	100	106
	7,64	1 705	1	183	R	3EL	002 A	24 x 200	90 L 4	6,3	5	4,75	3,75	43	49
	8,17	1 561	1,12	171	R	4EL	002 A	24 x 200	90 L 4	5,6	4,5	4,25	3,35	47	53
	8,41	1 549	1,12	107	R	3EL	002 A	28 x 250	100 LA 6	8	6,3	6	4,75	48	54
	7,58	1 721	1,4	185	R	3EL	003 A	24 x 200	90 L 4	8,5	6,7	6,3	5	55	61
	8,01	1 591	1,5	175	R	4EL	003 A	24 x 200	90 L 4	7,5	6	5,6	4,5	59	65
	7,58	1 721	1,7	185	R	3EL	004 A	24 x 200	90 L 4	9	7,1	6,7	5,3	59	65
	8,01	1 591	2,24	175	R	4EL	004 A	24 x 200	90 L 4	8	6,3	6	4,75	63	69
	8,28	1 575	2,24	109	R	3EL	004 A	28 x 250	100 LA 6	11,2	9	8,5	6,7	64	70
	7,42	1 757	2,65	189	R	3EL	006 A	24 x 200	90 L 4	9,5	7,5	7,1	5,6	67	73
	8,01	1 591	3	175	R	4EL	006 A	24 x 200	90 L 4	8	6,3	6	4,75	70	76
	8,04	1 622	3,35	174	R	3EL	009 A	24 x 200	90 L 4	14	10,6	10,6	8	96	102
	8,85	1 474	1,18	158	R	3EL	002 A	24 x 200	90 L 4	6,3	5	4,75	3,75	43	49
	8,77	1 487	1,6	160	R	3EL	003 A	24 x 200	90 L 4	8,5	6,7	6,3	5	55	61
	8,89	1 466	2,36	157	R	3EL	004 A	24 x 200	90 L 4	9	7,1	6,7	5,3	59	65
	8,89	1 466	3,15	157	R	3EL	006 A	24 x 200	90 L 4	9,5	7,5	7,1	5,6	67	73

P_1	n_2	M_2	fs	i	Ød x ØP					Pt_N [kW] t_{amb} = 20°C		t_{amb} = 40°C		kg	
kW	min^{-1}	N m												HB	HBZ
1,5	**9,57**	1 362	0,9	146	**R**	**3EL**	**001 A**	**24 x 200**	90 L 4	6,3	5	4,75	3,75	42	48
	9,57	1 362	1,25	146	**R**	**3EL**	**002 A**	**24 x 200**	90 L 4	6,3	5	4,75	3,75	43	49
	10,3	1 267	1,9	136	**R**	**3EL**	**003 A**	**24 x 200**	90 L 4	8,5	6,7	6,3	5	55	61
	10,3	1 267	2,65	136	**R**	**3EL**	**004 A**	**24 x 200**	90 L 4	9	7,1	6,7	5,3	59	65
	10,3	1 267	3,75	136	**R**	**3EL**	**006 A**	**24 x 200**	90 L 4	9,5	7,5	7,1	5,6	67	73
	11,1	1 177	1,06	126	**R**	**3EL**	**001 A**	**24 x 200**	90 L 4	6,3	5	4,75	3,75	42	48
	11,1	1 177	1,5	126	**R**	**3EL**	**002 A**	**24 x 200**	90 L 4	6,3	5	4,75	3,75	43	49
	11,3	1 156	2	124	**R**	**3EL**	**003 A**	**24 x 200**	90 L 4	8,5	6,7	6,3	5	55	61
	11,3	1 156	3	124	**R**	**3EL**	**004 A**	**24 x 200**	90 L 4	9	7,1	6,7	5,3	59	65
	13,1	996	1,25	107	**R**	**3EL**	**001 A**	**24 x 200**	90 L 4	6,3	5	4,75	3,75	42	48
	13,1	996	1,7	107	**R**	**3EL**	**002 A**	**24 x 200**	90 L 4	6,3	5	4,75	3,75	43	49
	12,9	1 012	2,36	109	**R**	**3EL**	**003 A**	**24 x 200**	90 L 4	8,5	6,7	6,3	5	55	61
	12,9	1 012	3,35	109	**R**	**3EL**	**004 A**	**24 x 200**	90 L 4	9	7,1	6,7	5,3	59	65
	13,9	941	1,32	101	**R**	**3EL**	**001 A**	**24 x 200**	90 L 4	6,3	5	4,75	3,75	42	48
	13,9	941	1,8	101	**R**	**3EL**	**002 A**	**24 x 200**	90 L 4	6,3	5	4,75	3,75	43	49
	13,4	974	2,36	105	**R**	**3EL**	**003 A**	**24 x 200**	90 L 4	8,5	6,7	6,3	5	55	61
	14,7	885	2,65	61,1	**R**	**3EL**	**003 A**	**28 x 250**	100 LA 6	10,6	8,5	8	6,3	60	66
	13,4	974	3,55	105	**R**	**3EL**	**004 A**	**24 x 200**	90 L 4	9	7,1	6,7	5,3	59	65
	15,8	826	1,5	88,7	**R**	**3EL**	**001 A**	**24 x 200**	90 L 4	6,3	5	4,75	3,75	42	48
	15,8	826	2	88,7	**R**	**3EL**	**002 A**	**24 x 200**	90 L 4	6,3	5	4,75	3,75	43	49
	15,2	856	2,65	92,0	**R**	**3EL**	**003 A**	**24 x 200**	90 L 4	8,5	6,7	6,3	5	55	61
	15,2	856	4	92,0	**R**	**3EL**	**004 A**	**24 x 200**	90 L 4	9	7,1	6,7	5,3	59	65
	18,4	708	1,5	76,0	**R**	**3EL**	**001 A**	**24 x 200**	90 L 4	6,3	5	4,75	3,75	42	48
	17,0	794	0,95	53,1	**R**	**2EL**	**001 A**	**28 x 250**	100 LA 6	10,6	8,5	8	6,3	43	49
	18,1	720	1,7	49,7	**R**	**3EL**	**001 A**	**28 x 250**	100 LA 6	8	6,3	6	4,75	47	53
	18,4	708	2	76,0	**R**	**3EL**	**002 A**	**24 x 200**	90 L 4	6,3	5	4,75	3,75	43	49
	17,0	794	1,4	53,1	**R**	**2EL**	**002 A**	**28 x 250**	100 LA 6	10,6	8,5	8	6,3	44	50
	18,1	720	2,36	49,7	**R**	**3EL**	**002 A**	**28 x 250**	100 LA 6	8	6,3	6	4,75	48	54
	18,4	710	3,15	76,2	**R**	**3EL**	**003 A**	**24 x 200**	90 L 4	8,5	6,7	6,3	5	55	61
	19,8	660	1,8	70,8	**R**	**3EL**	**001 A**	**24 x 200**	90 L 4	6,3	5	4,75	3,75	42	48
	19,9	676	1,5	45,2	**R**	**2EL**	**001 A**	**28 x 250**	100 LA 6	10,6	8,5	8	6,3	43	49
	19,8	660	2,5	70,8	**R**	**3EL**	**002 A**	**24 x 200**	90 L 4	6,3	5	4,75	3,75	43	49
	19,9	676	1,7	45,2	**R**	**2EL**	**002 A**	**28 x 250**	100 LA 6	10,6	8,5	8	6,3	44	50
	19,3	675	3,35	72,5	**R**	**3EL**	**003 A**	**24 x 200**	90 L 4	8,5	6,7	6,3	5	55	61
	19,0	710	2,12	47,5	**R**	**2EL**	**003 A**	**28 x 250**	100 LA 6	14	11,2	10,6	8,5	56	62
	22,2	587	1,7	63,0	**R**	**3EL**	**001 A**	**24 x 200**	90 L 4	6,3	5	4,75	3,75	42	48
	23,9	564	1,8	37,7	**R**	**2EL**	**001 A**	**28 x 250**	100 LA 6	10,6	8,5	8	6,3	43	49
	22,2	587	2,36	63,0	**R**	**3EL**	**002 A**	**24 x 200**	90 L 4	6,3	5	4,75	3,75	43	49
	22,9	569	4	61,1	**R**	**3EL**	**003 A**	**24 x 200**	90 L 4	8,5	6,7	6,3	5	55	61
	23,4	558	2,12	59,9	**R**	**3EL**	**001 A**	**24 x 200**	90 L 4	6,3	5	4,75	3,75	42	48
	25,3	533	1,7	35,6	**R**	**2EL**	**001 A**	**28 x 250**	100 LA 6	10,6	8,5	8	6,3	43	49
	23,4	558	3	59,9	**R**	**3EL**	**002 A**	**24 x 200**	90 L 4	6,3	5	4,75	3,75	43	49
	25,3	533	1,7	35,6	**R**	**2EL**	**002 A**	**28 x 250**	100 LA 6	10,6	8,5	8	6,3	44	50
	26,4	510	1,5	53,1	**R**	**2EL**	**001 A**	**24 x 200**	90 L 4	8,5	6,7	6,3	5	38	44
	28,2	463	2,5	49,7	**R**	**3EL**	**001 A**	**24 x 200**	90 L 4	6,3	5	4,75	3,75	42	48
	27,6	488	2,12	32,6	**R**	**2EL**	**001 A**	**28 x 250**	100 LA 6	10,6	8,5	8	6,3	43	49
	26,4	510	2,12	53,1	**R**	**2EL**	**002 A**	**24 x 200**	90 L 4	8,5	6,7	6,3	5	39	45
	28,2	463	3,55	49,7	**R**	**3EL**	**002 A**	**24 x 200**	90 L 4	6,3	5	4,75	3,75	43	49
	27,4	492	3,75	32,9	**R**	**2EL**	**003 A**	**28 x 250**	100 LA 6	14	11,2	10,6	8,5	56	62
	31,0	435	2,24	45,2	**R**	**2EL**	**001 A**	**24 x 200**	90 L 4	8,5	6,7	6,3	5	38	44
	30,3	445	2,65	29,7	**R**	**2EL**	**001 A**	**28 x 250**	100 LA 6	10,6	8,5	8	6,3	43	49
	31,0	435	2,65	45,2	**R**	**2EL**	**002 A**	**24 x 200**	90 L 4	8,5	6,7	6,3	5	39	45
	37,1	363	2,8	37,7	**R**	**2EL**	**001 A**	**24 x 200**	90 L 4	8,5	6,7	6,3	5	38	44
	39,3	343	2,65	35,6	**R**	**2EL**	**001 A**	**24 x 200**	90 L 4	8,5	6,7	6,3	5	38	44
	40,9	330	3	22,0	**R**	**2EL**	**001 A**	**28 x 250**	100 LA 6	10,6	8,5	8	6,3	43	49
	42,9	314	3,15	32,6	**R**	**2EL**	**001 A**	**24 x 200**	90 L 4	8,5	6,7	6,3	5	38	44
	43,8	307	3,75	20,5	**R**	**2EL**	**001 A**	**28 x 250**	100 LA 6	10,6	8,5	8	6,3	43	49
	47,1	286	4	29,7	**R**	**2EL**	**001 A**	**24 x 200**	90 L 4	8,5	6,7	6,3	5	38	44
	54,5	247	4,5	25,7	**R**	**2EL**	**001 A**	**24 x 200**	90 L 4	8,5	6,7	6,3	5	38	44
	63,5	212	4,5	22,0	**R**	**2EL**	**001 A**	**24 x 200**	90 L 4	8,5	6,7	6,3	5	38	44
	68,2	198	5,3	20,5	**R**	**2EL**	**001 A**	**24 x 200**	90 L 4	8,5	6,7	6,3	5	38	44
	76,7	176	5,3	18,3	**R**	**2EL**	**001 A**	**24 x 200**	90 L 4	8,5	6,7	6,3	5	38	44
1,85	**0,538**	29 220	1,4	1 673	**R**	**4EL**	**042 A**	**28 x 250**	100 LB 6	26,5	21,2	20	16	258	264
	0,501	31 380	1,8	1 796	**R**	**4EL**	**060 A**	**28 x 250**	100 LB 6	30	23,6	22,4	18	333	339
	0,599	26 260	0,95	2 338	**R**	**4EL**	**030 A**	**24 x 200**	90 LB 4	17	14	13,2	10,6	194	200
	0,596	26 370	1,5	1 509	**R**	**4EL**	**042 A**	**28 x 250**	100 LB 6	26,5	21,2	20	16	258	264
	0,555	28 320	2	1 621	**R**	**4EL**	**060 A**	**28 x 250**	100 LB 6	30	23,6	22,4	18	333	339
	0,607	25 900	1,12	1 482	**R**	**4EL**	**030 A**	**28 x 250**	100 LB 6	21,2	17	16	13,2	200	206
	0,661	23 780	1,7	1 361	**R**	**4EL**	**042 A**	**28 x 250**	100 LB 6	26,5	21,2	20	16	258	264
	0,616	25 540	2,24	1 462	**R**	**4EL**	**060 A**	**28 x 250**	100 LB 6	30	23,6	22,4	18	333	339
	0,736	21 370	1,32	1 902	**R**	**4EL**	**030 A**	**24 x 200**	90 LB 4	17	14	13,2	10,6	194	200
	0,697	22 560	1,9	1 291	**R**	**4EL**	**042 A**	**28 x 250**	100 LB 6	26,5	21,2	20	16	258	264
	0,766	20 530	0,9	1 827	**R**	**4EL**	**021 A**	**24 x 200**	90 LB 4	16	11,8	11,8	9	156	162
	0,746	21 080	1,32	1 206	**R**	**4EL**	**030 A**	**28 x 250**	100 LB 6	21,2	17	16	13,2	200	206
	0,837	18 790	2,12	1 673	**R**	**4EL**	**042 A**	**24 x 200**	90 LB 4	21,2	17	16	13,2	252	258
	0,779	20 170	2,65	1 796	**R**	**4EL**	**060 A**	**24 x 200**	90 LB 4	23,6	18	18	14	327	333
	0,901	17 450	0,95	999	**R**	**4EL**	**018 A**	**28 x 250**	100 LB 6	18	16	14	11,8	159	165
	0,918	17 130	1,06	1 525	**R**	**4EL**	**021 A**	**24 x 200**	90 LB 4	16	11,8	11,8	9	156	162
	0,864	18 200	1,5	1 621	**R**	**4EL**	**030 A**	**24 x 200**	90 LB 4	17	14	13,2	10,6	194	200
	0,876	17 960	1,8	1 028	**R**	**4EL**	**030 A**	**28 x 250**	100 LB 6	21,2	17	16	13,2	200	206
	0,928	16 950	2,36	1 509	**R**	**4EL**	**042 A**	**24 x 200**	90 LB 4	21,2	17	16	13,2	252	258
	0,864	18 200	3	1 621	**R**	**4EL**	**060 A**	**24 x 200**	90 LB 4	23,6	18	18	14	327	333
	0,972	16 180	0,95	1 441	**R**	**4EL**	**015 A**	**24 x 200**	90 LB 4	11,8	10	9	7,5	116	122
	0,972	16 180	1	1 441	**R**	**4EL**	**018 A**	**24 x 200**	90 LB 4	16	11,8	11,8	9	153	159
	1,06	14 770	1,12	846	**R**	**4EL**	**018 A**	**28 x 250**	100 LB 6	18	16	14	11,8	159	165
	1,06	14 800	1,18	1 318	**R**	**4EL**	**021 A**	**24 x 200**	90 LB 4	16	11,8	11,8	9	156	162
	0,944	16 650	1,6	1 482	**R**	**4EL**	**030 A**	**24 x 200**	90 LB 4	17	14	13,2	10,6	194	200
	1,03	15 300	2	876	**R**	**4EL**	**030 A**	**28 x 250**	100 LB 6	21,2	17	16	13,2	200	206
	1,03	15 290	2,5	1 361	**R**	**4EL**	**042 A**	**24 x 200**	90 LB 4	21,2	17	16	13,2	252	258
	0,958	16 420	3,15	1 462	**R**	**4EL**	**060 A**	**24 x 200**	90 LB 4	23,6	18	18	14	327	333

P_1	n_2	M_2	fs	i	ØdxØP					Pt_N [kW] t_{amb} = 20°C		Pt_N [kW] t_{amb} = 40°C		kg HB	kg HBZ
kW	min^{-1}	N m													
1,85	**1,14**	13 760	0,9	788	**R**	**4EL**	**012 A**	**28 x 250**	100 LB 6	16	11,8	11,8	9	118	124
	1,14	13 760	1,12	788	**R**	**4EL**	**015 A**	**28 x 250**	100 LB 6	16	11,8	11,8	9	122	128
	1,11	14 230	1	1 267	**R**	**4EL**	**018 A**	**24 x 200**	90 LB 4	16	11,8	11,8	9	153	159
	1,14	13 760	1,32	788	**R**	**4EL**	**018 A**	**28 x 250**	100 LB 6	18	16	14	11,8	159	165
	1,11	14 230	1,25	1 267	**R**	**4EL**	**021 A**	**24 x 200**	90 LB 4	16	11,8	11,8	9	156	162
	1,11	14 180	2,24	1 263	**R**	**4EL**	**030 A**	**24 x 200**	90 LB 4	17	14	13,2	10,6	194	200
	1,08	14 500	2,8	1 291	**R**	**4EL**	**042 A**	**24 x 200**	90 LB 4	21,2	17	16	13,2	252	258
	1,19	13 170	0,9	1 172	**R**	**4EL**	**012 A**	**24 x 200**	90 LB 4	11,8	10	9	7,5	112	118
	1,19	13 170	1,12	1 172	**R**	**4EL**	**015 A**	**24 x 200**	90 LB 4	11,8	10	9	7,5	116	122
	1,19	13 170	1,25	1 172	**R**	**4EL**	**018 A**	**24 x 200**	90 LB 4	16	11,8	11,8	9	153	159
	1,19	13 170	1,5	1 172	**R**	**4EL**	**021 A**	**24 x 200**	90 LB 4	16	11,8	11,8	9	156	162
	1,16	13 550	1,9	1 206	**R**	**4EL**	**030 A**	**24 x 200**	90 LB 4	17	14	13,2	10,6	194	200
	1,26	12 450	2,5	713	**R**	**4EL**	**030 A**	**28 x 250**	100 LB 6	21,2	17	16	13,2	200	206
	1,21	13 020	3	1 160	**R**	**4EL**	**042 A**	**24 x 200**	90 LB 4	21,2	17	16	13,2	252	258
	1,40	11 220	1,06	999	**R**	**4EL**	**012 A**	**24 x 200**	90 LB 4	11,8	10	9	7,5	112	118
	1,40	11 220	1,32	999	**R**	**4EL**	**015 A**	**24 x 200**	90 LB 4	11,8	10	9	7,5	116	122
	1,40	11 220	1,4	999	**R**	**4EL**	**018 A**	**24 x 200**	90 LB 4	16	11,8	11,8	9	153	159
	1,37	11 480	1,6	657	**R**	**4EL**	**018 A**	**28 x 250**	100 LB 6	18	16	14	11,8	159	165
	1,40	11 220	1,7	999	**R**	**4EL**	**021 A**	**24 x 200**	90 LB 4	16	11,8	11,8	9	156	162
	1,36	11 540	2,65	1 028	**R**	**4EL**	**030 A**	**24 x 200**	90 LB 4	17	14	13,2	10,6	194	200
	1,33	11 800	3,35	1 051	**R**	**4EL**	**042 A**	**24 x 200**	90 LB 4	21,2	17	16	13,2	252	258
	1,58	9 923	0,9	568	**R**	**4EL**	**009 A**	**28 x 250**	100 LB 6	15	11,8	11,2	9	107	113
	1,51	10 380	1,18	924	**R**	**4EL**	**012 A**	**24 x 200**	90 LB 4	11,8	10	9	7,5	112	118
	1,66	9 497	1,6	846	**R**	**4EL**	**015 A**	**24 x 200**	90 LB 4	11,8	10	9	7,5	116	122
	1,66	9 497	1,6	846	**R**	**4EL**	**018 A**	**24 x 200**	90 LB 4	16	11,8	11,8	9	153	159
	1,58	9 923	1,8	568	**R**	**4EL**	**018 A**	**28 x 250**	100 LB 6	18	16	14	11,8	159	165
	1,66	9 497	2	846	**R**	**4EL**	**021 A**	**24 x 200**	90 LB 4	16	11,8	11,8	9	156	162
	1,60	9 834	3,15	876	**R**	**4EL**	**030 A**	**24 x 200**	90 LB 4	17	14	13,2	10,6	194	200
	1,78	8 845	1	788	**R**	**4EL**	**009 A**	**24 x 200**	90 LB 4	11,8	9,5	9	7,1	101	107
	1,78	8 845	1,4	788	**R**	**4EL**	**012 A**	**24 x 200**	90 LB 4	11,8	10	9	7,5	112	118
	1,78	8 845	1,7	788	**R**	**4EL**	**015 A**	**24 x 200**	90 LB 4	11,8	10	9	7,5	116	122
	1,78	8 845	2	788	**R**	**4EL**	**018 A**	**24 x 200**	90 LB 4	16	11,8	11,8	9	153	159
	1,78	8 845	2,12	788	**R**	**4EL**	**021 A**	**24 x 200**	90 LB 4	16	11,8	11,8	9	156	162
	1,67	9 394	3,15	836	**R**	**4EL**	**030 A**	**24 x 200**	90 LB 4	17	14	13,2	10,6	194	200
	1,94	8 091	1	720	**R**	**4EL**	**009 A**	**24 x 200**	90 LB 4	11,8	9,5	9	7,1	101	107
	2,01	7 823	1,12	448	**R**	**4EL**	**009 A**	**28 x 250**	100 LB 6	15	11,8	11,2	9	107	113
	1,94	8 091	1,4	720	**R**	**4EL**	**012 A**	**24 x 200**	90 LB 4	11,8	10	9	7,5	112	118
	1,94	8 091	1,8	720	**R**	**4EL**	**015 A**	**24 x 200**	90 LB 4	11,8	10	9	7,5	116	122
	1,94	8 091	1,9	720	**R**	**4EL**	**018 A**	**24 x 200**	90 LB 4	16	11,8	11,8	9	153	159
	1,94	8 091	2,36	720	**R**	**4EL**	**021 A**	**24 x 200**	90 LB 4	16	11,8	11,8	9	156	162
	1,96	8 003	3,75	713	**R**	**4EL**	**030 A**	**24 x 200**	90 LB 4	17	14	13,2	10,6	194	200
	2,13	7 381	1,18	657	**R**	**4EL**	**009 A**	**24 x 200**	90 LB 4	11,8	9,5	9	7,1	101	107
	2,13	7 381	1,6	657	**R**	**4EL**	**012 A**	**24 x 200**	90 LB 4	11,8	10	9	7,5	112	118
	2,13	7 381	1,9	657	**R**	**4EL**	**015 A**	**24 x 200**	90 LB 4	11,8	10	9	7,5	116	122
	2,13	7 381	2,5	657	**R**	**4EL**	**018 A**	**24 x 200**	90 LB 4	16	11,8	11,8	9	153	159
	2,13	7 381	2,8	657	**R**	**4EL**	**021 A**	**24 x 200**	90 LB 4	16	11,8	11,8	9	156	162
	2,47	6 360	0,9	566	**R**	**4EL**	**006 A**	**24 x 200**	90 LB 4	8	6,3	6	4,75	71	77
	2,46	6 379	1,32	568	**R**	**4EL**	**009 A**	**24 x 200**	90 LB 4	11,8	9,5	9	7,1	101	107
	2,46	6 379	1,8	568	**R**	**4EL**	**012 A**	**24 x 200**	90 LB 4	11,8	10	9	7,5	112	118
	2,46	6 379	2,24	568	**R**	**4EL**	**015 A**	**24 x 200**	90 LB 4	11,8	10	9	7,5	116	122
	2,46	6 379	2,8	568	**R**	**4EL**	**018 A**	**24 x 200**	90 LB 4	16	11,8	11,8	9	153	159
	2,71	5 801	1	517	**R**	**4EL**	**006 A**	**24 x 200**	90 LB 4	8	6,3	6	4,75	71	77
	2,70	5 819	1,4	518	**R**	**4EL**	**009 A**	**24 x 200**	90 LB 4	11,8	9,5	9	7,1	101	107
	2,70	5 819	2	518	**R**	**4EL**	**012 A**	**24 x 200**	90 LB 4	11,8	10	9	7,5	112	118
	2,70	5 819	2,36	518	**R**	**4EL**	**015 A**	**24 x 200**	90 LB 4	11,8	10	9	7,5	116	122
	2,70	5 819	3	518	**R**	**4EL**	**018 A**	**24 x 200**	90 LB 4	16	11,8	11,8	9	153	159
	3,09	5 081	1,12	452	**R**	**4EL**	**006 A**	**24 x 200**	90 LB 4	8	6,3	6	4,75	71	77
	3,13	5 029	1,6	448	**R**	**4EL**	**009 A**	**24 x 200**	90 LB 4	11,8	9,5	9	7,1	101	107
	3,13	5 029	2,24	448	**R**	**4EL**	**012 A**	**24 x 200**	90 LB 4	11,8	10	9	7,5	112	118
	3,13	5 029	2,65	448	**R**	**4EL**	**015 A**	**24 x 200**	90 LB 4	11,8	10	9	7,5	116	122
	3,13	5 029	3,35	448	**R**	**4EL**	**018 A**	**24 x 200**	90 LB 4	16	11,8	11,8	9	153	159
	3,60	4 370	0,9	250	**R**	**4EL**	**004 A**	**28 x 250**	100 LB 6	10	8	7,5	6	70	76
	3,32	4 736	1,18	422	**R**	**4EL**	**006 A**	**24 x 200**	90 LB 4	8	6,3	6	4,75	71	77
	3,47	4 533	1,7	404	**R**	**4EL**	**009 A**	**24 x 200**	90 LB 4	11,8	9,5	9	7,1	101	107
	3,47	4 533	2,36	404	**R**	**4EL**	**012 A**	**24 x 200**	90 LB 4	11,8	10	9	7,5	112	118
	3,47	4 533	3	404	**R**	**4EL**	**015 A**	**24 x 200**	90 LB 4	11,8	10	9	7,5	116	122
	3,93	4 006	1	357	**R**	**4EL**	**004 A**	**24 x 200**	90 LB 4	8	6,3	6	4,75	64	70
	3,93	4 006	1,32	357	**R**	**4EL**	**006 A**	**24 x 200**	90 LB 4	8	6,3	6	4,75	71	77
	4,06	3 956	1,12	221	**R**	**3EL**	**006 A**	**28 x 250**	100 LB 6	11,8	9,5	9	7,1	74	80
	3,91	4 018	1,9	358	**R**	**4EL**	**009 A**	**24 x 200**	90 LB 4	11,8	9,5	9	7,1	101	107
	4,21	3 823	1,5	214	**R**	**3EL**	**009 A**	**28 x 250**	100 LB 6	17	14	13,2	10,6	103	109
	3,91	4 018	2,65	358	**R**	**4EL**	**012 A**	**24 x 200**	90 LB 4	11,8	10	9	7,5	112	118
	4,21	3 823	2,12	214	**R**	**3EL**	**012 A**	**28 x 250**	100 LB 6	17	14	13,2	10,6	114	120
	3,91	4 018	3,15	358	**R**	**4EL**	**015 A**	**24 x 200**	90 LB 4	11,8	10	9	7,5	116	122
	4,41	3 563	1,06	317	**R**	**4EL**	**004 A**	**24 x 200**	90 LB 4	8	6,3	6	4,75	64	70
	4,41	3 563	1,5	317	**R**	**4EL**	**006 A**	**24 x 200**	90 LB 4	8	6,3	6	4,75	71	77
	4,44	3 619	1,12	203	**R**	**3EL**	**006 A**	**28 x 250**	100 LB 6	11,8	9,5	9	7,1	74	80
	4,33	3 632	2,12	323	**R**	**4EL**	**009 A**	**24 x 200**	90 LB 4	11,8	9,5	9	7,1	101	107
	4,54	3 538	1,7	198	**R**	**3EL**	**009 A**	**28 x 250**	100 LB 6	17	14	13,2	10,6	103	109
	4,33	3 632	3	323	**R**	**4EL**	**012 A**	**24 x 200**	90 LB 4	11,8	10	9	7,5	112	118
	4,54	3 538	2,5	198	**R**	**3EL**	**012 A**	**28 x 250**	100 LB 6	17	14	13,2	10,6	114	120
	4,73	3 321	1,12	296	**R**	**4EL**	**004 A**	**24 x 200**	90 LB 4	8	6,3	6	4,75	64	70
	4,87	3 301	0,95	185	**R**	**3EL**	**004 A**	**28 x 250**	100 LB 6	11,2	9	8,5	6,7	66	72
	4,73	3 321	1,6	296	**R**	**4EL**	**006 A**	**24 x 200**	90 LB 4	8	6,3	6	4,75	71	77
	4,77	3 370	1,4	189	**R**	**3EL**	**006 A**	**28 x 250**	100 LB 6	11,8	9,5	9	7,1	74	80
	4,64	3 386	2,24	301	**R**	**4EL**	**009 A**	**24 x 200**	90 LB 4	11,8	9,5	9	7,1	101	107
	5,17	3 111	1,8	174	**R**	**3EL**	**009 A**	**28 x 250**	100 LB 6	17	14	13,2	10,6	103	109
	4,64	3 386	3,15	301	**R**	**4EL**	**012 A**	**24 x 200**	90 LB 4	11,8	10	9	7,5	112	118
	5,60	2 809	0,9	250	**R**	**4EL**	**003 A**	**24 x 200**	90 LB 4	7,5	6	5,6	4,5	60	66
	5,63	2 853	0,9	160	**R**	**3EL**	**003 A**	**28 x 250**	100 LB 6	10,6	8,5	8	6,3	62	68
	5,60	2 809	1,32	250	**R**	**4EL**	**004 A**	**24 x 200**	90 LB 4	8	6,3	6	4,75	64	70
	5,72	2 813	1,32	157	**R**	**3EL**	**004 A**	**28 x 250**	100 LB 6	11,2	9	8,5	6,7	66	72
	5,60	2 809	1,8	250	**R**	**4EL**	**006 A**	**24 x 200**	90 LB 4	8	6,3	6	4,75	71	77
	5,72	2 813	1,8	157	**R**	**3EL**	**006 A**	**28 x 250**	100 LB 6	11,8	9,5	9	7,1	74	80
	5,49	2 864	2,65	255	**R**	**4EL**	**009 A**	**24 x 200**	90 LB 4	11,8	9,5	9	7,1	101	107
	5,49	2 864	3,55	255	**R**	**4EL**	**012 A**	**24 x 200**	90 LB 4	11,8	10	9	7,5	112	118
	6,32	2 543	1	221	**R**	**3EL**	**003 A**	**24 x 200**	90 LB 4	8,5	6,7	6,3	5	56	62
	6,32	2 543	1,18	221	**R**	**3EL**	**004 A**	**24 x 200**	90 LB 4	9	7,1	6,7	5,3	60	66
	6,61	2 431	1,5	136	**R**	**3EL**	**004 A**	**28 x 250**	100 LB 6	11,2	9	8,5	6,7	66	72
	6,32	2 543	1,7	221	**R**	**3EL**	**006 A**	**24 x 200**	90 LB 4	9,5	7,5	7,1	5,6	68	74
	6,61	2 431	2	136	**R**	**3EL**	**006 A**	**28 x 250**	100 LB 6	11,8	9,5	9	7,1	74	80
	6,54	2 458	2,24	214	**R**	**3EL**	**009 A**	**24 x 200**	90 LB 4	14	10,6	10,6	8	97	103
	6,62	2 374	3	211	**R**	**4EL**	**009 A**	**24 x 200**	90 LB 4	11,8	9,5	9	7,1	101	107
	6,54	2 458	3,15	214	**R**	**3EL**	**012 A**	**24 x 200**	90 LB 4	14	11,2	10,6	8,5	108	114

P_1	n_2	M_2	fs	i	Ød x ØP				Pt_N [kW] t_{amb} = 20°C		Pt_N [kW] t_{amb} = 40°C		kg	
kW	min^{-1}	N m											HB	HBZ
1,85	**7,01**	2 293	0,9	200	**R**	**3EL**	**003 A**	**24 x 200**	90 LB 4	8,5	6,7	6,3	5	56	62
	6,75	2 329	1,06	207	**R**	**4EL**	**003 A**	**24 x 200**	90 LB 4	7,5	6	5,6	4,5	60	66
	7,25	2 217	1,12	124	**R**	**3EL**	**003 A**	**28 x 250**	100 LB 6	10,6	8,5	8	6,3	62	68
	7,01	2 293	1,25	200	**R**	**3EL**	**004 A**	**24 x 200**	90 LB 4	9	7,1	6,7	5,3	60	66
	6,75	2 329	1,5	207	**R**	**4EL**	**004 A**	**24 x 200**	90 LB 4	8	6,3	6	4,75	64	70
	7,25	2 217	1,6	124	**R**	**3EL**	**004 A**	**28 x 250**	100 LB 6	11,2	9	8,5	6,7	66	72
	6,91	2 327	1,7	203	**R**	**3EL**	**006 A**	**24 x 200**	90 LB 4	9,5	7,5	7,1	5,6	68	74
	6,75	2 329	2,12	207	**R**	**4EL**	**006 A**	**24 x 200**	90 LB 4	8	6,3	6	4,75	71	77
	7,25	2 217	2,24	124	**R**	**3EL**	**006 A**	**28 x 250**	100 LB 6	11,8	9,5	9	7,1	74	80
	7,07	2 275	2,65	198	**R**	**3EL**	**009 A**	**24 x 200**	90 LB 4	14	10,6	10,6	8	97	103
	7,07	2 275	3,75	198	**R**	**3EL**	**012 A**	**24 x 200**	90 LB 4	14	11,2	10,6	8,5	108	114
	8,17	1 925	0,9	171	**R**	**4EL**	**002 A**	**24 x 200**	90 LB 4	5,6	4,5	4,25	3,35	48	54
	8,41	1 911	0,9	107	**R**	**3EL**	**002 A**	**28 x 250**	100 LB 6	8	6,3	6	4,75	50	56
	7,58	2 122	1,12	185	**R**	**3EL**	**003 A**	**24 x 200**	90 LB 4	8,5	6,7	6,3	5	56	62
	8,01	1 963	1,25	175	**R**	**4EL**	**003 A**	**24 x 200**	90 LB 4	7,5	6	5,6	4,5	60	66
	7,58	2 122	1,4	185	**R**	**3EL**	**004 A**	**24 x 200**	90 LB 4	9	7,1	6,7	5,3	60	66
	8,01	1 963	1,8	175	**R**	**4EL**	**004 A**	**24 x 200**	90 LB 4	8	6,3	6	4,75	64	70
	8,28	1 942	1,8	109	**R**	**3EL**	**004 A**	**28 x 250**	100 LB 6	11,2	9	8,5	6,7	66	72
	7,42	2 167	2,12	189	**R**	**3EL**	**006 A**	**24 x 200**	90 LB 4	9,5	7,5	7,1	5,6	68	74
	8,01	1 963	2,5	175	**R**	**4EL**	**006 A**	**24 x 200**	90 LB 4	8	6,3	6	4,75	71	77
	8,04	2 000	2,65	174	**R**	**3EL**	**009 A**	**24 x 200**	90 LB 4	14	10,6	10,6	8	97	103
	7,86	2 001	3,55	178	**R**	**4EL**	**009 A**	**24 x 200**	90 LB 4	11,8	9,5	9	7,1	101	107
	8,04	2 000	3,75	174	**R**	**3EL**	**012 A**	**24 x 200**	90 LB 4	14	11,2	10,6	8,5	108	114
	8,85	1 818	0,95	158	**R**	**3EL**	**002 A**	**24 x 200**	90 LB 4	6,3	5	4,75	3,75	44	50
	8,77	1 834	1,32	160	**R**	**3EL**	**003 A**	**24 x 200**	90 LB 4	8,5	6,7	6,3	5	56	62
	8,89	1 808	1,9	157	**R**	**3EL**	**004 A**	**24 x 200**	90 LB 4	9	7,1	6,7	5,3	60	66
	8,89	1 808	2,65	157	**R**	**3EL**	**006 A**	**24 x 200**	90 LB 4	9,5	7,5	7,1	5,6	68	74
	8,30	1 938	3,55	169	**R**	**3EL**	**009 A**	**24 x 200**	90 LB 4	14	10,6	10,6	8	97	103
	9,57	1 680	1,06	146	**R**	**3EL**	**002 A**	**24 x 200**	90 LB 4	6,3	5	4,75	3,75	44	50
	10,3	1 563	1,5	136	**R**	**3EL**	**003 A**	**24 x 200**	90 LB 4	8,5	6,7	6,3	5	56	62
	10,3	1 563	2,24	136	**R**	**3EL**	**004 A**	**24 x 200**	90 LB 4	9	7,1	6,7	5,3	60	66
	10,3	1 563	3	136	**R**	**3EL**	**006 A**	**24 x 200**	90 LB 4	9,5	7,5	7,1	5,6	68	74
	11,1	1 452	1,18	126	**R**	**3EL**	**002 A**	**24 x 200**	90 LB 4	6,3	5	4,75	3,75	44	50
	11,3	1 425	1,6	124	**R**	**3EL**	**003 A**	**24 x 200**	90 LB 4	8,5	6,7	6,3	5	56	62
	11,3	1 425	2,36	124	**R**	**3EL**	**004 A**	**24 x 200**	90 LB 4	9	7,1	6,7	5,3	60	66
	11,3	1 425	3,35	124	**R**	**3EL**	**006 A**	**24 x 200**	90 LB 4	9,5	7,5	7,1	5,6	68	74
	13,1	1 228	1	107	**R**	**3EL**	**001 A**	**24 x 200**	90 LB 4	6,3	5	4,75	3,75	43	49
	13,1	1 228	1,4	107	**R**	**3EL**	**002 A**	**24 x 200**	90 LB 4	6,3	5	4,75	3,75	44	50
	12,9	1 249	1,9	109	**R**	**3EL**	**003 A**	**24 x 200**	90 LB 4	8,5	6,7	6,3	5	56	62
	12,9	1 249	2,65	109	**R**	**3EL**	**004 A**	**24 x 200**	90 LB 4	9	7,1	6,7	5,3	60	66
	12,9	1 249	3,75	109	**R**	**3EL**	**006 A**	**24 x 200**	90 LB 4	9,5	7,5	7,1	5,6	68	74
	13,9	1 160	1,06	101	**R**	**3EL**	**001 A**	**24 x 200**	90 LB 4	6,3	5	4,75	3,75	43	49
	13,9	1 160	1,5	101	**R**	**3EL**	**002 A**	**24 x 200**	90 LB 4	6,3	5	4,75	3,75	44	50
	13,4	1 201	1,9	105	**R**	**3EL**	**003 A**	**24 x 200**	90 LB 4	8,5	6,7	6,3	5	56	62
	13,4	1 201	2,8	105	**R**	**3EL**	**004 A**	**24 x 200**	90 LB 4	9	7,1	6,7	5,3	60	66
	15,8	1 018	1,18	88,7	**R**	**3EL**	**001 A**	**24 x 200**	90 LB 4	6,3	5	4,75	3,75	43	49
	15,8	1 018	1,7	88,7	**R**	**3EL**	**002 A**	**24 x 200**	90 LB 4	6,3	5	4,75	3,75	44	50
	15,2	1 056	2,24	92,0	**R**	**3EL**	**003 A**	**24 x 200**	90 LB 4	8,5	6,7	6,3	5	56	62
	15,2	1 056	3,15	92,0	**R**	**3EL**	**004 A**	**24 x 200**	90 LB 4	9	7,1	6,7	5,3	60	66
	18,4	873	1,18	76,0	**R**	**3EL**	**001 A**	**24 x 200**	90 LB 4	6,3	5	4,75	3,75	43	49
	18,4	873	1,6	76,0	**R**	**3EL**	**002 A**	**24 x 200**	90 LB 4	6,3	5	4,75	3,75	44	50
	17,0	979	1,12	53,1	**R**	**2EL**	**002 A**	**28 x 250**	100 LB 6	10,6	8,5	8	6,3	46	52
	18,1	887	1,9	49,7	**R**	**3EL**	**002 A**	**28 x 250**	100 LB 6	8	6,3	6	4,75	50	56
	18,4	875	2,65	76,2	**R**	**3EL**	**003 A**	**24 x 200**	90 LB 4	8,5	6,7	6,3	5	56	62
	18,4	875	3,75	76,2	**R**	**3EL**	**004 A**	**24 x 200**	90 LB 4	9	7,1	6,7	5,3	60	66
	19,8	814	1,5	70,8	**R**	**3EL**	**001 A**	**24 x 200**	90 LB 4	6,3	5	4,75	3,75	43	49
	19,9	834	1,25	45,2	**R**	**2EL**	**001 A**	**28 x 250**	100 LB 6	10,6	8,5	8	6,3	45	51
	19,8	814	2	70,8	**R**	**3EL**	**002 A**	**24 x 200**	90 LB 4	6,3	5	4,75	3,75	44	50
	19,9	834	1,4	45,2	**R**	**2EL**	**002 A**	**28 x 250**	100 LB 6	10,6	8,5	8	6,3	46	52
	19,3	833	2,8	72,5	**R**	**3EL**	**003 A**	**24 x 200**	90 LB 4	8,5	6,7	6,3	5	56	62
	19,0	876	1,7	47,5	**R**	**2EL**	**003 A**	**28 x 250**	100 LB 6	14	11,2	10,6	8,5	58	64
	19,0	876	2,5	47,5	**R**	**2EL**	**004 A**	**28 x 250**	100 LB 6	16	12,5	11,8	9,5	62	68
	22,2	724	1,4	63,0	**R**	**3EL**	**001 A**	**24 x 200**	90 LB 4	6,3	5	4,75	3,75	43	49
	23,9	696	1,5	37,7	**R**	**2EL**	**001 A**	**28 x 250**	100 LB 6	10,6	8,5	8	6,3	45	51
	22,2	724	1,9	63,0	**R**	**3EL**	**002 A**	**24 x 200**	90 LB 4	6,3	5	4,75	3,75	44	50
	23,9	696	2	37,7	**R**	**2EL**	**002 A**	**28 x 250**	100 LB 6	10,6	8,5	8	6,3	46	52
	22,9	702	3,15	61,1	**R**	**3EL**	**003 A**	**24 x 200**	90 LB 4	8,5	6,7	6,3	5	56	62
	23,4	688	1,7	59,9	**R**	**3EL**	**001 A**	**24 x 200**	90 LB 4	6,3	5	4,75	3,75	43	49
	25,3	658	1,4	35,6	**R**	**2EL**	**001 A**	**28 x 250**	100 LB 6	10,6	8,5	8	6,3	45	51
	23,4	688	2,36	59,9	**R**	**3EL**	**002 A**	**24 x 200**	90 LB 4	6,3	5	4,75	3,75	44	50
	25,3	658	1,4	35,6	**R**	**2EL**	**002 A**	**28 x 250**	100 LB 6	10,6	8,5	8	6,3	46	52
	26,4	629	1,18	53,1	**R**	**2EL**	**001 A**	**24 x 200**	90 LB 4	8,5	6,7	6,3	5	39	45
	28,2	571	2	49,7	**R**	**3EL**	**001 A**	**24 x 200**	90 LB 4	6,3	5	4,75	3,75	43	49
	27,6	602	1,7	32,6	**R**	**2EL**	**001 A**	**28 x 250**	100 LB 6	10,6	8,5	8	6,3	45	51
	26,4	629	1,7	53,1	**R**	**2EL**	**002 A**	**24 x 200**	90 LB 4	8,5	6,7	6,3	5	40	46
	28,2	571	2,8	49,7	**R**	**3EL**	**002 A**	**24 x 200**	90 LB 4	6,3	5	4,75	3,75	44	50
	27,6	602	2,24	32,6	**R**	**2EL**	**002 A**	**28 x 250**	100 LB 6	10,6	8,5	8	6,3	46	52
	27,4	607	3,15	32,9	**R**	**2EL**	**003 A**	**28 x 250**	100 LB 6	14	11,2	10,6	8,5	58	64
	31,0	536	1,9	45,2	**R**	**2EL**	**001 A**	**24 x 200**	90 LB 4	8,5	6,7	6,3	5	39	45
	31,0	536	2,12	45,2	**R**	**2EL**	**002 A**	**24 x 200**	90 LB 4	8,5	6,7	6,3	5	40	46
	29,5	563	2,65	47,5	**R**	**2EL**	**003 A**	**24 x 200**	90 LB 4	11,2	9,5	8,5	7,1	52	58
	37,1	447	2,24	37,7	**R**	**2EL**	**001 A**	**24 x 200**	90 LB 4	8,5	6,7	6,3	5	39	45
	37,1	447	3	37,7	**R**	**2EL**	**002 A**	**24 x 200**	90 LB 4	8,5	6,7	6,3	5	40	46
	39,3	423	2,12	35,6	**R**	**2EL**	**001 A**	**24 x 200**	90 LB 4	8,5	6,7	6,3	5	39	45
	39,3	423	2,12	35,6	**R**	**2EL**	**002 A**	**24 x 200**	90 LB 4	8,5	6,7	6,3	5	40	46
	42,9	387	2,5	32,6	**R**	**2EL**	**001 A**	**24 x 200**	90 LB 4	8,5	6,7	6,3	5	39	45
	43,8	379	3	20,5	**R**	**2EL**	**001 A**	**28 x 250**	100 LB 6	10,6	8,5	8	6,3	45	51
	42,6	390	4,75	32,9	**R**	**2EL**	**003 A**	**24 x 200**	90 LB 4	11,2	9,5	8,5	7,1	52	58
	47,1	353	3,15	29,7	**R**	**2EL**	**001 A**	**24 x 200**	90 LB 4	8,5	6,7	6,3	5	39	45
	54,5	305	3,75	25,7	**R**	**2EL**	**001 A**	**24 x 200**	90 LB 4	8,5	6,7	6,3	5	39	45
	63,5	261	3,75	22,0	**R**	**2EL**	**001 A**	**24 x 200**	90 LB 4	8,5	6,7	6,3	5	39	45
	68,2	244	4,25	20,5	**R**	**2EL**	**001 A**	**24 x 200**	90 LB 4	8,5	6,7	6,3	5	39	45
	76,7	217	4,25	18,3	**R**	**2EL**	**001 A**	**24 x 200**	90 LB 4	8,5	6,7	6,3	5	39	45
	80,6	206	5	17,4	**R**	**2EL**	**001 A**	**24 x 200**	90 LB 4	8,5	6,7	6,3	5	39	45
	97,2	171	5,6	14,4	**R**	**2EL**	**001 A**	**24 x 200**	90 LB 4	8,5	6,7	6,3	5	39	45

P_1	n_2	M_2	fs	i	ØdxØP					Pt_N [kW] t_{amb} = 20°C		t_{amb} = 40°C		kg	
kW	min^{-1}	N m												HB	HBZ
2,2	**0,538**	34 750	1,18	1 673	**R**	**4EL**	**042 A**	**28 x 250**	112 M 6	26,5	21,2	20	16	260	269
	0,501	37 320	1,5	1 796	**R**	**4EL**	**060 A**	**28 x 250**	112 M 6	30	23,6	22,4	18	335	344
	0,498	37 570	2,12	1 808	**R**	**4EL**	**085 A**	**28 x 250**	112 M 6	37,5	30	28	22,4	481	490
	0,596	31 360	1,25	1 509	**R**	**4EL**	**042 A**	**28 x 250**	112 M 6	26,5	21,2	20	16	260	269
	0,555	33 670	1,7	1 621	**R**	**4EL**	**060 A**	**28 x 250**	112 M 6	30	23,6	22,4	18	335	344
	0,555	33 670	2,36	1 621	**R**	**4EL**	**085 A**	**28 x 250**	112 M 6	37,5	30	28	22,4	481	490
	0,607	30 800	0,95	1 482	**R**	**4EL**	**030 A**	**28 x 250**	112 M 6	21,2	17	16	13,2	202	211
	0,661	28 280	1,4	1 361	**R**	**4EL**	**042 A**	**28 x 250**	112 M 6	26,5	21,2	20	16	260	269
	0,616	30 370	1,8	1 462	**R**	**4EL**	**060 A**	**28 x 250**	112 M 6	30	23,6	22,4	18	335	344
	0,736	25 410	1,12	1 902	**R**	**4EL**	**030 A**	**24 x 200**	90 LC 4	17	14	13,2	10,6	195	201
	0,736	25 410	1,12	1 902	**R**	**4EL**	**030 A**	**28 x 250**	100 LA 4	17	14	13,2	10,6	198	204
	0,697	26 820	1,6	1 291	**R**	**4EL**	**042 A**	**28 x 250**	112 M 6	26,5	21,2	20	16	260	269
	0,723	25 870	2,12	1 245	**R**	**4EL**	**060 A**	**28 x 250**	112 M 6	30	23,6	22,4	18	335	344
	0,746	25 060	1,12	1 206	**R**	**4EL**	**030 A**	**28 x 250**	112 M 6	21,2	17	16	13,2	202	211
	0,837	22 340	1,7	1 673	**R**	**4EL**	**042 A**	**24 x 200**	90 LC 4	21,2	17	16	13,2	253	259
	0,837	22 340	1,7	1 673	**R**	**4EL**	**042 A**	**28 x 250**	100 LA 4	21,2	17	16	13,2	256	262
	0,779	23 990	2,24	1 796	**R**	**4EL**	**060 A**	**28 x 250**	100 LA 4	23,6	18	18	14	331	337
	0,774	24 150	3,35	1 808	**R**	**4EL**	**085 A**	**28 x 250**	100 LA 4	30	23,6	22,4	18	476	483
	0,918	20 370	0,9	1 525	**R**	**4EL**	**021 A**	**24 x 200**	90 LC 4	16	11,8	11,8	9	157	163
	0,918	20 370	0,9	1 525	**R**	**4EL**	**021 A**	**28 x 250**	100 LA 4	16	11,8	11,8	9	160	166
	0,864	21 650	1,25	1 621	**R**	**4EL**	**030 A**	**24 x 200**	90 LC 4	17	14	13,2	10,6	195	201
	0,864	21 650	1,25	1 621	**R**	**4EL**	**030 A**	**28 x 250**	100 LA 4	17	14	13,2	10,6	198	204
	0,876	21 350	1,5	1 028	**R**	**4EL**	**030 A**	**28 x 250**	112 M 6	21,2	17	16	13,2	202	211
	0,928	20 160	2	1 509	**R**	**4EL**	**042 A**	**28 x 250**	100 LA 4	21,2	17	16	13,2	256	262
	0,864	21 650	2,5	1 621	**R**	**4EL**	**060 A**	**28 x 250**	100 LA 4	23,6	18	18	14	331	337
	0,864	21 650	3,75	1 621	**R**	**4EL**	**085 A**	**28 x 250**	100 LA 4	30	23,6	22,4	18	476	483
	1,06	17 570	0,95	846	**R**	**4EL**	**018 A**	**28 x 250**	112 M 6	18	16	14	11,8	161	170
	1,06	17 600	1	1 318	**R**	**4EL**	**021 A**	**24 x 200**	90 LC 4	16	11,8	11,8	9	157	163
	1,06	17 600	1	1 318	**R**	**4EL**	**021 A**	**28 x 250**	100 LA 4	16	11,8	11,8	9	160	166
	1,06	17 570	1,12	846	**R**	**4EL**	**021 A**	**28 x 250**	112 M 6	18	16	14	11,8	164	173
	0,944	19 800	1,4	1 482	**R**	**4EL**	**030 A**	**24 x 200**	90 LC 4	17	14	13,2	10,6	195	201
	0,944	19 800	1,4	1 482	**R**	**4EL**	**030 A**	**28 x 250**	100 LA 4	17	14	13,2	10,6	198	204
	1,03	18 190	1,7	876	**R**	**4EL**	**030 A**	**28 x 250**	112 M 6	21,2	17	16	13,2	202	211
	1,03	18 180	2,12	1 361	**R**	**4EL**	**042 A**	**28 x 250**	100 LA 4	21,2	17	16	13,2	256	262
	0,958	19 520	2,65	1 462	**R**	**4EL**	**060 A**	**28 x 250**	100 LA 4	23,6	18	18	14	331	337
	0,951	19 650	4	1 471	**R**	**4EL**	**085 A**	**28 x 250**	100 LA 4	30	23,6	22,4	18	476	483
	1,14	16 360	0,9	788	**R**	**4EL**	**015 A**	**28 x 250**	112 M 6	16	11,8	11,8	9	124	133
	1,14	16 360	1,12	788	**R**	**4EL**	**018 A**	**28 x 250**	112 M 6	18	16	14	11,8	161	170
	1,11	16 920	1,06	1 267	**R**	**4EL**	**021 A**	**24 x 200**	90 LC 4	16	11,8	11,8	9	157	163
	1,11	16 920	1,06	1 267	**R**	**4EL**	**021 A**	**28 x 250**	100 LA 4	16	11,8	11,8	9	160	166
	1,11	16 870	1,8	1 263	**R**	**4EL**	**030 A**	**24 x 200**	90 LC 4	17	14	13,2	10,6	195	201
	1,11	16 870	1,8	1 263	**R**	**4EL**	**030 A**	**28 x 250**	100 LA 4	17	14	13,2	10,6	198	204
	1,08	17 240	2,24	1 291	**R**	**4EL**	**042 A**	**28 x 250**	100 LA 4	21,2	17	16	13,2	256	262
	1,12	16 630	3,15	1 245	**R**	**4EL**	**060 A**	**28 x 250**	100 LA 4	23,6	18	18	14	331	337
	1,19	15 660	0,95	1 172	**R**	**4EL**	**015 A**	**24 x 200**	90 LC 4	11,8	10	9	7,5	117	123
	1,19	15 660	0,95	1 172	**R**	**4EL**	**015 A**	**28 x 250**	100 LA 4	11,8	10	9	7,5	120	126
	1,19	15 660	1,06	1 172	**R**	**4EL**	**018 A**	**24 x 200**	90 LC 4	16	11,8	11,8	9	154	160
	1,19	15 660	1,06	1 172	**R**	**4EL**	**018 A**	**28 x 250**	100 LA 4	16	11,8	11,8	9	157	163
	1,19	15 660	1,25	1 172	**R**	**4EL**	**021 A**	**24 x 200**	90 LC 4	16	11,8	11,8	9	157	163
	1,19	15 660	1,25	1 172	**R**	**4EL**	**021 A**	**28 x 250**	100 LA 4	16	11,8	11,8	9	160	166
	1,16	16 110	1,6	1 206	**R**	**4EL**	**030 A**	**24 x 200**	90 LC 4	17	14	13,2	10,6	195	201
	1,16	16 110	1,6	1 206	**R**	**4EL**	**030 A**	**28 x 250**	100 LA 4	17	14	13,2	10,6	198	204
	1,26	14 800	2,12	713	**R**	**4EL**	**030 A**	**28 x 250**	112 M 6	21,2	17	16	13,2	202	211
	1,21	15 490	2,5	1 160	**R**	**4EL**	**042 A**	**28 x 250**	100 LA 4	21,2	17	16	13,2	256	262
	1,25	15 010	3,35	1 124	**R**	**4EL**	**060 A**	**28 x 250**	100 LA 4	23,6	18	18	14	331	337
	1,37	13 650	0,9	657	**R**	**4EL**	**012 A**	**28 x 250**	112 M 6	16	11,8	11,8	9	120	129
	1,40	13 340	1,12	999	**R**	**4EL**	**015 A**	**24 x 200**	90 LC 4	11,8	10	9	7,5	117	123
	1,40	13 340	1,12	999	**R**	**4EL**	**015 A**	**28 x 250**	100 LA 4	11,8	10	9	7,5	120	126
	1,40	13 340	1,18	999	**R**	**4EL**	**018 A**	**24 x 200**	90 LC 4	16	11,8	11,8	9	154	160
	1,40	13 340	1,18	999	**R**	**4EL**	**018 A**	**28 x 250**	100 LA 4	16	11,8	11,8	9	157	163
	1,40	13 340	1,5	999	**R**	**4EL**	**021 A**	**24 x 200**	90 LC 4	16	11,8	11,8	9	157	163
	1,40	13 340	1,5	999	**R**	**4EL**	**021 A**	**28 x 250**	100 LA 4	16	11,8	11,8	9	160	166
	1,36	13 730	2,24	1 028	**R**	**4EL**	**030 A**	**28 x 250**	100 LA 4	17	14	13,2	10,6	198	204
	1,33	14 030	2,8	1 051	**R**	**4EL**	**042 A**	**28 x 250**	100 LA 4	21,2	17	16	13,2	256	262
	1,51	12 350	1	924	**R**	**4EL**	**012 A**	**24 x 200**	90 LC 4	11,8	10	9	7,5	113	119
	1,51	12 350	1	924	**R**	**4EL**	**012 A**	**28 x 250**	100 LA 4	11,8	10	9	7,5	116	122
	1,66	11 290	1,32	846	**R**	**4EL**	**015 A**	**24 x 200**	90 LC 4	11,8	10	9	7,5	117	123
	1,66	11 290	1,32	846	**R**	**4EL**	**015 A**	**28 x 250**	100 LA 4	11,8	10	9	7,5	120	126
	1,66	11 290	1,4	846	**R**	**4EL**	**018 A**	**24 x 200**	90 LC 4	16	11,8	11,8	9	154	160
	1,66	11 290	1,4	846	**R**	**4EL**	**018 A**	**28 x 250**	100 LA 4	16	11,8	11,8	9	157	163
	1,66	11 290	1,7	846	**R**	**4EL**	**021 A**	**24 x 200**	90 LC 4	16	11,8	11,8	9	157	163
	1,66	11 290	1,7	846	**R**	**4EL**	**021 A**	**28 x 250**	100 LA 4	16	11,8	11,8	9	160	166
	1,60	11 690	2,65	876	**R**	**4EL**	**030 A**	**28 x 250**	100 LA 4	17	14	13,2	10,6	198	204
	1,56	11 950	3,15	895	**R**	**4EL**	**042 A**	**28 x 250**	100 LA 4	21,2	17	16	13,2	256	262
	1,78	10 520	1,18	788	**R**	**4EL**	**012 A**	**24 x 200**	90 LC 4	11,8	10	9	7,5	113	119
	1,78	10 520	1,18	788	**R**	**4EL**	**012 A**	**28 x 250**	100 LA 4	11,8	10	9	7,5	116	122
	1,78	10 520	1,4	788	**R**	**4EL**	**015 A**	**24 x 200**	90 LC 4	11,8	10	9	7,5	117	123
	1,78	10 520	1,4	788	**R**	**4EL**	**015 A**	**28 x 250**	100 LA 4	11,8	10	9	7,5	120	126
	1,78	10 520	1,7	788	**R**	**4EL**	**018 A**	**24 x 200**	90 LC 4	16	11,8	11,8	9	154	160
	1,78	10 520	1,7	788	**R**	**4EL**	**018 A**	**28 x 250**	100 LA 4	16	11,8	11,8	9	157	163
	1,78	10 520	1,8	788	**R**	**4EL**	**021 A**	**24 x 200**	90 LC 4	16	11,8	11,8	9	157	163
	1,78	10 520	1,8	788	**R**	**4EL**	**021 A**	**28 x 250**	100 LA 4	16	11,8	11,8	9	160	166
	1,67	11 170	2,65	836	**R**	**4EL**	**030 A**	**28 x 250**	100 LA 4	17	14	13,2	10,6	198	204
	1,69	11 060	4	828	**R**	**4EL**	**042 A**	**28 x 250**	100 LA 4	21,2	17	16	13,2	256	262
	2,01	9 303	0,95	448	**R**	**4EL**	**009 A**	**28 x 250**	112 M 6	15	11,8	11,2	9	109	118
	1,94	9 622	1,18	720	**R**	**4EL**	**012 A**	**24 x 200**	90 LC 4	11,8	10	9	7,5	113	119
	1,94	9 622	1,18	720	**R**	**4EL**	**012 A**	**28 x 250**	100 LA 4	11,8	10	9	7,5	116	122
	1,94	9 622	1,5	720	**R**	**4EL**	**015 A**	**24 x 200**	90 LC 4	11,8	10	9	7,5	117	123
	1,94	9 622	1,5	720	**R**	**4EL**	**015 A**	**28 x 250**	100 LA 4	11,8	10	9	7,5	120	126
	1,94	9 622	1,6	720	**R**	**4EL**	**018 A**	**24 x 200**	90 LC 4	16	11,8	11,8	9	154	160
	1,94	9 622	1,6	720	**R**	**4EL**	**018 A**	**28 x 250**	100 LA 4	16	11,8	11,8	9	157	163
	2,01	9 303	1,9	448	**R**	**4EL**	**018 A**	**28 x 250**	112 M 6	18	16	14	11,8	161	170
	1,94	9 622	2	720	**R**	**4EL**	**021 A**	**28 x 250**	100 LA 4	16	11,8	11,8	9	160	166
	1,96	9 517	3,15	713	**R**	**4EL**	**030 A**	**28 x 250**	100 LA 4	17	14	13,2	10,6	198	204
	2,13	8 777	0,95	657	**R**	**4EL**	**009 A**	**24 x 200**	90 LC 4	11,8	9,5	9	7,1	102	108
	2,13	8 777	0,95	657	**R**	**4EL**	**009 A**	**28 x 250**	100 LA 4	11,8	9,5	9	7,1	105	111
	2,13	8 777	1,32	657	**R**	**4EL**	**012 A**	**24 x 200**	90 LC 4	11,8	10	9	7,5	113	119
	2,13	8 777	1,32	657	**R**	**4EL**	**012 A**	**28 x 250**	100 LA 4	11,8	10	9	7,5	116	122
	2,13	8 777	1,6	657	**R**	**4EL**	**015 A**	**24 x 200**	90 LC 4	11,8	10	9	7,5	117	123
	2,13	8 777	1,6	657	**R**	**4EL**	**015 A**	**28 x 250**	100 LA 4	11,8	10	9	7,5	120	126
	2,13	8 777	2	657	**R**	**4EL**	**018 A**	**28 x 250**	100 LA 4	16	11,8	11,8	9	157	163
	2,13	8 777	2,36	657	**R**	**4EL**	**021 A**	**28 x 250**	100 LA 4	16	11,8	11,8	9	160	166
	2,12	8 807	3,55	659	**R**	**4EL**	**030 A**	**28 x 250**	100 LA 4	17	14	13,2	10,6	198	204

P_1	n_2	M_2	fs	i	Ød x ØP				Pt_N [kW] t_{amb} = 20°C		Pt_N [kW] t_{amb} = 40°C		kg	
kW	min^{-1}	N m											HB	HBZ
2,2	**2,46**	7 586	1,12	568	**R**	**4EL**	**009 A**	**24 x 200**	90 LC 4	11,8	9,5	9	7,1	102	108
	2,46	7 586	1,12	568	**R**	**4EL**	**009 A**	**28 x 250**	100 LA 4	11,8	9,5	9	7,1	105	111
	2,46	7 586	1,5	568	**R**	**4EL**	**012 A**	**24 x 200**	90 LC 4	11,8	10	9	7,5	113	119
	2,46	7 586	1,5	568	**R**	**4EL**	**012 A**	**28 x 250**	100 LA 4	11,8	10	9	7,5	116	122
	2,46	7 586	1,8	568	**R**	**4EL**	**015 A**	**24 x 200**	90 LC 4	11,8	10	9	7,5	117	123
	2,46	7 586	1,8	568	**R**	**4EL**	**015 A**	**28 x 250**	100 LA 4	11,8	10	9	7,5	120	126
	2,46	7 586	2,36	568	**R**	**4EL**	**018 A**	**28 x 250**	100 LA 4	16	11,8	11,8	9	157	163
	2,46	7 586	2,8	568	**R**	**4EL**	**021 A**	**28 x 250**	100 LA 4	16	11,8	11,8	9	160	166
	2,70	6 920	1,18	518	**R**	**4EL**	**009 A**	**24 x 200**	90 LC 4	11,8	9,5	9	7,1	102	108
	2,70	6 920	1,18	518	**R**	**4EL**	**009 A**	**28 x 250**	100 LA 4	11,8	9,5	9	7,1	105	111
	2,70	6 920	1,6	518	**R**	**4EL**	**012 A**	**24 x 200**	90 LC 4	11,8	10	9	7,5	113	119
	2,70	6 920	1,6	518	**R**	**4EL**	**012 A**	**28 x 250**	100 LA 4	11,8	10	9	7,5	116	122
	2,70	6 920	2	518	**R**	**4EL**	**015 A**	**28 x 250**	100 LA 4	11,8	10	9	7,5	120	126
	2,70	6 920	2,5	518	**R**	**4EL**	**018 A**	**28 x 250**	100 LA 4	16	11,8	11,8	9	157	163
	2,70	6 920	2,8	518	**R**	**4EL**	**021 A**	**28 x 250**	100 LA 4	16	11,8	11,8	9	160	166
	3,09	6 043	0,9	452	**R**	**4EL**	**006 A**	**24 x 200**	90 LC 4	8	6,3	6	4,75	72	78
	3,09	6 043	0,9	452	**R**	**4EL**	**006 A**	**28 x 250**	100 LA 4	8	6,3	6	4,75	75	81
	3,13	5 981	1,32	448	**R**	**4EL**	**009 A**	**24 x 200**	90 LC 4	11,8	9,5	9	7,1	102	108
	3,13	5 981	1,32	448	**R**	**4EL**	**009 A**	**28 x 250**	100 LA 4	11,8	9,5	9	7,1	105	111
	3,13	5 981	1,9	448	**R**	**4EL**	**012 A**	**28 x 250**	100 LA 4	11,8	10	9	7,5	116	122
	3,13	5 981	2,24	448	**R**	**4EL**	**015 A**	**28 x 250**	100 LA 4	11,8	10	9	7,5	120	126
	3,13	5 981	2,8	448	**R**	**4EL**	**018 A**	**28 x 250**	100 LA 4	16	11,8	11,8	9	157	163
	3,32	5 633	1	422	**R**	**4EL**	**006 A**	**24 x 200**	90 LC 4	8	6,3	6	4,75	72	78
	3,32	5 633	1	422	**R**	**4EL**	**006 A**	**28 x 250**	100 LA 4	8	6,3	6	4,75	75	81
	3,47	5 391	1,5	404	**R**	**4EL**	**009 A**	**24 x 200**	90 LC 4	11,8	9,5	9	7,1	102	108
	3,47	5 391	1,5	404	**R**	**4EL**	**009 A**	**28 x 250**	100 LA 4	11,8	9,5	9	7,1	105	111
	3,47	5 391	2	404	**R**	**4EL**	**012 A**	**28 x 250**	100 LA 4	11,8	10	9	7,5	116	122
	3,47	5 391	2,5	404	**R**	**4EL**	**015 A**	**28 x 250**	100 LA 4	11,8	10	9	7,5	120	126
	3,47	5 391	2,8	404	**R**	**4EL**	**018 A**	**28 x 250**	100 LA 4	16	11,8	11,8	9	157	163
	3,93	4 764	1,12	357	**R**	**4EL**	**006 A**	**24 x 200**	90 LC 4	8	6,3	6	4,75	72	78
	3,93	4 764	1,12	357	**R**	**4EL**	**006 A**	**28 x 250**	100 LA 4	8	6,3	6	4,75	75	81
	4,06	4 705	0,95	221	**R**	**3EL**	**006 A**	**28 x 250**	112 M 6	11,8	9,5	9	7,1	76	85
	3,91	4 778	1,6	358	**R**	**4EL**	**009 A**	**24 x 200**	90 LC 4	11,8	9,5	9	7,1	102	108
	3,91	4 778	1,6	358	**R**	**4EL**	**009 A**	**28 x 250**	100 LA 4	11,8	9,5	9	7,1	105	111
	4,21	4 547	1,25	214	**R**	**3EL**	**009 A**	**28 x 250**	112 M 6	17	14	13,2	10,6	105	114
	3,91	4 778	2,24	358	**R**	**4EL**	**012 A**	**28 x 250**	100 LA 4	11,8	10	9	7,5	116	122
	4,21	4 547	1,8	214	**R**	**3EL**	**012 A**	**28 x 250**	112 M 6	17	14	13,2	10,6	116	125
	3,91	4 778	2,8	358	**R**	**4EL**	**015 A**	**28 x 250**	100 LA 4	11,8	10	9	7,5	120	126
	4,41	4 237	0,9	317	**R**	**4EL**	**004 A**	**24 x 200**	90 LC 4	8	6,3	6	4,75	65	71
	4,41	4 237	0,9	317	**R**	**4EL**	**004 A**	**28 x 250**	100 LA 4	8	6,3	6	4,75	68	74
	4,41	4 237	1,25	317	**R**	**4EL**	**006 A**	**24 x 200**	90 LC 4	8	6,3	6	4,75	72	78
	4,41	4 237	1,25	317	**R**	**4EL**	**006 A**	**28 x 250**	100 LA 4	8	6,3	6	4,75	75	81
	4,44	4 304	0,95	203	**R**	**3EL**	**006 A**	**28 x 250**	112 M 6	11,8	9,5	9	7,1	76	85
	4,33	4 320	1,8	323	**R**	**4EL**	**009 A**	**24 x 200**	90 LC 4	11,8	9,5	9	7,1	102	108
	4,33	4 320	1,8	323	**R**	**4EL**	**009 A**	**28 x 250**	100 LA 4	11,8	9,5	9	7,1	105	111
	4,54	4 208	1,5	198	**R**	**3EL**	**009 A**	**28 x 250**	112 M 6	17	14	13,2	10,6	105	114
	4,33	4 320	2,5	323	**R**	**4EL**	**012 A**	**28 x 250**	100 LA 4	11,8	10	9	7,5	116	122
	4,54	4 208	2,12	198	**R**	**3EL**	**012 A**	**28 x 250**	112 M 6	17	14	13,2	10,6	116	125
	4,33	4 320	3	323	**R**	**4EL**	**015 A**	**28 x 250**	100 LA 4	11,8	10	9	7,5	120	126
	4,73	3 950	0,95	296	**R**	**4EL**	**004 A**	**24 x 200**	90 LC 4	8	6,3	6	4,75	65	71
	4,73	3 950	0,95	296	**R**	**4EL**	**004 A**	**28 x 250**	100 LA 4	8	6,3	6	4,75	68	74
	4,73	3 950	1,32	296	**R**	**4EL**	**006 A**	**24 x 200**	90 LC 4	8	6,3	6	4,75	72	78
	4,73	3 950	1,32	296	**R**	**4EL**	**006 A**	**28 x 250**	100 LA 4	8	6,3	6	4,75	75	81
	4,77	4 008	1,18	189	**R**	**3EL**	**006 A**	**28 x 250**	112 M 6	11,8	9,5	9	7,1	76	85
	4,64	4 027	1,9	301	**R**	**4EL**	**009 A**	**28 x 250**	100 LA 4	11,8	9,5	9	7,1	105	111
	5,17	3 700	1,5	174	**R**	**3EL**	**009 A**	**28 x 250**	112 M 6	17	14	13,2	10,6	105	114
	4,64	4 027	2,65	301	**R**	**4EL**	**012 A**	**28 x 250**	100 LA 4	11,8	10	9	7,5	116	122
	5,17	3 700	2,12	174	**R**	**3EL**	**012 A**	**28 x 250**	112 M 6	17	14	13,2	10,6	116	125
	4,64	4 027	3,15	301	**R**	**4EL**	**015 A**	**28 x 250**	100 LA 4	11,8	10	9	7,5	120	126
	5,60	3 341	1,12	250	**R**	**4EL**	**004 A**	**24 x 200**	90 LC 4	8	6,3	6	4,75	65	71
	5,60	3 341	1,12	250	**R**	**4EL**	**004 A**	**28 x 250**	100 LA 4	8	6,3	6	4,75	68	74
	5,72	3 345	1,12	157	**R**	**3EL**	**004 A**	**28 x 250**	112 M 6	11,2	9	8,5	6,7	68	77
	5,60	3 341	1,5	250	**R**	**4EL**	**006 A**	**24 x 200**	90 LC 4	8	6,3	6	4,75	72	78
	5,60	3 341	1,5	250	**R**	**4EL**	**006 A**	**28 x 250**	100 LA 4	8	6,3	6	4,75	75	81
	5,72	3 345	1,5	157	**R**	**3EL**	**006 A**	**28 x 250**	112 M 6	11,8	9,5	9	7,1	76	85
	5,49	3 406	2,12	255	**R**	**4EL**	**009 A**	**28 x 250**	100 LA 4	11,8	9,5	9	7,1	105	111
	5,33	3 585	2,12	169	**R**	**3EL**	**009 A**	**28 x 250**	112 M 6	17	14	13,2	10,6	105	114
	5,49	3 406	3	255	**R**	**4EL**	**012 A**	**28 x 250**	100 LA 4	11,8	10	9	7,5	116	122
	6,32	3 025	1	221	**R**	**3EL**	**004 A**	**24 x 200**	90 LC 4	9	7,1	6,7	5,3	61	67
	6,32	3 025	1	221	**R**	**3EL**	**004 A**	**28 x 250**	100 LA 4	9	7,1	6,7	5,3	64	70
	6,61	2 891	1,25	136	**R**	**3EL**	**004 A**	**28 x 250**	112 M 6	11,2	9	8,5	6,7	68	77
	6,32	3 025	1,4	221	**R**	**3EL**	**006 A**	**24 x 200**	90 LC 4	9,5	7,5	7,1	5,6	69	75
	6,32	3 025	1,4	221	**R**	**3EL**	**006 A**	**28 x 250**	100 LA 4	9,5	7,5	7,1	5,6	72	78
	6,61	2 891	1,7	136	**R**	**3EL**	**006 A**	**28 x 250**	112 M 6	11,8	9,5	9	7,1	76	85
	6,54	2 923	1,9	214	**R**	**3EL**	**009 A**	**28 x 250**	100 LA 4	14	10,6	10,6	8	101	107
	6,62	2 824	2,5	211	**R**	**4EL**	**009 A**	**28 x 250**	100 LA 4	11,8	9,5	9	7,1	105	111
	6,55	2 917	2,5	137	**R**	**3EL**	**009 A**	**28 x 250**	112 M 6	17	14	13,2	10,6	105	114
	6,54	2 923	2,65	214	**R**	**3EL**	**012 A**	**28 x 250**	100 LA 4	14	11,2	10,6	8,5	112	118
	6,62	2 824	3,55	211	**R**	**4EL**	**012 A**	**28 x 250**	100 LA 4	11,8	10	9	7,5	116	122
	6,54	2 923	3,35	214	**R**	**3EL**	**015 A**	**28 x 250**	100 LA 4	14	11,2	10,6	8,5	116	122
	6,75	2 770	0,9	207	**R**	**4EL**	**003 A**	**24 x 200**	90 LC 4	7,5	6	5,6	4,5	61	67
	6,75	2 770	0,9	207	**R**	**4EL**	**003 A**	**28 x 250**	100 LA 4	7,5	6	5,6	4,5	64	70
	7,25	2 637	0,95	124	**R**	**3EL**	**003 A**	**28 x 250**	112 M 6	10,6	8,5	8	6,3	64	73
	7,01	2 727	1	200	**R**	**3EL**	**004 A**	**24 x 200**	90 LC 4	9	7,1	6,7	5,3	61	67
	6,75	2 770	1,32	207	**R**	**4EL**	**004 A**	**24 x 200**	90 LC 4	8	6,3	6	4,75	65	71
	7,01	2 727	1	200	**R**	**3EL**	**004 A**	**28 x 250**	100 LA 4	9	7,1	6,7	5,3	64	70
	6,75	2 770	1,32	207	**R**	**4EL**	**004 A**	**28 x 250**	100 LA 4	8	6,3	6	4,75	68	74
	7,25	2 637	1,32	124	**R**	**3EL**	**004 A**	**28 x 250**	112 M 6	11,2	9	8,5	6,7	68	77
	6,91	2 767	1,4	203	**R**	**3EL**	**006 A**	**24 x 200**	90 LC 4	9,5	7,5	7,1	5,6	69	75
	6,75	2 770	1,8	207	**R**	**4EL**	**006 A**	**24 x 200**	90 LC 4	8	6,3	6	4,75	72	78
	6,91	2 767	1,4	203	**R**	**3EL**	**006 A**	**28 x 250**	100 LA 4	9,5	7,5	7,1	5,6	72	78
	6,75	2 770	1,8	207	**R**	**4EL**	**006 A**	**28 x 250**	100 LA 4	8	6,3	6	4,75	75	81
	7,25	2 637	1,9	124	**R**	**3EL**	**006 A**	**28 x 250**	112 M 6	11,8	9,5	9	7,1	76	85
	7,07	2 705	2,24	198	**R**	**3EL**	**009 A**	**24 x 200**	90 LC 4	14	10,6	10,6	8	98	104
	7,07	2 705	2,24	198	**R**	**3EL**	**009 A**	**28 x 250**	100 LA 4	14	10,6	10,6	8	101	107
	7,07	2 705	3,15	198	**R**	**3EL**	**012 A**	**28 x 250**	100 LA 4	14	11,2	10,6	8,5	112	118
	7,58	2 524	0,95	185	**R**	**3EL**	**003 A**	**24 x 200**	90 LC 4	8,5	6,7	6,3	5	57	63
	8,01	2 334	1,06	175	**R**	**4EL**	**003 A**	**24 x 200**	90 LC 4	7,5	6	5,6	4,5	61	67
	7,58	2 524	0,95	185	**R**	**3EL**	**003 A**	**28 x 250**	100 LA 4	8,5	6,7	6,3	5	60	66
	8,01	2 334	1,06	175	**R**	**4EL**	**003 A**	**28 x 250**	100 LA 4	7,5	6	5,6	4,5	64	70
	7,58	2 524	1,18	185	**R**	**3EL**	**004 A**	**24 x 200**	90 LC 4	9	7,1	6,7	5,3	61	67
	8,01	2 334	1,5	175	**R**	**4EL**	**004 A**	**24 x 200**	90 LC 4	8	6,3	6	4,75	65	71
	7,58	2 524	1,18	185	**R**	**3EL**	**004 A**	**28 x 250**	100 LA 4	9	7,1	6,7	5,3	64	70
	8,01	2 334	1,5	175	**R**	**4EL**	**004 A**	**28 x 250**	100 LA 4	8	6,3	6	4,75	68	74
	8,28	2 310	1,5	109	**R**	**3EL**	**004 A**	**28 x 250**	112 M 6	11,2	9	8,5	6,7	68	77
	7,42	2 577	1,8	189	**R**	**3EL**	**006 A**	**24 x 200**	90 LC 4	9,5	7,5	7,1	5,6	69	75
	7,42	2 577	1,8	189	**R**	**3EL**	**006 A**	**28 x 250**	100 LA 4	9,5	7,5	7,1	5,6	72	78
	8,01	2 334	2,12	175	**R**	**4EL**	**006 A**	**28 x 250**	100 LA 4	8	6,3	6	4,75	75	81
	8,28	2 310	2,12	109	**R**	**3EL**	**006 A**	**28 x 250**	112 M 6	11,8	9,5	9	7,1	76	85
	8,04	2 379	2,24	174	**R**	**3EL**	**009 A**	**28 x 250**	100 LA 4	14	10,6	10,6	8	101	107
	7,86	2 379	3	178	**R**	**4EL**	**009 A**	**28 x 250**	100 LA 4	11,8	9,5	9	7,1	105	111
	8,04	2 379	3,15	174	**R**	**3EL**	**012 A**	**28 x 250**	100 LA 4	14	11,2	10,6	8,5	112	118

P_1	n_2	M_2	fs	i	Ød x ØP					Pt_N [kW] t_{amb} = 20°C		t_{amb} = 40°C		kg	
kW	min^{-1}	N m												HB	HBZ
2,2	**8,77**	2 181	1,12	160	**R**	**3EL**	**003 A**	**24 x 200**	90 LC 4	8,5	6,7	6,3	5	57	63
	8,77	2 181	1,12	160	**R**	**3EL**	**003 A**	**28 x 250**	100 LA 4	8,5	6,7	6,3	5	60	66
	8,89	2 150	1,6	157	**R**	**3EL**	**004 A**	**24 x 200**	90 LC 4	9	7,1	6,7	5,3	61	67
	8,89	2 150	1,6	157	**R**	**3EL**	**004 A**	**28 x 250**	100 LA 4	9	7,1	6,7	5,3	64	70
	8,89	2 150	2,24	157	**R**	**3EL**	**006 A**	**28 x 250**	100 LA 4	9,5	7,5	7,1	5,6	72	78
	8,30	2 304	3	169	**R**	**3EL**	**009 A**	**28 x 250**	100 LA 4	14	10,6	10,6	8	101	107
	10,1	1 884	0,9	88,7	**R**	**3EL**	**002 A**	**28 x 250**	112 M 6	8	6,3	6	4,75	52	61
	10,3	1 858	1,25	136	**R**	**3EL**	**003 A**	**24 x 200**	90 LC 4	8,5	6,7	6,3	5	57	63
	10,3	1 858	1,25	136	**R**	**3EL**	**003 A**	**28 x 250**	100 LA 4	8,5	6,7	6,3	5	60	66
	10,3	1 858	1,8	136	**R**	**3EL**	**004 A**	**24 x 200**	90 LC 4	9	7,1	6,7	5,3	61	67
	10,3	1 858	1,8	136	**R**	**3EL**	**004 A**	**28 x 250**	100 LA 4	9	7,1	6,7	5,3	64	70
	10,3	1 858	2,5	136	**R**	**3EL**	**006 A**	**28 x 250**	100 LA 4	9,5	7,5	7,1	5,6	72	78
	10,2	1 875	3,55	137	**R**	**3EL**	**009 A**	**28 x 250**	100 LA 4	14	10,6	10,6	8	101	107
	11,1	1 727	1	126	**R**	**3EL**	**002 A**	**24 x 200**	90 LC 4	6,3	5	4,75	3,75	45	51
	11,1	1 727	1	126	**R**	**3EL**	**002 A**	**28 x 250**	100 LA 4	6,3	5	4,75	3,75	48	54
	11,3	1 695	1,4	124	**R**	**3EL**	**003 A**	**24 x 200**	90 LC 4	8,5	6,7	6,3	5	57	63
	11,3	1 695	1,4	124	**R**	**3EL**	**003 A**	**28 x 250**	100 LA 4	8,5	6,7	6,3	5	60	66
	11,3	1 695	2	124	**R**	**3EL**	**004 A**	**28 x 250**	100 LA 4	9	7,1	6,7	5,3	64	70
	11,3	1 695	2,8	124	**R**	**3EL**	**006 A**	**28 x 250**	100 LA 4	9,5	7,5	7,1	5,6	72	78
	13,1	1 461	1,18	107	**R**	**3EL**	**002 A**	**24 x 200**	90 LC 4	6,3	5	4,75	3,75	45	51
	13,1	1 461	1,18	107	**R**	**3EL**	**002 A**	**28 x 250**	100 LA 4	6,3	5	4,75	3,75	48	54
	12,9	1 485	1,6	109	**R**	**3EL**	**003 A**	**24 x 200**	90 LC 4	8,5	6,7	6,3	5	57	63
	12,9	1 485	1,6	109	**R**	**3EL**	**003 A**	**28 x 250**	100 LA 4	8,5	6,7	6,3	5	60	66
	12,9	1 485	2,24	109	**R**	**3EL**	**004 A**	**28 x 250**	100 LA 4	9	7,1	6,7	5,3	64	70
	12,9	1 485	3,15	109	**R**	**3EL**	**006 A**	**28 x 250**	100 LA 4	9,5	7,5	7,1	5,6	72	78
	13,9	1 380	0,9	101	**R**	**3EL**	**001 A**	**24 x 200**	90 LC 4	6,3	5	4,75	3,75	44	50
	13,9	1 380	0,9	101	**R**	**3EL**	**001 A**	**28 x 250**	100 LA 4	6,3	5	4,75	3,75	47	53
	13,9	1 380	1,25	101	**R**	**3EL**	**002 A**	**24 x 200**	90 LC 4	6,3	5	4,75	3,75	45	51
	13,9	1 380	1,25	101	**R**	**3EL**	**002 A**	**28 x 250**	100 LA 4	6,3	5	4,75	3,75	48	54
	13,4	1 428	1,6	105	**R**	**3EL**	**003 A**	**24 x 200**	90 LC 4	8,5	6,7	6,3	5	57	63
	13,4	1 428	1,6	105	**R**	**3EL**	**003 A**	**28 x 250**	100 LA 4	8,5	6,7	6,3	5	60	66
	14,7	1 298	1,8	61,1	**R**	**3EL**	**003 A**	**28 x 250**	112 M 6	10,6	8,5	8	6,3	64	73
	13,4	1 428	2,36	105	**R**	**3EL**	**004 A**	**28 x 250**	100 LA 4	9	7,1	6,7	5,3	64	70
	13,4	1 428	2,8	105	**R**	**3EL**	**006 A**	**28 x 250**	100 LA 4	9,5	7,5	7,1	5,6	72	78
	15,8	1 211	1	88,7	**R**	**3EL**	**001 A**	**24 x 200**	90 LC 4	6,3	5	4,75	3,75	44	50
	15,8	1 211	1	88,7	**R**	**3EL**	**001 A**	**28 x 250**	100 LA 4	6,3	5	4,75	3,75	47	53
	15,8	1 211	1,4	88,7	**R**	**3EL**	**002 A**	**24 x 200**	90 LC 4	6,3	5	4,75	3,75	45	51
	15,8	1 211	1,4	88,7	**R**	**3EL**	**002 A**	**28 x 250**	100 LA 4	6,3	5	4,75	3,75	48	54
	15,2	1 256	1,8	92,0	**R**	**3EL**	**003 A**	**24 x 200**	90 LC 4	8,5	6,7	6,3	5	57	63
	15,2	1 256	1,8	92,0	**R**	**3EL**	**003 A**	**28 x 250**	100 LA 4	8,5	6,7	6,3	5	60	66
	15,2	1 256	2,65	92,0	**R**	**3EL**	**004 A**	**28 x 250**	100 LA 4	9	7,1	6,7	5,3	64	70
	15,2	1 256	3,75	92,0	**R**	**3EL**	**006 A**	**28 x 250**	100 LA 4	9,5	7,5	7,1	5,6	72	78
	18,4	1 038	1	76,0	**R**	**3EL**	**001 A**	**24 x 200**	90 LC 4	6,3	5	4,75	3,75	44	50
	18,4	1 038	1	76,0	**R**	**3EL**	**001 A**	**28 x 250**	100 LA 4	6,3	5	4,75	3,75	47	53
	18,1	1 055	1,12	49,7	**R**	**3EL**	**001 A**	**28 x 250**	112 M 6	8	6,3	6	4,75	51	60
	18,4	1 038	1,32	76,0	**R**	**3EL**	**002 A**	**24 x 200**	90 LC 4	6,3	5	4,75	3,75	45	51
	18,4	1 038	1,32	76,0	**R**	**3EL**	**002 A**	**28 x 250**	100 LA 4	6,3	5	4,75	3,75	48	54
	17,0	1 164	0,95	53,1	**R**	**2EL**	**002 A**	**28 x 250**	112 M 6	10,6	8,5	8	6,3	48	57
	18,1	1 055	1,6	49,7	**R**	**3EL**	**002 A**	**28 x 250**	112 M 6	8	6,3	6	4,75	52	61
	18,4	1 041	2,24	76,2	**R**	**3EL**	**003 A**	**28 x 250**	100 LA 4	8,5	6,7	6,3	5	60	66
	18,4	1 041	3,15	76,2	**R**	**3EL**	**004 A**	**28 x 250**	100 LA 4	9	7,1	6,7	5,3	64	70
	19,8	968	1,25	70,8	**R**	**3EL**	**001 A**	**24 x 200**	90 LC 4	6,3	5	4,75	3,75	44	50
	19,8	968	1,25	70,8	**R**	**3EL**	**001 A**	**28 x 250**	100 LA 4	6,3	5	4,75	3,75	47	53
	19,9	992	1,06	45,2	**R**	**2EL**	**001 A**	**28 x 250**	112 M 6	10,6	8,5	8	6,3	47	56
	19,8	968	1,7	70,8	**R**	**3EL**	**002 A**	**24 x 200**	90 LC 4	6,3	5	4,75	3,75	45	51
	19,8	968	1,7	70,8	**R**	**3EL**	**002 A**	**28 x 250**	100 LA 4	6,3	5	4,75	3,75	48	54
	19,9	992	1,18	45,2	**R**	**2EL**	**002 A**	**28 x 250**	112 M 6	10,6	8,5	8	6,3	48	57
	19,3	990	2,24	72,5	**R**	**3EL**	**003 A**	**28 x 250**	100 LA 4	8,5	6,7	6,3	5	60	66
	19,0	1 041	1,5	47,5	**R**	**2EL**	**003 A**	**28 x 250**	112 M 6	14	11,2	10,6	8,5	60	69
	19,3	990	3,35	72,5	**R**	**3EL**	**004 A**	**28 x 250**	100 LA 4	9	7,1	6,7	5,3	64	70
	19,0	1 041	2	47,5	**R**	**2EL**	**004 A**	**28 x 250**	112 M 6	16	12,5	11,8	9,5	64	73
	22,2	861	1,18	63,0	**R**	**3EL**	**001 A**	**24 x 200**	90 LC 4	6,3	5	4,75	3,75	44	50
	22,2	861	1,18	63,0	**R**	**3EL**	**001 A**	**28 x 250**	100 LA 4	6,3	5	4,75	3,75	47	53
	23,9	828	1,25	37,7	**R**	**2EL**	**001 A**	**28 x 250**	112 M 6	10,6	8,5	8	6,3	47	56
	22,2	861	1,6	63,0	**R**	**3EL**	**002 A**	**24 x 200**	90 LC 4	6,3	5	4,75	3,75	45	51
	22,2	861	1,6	63,0	**R**	**3EL**	**002 A**	**28 x 250**	100 LA 4	6,3	5	4,75	3,75	48	54
	23,9	828	1,7	37,7	**R**	**2EL**	**002 A**	**28 x 250**	112 M 6	10,6	8,5	8	6,3	48	57
	22,9	834	2,65	61,1	**R**	**3EL**	**003 A**	**28 x 250**	100 LA 4	8,5	6,7	6,3	5	60	66
	22,3	887	2,12	40,4	**R**	**2EL**	**003 A**	**28 x 250**	112 M 6	14	11,2	10,6	8,5	60	69
	22,9	834	4	61,1	**R**	**3EL**	**004 A**	**28 x 250**	100 LA 4	9	7,1	6,7	5,3	64	70
	23,4	818	1,4	59,9	**R**	**3EL**	**001 A**	**24 x 200**	90 LC 4	6,3	5	4,75	3,75	44	50
	23,4	818	1,4	59,9	**R**	**3EL**	**001 A**	**28 x 250**	100 LA 4	6,3	5	4,75	3,75	47	53
	25,3	782	1,18	35,6	**R**	**2EL**	**001 A**	**28 x 250**	112 M 6	10,6	8,5	8	6,3	47	56
	23,4	818	2	59,9	**R**	**3EL**	**002 A**	**28 x 250**	100 LA 4	6,3	5	4,75	3,75	48	54
	25,3	782	1,18	35,6	**R**	**2EL**	**002 A**	**28 x 250**	112 M 6	10,6	8,5	8	6,3	48	57
	26,4	749	1	53,1	**R**	**2EL**	**001 A**	**24 x 200**	90 LC 4	8,5	6,7	6,3	5	40	46
	28,2	678	1,7	49,7	**R**	**3EL**	**001 A**	**24 x 200**	90 LC 4	6,3	5	4,75	3,75	44	50
	26,4	749	1	53,1	**R**	**2EL**	**001 A**	**28 x 250**	100 LA 4	8,5	6,7	6,3	5	43	49
	28,2	678	1,7	49,7	**R**	**3EL**	**001 A**	**28 x 250**	100 LA 4	6,3	5	4,75	3,75	47	53
	27,6	715	1,4	32,6	**R**	**2EL**	**001 A**	**28 x 250**	112 M 6	10,6	8,5	8	6,3	47	56
	26,4	749	1,4	53,1	**R**	**2EL**	**002 A**	**24 x 200**	90 LC 4	8,5	6,7	6,3	5	41	47
	26,4	749	1,4	53,1	**R**	**2EL**	**002 A**	**28 x 250**	100 LA 4	8,5	6,7	6,3	5	44	50
	28,2	678	2,36	49,7	**R**	**3EL**	**002 A**	**28 x 250**	100 LA 4	6,3	5	4,75	3,75	48	54
	27,6	715	1,9	32,6	**R**	**2EL**	**002 A**	**28 x 250**	112 M 6	10,6	8,5	8	6,3	48	57
	27,4	722	2,65	32,9	**R**	**2EL**	**003 A**	**28 x 250**	112 M 6	14	11,2	10,6	8,5	60	69
	27,6	692	3,15	50,6	**R**	**3EL**	**003 A**	**28 x 250**	100 LA 4	8,5	6,7	6,3	5	60	66
	31,0	638	1,6	45,2	**R**	**2EL**	**001 A**	**24 x 200**	90 LC 4	8,5	6,7	6,3	5	40	46
	31,0	638	1,6	45,2	**R**	**2EL**	**001 A**	**28 x 250**	100 LA 4	8,5	6,7	6,3	5	43	49
	30,3	653	1,8	29,7	**R**	**2EL**	**001 A**	**28 x 250**	112 M 6	10,6	8,5	8	6,3	47	56
	31,0	638	1,8	45,2	**R**	**2EL**	**002 A**	**24 x 200**	90 LC 4	8,5	6,7	6,3	5	41	47
	31,0	638	1,8	45,2	**R**	**2EL**	**002 A**	**28 x 250**	100 LA 4	8,5	6,7	6,3	5	44	50
	29,5	669	2,24	47,5	**R**	**2EL**	**003 A**	**28 x 250**	100 LA 4	11,2	9,5	8,5	7,1	56	62
	29,5	669	3,15	47,5	**R**	**2EL**	**004 A**	**28 x 250**	100 LA 4	12,5	10	9,5	7,5	60	66
	37,1	532	1,9	37,7	**R**	**2EL**	**001 A**	**28 x 250**	100 LA 4	8,5	6,7	6,3	5	43	49
	37,1	532	2,5	37,7	**R**	**2EL**	**002 A**	**28 x 250**	100 LA 4	8,5	6,7	6,3	5	44	50
	39,3	503	1,8	35,6	**R**	**2EL**	**001 A**	**24 x 200**	90 LC 4	8,5	6,7	6,3	5	40	46
	39,3	503	1,8	35,6	**R**	**2EL**	**001 A**	**28 x 250**	100 LA 4	8,5	6,7	6,3	5	43	49
	39,3	503	1,8	35,6	**R**	**2EL**	**002 A**	**24 x 200**	90 LC 4	8,5	6,7	6,3	5	41	47
	39,3	503	1,8	35,6	**R**	**2EL**	**002 A**	**28 x 250**	100 LA 4	8,5	6,7	6,3	5	44	50
	42,9	460	2,12	32,6	**R**	**2EL**	**001 A**	**28 x 250**	100 LA 4	8,5	6,7	6,3	5	43	49
	43,8	451	2,5	20,5	**R**	**2EL**	**001 A**	**28 x 250**	112 M 6	10,6	8,5	8	6,3	47	56
	42,9	460	3	32,6	**R**	**2EL**	**002 A**	**28 x 250**	100 LA 4	8,5	6,7	6,3	5	44	50
	42,6	464	4	32,9	**R**	**2EL**	**003 A**	**28 x 250**	100 LA 4	11,2	9,5	8,5	7,1	56	62

P_1 kW	n_2 min^{-1}	M_2 N m	fs	i				Ød x ØP		Pt_N [kW] t_{amb} = 20°C		t_{amb} = 40°C		kg HB	HBZ
2,2	**47,1**	420	2,65	29,7	**R**	**2EL**	**001 A**	**28 x 250**	100 LA 4	8,5	6,7	6,3	5	43	49
	54,5	363	3,15	25,7	**R**	**2EL**	**001 A**	**28 x 250**	100 LA 4	8,5	6,7	6,3	5	43	49
	63,5	311	3,15	22,0	**R**	**2EL**	**001 A**	**28 x 250**	100 LA 4	8,5	6,7	6,3	5	43	49
	62,5	316	3,55	14,4	**R**	**2EL**	**001 A**	**28 x 250**	112 M 6	10,6	8,5	8	6,3	47	56
	68,2	290	3,75	20,5	**R**	**2EL**	**001 A**	**28 x 250**	100 LA 4	8,5	6,7	6,3	5	43	49
	76,7	258	3,75	18,3	**R**	**2EL**	**001 A**	**28 x 250**	100 LA 4	8,5	6,7	6,3	5	43	49
	80,6	245	4,25	17,4	**R**	**2EL**	**001 A**	**28 x 250**	100 LA 4	8,5	6,7	6,3	5	43	49
	97,2	203	4,75	14,4	**R**	**2EL**	**001 A**	**28 x 250**	100 LA 4	8,5	6,7	6,3	5	43	49
	115	171	5,3	12,1	**R**	**2EL**	**001 A**	**28 x 250**	100 LA 4	8,5	6,7	6,3	5	43	49
3	**0,501**	50 890	1,12	1 796	**R**	**4EL**	**060 A**	**38 x 300**	132 S 6	30	23,6	22,4	18	367	375
	0,498	51 230	1,6	1 808	**R**	**4EL**	**085 A**	**38 x 300**	132 S 6	37,5	30	28	22,4	512	520
	0,486	52 480	2,12	1 852	**R**	**4EL**	**125 A**	**38 x 300**	132 S 6	45	35,5	33,5	26,5	687	695
	0,596	42 760	0,95	1 509	**R**	**4EL**	**042 A**	**38 x 300**	132 S 6	26,5	21,2	20	16	292	300
	0,555	45 920	1,18	1 621	**R**	**4EL**	**060 A**	**38 x 300**	132 S 6	30	23,6	22,4	18	367	375
	0,555	45 920	1,7	1 621	**R**	**4EL**	**085 A**	**38 x 300**	132 S 6	37,5	30	28	22,4	512	520
	0,597	42 710	2,65	1 507	**R**	**4EL**	**125 A**	**38 x 300**	132 S 6	45	35,5	33,5	26,5	687	695
	0,661	38 560	1,06	1 361	**R**	**4EL**	**042 A**	**38 x 300**	132 S 6	26,5	21,2	20	16	292	300
	0,616	41 410	1,32	1 462	**R**	**4EL**	**060 A**	**38 x 300**	132 S 6	30	23,6	22,4	18	367	375
	0,612	41 690	1,9	1 471	**R**	**4EL**	**085 A**	**38 x 300**	132 S 6	37,5	30	28	22,4	512	520
	0,713	35 780	0,9	1 263	**R**	**4EL**	**030 A**	**38 x 300**	132 S 6	21,2	17	16	13,2	234	242
	0,697	36 580	1,18	1 291	**R**	**4EL**	**042 A**	**38 x 300**	132 S 6	26,5	21,2	20	16	292	300
	0,723	35 280	1,6	1 245	**R**	**4EL**	**060 A**	**38 x 300**	132 S 6	30	23,6	22,4	18	367	375
	0,704	36 200	2,5	1 278	**R**	**4EL**	**085 A**	**38 x 300**	132 S 6	37,5	30	28	22,4	512	520
	0,837	30 460	1,32	1 673	**R**	**4EL**	**042 A**	**28 x 250**	100 LB 4	21,2	17	16	13,2	259	265
	0,779	32 710	1,7	1 796	**R**	**4EL**	**060 A**	**28 x 250**	100 LB 4	23,6	18	18	14	334	340
	0,774	32 930	2,36	1 808	**R**	**4EL**	**085 A**	**28 x 250**	100 LB 4	30	23,6	22,4	18	480	486
	0,756	33 740	3,35	1 852	**R**	**4EL**	**125 A**	**28 x 250**	100 LB 4	35,5	28	26,5	21,2	655	661
	0,864	29 520	0,95	1 621	**R**	**4EL**	**030 A**	**28 x 250**	100 LB 4	17	14	13,2	10,6	201	207
	0,928	27 490	1,5	1 509	**R**	**4EL**	**042 A**	**28 x 250**	100 LB 4	21,2	17	16	13,2	259	265
	0,864	29 520	1,8	1 621	**R**	**4EL**	**060 A**	**28 x 250**	100 LB 4	23,6	18	18	14	334	340
	0,864	29 520	2,65	1 621	**R**	**4EL**	**085 A**	**28 x 250**	100 LB 4	30	23,6	22,4	18	480	486
	0,929	27 450	4	1 507	**R**	**4EL**	**125 A**	**28 x 250**	100 LB 4	35,5	28	26,5	21,2	655	661
	0,944	27 000	1	1 482	**R**	**4EL**	**030 A**	**28 x 250**	100 LB 4	17	14	13,2	10,6	201	207
	1,03	24 810	1,25	876	**R**	**4EL**	**030 A**	**38 x 300**	132 S 6	21,2	17	16	13,2	234	242
	1,03	24 790	1,6	1 361	**R**	**4EL**	**042 A**	**28 x 250**	100 LB 4	21,2	17	16	13,2	259	265
	0,958	26 620	2	1 462	**R**	**4EL**	**060 A**	**28 x 250**	100 LB 4	23,6	18	18	14	334	340
	1,03	24 810	2,24	876	**R**	**4EL**	**060 A**	**38 x 300**	132 S 6	30	23,6	22,4	18	367	375
	0,951	26 800	3	1 471	**R**	**4EL**	**085 A**	**28 x 250**	100 LB 4	30	23,6	22,4	18	480	486
	1,11	23 000	1,32	1 263	**R**	**4EL**	**030 A**	**28 x 250**	100 LB 4	17	14	13,2	10,6	201	207
	1,08	23 510	1,7	1 291	**R**	**4EL**	**042 A**	**28 x 250**	100 LB 4	21,2	17	16	13,2	259	265
	1,12	22 680	2,24	1 245	**R**	**4EL**	**060 A**	**28 x 250**	100 LB 4	23,6	18	18	14	334	340
	1,10	23 270	3,75	1 278	**R**	**4EL**	**085 A**	**28 x 250**	100 LB 4	30	23,6	22,4	18	480	486
	1,19	21 350	0,9	1 172	**R**	**4EL**	**021 A**	**28 x 250**	100 LB 4	16	11,8	11,8	9	163	169
	1,16	21 970	1,18	1 206	**R**	**4EL**	**030 A**	**28 x 250**	100 LB 4	17	14	13,2	10,6	201	207
	1,26	20 190	1,6	713	**R**	**4EL**	**030 A**	**38 x 300**	132 S 6	21,2	17	16	13,2	234	242
	1,21	21 120	1,8	1 160	**R**	**4EL**	**042 A**	**28 x 250**	100 LB 4	21,2	17	16	13,2	259	265
	1,28	19 990	2,24	706	**R**	**4EL**	**042 A**	**38 x 300**	132 S 6	26,5	21,2	20	16	292	300
	1,25	20 470	2,5	1 124	**R**	**4EL**	**060 A**	**28 x 250**	100 LB 4	23,6	18	18	14	334	340
	1,25	20 470	4	1 124	**R**	**4EL**	**085 A**	**28 x 250**	100 LB 4	30	23,6	22,4	18	480	486
	1,37	18 620	0,95	657	**R**	**4EL**	**018 A**	**38 x 300**	132 S 6	18	16	14	11,8	193	201
	1,40	18 190	1,06	999	**R**	**4EL**	**021 A**	**28 x 250**	100 LB 4	16	11,8	11,8	9	163	169
	1,36	18 720	1,7	1 028	**R**	**4EL**	**030 A**	**28 x 250**	100 LB 4	17	14	13,2	10,6	201	207
	1,33	19 130	2	1 051	**R**	**4EL**	**042 A**	**28 x 250**	100 LB 4	21,2	17	16	13,2	259	265
	1,51	16 850	2,65	595	**R**	**4EL**	**042 A**	**38 x 300**	132 S 6	26,5	21,2	20	16	292	300
	1,36	18 720	3	1 028	**R**	**4EL**	**060 A**	**28 x 250**	100 LB 4	23,6	18	18	14	334	340
	1,66	15 400	0,95	846	**R**	**4EL**	**015 A**	**28 x 250**	100 LB 4	11,8	10	9	7,5	123	129
	1,66	15 400	1	846	**R**	**4EL**	**018 A**	**28 x 250**	100 LB 4	16	11,8	11,8	9	160	166
	1,58	16 090	1,12	568	**R**	**4EL**	**018 A**	**38 x 300**	132 S 6	18	16	14	11,8	193	201
	1,66	15 400	1,25	846	**R**	**4EL**	**021 A**	**28 x 250**	100 LB 4	16	11,8	11,8	9	163	169
	1,60	15 950	1,9	876	**R**	**4EL**	**030 A**	**28 x 250**	100 LB 4	17	14	13,2	10,6	201	207
	1,56	16 300	2,36	895	**R**	**4EL**	**042 A**	**28 x 250**	100 LB 4	21,2	17	16	13,2	259	265
	1,60	15 950	3,35	876	**R**	**4EL**	**060 A**	**28 x 250**	100 LB 4	23,6	18	18	14	334	340
	1,78	14 340	1	788	**R**	**4EL**	**015 A**	**28 x 250**	100 LB 4	11,8	10	9	7,5	123	129
	1,78	14 340	1,25	788	**R**	**4EL**	**018 A**	**28 x 250**	100 LB 4	16	11,8	11,8	9	160	166
	1,78	14 340	1,32	788	**R**	**4EL**	**021 A**	**28 x 250**	100 LB 4	16	11,8	11,8	9	163	169
	1,67	15 230	2	836	**R**	**4EL**	**030 A**	**28 x 250**	100 LB 4	17	14	13,2	10,6	201	207
	1,88	13 560	2,24	479	**R**	**4EL**	**030 A**	**38 x 300**	132 S 6	21,2	17	16	13,2	234	242
	1,69	15 090	3	828	**R**	**4EL**	**042 A**	**28 x 250**	100 LB 4	21,2	17	16	13,2	259	265
	2,01	12 690	0,95	448	**R**	**4EL**	**012 A**	**38 x 300**	132 S 6	16	11,8	11,8	9	152	160
	1,94	13 120	1,12	720	**R**	**4EL**	**015 A**	**28 x 250**	100 LB 4	11,8	10	9	7,5	123	129
	1,94	13 120	1,18	720	**R**	**4EL**	**018 A**	**28 x 250**	100 LB 4	16	11,8	11,8	9	160	166
	2,01	12 690	1,4	448	**R**	**4EL**	**018 A**	**38 x 300**	132 S 6	18	16	14	11,8	193	201
	1,94	13 120	1,5	720	**R**	**4EL**	**021 A**	**28 x 250**	100 LB 4	16	11,8	11,8	9	163	169
	2,01	12 690	1,7	448	**R**	**4EL**	**021 A**	**38 x 300**	132 S 6	18	16	14	11,8	196	204
	1,96	12 980	2,36	713	**R**	**4EL**	**030 A**	**28 x 250**	100 LB 4	17	14	13,2	10,6	201	207
	1,98	12 850	3,55	706	**R**	**4EL**	**042 A**	**28 x 250**	100 LB 4	21,2	17	16	13,2	259	265
	2,13	11 970	1	657	**R**	**4EL**	**012 A**	**28 x 250**	100 LB 4	11,8	10	9	7,5	119	125
	2,13	11 970	1,18	657	**R**	**4EL**	**015 A**	**28 x 250**	100 LB 4	11,8	10	9	7,5	123	129
	2,13	11 970	1,5	657	**R**	**4EL**	**018 A**	**28 x 250**	100 LB 4	16	11,8	11,8	9	160	166
	2,13	11 970	1,8	657	**R**	**4EL**	**021 A**	**28 x 250**	100 LB 4	16	11,8	11,8	9	163	169
	2,12	12 010	2,5	659	**R**	**4EL**	**030 A**	**28 x 250**	100 LB 4	17	14	13,2	10,6	201	207
	2,35	10 830	4,25	595	**R**	**4EL**	**042 A**	**28 x 250**	100 LB 4	21,2	17	16	13,2	259	265
	2,46	10 340	1,12	568	**R**	**4EL**	**012 A**	**28 x 250**	100 LB 4	11,8	10	9	7,5	119	125
	2,46	10 340	1,32	568	**R**	**4EL**	**015 A**	**28 x 250**	100 LB 4	11,8	10	9	7,5	123	129
	2,46	10 340	1,7	568	**R**	**4EL**	**018 A**	**28 x 250**	100 LB 4	16	11,8	11,8	9	160	166
	2,46	10 340	2	568	**R**	**4EL**	**021 A**	**28 x 250**	100 LB 4	16	11,8	11,8	9	163	169
	2,49	10 230	3	562	**R**	**4EL**	**030 A**	**28 x 250**	100 LB 4	17	14	13,2	10,6	201	207
	2,78	9 163	0,9	323	**R**	**4EL**	**009 A**	**38 x 300**	132 S 6	15	11,8	11,2	9	141	149
	2,70	9 436	1,18	518	**R**	**4EL**	**012 A**	**28 x 250**	100 LB 4	11,8	10	9	7,5	119	125
	2,70	9 436	1,5	518	**R**	**4EL**	**015 A**	**28 x 250**	100 LB 4	11,8	10	9	7,5	123	129
	2,70	9 436	1,9	518	**R**	**4EL**	**018 A**	**28 x 250**	100 LB 4	16	11,8	11,8	9	160	166
	2,70	9 436	2,12	518	**R**	**4EL**	**021 A**	**28 x 250**	100 LB 4	16	11,8	11,8	9	163	169
	2,93	8 716	3,35	479	**R**	**4EL**	**030 A**	**28 x 250**	100 LB 4	17	14	13,2	10,6	201	207

P_1	n_2	M_2	fs	i	Ød x ØP					Pt_N [kW] t_{amb} = 20°C		t_{amb} = 40°C		kg	
kW	min^{-1}	N m												HB	HBZ
3	3,13	8 155	1	448	R	4EL	009 A	28 x 250	100 LB 4	11,8	9,5	9	7,1	108	114
	3,13	8 155	1,4	448	R	4EL	012 A	28 x 250	100 LB 4	11,8	10	9	7,5	119	125
	3,13	8 155	1,7	448	R	4EL	015 A	28 x 250	100 LB 4	11,8	10	9	7,5	123	129
	3,13	8 155	2,12	448	R	4EL	018 A	28 x 250	100 LB 4	16	11,8	11,8	9	160	166
	3,13	8 155	2,5	448	R	4EL	021 A	28 x 250	100 LB 4	16	11,8	11,8	9	163	169
	3,16	8 066	3,55	443	R	4EL	030 A	28 x 250	100 LB 4	17	14	13,2	10,6	201	207
	3,47	7 351	1,06	404	R	4EL	009 A	28 x 250	100 LB 4	11,8	9,5	9	7,1	108	114
	3,47	7 351	1,5	404	R	4EL	012 A	28 x 250	100 LB 4	11,8	10	9	7,5	119	125
	3,47	7 351	1,8	404	R	4EL	015 A	28 x 250	100 LB 4	11,8	10	9	7,5	123	129
	3,47	7 351	2	404	R	4EL	018 A	28 x 250	100 LB 4	16	11,8	11,8	9	160	166
	3,47	7 351	2,5	404	R	4EL	021 A	28 x 250	100 LB 4	16	11,8	11,8	9	163	169
	3,71	6 872	4	377	R	4EL	030 A	28 x 250	100 LB 4	17	14	13,2	10,6	201	207
	3,91	6 516	1,18	358	R	4EL	009 A	28 x 250	100 LB 4	11,8	9,5	9	7,1	108	114
	4,21	6 200	0,95	214	R	3EL	009 A	38 x 300	132 S 6	17	14	13,2	10,6	137	145
	3,91	6 516	1,7	358	R	4EL	012 A	28 x 250	100 LB 4	11,8	10	9	7,5	119	125
	4,21	6 200	1,32	214	R	3EL	012 A	38 x 300	132 S 6	17	14	13,2	10,6	148	156
	3,91	6 516	2	358	R	4EL	015 A	28 x 250	100 LB 4	11,8	10	9	7,5	123	129
	4,21	6 200	1,6	214	R	3EL	015 A	38 x 300	132 S 6	17	14	13,2	10,6	152	160
	3,91	6 516	2,5	358	R	4EL	018 A	28 x 250	100 LB 4	16	11,8	11,8	9	160	166
	4,21	6 200	1,9	214	R	3EL	018 A	38 x 300	132 S 6	21,2	17	16	13,2	189	197
	3,91	6 516	3	358	R	4EL	021 A	28 x 250	100 LB 4	16	11,8	11,8	9	163	169
	4,41	5 778	0,9	317	R	4EL	006 A	28 x 250	100 LB 4	8	6,3	6	4,75	78	84
	4,33	5 891	1,32	323	R	4EL	009 A	28 x 250	100 LB 4	11,8	9,5	9	7,1	108	114
	4,54	5 738	1,06	198	R	3EL	009 A	38 x 300	132 S 6	17	14	13,2	10,6	137	145
	4,33	5 891	1,8	323	R	4EL	012 A	28 x 250	100 LB 4	11,8	10	9	7,5	119	125
	4,54	5 738	1,5	198	R	3EL	012 A	38 x 300	132 S 6	17	14	13,2	10,6	148	156
	4,33	5 891	2,12	323	R	4EL	015 A	28 x 250	100 LB 4	11,8	10	9	7,5	123	129
	4,54	5 738	2,12	198	R	3EL	015 A	28 x 250	112 MC 6	17	14	13,2	10,6	129	138
	4,54	5 738	2,12	198	R	3EL	015 A	38 x 300	132 S 6	17	14	13,2	10,6	152	160
	4,33	5 891	2,8	323	R	4EL	018 A	28 x 250	100 LB 4	16	11,8	11,8	9	160	166
	4,73	5 386	0,95	296	R	4EL	006 A	28 x 250	100 LB 4	8	6,3	6	4,75	78	84
	4,64	5 491	1,4	301	R	4EL	009 A	28 x 250	100 LB 4	11,8	9,5	9	7,1	108	114
	5,17	5 045	1,12	174	R	3EL	009 A	38 x 300	132 S 6	17	14	13,2	10,6	137	145
	4,64	5 491	1,9	301	R	4EL	012 A	28 x 250	100 LB 4	11,8	10	9	7,5	119	125
	5,17	5 045	1,6	174	R	3EL	012 A	38 x 300	132 S 6	17	14	13,2	10,6	148	156
	4,64	5 491	2,36	301	R	4EL	015 A	28 x 250	100 LB 4	11,8	10	9	7,5	123	129
	5,17	5 045	1,9	174	R	3EL	015 A	28 x 250	112 MC 6	17	14	13,2	10,6	129	138
	5,17	5 045	1,9	174	R	3EL	015 A	38 x 300	132 S 6	17	14	13,2	10,6	152	160
	4,64	5 491	3	301	R	4EL	018 A	28 x 250	100 LB 4	16	11,8	11,8	9	160	166
	5,60	4 555	1,12	250	R	4EL	006 A	28 x 250	100 LB 4	8	6,3	6	4,75	78	84
	5,72	4 561	1,12	157	R	3EL	006 A	38 x 300	132 S 6	11,8	9,5	9	7,1	108	116
	5,49	4 644	1,6	255	R	4EL	009 A	28 x 250	100 LB 4	11,8	9,5	9	7,1	108	114
	5,33	4 888	1,5	169	R	3EL	009 A	38 x 300	132 S 6	17	14	13,2	10,6	137	145
	5,49	4 644	2,24	255	R	4EL	012 A	28 x 250	100 LB 4	11,8	10	9	7,5	119	125
	5,33	4 888	2,12	169	R	3EL	012 A	38 x 300	132 S 6	17	14	13,2	10,6	148	156
	5,49	4 644	2,65	255	R	4EL	015 A	28 x 250	100 LB 4	11,8	10	9	7,5	123	129
	5,49	4 644	3,35	255	R	4EL	018 A	28 x 250	100 LB 4	16	11,8	11,8	9	160	166
	6,61	3 942	0,9	136	R	3EL	004 A	38 x 300	132 S 6	11,2	9	8,5	6,7	100	108
	6,32	4 124	1,06	221	R	3EL	006 A	28 x 250	100 LB 4	9,5	7,5	7,1	5,6	75	81
	6,61	3 942	1,25	136	R	3EL	006 A	38 x 300	132 S 6	11,8	9,5	9	7,1	108	116
	6,54	3 986	1,4	214	R	3EL	009 A	28 x 250	100 LB 4	14	10,6	10,6	8	104	110
	6,62	3 850	1,9	211	R	4EL	009 A	28 x 250	100 LB 4	11,8	9,5	9	7,1	108	114
	6,55	3 978	1,8	137	R	3EL	009 A	38 x 300	132 S 6	17	14	13,2	10,6	137	145
	6,54	3 986	1,9	214	R	3EL	012 A	28 x 250	100 LB 4	14	11,2	10,6	8,5	115	121
	6,62	3 850	2,65	211	R	4EL	012 A	28 x 250	100 LB 4	11,8	10	9	7,5	119	125
	6,54	3 986	2,36	214	R	3EL	015 A	28 x 250	100 LB 4	14	11,2	10,6	8,5	119	125
	6,62	3 850	3,15	211	R	4EL	015 A	28 x 250	100 LB 4	11,8	10	9	7,5	123	129
	6,54	3 986	2,8	214	R	3EL	018 A	28 x 250	100 LB 4	17	14	13,2	10,6	156	162
	6,75	3 777	0,95	207	R	4EL	004 A	28 x 250	100 LB 4	8	6,3	6	4,75	71	77
	7,25	3 596	1	124	R	3EL	004 A	38 x 300	132 S 6	11,2	9	8,5	6,7	100	108
	6,91	3 773	1	203	R	3EL	006 A	28 x 250	100 LB 4	9,5	7,5	7,1	5,6	75	81
	6,75	3 777	1,32	207	R	4EL	006 A	28 x 250	100 LB 4	8	6,3	6	4,75	78	84
	7,25	3 596	1,32	124	R	3EL	006 A	38 x 300	132 S 6	11,8	9,5	9	7,1	108	116
	7,07	3 689	1,6	198	R	3EL	009 A	28 x 250	100 LB 4	14	10,6	10,6	8	104	110
	7,69	3 389	2,12	117	R	3EL	009 A	38 x 300	132 S 6	17	14	13,2	10,6	137	145
	7,07	3 689	2,24	198	R	3EL	012 A	28 x 250	100 LB 4	14	11,2	10,6	8,5	115	121
	7,07	3 689	3,15	198	R	3EL	015 A	28 x 250	100 LB 4	14	11,2	10,6	8,5	119	125
	8,01	3 183	1,12	175	R	4EL	004 A	28 x 250	100 LB 4	8	6,3	6	4,75	71	77
	8,28	3 149	1,12	109	R	3EL	004 A	38 x 300	132 S 6	11,2	9	8,5	6,7	100	108
	7,42	3 514	1,32	189	R	3EL	006 A	28 x 250	100 LB 4	9,5	7,5	7,1	5,6	75	81
	8,01	3 183	1,5	175	R	4EL	006 A	28 x 250	100 LB 4	8	6,3	6	4,75	78	84
	8,28	3 149	1,5	109	R	3EL	006 A	38 x 300	132 S 6	11,8	9,5	9	7,1	108	116
	8,04	3 244	1,7	174	R	3EL	009 A	28 x 250	100 LB 4	14	10,6	10,6	8	104	110
	7,86	3 245	2,12	178	R	4EL	009 A	28 x 250	100 LB 4	11,8	9,5	9	7,1	108	114
	8,31	3 136	2,24	108	R	3EL	009 A	38 x 300	132 S 6	17	14	13,2	10,6	137	145
	8,04	3 244	2,36	174	R	3EL	012 A	28 x 250	100 LB 4	14	11,2	10,6	8,5	115	121
	7,86	3 245	3	178	R	4EL	012 A	28 x 250	100 LB 4	11,8	10	9	7,5	119	125
	8,04	3 244	2,8	174	R	3EL	015 A	28 x 250	100 LB 4	14	11,2	10,6	8,5	119	125
	8,89	2 932	1,18	157	R	3EL	004 A	28 x 250	100 LB 4	9	7,1	6,7	5,3	67	73
	8,89	2 932	1,6	157	R	3EL	006 A	28 x 250	100 LB 4	9,5	7,5	7,1	5,6	75	81
	8,30	3 142	2,24	169	R	3EL	009 A	28 x 250	100 LB 4	14	10,6	10,6	8	104	110
	8,30	3 142	3	169	R	3EL	012 A	28 x 250	100 LB 4	14	11,2	10,6	8,5	115	121
	10,3	2 534	0,95	136	R	3EL	003 A	28 x 250	100 LB 4	8,5	6,7	6,3	5	63	69
	10,3	2 534	1,32	136	R	3EL	004 A	28 x 250	100 LB 4	9	7,1	6,7	5,3	67	73
	10,3	2 534	1,9	136	R	3EL	006 A	28 x 250	100 LB 4	9,5	7,5	7,1	5,6	75	81
	10,2	2 557	2,65	137	R	3EL	009 A	28 x 250	100 LB 4	14	10,6	10,6	8	104	110
	10,2	2 557	3,75	137	R	3EL	012 A	28 x 250	100 LB 4	14	11,2	10,6	8,5	115	121
	11,3	2 312	1	124	R	3EL	003 A	28 x 250	100 LB 4	8,5	6,7	6,3	5	63	69
	11,3	2 312	1,5	124	R	3EL	004 A	28 x 250	100 LB 4	9	7,1	6,7	5,3	67	73
	11,3	2 312	2	124	R	3EL	006 A	28 x 250	100 LB 4	9,5	7,5	7,1	5,6	75	81
	12,0	2 179	3,15	117	R	3EL	009 A	28 x 250	100 LB 4	14	10,6	10,6	8	104	110
	12,9	2 025	1,18	109	R	3EL	003 A	28 x 250	100 LB 4	8,5	6,7	6,3	5	63	69
	12,9	2 025	1,7	109	R	3EL	004 A	28 x 250	100 LB 4	9	7,1	6,7	5,3	67	73
	12,9	2 025	2,24	109	R	3EL	006 A	28 x 250	100 LB 4	9,5	7,5	7,1	5,6	75	81
	12,9	2 016	3,35	108	R	3EL	009 A	28 x 250	100 LB 4	14	10,6	10,6	8	104	110
	13,9	1 882	0,9	101	R	3EL	002 A	28 x 250	100 LB 4	6,3	5	4,75	3,75	51	57
	13,4	1 948	1,18	105	R	3EL	003 A	28 x 250	100 LB 4	8,5	6,7	6,3	5	63	69
	13,4	1 948	1,7	105	R	3EL	004 A	28 x 250	100 LB 4	9	7,1	6,7	5,3	67	73
	13,4	1 948	2,12	105	R	3EL	006 A	28 x 250	100 LB 4	9,5	7,5	7,1	5,6	75	81
	14,2	1 836	2,8	98,6	R	3EL	009 A	28 x 250	100 LB 4	14	10,6	10,6	8	104	110

P_1	n_2	M_2	f_S	i	Ød x ØP				Pt_N [kW] t_{amb} = 20°C		Pt_N [kW] t_{amb} = 40°C		kg	
kW	min^{-1}	N m											HB	HBZ
3	**15,8**	1 651	1	88,7	**R 3EL**	**002 A**	**28 x 250**	100 LB 4	6,3	5	4,75	3,75	51	57
	15,2	1 712	1,32	92,0	**R 3EL**	**003 A**	**28 x 250**	100 LB 4	8,5	6,7	6,3	5	63	69
	15,2	1 712	2	92,0	**R 3EL**	**004 A**	**28 x 250**	100 LB 4	9	7,1	6,7	5,3	67	73
	15,2	1 712	2,65	92,0	**R 3EL**	**006 A**	**28 x 250**	100 LB 4	9,5	7,5	7,1	5,6	75	81
	15,2	1 718	4	92,2	**R 3EL**	**009 A**	**28 x 250**	100 LB 4	14	10,6	10,6	8	104	110
	18,4	1 415	1	76,0	**R 3EL**	**002 A**	**28 x 250**	100 LB 4	6,3	5	4,75	3,75	51	57
	18,1	1 439	1,18	49,7	**R 3EL**	**002 A**	**38 x 300**	132 S 6	8	6,3	6	4,75	84	92
	18,4	1 420	1,6	76,2	**R 3EL**	**003 A**	**28 x 250**	100 LB 4	8,5	6,7	6,3	5	63	69
	18,4	1 420	2,36	76,2	**R 3EL**	**004 A**	**28 x 250**	100 LB 4	9	7,1	6,7	5,3	67	73
	18,4	1 420	3,15	76,2	**R 3EL**	**006 A**	**28 x 250**	100 LB 4	9,5	7,5	7,1	5,6	75	81
	19,8	1 319	0,9	70,8	**R 3EL**	**001 A**	**28 x 250**	100 LB 4	6,3	5	4,75	3,75	50	56
	19,8	1 319	1,25	70,8	**R 3EL**	**002 A**	**28 x 250**	100 LB 4	6,3	5	4,75	3,75	51	57
	19,3	1 350	1,7	72,5	**R 3EL**	**003 A**	**28 x 250**	100 LB 4	8,5	6,7	6,3	5	63	69
	19,0	1 420	1,06	47,5	**R 2EL**	**003 A**	**38 x 300**	132 S 6	14	11,2	10,6	8,5	92	100
	19,3	1 350	2,5	72,5	**R 3EL**	**004 A**	**28 x 250**	100 LB 4	9	7,1	6,7	5,3	67	73
	19,0	1 420	1,5	47,5	**R 2EL**	**004 A**	**38 x 300**	132 S 6	16	12,5	11,8	9,5	96	104
	19,3	1 350	3,35	72,5	**R 3EL**	**006 A**	**28 x 250**	100 LB 4	9,5	7,5	7,1	5,6	75	81
	19,0	1 420	2,12	47,5	**R 2EL**	**006 A**	**38 x 300**	132 S 6	16	12,5	11,8	9,5	104	112
	22,2	1 173	1,18	63,0	**R 3EL**	**002 A**	**28 x 250**	100 LB 4	6,3	5	4,75	3,75	51	57
	22,9	1 138	2	61,1	**R 3EL**	**003 A**	**28 x 250**	100 LB 4	8,5	6,7	6,3	5	63	69
	22,3	1 210	1,6	40,4	**R 2EL**	**003 A**	**38 x 300**	132 S 6	14	11,2	10,6	8,5	92	100
	22,9	1 138	2,8	61,1	**R 3EL**	**004 A**	**28 x 250**	100 LB 4	9	7,1	6,7	5,3	67	73
	22,3	1 210	2,12	40,4	**R 2EL**	**004 A**	**38 x 300**	132 S 6	16	12,5	11,8	9,5	96	104
	23,9	1 129	0,9	37,7	**R 2EL**	**001 A**	**38 x 300**	132 S 6	10,6	8,5	8	6,3	79	87
	23,4	1 116	1,06	59,9	**R 3EL**	**001 A**	**28 x 250**	100 LB 4	6,3	5	4,75	3,75	50	56
	23,9	1 129	1,25	37,7	**R 2EL**	**002 A**	**38 x 300**	132 S 6	10,6	8,5	8	6,3	80	88
	23,4	1 116	1,5	59,9	**R 3EL**	**002 A**	**28 x 250**	100 LB 4	6,3	5	4,75	3,75	51	57
	28,2	925	1,25	49,7	**R 3EL**	**001 A**	**28 x 250**	100 LB 4	6,3	5	4,75	3,75	50	56
	27,6	976	1,06	32,6	**R 2EL**	**001 A**	**38 x 300**	132 S 6	10,6	8,5	8	6,3	79	87
	26,4	1 021	1,06	53,1	**R 2EL**	**002 A**	**28 x 250**	100 LB 4	8,5	6,7	6,3	5	47	53
	28,2	925	1,8	49,7	**R 3EL**	**002 A**	**28 x 250**	100 LB 4	6,3	5	4,75	3,75	51	57
	27,6	976	1,4	32,6	**R 2EL**	**002 A**	**38 x 300**	132 S 6	10,6	8,5	8	6,3	80	88
	27,6	943	2,36	50,6	**R 3EL**	**003 A**	**28 x 250**	100 LB 4	8,5	6,7	6,3	5	63	69
	27,4	984	1,9	32,9	**R 2EL**	**003 A**	**38 x 300**	132 S 6	14	11,2	10,6	8,5	92	100
	27,6	943	3,35	50,6	**R 3EL**	**004 A**	**28 x 250**	100 LB 4	9	7,1	6,7	5,3	67	73
	31,0	870	1,12	45,2	**R 2EL**	**001 A**	**28 x 250**	100 LB 4	8,5	6,7	6,3	5	46	52
	30,3	890	1,32	29,7	**R 2EL**	**001 A**	**38 x 300**	132 S 6	10,6	8,5	8	6,3	79	87
	31,0	870	1,32	45,2	**R 2EL**	**002 A**	**28 x 250**	100 LB 4	8,5	6,7	6,3	5	47	53
	29,5	913	1,6	47,5	**R 2EL**	**003 A**	**28 x 250**	100 LB 4	11,2	9,5	8,5	7,1	59	65
	32,1	839	2,24	28,0	**R 2EL**	**003 A**	**38 x 300**	132 S 6	14	11,2	10,6	8,5	92	100
	29,5	913	2,24	47,5	**R 2EL**	**004 A**	**28 x 250**	100 LB 4	12,5	10	9,5	7,5	63	69
	29,5	913	3,15	47,5	**R 2EL**	**006 A**	**28 x 250**	100 LB 4	12,5	10,6	9,5	8	71	77
	37,1	726	1,4	37,7	**R 2EL**	**001 A**	**28 x 250**	100 LB 4	8,5	6,7	6,3	5	46	52
	37,1	726	1,9	37,7	**R 2EL**	**002 A**	**28 x 250**	100 LB 4	8,5	6,7	6,3	5	47	53
	34,6	778	2,36	40,4	**R 2EL**	**003 A**	**28 x 250**	100 LB 4	11,2	9,5	8,5	7,1	59	65
	39,3	686	1,32	35,6	**R 2EL**	**001 A**	**28 x 250**	100 LB 4	8,5	6,7	6,3	5	46	52
	40,9	659	1,5	22,0	**R 2EL**	**001 A**	**38 x 300**	132 S 6	10,6	8,5	8	6,3	79	87
	39,3	686	1,32	35,6	**R 2EL**	**002 A**	**28 x 250**	100 LB 4	8,5	6,7	6,3	5	47	53
	40,9	659	2	22,0	**R 2EL**	**002 A**	**38 x 300**	132 S 6	10,6	8,5	8	6,3	80	88
	42,6	633	2,8	32,9	**R 2EL**	**003 A**	**28 x 250**	100 LB 4	11,2	9,5	8,5	7,1	59	65
	42,9	627	1,6	32,6	**R 2EL**	**001 A**	**28 x 250**	100 LB 4	8,5	6,7	6,3	5	46	52
	43,8	614	1,9	20,5	**R 2EL**	**001 A**	**38 x 300**	132 S 6	10,6	8,5	8	6,3	79	87
	42,9	627	2,12	32,6	**R 2EL**	**002 A**	**28 x 250**	100 LB 4	8,5	6,7	6,3	5	47	53
	43,9	613	3,15	31,9	**R 2EL**	**003 A**	**28 x 250**	100 LB 4	11,2	9,5	8,5	7,1	59	65
	47,1	572	2	29,7	**R 2EL**	**001 A**	**28 x 250**	100 LB 4	8,5	6,7	6,3	5	46	52
	47,1	572	2,12	29,7	**R 2EL**	**002 A**	**28 x 250**	100 LB 4	8,5	6,7	6,3	5	47	53
	50,0	539	3,35	28,0	**R 2EL**	**003 A**	**28 x 250**	100 LB 4	11,2	9,5	8,5	7,1	59	65
	54,5	494	2,24	25,7	**R 2EL**	**001 A**	**28 x 250**	100 LB 4	8,5	6,7	6,3	5	46	52
	54,5	494	3,15	25,7	**R 2EL**	**002 A**	**28 x 250**	100 LB 4	8,5	6,7	6,3	5	47	53
	63,5	424	2,24	22,0	**R 2EL**	**001 A**	**28 x 250**	100 LB 4	8,5	6,7	6,3	5	46	52
	63,5	424	3,15	22,0	**R 2EL**	**002 A**	**28 x 250**	100 LB 4	8,5	6,7	6,3	5	47	53
	68,2	395	2,65	20,5	**R 2EL**	**001 A**	**28 x 250**	100 LB 4	8,5	6,7	6,3	5	46	52
	76,7	351	2,65	18,3	**R 2EL**	**001 A**	**28 x 250**	100 LB 4	8,5	6,7	6,3	5	46	52
	80,6	334	3	17,4	**R 2EL**	**001 A**	**28 x 250**	100 LB 4	8,5	6,7	6,3	5	46	52
	97,2	277	3,55	14,4	**R 2EL**	**001 A**	**28 x 250**	100 LB 4	8,5	6,7	6,3	5	46	52
	115	233	4	12,1	**R 2EL**	**001 A**	**28 x 250**	100 LB 4	8,5	6,7	6,3	5	46	52
4	**0,498**	68 310	1,18	1 808	**R 4EL**	**085 A**	**38 x 300**	132 M 6	37,5	30	28	22,4	520	532
	0,486	69 970	1,6	1 852	**R 4EL**	**125 A**	**38 x 300**	132 M 6	45	35,5	33,5	26,5	695	707
	0,555	61 230	0,9	1 621	**R 4EL**	**060 A**	**38 x 300**	132 M 6	30	23,6	22,4	18	375	387
	0,555	61 230	1,32	1 621	**R 4EL**	**085 A**	**38 x 300**	132 M 6	37,5	30	28	22,4	520	532
	0,597	56 940	2	1 507	**R 4EL**	**125 A**	**38 x 300**	132 M 6	45	35,5	33,5	26,5	695	707
	0,616	55 210	1	1 462	**R 4EL**	**060 A**	**38 x 300**	132 M 6	30	23,6	22,4	18	375	387
	0,612	55 590	1,4	1 471	**R 4EL**	**085 A**	**38 x 300**	132 M 6	37,5	30	28	22,4	520	532
	0,632	53 760	2,12	1 423	**R 4EL**	**125 A**	**38 x 300**	132 M 6	45	35,5	33,5	26,5	695	707
	0,723	47 040	1,18	1 245	**R 4EL**	**060 A**	**38 x 300**	132 M 6	30	23,6	22,4	18	375	387
	0,704	48 270	1,9	1 278	**R 4EL**	**085 A**	**38 x 300**	132 M 6	37,5	30	28	22,4	520	532
	0,837	40 620	0,95	1 673	**R 4EL**	**042 A**	**28 x 250**	112 M 4	21,2	17	16	13,2	264	273
	0,779	43 620	1,25	1 796	**R 4EL**	**060 A**	**28 x 250**	112 M 4	23,6	18	18	14	339	348
	0,774	43 910	1,8	1 808	**R 4EL**	**085 A**	**28 x 250**	112 M 4	30	23,6	22,4	18	485	494
	0,756	44 980	2,5	1 852	**R 4EL**	**125 A**	**28 x 250**	112 M 4	35,5	28	26,5	21,2	660	669
	0,928	36 650	1,12	1 509	**R 4EL**	**042 A**	**28 x 250**	112 M 4	21,2	17	16	13,2	264	273
	0,864	39 360	1,4	1 621	**R 4EL**	**060 A**	**28 x 250**	112 M 4	23,6	18	18	14	339	348
	0,864	39 360	2	1 621	**R 4EL**	**085 A**	**28 x 250**	112 M 4	30	23,6	22,4	18	485	494
	0,865	39 280	2,24	1 040	**R 4EL**	**085 A**	**38 x 300**	132 M 6	37,5	30	28	22,4	520	532
	0,929	36 610	3	1 507	**R 4EL**	**125 A**	**28 x 250**	112 M 4	35,5	28	26,5	21,2	660	669
	1,03	33 080	0,95	876	**R 4EL**	**030 A**	**38 x 300**	132 M 6	21,2	17	16	13,2	242	254
	1,03	33 050	1,18	1 361	**R 4EL**	**042 A**	**28 x 250**	112 M 4	21,2	17	16	13,2	264	273
	0,958	35 490	1,5	1 462	**R 4EL**	**060 A**	**28 x 250**	112 M 4	23,6	18	18	14	339	348
	1,03	33 080	1,7	876	**R 4EL**	**060 A**	**38 x 300**	132 M 6	30	23,6	22,4	18	375	387
	0,951	35 730	2,24	1 471	**R 4EL**	**085 A**	**28 x 250**	112 M 4	30	23,6	22,4	18	485	494
	1,02	33 470	2,65	886	**R 4EL**	**085 A**	**38 x 300**	132 M 6	37,5	30	28	22,4	520	532
	0,984	34 560	3,15	1 423	**R 4EL**	**125 A**	**28 x 250**	112 M 4	35,5	28	26,5	21,2	660	669

P_1	n_2	M_2	f_S	i	Ød x ØP	Pt_N [kW] t_{amb} = 20°C		t_{amb} = 40°C		kg	
kW	min^{-1}	N m								HB	HBZ
4	**1,11**	30 670	1	1 263	**R 4EL 030 A 28 x 250** 112 M 4	17	14	13,2	10,6	206	215
	1,08	31 350	1,25	1 291	**R 4EL 042 A 28 x 250** 112 M 4	21,2	17	16	13,2	264	273
	1,12	30 240	1,7	1 245	**R 4EL 060 A 28 x 250** 112 M 4	23,6	18	18	14	339	348
	1,10	31 030	2,8	1 278	**R 4EL 085 A 28 x 250** 112 M 4	30	23,6	22,4	18	485	494
	1,16	29 300	0,9	1 206	**R 4EL 030 A 28 x 250** 112 M 4	17	14	13,2	10,6	206	215
	1,26	26 920	1,18	713	**R 4EL 030 A 38 x 300** 132 M 6	21,2	17	16	13,2	242	254
	1,21	28 160	1,32	1 160	**R 4EL 042 A 28 x 250** 112 M 4	21,2	17	16	13,2	264	273
	1,28	26 660	1,7	706	**R 4EL 042 A 38 x 300** 132 M 6	26,5	21,2	20	16	300	312
	1,25	27 290	1,9	1 124	**R 4EL 060 A 28 x 250** 112 M 4	23,6	18	18	14	339	348
	1,25	27 290	3	1 124	**R 4EL 085 A 28 x 250** 112 M 4	30	23,6	22,4	18	485	494
	1,36	24 960	1,25	1 028	**R 4EL 030 A 28 x 250** 112 M 4	17	14	13,2	10,6	206	215
	1,33	25 510	1,5	1 051	**R 4EL 042 A 28 x 250** 112 M 4	21,2	17	16	13,2	264	273
	1,51	22 460	2	595	**R 4EL 042 A 38 x 300** 132 M 6	26,5	21,2	20	16	300	312
	1,36	24 960	2,24	1 028	**R 4EL 060 A 28 x 250** 112 M 4	23,6	18	18	14	339	348
	1,35	25 250	3,35	1 040	**R 4EL 085 A 28 x 250** 112 M 4	30	23,6	22,4	18	485	494
	1,66	20 530	0,95	846	**R 4EL 021 A 28 x 250** 112 M 4	16	11,8	11,8	9	168	177
	1,60	21 260	1,4	876	**R 4EL 030 A 28 x 250** 112 M 4	17	14	13,2	10,6	206	215
	1,56	21 740	1,8	895	**R 4EL 042 A 28 x 250** 112 M 4	21,2	17	16	13,2	264	273
	1,62	21 020	2,12	556	**R 4EL 042 A 38 x 300** 132 M 6	26,5	21,2	20	16	300	312
	1,60	21 260	2,65	876	**R 4EL 060 A 28 x 250** 112 M 4	23,6	18	18	14	339	348
	1,58	21 510	4	886	**R 4EL 085 A 28 x 250** 112 M 4	30	23,6	22,4	18	485	494
	1,78	19 120	0,95	788	**R 4EL 018 A 28 x 250** 112 M 4	16	11,8	11,8	9	165	174
	1,78	19 120	1	788	**R 4EL 021 A 28 x 250** 112 M 4	16	11,8	11,8	9	168	177
	1,67	20 310	1,5	836	**R 4EL 030 A 28 x 250** 112 M 4	17	14	13,2	10,6	206	215
	1,88	18 080	1,7	479	**R 4EL 030 A 38 x 300** 132 M 6	21,2	17	16	13,2	242	254
	1,69	20 110	2,24	828	**R 4EL 042 A 28 x 250** 112 M 4	21,2	17	16	13,2	264	273
	1,67	20 310	2,65	836	**R 4EL 060 A 28 x 250** 112 M 4	23,6	18	18	14	339	348
	1,65	20 550	4	846	**R 4EL 085 A 28 x 250** 112 M 4	30	23,6	22,4	18	485	494
	1,94	17 490	0,9	720	**R 4EL 018 A 28 x 250** 112 M 4	16	11,8	11,8	9	165	174
	2,01	16 920	1,06	448	**R 4EL 018 A 38 x 300** 132 M 6	18	16	14	11,8	201	213
	1,94	17 490	1,12	720	**R 4EL 021 A 28 x 250** 112 M 4	16	11,8	11,8	9	168	177
	1,96	17 300	1,7	713	**R 4EL 030 A 28 x 250** 112 M 4	17	14	13,2	10,6	206	215
	1,98	17 140	2,65	706	**R 4EL 042 A 28 x 250** 112 M 4	21,2	17	16	13,2	264	273
	1,96	17 300	3,15	713	**R 4EL 060 A 28 x 250** 112 M 4	23,6	18	18	14	339	348
	2,13	15 960	0,9	657	**R 4EL 015 A 28 x 250** 112 M 4	11,8	10	9	7,5	128	137
	2,13	15 960	1,12	657	**R 4EL 018 A 28 x 250** 112 M 4	16	11,8	11,8	9	165	174
	2,13	15 960	1,32	657	**R 4EL 021 A 28 x 250** 112 M 4	16	11,8	11,8	9	168	177
	2,12	16 010	1,9	659	**R 4EL 030 A 28 x 250** 112 M 4	17	14	13,2	10,6	206	215
	2,35	14 440	3,15	595	**R 4EL 042 A 28 x 250** 112 M 4	21,2	17	16	13,2	264	273
	2,46	13 790	1	568	**R 4EL 015 A 28 x 250** 112 M 4	11,8	10	9	7,5	128	137
	2,46	13 790	1,32	568	**R 4EL 018 A 28 x 250** 112 M 4	16	11,8	11,8	9	165	174
	2,46	13 790	1,5	568	**R 4EL 021 A 28 x 250** 112 M 4	16	11,8	11,8	9	168	177
	2,49	13 640	2,12	562	**R 4EL 030 A 28 x 250** 112 M 4	17	14	13,2	10,6	206	215
	2,52	13 510	3,35	556	**R 4EL 042 A 28 x 250** 112 M 4	21,2	17	16	13,2	264	273
	2,70	12 580	0,9	518	**R 4EL 012 A 28 x 250** 112 M 4	11,8	10	9	7,5	124	133
	2,70	12 580	1,12	518	**R 4EL 015 A 28 x 250** 112 M 4	11,8	10	9	7,5	128	137
	2,70	12 580	1,4	518	**R 4EL 018 A 28 x 250** 112 M 4	16	11,8	11,8	9	165	174
	2,70	12 580	1,6	518	**R 4EL 021 A 28 x 250** 112 M 4	16	11,8	11,8	9	168	177
	2,93	11 620	2,5	479	**R 4EL 030 A 28 x 250** 112 M 4	17	14	13,2	10,6	206	215
	2,86	11 880	3,75	489	**R 4EL 042 A 28 x 250** 112 M 4	21,2	17	16	13,2	264	273
	3,13	10 870	1	448	**R 4EL 012 A 28 x 250** 112 M 4	11,8	10	9	7,5	124	133
	3,13	10 870	1,25	448	**R 4EL 015 A 28 x 250** 112 M 4	11,8	10	9	7,5	128	137
	3,13	10 870	1,6	448	**R 4EL 018 A 28 x 250** 112 M 4	16	11,8	11,8	9	165	174
	3,13	10 870	1,9	448	**R 4EL 021 A 28 x 250** 112 M 4	16	11,8	11,8	9	168	177
	3,16	10 760	2,65	443	**R 4EL 030 A 28 x 250** 112 M 4	17	14	13,2	10,6	206	215
	3,09	10 990	4	453	**R 4EL 042 A 28 x 250** 112 M 4	21,2	17	16	13,2	264	273
	3,47	9 801	1,12	404	**R 4EL 012 A 28 x 250** 112 M 4	11,8	10	9	7,5	124	133
	3,47	9 801	1,32	404	**R 4EL 015 A 28 x 250** 112 M 4	11,8	10	9	7,5	128	137
	3,47	9 801	1,5	404	**R 4EL 018 A 28 x 250** 112 M 4	16	11,8	11,8	9	165	174
	3,53	9 632	1,7	255	**R 4EL 018 A 38 x 300** 132 M 6	18	16	14	11,8	201	213
	3,47	9 801	1,9	404	**R 4EL 021 A 28 x 250** 112 M 4	16	11,8	11,8	9	168	177
	3,71	9 163	3	377	**R 4EL 030 A 28 x 250** 112 M 4	17	14	13,2	10,6	206	215
	3,91	8 688	0,9	358	**R 4EL 009 A 28 x 250** 112 M 4	11,8	9,5	9	7,1	113	122
	3,91	8 688	1,25	358	**R 4EL 012 A 28 x 250** 112 M 4	11,8	10	9	7,5	124	133
	4,21	8 267	1	214	**R 3EL 012 A 38 x 300** 132 M 6	17	14	13,2	10,6	156	168
	3,91	8 688	1,5	358	**R 4EL 015 A 28 x 250** 112 M 4	11,8	10	9	7,5	128	137
	4,21	8 267	1,18	214	**R 3EL 015 A 38 x 300** 132 M 6	17	14	13,2	10,6	160	172
	3,91	8 688	1,9	358	**R 4EL 018 A 28 x 250** 112 M 4	16	11,8	11,8	9	165	174
	4,21	8 267	1,4	214	**R 3EL 018 A 38 x 300** 132 M 6	21,2	17	16	13,2	197	209
	3,91	8 688	2,24	358	**R 4EL 021 A 28 x 250** 112 M 4	16	11,8	11,8	9	168	177
	4,21	8 267	1,7	214	**R 3EL 021 A 38 x 300** 132 M 6	21,2	17	16	13,2	200	212
	4,07	8 350	2,65	344	**R 4EL 030 A 28 x 250** 112 M 4	17	14	13,2	10,6	206	215
	4,24	8 198	2,65	212	**R 3EL 030 A 38 x 300** 132 M 6	26,5	21,2	20	16	237	249
	4,33	7 854	1	323	**R 4EL 009 A 28 x 250** 112 M 4	11,8	9,5	9	7,1	113	122
	4,33	7 854	1,32	323	**R 4EL 012 A 28 x 250** 112 M 4	11,8	10	9	7,5	124	133
	4,54	7 650	1,12	198	**R 3EL 012 A 38 x 300** 132 M 6	17	14	13,2	10,6	156	168
	4,33	7 854	1,6	323	**R 4EL 015 A 28 x 250** 112 M 4	11,8	10	9	7,5	128	137
	4,54	7 650	1,6	198	**R 3EL 015 A 38 x 300** 132 M 6	17	14	13,2	10,6	160	172
	4,33	7 854	2,12	323	**R 4EL 018 A 28 x 250** 112 M 4	16	11,8	11,8	9	165	174
	4,54	7 650	1,6	198	**R 3EL 018 A 38 x 300** 132 M 6	21,2	17	16	13,2	197	209
	4,40	7 727	2,5	318	**R 4EL 021 A 28 x 250** 112 M 4	16	11,8	11,8	9	168	177
	4,40	7 897	1,8	204	**R 3EL 021 A 38 x 300** 132 M 6	21,2	17	16	13,2	200	212
	4,40	7 721	3,55	318	**R 4EL 030 A 28 x 250** 112 M 4	17	14	13,2	10,6	206	215
	4,31	7 893	5,3	325	**R 4EL 042 A 28 x 250** 112 M 4	21,2	17	16	13,2	264	273
	4,64	7 321	1,06	301	**R 4EL 009 A 28 x 250** 112 M 4	11,8	9,5	9	7,1	113	122
	4,64	7 321	1,4	301	**R 4EL 012 A 28 x 250** 112 M 4	11,8	10	9	7,5	124	133
	5,17	6 727	1,18	174	**R 3EL 012 A 38 x 300** 132 M 6	17	14	13,2	10,6	156	168
	4,64	7 321	1,7	301	**R 4EL 015 A 28 x 250** 112 M 4	11,8	10	9	7,5	128	137
	5,17	6 727	1,4	174	**R 3EL 015 A 38 x 300** 132 M 6	17	14	13,2	10,6	160	172
	4,64	7 321	2,24	301	**R 4EL 018 A 28 x 250** 112 M 4	16	11,8	11,8	9	165	174
	5,17	6 727	1,7	174	**R 3EL 018 A 38 x 300** 132 M 6	21,2	17	16	13,2	197	209
	4,63	7 348	2,65	303	**R 4EL 021 A 28 x 250** 112 M 4	16	11,8	11,8	9	168	177
	5,17	6 727	2,12	174	**R 3EL 021 A 38 x 300** 132 M 6	21,2	17	16	13,2	200	212
	4,71	7 224	3,75	297	**R 4EL 030 A 28 x 250** 112 M 4	17	14	13,2	10,6	206	215
	5,49	6 192	1,18	255	**R 4EL 009 A 28 x 250** 112 M 4	11,8	9,5	9	7,1	113	122
	5,33	6 518	1,12	169	**R 3EL 009 A 38 x 300** 132 M 6	17	14	13,2	10,6	145	157
	5,49	6 192	1,7	255	**R 4EL 012 A 28 x 250** 112 M 4	11,8	10	9	7,5	124	133
	5,33	6 518	1,6	169	**R 3EL 012 A 38 x 300** 132 M 6	17	14	13,2	10,6	156	168
	5,49	6 192	2	255	**R 4EL 015 A 28 x 250** 112 M 4	11,8	10	9	7,5	128	137
	5,33	6 518	1,9	169	**R 3EL 015 A 38 x 300** 132 M 6	17	14	13,2	10,6	160	172
	5,49	6 192	2,5	255	**R 4EL 018 A 28 x 250** 112 M 4	16	11,8	11,8	9	165	174
	5,49	6 192	3	255	**R 4EL 021 A 28 x 250** 112 M 4	16	11,8	11,8	9	168	177

P_1	n_2	M_2	fs	i	Ød x ØP				Pt_N [kW] t_{amb} = 20°C		t_{amb} = 40°C		kg	
kW	min^{-1}	N m											HB	HBZ
4	**6,61**	5 256	0,95	136	**R**	**3EL**	**006 A**	**38 x 300**	132 M 6	11,8	9,5	9	7,1	116	128
	6,54	5 314	1	214	**R**	**3EL**	**009 A**	**28 x 250**	112 M 4	14	10,6	10,6	8	109	118
	6,55	5 304	1,32	137	**R**	**3EL**	**009 A**	**38 x 300**	132 M 6	17	14	13,2	10,6	145	157
	6,62	5 134	1,4	211	**R**	**4EL**	**009 A**	**28 x 250**	112 M 4	11,8	9,5	9	7,1	113	122
	6,54	5 314	1,4	214	**R**	**3EL**	**012 A**	**28 x 250**	112 M 4	14	11,2	10,6	8,5	120	129
	6,62	5 134	1,9	211	**R**	**4EL**	**012 A**	**28 x 250**	112 M 4	11,8	10	9	7,5	124	133
	6,55	5 304	1,9	137	**R**	**3EL**	**012 A**	**38 x 300**	132 M 6	17	14	13,2	10,6	156	168
	6,54	5 314	1,8	214	**R**	**3EL**	**015 A**	**28 x 250**	112 M 4	14	11,2	10,6	8,5	124	133
	6,62	5 134	2,36	211	**R**	**4EL**	**015 A**	**28 x 250**	112 M 4	11,8	10	9	7,5	128	137
	6,54	5 314	2,12	214	**R**	**3EL**	**018 A**	**28 x 250**	112 M 4	17	14	13,2	10,6	161	170
	6,62	5 134	3	211	**R**	**4EL**	**018 A**	**28 x 250**	112 M 4	16	11,8	11,8	9	165	174
	6,54	5 314	2,65	214	**R**	**3EL**	**021 A**	**28 x 250**	112 M 4	17	14	13,2	10,6	164	173
	6,60	5 270	4	212	**R**	**3EL**	**030 A**	**28 x 250**	112 M 4	21,2	17	16	13,2	202	211
	7,42	4 685	1	189	**R**	**3EL**	**006 A**	**28 x 250**	112 M 4	9,5	7,5	7,1	5,6	80	89
	6,75	5 036	1	207	**R**	**4EL**	**006 A**	**28 x 250**	112 M 4	8	6,3	6	4,75	83	92
	7,07	4 918	1,18	198	**R**	**3EL**	**009 A**	**28 x 250**	112 M 4	14	10,6	10,6	8	109	118
	7,69	4 518	1,6	117	**R**	**3EL**	**009 A**	**38 x 300**	132 M 6	17	14	13,2	10,6	145	157
	7,07	4 918	1,7	198	**R**	**3EL**	**012 A**	**28 x 250**	112 M 4	14	11,2	10,6	8,5	120	129
	7,69	4 518	2,12	117	**R**	**3EL**	**012 A**	**38 x 300**	132 M 6	17	14	13,2	10,6	156	168
	7,07	4 918	2,36	198	**R**	**3EL**	**015 A**	**28 x 250**	112 M 4	14	11,2	10,6	8,5	124	133
	7,07	4 918	2,36	198	**R**	**3EL**	**018 A**	**28 x 250**	112 M 4	17	14	13,2	10,6	161	170
	6,85	5 076	2,65	204	**R**	**3EL**	**021 A**	**28 x 250**	112 M 4	17	14	13,2	10,6	164	173
	6,91	5 034	4,25	203	**R**	**3EL**	**030 A**	**28 x 250**	112 M 4	21,2	17	16	13,2	202	211
	8,01	4 243	1,12	175	**R**	**4EL**	**006 A**	**28 x 250**	112 M 4	8	6,3	6	4,75	83	92
	8,28	4 199	1,12	109	**R**	**3EL**	**006 A**	**38 x 300**	132 M 6	11,8	9,5	9	7,1	116	128
	8,04	4 325	1,25	174	**R**	**3EL**	**009 A**	**28 x 250**	112 M 4	14	10,6	10,6	8	109	118
	7,86	4 326	1,6	178	**R**	**4EL**	**009 A**	**28 x 250**	112 M 4	11,8	9,5	9	7,1	113	122
	8,31	4 182	1,7	108	**R**	**3EL**	**009 A**	**38 x 300**	132 M 6	17	14	13,2	10,6	145	157
	8,04	4 325	1,8	174	**R**	**3EL**	**012 A**	**28 x 250**	112 M 4	14	11,2	10,6	8,5	120	129
	7,86	4 326	2,24	178	**R**	**4EL**	**012 A**	**28 x 250**	112 M 4	11,8	10	9	7,5	124	133
	8,31	4 182	2,24	108	**R**	**3EL**	**012 A**	**38 x 300**	132 M 6	17	14	13,2	10,6	156	168
	8,04	4 325	2,12	174	**R**	**3EL**	**015 A**	**28 x 250**	112 M 4	14	11,2	10,6	8,5	124	133
	7,86	4 326	2,8	178	**R**	**4EL**	**015 A**	**28 x 250**	112 M 4	11,8	10	9	7,5	128	137
	8,04	4 325	2,5	174	**R**	**3EL**	**018 A**	**28 x 250**	112 M 4	17	14	13,2	10,6	161	170
	8,04	4 325	3,15	174	**R**	**3EL**	**021 A**	**28 x 250**	112 M 4	17	14	13,2	10,6	164	173
	8,89	3 909	0,9	157	**R**	**3EL**	**004 A**	**28 x 250**	112 M 4	9	7,1	6,7	5,3	72	81
	8,89	3 909	1,18	157	**R**	**3EL**	**006 A**	**28 x 250**	112 M 4	9,5	7,5	7,1	5,6	80	89
	8,30	4 190	1,7	169	**R**	**3EL**	**009 A**	**28 x 250**	112 M 4	14	10,6	10,6	8	109	118
	8,30	4 190	2,24	169	**R**	**3EL**	**012 A**	**28 x 250**	112 M 4	14	11,2	10,6	8,5	120	129
	8,30	4 190	2,8	169	**R**	**3EL**	**015 A**	**28 x 250**	112 M 4	14	11,2	10,6	8,5	124	133
	10,3	3 379	1	136	**R**	**3EL**	**004 A**	**28 x 250**	112 M 4	9	7,1	6,7	5,3	72	81
	10,3	3 379	1,4	136	**R**	**3EL**	**006 A**	**28 x 250**	112 M 4	9,5	7,5	7,1	5,6	80	89
	10,2	3 410	2	137	**R**	**3EL**	**009 A**	**28 x 250**	112 M 4	14	10,6	10,6	8	109	118
	10,2	3 410	2,8	137	**R**	**3EL**	**012 A**	**28 x 250**	112 M 4	14	11,2	10,6	8,5	120	129
	11,3	3 082	1,12	124	**R**	**3EL**	**004 A**	**28 x 250**	112 M 4	9	7,1	6,7	5,3	72	81
	11,3	3 082	1,5	124	**R**	**3EL**	**006 A**	**28 x 250**	112 M 4	9,5	7,5	7,1	5,6	80	89
	12,0	2 905	2,36	117	**R**	**3EL**	**009 A**	**28 x 250**	112 M 4	14	10,6	10,6	8	109	118
	12,0	2 905	3,15	117	**R**	**3EL**	**012 A**	**28 x 250**	112 M 4	14	11,2	10,6	8,5	120	129
	12,9	2 699	1,25	109	**R**	**3EL**	**004 A**	**28 x 250**	112 M 4	9	7,1	6,7	5,3	72	81
	12,9	2 699	1,7	109	**R**	**3EL**	**006 A**	**28 x 250**	112 M 4	9,5	7,5	7,1	5,6	80	89
	12,9	2 688	2,5	108	**R**	**3EL**	**009 A**	**28 x 250**	112 M 4	14	10,6	10,6	8	109	118
	12,9	2 688	3,55	108	**R**	**3EL**	**012 A**	**28 x 250**	112 M 4	14	11,2	10,6	8,5	120	129
	13,4	2 597	0,9	105	**R**	**3EL**	**003 A**	**28 x 250**	112 M 4	8,5	6,7	6,3	5	68	77
	13,4	2 597	1,32	105	**R**	**3EL**	**004 A**	**28 x 250**	112 M 4	9	7,1	6,7	5,3	72	81
	13,4	2 597	1,6	105	**R**	**3EL**	**006 A**	**28 x 250**	112 M 4	9,5	7,5	7,1	5,6	80	89
	14,7	2 360	1,9	61,1	**R**	**3EL**	**006 A**	**38 x 300**	132 M 6	11,8	9,5	9	7,1	116	128
	14,2	2 448	2,12	98,6	**R**	**3EL**	**009 A**	**28 x 250**	112 M 4	14	10,6	10,6	8	109	118
	14,2	2 448	3	98,6	**R**	**3EL**	**012 A**	**28 x 250**	112 M 4	14	11,2	10,6	8,5	120	129
	15,2	2 283	1	92,0	**R**	**3EL**	**003 A**	**28 x 250**	112 M 4	8,5	6,7	6,3	5	68	77
	15,2	2 283	1,5	92,0	**R**	**3EL**	**004 A**	**28 x 250**	112 M 4	9	7,1	6,7	5,3	72	81
	15,2	2 283	2	92,0	**R**	**3EL**	**006 A**	**28 x 250**	112 M 4	9,5	7,5	7,1	5,6	80	89
	15,2	2 290	3	92,2	**R**	**3EL**	**009 A**	**28 x 250**	112 M 4	14	10,6	10,6	8	109	118
	18,4	1 893	1,18	76,2	**R**	**3EL**	**003 A**	**28 x 250**	112 M 4	8,5	6,7	6,3	5	68	77
	18,4	1 893	1,7	76,2	**R**	**3EL**	**004 A**	**28 x 250**	112 M 4	9	7,1	6,7	5,3	72	81
	18,4	1 893	2,36	76,2	**R**	**3EL**	**006 A**	**28 x 250**	112 M 4	9,5	7,5	7,1	5,6	80	89
	18,0	1 930	3,35	77,7	**R**	**3EL**	**009 A**	**28 x 250**	112 M 4	14	10,6	10,6	8	109	118
	19,8	1 759	0,95	70,8	**R**	**3EL**	**002 A**	**28 x 250**	112 M 4	6,3	5	4,75	3,75	56	65
	19,3	1 800	1,25	72,5	**R**	**3EL**	**003 A**	**28 x 250**	112 M 4	8,5	6,7	6,3	5	68	77
	19,3	1 800	1,8	72,5	**R**	**3EL**	**004 A**	**28 x 250**	112 M 4	9	7,1	6,7	5,3	72	81
	19,0	1 893	1,12	47,5	**R**	**2EL**	**004 A**	**38 x 300**	132 M 6	16	12,5	11,8	9,5	104	116
	19,3	1 800	2,5	72,5	**R**	**3EL**	**006 A**	**28 x 250**	112 M 4	9,5	7,5	7,1	5,6	80	89
	19,0	1 893	1,6	47,5	**R**	**2EL**	**006 A**	**38 x 300**	132 M 6	16	12,5	11,8	9,5	112	124
	19,3	1 806	3,55	72,7	**R**	**3EL**	**009 A**	**28 x 250**	112 M 4	14	10,6	10,6	8	109	118
	19,0	1 893	2,24	47,5	**R**	**2EL**	**009 A**	**38 x 300**	132 M 6	23,6	18	18	14	143	155
	22,2	1 565	0,9	63,0	**R**	**3EL**	**002 A**	**28 x 250**	112 M 4	6,3	5	4,75	3,75	56	65
	22,9	1 517	1,5	61,1	**R**	**3EL**	**003 A**	**28 x 250**	112 M 4	8,5	6,7	6,3	5	68	77
	22,3	1 613	1,18	40,4	**R**	**2EL**	**003 A**	**38 x 300**	132 M 6	14	11,2	10,6	8,5	100	112
	22,9	1 517	2,12	61,1	**R**	**3EL**	**004 A**	**28 x 250**	112 M 4	9	7,1	6,7	5,3	72	81
	22,3	1 613	1,6	40,4	**R**	**2EL**	**004 A**	**38 x 300**	132 M 6	16	12,5	11,8	9,5	104	116
	22,9	1 517	3	61,1	**R**	**3EL**	**006 A**	**28 x 250**	112 M 4	9,5	7,5	7,1	5,6	80	89
	22,3	1 613	2,24	40,4	**R**	**2EL**	**006 A**	**38 x 300**	132 M 6	16	12,5	11,8	9,5	112	124
	23,9	1 505	0,9	37,7	**R**	**2EL**	**002 A**	**38 x 300**	132 M 6	10,6	8,5	8	6,3	88	100
	23,4	1 488	1,12	59,9	**R**	**3EL**	**002 A**	**28 x 250**	112 M 4	6,3	5	4,75	3,75	56	65
	27,4	1 313	1,4	32,9	**R**	**2EL**	**003 A**	**38 x 300**	132 M 6	14	11,2	10,6	8,5	100	112
	27,4	1 313	2	32,9	**R**	**2EL**	**004 A**	**38 x 300**	132 M 6	16	12,5	11,8	9,5	104	116
	28,2	1 234	0,95	49,7	**R**	**3EL**	**001 A**	**28 x 250**	112 M 4	6,3	5	4,75	3,75	55	64
	28,2	1 234	1,32	49,7	**R**	**3EL**	**002 A**	**28 x 250**	112 M 4	6,3	5	4,75	3,75	56	65
	27,6	1 301	1,06	32,6	**R**	**2EL**	**002 A**	**38 x 300**	132 M 6	10,6	8,5	8	6,3	88	100
	27,6	1 258	1,8	50,6	**R**	**3EL**	**003 A**	**28 x 250**	112 M 4	8,5	6,7	6,3	5	68	77
	28,2	1 272	1,6	31,9	**R**	**2EL**	**003 A**	**38 x 300**	132 M 6	14	11,2	10,6	8,5	100	112
	27,6	1 258	2,5	50,6	**R**	**3EL**	**004 A**	**28 x 250**	112 M 4	9	7,1	6,7	5,3	72	81
	28,2	1 272	1,6	31,9	**R**	**2EL**	**004 A**	**38 x 300**	132 M 6	16	12,5	11,8	9,5	104	116
	27,6	1 258	3,55	50,6	**R**	**3EL**	**006 A**	**28 x 250**	112 M 4	9,5	7,5	7,1	5,6	80	89
	28,2	1 272	2,24	31,9	**R**	**2EL**	**006 A**	**38 x 300**	132 M 6	16	12,5	11,8	9,5	112	124
	30,3	1 187	1	29,7	**R**	**2EL**	**001 A**	**38 x 300**	132 M 6	10,6	8,5	8	6,3	87	99
	31,0	1 159	1	45,2	**R**	**2EL**	**002 A**	**28 x 250**	112 M 4	8,5	6,7	6,3	5	52	61
	29,5	1 217	1,18	47,5	**R**	**2EL**	**003 A**	**28 x 250**	112 M 4	11,2	9,5	8,5	7,1	64	73
	32,1	1 118	1,7	28,0	**R**	**2EL**	**003 A**	**38 x 300**	132 M 6	14	11,2	10,6	8,5	100	112
	29,5	1 217	1,7	47,5	**R**	**2EL**	**004 A**	**28 x 250**	112 M 4	12,5	10	9,5	7,5	68	77
	32,1	1 118	2,24	28,0	**R**	**2EL**	**004 A**	**38 x 300**	132 M 6	16	12,5	11,8	9,5	104	116
	29,5	1 217	2,36	47,5	**R**	**2EL**	**006 A**	**28 x 250**	112 M 4	12,5	10,6	9,5	8	76	85

P_1	n_2	M_2	fs	i	ØP ØD					Pt_N [kW] t_{amb} = 20°C		t_{amb} = 40°C		kg	
kW	min^{-1}	N m			ØD x ØP									HB	HBZ
4	**37,1**	967	1	37,7	**R**	**2EL**	**001 A**	**28 x 250**	112 M 4	8,5	6,7	6,3	5	51	60
	35,0	1 025	1,12	25,7	**R**	**2EL**	**001 A**	**38 x 300**	132 M 6	10,6	8,5	8	6,3	87	99
	37,1	967	1,4	37,7	**R**	**2EL**	**002 A**	**28 x 250**	112 M 4	8,5	6,7	6,3	5	52	61
	34,6	1 037	1,8	40,4	**R**	**2EL**	**003 A**	**28 x 250**	112 M 4	11,2	9,5	8,5	7,1	64	73
	34,7	1 035	2,12	25,9	**R**	**2EL**	**003 A**	**38 x 300**	132 M 6	14	11,2	10,6	8,5	100	112
	34,6	1 037	2,36	40,4	**R**	**2EL**	**004 A**	**28 x 250**	112 M 4	12,5	10	9,5	7,5	68	77
	39,3	914	1	35,6	**R**	**2EL**	**001 A**	**28 x 250**	112 M 4	8,5	6,7	6,3	5	51	60
	40,9	879	1,12	22,0	**R**	**2EL**	**001 A**	**38 x 300**	132 M 6	10,6	8,5	8	6,3	87	99
	39,3	914	1	35,6	**R**	**2EL**	**002 A**	**28 x 250**	112 M 4	8,5	6,7	6,3	5	52	61
	40,9	879	1,5	22,0	**R**	**2EL**	**002 A**	**38 x 300**	132 M 6	10,6	8,5	8	6,3	88	100
	42,6	844	2,12	32,9	**R**	**2EL**	**003 A**	**28 x 250**	112 M 4	11,2	9,5	8,5	7,1	64	73
	40,7	882	2,5	22,1	**R**	**2EL**	**003 A**	**38 x 300**	132 M 6	14	11,2	10,6	8,5	100	112
	42,6	844	3	32,9	**R**	**2EL**	**004 A**	**28 x 250**	112 M 4	12,5	10	9,5	7,5	68	77
	42,9	836	1,18	32,6	**R**	**2EL**	**001 A**	**28 x 250**	112 M 4	8,5	6,7	6,3	5	51	60
	43,8	819	1,4	20,5	**R**	**2EL**	**001 A**	**38 x 300**	132 M 6	10,6	8,5	8	6,3	87	99
	42,9	836	1,6	32,6	**R**	**2EL**	**002 A**	**28 x 250**	112 M 4	8,5	6,7	6,3	5	52	61
	43,8	819	1,9	20,5	**R**	**2EL**	**002 A**	**38 x 300**	132 M 6	10,6	8,5	8	6,3	88	100
	43,9	818	2,36	31,9	**R**	**2EL**	**003 A**	**28 x 250**	112 M 4	11,2	9,5	8,5	7,1	64	73
	47,1	763	1,5	29,7	**R**	**2EL**	**001 A**	**28 x 250**	112 M 4	8,5	6,7	6,3	5	51	60
	47,1	763	1,6	29,7	**R**	**2EL**	**002 A**	**28 x 250**	112 M 4	8,5	6,7	6,3	5	52	61
	49,3	729	1,8	18,3	**R**	**2EL**	**002 A**	**38 x 300**	132 M 6	10,6	8,5	8	6,3	88	100
	50,0	719	2,5	28,0	**R**	**2EL**	**003 A**	**28 x 250**	112 M 4	11,2	9,5	8,5	7,1	64	73
	54,5	659	1,7	25,7	**R**	**2EL**	**001 A**	**28 x 250**	112 M 4	8,5	6,7	6,3	5	51	60
	54,5	659	2,36	25,7	**R**	**2EL**	**002 A**	**28 x 250**	112 M 4	8,5	6,7	6,3	5	52	61
	63,5	565	1,7	22,0	**R**	**2EL**	**001 A**	**28 x 250**	112 M 4	8,5	6,7	6,3	5	51	60
	63,5	565	2,36	22,0	**R**	**2EL**	**002 A**	**28 x 250**	112 M 4	8,5	6,7	6,3	5	52	61
	68,2	527	2	20,5	**R**	**2EL**	**001 A**	**28 x 250**	112 M 4	8,5	6,7	6,3	5	51	60
	68,2	527	2,8	20,5	**R**	**2EL**	**002 A**	**28 x 250**	112 M 4	8,5	6,7	6,3	5	52	61
	76,7	468	2	18,3	**R**	**2EL**	**001 A**	**28 x 250**	112 M 4	8,5	6,7	6,3	5	51	60
	76,7	468	2,8	18,3	**R**	**2EL**	**002 A**	**28 x 250**	112 M 4	8,5	6,7	6,3	5	52	61
	80,6	445	2,24	17,4	**R**	**2EL**	**001 A**	**28 x 250**	112 M 4	8,5	6,7	6,3	5	51	60
	80,6	445	3,15	17,4	**R**	**2EL**	**002 A**	**28 x 250**	112 M 4	8,5	6,7	6,3	5	52	61
	97,2	369	2,65	14,4	**R**	**2EL**	**001 A**	**28 x 250**	112 M 4	8,5	6,7	6,3	5	51	60
	115	311	3	12,1	**R**	**2EL**	**001 A**	**28 x 250**	112 M 4	8,5	6,7	6,3	5	51	60
5,5	**0,486**	96 210	1,18	1 852	**R**	**4EL**	**125 A**	**38 x 300**	132 MB 6	45	35,5	33,5	26,5	699	711
	0,555	84 190	0,95	1 621	**R**	**4EL**	**085 A**	**38 x 300**	132 MB 6	37,5	30	28	22,4	524	536
	0,597	78 300	1,4	1 507	**R**	**4EL**	**125 A**	**38 x 300**	132 MB 6	45	35,5	33,5	26,5	699	711
	0,539	86 730	1,8	1 670	**R**	**4EL**	**180 A**	**38 x 300**	132 MB 6	53	42,5	40	31,5	949	961
	0,612	76 430	1,06	1 471	**R**	**4EL**	**085 A**	**38 x 300**	132 MB 6	37,5	30	28	22,4	524	536
	0,632	73 920	1,5	1 423	**R**	**4EL**	**125 A**	**38 x 300**	132 MB 6	45	35,5	33,5	26,5	699	711
	0,704	66 370	1,32	1 278	**R**	**4EL**	**085 A**	**38 x 300**	132 MB 6	37,5	30	28	22,4	524	536
	0,701	66 700	1,7	1 284	**R**	**4EL**	**125 A**	**38 x 300**	132 MB 6	45	35,5	33,5	26,5	699	711
	0,702	66 630	2,36	1 283	**R**	**4EL**	**180 A**	**38 x 300**	132 MB 6	53	42,5	40	31,5	949	961
	0,779	59 970	0,9	1 796	**R**	**4EL**	**060 A**	**28 x 250**	112 MC 4	23,6	18	18	14	344	353
	0,779	59 970	0,9	1 796	**R**	**4EL**	**060 A**	**38 x 300**	132 S 4	23,6	18	18	14	367	375
	0,774	60 380	1,32	1 808	**R**	**4EL**	**085 A**	**28 x 250**	112 MC 4	30	23,6	22,4	18	490	499
	0,774	60 380	1,32	1 808	**R**	**4EL**	**085 A**	**38 x 300**	132 S 4	30	23,6	22,4	18	512	520
	0,756	61 850	1,8	1 852	**R**	**4EL**	**125 A**	**28 x 250**	112 MC 4	35,5	28	26,5	21,2	665	674
	0,756	61 850	1,8	1 852	**R**	**4EL**	**125 A**	**38 x 300**	132 S 4	35,5	28	26,5	21,2	687	695
	0,864	54 120	1	1 621	**R**	**4EL**	**060 A**	**28 x 250**	112 MC 4	23,6	18	18	14	344	353
	0,864	54 120	1	1 621	**R**	**4EL**	**060 A**	**38 x 300**	132 S 4	23,6	18	18	14	367	375
	0,876	53 380	1,12	1 028	**R**	**4EL**	**060 A**	**38 x 300**	132 MB 6	30	23,6	22,4	18	379	391
	0,864	54 120	1,5	1 621	**R**	**4EL**	**085 A**	**28 x 250**	112 MC 4	30	23,6	22,4	18	490	499
	0,864	54 120	1,5	1 621	**R**	**4EL**	**085 A**	**38 x 300**	132 S 4	30	23,6	22,4	18	512	520
	0,865	54 010	1,7	1 040	**R**	**4EL**	**085 A**	**38 x 300**	132 MB 6	37,5	30	28	22,4	524	536
	0,929	50 330	2,24	1 507	**R**	**4EL**	**125 A**	**38 x 300**	132 S 4	35,5	28	26,5	21,2	687	695
	0,838	55 760	2,8	1 670	**R**	**4EL**	**180 A**	**38 x 300**	132 S 4	42,5	33,5	31,5	25	937	945
	0,958	48 800	1,06	1 462	**R**	**4EL**	**060 A**	**28 x 250**	112 MC 4	23,6	18	18	14	344	353
	0,958	48 800	1,06	1 462	**R**	**4EL**	**060 A**	**38 x 300**	132 S 4	23,6	18	18	14	367	375
	1,03	45 480	1,25	876	**R**	**4EL**	**060 A**	**38 x 300**	132 MB 6	30	23,6	22,4	18	379	391
	0,951	49 130	1,6	1 471	**R**	**4EL**	**085 A**	**28 x 250**	112 MC 4	30	23,6	22,4	18	490	499
	0,951	49 130	1,6	1 471	**R**	**4EL**	**085 A**	**38 x 300**	132 S 4	30	23,6	22,4	18	512	520
	1,02	46 010	1,9	886	**R**	**4EL**	**085 A**	**38 x 300**	132 MB 6	37,5	30	28	22,4	524	536
	0,984	47 520	2,36	1 423	**R**	**4EL**	**125 A**	**38 x 300**	132 S 4	35,5	28	26,5	21,2	687	695
	1,08	43 110	0,9	1 291	**R**	**4EL**	**042 A**	**28 x 250**	112 MC 4	21,2	17	16	13,2	269	278
	1,08	43 110	0,9	1 291	**R**	**4EL**	**042 A**	**38 x 300**	132 S 4	21,2	17	16	13,2	292	300
	1,09	43 020	1,06	828	**R**	**4EL**	**042 A**	**38 x 300**	132 MB 6	26,5	21,2	20	16	304	316
	1,12	41 580	1,25	1 245	**R**	**4EL**	**060 A**	**28 x 250**	112 MC 4	23,6	18	18	14	344	353
	1,12	41 580	1,25	1 245	**R**	**4EL**	**060 A**	**38 x 300**	132 S 4	23,6	18	18	14	367	375
	1,10	42 670	2	1 278	**R**	**4EL**	**085 A**	**38 x 300**	132 S 4	30	23,6	22,4	18	512	520
	1,09	42 880	2,5	1 284	**R**	**4EL**	**125 A**	**38 x 300**	132 S 4	35,5	28	26,5	21,2	687	695
	1,09	42 840	3,75	1 283	**R**	**4EL**	**180 A**	**38 x 300**	132 S 4	42,5	33,5	31,5	25	937	945
	1,21	38 720	1	1 160	**R**	**4EL**	**042 A**	**28 x 250**	112 MC 4	21,2	17	16	13,2	269	278
	1,21	38 720	1	1 160	**R**	**4EL**	**042 A**	**38 x 300**	132 S 4	21,2	17	16	13,2	292	300
	1,28	36 650	1,25	706	**R**	**4EL**	**042 A**	**38 x 300**	132 MB 6	26,5	21,2	20	16	304	316
	1,25	37 520	1,32	1 124	**R**	**4EL**	**060 A**	**28 x 250**	112 MC 4	23,6	18	18	14	344	353
	1,25	37 520	1,32	1 124	**R**	**4EL**	**060 A**	**38 x 300**	132 S 4	23,6	18	18	14	367	375
	1,26	37 010	1,5	713	**R**	**4EL**	**060 A**	**38 x 300**	132 MB 6	30	23,6	22,4	18	379	391
	1,25	37 520	2,12	1 124	**R**	**4EL**	**085 A**	**38 x 300**	132 S 4	30	23,6	22,4	18	512	520
	1,21	38 720	2,8	1 160	**R**	**4EL**	**125 A**	**38 x 300**	132 S 4	35,5	28	26,5	21,2	687	695
	1,36	34 320	0,9	1 028	**R**	**4EL**	**030 A**	**28 x 250**	112 MC 4	17	14	13,2	10,6	211	220
	1,36	34 320	0,9	1 028	**R**	**4EL**	**030 A**	**38 x 300**	132 S 4	17	14	13,2	10,6	234	242
	1,33	35 080	1,12	1 051	**R**	**4EL**	**042 A**	**28 x 250**	112 MC 4	21,2	17	16	13,2	269	278
	1,33	35 080	1,12	1 051	**R**	**4EL**	**042 A**	**38 x 300**	132 S 4	21,2	17	16	13,2	292	300
	1,51	30 890	1,5	595	**R**	**4EL**	**042 A**	**38 x 300**	132 MB 6	26,5	21,2	20	16	304	316
	1,36	34 320	1,6	1 028	**R**	**4EL**	**060 A**	**28 x 250**	112 MC 4	23,6	18	18	14	344	353
	1,36	34 320	1,6	1 028	**R**	**4EL**	**060 A**	**38 x 300**	132 S 4	23,6	18	18	14	367	375
	1,35	34 720	2,5	1 040	**R**	**4EL**	**085 A**	**38 x 300**	132 S 4	30	23,6	22,4	18	512	520
	1,34	34 940	3	1 046	**R**	**4EL**	**125 A**	**38 x 300**	132 S 4	35,5	28	26,5	21,2	687	695
	1,60	29 240	1,06	876	**R**	**4EL**	**030 A**	**28 x 250**	112 MC 4	17	14	13,2	10,6	211	220
	1,60	29 240	1,06	876	**R**	**4EL**	**030 A**	**38 x 300**	132 S 4	17	14	13,2	10,6	234	242
	1,56	29 890	1,32	895	**R**	**4EL**	**042 A**	**28 x 250**	112 MC 4	21,2	17	16	13,2	269	278
	1,56	29 890	1,32	895	**R**	**4EL**	**042 A**	**38 x 300**	132 S 4	21,2	17	16	13,2	292	300
	1,62	28 900	1,6	556	**R**	**4EL**	**042 A**	**38 x 300**	132 MB 6	26,5	21,2	20	16	304	316
	1,60	29 240	1,9	876	**R**	**4EL**	**060 A**	**38 x 300**	132 S 4	23,6	18	18	14	367	375
	1,58	29 580	2,8	886	**R**	**4EL**	**085 A**	**38 x 300**	132 S 4	30	23,6	22,4	18	512	520

Tabelle di selezione dei motoriduttori coassiali 3.1

P_1	n_2	M_2	fs	i	Ød x ØP				Pt_N [kW] t_{amb} = 20°C		t_{amb} = 40°C		kg	
kW	min^{-1}	N m											HB	HBZ
5,5	**1,67**	27 930	1,06	836	**R 4EL**	**030 A**	**28 x 250**	112 MC 4	17	14	13,2	10,6	211	220
	1,67	27 930	1,06	836	**R 4EL**	**030 A**	**38 x 300**	132 S 4	17	14	13,2	10,6	234	242
	1,88	24 860	1,25	479	**R 4EL**	**030 A**	**38 x 300**	132 MB 6	21,2	17	16	13,2	246	258
	1,69	27 660	1,6	828	**R 4EL**	**042 A**	**28 x 250**	112 MC 4	21,2	17	16	13,2	269	278
	1,69	27 660	1,6	828	**R 4EL**	**042 A**	**38 x 300**	132 S 4	21,2	17	16	13,2	292	300
	1,84	25 410	1,8	489	**R 4EL**	**042 A**	**38 x 300**	132 MB 6	26,5	21,2	20	16	304	316
	1,67	27 930	2	836	**R 4EL**	**060 A**	**38 x 300**	132 S 4	23,6	18	18	14	367	375
	1,65	28 260	3	846	**R 4EL**	**085 A**	**38 x 300**	132 S 4	30	23,6	22,4	18	512	520
	2,01	23 260	0,9	448	**R 4EL**	**021 A**	**38 x 300**	132 MB 6	18	16	14	11,8	208	220
	1,96	23 790	1,25	713	**R 4EL**	**030 A**	**28 x 250**	112 MC 4	17	14	13,2	10,6	211	220
	1,96	23 790	1,25	713	**R 4EL**	**030 A**	**38 x 300**	132 S 4	17	14	13,2	10,6	234	242
	1,98	23 560	1,9	706	**R 4EL**	**042 A**	**38 x 300**	132 S 4	21,2	17	16	13,2	292	300
	1,96	23 790	2,24	713	**R 4EL**	**060 A**	**38 x 300**	132 S 4	23,6	18	18	14	367	375
	1,94	24 070	3,55	721	**R 4EL**	**085 A**	**38 x 300**	132 S 4	30	23,6	22,4	18	512	520
	2,13	21 940	0,95	657	**R 4EL**	**021 A**	**28 x 250**	112 MC 4	16	11,8	11,8	9	173	182
	2,13	21 940	0,95	657	**R 4EL**	**021 A**	**38 x 300**	132 S 4	16	11,8	11,8	9	196	204
	2,12	22 020	1,4	659	**R 4EL**	**030 A**	**28 x 250**	112 MC 4	17	14	13,2	10,6	211	220
	2,12	22 020	1,4	659	**R 4EL**	**030 A**	**38 x 300**	132 S 4	17	14	13,2	10,6	234	242
	2,35	19 860	2,24	595	**R 4EL**	**042 A**	**38 x 300**	132 S 4	21,2	17	16	13,2	292	300
	2,31	20 270	2,65	607	**R 4EL**	**060 A**	**38 x 300**	132 S 4	23,6	18	18	14	367	375
	2,12	22 020	4	659	**R 4EL**	**085 A**	**38 x 300**	132 S 4	30	23,6	22,4	18	512	520
	2,46	18 960	0,95	568	**R 4EL**	**018 A**	**28 x 250**	112 MC 4	16	11,8	11,8	9	170	179
	2,46	18 960	0,95	568	**R 4EL**	**018 A**	**38 x 300**	132 S 4	16	11,8	11,8	9	193	201
	2,46	18 960	1,12	568	**R 4EL**	**021 A**	**28 x 250**	112 MC 4	16	11,8	11,8	9	173	182
	2,46	18 960	1,12	568	**R 4EL**	**021 A**	**38 x 300**	132 S 4	16	11,8	11,8	9	196	204
	2,49	18 760	1,6	562	**R 4EL**	**030 A**	**28 x 250**	112 MC 4	17	14	13,2	10,6	211	220
	2,49	18 760	1,6	562	**R 4EL**	**030 A**	**38 x 300**	132 S 4	17	14	13,2	10,6	234	242
	2,52	18 580	2,36	556	**R 4EL**	**042 A**	**38 x 300**	132 S 4	21,2	17	16	13,2	292	300
	2,77	16 880	2,65	325	**R 4EL**	**042 A**	**38 x 300**	132 MB 6	26,5	21,2	20	16	304	316
	2,49	18 760	3,15	562	**R 4EL**	**060 A**	**38 x 300**	132 S 4	23,6	18	18	14	367	375
	2,70	17 300	1	518	**R 4EL**	**018 A**	**28 x 250**	112 MC 4	16	11,8	11,8	9	170	179
	2,70	17 300	1	518	**R 4EL**	**018 A**	**38 x 300**	132 S 4	16	11,8	11,8	9	193	201
	2,70	17 300	1,12	518	**R 4EL**	**021 A**	**28 x 250**	112 MC 4	16	11,8	11,8	9	173	182
	2,70	17 300	1,12	518	**R 4EL**	**021 A**	**38 x 300**	132 S 4	16	11,8	11,8	9	196	204
	2,93	15 980	1,8	479	**R 4EL**	**030 A**	**28 x 250**	112 MC 4	17	14	13,2	10,6	211	220
	2,93	15 980	1,8	479	**R 4EL**	**030 A**	**38 x 300**	132 S 4	17	14	13,2	10,6	234	242
	2,86	16 340	2,65	489	**R 4EL**	**042 A**	**38 x 300**	132 S 4	21,2	17	16	13,2	292	300
	2,93	15 980	3,55	479	**R 4EL**	**060 A**	**38 x 300**	132 S 4	23,6	18	18	14	367	375
	3,13	14 950	0,9	448	**R 4EL**	**015 A**	**28 x 250**	112 MC 4	11,8	10	9	7,5	133	142
	3,13	14 950	0,9	448	**R 4EL**	**015 A**	**38 x 300**	132 S 4	11,8	10	9	7,5	156	164
	3,13	14 950	1,12	448	**R 4EL**	**018 A**	**28 x 250**	112 MC 4	16	11,8	11,8	9	170	179
	3,13	14 950	1,12	448	**R 4EL**	**018 A**	**38 x 300**	132 S 4	16	11,8	11,8	9	193	201
	3,13	14 950	1,32	448	**R 4EL**	**021 A**	**28 x 250**	112 MC 4	16	11,8	11,8	9	173	182
	3,13	14 950	1,32	448	**R 4EL**	**021 A**	**38 x 300**	132 S 4	16	11,8	11,8	9	196	204
	3,16	14 790	1,9	443	**R 4EL**	**030 A**	**38 x 300**	132 S 4	17	14	13,2	10,6	234	242
	3,09	15 120	2,8	453	**R 4EL**	**042 A**	**38 x 300**	132 S 4	21,2	17	16	13,2	292	300
	3,47	13 480	1	404	**R 4EL**	**015 A**	**28 x 250**	112 MC 4	11,8	10	9	7,5	133	142
	3,47	13 480	1	404	**R 4EL**	**015 A**	**38 x 300**	132 S 4	11,8	10	9	7,5	156	164
	3,47	13 480	1,12	404	**R 4EL**	**018 A**	**28 x 250**	112 MC 4	16	11,8	11,8	9	170	179
	3,47	13 480	1,12	404	**R 4EL**	**018 A**	**38 x 300**	132 S 4	16	11,8	11,8	9	193	201
	3,47	13 480	1,4	404	**R 4EL**	**021 A**	**28 x 250**	112 MC 4	16	11,8	11,8	9	173	182
	3,47	13 480	1,4	404	**R 4EL**	**021 A**	**38 x 300**	132 S 4	16	11,8	11,8	9	196	204
	3,71	12 600	2,24	377	**R 4EL**	**030 A**	**38 x 300**	132 S 4	17	14	13,2	10,6	234	242
	3,63	12 880	3,35	386	**R 4EL**	**042 A**	**38 x 300**	132 S 4	21,2	17	16	13,2	292	300
	3,91	11 950	0,9	358	**R 4EL**	**012 A**	**28 x 250**	112 MC 4	11,8	10	9	7,5	129	138
	3,91	11 950	0,9	358	**R 4EL**	**012 A**	**38 x 300**	132 S 4	11,8	10	9	7,5	152	160
	3,91	11 950	1,06	358	**R 4EL**	**015 A**	**28 x 250**	112 MC 4	11,8	10	9	7,5	133	142
	3,91	11 950	1,06	358	**R 4EL**	**015 A**	**38 x 300**	132 S 4	11,8	10	9	7,5	156	164
	3,91	11 950	1,4	358	**R 4EL**	**018 A**	**28 x 250**	112 MC 4	16	11,8	11,8	9	170	179
	3,91	11 950	1,4	358	**R 4EL**	**018 A**	**38 x 300**	132 S 4	16	11,8	11,8	9	193	201
	4,21	11 370	1,06	214	**R 3EL**	**018 A**	**38 x 300**	132 MB 6	21,2	17	16	13,2	201	213
	3,91	11 950	1,6	358	**R 4EL**	**021 A**	**28 x 250**	112 MC 4	16	11,8	11,8	9	173	182
	3,91	11 950	1,6	358	**R 4EL**	**021 A**	**38 x 300**	132 S 4	16	11,8	11,8	9	196	204
	4,21	11 370	1,25	214	**R 3EL**	**021 A**	**38 x 300**	132 MB 6	21,2	17	16	13,2	204	216
	4,07	11 480	1,9	344	**R 4EL**	**030 A**	**38 x 300**	132 S 4	17	14	13,2	10,6	234	242
	4,24	11 270	1,9	212	**R 3EL**	**030 A**	**38 x 300**	132 MB 6	26,5	21,2	20	16	241	253
	4,31	10 850	3,75	325	**R 4EL**	**042 A**	**38 x 300**	132 S 4	21,2	17	16	13,2	292	300
	4,33	10 800	1	323	**R 4EL**	**012 A**	**28 x 250**	112 MC 4	11,8	10	9	7,5	129	138
	4,33	10 800	1	323	**R 4EL**	**012 A**	**38 x 300**	132 S 4	11,8	10	9	7,5	152	160
	4,33	10 800	1,18	323	**R 4EL**	**015 A**	**28 x 250**	112 MC 4	11,8	10	9	7,5	133	142
	4,33	10 800	1,18	323	**R 4EL**	**015 A**	**38 x 300**	132 S 4	11,8	10	9	7,5	156	164
	4,54	10 520	1,18	198	**R 3EL**	**015 A**	**38 x 300**	132 MB 6	17	14	13,2	10,6	164	176
	4,33	10 800	1,5	323	**R 4EL**	**018 A**	**28 x 250**	112 MC 4	16	11,8	11,8	9	170	179
	4,33	10 800	1,5	323	**R 4EL**	**018 A**	**38 x 300**	132 S 4	16	11,8	11,8	9	193	201
	4,54	10 520	1,18	198	**R 3EL**	**018 A**	**38 x 300**	132 MB 6	21,2	17	16	13,2	201	213
	4,40	10 620	1,8	318	**R 4EL**	**021 A**	**28 x 250**	112 MC 4	16	11,8	11,8	9	173	182
	4,40	10 620	1,8	318	**R 4EL**	**021 A**	**38 x 300**	132 S 4	16	11,8	11,8	9	196	204
	4,40	10 860	1,32	204	**R 3EL**	**021 A**	**38 x 300**	132 MB 6	21,2	17	16	13,2	204	216
	4,40	10 620	2,5	318	**R 4EL**	**030 A**	**38 x 300**	132 S 4	17	14	13,2	10,6	234	242
	4,44	10 770	2	203	**R 3EL**	**030 A**	**38 x 300**	132 MB 6	26,5	21,2	20	16	241	253
	4,60	10 150	4	304	**R 4EL**	**042 A**	**38 x 300**	132 S 4	21,2	17	16	13,2	292	300
	4,64	10 070	1,06	301	**R 4EL**	**012 A**	**28 x 250**	112 MC 4	11,8	10	9	7,5	129	138
	4,64	10 070	1,06	301	**R 4EL**	**012 A**	**38 x 300**	132 S 4	11,8	10	9	7,5	152	160
	4,64	10 070	1,25	301	**R 4EL**	**015 A**	**28 x 250**	112 MC 4	11,8	10	9	7,5	133	142
	4,64	10 070	1,25	301	**R 4EL**	**015 A**	**38 x 300**	132 S 4	11,8	10	9	7,5	156	164
	5,17	9 250	1,06	174	**R 3EL**	**015 A**	**38 x 300**	132 MB 6	17	14	13,2	10,6	164	176
	4,64	10 070	1,6	301	**R 4EL**	**018 A**	**28 x 250**	112 MC 4	16	11,8	11,8	9	170	179
	4,64	10 070	1,6	301	**R 4EL**	**018 A**	**38 x 300**	132 S 4	16	11,8	11,8	9	193	201
	5,17	9 250	1,25	174	**R 3EL**	**018 A**	**38 x 300**	132 MB 6	21,2	17	16	13,2	201	213
	4,63	10 100	1,9	303	**R 4EL**	**021 A**	**38 x 300**	132 S 4	16	11,8	11,8	9	196	204
	5,17	9 250	1,5	174	**R 3EL**	**021 A**	**38 x 300**	132 MB 6	21,2	17	16	13,2	204	216
	4,71	9 933	2,65	297	**R 4EL**	**030 A**	**38 x 300**	132 S 4	17	14	13,2	10,6	234	242
	5,21	9 173	2,36	173	**R 3EL**	**030 A**	**38 x 300**	132 MB 6	26,5	21,2	20	16	241	253
	5,11	9 145	4,5	274	**R 4EL**	**042 A**	**38 x 300**	132 S 4	21,2	17	16	13,2	292	300
	5,49	8 514	1,18	255	**R 4EL**	**012 A**	**28 x 250**	112 MC 4	11,8	10	9	7,5	129	138
	5,49	8 514	1,18	255	**R 4EL**	**012 A**	**38 x 300**	132 S 4	11,8	10	9	7,5	152	160
	5,33	8 962	1,12	169	**R 3EL**	**012 A**	**38 x 300**	132 MB 6	17	14	13,2	10,6	160	172
	5,49	8 514	1,5	255	**R 4EL**	**015 A**	**28 x 250**	112 MC 4	11,8	10	9	7,5	133	142
	5,49	8 514	1,5	255	**R 4EL**	**015 A**	**38 x 300**	132 S 4	11,8	10	9	7,5	156	164
	5,33	8 962	1,4	169	**R 3EL**	**015 A**	**38 x 300**	132 MB 6	17	14	13,2	10,6	164	176
	5,49	8 514	1,9	255	**R 4EL**	**018 A**	**38 x 300**	132 S 4	16	11,8	11,8	9	193	201
	5,33	8 962	1,6	169	**R 3EL**	**018 A**	**38 x 300**	132 MB 6	21,2	17	16	13,2	201	213
	5,49	8 514	2,24	255	**R 4EL**	**021 A**	**38 x 300**	132 S 4	16	11,8	11,8	9	196	204
	5,33	8 962	1,6	169	**R 3EL**	**021 A**	**38 x 300**	132 MB 6	21,2	17	16	13,2	204	216
	5,58	8 370	3,15	251	**R 4EL**	**030 A**	**38 x 300**	132 S 4	17	14	13,2	10,6	234	242
	5,44	8 783	3	165	**R 3EL**	**030 A**	**38 x 300**	132 MB 6	26,5	21,2	20	16	241	253

P_1	n_2	M_2	fs	i	ØdxØP					Pt_N [kW] t_{amb} = 20°C		t_{amb} = 40°C		kg	
kW	min^{-1}	N m												HB	HBZ
5,5	**6,55**	7 293	1	137	**R**	**3EL**	**009 A**	**38 x 300**	132 MB 6	17	14	13,2	10,6	149	161
	6,62	7 059	1	211	**R**	**4EL**	**009 A**	**28 x 250**	112 MC 4	11,8	9,5	9	7,1	118	127
	6,62	7 059	1	211	**R**	**4EL**	**009 A**	**38 x 300**	132 S 4	11,8	9,5	9	7,1	141	149
	6,54	7 307	1,06	214	**R**	**3EL**	**012 A**	**28 x 250**	112 MC 4	14	11,2	10,6	8,5	125	134
	6,62	7 059	1,4	211	**R**	**4EL**	**012 A**	**28 x 250**	112 MC 4	11,8	10	9	7,5	129	138
	6,54	7 307	1,06	214	**R**	**3EL**	**012 A**	**38 x 300**	132 S 4	14	11,2	10,6	8,5	148	156
	6,62	7 059	1,4	211	**R**	**4EL**	**012 A**	**38 x 300**	132 S 4	11,8	10	9	7,5	152	160
	6,55	7 293	1,4	137	**R**	**3EL**	**012 A**	**38 x 300**	132 MB 6	17	14	13,2	10,6	160	172
	6,54	7 307	1,32	214	**R**	**3EL**	**015 A**	**28 x 250**	112 MC 4	14	11,2	10,6	8,5	129	138
	6,62	7 059	1,7	211	**R**	**4EL**	**015 A**	**28 x 250**	112 MC 4	11,8	10	9	7,5	133	142
	6,54	7 307	1,32	214	**R**	**3EL**	**015 A**	**38 x 300**	132 S 4	14	11,2	10,6	8,5	152	160
	6,62	7 059	1,7	211	**R**	**4EL**	**015 A**	**38 x 300**	132 S 4	11,8	10	9	7,5	156	164
	6,55	7 293	1,7	137	**R**	**3EL**	**015 A**	**38 x 300**	132 MB 6	17	14	13,2	10,6	164	176
	6,54	7 307	1,5	214	**R**	**3EL**	**018 A**	**28 x 250**	112 MC 4	17	14	13,2	10,6	166	175
	6,54	7 307	1,5	214	**R**	**3EL**	**018 A**	**38 x 300**	132 S 4	17	14	13,2	10,6	189	197
	6,62	7 059	2,12	211	**R**	**4EL**	**018 A**	**38 x 300**	132 S 4	16	11,8	11,8	9	193	201
	6,55	7 293	2	137	**R**	**3EL**	**018 A**	**38 x 300**	132 MB 6	21,2	17	16	13,2	201	213
	6,54	7 307	1,9	214	**R**	**3EL**	**021 A**	**38 x 300**	132 S 4	17	14	13,2	10,6	192	200
	6,62	7 059	2,5	211	**R**	**4EL**	**021 A**	**38 x 300**	132 S 4	16	11,8	11,8	9	196	204
	6,60	7 246	2,8	212	**R**	**3EL**	**030 A**	**38 x 300**	132 S 4	21,2	17	16	13,2	229	237
	7,07	6 762	0,9	198	**R**	**3EL**	**009 A**	**28 x 250**	112 MC 4	14	10,6	10,6	8	114	123
	7,07	6 762	0,9	198	**R**	**3EL**	**009 A**	**38 x 300**	132 S 4	14	10,6	10,6	8	137	145
	7,69	6 213	1,12	117	**R**	**3EL**	**009 A**	**38 x 300**	132 MB 6	17	14	13,2	10,6	149	161
	7,07	6 762	1,25	198	**R**	**3EL**	**012 A**	**28 x 250**	112 MC 4	14	11,2	10,6	8,5	125	134
	7,07	6 762	1,25	198	**R**	**3EL**	**012 A**	**38 x 300**	132 S 4	14	11,2	10,6	8,5	148	156
	7,69	6 213	1,6	117	**R**	**3EL**	**012 A**	**38 x 300**	132 MB 6	17	14	13,2	10,6	160	172
	7,07	6 762	1,8	198	**R**	**3EL**	**015 A**	**28 x 250**	112 MC 4	14	11,2	10,6	8,5	129	138
	7,07	6 762	1,8	198	**R**	**3EL**	**015 A**	**38 x 300**	132 S 4	14	11,2	10,6	8,5	152	160
	7,07	6 762	1,8	198	**R**	**3EL**	**018 A**	**28 x 250**	112 MC 4	17	14	13,2	10,6	166	175
	7,07	6 762	1,8	198	**R**	**3EL**	**018 A**	**38 x 300**	132 S 4	17	14	13,2	10,6	189	197
	6,85	6 980	2	204	**R**	**3EL**	**021 A**	**28 x 250**	112 MC 4	17	14	13,2	10,6	169	178
	6,85	6 980	2	204	**R**	**3EL**	**021 A**	**38 x 300**	132 S 4	17	14	13,2	10,6	192	200
	6,91	6 922	3	203	**R**	**3EL**	**030 A**	**38 x 300**	132 S 4	21,2	17	16	13,2	229	237
	6,63	7 053	3,55	211	**R**	**4EL**	**030 A**	**38 x 300**	132 S 4	17	14	13,2	10,6	234	242
	8,04	5 946	0,9	174	**R**	**3EL**	**009 A**	**28 x 250**	112 MC 4	14	10,6	10,6	8	114	123
	7,86	5 948	1,18	178	**R**	**4EL**	**009 A**	**28 x 250**	112 MC 4	11,8	9,5	9	7,1	118	127
	8,04	5 946	0,9	174	**R**	**3EL**	**009 A**	**38 x 300**	132 S 4	14	10,6	10,6	8	137	145
	7,86	5 948	1,18	178	**R**	**4EL**	**009 A**	**38 x 300**	132 S 4	11,8	9,5	9	7,1	141	149
	8,31	5 750	1,18	108	**R**	**3EL**	**009 A**	**38 x 300**	132 MB 6	17	14	13,2	10,6	149	161
	8,04	5 946	1,25	174	**R**	**3EL**	**012 A**	**28 x 250**	112 MC 4	14	11,2	10,6	8,5	125	134
	7,86	5 948	1,6	178	**R**	**4EL**	**012 A**	**28 x 250**	112 MC 4	11,8	10	9	7,5	129	138
	8,04	5 946	1,25	174	**R**	**3EL**	**012 A**	**38 x 300**	132 S 4	14	11,2	10,6	8,5	148	156
	7,86	5 948	1,6	178	**R**	**4EL**	**012 A**	**38 x 300**	132 S 4	11,8	10	9	7,5	152	160
	8,31	5 750	1,7	108	**R**	**3EL**	**012 A**	**38 x 300**	132 MB 6	17	14	13,2	10,6	160	172
	8,04	5 946	1,6	174	**R**	**3EL**	**015 A**	**28 x 250**	112 MC 4	14	11,2	10,6	8,5	129	138
	8,04	5 946	1,6	174	**R**	**3EL**	**015 A**	**38 x 300**	132 S 4	14	11,2	10,6	8,5	152	160
	7,86	5 948	2	178	**R**	**4EL**	**015 A**	**38 x 300**	132 S 4	11,8	10	9	7,5	156	164
	8,31	5 750	2,12	108	**R**	**3EL**	**015 A**	**38 x 300**	132 MB 6	17	14	13,2	10,6	164	176
	8,04	5 946	1,8	174	**R**	**3EL**	**018 A**	**28 x 250**	112 MC 4	17	14	13,2	10,6	166	175
	8,04	5 946	1,8	174	**R**	**3EL**	**018 A**	**38 x 300**	132 S 4	17	14	13,2	10,6	189	197
	7,86	5 948	2,5	178	**R**	**4EL**	**018 A**	**38 x 300**	132 S 4	16	11,8	11,8	9	193	201
	8,04	5 946	2,24	174	**R**	**3EL**	**021 A**	**38 x 300**	132 S 4	17	14	13,2	10,6	192	200
	7,86	5 948	3	178	**R**	**4EL**	**021 A**	**38 x 300**	132 S 4	16	11,8	11,8	9	196	204
	8,11	5 897	3,55	173	**R**	**3EL**	**030 A**	**38 x 300**	132 S 4	21,2	17	16	13,2	229	237
	8,89	5 375	0,9	157	**R**	**3EL**	**006 A**	**28 x 250**	112 MC 4	9,5	7,5	7,1	5,6	85	94
	8,89	5 375	0,9	157	**R**	**3EL**	**006 A**	**38 x 300**	132 S 4	9,5	7,5	7,1	5,6	108	116
	8,30	5 761	1,18	169	**R**	**3EL**	**009 A**	**28 x 250**	112 MC 4	14	10,6	10,6	8	114	123
	8,30	5 761	1,18	169	**R**	**3EL**	**009 A**	**38 x 300**	132 S 4	14	10,6	10,6	8	137	145
	8,30	5 761	1,7	169	**R**	**3EL**	**012 A**	**28 x 250**	112 MC 4	14	11,2	10,6	8,5	125	134
	8,30	5 761	1,7	169	**R**	**3EL**	**012 A**	**38 x 300**	132 S 4	14	11,2	10,6	8,5	148	156
	8,30	5 761	2	169	**R**	**3EL**	**015 A**	**38 x 300**	132 S 4	14	11,2	10,6	8,5	152	160
	8,30	5 761	2,5	169	**R**	**3EL**	**018 A**	**38 x 300**	132 S 4	17	14	13,2	10,6	189	197
	8,30	5 761	2,5	169	**R**	**3EL**	**021 A**	**38 x 300**	132 S 4	17	14	13,2	10,6	192	200
	8,47	5 647	4,5	165	**R**	**3EL**	**030 A**	**38 x 300**	132 S 4	21,2	17	16	13,2	229	237
	10,3	4 646	1	136	**R**	**3EL**	**006 A**	**28 x 250**	112 MC 4	9,5	7,5	7,1	5,6	85	94
	10,3	4 646	1	136	**R**	**3EL**	**006 A**	**38 x 300**	132 S 4	9,5	7,5	7,1	5,6	108	116
	10,2	4 688	1,5	137	**R**	**3EL**	**009 A**	**28 x 250**	112 MC 4	14	10,6	10,6	8	114	123
	10,2	4 688	1,5	137	**R**	**3EL**	**009 A**	**38 x 300**	132 S 4	14	10,6	10,6	8	137	145
	10,2	4 688	2	137	**R**	**3EL**	**012 A**	**38 x 300**	132 S 4	14	11,2	10,6	8,5	148	156
	10,2	4 688	2,5	137	**R**	**3EL**	**015 A**	**38 x 300**	132 S 4	14	11,2	10,6	8,5	152	160
	10,2	4 688	3	137	**R**	**3EL**	**018 A**	**38 x 300**	132 S 4	17	14	13,2	10,6	189	197
	11,3	4 238	1,12	124	**R**	**3EL**	**006 A**	**28 x 250**	112 MC 4	9,5	7,5	7,1	5,6	85	94
	11,3	4 238	1,12	124	**R**	**3EL**	**006 A**	**38 x 300**	132 S 4	9,5	7,5	7,1	5,6	108	116
	12,0	3 994	1,7	117	**R**	**3EL**	**009 A**	**28 x 250**	112 MC 4	14	10,6	10,6	8	114	123
	12,0	3 994	1,7	117	**R**	**3EL**	**009 A**	**38 x 300**	132 S 4	14	10,6	10,6	8	137	145
	12,0	3 994	2,36	117	**R**	**3EL**	**012 A**	**38 x 300**	132 S 4	14	11,2	10,6	8,5	148	156
	12,0	3 994	3	117	**R**	**3EL**	**015 A**	**38 x 300**	132 S 4	14	11,2	10,6	8,5	152	160
	12,9	3 712	0,9	109	**R**	**3EL**	**004 A**	**28 x 250**	112 MC 4	9	7,1	6,7	5,3	77	86
	12,9	3 712	0,9	109	**R**	**3EL**	**004 A**	**38 x 300**	132 S 4	9	7,1	6,7	5,3	100	108
	12,9	3 712	1,25	109	**R**	**3EL**	**006 A**	**28 x 250**	112 MC 4	9,5	7,5	7,1	5,6	85	94
	12,9	3 712	1,25	109	**R**	**3EL**	**006 A**	**38 x 300**	132 S 4	9,5	7,5	7,1	5,6	108	116
	12,9	3 696	1,8	108	**R**	**3EL**	**009 A**	**28 x 250**	112 MC 4	14	10,6	10,6	8	114	123
	12,9	3 696	1,8	108	**R**	**3EL**	**009 A**	**38 x 300**	132 S 4	14	10,6	10,6	8	137	145
	12,9	3 696	2,5	108	**R**	**3EL**	**012 A**	**38 x 300**	132 S 4	14	11,2	10,6	8,5	148	156
	12,9	3 696	3,15	108	**R**	**3EL**	**015 A**	**38 x 300**	132 S 4	14	11,2	10,6	8,5	152	160
	13,4	3 571	0,95	105	**R**	**3EL**	**004 A**	**28 x 250**	112 MC 4	9	7,1	6,7	5,3	77	86
	13,4	3 571	0,95	105	**R**	**3EL**	**004 A**	**38 x 300**	132 S 4	9	7,1	6,7	5,3	100	108
	13,4	3 571	1,18	105	**R**	**3EL**	**006 A**	**28 x 250**	112 MC 4	9,5	7,5	7,1	5,6	85	94
	13,4	3 571	1,18	105	**R**	**3EL**	**006 A**	**38 x 300**	132 S 4	9,5	7,5	7,1	5,6	108	116
	14,7	3 244	1,4	61,1	**R**	**3EL**	**006 A**	**38 x 300**	132 MB 6	11,8	9,5	9	7,1	120	132
	14,2	3 366	1,5	98,6	**R**	**3EL**	**009 A**	**28 x 250**	112 MC 4	14	10,6	10,6	8	114	123
	14,2	3 366	1,5	98,6	**R**	**3EL**	**009 A**	**38 x 300**	132 S 4	14	10,6	10,6	8	137	145
	14,7	3 254	2	61,3	**R**	**3EL**	**009 A**	**38 x 300**	132 MB 6	17	14	13,2	10,6	149	161
	14,2	3 366	2,12	98,6	**R**	**3EL**	**012 A**	**38 x 300**	132 S 4	14	11,2	10,6	8,5	148	156
	14,2	3 366	2,65	98,6	**R**	**3EL**	**015 A**	**38 x 300**	132 S 4	14	11,2	10,6	8,5	152	160
	14,2	3 366	3,15	98,6	**R**	**3EL**	**018 A**	**38 x 300**	132 S 4	17	14	13,2	10,6	189	197
	15,2	3 139	1,06	92,0	**R**	**3EL**	**004 A**	**28 x 250**	112 MC 4	9	7,1	6,7	5,3	77	86
	15,2	3 139	1,06	92,0	**R**	**3EL**	**004 A**	**38 x 300**	132 S 4	9	7,1	6,7	5,3	100	108
	15,2	3 139	1,5	92,0	**R**	**3EL**	**006 A**	**28 x 250**	112 MC 4	9,5	7,5	7,1	5,6	85	94
	15,2	3 139	1,5	92,0	**R**	**3EL**	**006 A**	**38 x 300**	132 S 4	9,5	7,5	7,1	5,6	108	116
	15,2	3 149	2,12	92,2	**R**	**3EL**	**009 A**	**38 x 300**	132 S 4	14	10,6	10,6	8	137	145
	15,2	3 149	3	92,2	**R**	**3EL**	**012 A**	**38 x 300**	132 S 4	14	11,2	10,6	8,5	148	156
	18,4	2 603	0,9	76,2	**R**	**3EL**	**003 A**	**28 x 250**	112 MC 4	8,5	6,7	6,3	5	73	82
	18,4	2 603	0,9	76,2	**R**	**3EL**	**003 A**	**38 x 300**	132 S 4	8,5	6,7	6,3	5	96	104
	18,4	2 603	1,25	76,2	**R**	**3EL**	**004 A**	**28 x 250**	112 MC 4	9	7,1	6,7	5,3	77	86
	18,4	2 603	1,25	76,2	**R**	**3EL**	**004 A**	**38 x 300**	132 S 4	9	7,1	6,7	5,3	100	108
	18,4	2 603	1,7	76,2	**R**	**3EL**	**006 A**	**28 x 250**	112 MC 4	9,5	7,5	7,1	5,6	85	94
	18,4	2 603	1,7	76,2	**R**	**3EL**	**006 A**	**38 x 300**	132 S 4	9,5	7,5	7,1	5,6	108	116
	18,0	2 653	2,5	77,7	**R**	**3EL**	**009 A**	**38 x 300**	132 S 4	14	10,6	10,6	8	137	145
	18,0	2 653	3,35	77,7	**R**	**3EL**	**012 A**	**38 x 300**	132 S 4	14	11,2	10,6	8,5	148	156

P_1	n_2	M_2	fs	i	Ød x ØP	Pt_N [kW] t_{amb} = 20°C		Pt_N [kW] t_{amb} = 40°C		kg	
kW	min^{-1}	N m								HB	HBZ
5,5	**19,3**	2 475	0,9	72,5	**R 3EL 003 A**	**28 x 250**	112 MC 4	8,5	6,7	6,3	5	73	82
	19,3	2 475	0,9	72,5	**R 3EL 003 A**	**38 x 300**	132 S 4	8,5	6,7	6,3	5	96	104
	19,3	2 475	1,32	72,5	**R 3EL 004 A**	**28 x 250**	112 MC 4	9	7,1	6,7	5,3	77	86
	19,3	2 475	1,32	72,5	**R 3EL 004 A**	**38 x 300**	132 S 4	9	7,1	6,7	5,3	100	108
	19,3	2 475	1,8	72,5	**R 3EL 006 A**	**28 x 250**	112 MC 4	9,5	7,5	7,1	5,6	85	94
	19,3	2 475	1,8	72,5	**R 3EL 006 A**	**38 x 300**	132 S 4	9,5	7,5	7,1	5,6	108	116
	19,0	2 603	1,18	47,5	**R 2EL 006 A**	**38 x 300**	132 MB 6	16	12,5	11,8	9,5	116	128
	19,3	2 483	2,65	72,7	**R 3EL 009 A**	**38 x 300**	132 S 4	14	10,6	10,6	8	137	145
	19,0	2 603	1,6	47,5	**R 2EL 009 A**	**38 x 300**	132 MB 6	23,6	18	18	14	147	159
	19,3	2 483	3,75	72,7	**R 3EL 012 A**	**38 x 300**	132 S 4	14	11,2	10,6	8,5	148	156
	19,0	2 603	2,36	47,5	**R 2EL 012 A**	**38 x 300**	132 MB 6	25	20	19	15	157	169
	22,9	2 086	1,06	61,1	**R 3EL 003 A**	**28 x 250**	112 MC 4	8,5	6,7	6,3	5	73	82
	22,9	2 086	1,06	61,1	**R 3EL 003 A**	**38 x 300**	132 S 4	8,5	6,7	6,3	5	96	104
	22,9	2 086	1,6	61,1	**R 3EL 004 A**	**28 x 250**	112 MC 4	9	7,1	6,7	5,3	77	86
	22,9	2 086	1,6	61,1	**R 3EL 004 A**	**38 x 300**	132 S 4	9	7,1	6,7	5,3	100	108
	22,3	2 218	1,12	40,4	**R 2EL 004 A**	**38 x 300**	132 MB 6	16	12,5	11,8	9,5	108	120
	22,9	2 086	2,12	61,1	**R 3EL 006 A**	**38 x 300**	132 S 4	9,5	7,5	7,1	5,6	108	116
	22,3	2 218	1,6	40,4	**R 2EL 006 A**	**38 x 300**	132 MB 6	16	12,5	11,8	9,5	116	128
	22,8	2 092	3,15	61,3	**R 3EL 009 A**	**38 x 300**	132 S 4	14	10,6	10,6	8	137	145
	22,3	2 218	2,24	40,4	**R 2EL 009 A**	**38 x 300**	132 MB 6	23,6	18	18	14	147	159
	27,4	1 805	1,06	32,9	**R 2EL 003 A**	**38 x 300**	132 MB 6	14	11,2	10,6	8,5	104	116
	27,4	1 805	1,4	32,9	**R 2EL 004 A**	**38 x 300**	132 MB 6	16	12,5	11,8	9,5	108	120
	27,4	1 805	2	32,9	**R 2EL 006 A**	**38 x 300**	132 MB 6	16	12,5	11,8	9,5	116	128
	28,2	1 696	0,95	49,7	**R 3EL 002 A**	**28 x 250**	112 MC 4	6,3	5	4,75	3,75	61	70
	28,2	1 696	0,95	49,7	**R 3EL 002 A**	**38 x 300**	132 S 4	6,3	5	4,75	3,75	84	92
	27,6	1 729	1,32	50,6	**R 3EL 003 A**	**28 x 250**	112 MC 4	8,5	6,7	6,3	5	73	82
	27,6	1 729	1,32	50,6	**R 3EL 003 A**	**38 x 300**	132 S 4	8,5	6,7	6,3	5	96	104
	28,2	1 749	1,12	31,9	**R 2EL 003 A**	**38 x 300**	132 MB 6	14	11,2	10,6	8,5	104	116
	27,6	1 729	1,9	50,6	**R 3EL 004 A**	**38 x 300**	132 S 4	9	7,1	6,7	5,3	100	108
	28,2	1 749	1,12	31,9	**R 2EL 004 A**	**38 x 300**	132 MB 6	16	12,5	11,8	9,5	108	120
	27,6	1 729	2,5	50,6	**R 3EL 006 A**	**38 x 300**	132 S 4	9,5	7,5	7,1	5,6	108	116
	28,2	1 749	1,6	31,9	**R 2EL 006 A**	**38 x 300**	132 MB 6	16	12,5	11,8	9,5	116	128
	27,1	1 763	3,55	51,6	**R 3EL 009 A**	**38 x 300**	132 S 4	14	10,6	10,6	8	137	145
	28,2	1 749	2,24	31,9	**R 2EL 009 A**	**38 x 300**	132 MB 6	23,6	18	18	14	147	159
	29,5	1 674	0,9	47,5	**R 2EL 003 A**	**28 x 250**	112 MC 4	11,2	9,5	8,5	7,1	69	78
	29,5	1 674	0,9	47,5	**R 2EL 003 A**	**38 x 300**	132 S 4	11,2	9,5	8,5	7,1	92	100
	32,1	1 538	1,18	28,0	**R 2EL 003 A**	**38 x 300**	132 MB 6	14	11,2	10,6	8,5	104	116
	29,5	1 674	1,25	47,5	**R 2EL 004 A**	**28 x 250**	112 MC 4	12,5	10	9,5	7,5	73	82
	29,5	1 674	1,25	47,5	**R 2EL 004 A**	**38 x 300**	132 S 4	12,5	10	9,5	7,5	96	104
	32,1	1 538	1,7	28,0	**R 2EL 004 A**	**38 x 300**	132 MB 6	16	12,5	11,8	9,5	108	120
	29,5	1 674	1,8	47,5	**R 2EL 006 A**	**28 x 250**	112 MC 4	12,5	10,6	9,5	8	81	90
	29,5	1 674	1,8	47,5	**R 2EL 006 A**	**38 x 300**	132 S 4	12,5	10,6	9,5	8	104	112
	32,1	1 538	2,24	28,0	**R 2EL 006 A**	**38 x 300**	132 MB 6	16	12,5	11,8	9,5	116	128
	29,5	1 674	2,5	47,5	**R 2EL 009 A**	**38 x 300**	132 S 4	18	15	14	11,2	135	143
	37,1	1 330	1	37,7	**R 2EL 002 A**	**28 x 250**	112 MC 4	8,5	6,7	6,3	5	57	66
	37,1	1 330	1	37,7	**R 2EL 002 A**	**38 x 300**	132 S 4	8,5	6,7	6,3	5	80	88
	35,0	1 410	1,12	25,7	**R 2EL 002 A**	**38 x 300**	132 MB 6	10,6	8,5	8	6,3	92	104
	34,6	1 426	1,32	40,4	**R 2EL 003 A**	**28 x 250**	112 MC 4	11,2	9,5	8,5	7,1	69	78
	34,6	1 426	1,32	40,4	**R 2EL 003 A**	**38 x 300**	132 S 4	11,2	9,5	8,5	7,1	92	100
	34,7	1 423	1,5	25,9	**R 2EL 003 A**	**38 x 300**	132 MB 6	14	11,2	10,6	8,5	104	116
	34,6	1 426	1,7	40,4	**R 2EL 004 A**	**28 x 250**	112 MC 4	12,5	10	9,5	7,5	73	82
	34,6	1 426	1,7	40,4	**R 2EL 004 A**	**38 x 300**	132 S 4	12,5	10	9,5	7,5	96	104
	34,6	1 426	2,5	40,4	**R 2EL 006 A**	**38 x 300**	132 S 4	12,5	10,6	9,5	8	104	112
	40,9	1 209	1,12	22,0	**R 2EL 002 A**	**38 x 300**	132 MB 6	10,6	8,5	8	6,3	92	104
	42,6	1 160	1,6	32,9	**R 2EL 003 A**	**28 x 250**	112 MC 4	11,2	9,5	8,5	7,1	69	78
	42,6	1 160	1,6	32,9	**R 2EL 003 A**	**38 x 300**	132 S 4	11,2	9,5	8,5	7,1	92	100
	40,7	1 212	1,8	22,1	**R 2EL 003 A**	**38 x 300**	132 MB 6	14	11,2	10,6	8,5	104	116
	42,6	1 160	2,12	32,9	**R 2EL 004 A**	**38 x 300**	132 S 4	12,5	10	9,5	7,5	96	104
	42,6	1 160	3	32,9	**R 2EL 006 A**	**38 x 300**	132 S 4	12,5	10,6	9,5	8	104	112
	43,8	1 127	1	20,5	**R 2EL 001 A**	**38 x 300**	132 MB 6	10,6	8,5	8	6,3	91	103
	42,9	1 150	1,18	32,6	**R 2EL 002 A**	**28 x 250**	112 MC 4	8,5	6,7	6,3	5	57	66
	42,9	1 150	1,18	32,6	**R 2EL 002 A**	**38 x 300**	132 S 4	8,5	6,7	6,3	5	80	88
	43,8	1 127	1,4	20,5	**R 2EL 002 A**	**38 x 300**	132 MB 6	10,6	8,5	8	6,3	92	104
	43,9	1 124	1,7	31,9	**R 2EL 003 A**	**28 x 250**	112 MC 4	11,2	9,5	8,5	7,1	69	78
	43,9	1 124	1,7	31,9	**R 2EL 003 A**	**38 x 300**	132 S 4	11,2	9,5	8,5	7,1	92	100
	43,9	1 124	1,7	31,9	**R 2EL 004 A**	**28 x 250**	112 MC 4	12,5	10	9,5	7,5	73	82
	43,9	1 124	1,7	31,9	**R 2EL 004 A**	**38 x 300**	132 S 4	12,5	10	9,5	7,5	96	104
	43,9	1 124	2,5	31,9	**R 2EL 006 A**	**38 x 300**	132 S 4	12,5	10,6	9,5	8	104	112
	47,1	1 049	1,06	29,7	**R 2EL 001 A**	**28 x 250**	112 MC 4	8,5	6,7	6,3	5	56	65
	47,1	1 049	1,06	29,7	**R 2EL 001 A**	**38 x 300**	132 S 4	8,5	6,7	6,3	5	79	87
	47,1	1 049	1,12	29,7	**R 2EL 002 A**	**28 x 250**	112 MC 4	8,5	6,7	6,3	5	57	66
	47,1	1 049	1,12	29,7	**R 2EL 002 A**	**38 x 300**	132 S 4	8,5	6,7	6,3	5	80	88
	49,3	1 002	1,32	18,3	**R 2EL 002 A**	**38 x 300**	132 MB 6	10,6	8,5	8	6,3	92	104
	50,0	988	1,8	28,0	**R 2EL 003 A**	**28 x 250**	112 MC 4	11,2	9,5	8,5	7,1	69	78
	50,0	988	1,8	28,0	**R 2EL 003 A**	**38 x 300**	132 S 4	11,2	9,5	8,5	7,1	92	100
	50,0	988	2,5	28,0	**R 2EL 004 A**	**38 x 300**	132 S 4	12,5	10	9,5	7,5	96	104
	54,5	906	1,25	25,7	**R 2EL 001 A**	**28 x 250**	112 MC 4	8,5	6,7	6,3	5	56	65
	54,5	906	1,25	25,7	**R 2EL 001 A**	**38 x 300**	132 S 4	8,5	6,7	6,3	5	79	87
	54,5	906	1,7	25,7	**R 2EL 002 A**	**28 x 250**	112 MC 4	8,5	6,7	6,3	5	57	66
	54,5	906	1,7	25,7	**R 2EL 002 A**	**38 x 300**	132 S 4	8,5	6,7	6,3	5	80	88
	54,0	915	2,36	25,9	**R 2EL 003 A**	**38 x 300**	132 S 4	11,2	9,5	8,5	7,1	92	100
	54,0	915	3	25,9	**R 2EL 004 A**	**38 x 300**	132 S 4	12,5	10	9,5	7,5	96	104
	63,5	777	1,25	22,0	**R 2EL 001 A**	**28 x 250**	112 MC 4	8,5	6,7	6,3	5	56	65
	63,5	777	1,25	22,0	**R 2EL 001 A**	**38 x 300**	132 S 4	8,5	6,7	6,3	5	79	87
	63,5	777	1,7	22,0	**R 2EL 002 A**	**28 x 250**	112 MC 4	8,5	6,7	6,3	5	57	66
	63,5	777	1,7	22,0	**R 2EL 002 A**	**38 x 300**	132 S 4	8,5	6,7	6,3	5	80	88
	62,5	790	2	14,4	**R 2EL 002 A**	**38 x 300**	132 MB 6	10,6	8,5	8	6,3	92	104
	63,4	779	2,65	22,1	**R 2EL 003 A**	**38 x 300**	132 S 4	11,2	9,5	8,5	7,1	92	100
	68,2	724	1,5	20,5	**R 2EL 001 A**	**28 x 250**	112 MC 4	8,5	6,7	6,3	5	56	65
	68,2	724	1,5	20,5	**R 2EL 001 A**	**38 x 300**	132 S 4	8,5	6,7	6,3	5	79	87
	68,2	724	2,12	20,5	**R 2EL 002 A**	**38 x 300**	132 S 4	8,5	6,7	6,3	5	80	88
	76,7	644	1,5	18,3	**R 2EL 001 A**	**28 x 250**	112 MC 4	8,5	6,7	6,3	5	56	65
	76,7	644	1,5	18,3	**R 2EL 001 A**	**38 x 300**	132 S 4	8,5	6,7	6,3	5	79	87
	76,7	644	2	18,3	**R 2EL 002 A**	**38 x 300**	132 S 4	8,5	6,7	6,3	5	80	88
	75,2	657	2,65	18,6	**R 2EL 003 A**	**38 x 300**	132 S 4	11,2	9,5	8,5	7,1	92	100
	80,6	613	1,7	17,4	**R 2EL 001 A**	**28 x 250**	112 MC 4	8,5	6,7	6,3	5	56	65
	80,6	613	1,7	17,4	**R 2EL 001 A**	**38 x 300**	132 S 4	8,5	6,7	6,3	5	79	87
	80,6	613	2,36	17,4	**R 2EL 002 A**	**38 x 300**	132 S 4	8,5	6,7	6,3	5	80	88
	80,4	614	3,15	17,4	**R 2EL 003 A**	**38 x 300**	132 S 4	11,2	9,5	8,5	7,1	92	100
	97,2	508	1,9	14,4	**R 2EL 001 A**	**38 x 300**	132 S 4	8,5	6,7	6,3	5	79	87
	97,2	508	2,65	14,4	**R 2EL 002 A**	**38 x 300**	132 S 4	8,5	6,7	6,3	5	80	88
	115	428	2,12	12,1	**R 2EL 001 A**	**38 x 300**	132 S 4	8,5	6,7	6,3	5	79	87
	115	428	3,15	12,1	**R 2EL 002 A**	**38 x 300**	132 S 4	8,5	6,7	6,3	5	80	88

P_1	n_2	M_2	fs	i	Ød x ØP					Pt_N [kW] t_{amb} = 20°C		t_{amb} = 40°C		kg	
kW	min^{-1}	N m												HB	HBZ
7,5	**0,597**	106 770	1,06	1 507	**R**	**4EL**	**125 A**	**42 x 350**	160 M 6	45	35,5	33,5	26,5	713	737
	0,539	118 270	1,32	1 670	**R**	**4EL**	**180 A**	**42 x 350**	160 M 6	53	42,5	40	31,5	963	987
	0,632	100 790	1,12	1 423	**R**	**4EL**	**125 A**	**42 x 350**	160 M 6	45	35,5	33,5	26,5	713	737
	0,685	93 080	3,55	1 314	**R**	**4EL**	**355 A**	**42 x 350**	160 M 6	75	60	56	45	1 884	1 908
	0,704	90 510	1	1 278	**R**	**4EL**	**085 A**	**42 x 350**	160 M 6	37,5	30	28	22,4	538	562
	0,701	90 960	1,25	1 284	**R**	**4EL**	**125 A**	**42 x 350**	160 M 6	45	35,5	33,5	26,5	713	737
	0,702	90 860	1,8	1 283	**R**	**4EL**	**180 A**	**42 x 350**	160 M 6	53	42,5	40	31,5	963	987
	0,774	82 330	0,95	1 808	**R**	**4EL**	**085 A**	**38 x 300**	132 M 4	30	23,6	22,4	18	520	532
	0,756	84 340	1,32	1 852	**R**	**4EL**	**125 A**	**38 x 300**	132 M 4	35,5	28	26,5	21,2	695	707
	0,783	81 440	2	1 150	**R**	**4EL**	**180 A**	**42 x 350**	160 M 6	53	42,5	40	31,5	963	987
	0,864	73 800	1,06	1 621	**R**	**4EL**	**085 A**	**38 x 300**	132 M 4	30	23,6	22,4	18	520	532
	0,865	73 650	1,25	1 040	**R**	**4EL**	**085 A**	**42 x 350**	160 M 6	37,5	30	28	22,4	538	562
	0,929	68 640	1,6	1 507	**R**	**4EL**	**125 A**	**38 x 300**	132 M 4	35,5	28	26,5	21,2	695	707
	0,838	76 030	2,12	1 670	**R**	**4EL**	**180 A**	**38 x 300**	132 M 4	42,5	33,5	31,5	25	945	957
	0,915	69 660	2,5	984	**R**	**4EL**	**180 A**	**42 x 350**	160 M 6	53	42,5	40	31,5	963	987
	1,03	62 020	0,9	876	**R**	**4EL**	**060 A**	**42 x 350**	160 M 6	30	23,6	22,4	18	392	416
	0,951	67 000	1,18	1 471	**R**	**4EL**	**085 A**	**38 x 300**	132 M 4	30	23,6	22,4	18	520	532
	1,02	62 750	1,4	886	**R**	**4EL**	**085 A**	**42 x 350**	160 M 6	37,5	30	28	22,4	538	562
	0,984	64 800	1,7	1 423	**R**	**4EL**	**125 A**	**38 x 300**	132 M 4	35,5	28	26,5	21,2	695	707
	1,12	56 700	0,9	1 245	**R**	**4EL**	**060 A**	**38 x 300**	132 M 4	23,6	18	18	14	375	387
	1,10	58 180	1,5	1 278	**R**	**4EL**	**085 A**	**38 x 300**	132 M 4	30	23,6	22,4	18	520	532
	1,09	58 470	1,9	1 284	**R**	**4EL**	**125 A**	**38 x 300**	132 M 4	35,5	28	26,5	21,2	695	707
	1,09	58 410	2,8	1 283	**R**	**4EL**	**180 A**	**38 x 300**	132 M 4	42,5	33,5	31,5	25	945	957
	1,28	49 980	0,9	706	**R**	**4EL**	**042 A**	**42 x 350**	160 M 6	26,5	21,2	20	16	317	341
	1,25	51 160	1	1 124	**R**	**4EL**	**060 A**	**38 x 300**	132 M 4	23,6	18	18	14	375	387
	1,26	50 470	1,12	713	**R**	**4EL**	**060 A**	**42 x 350**	160 M 6	30	23,6	22,4	18	392	416
	1,25	51 160	1,6	1 124	**R**	**4EL**	**085 A**	**38 x 300**	132 M 4	30	23,6	22,4	18	520	532
	1,21	52 800	2	1 160	**R**	**4EL**	**125 A**	**38 x 300**	132 M 4	35,5	28	26,5	21,2	695	707
	1,28	49 980	2,5	706	**R**	**4EL**	**125 A**	**42 x 350**	160 M 6	45	35,5	33,5	26,5	713	737
	1,22	52 360	3	1 150	**R**	**4EL**	**180 A**	**38 x 300**	132 M 4	42,5	33,5	31,5	25	945	957
	1,51	42 120	1,06	595	**R**	**4EL**	**042 A**	**42 x 350**	160 M 6	26,5	21,2	20	16	317	341
	1,36	46 800	1,18	1 028	**R**	**4EL**	**060 A**	**38 x 300**	132 M 4	23,6	18	18	14	375	387
	1,35	47 350	1,8	1 040	**R**	**4EL**	**085 A**	**38 x 300**	132 M 4	30	23,6	22,4	18	520	532
	1,34	47 640	2,24	1 046	**R**	**4EL**	**125 A**	**38 x 300**	132 M 4	35,5	28	26,5	21,2	695	707
	1,42	44 780	3,75	984	**R**	**4EL**	**180 A**	**38 x 300**	132 M 4	42,5	33,5	31,5	25	945	957
	1,56	40 750	0,95	895	**R**	**4EL**	**042 A**	**38 x 300**	132 M 4	21,2	17	16	13,2	300	312
	1,62	39 400	1,12	556	**R**	**4EL**	**042 A**	**42 x 350**	160 M 6	26,5	21,2	20	16	317	341
	1,60	39 870	1,4	876	**R**	**4EL**	**060 A**	**38 x 300**	132 M 4	23,6	18	18	14	375	387
	1,60	39 790	1,6	562	**R**	**4EL**	**060 A**	**42 x 350**	160 M 6	30	23,6	22,4	18	392	416
	1,58	40 340	2,12	886	**R**	**4EL**	**085 A**	**38 x 300**	132 M 4	30	23,6	22,4	18	520	532
	1,53	41 630	3	914	**R**	**4EL**	**125 A**	**38 x 300**	132 M 4	35,5	28	26,5	21,2	695	707
	1,88	33 900	0,9	479	**R**	**4EL**	**030 A**	**42 x 350**	160 M 6	21,2	17	16	13,2	259	283
	1,69	37 710	1,18	828	**R**	**4EL**	**042 A**	**38 x 300**	132 M 4	21,2	17	16	13,2	300	312
	1,67	38 080	1,4	836	**R**	**4EL**	**060 A**	**38 x 300**	132 M 4	23,6	18	18	14	375	387
	1,88	33 900	1,8	479	**R**	**4EL**	**060 A**	**42 x 350**	160 M 6	30	23,6	22,4	18	392	416
	1,65	38 530	2,24	846	**R**	**4EL**	**085 A**	**38 x 300**	132 M 4	30	23,6	22,4	18	520	532
	1,70	37 560	3,35	825	**R**	**4EL**	**125 A**	**38 x 300**	132 M 4	35,5	28	26,5	21,2	695	707
	1,96	32 440	0,95	713	**R**	**4EL**	**030 A**	**38 x 300**	132 M 4	17	14	13,2	10,6	242	254
	1,98	32 130	1,4	706	**R**	**4EL**	**042 A**	**38 x 300**	132 M 4	21,2	17	16	13,2	300	312
	1,96	32 440	1,7	713	**R**	**4EL**	**060 A**	**38 x 300**	132 M 4	23,6	18	18	14	375	387
	1,94	32 830	2,5	721	**R**	**4EL**	**085 A**	**38 x 300**	132 M 4	30	23,6	22,4	18	520	532
	1,98	32 130	4	706	**R**	**4EL**	**125 A**	**38 x 300**	132 M 4	35,5	28	26,5	21,2	695	707
	2,12	30 020	1	659	**R**	**4EL**	**030 A**	**38 x 300**	132 M 4	17	14	13,2	10,6	242	254
	2,39	26 720	1,12	377	**R**	**4EL**	**030 A**	**42 x 350**	160 M 6	21,2	17	16	13,2	259	283
	2,35	27 080	1,7	595	**R**	**4EL**	**042 A**	**38 x 300**	132 M 4	21,2	17	16	13,2	300	312
	2,31	27 640	1,9	607	**R**	**4EL**	**060 A**	**38 x 300**	132 M 4	23,6	18	18	14	375	387
	2,39	26 720	2,24	377	**R**	**4EL**	**060 A**	**42 x 350**	160 M 6	30	23,6	22,4	18	392	416
	2,12	30 020	3	659	**R**	**4EL**	**085 A**	**38 x 300**	132 M 4	30	23,6	22,4	18	520	532
	2,49	25 580	1,18	562	**R**	**4EL**	**030 A**	**38 x 300**	132 M 4	17	14	13,2	10,6	242	254
	2,52	25 330	1,8	556	**R**	**4EL**	**042 A**	**38 x 300**	132 M 4	21,2	17	16	13,2	300	312
	2,49	25 580	2,36	562	**R**	**4EL**	**060 A**	**38 x 300**	132 M 4	23,6	18	18	14	375	387
	2,49	25 580	3,35	562	**R**	**4EL**	**085 A**	**38 x 300**	132 M 4	30	23,6	22,4	18	520	532
	2,83	22 540	0,9	318	**R**	**4EL**	**021 A**	**38 x 300**	132 MC 6	18	16	14	11,8	211	223
	2,93	21 790	1,32	479	**R**	**4EL**	**030 A**	**38 x 300**	132 M 4	17	14	13,2	10,6	242	254
	2,86	22 280	2	489	**R**	**4EL**	**042 A**	**38 x 300**	132 M 4	21,2	17	16	13,2	300	312
	2,93	21 790	2,65	479	**R**	**4EL**	**060 A**	**38 x 300**	132 M 4	23,6	18	18	14	375	387
	2,93	21 790	4	479	**R**	**4EL**	**085 A**	**38 x 300**	132 M 4	30	23,6	22,4	18	520	532
	3,13	20 390	1	448	**R**	**4EL**	**021 A**	**38 x 300**	132 M 4	16	11,8	11,8	9	204	216
	3,16	20 170	1,4	443	**R**	**4EL**	**030 A**	**38 x 300**	132 M 4	17	14	13,2	10,6	242	254
	3,09	20 610	2,12	453	**R**	**4EL**	**042 A**	**38 x 300**	132 M 4	21,2	17	16	13,2	300	312
	3,16	20 170	2,8	443	**R**	**4EL**	**060 A**	**38 x 300**	132 M 4	23,6	18	18	14	375	387
	3,53	18 060	0,95	255	**R**	**4EL**	**018 A**	**38 x 300**	132 MC 6	18	16	14	11,8	208	220
	3,47	18 380	1	404	**R**	**4EL**	**021 A**	**38 x 300**	132 M 4	16	11,8	11,8	9	204	216
	3,53	18 060	1,12	255	**R**	**4EL**	**021 A**	**38 x 300**	132 MC 6	18	16	14	11,8	211	223
	3,71	17 180	1,6	377	**R**	**4EL**	**030 A**	**38 x 300**	132 M 4	17	14	13,2	10,6	242	254
	3,63	17 560	2,36	386	**R**	**4EL**	**042 A**	**38 x 300**	132 M 4	21,2	17	16	13,2	300	312
	3,71	17 180	3,15	377	**R**	**4EL**	**060 A**	**38 x 300**	132 M 4	23,6	18	18	14	375	387
	3,91	16 290	1	358	**R**	**4EL**	**018 A**	**38 x 300**	132 M 4	16	11,8	11,8	9	201	213
	3,91	16 290	1,18	358	**R**	**4EL**	**021 A**	**38 x 300**	132 M 4	16	11,8	11,8	9	204	216
	4,21	15 500	0,95	214	**R**	**3EL**	**021 A**	**42 x 350**	160 M 6	21,2	17	16	13,2	217	241
	4,07	15 660	1,4	344	**R**	**4EL**	**030 A**	**38 x 300**	132 M 4	17	14	13,2	10,6	242	254
	4,24	15 370	1,4	212	**R**	**3EL**	**030 A**	**42 x 350**	160 M 6	26,5	21,2	20	16	255	279
	4,31	14 800	2,8	325	**R**	**4EL**	**042 A**	**38 x 300**	132 M 4	21,2	17	16	13,2	300	312
	4,11	15 860	2,12	219	**R**	**3EL**	**042 A**	**42 x 350**	160 M 6	33,5	26,5	25	20	313	337
	4,07	15 660	4,25	344	**R**	**4EL**	**085 A**	**38 x 300**	132 M 4	30	23,6	22,4	18	520	532
	4,64	13 730	0,9	301	**R**	**4EL**	**015 A**	**38 x 300**	132 M 4	11,8	10	9	7,5	164	176
	4,33	14 730	1,12	323	**R**	**4EL**	**018 A**	**38 x 300**	132 M 4	16	11,8	11,8	9	201	213
	4,40	14 490	1,32	318	**R**	**4EL**	**021 A**	**38 x 300**	132 M 4	16	11,8	11,8	9	204	216
	4,40	14 810	0,95	204	**R**	**3EL**	**021 A**	**42 x 350**	160 M 6	21,2	17	16	13,2	217	241
	4,40	14 480	1,9	318	**R**	**4EL**	**030 A**	**38 x 300**	132 M 4	17	14	13,2	10,6	242	254
	4,44	14 680	1,5	203	**R**	**3EL**	**030 A**	**42 x 350**	160 M 6	26,5	21,2	20	16	255	279
	4,60	13 850	3	304	**R**	**4EL**	**042 A**	**38 x 300**	132 M 4	21,2	17	16	13,2	300	312
	4,55	14 310	2,36	198	**R**	**3EL**	**042 A**	**42 x 350**	160 M 6	33,5	26,5	25	20	313	337
	5,17	12 610	0,9	174	**R**	**3EL**	**018 A**	**42 x 350**	160 M 6	21,2	17	16	13,2	214	238
	5,17	12 610	1,12	174	**R**	**3EL**	**021 A**	**42 x 350**	160 M 6	21,2	17	16	13,2	217	241
	4,71	13 540	2	297	**R**	**4EL**	**030 A**	**38 x 300**	132 M 4	17	14	13,2	10,6	242	254
	5,21	12 510	1,7	173	**R**	**3EL**	**030 A**	**42 x 350**	160 M 6	26,5	21,2	20	16	255	279
	5,11	12 470	3,15	274	**R**	**4EL**	**042 A**	**38 x 300**	132 M 4	21,2	17	16	13,2	300	312
	5,05	12 910	2,5	178	**R**	**3EL**	**042 A**	**42 x 350**	160 M 6	33,5	26,5	25	20	313	337

P_1	n_2	M_2	fs	i	Ød x ØP				Pt_N [kW] t_{amb} = 20°C		t_{amb} = 40°C		kg	
kW	min^{-1}	N m											HB	HBZ
7,5	**5,49**	11 610	0,9	255	**R 4EL**	**012 A**	**38 x 300**	132 M 4	11,8	10	9	7,5	160	172
	5,49	11 610	1,06	255	**R 4EL**	**015 A**	**38 x 300**	132 M 4	11,8	10	9	7,5	164	176
	5,33	12 220	1	169	**R 3EL**	**015 A**	**42 x 350**	160 M 6	17	14	13,2	10,6	177	201
	5,49	11 610	1,32	255	**R 4EL**	**018 A**	**38 x 300**	132 M 4	16	11,8	11,8	9	201	213
	5,33	12 220	1,18	169	**R 3EL**	**018 A**	**42 x 350**	160 M 6	21,2	17	16	13,2	214	238
	5,49	11 610	1,6	255	**R 4EL**	**021 A**	**38 x 300**	132 M 4	16	11,8	11,8	9	204	216
	5,33	12 220	1,18	169	**R 3EL**	**021 A**	**42 x 350**	160 M 6	21,2	17	16	13,2	217	241
	5,58	11 410	2,36	251	**R 4EL**	**030 A**	**38 x 300**	132 M 4	17	14	13,2	10,6	242	254
	5,44	11 980	2,24	165	**R 3EL**	**030 A**	**42 x 350**	160 M 6	26,5	21,2	20	16	255	279
	5,46	11 670	3,35	256	**R 4EL**	**042 A**	**38 x 300**	132 M 4	21,2	17	16	13,2	300	312
	6,55	9 945	1	137	**R 3EL**	**012 A**	**42 x 350**	160 M 6	17	14	13,2	10,6	173	197
	6,62	9 626	1,06	211	**R 4EL**	**012 A**	**38 x 300**	132 M 4	11,8	10	9	7,5	160	172
	6,54	9 964	0,95	214	**R 3EL**	**015 A**	**38 x 300**	132 M 4	14	11,2	10,6	8,5	160	172
	6,62	9 626	1,25	211	**R 4EL**	**015 A**	**38 x 300**	132 M 4	11,8	10	9	7,5	164	176
	6,55	9 945	1,18	137	**R 3EL**	**015 A**	**42 x 350**	160 M 6	17	14	13,2	10,6	177	201
	6,54	9 964	1,12	214	**R 3EL**	**018 A**	**38 x 300**	132 M 4	17	14	13,2	10,6	197	209
	6,62	9 626	1,6	211	**R 4EL**	**018 A**	**38 x 300**	132 M 4	16	11,8	11,8	9	201	213
	6,55	9 945	1,4	137	**R 3EL**	**018 A**	**42 x 350**	160 M 6	21,2	17	16	13,2	214	238
	6,54	9 964	1,4	214	**R 3EL**	**021 A**	**38 x 300**	132 M 4	17	14	13,2	10,6	200	212
	6,62	9 626	1,9	211	**R 4EL**	**021 A**	**38 x 300**	132 M 4	16	11,8	11,8	9	204	216
	6,55	9 945	1,8	137	**R 3EL**	**021 A**	**42 x 350**	160 M 6	21,2	17	16	13,2	217	241
	6,60	9 881	2,12	212	**R 3EL**	**030 A**	**38 x 300**	132 M 4	21,2	17	16	13,2	237	249
	6,63	9 618	2,65	211	**R 4EL**	**030 A**	**38 x 300**	132 M 4	17	14	13,2	10,6	242	254
	6,39	10 200	3,15	219	**R 3EL**	**042 A**	**38 x 300**	132 M 4	26,5	21,2	20	16	295	307
	6,48	9 832	4	216	**R 4EL**	**042 A**	**38 x 300**	132 M 4	21,2	17	16	13,2	300	312
	7,07	9 221	0,9	198	**R 3EL**	**012 A**	**38 x 300**	132 M 4	14	11,2	10,6	8,5	156	168
	7,69	8 472	1,12	117	**R 3EL**	**012 A**	**42 x 350**	160 M 6	17	14	13,2	10,6	173	197
	7,07	9 221	1,32	198	**R 3EL**	**015 A**	**38 x 300**	132 M 4	14	11,2	10,6	8,5	160	172
	7,07	9 221	1,32	198	**R 3EL**	**018 A**	**38 x 300**	132 M 4	17	14	13,2	10,6	197	209
	7,69	8 472	1,7	117	**R 3EL**	**018 A**	**42 x 350**	160 M 6	21,2	17	16	13,2	214	238
	6,85	9 518	1,4	204	**R 3EL**	**021 A**	**38 x 300**	132 M 4	17	14	13,2	10,6	200	212
	7,69	8 472	2,12	117	**R 3EL**	**021 A**	**42 x 350**	160 M 6	21,2	17	16	13,2	217	241
	6,91	9 439	2,24	203	**R 3EL**	**030 A**	**38 x 300**	132 M 4	21,2	17	16	13,2	237	249
	7,08	9 202	3,55	198	**R 3EL**	**042 A**	**38 x 300**	132 M 4	26,5	21,2	20	16	295	307
	8,31	7 840	0,9	108	**R 3EL**	**009 A**	**42 x 350**	160 M 6	17	14	13,2	10,6	162	186
	8,04	8 109	0,95	174	**R 3EL**	**012 A**	**38 x 300**	132 M 4	14	11,2	10,6	8,5	156	168
	7,86	8 111	1,18	178	**R 4EL**	**012 A**	**38 x 300**	132 M 4	11,8	10	9	7,5	160	172
	8,31	7 840	1,25	108	**R 3EL**	**012 A**	**42 x 350**	160 M 6	17	14	13,2	10,6	173	197
	8,04	8 109	1,18	174	**R 3EL**	**015 A**	**38 x 300**	132 M 4	14	11,2	10,6	8,5	160	172
	7,86	8 111	1,5	178	**R 4EL**	**015 A**	**38 x 300**	132 M 4	11,8	10	9	7,5	164	176
	8,31	7 840	1,5	108	**R 3EL**	**015 A**	**42 x 350**	160 M 6	17	14	13,2	10,6	177	201
	8,04	8 109	1,32	174	**R 3EL**	**018 A**	**38 x 300**	132 M 4	17	14	13,2	10,6	197	209
	7,86	8 111	1,8	178	**R 4EL**	**018 A**	**38 x 300**	132 M 4	16	11,8	11,8	9	201	213
	8,31	7 840	1,9	108	**R 3EL**	**018 A**	**42 x 350**	160 M 6	21,2	17	16	13,2	214	238
	8,04	8 109	1,7	174	**R 3EL**	**021 A**	**38 x 300**	132 M 4	17	14	13,2	10,6	200	212
	7,86	8 111	2,24	178	**R 4EL**	**021 A**	**38 x 300**	132 M 4	16	11,8	11,8	9	204	216
	8,11	8 041	2,5	173	**R 3EL**	**030 A**	**38 x 300**	132 M 4	21,2	17	16	13,2	237	249
	7,87	8 105	3,15	178	**R 4EL**	**030 A**	**38 x 300**	132 M 4	17	14	13,2	10,6	242	254
	7,85	8 298	3,75	178	**R 3EL**	**042 A**	**38 x 300**	132 M 4	26,5	21,2	20	16	295	307
	8,30	7 856	0,9	169	**R 3EL**	**009 A**	**38 x 300**	132 M 4	14	10,6	10,6	8	145	157
	8,30	7 856	1,25	169	**R 3EL**	**012 A**	**38 x 300**	132 M 4	14	11,2	10,6	8,5	156	168
	8,30	7 856	1,5	169	**R 3EL**	**015 A**	**38 x 300**	132 M 4	14	11,2	10,6	8,5	160	172
	8,30	7 856	1,8	169	**R 3EL**	**018 A**	**38 x 300**	132 M 4	17	14	13,2	10,6	197	209
	8,30	7 856	1,8	169	**R 3EL**	**021 A**	**38 x 300**	132 M 4	17	14	13,2	10,6	200	212
	8,47	7 700	3,35	165	**R 3EL**	**030 A**	**38 x 300**	132 M 4	21,2	17	16	13,2	237	249
	10,2	6 393	1,06	137	**R 3EL**	**009 A**	**38 x 300**	132 M 4	14	10,6	10,6	8	145	157
	10,2	6 393	1,5	137	**R 3EL**	**012 A**	**38 x 300**	132 M 4	14	11,2	10,6	8,5	156	168
	10,2	6 393	1,8	137	**R 3EL**	**015 A**	**38 x 300**	132 M 4	14	11,2	10,6	8,5	160	172
	10,2	6 393	2,12	137	**R 3EL**	**018 A**	**38 x 300**	132 M 4	17	14	13,2	10,6	197	209
	10,2	6 393	2,65	137	**R 3EL**	**021 A**	**38 x 300**	132 M 4	17	14	13,2	10,6	200	212
	10,4	6 266	4	135	**R 3EL**	**030 A**	**38 x 300**	132 M 4	21,2	17	16	13,2	237	249
	12,0	5 446	1,25	117	**R 3EL**	**009 A**	**38 x 300**	132 M 4	14	10,6	10,6	8	145	157
	12,0	5 446	1,7	117	**R 3EL**	**012 A**	**38 x 300**	132 M 4	14	11,2	10,6	8,5	156	168
	12,0	5 446	2,12	117	**R 3EL**	**015 A**	**38 x 300**	132 M 4	14	11,2	10,6	8,5	160	172
	12,0	5 446	2,5	117	**R 3EL**	**018 A**	**38 x 300**	132 M 4	17	14	13,2	10,6	197	209
	12,0	5 446	3,15	117	**R 3EL**	**021 A**	**38 x 300**	132 M 4	17	14	13,2	10,6	200	212
	12,9	5 062	0,9	109	**R 3EL**	**006 A**	**38 x 300**	132 M 4	9,5	7,5	7,1	5,6	116	128
	12,9	5 040	1,32	108	**R 3EL**	**009 A**	**38 x 300**	132 M 4	14	10,6	10,6	8	145	157
	12,9	5 040	1,8	108	**R 3EL**	**012 A**	**38 x 300**	132 M 4	14	11,2	10,6	8,5	156	168
	12,9	5 040	2,24	108	**R 3EL**	**015 A**	**38 x 300**	132 M 4	14	11,2	10,6	8,5	160	172
	12,9	5 040	2,8	108	**R 3EL**	**018 A**	**38 x 300**	132 M 4	17	14	13,2	10,6	197	209
	14,7	4 424	1,06	61,1	**R 3EL**	**006 A**	**38 x 300**	132 MC 6	11,8	9,5	9	7,1	123	135
	14,2	4 590	1,12	98,6	**R 3EL**	**009 A**	**38 x 300**	132 M 4	14	10,6	10,6	8	145	157
	14,7	4 438	1,5	61,3	**R 3EL**	**009 A**	**42 x 350**	160 M 6	17	14	13,2	10,6	162	186
	14,2	4 590	1,6	98,6	**R 3EL**	**012 A**	**38 x 300**	132 M 4	14	11,2	10,6	8,5	156	168
	14,7	4 438	2,12	61,3	**R 3EL**	**012 A**	**42 x 350**	160 M 6	17	14	13,2	10,6	173	197
	14,2	4 590	2	98,6	**R 3EL**	**015 A**	**38 x 300**	132 M 4	14	11,2	10,6	8,5	160	172
	14,2	4 590	2,36	98,6	**R 3EL**	**018 A**	**38 x 300**	132 M 4	17	14	13,2	10,6	197	209
	14,2	4 590	2,8	98,6	**R 3EL**	**021 A**	**38 x 300**	132 M 4	17	14	13,2	10,6	200	212
	15,2	4 281	1,06	92,0	**R 3EL**	**006 A**	**38 x 300**	132 M 4	9,5	7,5	7,1	5,6	116	128
	15,2	4 294	1,6	92,2	**R 3EL**	**009 A**	**38 x 300**	132 M 4	14	10,6	10,6	8	145	157
	15,2	4 294	2,12	92,2	**R 3EL**	**012 A**	**38 x 300**	132 M 4	14	11,2	10,6	8,5	156	168
	15,2	4 294	2,65	92,2	**R 3EL**	**015 A**	**38 x 300**	132 M 4	14	11,2	10,6	8,5	160	172
	15,2	4 294	3,35	92,2	**R 3EL**	**018 A**	**38 x 300**	132 M 4	17	14	13,2	10,6	197	209
	18,4	3 549	0,95	76,2	**R 3EL**	**004 A**	**38 x 300**	132 M 4	9	7,1	6,7	5,3	108	120
	18,4	3 549	1,25	76,2	**R 3EL**	**006 A**	**38 x 300**	132 M 4	9,5	7,5	7,1	5,6	116	128
	18,0	3 618	1,8	77,7	**R 3EL**	**009 A**	**38 x 300**	132 M 4	14	10,6	10,6	8	145	157
	18,0	3 618	2,5	77,7	**R 3EL**	**012 A**	**38 x 300**	132 M 4	14	11,2	10,6	8,5	156	168
	18,0	3 618	3,15	77,7	**R 3EL**	**015 A**	**38 x 300**	132 M 4	14	11,2	10,6	8,5	160	172
	19,3	3 375	1	72,5	**R 3EL**	**004 A**	**38 x 300**	132 M 4	9	7,1	6,7	5,3	108	120
	19,3	3 375	1,32	72,5	**R 3EL**	**006 A**	**38 x 300**	132 M 4	9,5	7,5	7,1	5,6	116	128
	19,3	3 385	1,9	72,7	**R 3EL**	**009 A**	**38 x 300**	132 M 4	14	10,6	10,6	8	145	157
	19,0	3 550	1,18	47,5	**R 2EL**	**009 A**	**42 x 350**	160 M 6	23,6	18	18	14	161	185
	19,3	3 385	2,65	72,7	**R 3EL**	**012 A**	**38 x 300**	132 M 4	14	11,2	10,6	8,5	156	168
	19,0	3 550	1,7	47,5	**R 2EL**	**012 A**	**42 x 350**	160 M 6	25	20	19	15	171	195
	19,3	3 385	3,35	72,7	**R 3EL**	**015 A**	**38 x 300**	132 M 4	14	11,2	10,6	8,5	160	172
	20,1	3 351	2,24	44,8	**R 2EL**	**015 A**	**42 x 350**	160 M 6	25	20	19	15	174	198
	22,9	2 844	1,12	61,1	**R 3EL**	**004 A**	**38 x 300**	132 M 4	9	7,1	6,7	5,3	108	120
	22,9	2 844	1,6	61,1	**R 3EL**	**006 A**	**38 x 300**	132 M 4	9,5	7,5	7,1	5,6	116	128
	22,3	3 024	1,18	40,4	**R 2EL**	**006 A**	**42 x 350**	160 M 6	16	12,5	11,8	9,5	129	153
	22,8	2 853	2,24	61,3	**R 3EL**	**009 A**	**38 x 300**	132 M 4	14	10,6	10,6	8	145	157
	22,3	3 024	1,7	40,4	**R 2EL**	**009 A**	**42 x 350**	160 M 6	23,6	18	18	14	161	185
	22,8	2 853	3,15	61,3	**R 3EL**	**012 A**	**38 x 300**	132 M 4	14	11,2	10,6	8,5	156	168
	22,3	3 024	2,36	40,4	**R 2EL**	**012 A**	**42 x 350**	160 M 6	25	20	19	15	171	195

P_1	n_2	M_2	fs	i	Ød x ØP					Pt_N [kW] t_{amb} = 20°C		t_{amb} = 40°C		kg HB	kg HBZ
kW	min^{-1}	N m													
7,5	**27,6**	2 358	0,95	50,6	**R**	**3EL**	**003 A**	**38 x 300**	132 M 4	8,5	6,7	6,3	5	104	116
	27,6	2 358	1,4	50,6	**R**	**3EL**	**004 A**	**38 x 300**	132 M 4	9	7,1	6,7	5,3	108	120
	27,6	2 358	1,9	50,6	**R**	**3EL**	**006 A**	**38 x 300**	132 M 4	9,5	7,5	7,1	5,6	116	128
	28,2	2 384	1,18	31,9	**R**	**2EL**	**006 A**	**42 x 350**	160 M 6	16	12,5	11,8	9,5	129	153
	27,1	2 404	2,65	51,6	**R**	**3EL**	**009 A**	**38 x 300**	132 M 4	14	10,6	10,6	8	145	157
	28,2	2 384	1,7	31,9	**R**	**2EL**	**009 A**	**42 x 350**	160 M 6	23,6	18	18	14	161	185
	27,1	2 404	3,75	51,6	**R**	**3EL**	**012 A**	**38 x 300**	132 M 4	14	11,2	10,6	8,5	156	168
	28,2	2 384	2,36	31,9	**R**	**2EL**	**012 A**	**42 x 350**	160 M 6	25	20	19	15	171	195
	32,1	2 097	0,9	28,0	**R**	**2EL**	**003 A**	**42 x 350**	160 M 6	14	11,2	10,6	8,5	117	141
	29,5	2 282	0,9	47,5	**R**	**2EL**	**004 A**	**38 x 300**	132 M 4	12,5	10	9,5	7,5	104	116
	32,1	2 097	1,18	28,0	**R**	**2EL**	**004 A**	**42 x 350**	160 M 6	16	12,5	11,8	9,5	121	145
	29,5	2 282	1,32	47,5	**R**	**2EL**	**006 A**	**38 x 300**	132 M 4	12,5	10,6	9,5	8	112	124
	32,1	2 097	1,7	28,0	**R**	**2EL**	**006 A**	**42 x 350**	160 M 6	16	12,5	11,8	9,5	129	153
	29,5	2 282	1,8	47,5	**R**	**2EL**	**009 A**	**38 x 300**	132 M 4	18	15	14	11,2	143	155
	32,1	2 097	2,36	28,0	**R**	**2EL**	**009 A**	**42 x 350**	160 M 6	23,6	18	18	14	161	185
	29,5	2 282	2,5	47,5	**R**	**2EL**	**012 A**	**38 x 300**	132 M 4	20	16	15	11,8	153	165
	34,6	1 944	0,95	40,4	**R**	**2EL**	**003 A**	**38 x 300**	132 M 4	11,2	9,5	8,5	7,1	100	112
	34,7	1 940	1,12	25,9	**R**	**2EL**	**003 A**	**42 x 350**	160 M 6	14	11,2	10,6	8,5	117	141
	34,6	1 944	1,25	40,4	**R**	**2EL**	**004 A**	**38 x 300**	132 M 4	12,5	10	9,5	7,5	104	116
	34,6	1 944	1,8	40,4	**R**	**2EL**	**006 A**	**38 x 300**	132 M 4	12,5	10,6	9,5	8	112	124
	34,6	1 944	2,5	40,4	**R**	**2EL**	**009 A**	**38 x 300**	132 M 4	18	15	14	11,2	143	155
	42,6	1 582	1,18	32,9	**R**	**2EL**	**003 A**	**38 x 300**	132 M 4	11,2	9,5	8,5	7,1	100	112
	42,6	1 582	1,6	32,9	**R**	**2EL**	**004 A**	**38 x 300**	132 M 4	12,5	10	9,5	7,5	104	116
	40,7	1 653	1,9	22,1	**R**	**2EL**	**004 A**	**42 x 350**	160 M 6	16	12,5	11,8	9,5	121	145
	42,6	1 582	2,12	32,9	**R**	**2EL**	**006 A**	**38 x 300**	132 M 4	12,5	10,6	9,5	8	112	124
	42,6	1 582	3	32,9	**R**	**2EL**	**009 A**	**38 x 300**	132 M 4	18	15	14	11,2	143	155
	43,8	1 536	1	20,5	**R**	**2EL**	**002 A**	**38 x 300**	132 MC 6	10,6	8,5	8	6,3	95	107
	43,9	1 533	1,25	31,9	**R**	**2EL**	**003 A**	**38 x 300**	132 M 4	11,2	9,5	8,5	7,1	100	112
	43,9	1 533	1,25	31,9	**R**	**2EL**	**004 A**	**38 x 300**	132 M 4	12,5	10	9,5	7,5	104	116
	43,9	1 533	1,8	31,9	**R**	**2EL**	**006 A**	**38 x 300**	132 M 4	12,5	10,6	9,5	8	112	124
	43,9	1 533	2,5	31,9	**R**	**2EL**	**009 A**	**38 x 300**	132 M 4	18	15	14	11,2	143	155
	49,3	1 366	0,95	18,3	**R**	**2EL**	**002 A**	**38 x 300**	132 MC 6	10,6	8,5	8	6,3	95	107
	50,0	1 348	1,32	28,0	**R**	**2EL**	**003 A**	**38 x 300**	132 M 4	11,2	9,5	8,5	7,1	100	112
	50,0	1 348	1,8	28,0	**R**	**2EL**	**004 A**	**38 x 300**	132 M 4	12,5	10	9,5	7,5	104	116
	50,0	1 348	2,5	28,0	**R**	**2EL**	**006 A**	**38 x 300**	132 M 4	12,5	10,6	9,5	8	112	124
	54,5	1 236	0,9	25,7	**R**	**2EL**	**001 A**	**38 x 300**	132 M 4	8,5	6,7	6,3	5	87	99
	54,5	1 236	1,25	25,7	**R**	**2EL**	**002 A**	**38 x 300**	132 M 4	8,5	6,7	6,3	5	88	100
	54,0	1 247	1,7	25,9	**R**	**2EL**	**003 A**	**38 x 300**	132 M 4	11,2	9,5	8,5	7,1	100	112
	54,0	1 247	2,12	25,9	**R**	**2EL**	**004 A**	**38 x 300**	132 M 4	12,5	10	9,5	7,5	104	116
	54,0	1 247	3	25,9	**R**	**2EL**	**006 A**	**38 x 300**	132 M 4	12,5	10,6	9,5	8	112	124
	63,5	1 059	0,9	22,0	**R**	**2EL**	**001 A**	**38 x 300**	132 M 4	8,5	6,7	6,3	5	87	99
	63,5	1 059	1,25	22,0	**R**	**2EL**	**002 A**	**38 x 300**	132 M 4	8,5	6,7	6,3	5	88	100
	63,4	1 063	2	22,1	**R**	**2EL**	**003 A**	**38 x 300**	132 M 4	11,2	9,5	8,5	7,1	100	112
	63,4	1 063	2,65	22,1	**R**	**2EL**	**004 A**	**38 x 300**	132 M 4	12,5	10	9,5	7,5	104	116
	68,2	988	1,06	20,5	**R**	**2EL**	**001 A**	**38 x 300**	132 M 4	8,5	6,7	6,3	5	87	99
	68,2	988	1,5	20,5	**R**	**2EL**	**002 A**	**38 x 300**	132 M 4	8,5	6,7	6,3	5	88	100
	74,2	908	1,7	12,1	**R**	**2EL**	**002 A**	**38 x 300**	132 MC 6	10,6	8,5	8	6,3	95	107
	72,8	925	2,24	12,4	**R**	**2EL**	**003 A**	**42 x 350**	160 M 6	14	11,2	10,6	8,5	117	141
	76,7	878	1,06	18,3	**R**	**2EL**	**001 A**	**38 x 300**	132 M 4	8,5	6,7	6,3	5	87	99
	76,7	878	1,5	18,3	**R**	**2EL**	**002 A**	**38 x 300**	132 M 4	8,5	6,7	6,3	5	88	100
	75,2	895	2	18,6	**R**	**2EL**	**003 A**	**38 x 300**	132 M 4	11,2	9,5	8,5	7,1	100	112
	75,2	895	2,65	18,6	**R**	**2EL**	**004 A**	**38 x 300**	132 M 4	12,5	10	9,5	7,5	104	116
	80,6	835	1,18	17,4	**R**	**2EL**	**001 A**	**38 x 300**	132 M 4	8,5	6,7	6,3	5	87	99
	80,6	835	1,7	17,4	**R**	**2EL**	**002 A**	**38 x 300**	132 M 4	8,5	6,7	6,3	5	88	100
	80,4	838	2,36	17,4	**R**	**2EL**	**003 A**	**38 x 300**	132 M 4	11,2	9,5	8,5	7,1	100	112
	80,4	838	3,15	17,4	**R**	**2EL**	**004 A**	**38 x 300**	132 M 4	12,5	10	9,5	7,5	104	116
	97,2	693	1,4	14,4	**R**	**2EL**	**001 A**	**38 x 300**	132 M 4	8,5	6,7	6,3	5	87	99
	97,2	693	2	14,4	**R**	**2EL**	**002 A**	**38 x 300**	132 M 4	8,5	6,7	6,3	5	88	100
	95,4	706	2,65	14,7	**R**	**2EL**	**003 A**	**38 x 300**	132 M 4	11,2	9,5	8,5	7,1	100	112
	115	584	1,6	12,1	**R**	**2EL**	**001 A**	**38 x 300**	132 M 4	8,5	6,7	6,3	5	87	99
	115	584	2,24	12,1	**R**	**2EL**	**002 A**	**38 x 300**	132 M 4	8,5	6,7	6,3	5	88	100
	113	595	3	12,4	**R**	**2EL**	**003 A**	**38 x 300**	132 M 4	11,2	9,5	8,5	7,1	100	112
9,2	**0,756**	103 460	1,06	1 852	**R**	**4EL**	**125 A**	**38 x 300**	132 MB 4	35,5	28	26,5	21,2	699	711
	0,864	90 530	0,9	1 621	**R**	**4EL**	**085 A**	**38 x 300**	132 MB 4	30	23,6	22,4	18	524	536
	0,929	84 190	1,32	1 507	**R**	**4EL**	**125 A**	**38 x 300**	132 MB 4	35,5	28	26,5	21,2	699	711
	0,838	93 270	1,7	1 670	**R**	**4EL**	**180 A**	**38 x 300**	132 MB 4	42,5	33,5	31,5	25	949	961
	0,951	82 190	0,95	1 471	**R**	**4EL**	**085 A**	**38 x 300**	132 MB 4	30	23,6	22,4	18	524	536
	0,984	79 480	1,4	1 423	**R**	**4EL**	**125 A**	**38 x 300**	132 MB 4	35,5	28	26,5	21,2	699	711
	1,10	71 370	1,25	1 278	**R**	**4EL**	**085 A**	**38 x 300**	132 MB 4	30	23,6	22,4	18	524	536
	1,09	71 730	1,5	1 284	**R**	**4EL**	**125 A**	**38 x 300**	132 MB 4	35,5	28	26,5	21,2	699	711
	1,09	71 650	2,24	1 283	**R**	**4EL**	**180 A**	**38 x 300**	132 MB 4	42,5	33,5	31,5	25	949	961
	1,25	62 760	1,25	1 124	**R**	**4EL**	**085 A**	**38 x 300**	132 MB 4	30	23,6	22,4	18	524	536
	1,21	64 760	1,7	1 160	**R**	**4EL**	**125 A**	**38 x 300**	132 MB 4	35,5	28	26,5	21,2	699	711
	1,22	64 220	2,5	1 150	**R**	**4EL**	**180 A**	**38 x 300**	132 MB 4	42,5	33,5	31,5	25	949	961
	1,36	57 400	0,95	1 028	**R**	**4EL**	**060 A**	**38 x 300**	132 MB 4	23,6	18	18	14	379	391
	1,35	58 080	1,5	1 040	**R**	**4EL**	**085 A**	**38 x 300**	132 MB 4	30	23,6	22,4	18	524	536
	1,34	58 440	1,8	1 046	**R**	**4EL**	**125 A**	**38 x 300**	132 MB 4	35,5	28	26,5	21,2	699	711
	1,42	54 940	3	984	**R**	**4EL**	**180 A**	**38 x 300**	132 MB 4	42,5	33,5	31,5	25	949	961
	1,60	48 900	1,12	876	**R**	**4EL**	**060 A**	**38 x 300**	132 MB 4	23,6	18	18	14	379	391
	1,58	49 480	1,7	886	**R**	**4EL**	**085 A**	**38 x 300**	132 MB 4	30	23,6	22,4	18	524	536
	1,53	51 060	2,5	914	**R**	**4EL**	**125 A**	**38 x 300**	132 MB 4	35,5	28	26,5	21,2	699	711
	1,58	49 570	3,35	888	**R**	**4EL**	**180 A**	**38 x 300**	132 MB 4	42,5	33,5	31,5	25	949	961
	1,69	46 260	0,95	828	**R**	**4EL**	**042 A**	**38 x 300**	132 MB 4	21,2	17	16	13,2	304	316
	1,67	46 710	1,18	836	**R**	**4EL**	**060 A**	**38 x 300**	132 MB 4	23,6	18	18	14	379	391
	1,65	47 260	1,8	846	**R**	**4EL**	**085 A**	**38 x 300**	132 MB 4	30	23,6	22,4	18	524	536
	1,70	46 080	2,65	825	**R**	**4EL**	**125 A**	**38 x 300**	132 MB 4	35,5	28	26,5	21,2	699	711
	1,75	44 710	3,75	800	**R**	**4EL**	**180 A**	**38 x 300**	132 MB 4	42,5	33,5	31,5	25	949	961
	1,98	39 410	1,12	706	**R**	**4EL**	**042 A**	**38 x 300**	132 MB 4	21,2	17	16	13,2	304	316
	1,96	39 800	1,32	713	**R**	**4EL**	**060 A**	**38 x 300**	132 MB 4	23,6	18	18	14	379	391
	1,94	40 270	2,12	721	**R**	**4EL**	**085 A**	**38 x 300**	132 MB 4	30	23,6	22,4	18	524	536
	1,98	39 410	3,15	706	**R**	**4EL**	**125 A**	**38 x 300**	132 MB 4	35,5	28	26,5	21,2	699	711
	2,35	33 210	1,32	595	**R**	**4EL**	**042 A**	**38 x 300**	132 MB 4	21,2	17	16	13,2	304	316
	2,31	33 900	1,6	607	**R**	**4EL**	**060 A**	**38 x 300**	132 MB 4	23,6	18	18	14	379	391
	2,12	36 830	2,36	659	**R**	**4EL**	**085 A**	**38 x 300**	132 MB 4	30	23,6	22,4	18	524	536
	2,21	35 400	3,55	634	**R**	**4EL**	**125 A**	**38 x 300**	132 MB 4	35,5	28	26,5	21,2	699	711

P_1	n_2	M_2	fs	i	Ød x ØP				Pt_N [kW] t_{amb} = 20°C		t_{amb} = 40°C		kg	
kW	min^{-1}	N m											HB	HBZ
9,2	**2,49**	31 380	0,95	562	**R**	**4EL**	**030 A**	**38 x 300**	132 MB 4	17	14	13,2	10,6	246	258
	2,52	31 070	1,4	556	**R**	**4EL**	**042 A**	**38 x 300**	132 MB 4	21,2	17	16	13,2	304	316
	2,49	31 380	1,9	562	**R**	**4EL**	**060 A**	**38 x 300**	132 MB 4	23,6	18	18	14	379	391
	2,49	31 380	2,8	562	**R**	**4EL**	**085 A**	**38 x 300**	132 MB 4	30	23,6	22,4	18	524	536
	2,93	26 730	1,06	479	**R**	**4EL**	**030 A**	**38 x 300**	132 MB 4	17	14	13,2	10,6	246	258
	2,86	27 320	1,6	489	**R**	**4EL**	**042 A**	**38 x 300**	132 MB 4	21,2	17	16	13,2	304	316
	2,93	26 730	2,12	479	**R**	**4EL**	**060 A**	**38 x 300**	132 MB 4	23,6	18	18	14	379	391
	2,93	26 730	3,15	479	**R**	**4EL**	**085 A**	**38 x 300**	132 MB 4	30	23,6	22,4	18	524	536
	3,16	24 740	1,18	443	**R**	**4EL**	**030 A**	**38 x 300**	132 MB 4	17	14	13,2	10,6	246	258
	3,09	25 290	1,7	453	**R**	**4EL**	**042 A**	**38 x 300**	132 MB 4	21,2	17	16	13,2	304	316
	3,16	24 740	2,36	443	**R**	**4EL**	**060 A**	**38 x 300**	132 MB 4	23,6	18	18	14	379	391
	3,16	24 740	3,35	443	**R**	**4EL**	**085 A**	**38 x 300**	132 MB 4	30	23,6	22,4	18	524	536
	3,71	21 070	1,32	377	**R**	**4EL**	**030 A**	**38 x 300**	132 MB 4	17	14	13,2	10,6	246	258
	3,63	21 540	2	386	**R**	**4EL**	**042 A**	**38 x 300**	132 MB 4	21,2	17	16	13,2	304	316
	3,71	21 070	2,65	377	**R**	**4EL**	**060 A**	**38 x 300**	132 MB 4	23,6	18	18	14	379	391
	3,67	21 320	3,75	382	**R**	**4EL**	**085 A**	**38 x 300**	132 MB 4	30	23,6	22,4	18	524	536
	3,91	19 980	1	358	**R**	**4EL**	**021 A**	**38 x 300**	132 MB 4	16	11,8	11,8	9	208	220
	4,07	19 200	1,12	344	**R**	**4EL**	**030 A**	**38 x 300**	132 MB 4	17	14	13,2	10,6	246	258
	4,31	18 150	2,24	325	**R**	**4EL**	**042 A**	**38 x 300**	132 MB 4	21,2	17	16	13,2	304	316
	4,07	19 200	2,24	344	**R**	**4EL**	**060 A**	**38 x 300**	132 MB 4	23,6	18	18	14	379	391
	4,07	19 200	3,55	344	**R**	**4EL**	**085 A**	**38 x 300**	132 MB 4	30	23,6	22,4	18	524	536
	4,33	18 060	0,9	323	**R**	**4EL**	**018 A**	**38 x 300**	132 MB 4	16	11,8	11,8	9	205	217
	4,40	17 770	1,06	318	**R**	**4EL**	**021 A**	**38 x 300**	132 MB 4	16	11,8	11,8	9	208	220
	4,40	17 760	1,5	318	**R**	**4EL**	**030 A**	**38 x 300**	132 MB 4	17	14	13,2	10,6	246	258
	4,60	16 980	2,36	304	**R**	**4EL**	**042 A**	**38 x 300**	132 MB 4	21,2	17	16	13,2	304	316
	4,40	17 760	3	318	**R**	**4EL**	**060 A**	**38 x 300**	132 MB 4	23,6	18	18	14	379	391
	4,64	16 840	0,95	301	**R**	**4EL**	**018 A**	**38 x 300**	132 MB 4	16	11,8	11,8	9	205	217
	4,63	16 900	1,12	303	**R**	**4EL**	**021 A**	**38 x 300**	132 MB 4	16	11,8	11,8	9	208	220
	4,71	16 620	1,6	297	**R**	**4EL**	**030 A**	**38 x 300**	132 MB 4	17	14	13,2	10,6	246	258
	5,11	15 300	2,65	274	**R**	**4EL**	**042 A**	**38 x 300**	132 MB 4	21,2	17	16	13,2	304	316
	4,71	16 620	3,15	297	**R**	**4EL**	**060 A**	**38 x 300**	132 MB 4	23,6	18	18	14	379	391
	5,49	14 240	1,12	255	**R**	**4EL**	**018 A**	**38 x 300**	132 MB 4	16	11,8	11,8	9	205	217
	5,49	14 240	1,32	255	**R**	**4EL**	**021 A**	**38 x 300**	132 MB 4	16	11,8	11,8	9	208	220
	5,58	14 000	1,9	251	**R**	**4EL**	**030 A**	**38 x 300**	132 MB 4	17	14	13,2	10,6	246	258
	5,46	14 310	2,8	256	**R**	**4EL**	**042 A**	**38 x 300**	132 MB 4	21,2	17	16	13,2	304	316
	6,62	11 810	1	211	**R**	**4EL**	**015 A**	**38 x 300**	132 MB 4	11,8	10	9	7,5	168	180
	6,54	12 220	0,9	214	**R**	**3EL**	**018 A**	**38 x 300**	132 MB 4	17	14	13,2	10,6	201	213
	6,62	11 810	1,32	211	**R**	**4EL**	**018 A**	**38 x 300**	132 MB 4	16	11,8	11,8	9	205	217
	6,54	12 220	1,12	214	**R**	**3EL**	**021 A**	**38 x 300**	132 MB 4	17	14	13,2	10,6	204	216
	6,62	11 810	1,5	211	**R**	**4EL**	**021 A**	**38 x 300**	132 MB 4	16	11,8	11,8	9	208	220
	6,60	12 120	1,7	212	**R**	**3EL**	**030 A**	**38 x 300**	132 MB 4	21,2	17	16	13,2	241	253
	6,63	11 800	2,12	211	**R**	**4EL**	**030 A**	**38 x 300**	132 MB 4	17	14	13,2	10,6	246	258
	6,39	12 510	2,65	219	**R**	**3EL**	**042 A**	**38 x 300**	132 MB 4	26,5	21,2	20	16	299	311
	6,60	12 120	3,35	212	**R**	**3EL**	**060 A**	**38 x 300**	132 MB 4	33,5	26,5	25	20	373	385
	7,07	11 310	1,06	198	**R**	**3EL**	**015 A**	**38 x 300**	132 MB 4	14	11,2	10,6	8,5	164	176
	7,07	11 310	1,06	198	**R**	**3EL**	**018 A**	**38 x 300**	132 MB 4	17	14	13,2	10,6	201	213
	6,85	11 680	1,18	204	**R**	**3EL**	**021 A**	**38 x 300**	132 MB 4	17	14	13,2	10,6	204	216
	6,91	11 580	1,8	203	**R**	**3EL**	**030 A**	**38 x 300**	132 MB 4	21,2	17	16	13,2	241	253
	7,08	11 290	2,8	198	**R**	**3EL**	**042 A**	**38 x 300**	132 MB 4	26,5	21,2	20	16	299	311
	6,48	12 060	3,15	216	**R**	**4EL**	**042 A**	**38 x 300**	132 MB 4	21,2	17	16	13,2	304	316
	7,86	9 950	0,95	178	**R**	**4EL**	**012 A**	**38 x 300**	132 MB 4	11,8	10	9	7,5	164	176
	8,04	9 947	0,95	174	**R**	**3EL**	**015 A**	**38 x 300**	132 MB 4	14	11,2	10,6	8,5	164	176
	7,86	9 950	1,18	178	**R**	**4EL**	**015 A**	**38 x 300**	132 MB 4	11,8	10	9	7,5	168	180
	8,04	9 947	1,12	174	**R**	**3EL**	**018 A**	**38 x 300**	132 MB 4	17	14	13,2	10,6	201	213
	7,86	9 950	1,5	178	**R**	**4EL**	**018 A**	**38 x 300**	132 MB 4	16	11,8	11,8	9	205	217
	8,04	9 947	1,4	174	**R**	**3EL**	**021 A**	**38 x 300**	132 MB 4	17	14	13,2	10,6	204	216
	7,86	9 950	1,8	178	**R**	**4EL**	**021 A**	**38 x 300**	132 MB 4	16	11,8	11,8	9	208	220
	8,11	9 864	2,12	173	**R**	**3EL**	**030 A**	**38 x 300**	132 MB 4	21,2	17	16	13,2	241	253
	7,87	9 942	2,5	178	**R**	**4EL**	**030 A**	**38 x 300**	132 MB 4	17	14	13,2	10,6	246	258
	7,85	10 180	3,15	178	**R**	**3EL**	**042 A**	**38 x 300**	132 MB 4	26,5	21,2	20	16	299	311
	7,69	10 160	3,75	182	**R**	**4EL**	**042 A**	**38 x 300**	132 MB 4	21,2	17	16	13,2	304	316
	8,30	9 637	1	169	**R**	**3EL**	**012 A**	**38 x 300**	132 MB 4	14	11,2	10,6	8,5	160	172
	8,30	9 637	1,25	169	**R**	**3EL**	**015 A**	**38 x 300**	132 MB 4	14	11,2	10,6	8,5	164	176
	8,30	9 637	1,5	169	**R**	**3EL**	**018 A**	**38 x 300**	132 MB 4	17	14	13,2	10,6	201	213
	8,30	9 637	1,5	169	**R**	**3EL**	**021 A**	**38 x 300**	132 MB 4	17	14	13,2	10,6	204	216
	8,47	9 445	2,65	165	**R**	**3EL**	**030 A**	**38 x 300**	132 MB 4	21,2	17	16	13,2	241	253
	8,28	9 655	3,55	169	**R**	**3EL**	**042 A**	**38 x 300**	132 MB 4	26,5	21,2	20	16	299	311
	10,2	7 842	1,18	137	**R**	**3EL**	**012 A**	**38 x 300**	132 MB 4	14	11,2	10,6	8,5	160	172
	10,2	7 842	1,5	137	**R**	**3EL**	**015 A**	**38 x 300**	132 MB 4	14	11,2	10,6	8,5	164	176
	10,2	7 842	1,8	137	**R**	**3EL**	**018 A**	**38 x 300**	132 MB 4	17	14	13,2	10,6	201	213
	10,2	7 842	2,24	137	**R**	**3EL**	**021 A**	**38 x 300**	132 MB 4	17	14	13,2	10,6	204	216
	10,4	7 686	3,15	135	**R**	**3EL**	**030 A**	**38 x 300**	132 MB 4	21,2	17	16	13,2	241	253
	12,0	6 681	1	117	**R**	**3EL**	**009 A**	**38 x 300**	132 MB 4	14	10,6	10,6	8	149	161
	12,0	6 681	1,4	117	**R**	**3EL**	**012 A**	**38 x 300**	132 MB 4	14	11,2	10,6	8,5	160	172
	12,0	6 681	1,7	117	**R**	**3EL**	**015 A**	**38 x 300**	132 MB 4	14	11,2	10,6	8,5	164	176
	12,0	6 681	2,12	117	**R**	**3EL**	**018 A**	**38 x 300**	132 MB 4	17	14	13,2	10,6	201	213
	12,0	6 681	2,5	117	**R**	**3EL**	**021 A**	**38 x 300**	132 MB 4	17	14	13,2	10,6	204	216
	10,7	7 447	3	130	**R**	**3EL**	**030 A**	**38 x 300**	132 MB 4	21,2	17	16	13,2	241	253
	12,9	6 183	1,06	108	**R**	**3EL**	**009 A**	**38 x 300**	132 MB 4	14	10,6	10,6	8	149	161
	12,9	6 183	1,5	108	**R**	**3EL**	**012 A**	**38 x 300**	132 MB 4	14	11,2	10,6	8,5	160	172
	12,9	6 183	1,9	108	**R**	**3EL**	**015 A**	**38 x 300**	132 MB 4	14	11,2	10,6	8,5	164	176
	12,9	6 183	2,36	108	**R**	**3EL**	**018 A**	**38 x 300**	132 MB 4	17	14	13,2	10,6	201	213
	12,9	6 183	2,5	108	**R**	**3EL**	**021 A**	**38 x 300**	132 MB 4	17	14	13,2	10,6	204	216
	12,2	6 548	3,75	115	**R**	**3EL**	**030 A**	**38 x 300**	132 MB 4	21,2	17	16	13,2	241	253
	14,2	5 630	0,9	98,6	**R**	**3EL**	**009 A**	**38 x 300**	132 MB 4	14	10,6	10,6	8	149	161
	14,2	5 630	1,32	98,6	**R**	**3EL**	**012 A**	**38 x 300**	132 MB 4	14	11,2	10,6	8,5	160	172
	14,2	5 630	1,6	98,6	**R**	**3EL**	**015 A**	**38 x 300**	132 MB 4	14	11,2	10,6	8,5	164	176
	14,2	5 630	1,9	98,6	**R**	**3EL**	**018 A**	**38 x 300**	132 MB 4	17	14	13,2	10,6	201	213
	14,2	5 630	2,36	98,6	**R**	**3EL**	**021 A**	**38 x 300**	132 MB 4	17	14	13,2	10,6	204	216
	13,2	6 060	4	106	**R**	**3EL**	**030 A**	**38 x 300**	132 MB 4	21,2	17	16	13,2	241	253
	15,2	5 267	1,25	92,2	**R**	**3EL**	**009 A**	**38 x 300**	132 MB 4	14	10,6	10,6	8	149	161
	15,2	5 267	1,8	92,2	**R**	**3EL**	**012 A**	**38 x 300**	132 MB 4	14	11,2	10,6	8,5	160	172
	15,2	5 267	2,12	92,2	**R**	**3EL**	**015 A**	**38 x 300**	132 MB 4	14	11,2	10,6	8,5	164	176
	15,2	5 267	2,65	92,2	**R**	**3EL**	**018 A**	**38 x 300**	132 MB 4	17	14	13,2	10,6	201	213
	15,2	5 267	3,15	92,2	**R**	**3EL**	**021 A**	**38 x 300**	132 MB 4	17	14	13,2	10,6	204	216
	18,4	4 354	1,06	76,2	**R**	**3EL**	**006 A**	**38 x 300**	132 MB 4	9,5	7,5	7,1	5,6	120	132
	18,0	4 439	1,5	77,7	**R**	**3EL**	**009 A**	**38 x 300**	132 MB 4	14	10,6	10,6	8	149	161
	18,0	4 439	2	77,7	**R**	**3EL**	**012 A**	**38 x 300**	132 MB 4	14	11,2	10,6	8,5	160	172
	18,0	4 439	2,5	77,7	**R**	**3EL**	**015 A**	**38 x 300**	132 MB 4	14	11,2	10,6	8,5	164	176
	18,0	4 439	3	77,7	**R**	**3EL**	**018 A**	**38 x 300**	132 MB 4	17	14	13,2	10,6	201	213

P_1	n_2	M_2	fs	i	ØdxØP					Pt_N [kW] t_{amb} = 20°C		t_{amb} = 40°C		kg HB	kg HBZ
kW	min^{-1}	N m													
9,2	**19,3**	4 140	1,12	72,5	**R**	**3EL**	**006 A**	**38 x 300**	132 MB 4	9,5	7,5	7,1	5,6	120	132
	19,3	4 153	1,6	72,7	**R**	**3EL**	**009 A**	**38 x 300**	132 MB 4	14	10,6	10,6	8	149	161
	19,3	4 153	2,24	72,7	**R**	**3EL**	**012 A**	**38 x 300**	132 MB 4	14	11,2	10,6	8,5	160	172
	19,3	4 153	2,65	72,7	**R**	**3EL**	**015 A**	**38 x 300**	132 MB 4	14	11,2	10,6	8,5	164	176
	19,3	4 153	3,35	72,7	**R**	**3EL**	**018 A**	**38 x 300**	132 MB 4	17	14	13,2	10,6	201	213
	22,9	3 489	0,95	61,1	**R**	**3EL**	**004 A**	**38 x 300**	132 MB 4	9	7,1	6,7	5,3	112	124
	22,9	3 489	1,32	61,1	**R**	**3EL**	**006 A**	**38 x 300**	132 MB 4	9,5	7,5	7,1	5,6	120	132
	22,8	3 499	1,9	61,3	**R**	**3EL**	**009 A**	**38 x 300**	132 MB 4	14	10,6	10,6	8	149	161
	22,8	3 499	2,65	61,3	**R**	**3EL**	**012 A**	**38 x 300**	132 MB 4	14	11,2	10,6	8,5	160	172
	22,8	3 499	3,15	61,3	**R**	**3EL**	**015 A**	**38 x 300**	132 MB 4	14	11,2	10,6	8,5	164	176
	27,6	2 892	1,12	50,6	**R**	**3EL**	**004 A**	**38 x 300**	132 MB 4	9	7,1	6,7	5,3	112	124
	27,6	2 892	1,5	50,6	**R**	**3EL**	**006 A**	**38 x 300**	132 MB 4	9,5	7,5	7,1	5,6	120	132
	27,1	2 949	2,24	51,6	**R**	**3EL**	**009 A**	**38 x 300**	132 MB 4	14	10,6	10,6	8	149	161
	27,1	2 949	3	51,6	**R**	**3EL**	**012 A**	**38 x 300**	132 MB 4	14	11,2	10,6	8,5	160	172
	29,5	2 799	1,06	47,5	**R**	**2EL**	**006 A**	**38 x 300**	132 MB 4	12,5	10,6	9,5	8	116	128
	29,5	2 799	1,5	47,5	**R**	**2EL**	**009 A**	**38 x 300**	132 MB 4	18	15	14	11,2	147	159
	29,5	2 799	2,12	47,5	**R**	**2EL**	**012 A**	**38 x 300**	132 MB 4	20	16	15	11,8	157	169
	31,3	2 643	2,8	44,8	**R**	**2EL**	**015 A**	**38 x 300**	132 MB 4	20	16	15	11,8	160	172
	34,6	2 385	1,06	40,4	**R**	**2EL**	**004 A**	**38 x 300**	132 MB 4	12,5	10	9,5	7,5	108	120
	34,6	2 385	1,5	40,4	**R**	**2EL**	**006 A**	**38 x 300**	132 MB 4	12,5	10,6	9,5	8	116	128
	34,6	2 385	2	40,4	**R**	**2EL**	**009 A**	**38 x 300**	132 MB 4	18	15	14	11,2	147	159
	34,6	2 385	2,8	40,4	**R**	**2EL**	**012 A**	**38 x 300**	132 MB 4	20	16	15	11,8	157	169
	42,6	1 941	0,95	32,9	**R**	**2EL**	**003 A**	**38 x 300**	132 MB 4	11,2	9,5	8,5	7,1	104	116
	42,6	1 941	1,32	32,9	**R**	**2EL**	**004 A**	**38 x 300**	132 MB 4	12,5	10	9,5	7,5	108	120
	42,6	1 941	1,8	32,9	**R**	**2EL**	**006 A**	**38 x 300**	132 MB 4	12,5	10,6	9,5	8	116	128
	42,6	1 941	2,5	32,9	**R**	**2EL**	**009 A**	**38 x 300**	132 MB 4	18	15	14	11,2	147	159
	43,9	1 880	1,06	31,9	**R**	**2EL**	**003 A**	**38 x 300**	132 MB 4	11,2	9,5	8,5	7,1	104	116
	43,9	1 880	1,06	31,9	**R**	**2EL**	**004 A**	**38 x 300**	132 MB 4	12,5	10	9,5	7,5	108	120
	43,9	1 880	1,5	31,9	**R**	**2EL**	**006 A**	**38 x 300**	132 MB 4	12,5	10,6	9,5	8	116	128
	43,9	1 880	2	31,9	**R**	**2EL**	**009 A**	**38 x 300**	132 MB 4	18	15	14	11,2	147	159
	43,9	1 880	2,8	31,9	**R**	**2EL**	**012 A**	**38 x 300**	132 MB 4	20	16	15	11,8	157	169
	50,0	1 653	1,12	28,0	**R**	**2EL**	**003 A**	**38 x 300**	132 MB 4	11,2	9,5	8,5	7,1	104	116
	50,0	1 653	1,5	28,0	**R**	**2EL**	**004 A**	**38 x 300**	132 MB 4	12,5	10	9,5	7,5	108	120
	50,0	1 653	2	28,0	**R**	**2EL**	**006 A**	**38 x 300**	132 MB 4	12,5	10,6	9,5	8	116	128
	50,0	1 653	3	28,0	**R**	**2EL**	**009 A**	**38 x 300**	132 MB 4	18	15	14	11,2	147	159
	54,5	1 516	1	25,7	**R**	**2EL**	**002 A**	**38 x 300**	132 MB 4	8,5	6,7	6,3	5	92	104
	54,0	1 530	1,4	25,9	**R**	**2EL**	**003 A**	**38 x 300**	132 MB 4	11,2	9,5	8,5	7,1	104	116
	54,0	1 530	1,7	25,9	**R**	**2EL**	**004 A**	**38 x 300**	132 MB 4	12,5	10	9,5	7,5	108	120
	54,0	1 530	2,5	25,9	**R**	**2EL**	**006 A**	**38 x 300**	132 MB 4	12,5	10,6	9,5	8	116	128
	63,5	1 300	1	22,0	**R**	**2EL**	**002 A**	**38 x 300**	132 MB 4	8,5	6,7	6,3	5	92	104
	63,4	1 304	1,6	22,1	**R**	**2EL**	**003 A**	**38 x 300**	132 MB 4	11,2	9,5	8,5	7,1	104	116
	63,4	1 304	2,12	22,1	**R**	**2EL**	**004 A**	**38 x 300**	132 MB 4	12,5	10	9,5	7,5	108	120
	63,4	1 304	3	22,1	**R**	**2EL**	**006 A**	**38 x 300**	132 MB 4	12,5	10,6	9,5	8	116	128
	68,2	1 211	0,9	20,5	**R**	**2EL**	**001 A**	**38 x 300**	132 MB 4	8,5	6,7	6,3	5	91	103
	68,2	1 211	1,25	20,5	**R**	**2EL**	**002 A**	**38 x 300**	132 MB 4	8,5	6,7	6,3	5	92	104
	76,7	1 077	0,9	18,3	**R**	**2EL**	**001 A**	**38 x 300**	132 MB 4	8,5	6,7	6,3	5	91	103
	76,7	1 077	1,18	18,3	**R**	**2EL**	**002 A**	**38 x 300**	132 MB 4	8,5	6,7	6,3	5	92	104
	75,2	1 098	1,6	18,6	**R**	**2EL**	**003 A**	**38 x 300**	132 MB 4	11,2	9,5	8,5	7,1	104	116
	75,2	1 098	2,24	18,6	**R**	**2EL**	**004 A**	**38 x 300**	132 MB 4	12,5	10	9,5	7,5	108	120
	75,2	1 098	3	18,6	**R**	**2EL**	**006 A**	**38 x 300**	132 MB 4	12,5	10,6	9,5	8	116	128
	80,6	1 025	1	17,4	**R**	**2EL**	**001 A**	**38 x 300**	132 MB 4	8,5	6,7	6,3	5	91	103
	80,6	1 025	1,4	17,4	**R**	**2EL**	**002 A**	**38 x 300**	132 MB 4	8,5	6,7	6,3	5	92	104
	80,4	1 028	1,9	17,4	**R**	**2EL**	**003 A**	**38 x 300**	132 MB 4	11,2	9,5	8,5	7,1	104	116
	80,4	1 028	2,65	17,4	**R**	**2EL**	**004 A**	**38 x 300**	132 MB 4	12,5	10	9,5	7,5	108	120
	97,2	849	1,12	14,4	**R**	**2EL**	**001 A**	**38 x 300**	132 MB 4	8,5	6,7	6,3	5	91	103
	97,2	849	1,6	14,4	**R**	**2EL**	**002 A**	**38 x 300**	132 MB 4	8,5	6,7	6,3	5	92	104
	95,4	866	2,12	14,7	**R**	**2EL**	**003 A**	**38 x 300**	132 MB 4	11,2	9,5	8,5	7,1	104	116
	95,4	866	3	14,7	**R**	**2EL**	**004 A**	**38 x 300**	132 MB 4	12,5	10	9,5	7,5	108	120
	115	716	1,32	12,1	**R**	**2EL**	**001 A**	**38 x 300**	132 MB 4	8,5	6,7	6,3	5	91	103
	115	716	1,8	12,1	**R**	**2EL**	**002 A**	**38 x 300**	132 MB 4	8,5	6,7	6,3	5	92	104
	113	730	2,5	12,4	**R**	**2EL**	**003 A**	**38 x 300**	132 MB 4	11,2	9,5	8,5	7,1	104	116
11	**0,539**	173 470	0,9	1 670	**R**	**4EL**	**180 A**	**42 x 350**	160 L 6	53	42,5	40	31,5	977	1 001
	0,685	136 520	2,5	1 314	**R**	**4EL**	**355 A**	**42 x 350**	160 L 6	75	60	56	45	1 898	1 922
	0,702	133 270	1,18	1 283	**R**	**4EL**	**180 A**	**42 x 350**	160 L 6	53	42,5	40	31,5	977	1 001
	0,702	133 270	1,8	1 283	**R**	**4EL**	**250 A**	**42 x 350**	160 L 6	63	50	47,5	37,5	1 343	1 367
	0,756	123 700	0,9	1 852	**R**	**4EL**	**125 A**	**38 x 300**	132 MC 4	35,5	28	26,5	21,2	702	714
	0,756	123 700	0,9	1 852	**R**	**4EL**	**125 A**	**42 x 350**	160 M 4	35,5	28	26,5	21,2	720	744
	0,783	119 450	1,32	1 150	**R**	**4EL**	**180 A**	**42 x 350**	160 L 6	53	42,5	40	31,5	977	1 001
	0,783	119 450	2	1 150	**R**	**4EL**	**250 A**	**42 x 350**	160 L 6	63	50	47,5	37,5	1 343	1 367
	0,929	100 670	1,12	1 507	**R**	**4EL**	**125 A**	**38 x 300**	132 MC 4	35,5	28	26,5	21,2	702	714
	0,929	100 670	1,12	1 507	**R**	**4EL**	**125 A**	**42 x 350**	160 M 4	35,5	28	26,5	21,2	720	744
	0,838	111 510	1,4	1 670	**R**	**4EL**	**180 A**	**38 x 300**	132 MC 4	42,5	33,5	31,5	25	952	964
	0,838	111 510	1,4	1 670	**R**	**4EL**	**180 A**	**42 x 350**	160 M 4	42,5	33,5	31,5	25	970	994
	0,915	102 180	1,7	984	**R**	**4EL**	**180 A**	**42 x 350**	160 L 6	53	42,5	40	31,5	977	1 001
	0,909	102 870	2,65	990	**R**	**4EL**	**250 A**	**42 x 350**	160 L 6	63	50	47,5	37,5	1 343	1 367
	1,02	92 030	0,95	886	**R**	**4EL**	**085 A**	**42 x 350**	160 L 6	37,5	30	28	22,4	552	576
	0,984	95 030	1,18	1 423	**R**	**4EL**	**125 A**	**38 x 300**	132 MC 4	35,5	28	26,5	21,2	702	714
	0,984	95 030	1,18	1 423	**R**	**4EL**	**125 A**	**42 x 350**	160 M 4	35,5	28	26,5	21,2	720	744
	1,01	92 200	1,9	888	**R**	**4EL**	**180 A**	**42 x 350**	160 L 6	53	42,5	40	31,5	977	1 001
	1,10	85 340	1	1 278	**R**	**4EL**	**085 A**	**38 x 300**	132 MC 4	30	23,6	22,4	18	527	539
	1,10	85 340	1	1 278	**R**	**4EL**	**085 A**	**42 x 350**	160 M 4	30	23,6	22,4	18	545	569
	1,09	85 760	1,32	1 284	**R**	**4EL**	**125 A**	**38 x 300**	132 MC 4	35,5	28	26,5	21,2	702	714
	1,09	85 760	1,32	1 284	**R**	**4EL**	**125 A**	**42 x 350**	160 M 4	35,5	28	26,5	21,2	720	744
	1,09	85 700	1,5	825	**R**	**4EL**	**125 A**	**42 x 350**	160 L 6	45	35,5	33,5	26,5	727	751
	1,09	85 670	1,9	1 283	**R**	**4EL**	**180 A**	**42 x 350**	160 M 4	42,5	33,5	31,5	25	970	994
	1,09	85 670	2,8	1 283	**R**	**4EL**	**250 A**	**42 x 350**	160 M 4	50	40	37,5	30	1 336	1 360
	1,07	87 760	3,75	1 314	**R**	**4EL**	**355 A**	**42 x 350**	160 M 4	60	47,5	45	35,5	1 891	1 915
	1,25	75 040	1,06	1 124	**R**	**4EL**	**085 A**	**38 x 300**	132 MC 4	30	23,6	22,4	18	527	539
	1,25	75 040	1,06	1 124	**R**	**4EL**	**085 A**	**42 x 350**	160 M 4	30	23,6	22,4	18	545	569
	1,21	77 440	1,4	1 160	**R**	**4EL**	**125 A**	**38 x 300**	132 MC 4	35,5	28	26,5	21,2	702	714
	1,21	77 440	1,4	1 160	**R**	**4EL**	**125 A**	**42 x 350**	160 M 4	35,5	28	26,5	21,2	720	744
	1,28	73 300	1,7	706	**R**	**4EL**	**125 A**	**42 x 350**	160 L 6	45	35,5	33,5	26,5	727	751
	1,22	76 790	2,12	1 150	**R**	**4EL**	**180 A**	**42 x 350**	160 M 4	42,5	33,5	31,5	25	970	994
	1,22	76 790	3	1 150	**R**	**4EL**	**250 A**	**42 x 350**	160 M 4	50	40	37,5	30	1 336	1 360

P_1	n_2	M_2	fs	i	Ød x ØP				Pt_N [kW] t_{amb} = 20°C		t_{amb} = 40°C		kg	
kW	min^{-1}	N m											HB	HBZ
11	**1,35**	69 440	1,25	1 040	**R**	**4EL**	**085 A**	**38 x 300**	132 MC 4	30	23,6	22,4	18	527	539
	1,35	69 440	1,25	1 040	**R**	**4EL**	**085 A**	**42 x 350**	160 M 4	30	23,6	22,4	18	545	569
	1,34	69 880	1,5	1 046	**R**	**4EL**	**125 A**	**38 x 300**	132 MC 4	35,5	28	26,5	21,2	702	714
	1,34	69 880	1,5	1 046	**R**	**4EL**	**125 A**	**42 x 350**	160 M 4	35,5	28	26,5	21,2	720	744
	1,42	65 840	1,9	634	**R**	**4EL**	**125 A**	**42 x 350**	160 L 6	45	35,5	33,5	26,5	727	751
	1,42	65 680	2,5	984	**R**	**4EL**	**180 A**	**42 x 350**	160 M 4	42,5	33,5	31,5	25	970	994
	1,41	66 130	4	990	**R**	**4EL**	**250 A**	**42 x 350**	160 M 4	50	40	37,5	30	1 336	1 360
	1,60	58 470	0,95	876	**R**	**4EL**	**060 A**	**38 x 300**	132 MC 4	23,6	18	18	14	382	394
	1,60	58 470	0,95	876	**R**	**4EL**	**060 A**	**42 x 350**	160 M 4	23,6	18	18	14	399	423
	1,58	59 160	1,4	886	**R**	**4EL**	**085 A**	**38 x 300**	132 MC 4	30	23,6	22,4	18	527	539
	1,58	59 160	1,4	886	**R**	**4EL**	**085 A**	**42 x 350**	160 M 4	30	23,6	22,4	18	545	569
	1,53	61 050	2	914	**R**	**4EL**	**125 A**	**42 x 350**	160 M 4	35,5	28	26,5	21,2	720	744
	1,58	59 270	2,8	888	**R**	**4EL**	**180 A**	**42 x 350**	160 M 4	42,5	33,5	31,5	25	970	994
	1,84	50 820	0,9	489	**R**	**4EL**	**042 A**	**42 x 350**	160 L 6	26,5	21,2	20	16	331	355
	1,67	55 850	1	836	**R**	**4EL**	**060 A**	**38 x 300**	132 MC 4	23,6	18	18	14	382	394
	1,67	55 850	1	836	**R**	**4EL**	**060 A**	**42 x 350**	160 M 4	23,6	18	18	14	399	423
	1,88	49 720	1,25	479	**R**	**4EL**	**060 A**	**42 x 350**	160 L 6	30	23,6	22,4	18	406	430
	1,65	56 510	1,5	846	**R**	**4EL**	**085 A**	**38 x 300**	132 MC 4	30	23,6	22,4	18	527	539
	1,65	56 510	1,5	846	**R**	**4EL**	**085 A**	**42 x 350**	160 M 4	30	23,6	22,4	18	545	569
	1,88	49 720	1,8	479	**R**	**4EL**	**085 A**	**42 x 350**	160 L 6	37,5	30	28	22,4	552	576
	1,70	55 090	2,24	825	**R**	**4EL**	**125 A**	**42 x 350**	160 M 4	35,5	28	26,5	21,2	720	744
	1,75	53 450	3	800	**R**	**4EL**	**180 A**	**42 x 350**	160 M 4	42,5	33,5	31,5	25	970	994
	1,98	47 120	0,95	706	**R**	**4EL**	**042 A**	**38 x 300**	132 MC 4	21,2	17	16	13,2	307	319
	1,98	47 120	0,95	706	**R**	**4EL**	**042 A**	**42 x 350**	160 M 4	21,2	17	16	13,2	324	348
	1,96	47 580	1,12	713	**R**	**4EL**	**060 A**	**38 x 300**	132 MC 4	23,6	18	18	14	382	394
	1,96	47 580	1,12	713	**R**	**4EL**	**060 A**	**42 x 350**	160 M 4	23,6	18	18	14	399	423
	2,03	46 010	1,32	443	**R**	**4EL**	**060 A**	**42 x 350**	160 L 6	30	23,6	22,4	18	406	430
	1,94	48 140	1,7	721	**R**	**4EL**	**085 A**	**38 x 300**	132 MC 4	30	23,6	22,4	18	527	539
	1,94	48 140	1,7	721	**R**	**4EL**	**085 A**	**42 x 350**	160 M 4	30	23,6	22,4	18	545	569
	2,03	46 010	2	443	**R**	**4EL**	**085 A**	**42 x 350**	160 L 6	37,5	30	28	22,4	552	576
	1,98	47 120	2,65	706	**R**	**4EL**	**125 A**	**42 x 350**	160 M 4	35,5	28	26,5	21,2	720	744
	1,94	48 240	3,35	722	**R**	**4EL**	**180 A**	**42 x 350**	160 M 4	42,5	33,5	31,5	25	970	994
	2,35	39 710	1,12	595	**R**	**4EL**	**042 A**	**38 x 300**	132 MC 4	21,2	17	16	13,2	307	319
	2,35	39 710	1,12	595	**R**	**4EL**	**042 A**	**42 x 350**	160 M 4	21,2	17	16	13,2	324	348
	2,31	40 540	1,32	607	**R**	**4EL**	**060 A**	**38 x 300**	132 MC 4	23,6	18	18	14	382	394
	2,31	40 540	1,32	607	**R**	**4EL**	**060 A**	**42 x 350**	160 M 4	23,6	18	18	14	399	423
	2,39	39 200	1,5	377	**R**	**4EL**	**060 A**	**42 x 350**	160 L 6	30	23,6	22,4	18	406	430
	2,12	44 040	2	659	**R**	**4EL**	**085 A**	**42 x 350**	160 M 4	30	23,6	22,4	18	545	569
	2,21	42 320	3	634	**R**	**4EL**	**125 A**	**42 x 350**	160 M 4	35,5	28	26,5	21,2	720	744
	2,52	37 150	1,18	556	**R**	**4EL**	**042 A**	**38 x 300**	132 MC 4	21,2	17	16	13,2	307	319
	2,52	37 150	1,18	556	**R**	**4EL**	**042 A**	**42 x 350**	160 M 4	21,2	17	16	13,2	324	348
	2,49	37 520	1,6	562	**R**	**4EL**	**060 A**	**38 x 300**	132 MC 4	23,6	18	18	14	382	394
	2,49	37 520	1,6	562	**R**	**4EL**	**060 A**	**42 x 350**	160 M 4	23,6	18	18	14	399	423
	2,49	37 520	2,36	562	**R**	**4EL**	**085 A**	**42 x 350**	160 M 4	30	23,6	22,4	18	545	569
	2,45	38 190	3,35	572	**R**	**4EL**	**125 A**	**42 x 350**	160 M 4	35,5	28	26,5	21,2	720	744
	2,93	31 960	0,9	479	**R**	**4EL**	**030 A**	**38 x 300**	132 MC 4	17	14	13,2	10,6	249	261
	2,93	31 960	0,9	479	**R**	**4EL**	**030 A**	**42 x 350**	160 M 4	17	14	13,2	10,6	266	290
	2,86	32 670	1,32	489	**R**	**4EL**	**042 A**	**38 x 300**	132 MC 4	21,2	17	16	13,2	307	319
	2,86	32 670	1,32	489	**R**	**4EL**	**042 A**	**42 x 350**	160 M 4	21,2	17	16	13,2	324	348
	2,93	31 960	1,8	479	**R**	**4EL**	**060 A**	**38 x 300**	132 MC 4	23,6	18	18	14	382	394
	2,93	31 960	1,8	479	**R**	**4EL**	**060 A**	**42 x 350**	160 M 4	23,6	18	18	14	399	423
	2,93	31 960	2,65	479	**R**	**4EL**	**085 A**	**42 x 350**	160 M 4	30	23,6	22,4	18	545	569
	2,80	33 370	3,75	500	**R**	**4EL**	**125 A**	**42 x 350**	160 M 4	35,5	28	26,5	21,2	720	744
	3,16	29 580	0,95	443	**R**	**4EL**	**030 A**	**38 x 300**	132 MC 4	17	14	13,2	10,6	249	261
	3,16	29 580	0,95	443	**R**	**4EL**	**030 A**	**42 x 350**	160 M 4	17	14	13,2	10,6	266	290
	3,09	30 230	1,4	453	**R**	**4EL**	**042 A**	**38 x 300**	132 MC 4	21,2	17	16	13,2	307	319
	3,09	30 230	1,4	453	**R**	**4EL**	**042 A**	**42 x 350**	160 M 4	21,2	17	16	13,2	324	348
	3,16	29 580	1,9	443	**R**	**4EL**	**060 A**	**42 x 350**	160 M 4	23,6	18	18	14	399	423
	3,16	29 580	2,8	443	**R**	**4EL**	**085 A**	**42 x 350**	160 M 4	30	23,6	22,4	18	545	569
	3,71	25 200	1,12	377	**R**	**4EL**	**030 A**	**38 x 300**	132 MC 4	17	14	13,2	10,6	249	261
	3,71	25 200	1,12	377	**R**	**4EL**	**030 A**	**42 x 350**	160 M 4	17	14	13,2	10,6	266	290
	3,63	25 760	1,6	386	**R**	**4EL**	**042 A**	**38 x 300**	132 MC 4	21,2	17	16	13,2	307	319
	3,63	25 760	1,6	386	**R**	**4EL**	**042 A**	**42 x 350**	160 M 4	21,2	17	16	13,2	324	348
	3,71	25 200	2,24	377	**R**	**4EL**	**060 A**	**42 x 350**	160 M 4	23,6	18	18	14	399	423
	3,67	25 490	3,15	382	**R**	**4EL**	**085 A**	**42 x 350**	160 M 4	30	23,6	22,4	18	545	569
	4,07	22 960	0,95	344	**R**	**4EL**	**030 A**	**38 x 300**	132 MC 4	17	14	13,2	10,6	249	261
	4,07	22 960	0,95	344	**R**	**4EL**	**030 A**	**42 x 350**	160 M 4	17	14	13,2	10,6	266	290
	4,24	22 540	0,95	212	**R**	**3EL**	**030 A**	**42 x 350**	160 L 6	26,5	21,2	20	16	269	293
	4,31	21 710	1,9	325	**R**	**4EL**	**042 A**	**42 x 350**	160 M 4	21,2	17	16	13,2	324	348
	4,11	23 260	1,5	219	**R**	**3EL**	**042 A**	**42 x 350**	160 L 6	33,5	26,5	25	20	327	351
	4,07	22 960	1,9	344	**R**	**4EL**	**060 A**	**42 x 350**	160 M 4	23,6	18	18	14	399	423
	4,24	22 540	1,9	212	**R**	**3EL**	**060 A**	**42 x 350**	160 L 6	42,5	33,5	31,5	25	401	425
	4,07	22 960	3	344	**R**	**4EL**	**085 A**	**42 x 350**	160 M 4	30	23,6	22,4	18	545	569
	4,40	21 250	0,9	318	**R**	**4EL**	**021 A**	**38 x 300**	132 MC 4	16	11,8	11,8	9	211	223
	4,40	21 230	1,32	318	**R**	**4EL**	**030 A**	**38 x 300**	132 MC 4	17	14	13,2	10,6	249	261
	4,40	21 230	1,32	318	**R**	**4EL**	**030 A**	**42 x 350**	160 M 4	17	14	13,2	10,6	266	290
	4,44	21 530	1	203	**R**	**3EL**	**030 A**	**42 x 350**	160 L 6	26,5	21,2	20	16	269	293
	4,60	20 310	2	304	**R**	**4EL**	**042 A**	**42 x 350**	160 M 4	21,2	17	16	13,2	324	348
	4,55	20 990	1,6	198	**R**	**3EL**	**042 A**	**42 x 350**	160 L 6	33,5	26,5	25	20	327	351
	4,40	21 230	2,5	318	**R**	**4EL**	**060 A**	**42 x 350**	160 M 4	23,6	18	18	14	399	423
	4,44	21 530	1,9	203	**R**	**3EL**	**060 A**	**42 x 350**	160 L 6	42,5	33,5	31,5	25	401	425
	4,40	21 230	3,75	318	**R**	**4EL**	**085 A**	**42 x 350**	160 M 4	30	23,6	22,4	18	545	569
	4,63	20 210	0,95	303	**R**	**4EL**	**021 A**	**38 x 300**	132 MC 4	16	11,8	11,8	9	211	223
	4,71	19 870	1,32	297	**R**	**4EL**	**030 A**	**38 x 300**	132 MC 4	17	14	13,2	10,6	249	261
	4,71	19 870	1,32	297	**R**	**4EL**	**030 A**	**42 x 350**	160 M 4	17	14	13,2	10,6	266	290
	5,21	18 350	1,18	173	**R**	**3EL**	**030 A**	**42 x 350**	160 L 6	26,5	21,2	20	16	269	293
	5,11	18 290	2,24	274	**R**	**4EL**	**042 A**	**42 x 350**	160 M 4	21,2	17	16	13,2	324	348
	5,05	18 930	1,7	178	**R**	**3EL**	**042 A**	**42 x 350**	160 L 6	33,5	26,5	25	20	327	351
	4,71	19 870	2,65	297	**R**	**4EL**	**060 A**	**42 x 350**	160 M 4	23,6	18	18	14	399	423
	4,91	19 470	2,12	183	**R**	**3EL**	**060 A**	**42 x 350**	160 L 6	42,5	33,5	31,5	25	401	425
	4,71	19 870	4	297	**R**	**4EL**	**085 A**	**42 x 350**	160 M 4	30	23,6	22,4	18	545	569
	5,49	17 030	0,95	255	**R**	**4EL**	**018 A**	**38 x 300**	132 MC 4	16	11,8	11,8	9	208	220
	5,49	17 030	1,12	255	**R**	**4EL**	**021 A**	**38 x 300**	132 MC 4	16	11,8	11,8	9	211	223
	5,58	16 740	1,6	251	**R**	**4EL**	**030 A**	**38 x 300**	132 MC 4	17	14	13,2	10,6	249	261
	5,58	16 740	1,6	251	**R**	**4EL**	**030 A**	**42 x 350**	160 M 4	17	14	13,2	10,6	266	290
	5,44	17 570	1,5	165	**R**	**3EL**	**030 A**	**42 x 350**	160 L 6	26,5	21,2	20	16	269	293
	5,46	17 110	2,36	256	**R**	**4EL**	**042 A**	**42 x 350**	160 M 4	21,2	17	16	13,2	324	348
	5,32	17 960	2	169	**R**	**3EL**	**042 A**	**42 x 350**	160 L 6	33,5	26,5	25	20	327	351
	5,58	16 740	3,15	251	**R**	**4EL**	**060 A**	**42 x 350**	160 M 4	23,6	18	18	14	399	423

Tabelle di selezione dei motoriduttori coassiali

P_1	n_2	M_2	fs	i	Ød x ØP					Pt_N [kW] t_{amb} = 20°C		t_{amb} = 40°C		kg	
kW	min^{-1}	N m												HB	HBZ
11	**6,55**	14 590	1	137	**R**	**3EL**	**018 A**	**42 x 350**	160 L 6	21,2	17	16	13,2	228	252
	6,62	14 120	1,06	211	**R**	**4EL**	**018 A**	**38 x 300**	132 MC 4	16	11,8	11,8	9	208	220
	6,54	14 610	0,95	214	**R**	**3EL**	**021 A**	**38 x 300**	132 MC 4	17	14	13,2	10,6	207	219
	6,54	14 610	0,95	214	**R**	**3EL**	**021 A**	**42 x 350**	160 M 4	17	14	13,2	10,6	224	248
	6,62	14 120	1,32	211	**R**	**4EL**	**021 A**	**38 x 300**	132 MC 4	16	11,8	11,8	9	211	223
	6,55	14 590	1,18	137	**R**	**3EL**	**021 A**	**42 x 350**	160 L 6	21,2	17	16	13,2	231	255
	6,60	14 490	1,4	212	**R**	**3EL**	**030 A**	**38 x 300**	132 MC 4	21,2	17	16	13,2	244	256
	6,60	14 490	1,4	212	**R**	**3EL**	**030 A**	**42 x 350**	160 M 4	21,2	17	16	13,2	262	286
	6,63	14 110	1,8	211	**R**	**4EL**	**030 A**	**38 x 300**	132 MC 4	17	14	13,2	10,6	249	261
	6,63	14 110	1,8	211	**R**	**4EL**	**030 A**	**42 x 350**	160 M 4	17	14	13,2	10,6	266	290
	6,69	14 300	1,8	135	**R**	**3EL**	**030 A**	**42 x 350**	160 L 6	26,5	21,2	20	16	269	293
	6,39	14 960	2,12	219	**R**	**3EL**	**042 A**	**42 x 350**	160 M 4	26,5	21,2	20	16	320	344
	6,48	14 420	2,65	216	**R**	**4EL**	**042 A**	**42 x 350**	160 M 4	21,2	17	16	13,2	324	348
	6,60	14 490	2,8	212	**R**	**3EL**	**060 A**	**42 x 350**	160 M 4	33,5	26,5	25	20	394	418
	6,63	14 110	3,55	211	**R**	**4EL**	**060 A**	**42 x 350**	160 M 4	23,6	18	18	14	399	423
	7,07	13 520	0,9	198	**R**	**3EL**	**015 A**	**38 x 300**	132 MC 4	14	11,2	10,6	8,5	167	179
	7,07	13 520	0,9	198	**R**	**3EL**	**015 A**	**42 x 350**	160 M 4	14	11,2	10,6	8,5	184	208
	7,07	13 520	0,9	198	**R**	**3EL**	**018 A**	**38 x 300**	132 MC 4	17	14	13,2	10,6	204	216
	7,07	13 520	0,9	198	**R**	**3EL**	**018 A**	**42 x 350**	160 M 4	17	14	13,2	10,6	221	245
	7,69	12 430	1,12	117	**R**	**3EL**	**018 A**	**42 x 350**	160 L 6	21,2	17	16	13,2	228	252
	6,85	13 960	1	204	**R**	**3EL**	**021 A**	**38 x 300**	132 MC 4	17	14	13,2	10,6	207	219
	6,85	13 960	1	204	**R**	**3EL**	**021 A**	**42 x 350**	160 M 4	17	14	13,2	10,6	224	248
	7,69	12 430	1,4	117	**R**	**3EL**	**021 A**	**42 x 350**	160 L 6	21,2	17	16	13,2	231	255
	6,91	13 840	1,5	203	**R**	**3EL**	**030 A**	**38 x 300**	132 MC 4	21,2	17	16	13,2	244	256
	6,91	13 840	1,5	203	**R**	**3EL**	**030 A**	**42 x 350**	160 M 4	21,2	17	16	13,2	262	286
	7,08	13 500	2,36	198	**R**	**3EL**	**042 A**	**42 x 350**	160 M 4	26,5	21,2	20	16	320	344
	6,91	13 840	3	203	**R**	**3EL**	**060 A**	**42 x 350**	160 M 4	33,5	26,5	25	20	394	418
	7,86	11 900	1	178	**R**	**4EL**	**015 A**	**38 x 300**	132 MC 4	11,8	10	9	7,5	171	183
	8,31	11 500	1,06	108	**R**	**3EL**	**015 A**	**42 x 350**	160 L 6	17	14	13,2	10,6	191	215
	8,04	11 890	0,9	174	**R**	**3EL**	**018 A**	**38 x 300**	132 MC 4	17	14	13,2	10,6	204	216
	7,86	11 900	1,25	178	**R**	**4EL**	**018 A**	**38 x 300**	132 MC 4	16	11,8	11,8	9	208	220
	8,04	11 890	0,9	174	**R**	**3EL**	**018 A**	**42 x 350**	160 M 4	17	14	13,2	10,6	221	245
	8,31	11 500	1,32	108	**R**	**3EL**	**018 A**	**42 x 350**	160 L 6	21,2	17	16	13,2	228	252
	8,04	11 890	1,12	174	**R**	**3EL**	**021 A**	**38 x 300**	132 MC 4	17	14	13,2	10,6	207	219
	7,86	11 900	1,5	178	**R**	**4EL**	**021 A**	**38 x 300**	132 MC 4	16	11,8	11,8	9	211	223
	8,04	11 890	1,12	174	**R**	**3EL**	**021 A**	**42 x 350**	160 M 4	17	14	13,2	10,6	224	248
	8,31	11 500	1,32	108	**R**	**3EL**	**021 A**	**42 x 350**	160 L 6	21,2	17	16	13,2	231	255
	8,11	11 790	1,8	173	**R**	**3EL**	**030 A**	**38 x 300**	132 MC 4	21,2	17	16	13,2	244	256
	8,11	11 790	1,8	173	**R**	**3EL**	**030 A**	**42 x 350**	160 M 4	21,2	17	16	13,2	262	286
	7,87	11 890	2,12	178	**R**	**4EL**	**030 A**	**42 x 350**	160 M 4	17	14	13,2	10,6	266	290
	7,85	12 180	2,12	115	**R**	**3EL**	**030 A**	**42 x 350**	160 L 6	26,5	21,2	20	16	269	293
	7,85	12 170	2,65	178	**R**	**3EL**	**042 A**	**42 x 350**	160 M 4	26,5	21,2	20	16	320	344
	7,69	12 150	3,15	182	**R**	**4EL**	**042 A**	**42 x 350**	160 M 4	21,2	17	16	13,2	324	348
	7,64	12 510	3,15	183	**R**	**3EL**	**060 A**	**42 x 350**	160 M 4	33,5	26,5	25	20	394	418
	8,30	11 520	1	169	**R**	**3EL**	**015 A**	**38 x 300**	132 MC 4	14	11,2	10,6	8,5	167	179
	8,30	11 520	1	169	**R**	**3EL**	**015 A**	**42 x 350**	160 M 4	14	11,2	10,6	8,5	184	208
	8,30	11 520	1,25	169	**R**	**3EL**	**018 A**	**38 x 300**	132 MC 4	17	14	13,2	10,6	204	216
	8,30	11 520	1,25	169	**R**	**3EL**	**018 A**	**42 x 350**	160 M 4	17	14	13,2	10,6	221	245
	8,30	11 520	1,25	169	**R**	**3EL**	**021 A**	**38 x 300**	132 MC 4	17	14	13,2	10,6	207	219
	8,30	11 520	1,25	169	**R**	**3EL**	**021 A**	**42 x 350**	160 M 4	17	14	13,2	10,6	224	248
	8,47	11 290	2,24	165	**R**	**3EL**	**030 A**	**42 x 350**	160 M 4	21,2	17	16	13,2	262	286
	8,28	11 540	3	169	**R**	**3EL**	**042 A**	**42 x 350**	160 M 4	26,5	21,2	20	16	320	344
	10,2	9 376	1	137	**R**	**3EL**	**012 A**	**38 x 300**	132 MC 4	14	11,2	10,6	8,5	163	175
	10,2	9 376	1	137	**R**	**3EL**	**012 A**	**42 x 350**	160 M 4	14	11,2	10,6	8,5	180	204
	10,2	9 376	1,25	137	**R**	**3EL**	**015 A**	**38 x 300**	132 MC 4	14	11,2	10,6	8,5	167	179
	10,2	9 376	1,25	137	**R**	**3EL**	**015 A**	**42 x 350**	160 M 4	14	11,2	10,6	8,5	184	208
	10,2	9 376	1,5	137	**R**	**3EL**	**018 A**	**38 x 300**	132 MC 4	17	14	13,2	10,6	204	216
	10,2	9 376	1,5	137	**R**	**3EL**	**018 A**	**42 x 350**	160 M 4	17	14	13,2	10,6	221	245
	10,2	9 376	1,8	137	**R**	**3EL**	**021 A**	**38 x 300**	132 MC 4	17	14	13,2	10,6	207	219
	10,2	9 376	1,8	137	**R**	**3EL**	**021 A**	**42 x 350**	160 M 4	17	14	13,2	10,6	224	248
	10,4	9 190	2,65	135	**R**	**3EL**	**030 A**	**42 x 350**	160 M 4	21,2	17	16	13,2	262	286
	10,2	9 394	3,75	138	**R**	**3EL**	**042 A**	**42 x 350**	160 M 4	26,5	21,2	20	16	320	344
	12,0	7 988	1,18	117	**R**	**3EL**	**012 A**	**38 x 300**	132 MC 4	14	11,2	10,6	8,5	163	175
	12,0	7 988	1,18	117	**R**	**3EL**	**012 A**	**42 x 350**	160 M 4	14	11,2	10,6	8,5	180	204
	12,0	7 988	1,5	117	**R**	**3EL**	**015 A**	**38 x 300**	132 MC 4	14	11,2	10,6	8,5	167	179
	12,0	7 988	1,5	117	**R**	**3EL**	**015 A**	**42 x 350**	160 M 4	14	11,2	10,6	8,5	184	208
	12,0	7 988	1,7	117	**R**	**3EL**	**018 A**	**38 x 300**	132 MC 4	17	14	13,2	10,6	204	216
	12,0	7 988	1,7	117	**R**	**3EL**	**018 A**	**42 x 350**	160 M 4	17	14	13,2	10,6	221	245
	12,0	7 988	2,12	117	**R**	**3EL**	**021 A**	**42 x 350**	160 M 4	17	14	13,2	10,6	224	248
	10,7	8 903	2,36	130	**R**	**3EL**	**030 A**	**42 x 350**	160 M 4	21,2	17	16	13,2	262	286
	11,0	8 659	3,55	127	**R**	**3EL**	**042 A**	**42 x 350**	160 M 4	26,5	21,2	20	16	320	344
	12,9	7 392	0,9	108	**R**	**3EL**	**009 A**	**38 x 300**	132 MC 4	14	10,6	10,6	8	152	164
	12,9	7 392	0,9	108	**R**	**3EL**	**009 A**	**42 x 350**	160 M 4	14	10,6	10,6	8	169	193
	12,9	7 392	1,25	108	**R**	**3EL**	**012 A**	**38 x 300**	132 MC 4	14	11,2	10,6	8,5	163	175
	12,9	7 392	1,25	108	**R**	**3EL**	**012 A**	**42 x 350**	160 M 4	14	11,2	10,6	8,5	180	204
	12,9	7 392	1,6	108	**R**	**3EL**	**015 A**	**38 x 300**	132 MC 4	14	11,2	10,6	8,5	167	179
	12,9	7 392	1,6	108	**R**	**3EL**	**015 A**	**42 x 350**	160 M 4	14	11,2	10,6	8,5	184	208
	12,9	7 392	1,9	108	**R**	**3EL**	**018 A**	**42 x 350**	160 M 4	17	14	13,2	10,6	221	245
	12,9	7 392	2	108	**R**	**3EL**	**021 A**	**42 x 350**	160 M 4	17	14	13,2	10,6	224	248
	12,2	7 829	3,15	115	**R**	**3EL**	**030 A**	**42 x 350**	160 M 4	21,2	17	16	13,2	262	286
	14,7	6 509	1	61,3	**R**	**3EL**	**009 A**	**42 x 350**	160 L 6	17	14	13,2	10,6	176	200
	14,2	6 731	1,06	98,6	**R**	**3EL**	**012 A**	**38 x 300**	132 MC 4	14	11,2	10,6	8,5	163	175
	14,2	6 731	1,06	98,6	**R**	**3EL**	**012 A**	**42 x 350**	160 M 4	14	11,2	10,6	8,5	180	204
	14,7	6 509	1,4	61,3	**R**	**3EL**	**012 A**	**42 x 350**	160 L 6	17	14	13,2	10,6	187	211
	14,2	6 731	1,32	98,6	**R**	**3EL**	**015 A**	**38 x 300**	132 MC 4	14	11,2	10,6	8,5	167	179
	14,2	6 731	1,32	98,6	**R**	**3EL**	**015 A**	**42 x 350**	160 M 4	14	11,2	10,6	8,5	184	208
	14,7	6 509	1,8	61,3	**R**	**3EL**	**015 A**	**42 x 350**	160 L 6	17	14	13,2	10,6	191	215
	14,2	6 731	1,6	98,6	**R**	**3EL**	**018 A**	**38 x 300**	132 MC 4	17	14	13,2	10,6	204	216
	14,2	6 731	1,6	98,6	**R**	**3EL**	**018 A**	**42 x 350**	160 M 4	17	14	13,2	10,6	221	245
	14,2	6 731	2	98,6	**R**	**3EL**	**021 A**	**42 x 350**	160 M 4	17	14	13,2	10,6	224	248
	13,2	7 245	3,35	106	**R**	**3EL**	**030 A**	**42 x 350**	160 M 4	21,2	17	16	13,2	262	286
	15,2	6 298	1,06	92,2	**R**	**3EL**	**009 A**	**38 x 300**	132 MC 4	14	10,6	10,6	8	152	164
	15,2	6 298	1,06	92,2	**R**	**3EL**	**009 A**	**42 x 350**	160 M 4	14	10,6	10,6	8	169	193
	15,2	6 298	1,5	92,2	**R**	**3EL**	**012 A**	**38 x 300**	132 MC 4	14	11,2	10,6	8,5	163	175
	15,2	6 298	1,5	92,2	**R**	**3EL**	**012 A**	**42 x 350**	160 M 4	14	11,2	10,6	8,5	180	204
	15,2	6 298	1,8	92,2	**R**	**3EL**	**015 A**	**38 x 300**	132 MC 4	14	11,2	10,6	8,5	167	179
	15,2	6 298	1,8	92,2	**R**	**3EL**	**015 A**	**42 x 350**	160 M 4	14	11,2	10,6	8,5	184	208
	15,2	6 298	2,24	92,2	**R**	**3EL**	**018 A**	**42 x 350**	160 M 4	17	14	13,2	10,6	221	245
	15,2	6 298	2,65	92,2	**R**	**3EL**	**021 A**	**42 x 350**	160 M 4	17	14	13,2	10,6	224	248
	15,5	6 173	4	90,4	**R**	**3EL**	**030 A**	**42 x 350**	160 M 4	21,2	17	16	13,2	262	286
	18,0	5 307	1,25	77,7	**R**	**3EL**	**009 A**	**38 x 300**	132 MC 4	14	10,6	10,6	8	152	164
	18,0	5 307	1,25	77,7	**R**	**3EL**	**009 A**	**42 x 350**	160 M 4	14	10,6	10,6	8	169	193
	18,0	5 307	1,7	77,7	**R**	**3EL**	**012 A**	**38 x 300**	132 MC 4	14	11,2	10,6	8,5	163	175
	18,0	5 307	1,7	77,7	**R**	**3EL**	**012 A**	**42 x 350**	160 M 4	14	11,2	10,6	8,5	180	204
	18,0	5 307	2,12	77,7	**R**	**3EL**	**015 A**	**42 x 350**	160 M 4	14	11,2	10,6	8,5	184	208
	18,0	5 307	2,5	77,7	**R**	**3EL**	**018 A**	**42 x 350**	160 M 4	17	14	13,2	10,6	221	245
	18,0	5 307	3,15	77,7	**R**	**3EL**	**021 A**	**42 x 350**	160 M 4	17	14	13,2	10,6	224	248

P_1	n_2	M_2	fs	i	Ød x ØP				Pt_N [kW] t_{amb} = 20°C		t_{amb} = 40°C		kg	
kW	min^{-1}	N m											HB	HBZ
11	**19,3**	4 950	0,9	72,5	**R**	**3EL**	**006 A**	**38 x 300**	132 MC 4	9,5	7,5	7,1	5,6	123	135
	19,3	4 965	1,32	72,7	**R**	**3EL**	**009 A**	**38 x 300**	132 MC 4	14	10,6	10,6	8	152	164
	19,3	4 965	1,32	72,7	**R**	**3EL**	**009 A**	**42 x 350**	160 M 4	14	10,6	10,6	8	169	193
	19,3	4 965	1,8	72,7	**R**	**3EL**	**012 A**	**38 x 300**	132 MC 4	14	11,2	10,6	8,5	163	175
	19,3	4 965	1,8	72,7	**R**	**3EL**	**012 A**	**42 x 350**	160 M 4	14	11,2	10,6	8,5	180	204
	19,0	5 207	1,18	47,5	**R**	**2EL**	**012 A**	**42 x 350**	160 L 6	25	20	19	15	185	209
	19,3	4 965	2,24	72,7	**R**	**3EL**	**015 A**	**42 x 350**	160 M 4	14	11,2	10,6	8,5	184	208
	20,1	4 915	1,5	44,8	**R**	**2EL**	**015 A**	**42 x 350**	160 L 6	25	20	19	15	188	212
	19,3	4 965	2,8	72,7	**R**	**3EL**	**018 A**	**42 x 350**	160 M 4	17	14	13,2	10,6	221	245
	19,0	5 207	1,6	47,5	**R**	**2EL**	**018 A**	**42 x 350**	160 L 6	30	23,6	22,4	18	225	249
	20,1	4 915	2,12	44,8	**R**	**2EL**	**021 A**	**42 x 350**	160 L 6	30	23,6	22,4	18	228	252
	22,9	4 171	1,06	61,1	**R**	**3EL**	**006 A**	**38 x 300**	132 MC 4	9,5	7,5	7,1	5,6	123	135
	22,8	4 184	1,6	61,3	**R**	**3EL**	**009 A**	**38 x 300**	132 MC 4	14	10,6	10,6	8	152	164
	22,8	4 184	1,6	61,3	**R**	**3EL**	**009 A**	**42 x 350**	160 M 4	14	10,6	10,6	8	169	193
	22,3	4 436	1,12	40,4	**R**	**2EL**	**009 A**	**42 x 350**	160 L 6	23,6	18	18	14	175	199
	22,8	4 184	2,12	61,3	**R**	**3EL**	**012 A**	**42 x 350**	160 M 4	14	11,2	10,6	8,5	180	204
	22,3	4 436	1,6	40,4	**R**	**2EL**	**012 A**	**42 x 350**	160 L 6	25	20	19	15	185	209
	22,8	4 184	2,65	61,3	**R**	**3EL**	**015 A**	**42 x 350**	160 M 4	14	11,2	10,6	8,5	184	208
	22,3	4 436	2	40,4	**R**	**2EL**	**015 A**	**42 x 350**	160 L 6	25	20	19	15	188	212
	22,8	4 184	3,15	61,3	**R**	**3EL**	**018 A**	**42 x 350**	160 M 4	17	14	13,2	10,6	221	245
	27,6	3 458	0,95	50,6	**R**	**3EL**	**004 A**	**38 x 300**	132 MC 4	9	7,1	6,7	5,3	115	127
	27,6	3 458	1,25	50,6	**R**	**3EL**	**006 A**	**38 x 300**	132 MC 4	9,5	7,5	7,1	5,6	123	135
	27,4	3 610	1	32,9	**R**	**2EL**	**006 A**	**42 x 350**	160 L 6	16	12,5	11,8	9,5	143	167
	27,1	3 526	1,8	51,6	**R**	**3EL**	**009 A**	**38 x 300**	132 MC 4	14	10,6	10,6	8	152	164
	27,1	3 526	1,8	51,6	**R**	**3EL**	**009 A**	**42 x 350**	160 M 4	14	10,6	10,6	8	169	193
	28,2	3 497	1,12	31,9	**R**	**2EL**	**009 A**	**42 x 350**	160 L 6	23,6	18	18	14	175	199
	27,1	3 526	2,5	51,6	**R**	**3EL**	**012 A**	**42 x 350**	160 M 4	14	11,2	10,6	8,5	180	204
	28,2	3 497	1,6	31,9	**R**	**2EL**	**012 A**	**42 x 350**	160 L 6	25	20	19	15	185	209
	27,1	3 526	3,15	51,6	**R**	**3EL**	**015 A**	**42 x 350**	160 M 4	14	11,2	10,6	8,5	184	208
	28,2	3 497	2,24	31,9	**R**	**2EL**	**015 A**	**42 x 350**	160 L 6	25	20	19	15	188	212
	28,8	3 428	4,5	31,2	**R**	**2EL**	**030 A**	**42 x 350**	160 L 6	40	31,5	30	23,6	259	283
	29,5	3 347	0,9	47,5	**R**	**2EL**	**006 A**	**38 x 300**	132 MC 4	12,5	10,6	9,5	8	119	131
	29,5	3 347	0,9	47,5	**R**	**2EL**	**006 A**	**42 x 350**	160 M 4	12,5	10,6	9,5	8	136	160
	32,1	3 075	1,12	28,0	**R**	**2EL**	**006 A**	**42 x 350**	160 L 6	16	12,5	11,8	9,5	143	167
	29,5	3 347	1,25	47,5	**R**	**2EL**	**009 A**	**38 x 300**	132 MC 4	18	15	14	11,2	150	162
	29,5	3 347	1,25	47,5	**R**	**2EL**	**009 A**	**42 x 350**	160 M 4	18	15	14	11,2	168	192
	32,1	3 075	1,6	28,0	**R**	**2EL**	**009 A**	**42 x 350**	160 L 6	23,6	18	18	14	175	199
	29,5	3 347	1,7	47,5	**R**	**2EL**	**012 A**	**38 x 300**	132 MC 4	20	16	15	11,8	160	172
	29,5	3 347	1,7	47,5	**R**	**2EL**	**012 A**	**42 x 350**	160 M 4	20	16	15	11,8	178	202
	32,1	3 075	2,24	28,0	**R**	**2EL**	**012 A**	**42 x 350**	160 L 6	25	20	19	15	185	209
	31,3	3 160	2,24	44,8	**R**	**2EL**	**015 A**	**42 x 350**	160 M 4	20	16	15	11,8	181	205
	29,5	3 347	2,5	47,5	**R**	**2EL**	**018 A**	**42 x 350**	160 M 4	23,6	18	18	14	218	242
	34,7	2 846	0,95	25,9	**R**	**2EL**	**004 A**	**42 x 350**	160 L 6	16	12,5	11,8	9,5	135	159
	34,6	2 852	1,18	40,4	**R**	**2EL**	**006 A**	**38 x 300**	132 MC 4	12,5	10,6	9,5	8	119	131
	34,6	2 852	1,18	40,4	**R**	**2EL**	**006 A**	**42 x 350**	160 M 4	12,5	10,6	9,5	8	136	160
	34,6	2 852	1,7	40,4	**R**	**2EL**	**009 A**	**38 x 300**	132 MC 4	18	15	14	11,2	150	162
	34,6	2 852	1,7	40,4	**R**	**2EL**	**009 A**	**42 x 350**	160 M 4	18	15	14	11,2	168	192
	34,6	2 852	2,36	40,4	**R**	**2EL**	**012 A**	**42 x 350**	160 M 4	20	16	15	11,8	178	202
	34,6	2 852	3	40,4	**R**	**2EL**	**015 A**	**42 x 350**	160 M 4	20	16	15	11,8	181	205
	40,7	2 424	0,9	22,1	**R**	**2EL**	**003 A**	**42 x 350**	160 L 6	14	11,2	10,6	8,5	131	155
	42,6	2 320	1,06	32,9	**R**	**2EL**	**004 A**	**38 x 300**	132 MC 4	12,5	10	9,5	7,5	111	123
	42,6	2 320	1,06	32,9	**R**	**2EL**	**004 A**	**42 x 350**	160 M 4	12,5	10	9,5	7,5	128	152
	40,7	2 424	1,32	22,1	**R**	**2EL**	**004 A**	**42 x 350**	160 L 6	16	12,5	11,8	9,5	135	159
	42,6	2 320	1,5	32,9	**R**	**2EL**	**006 A**	**38 x 300**	132 MC 4	12,5	10,6	9,5	8	119	131
	42,6	2 320	1,5	32,9	**R**	**2EL**	**006 A**	**42 x 350**	160 M 4	12,5	10,6	9,5	8	136	160
	40,7	2 424	1,8	22,1	**R**	**2EL**	**006 A**	**42 x 350**	160 L 6	16	12,5	11,8	9,5	143	167
	42,6	2 320	2,12	32,9	**R**	**2EL**	**009 A**	**42 x 350**	160 M 4	18	15	14	11,2	168	192
	42,6	2 320	3	32,9	**R**	**2EL**	**012 A**	**42 x 350**	160 M 4	20	16	15	11,8	178	202
	43,9	2 248	1,18	31,9	**R**	**2EL**	**006 A**	**38 x 300**	132 MC 4	12,5	10,6	9,5	8	119	131
	43,9	2 248	1,18	31,9	**R**	**2EL**	**006 A**	**42 x 350**	160 M 4	12,5	10,6	9,5	8	136	160
	43,9	2 248	1,7	31,9	**R**	**2EL**	**009 A**	**38 x 300**	132 MC 4	18	15	14	11,2	150	162
	43,9	2 248	1,7	31,9	**R**	**2EL**	**009 A**	**42 x 350**	160 M 4	18	15	14	11,2	168	192
	43,9	2 248	2,36	31,9	**R**	**2EL**	**012 A**	**42 x 350**	160 M 4	20	16	15	11,8	178	202
	43,9	2 248	3,35	31,9	**R**	**2EL**	**015 A**	**42 x 350**	160 M 4	20	16	15	11,8	181	205
	50,0	1 977	0,9	28,0	**R**	**2EL**	**003 A**	**38 x 300**	132 MC 4	11,2	9,5	8,5	7,1	107	119
	50,0	1 977	0,9	28,0	**R**	**2EL**	**003 A**	**42 x 350**	160 M 4	11,2	9,5	8,5	7,1	124	148
	50,0	1 977	1,25	28,0	**R**	**2EL**	**004 A**	**38 x 300**	132 MC 4	12,5	10	9,5	7,5	111	123
	50,0	1 977	1,25	28,0	**R**	**2EL**	**004 A**	**42 x 350**	160 M 4	12,5	10	9,5	7,5	128	152
	50,0	1 977	1,7	28,0	**R**	**2EL**	**006 A**	**38 x 300**	132 MC 4	12,5	10,6	9,5	8	119	131
	50,0	1 977	1,7	28,0	**R**	**2EL**	**006 A**	**42 x 350**	160 M 4	12,5	10,6	9,5	8	136	160
	50,0	1 977	2,36	28,0	**R**	**2EL**	**009 A**	**42 x 350**	160 M 4	18	15	14	11,2	168	192
	50,0	1 977	3,35	28,0	**R**	**2EL**	**012 A**	**42 x 350**	160 M 4	20	16	15	11,8	178	202
	54,0	1 829	1,18	25,9	**R**	**2EL**	**003 A**	**38 x 300**	132 MC 4	11,2	9,5	8,5	7,1	107	119
	54,0	1 829	1,18	25,9	**R**	**2EL**	**003 A**	**42 x 350**	160 M 4	11,2	9,5	8,5	7,1	124	148
	54,0	1 829	1,5	25,9	**R**	**2EL**	**004 A**	**38 x 300**	132 MC 4	12,5	10	9,5	7,5	111	123
	54,0	1 829	1,5	25,9	**R**	**2EL**	**004 A**	**42 x 350**	160 M 4	12,5	10	9,5	7,5	128	152
	54,0	1 829	2	25,9	**R**	**2EL**	**006 A**	**42 x 350**	160 M 4	12,5	10,6	9,5	8	136	160
	51,7	1 911	2,24	17,4	**R**	**2EL**	**006 A**	**42 x 350**	160 L 6	16	12,5	11,8	9,5	143	167
	54,0	1 829	2,8	25,9	**R**	**2EL**	**009 A**	**42 x 350**	160 M 4	18	15	14	11,2	168	192
	63,4	1 559	1,32	22,1	**R**	**2EL**	**003 A**	**38 x 300**	132 MC 4	11,2	9,5	8,5	7,1	107	119
	63,4	1 559	1,32	22,1	**R**	**2EL**	**003 A**	**42 x 350**	160 M 4	11,2	9,5	8,5	7,1	124	148
	63,4	1 559	1,8	22,1	**R**	**2EL**	**004 A**	**38 x 300**	132 MC 4	12,5	10	9,5	7,5	111	123
	63,4	1 559	1,8	22,1	**R**	**2EL**	**004 A**	**42 x 350**	160 M 4	12,5	10	9,5	7,5	128	152
	63,4	1 559	2,5	22,1	**R**	**2EL**	**006 A**	**42 x 350**	160 M 4	12,5	10,6	9,5	8	136	160
	68,2	1 448	1,06	20,5	**R**	**2EL**	**002 A**	**38 x 300**	132 MC 4	8,5	6,7	6,3	5	95	107
	72,8	1 357	1,5	12,4	**R**	**2EL**	**003 A**	**42 x 350**	160 L 6	14	11,2	10,6	8,5	131	155
	72,8	1 357	1,8	12,4	**R**	**2EL**	**004 A**	**42 x 350**	160 L 6	16	12,5	11,8	9,5	135	159
	76,7	1 288	1	18,3	**R**	**2EL**	**002 A**	**38 x 300**	132 MC 4	8,5	6,7	6,3	5	95	107
	75,2	1 313	1,32	18,6	**R**	**2EL**	**003 A**	**38 x 300**	132 MC 4	11,2	9,5	8,5	7,1	107	119
	75,2	1 313	1,32	18,6	**R**	**2EL**	**003 A**	**42 x 350**	160 M 4	11,2	9,5	8,5	7,1	124	148
	75,2	1 313	1,8	18,6	**R**	**2EL**	**004 A**	**38 x 300**	132 MC 4	12,5	10	9,5	7,5	111	123
	75,2	1 313	1,8	18,6	**R**	**2EL**	**004 A**	**42 x 350**	160 M 4	12,5	10	9,5	7,5	128	152
	75,2	1 313	2,5	18,6	**R**	**2EL**	**006 A**	**42 x 350**	160 M 4	12,5	10,6	9,5	8	136	160
	80,6	1 225	1,18	17,4	**R**	**2EL**	**002 A**	**38 x 300**	132 MC 4	8,5	6,7	6,3	5	95	107
	80,4	1 229	1,6	17,4	**R**	**2EL**	**003 A**	**38 x 300**	132 MC 4	11,2	9,5	8,5	7,1	107	119
	80,4	1 229	1,6	17,4	**R**	**2EL**	**003 A**	**42 x 350**	160 M 4	11,2	9,5	8,5	7,1	124	148
	80,4	1 229	2,12	17,4	**R**	**2EL**	**004 A**	**42 x 350**	160 M 4	12,5	10	9,5	7,5	128	152
	80,4	1 229	3,15	17,4	**R**	**2EL**	**006 A**	**42 x 350**	160 M 4	12,5	10,6	9,5	8	136	160
	97,2	1 016	0,95	14,4	**R**	**2EL**	**001 A**	**38 x 300**	132 MC 4	8,5	6,7	6,3	5	94	106
	97,2	1 016	1,32	14,4	**R**	**2EL**	**002 A**	**38 x 300**	132 MC 4	8,5	6,7	6,3	5	95	107
	95,4	1 035	1,8	14,7	**R**	**2EL**	**003 A**	**38 x 300**	132 MC 4	11,2	9,5	8,5	7,1	107	119
	95,4	1 035	1,8	14,7	**R**	**2EL**	**003 A**	**42 x 350**	160 M 4	11,2	9,5	8,5	7,1	124	148
	95,4	1 035	2,5	14,7	**R**	**2EL**	**004 A**	**42 x 350**	160 M 4	12,5	10	9,5	7,5	128	152
	115	856	1,06	12,1	**R**	**2EL**	**001 A**	**38 x 300**	132 MC 4	8,5	6,7	6,3	5	94	106
	115	856	1,5	12,1	**R**	**2EL**	**002 A**	**38 x 300**	132 MC 4	8,5	6,7	6,3	5	95	107
	113	873	2,12	12,4	**R**	**2EL**	**003 A**	**42 x 350**	160 M 4	11,2	9,5	8,5	7,1	124	148
	113	873	2,5	12,4	**R**	**2EL**	**004 A**	**42 x 350**	160 M 4	12,5	10	9,5	7,5	128	152

P_1	n_2	M_2	fs	i				Ød x ØP		Pt_N [kW] t_{amb} = 20°C		Pt_N [kW] t_{amb} = 40°C		kg HB	kg HBZ
kW	min^{-1}	N m													
15	**0,685**	186 160	1,8	1 314	**R**	**4EL**	**355 A**	**48 x 350**	180 L 6	75	60	56	45	1 922	1 958
	0,702	181 730	0,9	1 283	**R**	**4EL**	**180 A**	**48 x 350**	180 L 6	53	42,5	40	31,5	1 001	1 037
	0,702	181 730	1,32	1 283	**R**	**4EL**	**250 A**	**48 x 350**	180 L 6	63	50	47,5	37,5	1 367	1 403
	0,759	167 990	2	1 186	**R**	**4EL**	**355 A**	**48 x 350**	180 L 6	75	60	56	45	1 922	1 958
	0,838	152 060	1,06	1 670	**R**	**4EL**	**180 A**	**42 x 350**	160 L 4	42,5	33,5	31,5	25	981	1 005
	0,783	162 890	1,4	1 150	**R**	**4EL**	**250 A**	**48 x 350**	180 L 6	63	50	47,5	37,5	1 367	1 403
	0,841	151 680	2,24	1 071	**R**	**4EL**	**355 A**	**48 x 350**	180 L 6	75	60	56	45	1 922	1 958
	0,915	139 330	1,25	984	**R**	**4EL**	**180 A**	**48 x 350**	180 L 6	53	42,5	40	31,5	1 001	1 037
	0,909	140 270	1,9	990	**R**	**4EL**	**250 A**	**48 x 350**	180 L 6	63	50	47,5	37,5	1 367	1 403
	0,984	129 500	0,95	914	**R**	**4EL**	**125 A**	**48 x 350**	180 L 6	45	35,5	33,5	26,5	751	787
	1,01	125 730	1,4	888	**R**	**4EL**	**180 A**	**48 x 350**	180 L 6	53	42,5	40	31,5	1 001	1 037
	1,01	125 730	2,12	888	**R**	**4EL**	**250 A**	**48 x 350**	180 L 6	63	50	47,5	37,5	1 367	1 403
	1,07	119 670	2,8	1 314	**R**	**4EL**	**355 A**	**42 x 350**	160 L 4	60	47,5	45	35,5	1 902	1 926
	1,09	116 940	0,95	1 284	**R**	**4EL**	**125 A**	**42 x 350**	160 L 4	35,5	28	26,5	21,2	731	755
	1,09	116 820	1,4	1 283	**R**	**4EL**	**180 A**	**42 x 350**	160 L 4	42,5	33,5	31,5	25	981	1 005
	1,09	116 820	2	1 283	**R**	**4EL**	**250 A**	**42 x 350**	160 L 4	50	40	37,5	30	1 347	1 371
	1,12	114 150	2,36	806	**R**	**4EL**	**250 A**	**48 x 350**	180 L 6	63	50	47,5	37,5	1 367	1 403
	1,18	107 990	3	1 186	**R**	**4EL**	**355 A**	**42 x 350**	160 L 4	60	47,5	45	35,5	1 902	1 926
	1,21	105 590	1	1 160	**R**	**4EL**	**125 A**	**42 x 350**	160 L 4	35,5	28	26,5	21,2	731	755
	1,28	99 960	1,25	706	**R**	**4EL**	**125 A**	**48 x 350**	180 L 6	45	35,5	33,5	26,5	751	787
	1,22	104 710	1,5	1 150	**R**	**4EL**	**180 A**	**42 x 350**	160 L 4	42,5	33,5	31,5	25	981	1 005
	1,22	104 710	2,24	1 150	**R**	**4EL**	**250 A**	**42 x 350**	160 L 4	50	40	37,5	30	1 347	1 371
	1,25	102 320	2,65	722	**R**	**4EL**	**250 A**	**48 x 350**	180 L 6	63	50	47,5	37,5	1 367	1 403
	1,31	97 510	3,35	1 071	**R**	**4EL**	**355 A**	**42 x 350**	160 L 4	60	47,5	45	35,5	1 902	1 926
	1,35	94 700	0,9	1 040	**R**	**4EL**	**085 A**	**42 x 350**	160 L 4	30	23,6	22,4	18	556	580
	1,34	95 290	1,12	1 046	**R**	**4EL**	**125 A**	**42 x 350**	160 L 4	35,5	28	26,5	21,2	731	755
	1,42	89 780	1,4	634	**R**	**4EL**	**125 A**	**48 x 350**	180 L 6	45	35,5	33,5	26,5	751	787
	1,42	89 570	1,8	984	**R**	**4EL**	**180 A**	**42 x 350**	160 L 4	42,5	33,5	31,5	25	981	1 005
	1,41	90 180	3	990	**R**	**4EL**	**250 A**	**42 x 350**	160 L 4	50	40	37,5	30	1 347	1 371
	1,58	80 680	1,06	886	**R**	**4EL**	**085 A**	**42 x 350**	160 L 4	30	23,6	22,4	18	556	580
	1,53	83 250	1,5	914	**R**	**4EL**	**125 A**	**42 x 350**	160 L 4	35,5	28	26,5	21,2	731	755
	1,58	80 830	2	888	**R**	**4EL**	**180 A**	**42 x 350**	160 L 4	42,5	33,5	31,5	25	981	1 005
	1,60	79 730	2,24	563	**R**	**4EL**	**180 A**	**48 x 350**	180 L 6	53	42,5	40	31,5	1 001	1 037
	1,58	80 830	3,15	888	**R**	**4EL**	**250 A**	**42 x 350**	160 L 4	50	40	37,5	30	1 347	1 371
	1,88	67 790	0,9	479	**R**	**4EL**	**060 A**	**48 x 350**	180 L 6	30	23,6	22,4	18	430	466
	1,65	77 060	1,12	846	**R**	**4EL**	**085 A**	**42 x 350**	160 L 4	30	23,6	22,4	18	556	580
	1,88	67 790	1,32	479	**R**	**4EL**	**085 A**	**48 x 350**	180 L 6	37,5	30	28	22,4	576	612
	1,70	75 130	1,7	825	**R**	**4EL**	**125 A**	**42 x 350**	160 L 4	35,5	28	26,5	21,2	731	755
	1,75	72 890	2,24	800	**R**	**4EL**	**180 A**	**42 x 350**	160 L 4	42,5	33,5	31,5	25	981	1 005
	1,74	73 380	3,55	806	**R**	**4EL**	**250 A**	**42 x 350**	160 L 4	50	40	37,5	30	1 347	1 371
	2,03	62 740	0,95	443	**R**	**4EL**	**060 A**	**48 x 350**	180 L 6	30	23,6	22,4	18	430	466
	1,94	65 650	1,25	721	**R**	**4EL**	**085 A**	**42 x 350**	160 L 4	30	23,6	22,4	18	556	580
	1,98	64 260	1,9	706	**R**	**4EL**	**125 A**	**42 x 350**	160 L 4	35,5	28	26,5	21,2	731	755
	1,94	65 780	2,5	722	**R**	**4EL**	**180 A**	**42 x 350**	160 L 4	42,5	33,5	31,5	25	981	1 005
	1,94	65 780	4	722	**R**	**4EL**	**250 A**	**42 x 350**	160 L 4	50	40	37,5	30	1 347	1 371
	2,31	55 280	0,95	607	**R**	**4EL**	**060 A**	**42 x 350**	160 L 4	23,6	18	18	14	410	434
	2,39	53 450	1,12	377	**R**	**4EL**	**060 A**	**48 x 350**	180 L 6	30	23,6	22,4	18	430	466
	2,12	60 050	1,5	659	**R**	**4EL**	**085 A**	**42 x 350**	160 L 4	30	23,6	22,4	18	556	580
	2,21	57 720	2,12	634	**R**	**4EL**	**125 A**	**42 x 350**	160 L 4	35,5	28	26,5	21,2	731	755
	2,24	56 800	2,8	624	**R**	**4EL**	**180 A**	**42 x 350**	160 L 4	42,5	33,5	31,5	25	981	1 005
	2,52	50 660	0,9	556	**R**	**4EL**	**042 A**	**42 x 350**	160 L 4	21,2	17	16	13,2	335	359
	2,49	51 160	1,18	562	**R**	**4EL**	**060 A**	**42 x 350**	160 L 4	23,6	18	18	14	410	434
	2,49	51 160	1,7	562	**R**	**4EL**	**085 A**	**42 x 350**	160 L 4	30	23,6	22,4	18	556	580
	2,45	52 080	2,36	572	**R**	**4EL**	**125 A**	**42 x 350**	160 L 4	35,5	28	26,5	21,2	731	755
	2,49	51 250	3,55	563	**R**	**4EL**	**180 A**	**42 x 350**	160 L 4	42,5	33,5	31,5	25	981	1 005
	2,86	44 550	1	489	**R**	**4EL**	**042 A**	**42 x 350**	160 L 4	21,2	17	16	13,2	335	359
	2,93	43 580	1,32	479	**R**	**4EL**	**060 A**	**42 x 350**	160 L 4	23,6	18	18	14	410	434
	2,93	43 580	2	479	**R**	**4EL**	**085 A**	**42 x 350**	160 L 4	30	23,6	22,4	18	556	580
	2,80	45 500	2,65	500	**R**	**4EL**	**125 A**	**42 x 350**	160 L 4	35,5	28	26,5	21,2	731	755
	2,92	43 660	4	479	**R**	**4EL**	**180 A**	**42 x 350**	160 L 4	42,5	33,5	31,5	25	981	1 005
	3,09	41 230	1,06	453	**R**	**4EL**	**042 A**	**42 x 350**	160 L 4	21,2	17	16	13,2	335	359
	3,16	40 330	1,4	443	**R**	**4EL**	**060 A**	**42 x 350**	160 L 4	23,6	18	18	14	410	434
	3,16	40 330	2,12	443	**R**	**4EL**	**085 A**	**42 x 350**	160 L 4	30	23,6	22,4	18	556	580
	3,10	41 060	3	451	**R**	**4EL**	**125 A**	**42 x 350**	160 L 4	35,5	28	26,5	21,2	731	755
	3,63	35 120	1,18	386	**R**	**4EL**	**042 A**	**42 x 350**	160 L 4	21,2	17	16	13,2	335	359
	3,71	34 360	1,6	377	**R**	**4EL**	**060 A**	**42 x 350**	160 L 4	23,6	18	18	14	410	434
	3,67	34 770	2,36	382	**R**	**4EL**	**085 A**	**42 x 350**	160 L 4	30	23,6	22,4	18	556	580
	3,63	35 120	3,35	386	**R**	**4EL**	**125 A**	**42 x 350**	160 L 4	35,5	28	26,5	21,2	731	755
	4,31	29 600	1,4	325	**R**	**4EL**	**042 A**	**42 x 350**	160 L 4	21,2	17	16	13,2	335	359
	4,11	31 720	1,06	219	**R**	**3EL**	**042 A**	**48 x 350**	180 L 6	33,5	26,5	25	20	351	387
	4,07	31 310	1,32	344	**R**	**4EL**	**060 A**	**42 x 350**	160 L 4	23,6	18	18	14	410	434
	4,24	30 740	1,4	212	**R**	**3EL**	**060 A**	**48 x 350**	180 L 6	42,5	33,5	31,5	25	425	461
	4,07	31 310	2,12	344	**R**	**4EL**	**085 A**	**42 x 350**	160 L 4	30	23,6	22,4	18	556	580
	4,24	30 740	2,24	212	**R**	**3EL**	**085 A**	**48 x 350**	180 L 6	53	42,5	40	31,5	565	601
	3,94	32 370	3,55	356	**R**	**4EL**	**125 A**	**42 x 350**	160 L 4	35,5	28	26,5	21,2	731	755
	4,12	31 670	4,25	219	**R**	**3EL**	**180 A**	**48 x 350**	180 L 6	75	60	56	45	977	1 013
	4,40	28 950	0,95	318	**R**	**4EL**	**030 A**	**42 x 350**	160 L 4	17	14	13,2	10,6	277	301
	4,60	27 690	1,5	304	**R**	**4EL**	**042 A**	**42 x 350**	160 L 4	21,2	17	16	13,2	335	359
	4,55	28 630	1,18	198	**R**	**3EL**	**042 A**	**48 x 350**	180 L 6	33,5	26,5	25	20	351	387
	4,40	28 950	1,9	318	**R**	**4EL**	**060 A**	**42 x 350**	160 L 4	23,6	18	18	14	410	434
	4,44	29 370	1,4	203	**R**	**3EL**	**060 A**	**48 x 350**	180 L 6	42,5	33,5	31,5	25	425	461
	4,40	28 950	2,8	318	**R**	**4EL**	**085 A**	**42 x 350**	160 L 4	30	23,6	22,4	18	556	580
	4,67	27 910	2,36	193	**R**	**3EL**	**085 A**	**48 x 350**	180 L 6	53	42,5	40	31,5	565	601
	4,71	27 090	1	297	**R**	**4EL**	**030 A**	**42 x 350**	160 L 4	17	14	13,2	10,6	277	301
	5,11	24 940	1,6	274	**R**	**4EL**	**042 A**	**42 x 350**	160 L 4	21,2	17	16	13,2	335	359
	5,05	25 820	1,25	178	**R**	**3EL**	**042 A**	**48 x 350**	180 L 6	33,5	26,5	25	20	351	387
	4,71	27 090	2	297	**R**	**4EL**	**060 A**	**42 x 350**	160 L 4	23,6	18	18	14	410	434
	4,91	26 550	1,6	183	**R**	**3EL**	**060 A**	**48 x 350**	180 L 6	42,5	33,5	31,5	25	425	461
	4,71	27 090	3	297	**R**	**4EL**	**085 A**	**42 x 350**	160 L 4	30	23,6	22,4	18	556	580
	4,82	27 040	2,36	187	**R**	**3EL**	**085 A**	**48 x 350**	180 L 6	53	42,5	40	31,5	565	601
	5,58	22 830	1,18	251	**R**	**4EL**	**030 A**	**42 x 350**	160 L 4	17	14	13,2	10,6	277	301
	5,44	23 950	1,12	165	**R**	**3EL**	**030 A**	**48 x 350**	180 L 6	26,5	21,2	20	16	293	329
	5,46	23 340	1,7	256	**R**	**4EL**	**042 A**	**42 x 350**	160 L 4	21,2	17	16	13,2	335	359
	5,32	24 490	1,5	169	**R**	**3EL**	**042 A**	**48 x 350**	180 L 6	33,5	26,5	25	20	351	387
	5,58	22 830	2,24	251	**R**	**4EL**	**060 A**	**42 x 350**	160 L 4	23,6	18	18	14	410	434
	5,52	23 620	1,7	163	**R**	**3EL**	**060 A**	**48 x 350**	180 L 6	42,5	33,5	31,5	25	425	461
	5,58	22 830	3,35	251	**R**	**4EL**	**085 A**	**42 x 350**	160 L 4	30	23,6	22,4	18	556	580
	5,38	24 240	3,15	167	**R**	**3EL**	**085 A**	**48 x 350**	180 L 6	53	42,5	40	31,5	565	601

P_1	n_2	M_2	fs	i	Ød x ØP					Pt_N [kW] t_{amb} = 20°C		t_{amb} = 40°C		kg	
kW	min^{-1}	N m												HB	HBZ
15	**6,55**	19 890	0,9	137	**R**	**3EL**	**021 A**	**48 x 350**	180 L 6	21,2	17	16	13,2	255	291
	6,60	19 760	1,06	212	**R**	**3EL**	**030 A**	**42 x 350**	160 L 4	21,2	17	16	13,2	273	297
	6,63	19 240	1,32	211	**R**	**4EL**	**030 A**	**42 x 350**	160 L 4	17	14	13,2	10,6	277	301
	6,69	19 490	1,32	135	**R**	**3EL**	**030 A**	**48 x 350**	180 L 6	26,5	21,2	20	16	293	329
	6,39	20 390	1,6	219	**R**	**3EL**	**042 A**	**42 x 350**	160 L 4	26,5	21,2	20	16	331	355
	6,54	19 930	1,8	138	**R**	**3EL**	**042 A**	**48 x 350**	180 L 6	33,5	26,5	25	20	351	387
	6,60	19 760	2	212	**R**	**3EL**	**060 A**	**42 x 350**	160 L 4	33,5	26,5	25	20	405	429
	6,63	19 240	2,65	211	**R**	**4EL**	**060 A**	**42 x 350**	160 L 4	23,6	18	18	14	410	434
	6,60	19 760	3,35	212	**R**	**3EL**	**085 A**	**42 x 350**	160 L 4	42,5	33,5	31,5	25	545	569
	6,63	19 240	4	211	**R**	**4EL**	**085 A**	**42 x 350**	160 L 4	30	23,6	22,4	18	556	580
	7,69	16 940	1,06	117	**R**	**3EL**	**021 A**	**48 x 350**	180 L 6	21,2	17	16	13,2	255	291
	6,91	18 880	1,12	203	**R**	**3EL**	**030 A**	**42 x 350**	160 L 4	21,2	17	16	13,2	273	297
	7,08	18 400	1,7	198	**R**	**3EL**	**042 A**	**42 x 350**	160 L 4	26,5	21,2	20	16	331	355
	6,48	19 660	2	216	**R**	**4EL**	**042 A**	**42 x 350**	160 L 4	21,2	17	16	13,2	335	359
	6,91	18 880	2,12	203	**R**	**3EL**	**060 A**	**42 x 350**	160 L 4	33,5	26,5	25	20	405	429
	7,27	17 940	3,55	193	**R**	**3EL**	**085 A**	**42 x 350**	160 L 4	42,5	33,5	31,5	25	545	569
	8,30	15 710	0,9	169	**R**	**3EL**	**018 A**	**42 x 350**	160 L 4	17	14	13,2	10,6	232	256
	8,30	15 710	0,9	169	**R**	**3EL**	**021 A**	**42 x 350**	160 L 4	17	14	13,2	10,6	235	259
	8,11	16 080	1,32	173	**R**	**3EL**	**030 A**	**42 x 350**	160 L 4	21,2	17	16	13,2	273	297
	7,87	16 210	1,6	178	**R**	**4EL**	**030 A**	**42 x 350**	160 L 4	17	14	13,2	10,6	277	301
	7,85	16 610	1,5	115	**R**	**3EL**	**030 A**	**48 x 350**	180 L 6	26,5	21,2	20	16	293	329
	7,85	16 600	1,9	178	**R**	**3EL**	**042 A**	**42 x 350**	160 L 4	26,5	21,2	20	16	331	355
	7,69	16 570	2,36	182	**R**	**4EL**	**042 A**	**42 x 350**	160 L 4	21,2	17	16	13,2	335	359
	7,64	17 060	2,36	183	**R**	**3EL**	**060 A**	**42 x 350**	160 L 4	33,5	26,5	25	20	405	429
	7,87	16 210	2,65	178	**R**	**4EL**	**060 A**	**42 x 350**	160 L 4	23,6	18	18	14	410	434
	7,50	17 380	3,55	187	**R**	**3EL**	**085 A**	**42 x 350**	160 L 4	42,5	33,5	31,5	25	545	569
	9,13	14 280	0,95	98,6	**R**	**3EL**	**021 A**	**48 x 350**	180 L 6	21,2	17	16	13,2	255	291
	8,47	15 400	1,6	165	**R**	**3EL**	**030 A**	**42 x 350**	160 L 4	21,2	17	16	13,2	273	297
	8,59	15 180	2,65	163	**R**	**3EL**	**060 A**	**42 x 350**	160 L 4	33,5	26,5	25	20	405	429
	8,37	15 580	4,75	167	**R**	**3EL**	**085 A**	**42 x 350**	160 L 4	42,5	33,5	31,5	25	545	569
	10,2	12 790	0,9	137	**R**	**3EL**	**015 A**	**42 x 350**	160 L 4	14	11,2	10,6	8,5	195	219
	10,2	12 790	1,06	137	**R**	**3EL**	**018 A**	**42 x 350**	160 L 4	17	14	13,2	10,6	232	256
	10,2	12 790	1,32	137	**R**	**3EL**	**021 A**	**42 x 350**	160 L 4	17	14	13,2	10,6	235	259
	10,4	12 530	2	135	**R**	**3EL**	**030 A**	**42 x 350**	160 L 4	21,2	17	16	13,2	273	297
	10,2	12 810	2,65	138	**R**	**3EL**	**042 A**	**42 x 350**	160 L 4	26,5	21,2	20	16	331	355
	10,4	12 530	4	135	**R**	**3EL**	**060 A**	**42 x 350**	160 L 4	33,5	26,5	25	20	405	429
	12,0	10 890	1,06	117	**R**	**3EL**	**015 A**	**42 x 350**	160 L 4	14	11,2	10,6	8,5	195	219
	12,0	10 890	1,25	117	**R**	**3EL**	**018 A**	**42 x 350**	160 L 4	17	14	13,2	10,6	232	256
	12,0	10 890	1,6	117	**R**	**3EL**	**021 A**	**42 x 350**	160 L 4	17	14	13,2	10,6	235	259
	10,7	12 140	1,8	130	**R**	**3EL**	**030 A**	**42 x 350**	160 L 4	21,2	17	16	13,2	273	297
	11,8	11 030	2,24	76,2	**R**	**3EL**	**030 A**	**48 x 350**	180 L 6	26,5	21,2	20	16	293	329
	11,0	11 810	2,65	127	**R**	**3EL**	**042 A**	**42 x 350**	160 L 4	26,5	21,2	20	16	331	355
	11,0	11 830	3,35	127	**R**	**3EL**	**060 A**	**42 x 350**	160 L 4	33,5	26,5	25	20	405	429
	12,9	10 080	0,9	108	**R**	**3EL**	**012 A**	**42 x 350**	160 L 4	14	11,2	10,6	8,5	191	215
	12,9	10 080	1,12	108	**R**	**3EL**	**015 A**	**42 x 350**	160 L 4	14	11,2	10,6	8,5	195	219
	12,9	10 080	1,4	108	**R**	**3EL**	**018 A**	**42 x 350**	160 L 4	17	14	13,2	10,6	232	256
	12,9	10 080	1,5	108	**R**	**3EL**	**021 A**	**42 x 350**	160 L 4	17	14	13,2	10,6	235	259
	12,4	10 530	1,7	72,7	**R**	**3EL**	**021 A**	**48 x 350**	180 L 6	21,2	17	16	13,2	255	291
	12,2	10 680	2,36	115	**R**	**3EL**	**030 A**	**42 x 350**	160 L 4	21,2	17	16	13,2	273	297
	11,9	10 910	3,15	117	**R**	**3EL**	**042 A**	**42 x 350**	160 L 4	26,5	21,2	20	16	331	355
	14,2	9 179	1	98,6	**R**	**3EL**	**015 A**	**42 x 350**	160 L 4	14	11,2	10,6	8,5	195	219
	14,7	8 875	1,32	61,3	**R**	**3EL**	**015 A**	**48 x 350**	180 L 6	17	14	13,2	10,6	215	251
	14,2	9 179	1,18	98,6	**R**	**3EL**	**018 A**	**42 x 350**	160 L 4	17	14	13,2	10,6	232	256
	14,7	8 875	1,6	61,3	**R**	**3EL**	**018 A**	**48 x 350**	180 L 6	21,2	17	16	13,2	252	288
	14,2	9 179	1,4	98,6	**R**	**3EL**	**021 A**	**42 x 350**	160 L 4	17	14	13,2	10,6	235	259
	14,7	8 875	1,9	61,3	**R**	**3EL**	**021 A**	**48 x 350**	180 L 6	21,2	17	16	13,2	255	291
	13,2	9 880	2,5	106	**R**	**3EL**	**030 A**	**42 x 350**	160 L 4	21,2	17	16	13,2	273	297
	12,9	10 100	3,75	108	**R**	**3EL**	**042 A**	**42 x 350**	160 L 4	26,5	21,2	20	16	331	355
	15,2	8 588	1,06	92,2	**R**	**3EL**	**012 A**	**42 x 350**	160 L 4	14	11,2	10,6	8,5	191	215
	15,2	8 588	1,32	92,2	**R**	**3EL**	**015 A**	**42 x 350**	160 L 4	14	11,2	10,6	8,5	195	219
	15,2	8 588	1,7	92,2	**R**	**3EL**	**018 A**	**42 x 350**	160 L 4	17	14	13,2	10,6	232	256
	15,2	8 588	2	92,2	**R**	**3EL**	**021 A**	**42 x 350**	160 L 4	17	14	13,2	10,6	235	259
	15,5	8 417	2,8	90,4	**R**	**3EL**	**030 A**	**42 x 350**	160 L 4	21,2	17	16	13,2	273	297
	18,0	7 237	0,9	77,7	**R**	**3EL**	**009 A**	**42 x 350**	160 L 4	14	10,6	10,6	8	180	204
	18,0	7 237	1,25	77,7	**R**	**3EL**	**012 A**	**42 x 350**	160 L 4	14	11,2	10,6	8,5	191	215
	18,0	7 237	1,6	77,7	**R**	**3EL**	**015 A**	**42 x 350**	160 L 4	14	11,2	10,6	8,5	195	219
	18,0	7 237	1,9	77,7	**R**	**3EL**	**018 A**	**42 x 350**	160 L 4	17	14	13,2	10,6	232	256
	18,0	7 237	2,36	77,7	**R**	**3EL**	**021 A**	**42 x 350**	160 L 4	17	14	13,2	10,6	235	259
	18,4	7 093	3,35	76,2	**R**	**3EL**	**030 A**	**42 x 350**	160 L 4	21,2	17	16	13,2	273	297
	19,3	6 771	0,95	72,7	**R**	**3EL**	**009 A**	**42 x 350**	160 L 4	14	10,6	10,6	8	180	204
	19,3	6 771	1,32	72,7	**R**	**3EL**	**012 A**	**42 x 350**	160 L 4	14	11,2	10,6	8,5	191	215
	19,3	6 771	1,7	72,7	**R**	**3EL**	**015 A**	**42 x 350**	160 L 4	14	11,2	10,6	8,5	195	219
	20,1	6 703	1,12	44,8	**R**	**2EL**	**015 A**	**48 x 350**	180 L 6	25	20	19	15	212	248
	19,3	6 771	2,12	72,7	**R**	**3EL**	**018 A**	**42 x 350**	160 L 4	17	14	13,2	10,6	232	256
	19,0	7 100	1,18	47,5	**R**	**2EL**	**018 A**	**48 x 350**	180 L 6	30	23,6	22,4	18	249	285
	19,3	6 771	2,24	72,7	**R**	**3EL**	**021 A**	**42 x 350**	160 L 4	17	14	13,2	10,6	235	259
	20,1	6 703	1,6	44,8	**R**	**2EL**	**021 A**	**48 x 350**	180 L 6	30	23,6	22,4	18	252	288
	19,6	6 636	3,55	71,3	**R**	**3EL**	**030 A**	**42 x 350**	160 L 4	21,2	17	16	13,2	273	297
	22,8	5 706	1,12	61,3	**R**	**3EL**	**009 A**	**42 x 350**	160 L 4	14	10,6	10,6	8	180	204
	22,8	5 706	1,6	61,3	**R**	**3EL**	**012 A**	**42 x 350**	160 L 4	14	11,2	10,6	8,5	191	215
	22,3	6 049	1,18	40,4	**R**	**2EL**	**012 A**	**48 x 350**	180 L 6	25	20	19	15	209	245
	22,8	5 706	2	61,3	**R**	**3EL**	**015 A**	**42 x 350**	160 L 4	14	11,2	10,6	8,5	195	219
	22,3	6 049	1,5	40,4	**R**	**2EL**	**015 A**	**48 x 350**	180 L 6	25	20	19	15	212	248
	22,8	5 706	2,24	61,3	**R**	**3EL**	**018 A**	**42 x 350**	160 L 4	17	14	13,2	10,6	232	256
	22,3	6 049	1,7	40,4	**R**	**2EL**	**018 A**	**48 x 350**	180 L 6	30	23,6	22,4	18	249	285
	22,8	5 706	2,65	61,3	**R**	**3EL**	**021 A**	**42 x 350**	160 L 4	17	14	13,2	10,6	235	259
	22,3	6 049	1,7	40,4	**R**	**2EL**	**021 A**	**48 x 350**	180 L 6	30	23,6	22,4	18	252	288
	23,3	5 592	4,25	60,1	**R**	**3EL**	**030 A**	**42 x 350**	160 L 4	21,2	17	16	13,2	273	297
	22,4	5 998	3,15	40,1	**R**	**2EL**	**030 A**	**48 x 350**	180 L 6	40	31,5	30	23,6	283	319
	22,4	5 998	4,75	40,1	**R**	**2EL**	**060 A**	**48 x 350**	180 L 6	63	50	47,5	37,5	410	446
	27,1	4 808	1,32	51,6	**R**	**3EL**	**009 A**	**42 x 350**	160 L 4	14	10,6	10,6	8	180	204
	27,4	4 922	1	32,9	**R**	**2EL**	**009 A**	**48 x 350**	180 L 6	23,6	18	18	14	199	235
	27,1	4 808	1,8	51,6	**R**	**3EL**	**012 A**	**42 x 350**	160 L 4	14	11,2	10,6	8,5	191	215
	28,2	4 769	1,18	31,9	**R**	**2EL**	**012 A**	**48 x 350**	180 L 6	25	20	19	15	209	245
	27,1	4 808	2,24	51,6	**R**	**3EL**	**015 A**	**42 x 350**	160 L 4	14	11,2	10,6	8,5	195	219
	28,2	4 769	1,7	31,9	**R**	**2EL**	**015 A**	**48 x 350**	180 L 6	25	20	19	15	212	248
	27,1	4 808	2,65	51,6	**R**	**3EL**	**018 A**	**42 x 350**	160 L 4	17	14	13,2	10,6	232	256
	28,2	4 769	1,7	31,9	**R**	**2EL**	**018 A**	**48 x 350**	180 L 6	30	23,6	22,4	18	249	285
	27,1	4 808	2,65	51,6	**R**	**3EL**	**021 A**	**42 x 350**	160 L 4	17	14	13,2	10,6	235	259
	27,7	4 712	5	50,6	**R**	**3EL**	**030 A**	**42 x 350**	160 L 4	21,2	17	16	13,2	273	297
	28,8	4 674	3,35	31,2	**R**	**2EL**	**030 A**	**48 x 350**	180 L 6	40	31,5	30	23,6	283	319

P_1	n_2	M_2	fs	i	Ød x ØP					Pt_N [kW] t_{amb} = 20°C		Pt_N [kW] t_{amb} = 40°C		kg HB	kg HBZ
kW	min^{-1}	N m													
15	**29,5**	4 564	0,9	47,5	R	2EL	009 A	42 x 350	160 L 4	18	15	14	11,2	179	203
	32,1	4 193	1,18	28,0	R	2EL	009 A	48 x 350	180 L 6	23,6	18	18	14	199	235
	29,5	4 564	1,32	47,5	R	2EL	012 A	42 x 350	160 L 4	20	16	15	11,8	189	213
	32,1	4 193	1,7	28,0	R	2EL	012 A	48 x 350	180 L 6	25	20	19	15	209	245
	31,3	4 309	1,7	44,8	R	2EL	015 A	42 x 350	160 L 4	20	16	15	11,8	192	216
	32,1	4 193	2	28,0	R	2EL	015 A	48 x 350	180 L 6	25	20	19	15	212	248
	29,5	4 564	1,8	47,5	R	2EL	018 A	42 x 350	160 L 4	23,6	18	18	14	229	253
	31,3	4 309	2,36	44,8	R	2EL	021 A	42 x 350	160 L 4	23,6	18	18	14	232	256
	34,6	3 888	0,9	40,4	R	2EL	006 A	42 x 350	160 L 4	12,5	10,6	9,5	8	147	171
	34,6	3 888	1,25	40,4	R	2EL	009 A	42 x 350	160 L 4	18	15	14	11,2	179	203
	34,6	3 888	1,8	40,4	R	2EL	012 A	42 x 350	160 L 4	20	16	15	11,8	189	213
	34,6	3 888	2,24	40,4	R	2EL	015 A	42 x 350	160 L 4	20	16	15	11,8	192	216
	34,6	3 888	2,5	40,4	R	2EL	018 A	42 x 350	160 L 4	23,6	18	18	14	229	253
	42,6	3 164	1,06	32,9	R	2EL	006 A	42 x 350	160 L 4	12,5	10,6	9,5	8	147	171
	40,7	3 306	1,32	22,1	R	2EL	006 A	48 x 350	180 L 6	16	12,5	11,8	9,5	167	203
	42,6	3 164	1,5	32,9	R	2EL	009 A	42 x 350	160 L 4	18	15	14	11,2	179	203
	40,7	3 306	1,9	22,1	R	2EL	009 A	48 x 350	180 L 6	23,6	18	18	14	199	235
	42,6	3 164	2,12	32,9	R	2EL	012 A	42 x 350	160 L 4	20	16	15	11,8	189	213
	42,6	3 164	2,65	32,9	R	2EL	015 A	42 x 350	160 L 4	20	16	15	11,8	192	216
	43,9	3 066	0,9	31,9	R	2EL	006 A	42 x 350	160 L 4	12,5	10,6	9,5	8	147	171
	43,9	3 066	1,25	31,9	R	2EL	009 A	42 x 350	160 L 4	18	15	14	11,2	179	203
	43,9	3 066	1,8	31,9	R	2EL	012 A	42 x 350	160 L 4	20	16	15	11,8	189	213
	43,9	3 066	2,5	31,9	R	2EL	015 A	42 x 350	160 L 4	20	16	15	11,8	192	216
	44,8	3 005	5	31,2	R	2EL	030 A	42 x 350	160 L 4	31,5	25	23,6	19	263	287
	50,0	2 696	0,9	28,0	R	2EL	004 A	42 x 350	160 L 4	12,5	10	9,5	7,5	139	163
	50,0	2 696	1,25	28,0	R	2EL	006 A	42 x 350	160 L 4	12,5	10,6	9,5	8	147	171
	50,0	2 696	1,8	28,0	R	2EL	009 A	42 x 350	160 L 4	18	15	14	11,2	179	203
	50,0	2 696	2,5	28,0	R	2EL	012 A	42 x 350	160 L 4	20	16	15	11,8	189	213
	54,0	2 495	1,06	25,9	R	2EL	004 A	42 x 350	160 L 4	12,5	10	9,5	7,5	139	163
	54,0	2 495	1,5	25,9	R	2EL	006 A	42 x 350	160 L 4	12,5	10,6	9,5	8	147	171
	54,0	2 495	2,12	25,9	R	2EL	009 A	42 x 350	160 L 4	18	15	14	11,2	179	203
	54,0	2 495	3	25,9	R	2EL	012 A	42 x 350	160 L 4	20	16	15	11,8	189	213
	63,4	2 125	1	22,1	R	2EL	003 A	42 x 350	160 L 4	11,2	9,5	8,5	7,1	135	159
	63,4	2 125	1,32	22,1	R	2EL	004 A	42 x 350	160 L 4	12,5	10	9,5	7,5	139	163
	63,4	2 125	1,9	22,1	R	2EL	006 A	42 x 350	160 L 4	12,5	10,6	9,5	8	147	171
	63,4	2 125	2,5	22,1	R	2EL	009 A	42 x 350	160 L 4	18	15	14	11,2	179	203
	72,8	1 851	1,9	12,4	R	2EL	006 A	48 x 350	180 L 6	16	12,5	11,8	9,5	167	203
	75,2	1 791	1	18,6	R	2EL	003 A	42 x 350	160 L 4	11,2	9,5	8,5	7,1	135	159
	75,2	1 791	1,32	18,6	R	2EL	004 A	42 x 350	160 L 4	12,5	10	9,5	7,5	139	163
	75,2	1 791	1,9	18,6	R	2EL	006 A	42 x 350	160 L 4	12,5	10,6	9,5	8	147	171
	75,2	1 791	2,65	18,6	R	2EL	009 A	42 x 350	160 L 4	18	15	14	11,2	179	203
	80,4	1 676	1,18	17,4	R	2EL	003 A	42 x 350	160 L 4	11,2	9,5	8,5	7,1	135	159
	80,4	1 676	1,6	17,4	R	2EL	004 A	42 x 350	160 L 4	12,5	10	9,5	7,5	139	163
	80,4	1 676	2,24	17,4	R	2EL	006 A	42 x 350	160 L 4	12,5	10,6	9,5	8	147	171
	80,4	1 676	3,15	17,4	R	2EL	009 A	42 x 350	160 L 4	18	15	14	11,2	179	203
	95,4	1 412	1,32	14,7	R	2EL	003 A	42 x 350	160 L 4	11,2	9,5	8,5	7,1	135	159
	95,4	1 412	1,8	14,7	R	2EL	004 A	42 x 350	160 L 4	12,5	10	9,5	7,5	139	163
	95,4	1 412	2,65	14,7	R	2EL	006 A	42 x 350	160 L 4	12,5	10,6	9,5	8	147	171
	113	1 190	1,5	12,4	R	2EL	003 A	42 x 350	160 L 4	11,2	9,5	8,5	7,1	135	159
	113	1 190	1,8	12,4	R	2EL	004 A	42 x 350	160 L 4	12,5	10	9,5	7,5	139	163
	113	1 190	2,65	12,4	R	2EL	006 A	42 x 350	160 L 4	12,5	10,6	9,5	8	147	171
18,5	**0,685**	229 590	1,5	1 314	R	4EL	355 A	55 x 400	200 LR 6	75	60	56	45	1 939	1 975
	0,702	224 130	1,06	1 283	R	4EL	250 A	55 x 400	200 LR 6	63	50	47,5	37,5	1 384	1 420
	0,759	207 190	1,6	1 186	R	4EL	355 A	55 x 400	200 LR 6	75	60	56	45	1 939	1 975
	0,783	200 900	1,18	1 150	R	4EL	250 A	55 x 400	200 LR 6	63	50	47,5	37,5	1 384	1 420
	0,841	187 080	1,8	1 071	R	4EL	355 A	55 x 400	200 LR 6	75	60	56	45	1 939	1 975
	0,915	171 840	1	984	R	4EL	180 A	55 x 400	200 LR 6	53	42,5	40	31,5	1 019	1 055
	0,909	173 000	1,5	990	R	4EL	250 A	55 x 400	200 LR 6	63	50	47,5	37,5	1 384	1 420
	0,887	177 220	2,12	1 014	R	4EL	355 A	55 x 400	200 LR 6	75	60	56	45	1 939	1 975
	1,01	155 070	1,12	888	R	4EL	180 A	55 x 400	200 LR 6	53	42,5	40	31,5	1 019	1 055
	1,01	155 070	1,7	888	R	4EL	250 A	55 x 400	200 LR 6	63	50	47,5	37,5	1 384	1 420
	1,07	147 600	2,24	1 314	R	4EL	355 A	48 x 350	180 M 4	60	47,5	45	35,5	1 912	1 936
	1,07	147 360	3,15	1 312	R	4EL	500 A	48 x 350	180 M 4	71	56	53	42,5	2 662	2 686
	1,09	144 080	1,12	1 283	R	4EL	180 A	48 x 350	180 M 4	42,5	33,5	31,5	25	991	1 015
	1,09	144 080	1,6	1 283	R	4EL	250 A	48 x 350	180 M 4	50	40	37,5	30	1 357	1 381
	1,12	140 790	1,9	806	R	4EL	250 A	55 x 400	200 LR 6	63	50	47,5	37,5	1 384	1 420
	1,18	133 190	2,5	1 186	R	4EL	355 A	48 x 350	180 M 4	60	47,5	45	35,5	1 912	1 936
	1,28	123 290	1	706	R	4EL	125 A	55 x 400	200 LR 6	45	35,5	33,5	26,5	769	805
	1,22	129 150	1,25	1 150	R	4EL	180 A	48 x 350	180 M 4	42,5	33,5	31,5	25	991	1 015
	1,22	129 150	1,8	1 150	R	4EL	250 A	48 x 350	180 M 4	50	40	37,5	30	1 357	1 381
	1,25	126 190	2,12	722	R	4EL	250 A	55 x 400	200 LR 6	63	50	47,5	37,5	1 384	1 420
	1,31	120 260	2,65	1 071	R	4EL	355 A	48 x 350	180 M 4	60	47,5	45	35,5	1 912	1 936
	1,25	126 050	3,35	1 122	R	4EL	500 A	48 x 350	180 M 4	71	56	53	42,5	2 662	2 686
	1,34	117 520	0,9	1 046	R	4EL	125 A	48 x 350	180 M 4	35,5	28	26,5	21,2	741	765
	1,42	110 730	1,12	634	R	4EL	125 A	55 x 400	200 LR 6	45	35,5	33,5	26,5	769	805
	1,42	110 470	1,5	984	R	4EL	180 A	48 x 350	180 M 4	42,5	33,5	31,5	25	991	1 015
	1,41	111 220	2,36	990	R	4EL	250 A	48 x 350	180 M 4	50	40	37,5	30	1 357	1 381
	1,38	113 930	3,15	1 014	R	4EL	355 A	48 x 350	180 M 4	60	47,5	45	35,5	1 912	1 936
	1,65	95 040	0,9	846	R	4EL	085 A	48 x 350	180 M 4	30	23,6	22,4	18	566	590
	1,53	102 680	1,18	914	R	4EL	125 A	48 x 350	180 M 4	35,5	28	26,5	21,2	741	765
	1,58	99 690	1,7	888	R	4EL	180 A	48 x 350	180 M 4	42,5	33,5	31,5	25	991	1 015
	1,58	99 690	2,65	888	R	4EL	250 A	48 x 350	180 M 4	50	40	37,5	30	1 357	1 381
	1,54	102 330	3,15	911	R	4EL	355 A	48 x 350	180 M 4	60	47,5	45	35,5	1 912	1 936
	1,88	83 610	1,06	479	R	4EL	085 A	55 x 400	200 LR 6	37,5	30	28	22,4	594	630
	1,70	92 660	1,32	825	R	4EL	125 A	48 x 350	180 M 4	35,5	28	26,5	21,2	741	765
	1,75	89 900	1,8	800	R	4EL	180 A	48 x 350	180 M 4	42,5	33,5	31,5	25	991	1 015
	1,88	83 770	2,12	479	R	4EL	180 A	55 x 400	200 LR 6	53	42,5	40	31,5	1 019	1 055
	1,74	90 510	2,8	806	R	4EL	250 A	48 x 350	180 M 4	50	40	37,5	30	1 357	1 381
	1,94	80 970	1,06	721	R	4EL	085 A	48 x 350	180 M 4	30	23,6	22,4	18	566	590
	1,98	79 250	1,6	706	R	4EL	125 A	48 x 350	180 M 4	35,5	28	26,5	21,2	741	765
	1,94	81 120	2	722	R	4EL	180 A	48 x 350	180 M 4	42,5	33,5	31,5	25	991	1 015
	1,94	81 120	3,15	722	R	4EL	250 A	48 x 350	180 M 4	50	40	37,5	30	1 357	1 381
	2,12	74 060	1,18	659	R	4EL	085 A	48 x 350	180 M 4	30	23,6	22,4	18	566	590
	2,21	71 180	1,8	634	R	4EL	125 A	48 x 350	180 M 4	35,5	28	26,5	21,2	741	765
	2,24	70 050	2,36	624	R	4EL	180 A	48 x 350	180 M 4	42,5	33,5	31,5	25	991	1 015
	2,20	71 350	3,55	635	R	4EL	250 A	48 x 350	180 M 4	50	40	37,5	30	1 357	1 381

P_1	n_2	M_2	fs	i	Ød x ØP	Pt_N [kW] t_{amb} = 20°C		t_{amb} = 40°C		kg	
kW	min^{-1}	N m								HB	HBZ
18,5	**2,49**	63 090	0,95	562	**R 4EL 060 A 48 x 350** 180 M 4	23,6	18	18	14	420	444
	2,49	63 090	1,4	562	**R 4EL 085 A 48 x 350** 180 M 4	30	23,6	22,4	18	566	590
	2,45	64 240	1,9	572	**R 4EL 125 A 48 x 350** 180 M 4	35,5	28	26,5	21,2	741	765
	2,49	63 210	2,8	563	**R 4EL 180 A 48 x 350** 180 M 4	42,5	33,5	31,5	25	991	1 015
	2,93	53 750	1,06	479	**R 4EL 060 A 48 x 350** 180 M 4	23,6	18	18	14	420	444
	2,93	53 750	1,6	479	**R 4EL 085 A 48 x 350** 180 M 4	30	23,6	22,4	18	566	590
	2,80	56 120	2,24	500	**R 4EL 125 A 48 x 350** 180 M 4	35,5	28	26,5	21,2	741	765
	2,92	53 850	3,15	479	**R 4EL 180 A 48 x 350** 180 M 4	42,5	33,5	31,5	25	991	1 015
	3,16	49 740	1,12	443	**R 4EL 060 A 48 x 350** 180 M 4	23,6	18	18	14	420	444
	3,16	49 740	1,7	443	**R 4EL 085 A 48 x 350** 180 M 4	30	23,6	22,4	18	566	590
	3,10	50 640	2,36	451	**R 4EL 125 A 48 x 350** 180 M 4	35,5	28	26,5	21,2	741	765
	3,16	49 840	3,35	444	**R 4EL 180 A 48 x 350** 180 M 4	42,5	33,5	31,5	25	991	1 015
	3,63	43 320	1	386	**R 4EL 042 A 48 x 350** 180 M 4	21,2	17	16	13,2	345	369
	3,71	42 380	1,32	377	**R 4EL 060 A 48 x 350** 180 M 4	23,6	18	18	14	420	444
	3,67	42 880	1,9	382	**R 4EL 085 A 48 x 350** 180 M 4	30	23,6	22,4	18	566	590
	3,63	43 320	2,65	386	**R 4EL 125 A 48 x 350** 180 M 4	35,5	28	26,5	21,2	741	765
	3,70	42 460	4	378	**R 4EL 180 A 48 x 350** 180 M 4	42,5	33,5	31,5	25	991	1 015
	4,31	36 500	1,12	325	**R 4EL 042 A 48 x 350** 180 M 4	21,2	17	16	13,2	345	369
	4,07	38 620	1,12	344	**R 4EL 060 A 48 x 350** 180 M 4	23,6	18	18	14	420	444
	4,24	37 920	1,12	212	**R 3EL 060 A 55 x 400** 200 LR 6	42,5	33,5	31,5	25	443	479
	4,07	38 620	1,7	344	**R 4EL 085 A 48 x 350** 180 M 4	30	23,6	22,4	18	566	590
	4,24	37 920	1,8	212	**R 3EL 085 A 55 x 400** 200 LR 6	53	42,5	40	31,5	582	618
	3,94	39 930	3	356	**R 4EL 125 A 48 x 350** 180 M 4	35,5	28	26,5	21,2	741	765
	4,60	34 150	1,18	304	**R 4EL 042 A 48 x 350** 180 M 4	21,2	17	16	13,2	345	369
	4,55	35 310	0,95	198	**R 3EL 042 A 55 x 400** 200 LR 6	33,5	26,5	25	20	369	405
	4,40	35 710	1,5	318	**R 4EL 060 A 48 x 350** 180 M 4	23,6	18	18	14	420	444
	4,44	36 220	1,18	203	**R 3EL 060 A 55 x 400** 200 LR 6	42,5	33,5	31,5	25	443	479
	4,40	35 710	2,24	318	**R 4EL 085 A 48 x 350** 180 M 4	30	23,6	22,4	18	566	590
	4,67	34 420	1,9	193	**R 3EL 085 A 55 x 400** 200 LR 6	53	42,5	40	31,5	582	618
	4,31	36 500	3,15	325	**R 4EL 125 A 48 x 350** 180 M 4	35,5	28	26,5	21,2	741	765
	5,11	30 760	1,32	274	**R 4EL 042 A 48 x 350** 180 M 4	21,2	17	16	13,2	345	369
	5,05	31 840	1,06	178	**R 3EL 042 A 55 x 400** 200 LR 6	33,5	26,5	25	20	369	405
	4,71	33 410	1,6	297	**R 4EL 060 A 48 x 350** 180 M 4	23,6	18	18	14	420	444
	4,91	32 740	1,25	183	**R 3EL 060 A 55 x 400** 200 LR 6	42,5	33,5	31,5	25	443	479
	4,71	33 410	2,36	297	**R 4EL 085 A 48 x 350** 180 M 4	30	23,6	22,4	18	566	590
	4,82	33 350	1,9	187	**R 3EL 085 A 55 x 400** 200 LR 6	53	42,5	40	31,5	582	618
	4,67	33 650	3,35	300	**R 4EL 125 A 48 x 350** 180 M 4	35,5	28	26,5	21,2	741	765
	5,44	29 540	0,9	165	**R 3EL 030 A 55 x 400** 200 LR 6	26,5	21,2	20	16	311	347
	5,46	28 780	1,4	256	**R 4EL 042 A 48 x 350** 180 M 4	21,2	17	16	13,2	345	369
	5,32	30 200	1,18	169	**R 3EL 042 A 55 x 400** 200 LR 6	33,5	26,5	25	20	369	405
	5,58	28 150	1,9	251	**R 4EL 060 A 48 x 350** 180 M 4	23,6	18	18	14	420	444
	5,52	29 130	1,4	163	**R 3EL 060 A 55 x 400** 200 LR 6	42,5	33,5	31,5	25	443	479
	5,58	28 150	2,8	251	**R 4EL 085 A 48 x 350** 180 M 4	30	23,6	22,4	18	566	590
	5,38	29 890	2,65	167	**R 3EL 085 A 55 x 400** 200 LR 6	53	42,5	40	31,5	582	618
	6,69	24 040	1,06	135	**R 3EL 030 A 55 x 400** 200 LR 6	26,5	21,2	20	16	311	347
	6,39	25 150	1,32	219	**R 3EL 042 A 48 x 350** 180 M 4	26,5	21,2	20	16	341	365
	6,48	24 250	1,6	216	**R 4EL 042 A 48 x 350** 180 M 4	21,2	17	16	13,2	345	369
	6,60	24 370	1,7	212	**R 3EL 060 A 48 x 350** 180 M 4	33,5	26,5	25	20	415	439
	6,63	23 720	2,12	211	**R 4EL 060 A 48 x 350** 180 M 4	23,6	18	18	14	420	444
	6,69	24 040	2,12	135	**R 3EL 060 A 55 x 400** 200 LR 6	42,5	33,5	31,5	25	443	479
	6,60	24 370	2,65	212	**R 3EL 085 A 48 x 350** 180 M 4	42,5	33,5	31,5	25	555	579
	6,63	23 720	3,15	211	**R 4EL 085 A 48 x 350** 180 M 4	30	23,6	22,4	18	566	590
	6,40	25 110	5	219	**R 3EL 180 A 48 x 350** 180 M 4	60	47,5	45	35,5	967	991
	6,91	23 280	0,9	203	**R 3EL 030 A 48 x 350** 180 M 4	21,2	17	16	13,2	283	307
	7,08	22 700	1,4	198	**R 3EL 042 A 48 x 350** 180 M 4	26,5	21,2	20	16	341	365
	6,91	23 280	1,7	203	**R 3EL 060 A 48 x 350** 180 M 4	33,5	26,5	25	20	415	439
	7,27	22 130	2,8	193	**R 3EL 085 A 48 x 350** 180 M 4	42,5	33,5	31,5	25	555	579
	8,11	19 840	1,06	173	**R 3EL 030 A 48 x 350** 180 M 4	21,2	17	16	13,2	283	307
	7,85	20 480	1,25	115	**R 3EL 030 A 55 x 400** 200 LR 6	26,5	21,2	20	16	311	347
	7,85	20 470	1,6	178	**R 3EL 042 A 48 x 350** 180 M 4	26,5	21,2	20	16	341	365
	7,69	20 440	1,9	182	**R 4EL 042 A 48 x 350** 180 M 4	21,2	17	16	13,2	345	369
	7,64	21 050	1,9	183	**R 3EL 060 A 48 x 350** 180 M 4	33,5	26,5	25	20	415	439
	7,87	19 990	2,12	178	**R 4EL 060 A 48 x 350** 180 M 4	23,6	18	18	14	420	444
	7,85	20 480	2,36	115	**R 3EL 060 A 55 x 400** 200 LR 6	42,5	33,5	31,5	25	443	479
	7,50	21 440	3	187	**R 3EL 085 A 48 x 350** 180 M 4	42,5	33,5	31,5	25	555	579
	8,47	18 990	1,32	165	**R 3EL 030 A 48 x 350** 180 M 4	21,2	17	16	13,2	283	307
	8,28	19 410	1,8	169	**R 3EL 042 A 48 x 350** 180 M 4	26,5	21,2	20	16	341	365
	8,59	18 730	2,12	163	**R 3EL 060 A 48 x 350** 180 M 4	33,5	26,5	25	20	415	439
	8,37	19 220	3,75	167	**R 3EL 085 A 48 x 350** 180 M 4	42,5	33,5	31,5	25	555	579
	10,2	15 770	0,9	137	**R 3EL 018 A 48 x 350** 180 M 4	17	14	13,2	10,6	242	266
	10,2	15 770	1,12	137	**R 3EL 021 A 48 x 350** 180 M 4	17	14	13,2	10,6	245	269
	10,4	15 460	1,6	135	**R 3EL 030 A 48 x 350** 180 M 4	21,2	17	16	13,2	283	307
	10,2	15 800	2,12	138	**R 3EL 042 A 48 x 350** 180 M 4	26,5	21,2	20	16	341	365
	10,4	15 460	3,15	135	**R 3EL 060 A 48 x 350** 180 M 4	33,5	26,5	25	20	415	439
	12,0	13 430	1	117	**R 3EL 018 A 48 x 350** 180 M 4	17	14	13,2	10,6	242	266
	12,0	13 430	1,25	117	**R 3EL 021 A 48 x 350** 180 M 4	17	14	13,2	10,6	245	269
	10,7	14 970	1,4	130	**R 3EL 030 A 48 x 350** 180 M 4	21,2	17	16	13,2	283	307
	11,8	13 610	1,8	76,2	**R 3EL 030 A 55 x 400** 200 LR 6	26,5	21,2	20	16	311	347
	11,0	14 560	2,12	127	**R 3EL 042 A 48 x 350** 180 M 4	26,5	21,2	20	16	341	365
	11,0	14 590	2,65	127	**R 3EL 060 A 48 x 350** 180 M 4	33,5	26,5	25	20	415	439
	10,8	14 860	4,25	129	**R 3EL 085 A 48 x 350** 180 M 4	42,5	33,5	31,5	25	555	579
	12,9	12 430	0,95	108	**R 3EL 015 A 48 x 350** 180 M 4	14	11,2	10,6	8,5	205	229
	12,9	12 430	1,18	108	**R 3EL 018 A 48 x 350** 180 M 4	17	14	13,2	10,6	242	266
	12,9	12 430	1,25	108	**R 3EL 021 A 48 x 350** 180 M 4	17	14	13,2	10,6	245	269
	12,2	13 170	1,9	115	**R 3EL 030 A 48 x 350** 180 M 4	21,2	17	16	13,2	283	307
	11,9	13 460	2,5	117	**R 3EL 042 A 48 x 350** 180 M 4	26,5	21,2	20	16	341	365
	12,2	13 170	3,75	115	**R 3EL 060 A 48 x 350** 180 M 4	33,5	26,5	25	20	415	439
	14,2	11 320	0,95	98,6	**R 3EL 018 A 48 x 350** 180 M 4	17	14	13,2	10,6	242	266
	14,2	11 320	1,18	98,6	**R 3EL 021 A 48 x 350** 180 M 4	17	14	13,2	10,6	245	269
	13,2	12 190	2	106	**R 3EL 030 A 48 x 350** 180 M 4	21,2	17	16	13,2	283	307
	15,0	10 730	2,24	60,1	**R 3EL 030 A 55 x 400** 200 LR 6	26,5	21,2	20	16	311	347
	15,2	10 590	1,06	92,2	**R 3EL 015 A 48 x 350** 180 M 4	14	11,2	10,6	8,5	205	229
	15,2	10 590	1,32	92,2	**R 3EL 018 A 48 x 350** 180 M 4	17	14	13,2	10,6	242	266
	15,2	10 590	1,6	92,2	**R 3EL 021 A 48 x 350** 180 M 4	17	14	13,2	10,6	245	269
	15,5	10 380	2,36	90,4	**R 3EL 030 A 48 x 350** 180 M 4	21,2	17	16	13,2	283	307
	15,2	10 610	3,55	92,4	**R 3EL 042 A 48 x 350** 180 M 4	26,5	21,2	20	16	341	365
	18,0	8 925	1,25	77,7	**R 3EL 015 A 48 x 350** 180 M 4	14	11,2	10,6	8,5	205	229
	18,0	8 925	1,5	77,7	**R 3EL 018 A 48 x 350** 180 M 4	17	14	13,2	10,6	242	266
	18,0	8 925	1,9	77,7	**R 3EL 021 A 48 x 350** 180 M 4	17	14	13,2	10,6	245	269
	18,4	8 748	2,8	76,2	**R 3EL 030 A 48 x 350** 180 M 4	21,2	17	16	13,2	283	307

P_1	n_2	M_2	fs	i	Ød x ØP					Pt_N [kW] t_{amb} = 20°C		t_{amb} = 40°C		kg	
kW	min^{-1}	N m												HB	HBZ
18,5	**19,3**	8 351	1,32	72,7	**R**	**3EL**	**015 A**	**48 x 350**	180 M 4	14	11,2	10,6	8,5	205	229
	20,1	8 267	0,9	44,8	**R**	**2EL**	**015 A**	**55 x 400**	200 LR 6	25	20	19	15	230	266
	19,3	8 351	1,7	72,7	**R**	**3EL**	**018 A**	**48 x 350**	180 M 4	17	14	13,2	10,6	242	266
	19,0	8 757	0,95	47,5	**R**	**2EL**	**018 A**	**55 x 400**	200 LR 6	30	23,6	22,4	18	267	303
	19,3	8 351	1,8	72,7	**R**	**3EL**	**021 A**	**48 x 350**	180 M 4	17	14	13,2	10,6	245	269
	20,1	8 267	1,25	44,8	**R**	**2EL**	**021 A**	**55 x 400**	200 LR 6	30	23,6	22,4	18	270	306
	19,6	8 185	3	71,3	**R**	**3EL**	**030 A**	**48 x 350**	180 M 4	21,2	17	16	13,2	283	307
	22,3	7 460	0,95	40,4	**R**	**2EL**	**012 A**	**55 x 400**	200 LR 6	25	20	19	15	227	263
	22,8	7 037	1,6	61,3	**R**	**3EL**	**015 A**	**48 x 350**	180 M 4	14	11,2	10,6	8,5	205	229
	22,3	7 460	1,18	40,4	**R**	**2EL**	**015 A**	**55 x 400**	200 LR 6	25	20	19	15	230	266
	22,8	7 037	1,8	61,3	**R**	**3EL**	**018 A**	**48 x 350**	180 M 4	17	14	13,2	10,6	242	266
	22,3	7 460	1,32	40,4	**R**	**2EL**	**018 A**	**55 x 400**	200 LR 6	30	23,6	22,4	18	267	303
	22,8	7 037	2,12	61,3	**R**	**3EL**	**021 A**	**48 x 350**	180 M 4	17	14	13,2	10,6	245	269
	22,3	7 460	1,32	40,4	**R**	**2EL**	**021 A**	**55 x 400**	200 LR 6	30	23,6	22,4	18	270	306
	23,3	6 897	3,35	60,1	**R**	**3EL**	**030 A**	**48 x 350**	180 M 4	21,2	17	16	13,2	283	307
	27,4	6 071	1,18	32,9	**R**	**2EL**	**012 A**	**55 x 400**	200 LR 6	25	20	19	15	227	263
	27,4	6 071	1,4	32,9	**R**	**2EL**	**015 A**	**55 x 400**	200 LR 6	25	20	19	15	230	266
	27,4	6 071	1,7	32,9	**R**	**2EL**	**018 A**	**55 x 400**	200 LR 6	30	23,6	22,4	18	267	303
	27,4	6 071	2,12	32,9	**R**	**2EL**	**021 A**	**55 x 400**	200 LR 6	30	23,6	22,4	18	270	306
	28,2	5 882	0,95	31,9	**R**	**2EL**	**012 A**	**55 x 400**	200 LR 6	25	20	19	15	227	263
	27,1	5 930	1,9	51,6	**R**	**3EL**	**015 A**	**48 x 350**	180 M 4	14	11,2	10,6	8,5	205	229
	28,2	5 882	1,32	31,9	**R**	**2EL**	**015 A**	**55 x 400**	200 LR 6	25	20	19	15	230	266
	27,1	5 930	2,12	51,6	**R**	**3EL**	**018 A**	**48 x 350**	180 M 4	17	14	13,2	10,6	242	266
	28,2	5 882	1,32	31,9	**R**	**2EL**	**018 A**	**55 x 400**	200 LR 6	30	23,6	22,4	18	267	303
	27,1	5 930	2,12	51,6	**R**	**3EL**	**021 A**	**48 x 350**	180 M 4	17	14	13,2	10,6	245	269
	27,7	5 812	4	50,6	**R**	**3EL**	**030 A**	**48 x 350**	180 M 4	21,2	17	16	13,2	283	307
	29,5	5 629	1,06	47,5	**R**	**2EL**	**012 A**	**48 x 350**	180 M 4	20	16	15	11,8	199	223
	32,1	5 172	1,32	28,0	**R**	**2EL**	**012 A**	**55 x 400**	200 LR 6	25	20	19	15	227	263
	31,3	5 314	1,4	44,8	**R**	**2EL**	**015 A**	**48 x 350**	180 M 4	20	16	15	11,8	202	226
	32,1	5 172	1,7	28,0	**R**	**2EL**	**015 A**	**55 x 400**	200 LR 6	25	20	19	15	230	266
	29,5	5 629	1,5	47,5	**R**	**2EL**	**018 A**	**48 x 350**	180 M 4	23,6	18	18	14	239	263
	32,1	5 172	2	28,0	**R**	**2EL**	**018 A**	**55 x 400**	200 LR 6	30	23,6	22,4	18	267	303
	31,3	5 314	1,9	44,8	**R**	**2EL**	**021 A**	**48 x 350**	180 M 4	23,6	18	18	14	242	266
	34,6	4 796	1	40,4	**R**	**2EL**	**009 A**	**48 x 350**	180 M 4	18	15	14	11,2	189	213
	34,6	4 796	1,4	40,4	**R**	**2EL**	**012 A**	**48 x 350**	180 M 4	20	16	15	11,8	199	223
	34,7	4 786	1,6	25,9	**R**	**2EL**	**012 A**	**55 x 400**	200 LR 6	25	20	19	15	227	263
	34,6	4 796	1,8	40,4	**R**	**2EL**	**015 A**	**48 x 350**	180 M 4	20	16	15	11,8	202	226
	34,7	4 786	2,24	25,9	**R**	**2EL**	**015 A**	**55 x 400**	200 LR 6	25	20	19	15	230	266
	34,6	4 796	2	40,4	**R**	**2EL**	**018 A**	**48 x 350**	180 M 4	23,6	18	18	14	239	263
	34,6	4 796	2	40,4	**R**	**2EL**	**021 A**	**48 x 350**	180 M 4	23,6	18	18	14	242	266
	34,9	4 756	4	40,1	**R**	**2EL**	**030 A**	**48 x 350**	180 M 4	31,5	25	23,6	19	273	297
	34,9	4 756	5,6	40,1	**R**	**2EL**	**060 A**	**48 x 350**	180 M 4	50	40	37,5	30	400	424
	42,6	3 903	0,9	32,9	**R**	**2EL**	**006 A**	**48 x 350**	180 M 4	12,5	10,6	9,5	8	157	181
	42,6	3 903	1,25	32,9	**R**	**2EL**	**009 A**	**48 x 350**	180 M 4	18	15	14	11,2	189	213
	42,6	3 903	1,8	32,9	**R**	**2EL**	**012 A**	**48 x 350**	180 M 4	20	16	15	11,8	199	223
	40,7	4 078	2,12	22,1	**R**	**2EL**	**012 A**	**55 x 400**	200 LR 6	25	20	19	15	227	263
	42,6	3 903	2,12	32,9	**R**	**2EL**	**015 A**	**48 x 350**	180 M 4	20	16	15	11,8	202	226
	42,6	3 903	2,5	32,9	**R**	**2EL**	**018 A**	**48 x 350**	180 M 4	23,6	18	18	14	239	263
	43,9	3 781	1	31,9	**R**	**2EL**	**009 A**	**48 x 350**	180 M 4	18	15	14	11,2	189	213
	43,9	3 781	1,4	31,9	**R**	**2EL**	**012 A**	**48 x 350**	180 M 4	20	16	15	11,8	199	223
	43,9	3 781	2	31,9	**R**	**2EL**	**015 A**	**48 x 350**	180 M 4	20	16	15	11,8	202	226
	43,9	3 781	2	31,9	**R**	**2EL**	**018 A**	**48 x 350**	180 M 4	23,6	18	18	14	239	263
	44,8	3 706	4	31,2	**R**	**2EL**	**030 A**	**48 x 350**	180 M 4	31,5	25	23,6	19	273	297
	50,0	3 325	1	28,0	**R**	**2EL**	**006 A**	**48 x 350**	180 M 4	12,5	10,6	9,5	8	157	181
	50,0	3 325	1,4	28,0	**R**	**2EL**	**009 A**	**48 x 350**	180 M 4	18	15	14	11,2	189	213
	50,0	3 325	2	28,0	**R**	**2EL**	**012 A**	**48 x 350**	180 M 4	20	16	15	11,8	199	223
	50,0	3 325	2,5	28,0	**R**	**2EL**	**015 A**	**48 x 350**	180 M 4	20	16	15	11,8	202	226
	54,0	3 077	1,18	25,9	**R**	**2EL**	**006 A**	**48 x 350**	180 M 4	12,5	10,6	9,5	8	157	181
	54,0	3 077	1,7	25,9	**R**	**2EL**	**009 A**	**48 x 350**	180 M 4	18	15	14	11,2	189	213
	54,0	3 077	2,36	25,9	**R**	**2EL**	**012 A**	**48 x 350**	180 M 4	20	16	15	11,8	199	223
	54,0	3 077	3,35	25,9	**R**	**2EL**	**015 A**	**48 x 350**	180 M 4	20	16	15	11,8	202	226
	63,4	2 621	1,5	22,1	**R**	**2EL**	**006 A**	**48 x 350**	180 M 4	12,5	10,6	9,5	8	157	181
	63,4	2 621	2,12	22,1	**R**	**2EL**	**009 A**	**48 x 350**	180 M 4	18	15	14	11,2	189	213
	63,4	2 621	3	22,1	**R**	**2EL**	**012 A**	**48 x 350**	180 M 4	20	16	15	11,8	199	223
	75,2	2 209	1,5	18,6	**R**	**2EL**	**006 A**	**48 x 350**	180 M 4	12,5	10,6	9,5	8	157	181
	75,2	2 209	2,12	18,6	**R**	**2EL**	**009 A**	**48 x 350**	180 M 4	18	15	14	11,2	189	213
	75,2	2 209	3	18,6	**R**	**2EL**	**012 A**	**48 x 350**	180 M 4	20	16	15	11,8	199	223
	80,4	2 067	1,8	17,4	**R**	**2EL**	**006 A**	**48 x 350**	180 M 4	12,5	10,6	9,5	8	157	181
	80,4	2 067	2,5	17,4	**R**	**2EL**	**009 A**	**48 x 350**	180 M 4	18	15	14	11,2	189	213
	95,4	1 741	2,12	14,7	**R**	**2EL**	**006 A**	**48 x 350**	180 M 4	12,5	10,6	9,5	8	157	181
	95,4	1 741	2,8	14,7	**R**	**2EL**	**009 A**	**48 x 350**	180 M 4	18	15	14	11,2	189	213
	113	1 468	2,12	12,4	**R**	**2EL**	**006 A**	**48 x 350**	180 M 4	12,5	10,6	9,5	8	157	181
	113	1 468	2,8	12,4	**R**	**2EL**	**009 A**	**48 x 350**	180 M 4	18	15	14	11,2	189	213
22	**0,685**	273 030	1,25	1 314	**R**	**4EL**	**355 A**	**55 x 400**	200 L 6	75	60	56	45	1 959	1 995
	0,686	272 590	1,7	1 312	**R**	**4EL**	**500 A**	**55 x 400**	200 L 6	90	71	67	53	2 709	2 745
	0,702	266 530	0,9	1 283	**R**	**4EL**	**250 A**	**55 x 400**	200 L 6	63	50	47,5	37,5	1 404	1 440
	0,759	246 390	1,32	1 186	**R**	**4EL**	**355 A**	**55 x 400**	200 L 6	75	60	56	45	1 959	1 995
	0,783	238 900	1	1 150	**R**	**4EL**	**250 A**	**55 x 400**	200 L 6	63	50	47,5	37,5	1 404	1 440
	0,841	222 470	1,5	1 071	**R**	**4EL**	**355 A**	**55 x 400**	200 L 6	75	60	56	45	1 959	1 995
	0,802	233 160	1,9	1 122	**R**	**4EL**	**500 A**	**55 x 400**	200 L 6	90	71	67	53	2 709	2 745
	0,909	205 730	1,32	990	**R**	**4EL**	**250 A**	**55 x 400**	200 L 6	63	50	47,5	37,5	1 404	1 440
	0,887	210 750	1,8	1 014	**R**	**4EL**	**355 A**	**55 x 400**	200 L 6	75	60	56	45	1 959	1 995
	1,01	184 410	0,95	888	**R**	**4EL**	**180 A**	**55 x 400**	200 L 6	53	42,5	40	31,5	1 039	1 075
	1,01	184 410	1,4	888	**R**	**4EL**	**250 A**	**55 x 400**	200 L 6	63	50	47,5	37,5	1 404	1 440
	1,07	175 520	1,9	1 314	**R**	**4EL**	**355 A**	**48 x 350**	180 L 4	60	47,5	45	35,5	1 934	1 970
	1,07	175 240	2,65	1 312	**R**	**4EL**	**500 A**	**48 x 350**	180 L 4	71	56	53	42,5	2 684	2 720
	1,09	171 340	0,95	1 283	**R**	**4EL**	**180 A**	**48 x 350**	180 L 4	42,5	33,5	31,5	25	1 013	1 049
	1,09	171 340	1,4	1 283	**R**	**4EL**	**250 A**	**48 x 350**	180 L 4	50	40	37,5	30	1 379	1 415
	1,12	167 420	1,6	806	**R**	**4EL**	**250 A**	**55 x 400**	200 L 6	63	50	47,5	37,5	1 404	1 440
	1,18	158 390	2,12	1 186	**R**	**4EL**	**355 A**	**48 x 350**	180 L 4	60	47,5	45	35,5	1 934	1 970
	1,22	153 580	1,06	1 150	**R**	**4EL**	**180 A**	**48 x 350**	180 L 4	42,5	33,5	31,5	25	1 013	1 049
	1,22	153 580	1,5	1 150	**R**	**4EL**	**250 A**	**48 x 350**	180 L 4	50	40	37,5	30	1 379	1 415
	1,25	150 070	1,8	722	**R**	**4EL**	**250 A**	**55 x 400**	200 L 6	63	50	47,5	37,5	1 404	1 440
	1,31	143 020	2,24	1 071	**R**	**4EL**	**355 A**	**48 x 350**	180 L 4	60	47,5	45	35,5	1 934	1 970
	1,25	149 890	2,8	1 122	**R**	**4EL**	**500 A**	**48 x 350**	180 L 4	71	56	53	42,5	2 684	2 720

P_1	n_2	M_2	fs	i	Ød x ØP				Pt_N [kW] t_{amb} = 20°C		t_{amb} = 40°C		kg	
kW	min^{-1}	N m											HB	HBZ
22	**1,42**	131 680	0,95	634	**R 4EL**	**125 A**	**55 x 400**	200 L 6	45	35,5	33,5	26,5	789	825
	1,42	131 370	1,25	984	**R 4EL**	**180 A**	**48 x 350**	180 L 4	42,5	33,5	31,5	25	1 013	1 049
	1,41	132 260	2	990	**R 4EL**	**250 A**	**48 x 350**	180 L 4	50	40	37,5	30	1 379	1 415
	1,38	135 480	2,65	1 014	**R 4EL**	**355 A**	**48 x 350**	180 L 4	60	47,5	45	35,5	1 934	1 970
	1,39	134 630	3,35	1 008	**R 4EL**	**500 A**	**48 x 350**	180 L 4	71	56	53	42,5	2 684	2 720
	1,53	122 100	1	914	**R 4EL**	**125 A**	**48 x 350**	180 L 4	35,5	28	26,5	21,2	763	799
	1,58	118 550	1,4	888	**R 4EL**	**180 A**	**48 x 350**	180 L 4	42,5	33,5	31,5	25	1 013	1 049
	1,58	118 550	2,24	888	**R 4EL**	**250 A**	**48 x 350**	180 L 4	50	40	37,5	30	1 379	1 415
	1,54	121 680	2,65	911	**R 4EL**	**355 A**	**48 x 350**	180 L 4	60	47,5	45	35,5	1 934	1 970
	1,53	122 130	4,25	914	**R 4EL**	**500 A**	**48 x 350**	180 L 4	71	56	53	42,5	2 684	2 720
	1,88	99 430	0,9	479	**R 4EL**	**085 A**	**55 x 400**	200 L 6	37,5	30	28	22,4	614	650
	1,70	110 180	1,12	825	**R 4EL**	**125 A**	**48 x 350**	180 L 4	35,5	28	26,5	21,2	763	799
	1,75	106 900	1,5	800	**R 4EL**	**180 A**	**48 x 350**	180 L 4	42,5	33,5	31,5	25	1 013	1 049
	1,88	99 620	1,8	479	**R 4EL**	**180 A**	**55 x 400**	200 L 6	53	42,5	40	31,5	1 039	1 075
	1,74	107 630	2,36	806	**R 4EL**	**250 A**	**48 x 350**	180 L 4	50	40	37,5	30	1 379	1 415
	1,75	106 820	3,35	800	**R 4EL**	**355 A**	**48 x 350**	180 L 4	60	47,5	45	35,5	1 934	1 970
	2,03	92 020	1	443	**R 4EL**	**085 A**	**55 x 400**	200 L 6	37,5	30	28	22,4	614	650
	1,98	94 250	1,32	706	**R 4EL**	**125 A**	**48 x 350**	180 L 4	35,5	28	26,5	21,2	763	799
	1,94	96 470	1,7	722	**R 4EL**	**180 A**	**48 x 350**	180 L 4	42,5	33,5	31,5	25	1 013	1 049
	1,94	96 470	2,65	722	**R 4EL**	**250 A**	**48 x 350**	180 L 4	50	40	37,5	30	1 379	1 415
	1,99	93 930	3,75	703	**R 4EL**	**355 A**	**48 x 350**	180 L 4	60	47,5	45	35,5	1 934	1 970
	2,12	88 070	1	659	**R 4EL**	**085 A**	**48 x 350**	180 L 4	30	23,6	22,4	18	588	624
	2,21	84 650	1,5	634	**R 4EL**	**125 A**	**48 x 350**	180 L 4	35,5	28	26,5	21,2	763	799
	2,24	83 300	1,9	624	**R 4EL**	**180 A**	**48 x 350**	180 L 4	42,5	33,5	31,5	25	1 013	1 049
	2,38	78 540	2,24	378	**R 4EL**	**180 A**	**55 x 400**	200 L 6	53	42,5	40	31,5	1 039	1 075
	2,20	84 850	3	635	**R 4EL**	**250 A**	**48 x 350**	180 L 4	50	40	37,5	30	1 379	1 415
	2,49	75 030	1,18	562	**R 4EL**	**085 A**	**48 x 350**	180 L 4	30	23,6	22,4	18	588	624
	2,45	76 390	1,6	572	**R 4EL**	**125 A**	**48 x 350**	180 L 4	35,5	28	26,5	21,2	763	799
	2,49	75 170	2,36	563	**R 4EL**	**180 A**	**48 x 350**	180 L 4	42,5	33,5	31,5	25	1 013	1 049
	2,49	75 170	3,35	563	**R 4EL**	**250 A**	**48 x 350**	180 L 4	50	40	37,5	30	1 379	1 415
	2,93	63 920	0,9	479	**R 4EL**	**060 A**	**48 x 350**	180 L 4	23,6	18	18	14	442	478
	2,93	63 920	1,32	479	**R 4EL**	**085 A**	**48 x 350**	180 L 4	30	23,6	22,4	18	588	624
	2,80	66 740	1,8	500	**R 4EL**	**125 A**	**48 x 350**	180 L 4	35,5	28	26,5	21,2	763	799
	2,92	64 040	2,65	479	**R 4EL**	**180 A**	**48 x 350**	180 L 4	42,5	33,5	31,5	25	1 013	1 049
	2,89	64 800	3,75	485	**R 4EL**	**250 A**	**48 x 350**	180 L 4	50	40	37,5	30	1 379	1 415
	3,16	59 150	0,95	443	**R 4EL**	**060 A**	**48 x 350**	180 L 4	23,6	18	18	14	442	478
	3,16	59 150	1,4	443	**R 4EL**	**085 A**	**48 x 350**	180 L 4	30	23,6	22,4	18	588	624
	3,10	60 230	2	451	**R 4EL**	**125 A**	**48 x 350**	180 L 4	35,5	28	26,5	21,2	763	799
	3,16	59 270	2,8	444	**R 4EL**	**180 A**	**48 x 350**	180 L 4	42,5	33,5	31,5	25	1 013	1 049
	3,71	50 400	1,12	377	**R 4EL**	**060 A**	**48 x 350**	180 L 4	23,6	18	18	14	442	478
	3,67	50 990	1,6	382	**R 4EL**	**085 A**	**48 x 350**	180 L 4	30	23,6	22,4	18	588	624
	3,63	51 510	2,24	386	**R 4EL**	**125 A**	**48 x 350**	180 L 4	35,5	28	26,5	21,2	763	799
	3,70	50 490	3,35	378	**R 4EL**	**180 A**	**48 x 350**	180 L 4	42,5	33,5	31,5	25	1 013	1 049
	4,31	43 410	0,95	325	**R 4EL**	**042 A**	**48 x 350**	180 L 4	21,2	17	16	13,2	367	403
	4,07	45 920	0,95	344	**R 4EL**	**060 A**	**48 x 350**	180 L 4	23,6	18	18	14	442	478
	4,24	45 090	0,95	212	**R 3EL**	**060 A**	**55 x 400**	200 L 6	42,5	33,5	31,5	25	463	499
	4,07	45 920	1,5	344	**R 4EL**	**085 A**	**48 x 350**	180 L 4	30	23,6	22,4	18	588	624
	4,24	45 090	1,5	212	**R 3EL**	**085 A**	**55 x 400**	200 L 6	53	42,5	40	31,5	602	638
	3,94	47 480	2,5	356	**R 4EL**	**125 A**	**48 x 350**	180 L 4	35,5	28	26,5	21,2	763	799
	3,97	47 150	3,35	353	**R 4EL**	**180 A**	**48 x 350**	180 L 4	42,5	33,5	31,5	25	1 013	1 049
	4,60	40 610	1	304	**R 4EL**	**042 A**	**48 x 350**	180 L 4	21,2	17	16	13,2	367	403
	4,40	42 470	1,25	318	**R 4EL**	**060 A**	**48 x 350**	180 L 4	23,6	18	18	14	442	478
	4,44	43 070	0,95	203	**R 3EL**	**060 A**	**55 x 400**	200 L 6	42,5	33,5	31,5	25	463	499
	4,40	42 470	1,9	318	**R 4EL**	**085 A**	**48 x 350**	180 L 4	30	23,6	22,4	18	588	624
	4,67	40 940	1,6	193	**R 3EL**	**085 A**	**55 x 400**	200 L 6	53	42,5	40	31,5	602	638
	4,67	40 010	2,8	300	**R 4EL**	**125 A**	**48 x 350**	180 L 4	35,5	28	26,5	21,2	763	799
	4,39	42 550	3,75	319	**R 4EL**	**180 A**	**48 x 350**	180 L 4	42,5	33,5	31,5	25	1 013	1 049
	5,11	36 580	1,12	274	**R 4EL**	**042 A**	**48 x 350**	180 L 4	21,2	17	16	13,2	367	403
	4,71	39 730	1,32	297	**R 4EL**	**060 A**	**48 x 350**	180 L 4	23,6	18	18	14	442	478
	4,91	38 930	1,06	183	**R 3EL**	**060 A**	**55 x 400**	200 L 6	42,5	33,5	31,5	25	463	499
	4,71	39 730	2	297	**R 4EL**	**085 A**	**48 x 350**	180 L 4	30	23,6	22,4	18	588	624
	4,82	39 660	1,6	187	**R 3EL**	**085 A**	**55 x 400**	200 L 6	53	42,5	40	31,5	602	638
	5,46	34 220	1,18	256	**R 4EL**	**042 A**	**48 x 350**	180 L 4	21,2	17	16	13,2	367	403
	5,32	35 910	1	169	**R 3EL**	**042 A**	**55 x 400**	200 L 6	33,5	26,5	25	20	389	425
	5,58	33 480	1,6	251	**R 4EL**	**060 A**	**48 x 350**	180 L 4	23,6	18	18	14	442	478
	5,52	34 640	1,18	163	**R 3EL**	**060 A**	**55 x 400**	200 L 6	42,5	33,5	31,5	25	463	499
	5,58	33 480	2,36	251	**R 4EL**	**085 A**	**48 x 350**	180 L 4	30	23,6	22,4	18	588	624
	5,38	35 550	2,24	167	**R 3EL**	**085 A**	**55 x 400**	200 L 6	53	42,5	40	31,5	602	638
	5,46	34 220	3,15	256	**R 4EL**	**125 A**	**48 x 350**	180 L 4	35,5	28	26,5	21,2	763	799
	6,69	28 590	0,9	135	**R 3EL**	**030 A**	**55 x 400**	200 L 6	26,5	21,2	20	16	331	367
	6,39	29 910	1,06	219	**R 3EL**	**042 A**	**48 x 350**	180 L 4	26,5	21,2	20	16	363	399
	6,48	28 840	1,32	216	**R 4EL**	**042 A**	**48 x 350**	180 L 4	21,2	17	16	13,2	367	403
	6,60	28 990	1,4	212	**R 3EL**	**060 A**	**48 x 350**	180 L 4	33,5	26,5	25	20	437	473
	6,63	28 210	1,8	211	**R 4EL**	**060 A**	**48 x 350**	180 L 4	23,6	18	18	14	442	478
	6,69	28 590	1,8	135	**R 3EL**	**060 A**	**55 x 400**	200 L 6	42,5	33,5	31,5	25	463	499
	6,60	28 990	2,24	212	**R 3EL**	**085 A**	**48 x 350**	180 L 4	42,5	33,5	31,5	25	577	613
	6,63	28 210	2,65	211	**R 4EL**	**085 A**	**48 x 350**	180 L 4	30	23,6	22,4	18	588	624
	6,48	28 840	3,75	216	**R 4EL**	**125 A**	**48 x 350**	180 L 4	35,5	28	26,5	21,2	763	799
	6,40	29 860	4,25	219	**R 3EL**	**180 A**	**48 x 350**	180 L 4	60	47,5	45	35,5	989	1 025
	7,08	26 990	1,18	198	**R 3EL**	**042 A**	**48 x 350**	180 L 4	26,5	21,2	20	16	363	399
	6,91	27 690	1,5	203	**R 3EL**	**060 A**	**48 x 350**	180 L 4	33,5	26,5	25	20	437	473
	7,27	26 320	2,5	193	**R 3EL**	**085 A**	**48 x 350**	180 L 4	42,5	33,5	31,5	25	577	613
	7,08	26 990	3,15	198	**R 3EL**	**125 A**	**48 x 350**	180 L 4	50	40	37,5	30	749	785
	8,11	23 590	0,9	173	**R 3EL**	**030 A**	**48 x 350**	180 L 4	21,2	17	16	13,2	305	341
	7,85	24 360	1,06	115	**R 3EL**	**030 A**	**55 x 400**	200 L 6	26,5	21,2	20	16	331	367
	7,85	24 340	1,32	178	**R 3EL**	**042 A**	**48 x 350**	180 L 4	26,5	21,2	20	16	363	399
	7,69	24 300	1,6	182	**R 4EL**	**042 A**	**48 x 350**	180 L 4	21,2	17	16	13,2	367	403
	7,64	25 030	1,6	183	**R 3EL**	**060 A**	**48 x 350**	180 L 4	33,5	26,5	25	20	437	473
	7,87	23 770	1,8	178	**R 4EL**	**060 A**	**48 x 350**	180 L 4	23,6	18	18	14	442	478
	7,85	24 360	2	115	**R 3EL**	**060 A**	**55 x 400**	200 L 6	42,5	33,5	31,5	25	463	499
	7,50	25 500	2,5	187	**R 3EL**	**085 A**	**48 x 350**	180 L 4	42,5	33,5	31,5	25	577	613
	7,51	25 450	3,35	186	**R 3EL**	**125 A**	**48 x 350**	180 L 4	50	40	37,5	30	749	785
	8,47	22 590	1,12	165	**R 3EL**	**030 A**	**48 x 350**	180 L 4	21,2	17	16	13,2	305	341
	8,28	23 090	1,5	169	**R 3EL**	**042 A**	**48 x 350**	180 L 4	26,5	21,2	20	16	363	399
	8,30	23 040	1,7	108	**R 3EL**	**042 A**	**55 x 400**	200 L 6	33,5	26,5	25	20	389	425
	8,59	22 270	1,8	163	**R 3EL**	**060 A**	**48 x 350**	180 L 4	33,5	26,5	25	20	437	473
	8,37	22 850	3,35	167	**R 3EL**	**085 A**	**48 x 350**	180 L 4	42,5	33,5	31,5	25	577	613
	10,2	18 750	0,9	137	**R 3EL**	**021 A**	**48 x 350**	180 L 4	17	14	13,2	10,6	267	303
	10,4	18 380	1,32	135	**R 3EL**	**030 A**	**48 x 350**	180 L 4	21,2	17	16	13,2	305	341
	10,2	18 790	1,8	138	**R 3EL**	**042 A**	**48 x 350**	180 L 4	26,5	21,2	20	16	363	399
	10,4	18 380	2,65	135	**R 3EL**	**060 A**	**48 x 350**	180 L 4	33,5	26,5	25	20	437	473
	10,3	18 600	4	136	**R 3EL**	**085 A**	**48 x 350**	180 L 4	42,5	33,5	31,5	25	577	613

P_1	n_2	M_2	fs	i	Ød x ØP					Pt_N [kW] t_{amb} = 20°C		t_{amb} = 40°C		kg	
kW	min^{-1}	N m												HB	HBZ
22	**10,7**	17 810	1,18	130	**R**	**3EL**	**030 A**	**48 x 350**	180 L 4	21,2	17	16	13,2	305	341
	11,8	16 180	1,5	76,2	**R**	**3EL**	**030 A**	**55 x 400**	200 L 6	26,5	21,2	20	16	331	367
	11,0	17 320	1,8	127	**R**	**3EL**	**042 A**	**48 x 350**	180 L 4	26,5	21,2	20	16	363	399
	11,6	16 540	2,24	77,9	**R**	**3EL**	**042 A**	**55 x 400**	200 L 6	33,5	26,5	25	20	389	425
	11,0	17 350	2,24	127	**R**	**3EL**	**060 A**	**48 x 350**	180 L 4	33,5	26,5	25	20	437	473
	10,8	17 680	3,55	129	**R**	**3EL**	**085 A**	**48 x 350**	180 L 4	42,5	33,5	31,5	25	577	613
	12,9	14 780	0,95	108	**R**	**3EL**	**018 A**	**48 x 350**	180 L 4	17	14	13,2	10,6	264	300
	12,9	14 780	1	108	**R**	**3EL**	**021 A**	**48 x 350**	180 L 4	17	14	13,2	10,6	267	303
	12,2	15 660	1,6	115	**R**	**3EL**	**030 A**	**48 x 350**	180 L 4	21,2	17	16	13,2	305	341
	11,9	16 010	2,12	117	**R**	**3EL**	**042 A**	**48 x 350**	180 L 4	26,5	21,2	20	16	363	399
	12,2	15 660	3,15	115	**R**	**3EL**	**060 A**	**48 x 350**	180 L 4	33,5	26,5	25	20	437	473
	14,2	13 460	1	98,6	**R**	**3EL**	**021 A**	**48 x 350**	180 L 4	17	14	13,2	10,6	267	303
	13,2	14 490	1,7	106	**R**	**3EL**	**030 A**	**48 x 350**	180 L 4	21,2	17	16	13,2	305	341
	12,9	14 810	2,5	108	**R**	**3EL**	**042 A**	**48 x 350**	180 L 4	26,5	21,2	20	16	363	399
	13,2	14 490	2,8	106	**R**	**3EL**	**060 A**	**48 x 350**	180 L 4	33,5	26,5	25	20	437	473
	15,2	12 600	0,9	92,2	**R**	**3EL**	**015 A**	**48 x 350**	180 L 4	14	11,2	10,6	8,5	227	263
	15,2	12 600	1,12	92,2	**R**	**3EL**	**018 A**	**48 x 350**	180 L 4	17	14	13,2	10,6	264	300
	15,2	12 600	1,32	92,2	**R**	**3EL**	**021 A**	**48 x 350**	180 L 4	17	14	13,2	10,6	267	303
	15,5	12 350	2	90,4	**R**	**3EL**	**030 A**	**48 x 350**	180 L 4	21,2	17	16	13,2	305	341
	15,2	12 620	3	92,4	**R**	**3EL**	**042 A**	**48 x 350**	180 L 4	26,5	21,2	20	16	363	399
	18,0	10 610	1,06	77,7	**R**	**3EL**	**015 A**	**48 x 350**	180 L 4	14	11,2	10,6	8,5	227	263
	18,0	10 610	1,25	77,7	**R**	**3EL**	**018 A**	**48 x 350**	180 L 4	17	14	13,2	10,6	264	300
	18,0	10 610	1,6	77,7	**R**	**3EL**	**021 A**	**48 x 350**	180 L 4	17	14	13,2	10,6	267	303
	18,4	10 400	2,36	76,2	**R**	**3EL**	**030 A**	**48 x 350**	180 L 4	21,2	17	16	13,2	305	341
	18,0	10 630	3,35	77,9	**R**	**3EL**	**042 A**	**48 x 350**	180 L 4	26,5	21,2	20	16	363	399
	19,3	9 930	1,12	72,7	**R**	**3EL**	**015 A**	**48 x 350**	180 L 4	14	11,2	10,6	8,5	227	263
	19,3	9 930	1,4	72,7	**R**	**3EL**	**018 A**	**48 x 350**	180 L 4	17	14	13,2	10,6	264	300
	19,3	9 930	1,5	72,7	**R**	**3EL**	**021 A**	**48 x 350**	180 L 4	17	14	13,2	10,6	267	303
	20,1	9 831	1,06	44,8	**R**	**2EL**	**021 A**	**55 x 400**	200 L 6	30	23,6	22,4	18	290	326
	19,6	9 733	2,5	71,3	**R**	**3EL**	**030 A**	**48 x 350**	180 L 4	21,2	17	16	13,2	305	341
	19,2	9 949	3,75	72,9	**R**	**3EL**	**042 A**	**48 x 350**	180 L 4	26,5	21,2	20	16	363	399
	22,8	8 368	1,32	61,3	**R**	**3EL**	**015 A**	**48 x 350**	180 L 4	14	11,2	10,6	8,5	227	263
	22,3	8 871	1	40,4	**R**	**2EL**	**015 A**	**55 x 400**	200 L 6	25	20	19	15	250	286
	22,8	8 368	1,5	61,3	**R**	**3EL**	**018 A**	**48 x 350**	180 L 4	17	14	13,2	10,6	264	300
	22,3	8 871	1,12	40,4	**R**	**2EL**	**018 A**	**55 x 400**	200 L 6	30	23,6	22,4	18	287	323
	22,8	8 368	1,8	61,3	**R**	**3EL**	**021 A**	**48 x 350**	180 L 4	17	14	13,2	10,6	267	303
	22,3	8 871	1,12	40,4	**R**	**2EL**	**021 A**	**55 x 400**	200 L 6	30	23,6	22,4	18	290	326
	23,3	8 202	2,8	60,1	**R**	**3EL**	**030 A**	**48 x 350**	180 L 4	21,2	17	16	13,2	305	341
	27,4	7 219	0,95	32,9	**R**	**2EL**	**012 A**	**55 x 400**	200 L 6	25	20	19	15	247	283
	27,1	7 052	1,6	51,6	**R**	**3EL**	**015 A**	**48 x 350**	180 L 4	14	11,2	10,6	8,5	227	263
	28,2	6 994	1,12	31,9	**R**	**2EL**	**015 A**	**55 x 400**	200 L 6	25	20	19	15	250	286
	27,1	7 052	1,8	51,6	**R**	**3EL**	**018 A**	**48 x 350**	180 L 4	17	14	13,2	10,6	264	300
	28,2	6 994	1,12	31,9	**R**	**2EL**	**018 A**	**55 x 400**	200 L 6	30	23,6	22,4	18	287	323
	27,1	7 052	1,8	51,6	**R**	**3EL**	**021 A**	**48 x 350**	180 L 4	17	14	13,2	10,6	267	303
	27,4	7 219	1,8	32,9	**R**	**2EL**	**021 A**	**55 x 400**	200 L 6	30	23,6	22,4	18	290	326
	27,7	6 911	3,35	50,6	**R**	**3EL**	**030 A**	**48 x 350**	180 L 4	21,2	17	16	13,2	305	341
	32,1	6 150	1,12	28,0	**R**	**2EL**	**012 A**	**55 x 400**	200 L 6	25	20	19	15	247	283
	31,3	6 320	1,12	44,8	**R**	**2EL**	**015 A**	**48 x 350**	180 L 4	20	16	15	11,8	224	260
	32,1	6 150	1,4	28,0	**R**	**2EL**	**015 A**	**55 x 400**	200 L 6	25	20	19	15	250	286
	29,5	6 694	1,25	47,5	**R**	**2EL**	**018 A**	**48 x 350**	180 L 4	23,6	18	18	14	261	297
	32,1	6 150	1,6	28,0	**R**	**2EL**	**018 A**	**55 x 400**	200 L 6	30	23,6	22,4	18	287	323
	31,3	6 320	1,6	44,8	**R**	**2EL**	**021 A**	**48 x 350**	180 L 4	23,6	18	18	14	264	300
	32,1	6 150	2	28,0	**R**	**2EL**	**021 A**	**55 x 400**	200 L 6	30	23,6	22,4	18	290	326
	34,6	5 703	1,18	40,4	**R**	**2EL**	**012 A**	**48 x 350**	180 L 4	20	16	15	11,8	221	257
	34,6	5 703	1,5	40,4	**R**	**2EL**	**015 A**	**48 x 350**	180 L 4	20	16	15	11,8	224	260
	34,7	5 692	1,9	25,9	**R**	**2EL**	**015 A**	**55 x 400**	200 L 6	25	20	19	15	250	286
	34,6	5 703	1,7	40,4	**R**	**2EL**	**018 A**	**48 x 350**	180 L 4	23,6	18	18	14	261	297
	34,6	5 703	1,7	40,4	**R**	**2EL**	**021 A**	**48 x 350**	180 L 4	23,6	18	18	14	264	300
	34,9	5 656	3,35	40,1	**R**	**2EL**	**030 A**	**48 x 350**	180 L 4	31,5	25	23,6	19	295	331
	34,9	5 656	4,75	40,1	**R**	**2EL**	**060 A**	**48 x 350**	180 L 4	50	40	37,5	30	422	458
	42,6	4 641	1,06	32,9	**R**	**2EL**	**009 A**	**48 x 350**	180 L 4	18	15	14	11,2	211	247
	42,6	4 641	1,5	32,9	**R**	**2EL**	**012 A**	**48 x 350**	180 L 4	20	16	15	11,8	221	257
	40,7	4 849	1,8	22,1	**R**	**2EL**	**012 A**	**55 x 400**	200 L 6	25	20	19	15	247	283
	42,6	4 641	1,8	32,9	**R**	**2EL**	**015 A**	**48 x 350**	180 L 4	20	16	15	11,8	224	260
	42,6	4 641	2,12	32,9	**R**	**2EL**	**018 A**	**48 x 350**	180 L 4	23,6	18	18	14	261	297
	42,6	4 641	2,65	32,9	**R**	**2EL**	**021 A**	**48 x 350**	180 L 4	23,6	18	18	14	264	300
	43,9	4 496	1,18	31,9	**R**	**2EL**	**012 A**	**48 x 350**	180 L 4	20	16	15	11,8	221	257
	43,9	4 496	1,7	31,9	**R**	**2EL**	**015 A**	**48 x 350**	180 L 4	20	16	15	11,8	224	260
	43,9	4 496	1,7	31,9	**R**	**2EL**	**018 A**	**48 x 350**	180 L 4	23,6	18	18	14	261	297
	44,8	4 407	3,35	31,2	**R**	**2EL**	**030 A**	**48 x 350**	180 L 4	31,5	25	23,6	19	295	331
	50,0	3 954	1,18	28,0	**R**	**2EL**	**009 A**	**48 x 350**	180 L 4	18	15	14	11,2	211	247
	50,0	3 954	1,7	28,0	**R**	**2EL**	**012 A**	**48 x 350**	180 L 4	20	16	15	11,8	221	257
	50,0	3 954	2,12	28,0	**R**	**2EL**	**015 A**	**48 x 350**	180 L 4	20	16	15	11,8	224	260
	50,0	3 954	2,5	28,0	**R**	**2EL**	**018 A**	**48 x 350**	180 L 4	23,6	18	18	14	261	297
	54,0	3 659	1	25,9	**R**	**2EL**	**006 A**	**48 x 350**	180 L 4	12,5	10,6	9,5	8	179	215
	54,0	3 659	1,4	25,9	**R**	**2EL**	**009 A**	**48 x 350**	180 L 4	18	15	14	11,2	211	247
	54,0	3 659	2	25,9	**R**	**2EL**	**012 A**	**48 x 350**	180 L 4	20	16	15	11,8	221	257
	51,7	3 823	2,24	17,4	**R**	**2EL**	**012 A**	**55 x 400**	200 L 6	25	20	19	15	247	283
	54,0	3 659	2,8	25,9	**R**	**2EL**	**015 A**	**48 x 350**	180 L 4	20	16	15	11,8	224	260
	63,4	3 117	1,25	22,1	**R**	**2EL**	**006 A**	**48 x 350**	180 L 4	12,5	10,6	9,5	8	179	215
	63,4	3 117	1,7	22,1	**R**	**2EL**	**009 A**	**48 x 350**	180 L 4	18	15	14	11,2	211	247
	63,4	3 117	2,5	22,1	**R**	**2EL**	**012 A**	**48 x 350**	180 L 4	20	16	15	11,8	221	257
	75,2	2 627	1,25	18,6	**R**	**2EL**	**006 A**	**48 x 350**	180 L 4	12,5	10,6	9,5	8	179	215
	75,2	2 627	1,8	18,6	**R**	**2EL**	**009 A**	**48 x 350**	180 L 4	18	15	14	11,2	211	247
	75,2	2 627	2,5	18,6	**R**	**2EL**	**012 A**	**48 x 350**	180 L 4	20	16	15	11,8	221	257
	80,4	2 458	1,5	17,4	**R**	**2EL**	**006 A**	**48 x 350**	180 L 4	12,5	10,6	9,5	8	179	215
	80,4	2 458	2,12	17,4	**R**	**2EL**	**009 A**	**48 x 350**	180 L 4	18	15	14	11,2	211	247
	80,4	2 458	3	17,4	**R**	**2EL**	**012 A**	**48 x 350**	180 L 4	20	16	15	11,8	221	257
	95,4	2 071	1,8	14,7	**R**	**2EL**	**006 A**	**48 x 350**	180 L 4	12,5	10,6	9,5	8	179	215
	95,4	2 071	2,5	14,7	**R**	**2EL**	**009 A**	**48 x 350**	180 L 4	18	15	14	11,2	211	247
	113	1 745	1,8	12,4	**R**	**2EL**	**006 A**	**48 x 350**	180 L 4	12,5	10,6	9,5	8	179	215
	113	1 745	2,5	12,4	**R**	**2EL**	**009 A**	**48 x 350**	180 L 4	18	15	14	11,2	211	247
30	**0,685**	372 320	0,9	1 314	**R**	**4EL**	**355 A**	**60 x 450**	225 M 6	75	60	56	45	2 039	-
	0,686	371 710	1,25	1 312	**R**	**4EL**	**500 A**	**60 x 450**	225 M 6	90	71	67	53	2 790	-
	0,841	303 370	1,12	1 071	**R**	**4EL**	**355 A**	**60 x 450**	225 M 6	75	60	56	45	2 039	-
	0,802	317 950	1,4	1 122	**R**	**4EL**	**500 A**	**60 x 450**	225 M 6	90	71	67	53	2 790	-

Tabelle di selezione dei motoriduttori coassiali 3.1

P_1	n_2	M_2	fs	i	Ød x ØP				Pt_N [kW] t_{amb} = 20°C		Pt_N [kW] t_{amb} = 40°C		kg	
kW	min^{-1}	N m											HB	HBZ
30	**0,909**	280 550	0,95	990	**R**	**4EL**	**250 A**	**60 x 450**	225 M 6	63	50	47,5	37,5	1 484	-
	0,887	287 390	1,32	1 014	**R**	**4EL**	**355 A**	**60 x 450**	225 M 6	75	60	56	45	2 039	-
	0,893	285 570	1,7	1 008	**R**	**4EL**	**500 A**	**60 x 450**	225 M 6	90	71	67	53	2 790	-
	0,893	285 570	2,24	1 008	**R**	**4EL**	**710 A**	**60 x 450**	225 M 6	100	80	75	60	3 611	-
	1,01	251 460	1,06	888	**R**	**4EL**	**250 A**	**60 x 450**	225 M 6	63	50	47,5	37,5	1 484	-
	1,07	239 350	1,4	1 314	**R**	**4EL**	**355 A**	**55 x 400**	200 L 4	60	47,5	45	35,5	1 960	1 996
	1,07	238 960	2	1 312	**R**	**4EL**	**500 A**	**55 x 400**	200 L 4	71	56	53	42,5	2 710	2 746
	1,09	233 650	1	1 283	**R**	**4EL**	**250 A**	**55 x 400**	200 L 4	50	40	37,5	30	1 405	1 441
	1,12	228 300	1,18	806	**R**	**4EL**	**250 A**	**60 x 450**	225 M 6	63	50	47,5	37,5	1 484	-
	1,18	215 990	1,5	1 186	**R**	**4EL**	**355 A**	**55 x 400**	200 L 4	60	47,5	45	35,5	1 960	1 996
	1,15	221 600	2,36	782	**R**	**4EL**	**500 A**	**60 x 450**	225 M 6	90	71	67	53	2 790	-
	1,22	209 430	1,12	1 150	**R**	**4EL**	**250 A**	**55 x 400**	200 L 4	50	40	37,5	30	1 405	1 441
	1,25	204 640	1,32	722	**R**	**4EL**	**250 A**	**60 x 450**	225 M 6	63	50	47,5	37,5	1 484	-
	1,31	195 020	1,7	1 071	**R**	**4EL**	**355 A**	**55 x 400**	200 L 4	60	47,5	45	35,5	1 960	1 996
	1,25	204 400	2	1 122	**R**	**4EL**	**500 A**	**55 x 400**	200 L 4	71	56	53	42,5	2 710	2 746
	1,42	179 140	0,9	984	**R**	**4EL**	**180 A**	**55 x 400**	200 L 4	42,5	33,5	31,5	25	1 040	1 076
	1,41	180 350	1,5	990	**R**	**4EL**	**250 A**	**55 x 400**	200 L 4	50	40	37,5	30	1 405	1 441
	1,38	184 750	1,9	1 014	**R**	**4EL**	**355 A**	**55 x 400**	200 L 4	60	47,5	45	35,5	1 960	1 996
	1,39	183 580	2,5	1 008	**R**	**4EL**	**500 A**	**55 x 400**	200 L 4	71	56	53	42,5	2 710	2 746
	1,58	161 660	1	888	**R**	**4EL**	**180 A**	**55 x 400**	200 L 4	42,5	33,5	31,5	25	1 040	1 076
	1,58	161 660	1,6	888	**R**	**4EL**	**250 A**	**55 x 400**	200 L 4	50	40	37,5	30	1 405	1 441
	1,54	165 930	1,9	911	**R**	**4EL**	**355 A**	**55 x 400**	200 L 4	60	47,5	45	35,5	1 960	1 996
	1,62	157 080	2,36	554	**R**	**4EL**	**355 A**	**60 x 450**	225 M 6	75	60	56	45	2 039	-
	1,53	166 550	3,15	914	**R**	**4EL**	**500 A**	**55 x 400**	200 L 4	71	56	53	42,5	2 710	2 746
	1,75	145 780	1,12	800	**R**	**4EL**	**180 A**	**55 x 400**	200 L 4	42,5	33,5	31,5	25	1 040	1 076
	1,74	146 760	1,8	806	**R**	**4EL**	**250 A**	**55 x 400**	200 L 4	50	40	37,5	30	1 405	1 441
	1,75	145 660	2,5	800	**R**	**4EL**	**355 A**	**55 x 400**	200 L 4	60	47,5	45	35,5	1 960	1 996
	1,79	142 460	3,55	782	**R**	**4EL**	**500 A**	**55 x 400**	200 L 4	71	56	53	42,5	2 710	2 746
	1,98	128 520	0,95	706	**R**	**4EL**	**125 A**	**55 x 400**	200 L 4	35,5	28	26,5	21,2	790	826
	1,94	131 550	1,25	722	**R**	**4EL**	**180 A**	**55 x 400**	200 L 4	42,5	33,5	31,5	25	1 040	1 076
	1,94	131 550	2	722	**R**	**4EL**	**250 A**	**55 x 400**	200 L 4	50	40	37,5	30	1 405	1 441
	1,99	128 080	2,65	703	**R**	**4EL**	**355 A**	**55 x 400**	200 L 4	60	47,5	45	35,5	1 960	1 996
	1,99	127 950	4	703	**R**	**4EL**	**500 A**	**55 x 400**	200 L 4	71	56	53	42,5	2 710	2 746
	2,21	115 430	1,06	634	**R**	**4EL**	**125 A**	**55 x 400**	200 L 4	35,5	28	26,5	21,2	790	826
	2,24	113 590	1,4	624	**R**	**4EL**	**180 A**	**55 x 400**	200 L 4	42,5	33,5	31,5	25	1 040	1 076
	2,20	115 710	2,12	635	**R**	**4EL**	**250 A**	**55 x 400**	200 L 4	50	40	37,5	30	1 405	1 441
	2,28	111 900	3,35	614	**R**	**4EL**	**355 A**	**55 x 400**	200 L 4	60	47,5	45	35,5	1 960	1 996
	2,45	104 170	1,18	572	**R**	**4EL**	**125 A**	**55 x 400**	200 L 4	35,5	28	26,5	21,2	790	826
	2,49	102 510	1,7	563	**R**	**4EL**	**180 A**	**55 x 400**	200 L 4	42,5	33,5	31,5	25	1 040	1 076
	2,49	102 510	2,5	563	**R**	**4EL**	**250 A**	**55 x 400**	200 L 4	50	40	37,5	30	1 405	1 441
	2,53	100 980	3,55	554	**R**	**4EL**	**355 A**	**55 x 400**	200 L 4	60	47,5	45	35,5	1 960	1 996
	2,93	87 160	1	479	**R**	**4EL**	**085 A**	**55 x 400**	200 L 4	30	23,6	22,4	18	615	651
	2,80	91 010	1,32	500	**R**	**4EL**	**125 A**	**55 x 400**	200 L 4	35,5	28	26,5	21,2	790	826
	2,92	87 330	2	479	**R**	**4EL**	**180 A**	**55 x 400**	200 L 4	42,5	33,5	31,5	25	1 040	1 076
	2,89	88 360	2,8	485	**R**	**4EL**	**250 A**	**55 x 400**	200 L 4	50	40	37,5	30	1 405	1 441
	3,16	80 660	1,06	443	**R**	**4EL**	**085 A**	**55 x 400**	200 L 4	30	23,6	22,4	18	615	651
	3,10	82 130	1,5	451	**R**	**4EL**	**125 A**	**55 x 400**	200 L 4	35,5	28	26,5	21,2	790	826
	3,16	80 820	2,12	444	**R**	**4EL**	**180 A**	**55 x 400**	200 L 4	42,5	33,5	31,5	25	1 040	1 076
	3,16	80 820	3	444	**R**	**4EL**	**250 A**	**55 x 400**	200 L 4	50	40	37,5	30	1 405	1 441
	3,67	69 530	1,18	382	**R**	**4EL**	**085 A**	**55 x 400**	200 L 4	30	23,6	22,4	18	615	651
	3,63	70 250	1,7	386	**R**	**4EL**	**125 A**	**55 x 400**	200 L 4	35,5	28	26,5	21,2	790	826
	3,70	68 850	2,5	378	**R**	**4EL**	**180 A**	**55 x 400**	200 L 4	42,5	33,5	31,5	25	1 040	1 076
	3,66	69 660	3,35	382	**R**	**4EL**	**250 A**	**55 x 400**	200 L 4	50	40	37,5	30	1 405	1 441
	4,07	62 620	1,06	344	**R**	**4EL**	**085 A**	**55 x 400**	200 L 4	30	23,6	22,4	18	615	651
	4,24	61 480	1,12	212	**R**	**3EL**	**085 A**	**60 x 450**	225 M 6	53	42,5	40	31,5	682	-
	3,94	64 750	1,8	356	**R**	**4EL**	**125 A**	**55 x 400**	200 L 4	35,5	28	26,5	21,2	790	826
	3,97	64 290	2,5	353	**R**	**4EL**	**180 A**	**55 x 400**	200 L 4	42,5	33,5	31,5	25	1 040	1 076
	4,12	63 340	2,12	219	**R**	**3EL**	**180 A**	**60 x 450**	225 M 6	75	60	56	45	1 095	-
	3,89	65 490	3,55	360	**R**	**4EL**	**250 A**	**55 x 400**	200 L 4	50	40	37,5	30	1 405	1 441
	4,40	57 910	1,4	318	**R**	**4EL**	**085 A**	**55 x 400**	200 L 4	30	23,6	22,4	18	615	651
	4,31	59 200	1,9	325	**R**	**4EL**	**125 A**	**55 x 400**	200 L 4	35,5	28	26,5	21,2	790	826
	4,55	57 260	1,5	198	**R**	**3EL**	**125 A**	**60 x 450**	225 M 6	63	50	47,5	37,5	854	-
	4,39	58 020	2,8	319	**R**	**4EL**	**180 A**	**55 x 400**	200 L 4	42,5	33,5	31,5	25	1 040	1 076
	4,71	54 180	1,5	297	**R**	**4EL**	**085 A**	**55 x 400**	200 L 4	30	23,6	22,4	18	615	651
	4,82	54 080	1,18	187	**R**	**3EL**	**085 A**	**60 x 450**	225 M 6	53	42,5	40	31,5	682	-
	4,67	54 560	2,12	300	**R**	**4EL**	**125 A**	**55 x 400**	200 L 4	35,5	28	26,5	21,2	790	826
	4,83	53 980	1,6	186	**R**	**3EL**	**125 A**	**60 x 450**	225 M 6	63	50	47,5	37,5	854	-
	4,70	54 280	3	298	**R**	**4EL**	**180 A**	**55 x 400**	200 L 4	42,5	33,5	31,5	25	1 040	1 076
	5,06	51 550	2,5	178	**R**	**3EL**	**180 A**	**60 x 450**	225 M 6	75	60	56	45	1 095	-
	5,23	49 850	5,3	172	**R**	**3EL**	**355 A**	**60 x 450**	225 M 6	112	90	85	67	2 011	-
	5,58	45 660	1,7	251	**R**	**4EL**	**085 A**	**55 x 400**	200 L 4	30	23,6	22,4	18	615	651
	5,38	48 470	1,6	167	**R**	**3EL**	**085 A**	**60 x 450**	225 M 6	53	42,5	40	31,5	682	-
	5,46	46 670	2,36	256	**R**	**4EL**	**125 A**	**55 x 400**	200 L 4	35,5	28	26,5	21,2	790	826
	5,35	48 710	1,8	168	**R**	**3EL**	**125 A**	**60 x 450**	225 M 6	63	50	47,5	37,5	854	-
	5,57	45 740	3,35	251	**R**	**4EL**	**180 A**	**55 x 400**	200 L 4	42,5	33,5	31,5	25	1 040	1 076
	6,60	39 530	1	212	**R**	**3EL**	**060 A**	**55 x 400**	200 L 4	33,5	26,5	25	20	464	500
	6,60	39 530	1,6	212	**R**	**3EL**	**085 A**	**55 x 400**	200 L 4	42,5	33,5	31,5	25	603	639
	6,61	39 450	1,9	136	**R**	**3EL**	**085 A**	**60 x 450**	225 M 6	53	42,5	40	31,5	682	-
	6,63	38 470	2	211	**R**	**4EL**	**085 A**	**55 x 400**	200 L 4	30	23,6	22,4	18	615	651
	6,48	39 330	2,8	216	**R**	**4EL**	**125 A**	**55 x 400**	200 L 4	35,5	28	26,5	21,2	790	826
	6,40	40 720	3,15	219	**R**	**3EL**	**180 A**	**55 x 400**	200 L 4	60	47,5	45	35,5	1 015	1 051
	6,91	37 760	1,06	203	**R**	**3EL**	**060 A**	**55 x 400**	200 L 4	33,5	26,5	25	20	464	500
	7,27	35 880	1,8	193	**R**	**3EL**	**085 A**	**55 x 400**	200 L 4	42,5	33,5	31,5	25	603	639
	7,08	36 810	2,36	198	**R**	**3EL**	**125 A**	**55 x 400**	200 L 4	50	40	37,5	30	775	811
	7,85	33 190	0,95	178	**R**	**3EL**	**042 A**	**55 x 400**	200 L 4	26,5	21,2	20	16	390	426
	7,64	34 130	1,18	183	**R**	**3EL**	**060 A**	**55 x 400**	200 L 4	33,5	26,5	25	20	464	500
	7,50	34 770	1,8	187	**R**	**3EL**	**085 A**	**55 x 400**	200 L 4	42,5	33,5	31,5	25	603	639
	7,76	33 610	2,24	116	**R**	**3EL**	**085 A**	**60 x 450**	225 M 6	53	42,5	40	31,5	682	-
	7,51	34 700	2,5	186	**R**	**3EL**	**125 A**	**55 x 400**	200 L 4	50	40	37,5	30	775	811
	7,52	34 680	3,15	120	**R**	**3EL**	**125 A**	**60 x 450**	225 M 6	63	50	47,5	37,5	854	-
	7,87	33 140	3,75	178	**R**	**3EL**	**180 A**	**55 x 400**	200 L 4	60	47,5	45	35,5	1 015	1 051
	8,28	31 480	1,12	169	**R**	**3EL**	**042 A**	**55 x 400**	200 L 4	26,5	21,2	20	16	390	426
	8,59	30 370	1,32	163	**R**	**3EL**	**060 A**	**55 x 400**	200 L 4	33,5	26,5	25	20	464	500
	8,37	31 160	2,36	167	**R**	**3EL**	**085 A**	**55 x 400**	200 L 4	42,5	33,5	31,5	25	603	639
	8,33	31 320	2,65	168	**R**	**3EL**	**125 A**	**55 x 400**	200 L 4	50	40	37,5	30	775	811
	8,33	31 280	4	168	**R**	**3EL**	**180 A**	**55 x 400**	200 L 4	60	47,5	45	35,5	1 015	1 051
	10,4	25 060	1	135	**R**	**3EL**	**030 A**	**55 x 400**	200 L 4	21,2	17	16	13,2	332	368
	10,2	25 620	1,32	138	**R**	**3EL**	**042 A**	**55 x 400**	200 L 4	26,5	21,2	20	16	390	426
	10,4	25 060	1,9	135	**R**	**3EL**	**060 A**	**55 x 400**	200 L 4	33,5	26,5	25	20	464	500
	10,3	25 360	2,8	136	**R**	**3EL**	**085 A**	**55 x 400**	200 L 4	42,5	33,5	31,5	25	603	639

P_1	n_2	M_2	fs	i	Ød x ØP					Pt_N [kW] t_{amb} = 20°C		t_{amb} = 40°C		kg HB	kg HBZ
kW	min^{-1}	N m													
30	**10,7**	24 280	0,9	130	**R**	**3EL**	**030 A**	**55 x 400**	200 L 4	21,2	17	16	13,2	332	368
	11,0	23 610	1,32	127	**R**	**3EL**	**042 A**	**55 x 400**	200 L 4	26,5	21,2	20	16	390	426
	11,0	23 660	1,7	127	**R**	**3EL**	**060 A**	**55 x 400**	200 L 4	33,5	26,5	25	20	464	500
	10,8	24 100	2,65	129	**R**	**3EL**	**085 A**	**55 x 400**	200 L 4	42,5	33,5	31,5	25	603	639
	12,2	21 350	1,18	115	**R**	**3EL**	**030 A**	**55 x 400**	200 L 4	21,2	17	16	13,2	332	368
	11,9	21 830	1,6	117	**R**	**3EL**	**042 A**	**55 x 400**	200 L 4	26,5	21,2	20	16	390	426
	12,2	21 350	2,24	115	**R**	**3EL**	**060 A**	**55 x 400**	200 L 4	33,5	26,5	25	20	464	500
	12,1	21 600	3,35	116	**R**	**3EL**	**085 A**	**55 x 400**	200 L 4	42,5	33,5	31,5	25	603	639
	11,7	22 290	4,75	120	**R**	**3EL**	**125 A**	**55 x 400**	200 L 4	50	40	37,5	30	775	811
	13,2	19 760	1,25	106	**R**	**3EL**	**030 A**	**55 x 400**	200 L 4	21,2	17	16	13,2	332	368
	12,9	20 200	1,8	108	**R**	**3EL**	**042 A**	**55 x 400**	200 L 4	26,5	21,2	20	16	390	426
	13,2	19 760	2,12	106	**R**	**3EL**	**060 A**	**55 x 400**	200 L 4	33,5	26,5	25	20	464	500
	13,2	19 760	3,75	106	**R**	**3EL**	**085 A**	**55 x 400**	200 L 4	42,5	33,5	31,5	25	603	639
	15,5	16 830	1,4	90,4	**R**	**3EL**	**030 A**	**55 x 400**	200 L 4	21,2	17	16	13,2	332	368
	15,2	17 210	2,12	92,4	**R**	**3EL**	**042 A**	**55 x 400**	200 L 4	26,5	21,2	20	16	390	426
	15,5	16 830	2,8	90,4	**R**	**3EL**	**060 A**	**55 x 400**	200 L 4	33,5	26,5	25	20	464	500
	18,4	14 190	1,7	76,2	**R**	**3EL**	**030 A**	**55 x 400**	200 L 4	21,2	17	16	13,2	332	368
	18,0	14 500	2,5	77,9	**R**	**3EL**	**042 A**	**55 x 400**	200 L 4	26,5	21,2	20	16	390	426
	18,4	14 190	3,35	76,2	**R**	**3EL**	**060 A**	**55 x 400**	200 L 4	33,5	26,5	25	20	464	500
	19,6	13 270	1,8	71,3	**R**	**3EL**	**030 A**	**55 x 400**	200 L 4	21,2	17	16	13,2	332	368
	19,2	13 570	2,65	72,9	**R**	**3EL**	**042 A**	**55 x 400**	200 L 4	26,5	21,2	20	16	390	426
	19,6	13 270	3,55	71,3	**R**	**3EL**	**060 A**	**55 x 400**	200 L 4	33,5	26,5	25	20	464	500
	23,3	11 180	2,12	60,1	**R**	**3EL**	**030 A**	**55 x 400**	200 L 4	21,2	17	16	13,2	332	368
	22,4	12 000	1,6	40,1	**R**	**2EL**	**030 A**	**60 x 450**	225 M 6	40	31,5	30	23,6	400	-
	22,8	11 430	3,15	61,4	**R**	**3EL**	**042 A**	**55 x 400**	200 L 4	26,5	21,2	20	16	390	426
	22,4	12 000	2,36	40,1	**R**	**2EL**	**060 A**	**60 x 450**	225 M 6	63	50	47,5	37,5	528	-
	27,7	9 425	2,5	50,6	**R**	**3EL**	**030 A**	**55 x 400**	200 L 4	21,2	17	16	13,2	332	368
	28,8	9 348	1,6	31,2	**R**	**2EL**	**030 A**	**60 x 450**	225 M 6	40	31,5	30	23,6	400	-
	27,1	9 634	3,75	51,7	**R**	**3EL**	**042 A**	**55 x 400**	200 L 4	26,5	21,2	20	16	390	426
	29,6	9 091	2,8	30,4	**R**	**2EL**	**042 A**	**60 x 450**	225 M 6	50	40	37,5	30	453	-
	27,6	9 762	3,75	32,6	**R**	**2EL**	**060 A**	**60 x 450**	225 M 6	63	50	47,5	37,5	528	-
	29,5	9 129	0,9	47,5	**R**	**2EL**	**018 A**	**55 x 400**	200 L 4	23,6	18	18	14	288	324
	31,3	8 618	1,18	44,8	**R**	**2EL**	**021 A**	**55 x 400**	200 L 4	23,6	18	18	14	291	327
	32,4	8 317	2,24	27,8	**R**	**2EL**	**030 A**	**60 x 450**	225 M 6	40	31,5	30	23,6	400	-
	34,6	7 777	0,9	40,4	**R**	**2EL**	**012 A**	**55 x 400**	200 L 4	20	16	15	11,8	248	284
	34,6	7 777	1,12	40,4	**R**	**2EL**	**015 A**	**55 x 400**	200 L 4	20	16	15	11,8	251	287
	34,6	7 777	1,25	40,4	**R**	**2EL**	**018 A**	**55 x 400**	200 L 4	23,6	18	18	14	288	324
	34,6	7 777	1,25	40,4	**R**	**2EL**	**021 A**	**55 x 400**	200 L 4	23,6	18	18	14	291	327
	34,9	7 712	2,5	40,1	**R**	**2EL**	**030 A**	**55 x 400**	200 L 4	31,5	25	23,6	19	321	357
	34,9	7 712	3,55	40,1	**R**	**2EL**	**060 A**	**55 x 400**	200 L 4	50	40	37,5	30	448	484
	42,6	6 329	1,06	32,9	**R**	**2EL**	**012 A**	**55 x 400**	200 L 4	20	16	15	11,8	248	284
	42,6	6 329	1,32	32,9	**R**	**2EL**	**015 A**	**55 x 400**	200 L 4	20	16	15	11,8	251	287
	42,6	6 329	1,6	32,9	**R**	**2EL**	**018 A**	**55 x 400**	200 L 4	23,6	18	18	14	288	324
	42,6	6 329	1,9	32,9	**R**	**2EL**	**021 A**	**55 x 400**	200 L 4	23,6	18	18	14	291	327
	42,9	6 276	3	32,6	**R**	**2EL**	**030 A**	**55 x 400**	200 L 4	31,5	25	23,6	19	321	357
	43,9	6 131	0,9	31,9	**R**	**2EL**	**012 A**	**55 x 400**	200 L 4	20	16	15	11,8	248	284
	43,9	6 131	1,25	31,9	**R**	**2EL**	**015 A**	**55 x 400**	200 L 4	20	16	15	11,8	251	287
	43,9	6 131	1,25	31,9	**R**	**2EL**	**018 A**	**55 x 400**	200 L 4	23,6	18	18	14	288	324
	44,8	6 009	2,5	31,2	**R**	**2EL**	**030 A**	**55 x 400**	200 L 4	31,5	25	23,6	19	321	357
	44,1	6 106	4,75	20,4	**R**	**2EL**	**042 A**	**60 x 450**	225 M 6	50	40	37,5	30	453	-
	50,0	5 392	1,25	28,0	**R**	**2EL**	**012 A**	**55 x 400**	200 L 4	20	16	15	11,8	248	284
	50,0	5 392	1,6	28,0	**R**	**2EL**	**015 A**	**55 x 400**	200 L 4	20	16	15	11,8	251	287
	50,0	5 392	1,8	28,0	**R**	**2EL**	**018 A**	**55 x 400**	200 L 4	23,6	18	18	14	288	324
	50,0	5 392	2,24	28,0	**R**	**2EL**	**021 A**	**55 x 400**	200 L 4	23,6	18	18	14	291	327
	50,4	5 347	3,55	27,8	**R**	**2EL**	**030 A**	**55 x 400**	200 L 4	31,5	25	23,6	19	321	357
	54,0	4 990	1,5	25,9	**R**	**2EL**	**012 A**	**55 x 400**	200 L 4	20	16	15	11,8	248	284
	54,0	4 990	2,12	25,9	**R**	**2EL**	**015 A**	**55 x 400**	200 L 4	20	16	15	11,8	251	287
	54,0	4 990	2,12	25,9	**R**	**2EL**	**018 A**	**55 x 400**	200 L 4	23,6	18	18	14	288	324
	54,0	4 990	2,12	25,9	**R**	**2EL**	**021 A**	**55 x 400**	200 L 4	23,6	18	18	14	291	327
	55,1	4 890	4,25	25,4	**R**	**2EL**	**030 A**	**55 x 400**	200 L 4	31,5	25	23,6	19	321	357
	63,4	4 251	1,8	22,1	**R**	**2EL**	**012 A**	**55 x 400**	200 L 4	20	16	15	11,8	248	284
	63,4	4 251	2,5	22,1	**R**	**2EL**	**015 A**	**55 x 400**	200 L 4	20	16	15	11,8	251	287
	62,5	4 306	4,75	14,4	**R**	**2EL**	**030 A**	**60 x 450**	225 M 6	40	31,5	30	23,6	400	-
	75,2	3 582	1,8	18,6	**R**	**2EL**	**012 A**	**55 x 400**	200 L 4	20	16	15	11,8	248	284
	75,2	3 582	2,24	18,6	**R**	**2EL**	**015 A**	**55 x 400**	200 L 4	20	16	15	11,8	251	287
	75,2	3 582	2,65	18,6	**R**	**2EL**	**018 A**	**55 x 400**	200 L 4	23,6	18	18	14	288	324
	80,4	3 351	2,24	17,4	**R**	**2EL**	**012 A**	**55 x 400**	200 L 4	20	16	15	11,8	248	284
	80,4	3 351	3,15	17,4	**R**	**2EL**	**015 A**	**55 x 400**	200 L 4	20	16	15	11,8	251	287
	95,4	2 824	2,5	14,7	**R**	**2EL**	**012 A**	**55 x 400**	200 L 4	20	16	15	11,8	248	284
	113	2 380	2,5	12,4	**R**	**2EL**	**012 A**	**55 x 400**	200 L 4	20	16	15	11,8	248	284
37	**0,686**	458 440	1,06	1 312	**R**	**4EL**	**500 A**	**65 x 550**	250 M 6	90	71	67	53	2 839	-
	0,841	374 150	0,9	1 071	**R**	**4EL**	**355 A**	**65 x 550**	250 M 6	75	60	56	45	2 088	-
	0,802	392 140	1,12	1 122	**R**	**4EL**	**500 A**	**65 x 550**	250 M 6	90	71	67	53	2 839	-
	0,887	354 450	1,06	1 014	**R**	**4EL**	**355 A**	**65 x 550**	250 M 6	75	60	56	45	2 088	-
	0,893	352 200	1,32	1 008	**R**	**4EL**	**500 A**	**65 x 550**	250 M 6	90	71	67	53	2 839	-
	0,893	352 200	1,8	1 008	**R**	**4EL**	**710 A**	**65 x 550**	250 M 6	100	80	75	60	3 660	-
	1,07	295 190	1,12	1 314	**R**	**4EL**	**355 A**	**60 x 450**	225 S 4	60	47,5	45	35,5	2 030	-
	1,07	294 710	1,6	1 312	**R**	**4EL**	**500 A**	**60 x 450**	225 S 4	71	56	53	42,5	2 781	-
	1,04	301 260	2	862	**R**	**4EL**	**710 A**	**65 x 550**	250 M 6	100	80	75	60	3 660	-
	1,12	281 570	0,95	806	**R**	**4EL**	**250 A**	**65 x 550**	250 M 6	63	50	47,5	37,5	1 533	-
	1,18	266 380	1,25	1 186	**R**	**4EL**	**355 A**	**60 x 450**	225 S 4	60	47,5	45	35,5	2 030	-
	1,15	273 310	1,9	782	**R**	**4EL**	**500 A**	**65 x 550**	250 M 6	90	71	67	53	2 839	-
	1,22	258 290	0,9	1 150	**R**	**4EL**	**250 A**	**60 x 450**	225 S 4	50	40	37,5	30	1 475	-
	1,25	252 380	1,06	722	**R**	**4EL**	**250 A**	**65 x 550**	250 M 6	63	50	47,5	37,5	1 533	-
	1,31	240 530	1,32	1 071	**R**	**4EL**	**355 A**	**60 x 450**	225 S 4	60	47,5	45	35,5	2 030	-
	1,25	252 090	1,6	1 122	**R**	**4EL**	**500 A**	**60 x 450**	225 S 4	71	56	53	42,5	2 781	-
	1,28	245 470	2,12	703	**R**	**4EL**	**500 A**	**65 x 550**	250 M 6	90	71	67	53	2 839	-
	1,41	222 430	1,18	990	**R**	**4EL**	**250 A**	**60 x 450**	225 S 4	50	40	37,5	30	1 475	-
	1,38	227 860	1,5	1 014	**R**	**4EL**	**355 A**	**60 x 450**	225 S 4	60	47,5	45	35,5	2 030	-
	1,46	214 690	1,7	614	**R**	**4EL**	**355 A**	**65 x 550**	250 M 6	75	60	56	45	2 088	-
	1,39	226 420	2	1 008	**R**	**4EL**	**500 A**	**60 x 450**	225 S 4	71	56	53	42,5	2 781	-
	1,43	220 030	2,36	630	**R**	**4EL**	**500 A**	**65 x 550**	250 M 6	90	71	67	53	2 839	-
	1,39	226 420	2,65	1 008	**R**	**4EL**	**710 A**	**60 x 450**	225 S 4	80	63	60	47,5	3 602	-

P_1	n_2	M_2	fs	i	Ød x ØP				Pt_N [kW] t_{amb} = 20°C		t_{amb} = 40°C		kg	
kW	min^{-1}	N m											HB	HBZ
37	**1,58**	199 380	1,32	888	**R**	**4EL**	**250 A**	**60 x 450**	225 S 4	50	40	37,5	30	1 475	-
	1,54	204 650	1,5	911	**R**	**4EL**	**355 A**	**60 x 450**	225 S 4	60	47,5	45	35,5	2 030	-
	1,62	193 730	1,9	554	**R**	**4EL**	**355 A**	**65 x 550**	250 M 6	75	60	56	45	2 088	-
	1,53	205 410	2,5	914	**R**	**4EL**	**500 A**	**60 x 450**	225 S 4	71	56	53	42,5	2 781	-
	1,62	193 670	3,15	862	**R**	**4EL**	**710 A**	**60 x 450**	225 S 4	80	63	60	47,5	3 602	-
	1,74	181 010	1,4	806	**R**	**4EL**	**250 A**	**60 x 450**	225 S 4	50	40	37,5	30	1 475	-
	1,86	169 520	1,6	485	**R**	**4EL**	**250 A**	**65 x 550**	250 M 6	63	50	47,5	37,5	1 533	-
	1,75	179 640	2	800	**R**	**4EL**	**355 A**	**60 x 450**	225 S 4	60	47,5	45	35,5	2 030	-
	1,79	175 700	2,8	782	**R**	**4EL**	**500 A**	**60 x 450**	225 S 4	71	56	53	42,5	2 781	-
	1,94	162 250	1,6	722	**R**	**4EL**	**250 A**	**60 x 450**	225 S 4	50	40	37,5	30	1 475	-
	1,99	157 970	2,12	703	**R**	**4EL**	**355 A**	**60 x 450**	225 S 4	60	47,5	45	35,5	2 030	-
	1,99	157 800	3,15	703	**R**	**4EL**	**500 A**	**60 x 450**	225 S 4	71	56	53	42,5	2 781	-
	2,20	142 710	1,7	635	**R**	**4EL**	**250 A**	**60 x 450**	225 S 4	50	40	37,5	30	1 475	-
	2,28	138 010	2,65	614	**R**	**4EL**	**355 A**	**60 x 450**	225 S 4	60	47,5	45	35,5	2 030	-
	2,22	141 450	3,55	630	**R**	**4EL**	**500 A**	**60 x 450**	225 S 4	71	56	53	42,5	2 781	-
	2,49	126 430	2	563	**R**	**4EL**	**250 A**	**60 x 450**	225 S 4	50	40	37,5	30	1 475	-
	2,53	124 540	2,8	554	**R**	**4EL**	**355 A**	**60 x 450**	225 S 4	60	47,5	45	35,5	2 030	-
	2,89	108 980	2,24	485	**R**	**4EL**	**250 A**	**60 x 450**	225 S 4	50	40	37,5	30	1 475	-
	2,80	112 450	3,15	501	**R**	**4EL**	**355 A**	**60 x 450**	225 S 4	60	47,5	45	35,5	2 030	-
	3,16	99 680	2,5	444	**R**	**4EL**	**250 A**	**60 x 450**	225 S 4	50	40	37,5	30	1 475	-
	3,10	101 480	3,35	452	**R**	**4EL**	**355 A**	**60 x 450**	225 S 4	60	47,5	45	35,5	2 030	-
	3,66	85 920	2,8	382	**R**	**4EL**	**250 A**	**60 x 450**	225 S 4	50	40	37,5	30	1 475	-
	4,24	75 830	0,9	212	**R**	**3EL**	**085 A**	**65 x 550**	250 M 6	53	42,5	40	31,5	731	-
	4,12	78 120	1,7	219	**R**	**3EL**	**180 A**	**65 x 550**	250 M 6	75	60	56	45	1 144	-
	3,89	80 770	3	360	**R**	**4EL**	**250 A**	**60 x 450**	225 S 4	50	40	37,5	30	1 475	-
	4,82	66 700	0,95	187	**R**	**3EL**	**085 A**	**65 x 550**	250 M 6	53	42,5	40	31,5	731	-
	4,83	66 580	1,32	186	**R**	**3EL**	**125 A**	**65 x 550**	250 M 6	63	50	47,5	37,5	903	-
	5,06	63 580	2,12	178	**R**	**3EL**	**180 A**	**65 x 550**	250 M 6	75	60	56	45	1 144	-
	4,70	66 950	3,55	298	**R**	**4EL**	**250 A**	**60 x 450**	225 S 4	50	40	37,5	30	1 475	-
	5,23	61 480	4,25	172	**R**	**3EL**	**355 A**	**65 x 550**	250 M 6	112	90	85	67	2 060	-
	5,38	59 790	1,32	167	**R**	**3EL**	**085 A**	**65 x 550**	250 M 6	53	42,5	40	31,5	731	-
	5,35	60 080	1,5	168	**R**	**3EL**	**125 A**	**65 x 550**	250 M 6	63	50	47,5	37,5	903	-
	5,36	60 020	2,12	168	**R**	**3EL**	**180 A**	**65 x 550**	250 M 6	75	60	56	45	1 144	-
	6,60	48 750	1,32	212	**R**	**3EL**	**085 A**	**60 x 450**	225 S 4	42,5	33,5	31,5	25	673	-
	6,61	48 650	1,5	136	**R**	**3EL**	**085 A**	**65 x 550**	250 M 6	53	42,5	40	31,5	731	-
	6,79	47 370	2	133	**R**	**3EL**	**125 A**	**65 x 550**	250 M 6	63	50	47,5	37,5	903	-
	6,40	50 220	2,5	219	**R**	**3EL**	**180 A**	**60 x 450**	225 S 4	60	47,5	45	35,5	1 086	-
	7,27	44 260	1,4	193	**R**	**3EL**	**085 A**	**60 x 450**	225 S 4	42,5	33,5	31,5	25	673	-
	7,08	45 400	1,9	198	**R**	**3EL**	**125 A**	**60 x 450**	225 S 4	50	40	37,5	30	845	-
	7,50	42 880	1,5	187	**R**	**3EL**	**085 A**	**60 x 450**	225 S 4	42,5	33,5	31,5	25	673	-
	7,76	41 450	1,8	116	**R**	**3EL**	**085 A**	**65 x 550**	250 M 6	53	42,5	40	31,5	731	-
	7,51	42 800	2	186	**R**	**3EL**	**125 A**	**60 x 450**	225 S 4	50	40	37,5	30	845	-
	7,52	42 770	2,5	120	**R**	**3EL**	**125 A**	**65 x 550**	250 M 6	63	50	47,5	37,5	903	-
	7,87	40 870	3,15	178	**R**	**3EL**	**180 A**	**60 x 450**	225 S 4	60	47,5	45	35,5	1 086	-
	8,37	38 430	1,9	167	**R**	**3EL**	**085 A**	**60 x 450**	225 S 4	42,5	33,5	31,5	25	673	-
	8,33	38 620	2,24	168	**R**	**3EL**	**125 A**	**60 x 450**	225 S 4	50	40	37,5	30	845	-
	8,33	38 580	3,35	168	**R**	**3EL**	**180 A**	**60 x 450**	225 S 4	60	47,5	45	35,5	1 086	-
	10,3	31 280	2,36	136	**R**	**3EL**	**085 A**	**60 x 450**	225 S 4	42,5	33,5	31,5	25	673	-
	10,6	30 450	3	133	**R**	**3EL**	**125 A**	**60 x 450**	225 S 4	50	40	37,5	30	845	-
	10,8	29 730	2,12	129	**R**	**3EL**	**085 A**	**60 x 450**	225 S 4	42,5	33,5	31,5	25	673	-
	11,7	27 540	2,65	77,1	**R**	**3EL**	**085 A**	**65 x 550**	250 M 6	53	42,5	40	31,5	731	-
	11,7	27 500	3,75	120	**R**	**3EL**	**125 A**	**60 x 450**	225 S 4	50	40	37,5	30	845	-
	12,1	26 640	2,8	116	**R**	**3EL**	**085 A**	**60 x 450**	225 S 4	42,5	33,5	31,5	25	673	-
	13,2	24 370	3	106	**R**	**3EL**	**085 A**	**60 x 450**	225 S 4	42,5	33,5	31,5	25	673	-
	15,5	20 760	3,35	90,4	**R**	**3EL**	**085 A**	**60 x 450**	225 S 4	42,5	33,5	31,5	25	673	-
	22,4	14 800	1,32	40,1	**R**	**2EL**	**030 A**	**65 x 550**	250 M 6	40	31,5	30	23,6	449	-
	22,4	14 800	1,9	40,1	**R**	**2EL**	**060 A**	**65 x 550**	250 M 6	63	50	47,5	37,5	577	-
	27,6	12 040	1,6	32,6	**R**	**2EL**	**030 A**	**65 x 550**	250 M 6	40	31,5	30	23,6	449	-
	24,1	13 780	1,32	37,3	**R**	**2EL**	**042 A**	**65 x 550**	250 M 6	50	40	37,5	30	502	-
	27,6	12 040	3,15	32,6	**R**	**2EL**	**060 A**	**65 x 550**	250 M 6	63	50	47,5	37,5	577	-
	28,8	11 530	1,32	31,2	**R**	**2EL**	**030 A**	**65 x 550**	250 M 6	40	31,5	30	23,6	449	-
	29,6	11 210	2,24	30,4	**R**	**2EL**	**042 A**	**65 x 550**	250 M 6	50	40	37,5	30	502	-
	32,4	10 260	1,8	27,8	**R**	**2EL**	**030 A**	**65 x 550**	250 M 6	40	31,5	30	23,6	449	-
	34,9	9 512	2	40,1	**R**	**2EL**	**030 A**	**60 x 450**	225 S 4	31,5	25	23,6	19	391	-
	35,4	9 382	2,24	25,4	**R**	**2EL**	**030 A**	**65 x 550**	250 M 6	40	31,5	30	23,6	449	-
	34,9	9 512	2,8	40,1	**R**	**2EL**	**060 A**	**60 x 450**	225 S 4	50	40	37,5	30	519	-
	42,9	7 740	2,36	32,6	**R**	**2EL**	**030 A**	**60 x 450**	225 S 4	31,5	25	23,6	19	391	-
	41,6	7 993	2,8	21,7	**R**	**2EL**	**030 A**	**65 x 550**	250 M 6	40	31,5	30	23,6	449	-
	37,5	8 857	2	37,3	**R**	**2EL**	**042 A**	**60 x 450**	225 S 4	40	31,5	30	23,6	444	-
	42,9	7 740	4,75	32,6	**R**	**2EL**	**060 A**	**60 x 450**	225 S 4	50	40	37,5	30	519	-
	44,8	7 412	2	31,2	**R**	**2EL**	**030 A**	**60 x 450**	225 S 4	31,5	25	23,6	19	391	-
	46,1	7 208	3,35	30,4	**R**	**2EL**	**042 A**	**60 x 450**	225 S 4	40	31,5	30	23,6	444	-
	50,4	6 594	2,8	27,8	**R**	**2EL**	**030 A**	**60 x 450**	225 S 4	31,5	25	23,6	19	391	-
	55,1	6 031	3,35	25,4	**R**	**2EL**	**030 A**	**60 x 450**	225 S 4	31,5	25	23,6	19	391	-
	62,5	5 310	4	14,4	**R**	**2EL**	**030 A**	**65 x 550**	250 M 6	40	31,5	30	23,6	449	-
	68,6	4 841	5,6	20,4	**R**	**2EL**	**042 A**	**60 x 450**	225 S 4	40	31,5	30	23,6	444	-
	75,8	4 381	4	18,5	**R**	**2EL**	**030 A**	**60 x 450**	225 S 4	31,5	25	23,6	19	391	-
	97,3	3 414	5,3	14,4	**R**	**2EL**	**030 A**	**60 x 450**	225 S 4	31,5	25	23,6	19	391	-
45	**0,802**	476 930	0,9	1 122	**R**	**4EL**	**500 A**	**75 x 550**	280 S 6	90	71	67	53	2 895	-
	0,893	428 350	1,12	1 008	**R**	**4EL**	**500 A**	**75 x 550**	280 S 6	90	71	67	53	2 895	-
	0,893	428 350	1,5	1 008	**R**	**4EL**	**710 A**	**75 x 550**	280 S 6	100	80	75	60	3 716	-

P_1 kW	n_2 min^{-1}	M_2 N m	fs	i				Ød x ØP		Pt_N [kW] t_{amb} = 20°C		Pt_N [kW] t_{amb} = 40°C		kg HB	kg HBZ
45	**1,07**	359 020	0,95	1 314	**R**	**4EL**	**355 A**	**60 x 450**	225 M 4	60	47,5	45	35,5	2 053	-
	0,984	388 610	1,4	914	**R**	**4EL**	**500 A**	**75 x 550**	280 S 6	90	71	67	53	2 895	-
	1,04	366 400	1,7	862	**R**	**4EL**	**710 A**	**75 x 550**	280 S 6	100	80	75	60	3 716	-
	1,18	323 980	1	1 186	**R**	**4EL**	**355 A**	**60 x 450**	225 M 4	60	47,5	45	35,5	2 053	-
	1,07	358 440	1,32	1 312	**R**	**4EL**	**500 A**	**60 x 450**	225 M 4	71	56	53	42,5	2 804	-
	1,15	332 400	1,5	782	**R**	**4EL**	**500 A**	**75 x 550**	280 S 6	90	71	67	53	2 895	-
	1,16	330 640	1,9	778	**R**	**4EL**	**710 A**	**75 x 550**	280 S 6	100	80	75	60	3 716	-
	1,31	292 530	1,12	1 071	**R**	**4EL**	**355 A**	**60 x 450**	225 M 4	60	47,5	45	35,5	2 053	-
	1,25	306 600	1,32	1 122	**R**	**4EL**	**500 A**	**60 x 450**	225 M 4	71	56	53	42,5	2 804	-
	1,28	298 550	1,8	703	**R**	**4EL**	**500 A**	**75 x 550**	280 S 6	90	71	67	53	2 895	-
	1,41	270 530	0,95	990	**R**	**4EL**	**250 A**	**60 x 450**	225 M 4	50	40	37,5	30	1 498	-
	1,38	277 120	1,25	1 014	**R**	**4EL**	**355 A**	**60 x 450**	225 M 4	60	47,5	45	35,5	2 053	-
	1,39	275 370	1,6	1 008	**R**	**4EL**	**500 A**	**60 x 450**	225 M 4	71	56	53	42,5	2 804	-
	1,43	267 600	2	630	**R**	**4EL**	**500 A**	**75 x 550**	280 S 6	90	71	67	53	2 895	-
	1,39	275 370	2,24	1 008	**R**	**4EL**	**710 A**	**60 x 450**	225 M 4	80	63	60	47,5	3 625	-
	1,58	242 480	1,06	888	**R**	**4EL**	**250 A**	**60 x 450**	225 M 4	50	40	37,5	30	1 498	-
	1,54	248 900	1,25	911	**R**	**4EL**	**355 A**	**60 x 450**	225 M 4	60	47,5	45	35,5	2 053	-
	1,62	235 620	1,6	554	**R**	**4EL**	**355 A**	**75 x 550**	280 S 6	75	60	56	45	2 144	-
	1,53	249 820	2,12	914	**R**	**4EL**	**500 A**	**60 x 450**	225 M 4	71	56	53	42,5	2 804	-
	1,62	235 540	2,5	862	**R**	**4EL**	**710 A**	**60 x 450**	225 M 4	80	63	60	47,5	3 625	-
	1,74	220 150	1,18	806	**R**	**4EL**	**250 A**	**60 x 450**	225 M 4	50	40	37,5	30	1 498	-
	1,75	218 490	1,6	800	**R**	**4EL**	**355 A**	**60 x 450**	225 M 4	60	47,5	45	35,5	2 053	-
	1,80	212 750	1,8	501	**R**	**4EL**	**355 A**	**75 x 550**	280 S 6	75	60	56	45	2 144	-
	1,79	213 690	2,36	782	**R**	**4EL**	**500 A**	**60 x 450**	225 M 4	71	56	53	42,5	2 804	-
	1,80	212 560	2,8	778	**R**	**4EL**	**710 A**	**60 x 450**	225 M 4	80	63	60	47,5	3 625	-
	1,94	197 330	1,32	722	**R**	**4EL**	**250 A**	**60 x 450**	225 M 4	50	40	37,5	30	1 498	-
	1,99	192 120	1,8	703	**R**	**4EL**	**355 A**	**60 x 450**	225 M 4	60	47,5	45	35,5	2 053	-
	1,99	191 920	2,65	703	**R**	**4EL**	**500 A**	**60 x 450**	225 M 4	71	56	53	42,5	2 804	-
	1,99	191 920	3,75	703	**R**	**4EL**	**710 A**	**60 x 450**	225 M 4	80	63	60	47,5	3 625	-
	2,20	173 570	1,4	635	**R**	**4EL**	**250 A**	**60 x 450**	225 M 4	50	40	37,5	30	1 498	-
	2,28	167 850	2,12	614	**R**	**4EL**	**355 A**	**60 x 450**	225 M 4	60	47,5	45	35,5	2 053	-
	2,22	172 030	3	630	**R**	**4EL**	**500 A**	**60 x 450**	225 M 4	71	56	53	42,5	2 804	-
	2,49	153 760	1,7	563	**R**	**4EL**	**250 A**	**60 x 450**	225 M 4	50	40	37,5	30	1 498	-
	2,53	151 470	2,36	554	**R**	**4EL**	**355 A**	**60 x 450**	225 M 4	60	47,5	45	35,5	2 053	-
	2,46	155 240	3,35	568	**R**	**4EL**	**500 A**	**60 x 450**	225 M 4	71	56	53	42,5	2 804	-
	2,89	132 540	1,9	485	**R**	**4EL**	**250 A**	**60 x 450**	225 M 4	50	40	37,5	30	1 498	-
	2,80	136 770	2,65	501	**R**	**4EL**	**355 A**	**60 x 450**	225 M 4	60	47,5	45	35,5	2 053	-
	2,85	134 050	3,75	491	**R**	**4EL**	**500 A**	**60 x 450**	225 M 4	71	56	53	42,5	2 804	-
	3,16	121 230	2	444	**R**	**4EL**	**250 A**	**60 x 450**	225 M 4	50	40	37,5	30	1 498	-
	3,10	123 420	2,8	452	**R**	**4EL**	**355 A**	**60 x 450**	225 M 4	60	47,5	45	35,5	2 053	-
	3,66	104 490	2,24	382	**R**	**4EL**	**250 A**	**60 x 450**	225 M 4	50	40	37,5	30	1 498	-
	3,62	105 570	3,15	386	**R**	**4EL**	**355 A**	**60 x 450**	225 M 4	60	47,5	45	35,5	2 053	-
	4,12	95 020	1,4	219	**R**	**3EL**	**180 A**	**75 x 550**	280 S 6	75	60	56	45	1 200	-
	3,89	98 240	2,36	360	**R**	**4EL**	**250 A**	**60 x 450**	225 M 4	50	40	37,5	30	1 498	-
	3,93	97 310	3,35	356	**R**	**4EL**	**355 A**	**60 x 450**	225 M 4	60	47,5	45	35,5	2 053	-
	4,34	88 050	2,65	322	**R**	**4EL**	**250 A**	**60 x 450**	225 M 4	50	40	37,5	30	1 498	-
	4,30	88 960	3,75	326	**R**	**4EL**	**355 A**	**60 x 450**	225 M 4	60	47,5	45	35,5	2 053	-
	4,83	80 980	1,06	186	**R**	**3EL**	**125 A**	**75 x 550**	280 S 6	63	50	47,5	37,5	959	-
	5,06	77 320	1,7	178	**R**	**3EL**	**180 A**	**75 x 550**	280 S 6	75	60	56	45	1 200	-
	4,70	81 420	2,8	298	**R**	**4EL**	**250 A**	**60 x 450**	225 M 4	50	40	37,5	30	1 498	-
	5,23	74 780	3,55	172	**R**	**3EL**	**355 A**	**75 x 550**	280 S 6	112	90	85	67	2 116	-
	5,35	73 070	1,18	168	**R**	**3EL**	**125 A**	**75 x 550**	280 S 6	63	50	47,5	37,5	959	-
	5,36	73 000	1,8	168	**R**	**3EL**	**180 A**	**75 x 550**	280 S 6	75	60	56	45	1 200	-
	5,57	68 610	3,35	251	**R**	**4EL**	**250 A**	**60 x 450**	225 M 4	50	40	37,5	30	1 498	-
	6,60	59 290	1,06	212	**R**	**3EL**	**085 A**	**60 x 450**	225 M 4	42,5	33,5	31,5	25	696	-
	6,79	57 610	1,6	133	**R**	**3EL**	**125 A**	**75 x 550**	280 S 6	63	50	47,5	37,5	959	-
	6,40	61 080	2,12	219	**R**	**3EL**	**180 A**	**60 x 450**	225 M 4	60	47,5	45	35,5	1 109	-
	7,27	53 830	1,18	193	**R**	**3EL**	**085 A**	**60 x 450**	225 M 4	42,5	33,5	31,5	25	696	-
	7,08	55 210	1,6	198	**R**	**3EL**	**125 A**	**60 x 450**	225 M 4	50	40	37,5	30	868	-
	7,50	52 150	1,18	187	**R**	**3EL**	**085 A**	**60 x 450**	225 M 4	42,5	33,5	31,5	25	696	-
	7,51	52 060	1,6	186	**R**	**3EL**	**125 A**	**60 x 450**	225 M 4	50	40	37,5	30	868	-
	7,87	49 710	2,5	178	**R**	**3EL**	**180 A**	**60 x 450**	225 M 4	60	47,5	45	35,5	1 109	-
	8,14	48 070	5,3	172	**R**	**3EL**	**355 A**	**60 x 450**	225 M 4	90	71	67	53	2 025	-
	8,37	46 740	1,6	167	**R**	**3EL**	**085 A**	**60 x 450**	225 M 4	42,5	33,5	31,5	25	696	-
	8,33	46 980	1,8	168	**R**	**3EL**	**125 A**	**60 x 450**	225 M 4	50	40	37,5	30	868	-
	8,79	44 500	2,36	102	**R**	**3EL**	**125 A**	**75 x 550**	280 S 6	63	50	47,5	37,5	959	-
	8,33	46 930	2,65	168	**R**	**3EL**	**180 A**	**60 x 450**	225 M 4	60	47,5	45	35,5	1 109	-
	8,33	46 930	3,75	168	**R**	**3EL**	**250 A**	**60 x 450**	225 M 4	75	60	56	45	1 470	-
	10,3	38 040	1,9	136	**R**	**3EL**	**085 A**	**60 x 450**	225 M 4	42,5	33,5	31,5	25	696	-
	10,6	37 040	2,5	133	**R**	**3EL**	**125 A**	**60 x 450**	225 M 4	50	40	37,5	30	868	-
	10,3	37 960	3,35	136	**R**	**3EL**	**180 A**	**60 x 450**	225 M 4	60	47,5	45	35,5	1 109	-
	10,8	36 150	1,7	129	**R**	**3EL**	**085 A**	**60 x 450**	225 M 4	42,5	33,5	31,5	25	696	-
	11,7	33 440	3,15	120	**R**	**3EL**	**125 A**	**60 x 450**	225 M 4	50	40	37,5	30	868	-
	12,1	32 410	2,24	116	**R**	**3EL**	**085 A**	**60 x 450**	225 M 4	42,5	33,5	31,5	25	696	-
	13,0	30 180	3,35	108	**R**	**3EL**	**125 A**	**60 x 450**	225 M 4	50	40	37,5	30	868	-
	13,2	29 640	2,5	106	**R**	**3EL**	**085 A**	**60 x 450**	225 M 4	42,5	33,5	31,5	25	696	-
	13,7	28 600	3,55	102	**R**	**3EL**	**125 A**	**60 x 450**	225 M 4	50	40	37,5	30	868	-
	15,5	25 250	2,8	90,4	**R**	**3EL**	**085 A**	**60 x 450**	225 M 4	42,5	33,5	31,5	25	696	-
	18,2	21 530	3,35	77,1	**R**	**3EL**	**085 A**	**60 x 450**	225 M 4	42,5	33,5	31,5	25	696	-
	19,6	19 910	3,55	71,3	**R**	**3EL**	**085 A**	**60 x 450**	225 M 4	42,5	33,5	31,5	25	696	-
	22,4	17 990	1,5	40,1	**R**	**2EL**	**060 A**	**75 x 550**	280 S 6	63	50	47,5	37,5	633	-
	27,6	14 640	2,5	32,6	**R**	**2EL**	**060 A**	**75 x 550**	280 S 6	63	50	47,5	37,5	633	-
	29,2	13 820	2,65	30,8	**R**	**2EL**	**060 A**	**75 x 550**	280 S 6	63	50	47,5	37,5	633	-
	31,4	12 870	2,24	28,7	**R**	**2EL**	**042 A**	**75 x 550**	280 S 6	50	40	37,5	30	558	-
	34,9	11 570	1,6	40,1	**R**	**2EL**	**030 A**	**60 x 450**	225 M 4	31,5	25	23,6	19	414	-
	34,8	11 620	2,5	25,9	**R**	**2EL**	**042 A**	**75 x 550**	280 S 6	50	40	37,5	30	558	-
	34,9	11 570	2,36	40,1	**R**	**2EL**	**060 A**	**60 x 450**	225 M 4	50	40	37,5	30	542	-

3

P_1	n_2	M_2	fs	i	Ød x ØP					Pt_N [kW] t_{amb} = 20°C		t_{amb} = 40°C		kg	
kW	min^{-1}	N m												HB	HBZ
45	**42,9**	9 414	2	32,6	**R**	**2EL**	**030 A**	**60 x 450**	225 M 4	31,5	25	23,6	19	414	-
	37,5	10 770	1,7	37,3	**R**	**2EL**	**042 A**	**60 x 450**	225 M 4	40	31,5	30	23,6	467	-
	40,7	9 937	3,15	22,1	**R**	**2EL**	**042 A**	**75 x 550**	280 S 6	50	40	37,5	30	558	-
	42,9	9 414	3,75	32,6	**R**	**2EL**	**060 A**	**60 x 450**	225 M 4	50	40	37,5	30	542	-
	44,8	9 014	1,7	31,2	**R**	**2EL**	**030 A**	**60 x 450**	225 M 4	31,5	25	23,6	19	414	-
	46,1	8 766	2,8	30,4	**R**	**2EL**	**042 A**	**60 x 450**	225 M 4	40	31,5	30	23,6	467	-
	44,1	9 159	3,15	20,4	**R**	**2EL**	**042 A**	**75 x 550**	280 S 6	50	40	37,5	30	558	-
	50,4	8 020	2,36	27,8	**R**	**2EL**	**030 A**	**60 x 450**	225 M 4	31,5	25	23,6	19	414	-
	48,8	8 276	3,55	28,7	**R**	**2EL**	**042 A**	**60 x 450**	225 M 4	40	31,5	30	23,6	467	-
	51,6	7 834	4	17,5	**R**	**2EL**	**042 A**	**75 x 550**	280 S 6	50	40	37,5	30	558	-
	55,1	7 335	2,8	25,4	**R**	**2EL**	**030 A**	**60 x 450**	225 M 4	31,5	25	23,6	19	414	-
	52,7	7 664	5,6	17,1	**R**	**2EL**	**060 A**	**75 x 550**	280 S 6	63	50	47,5	37,5	633	-
	64,6	6 249	3,35	21,7	**R**	**2EL**	**030 A**	**60 x 450**	225 M 4	31,5	25	23,6	19	414	-
	61,2	6 602	4,75	14,7	**R**	**2EL**	**042 A**	**75 x 550**	280 S 6	50	40	37,5	30	558	-
	68,6	5 888	4,75	20,4	**R**	**2EL**	**042 A**	**60 x 450**	225 M 4	40	31,5	30	23,6	467	-
	75,8	5 328	3,35	18,5	**R**	**2EL**	**030 A**	**60 x 450**	225 M 4	31,5	25	23,6	19	414	-
	97,3	4 152	4,5	14,4	**R**	**2EL**	**030 A**	**60 x 450**	225 M 4	31,5	25	23,6	19	414	-
55	**0,893**	523 540	0,9	1 008	**R**	**4EL**	**500 A**	**75 x 550**	280 M 6	90	71	67	53	2 934	-
	0,893	523 540	1,18	1 008	**R**	**4EL**	**710 A**	**75 x 550**	280 M 6	100	80	75	60	3 755	-
	1,07	438 090	1,06	1 312	**R**	**4EL**	**500 A**	**65 x 550**	250 M 4	71	56	53	42,5	2 845	-
	1,04	447 820	1,4	862	**R**	**4EL**	**710 A**	**75 x 550**	280 M 6	100	80	75	60	3 755	-
	1,15	406 270	1,25	782	**R**	**4EL**	**500 A**	**75 x 550**	280 M 6	90	71	67	53	2 934	-
	1,16	404 120	1,5	778	**R**	**4EL**	**710 A**	**75 x 550**	280 M 6	100	80	75	60	3 755	-
	1,31	357 540	0,9	1 071	**R**	**4EL**	**355 A**	**65 x 550**	250 M 4	60	47,5	45	35,5	2 094	-
	1,25	374 730	1,12	1 122	**R**	**4EL**	**500 A**	**65 x 550**	250 M 4	71	56	53	42,5	2 845	-
	1,28	364 890	1,4	703	**R**	**4EL**	**500 A**	**75 x 550**	280 M 6	90	71	67	53	2 934	-
	1,28	364 890	1,9	703	**R**	**4EL**	**710 A**	**75 x 550**	280 M 6	100	80	75	60	3 755	-
	1,38	338 710	1,06	1 014	**R**	**4EL**	**355 A**	**65 x 550**	250 M 4	60	47,5	45	35,5	2 094	-
	1,39	336 560	1,32	1 008	**R**	**4EL**	**500 A**	**65 x 550**	250 M 4	71	56	53	42,5	2 845	-
	1,43	327 070	1,6	630	**R**	**4EL**	**500 A**	**75 x 550**	280 M 6	90	71	67	53	2 934	-
	1,39	336 560	1,8	1 008	**R**	**4EL**	**710 A**	**65 x 550**	250 M 4	80	63	60	47,5	3 666	-
	1,43	327 070	2,12	630	**R**	**4EL**	**710 A**	**75 x 550**	280 M 6	100	80	75	60	3 755	-
	1,58	296 370	0,9	888	**R**	**4EL**	**250 A**	**65 x 550**	250 M 4	50	40	37,5	30	1 539	-
	1,54	304 210	1,06	911	**R**	**4EL**	**355 A**	**65 x 550**	250 M 4	60	47,5	45	35,5	2 094	-
	1,62	287 980	1,32	554	**R**	**4EL**	**355 A**	**75 x 550**	280 M 6	75	60	56	45	2 183	-
	1,53	305 330	1,7	914	**R**	**4EL**	**500 A**	**65 x 550**	250 M 4	71	56	53	42,5	2 845	-
	1,62	287 890	2,12	862	**R**	**4EL**	**710 A**	**65 x 550**	250 M 4	80	63	60	47,5	3 666	-
	1,74	269 070	0,95	806	**R**	**4EL**	**250 A**	**65 x 550**	250 M 4	50	40	37,5	30	1 539	-
	1,75	267 040	1,32	800	**R**	**4EL**	**355 A**	**65 x 550**	250 M 4	60	47,5	45	35,5	2 094	-
	1,79	261 170	1,9	782	**R**	**4EL**	**500 A**	**65 x 550**	250 M 4	71	56	53	42,5	2 845	-
	1,80	259 790	2,24	778	**R**	**4EL**	**710 A**	**65 x 550**	250 M 4	80	63	60	47,5	3 666	-
	1,94	241 180	1,06	722	**R**	**4EL**	**250 A**	**65 x 550**	250 M 4	50	40	37,5	30	1 539	-
	1,99	234 820	1,5	703	**R**	**4EL**	**355 A**	**65 x 550**	250 M 4	60	47,5	45	35,5	2 094	-
	1,99	234 570	2,24	703	**R**	**4EL**	**500 A**	**65 x 550**	250 M 4	71	56	53	42,5	2 845	-
	1,99	234 570	3	703	**R**	**4EL**	**710 A**	**65 x 550**	250 M 4	80	63	60	47,5	3 666	-
	2,20	212 140	1,18	635	**R**	**4EL**	**250 A**	**65 x 550**	250 M 4	50	40	37,5	30	1 539	-
	2,28	205 150	1,8	614	**R**	**4EL**	**355 A**	**65 x 550**	250 M 4	60	47,5	45	35,5	2 094	-
	2,22	210 260	2,36	630	**R**	**4EL**	**500 A**	**65 x 550**	250 M 4	71	56	53	42,5	2 845	-
	2,22	210 260	3,35	630	**R**	**4EL**	**710 A**	**65 x 550**	250 M 4	80	63	60	47,5	3 666	-
	2,49	187 930	1,32	563	**R**	**4EL**	**250 A**	**65 x 550**	250 M 4	50	40	37,5	30	1 539	-
	2,53	185 130	1,9	554	**R**	**4EL**	**355 A**	**65 x 550**	250 M 4	60	47,5	45	35,5	2 094	-
	2,46	189 740	2,65	568	**R**	**4EL**	**500 A**	**65 x 550**	250 M 4	71	56	53	42,5	2 845	-
	2,46	189 740	3,55	568	**R**	**4EL**	**710 A**	**65 x 550**	250 M 4	80	63	60	47,5	3 666	-
	2,89	161 990	1,5	485	**R**	**4EL**	**250 A**	**65 x 550**	250 M 4	50	40	37,5	30	1 539	-
	2,80	167 160	2,12	501	**R**	**4EL**	**355 A**	**65 x 550**	250 M 4	60	47,5	45	35,5	2 094	-
	2,85	163 840	3	491	**R**	**4EL**	**500 A**	**65 x 550**	250 M 4	71	56	53	42,5	2 845	-
	3,16	148 170	1,7	444	**R**	**4EL**	**250 A**	**65 x 550**	250 M 4	50	40	37,5	30	1 539	-
	3,10	150 850	2,36	452	**R**	**4EL**	**355 A**	**65 x 550**	250 M 4	60	47,5	45	35,5	2 094	-
	3,16	147 850	3,35	443	**R**	**4EL**	**500 A**	**65 x 550**	250 M 4	71	56	53	42,5	2 845	-
	3,66	127 710	1,9	382	**R**	**4EL**	**250 A**	**65 x 550**	250 M 4	50	40	37,5	30	1 539	-
	3,62	129 030	2,65	386	**R**	**4EL**	**355 A**	**65 x 550**	250 M 4	60	47,5	45	35,5	2 094	-
	3,34	140 140	3,35	420	**R**	**4EL**	**500 A**	**65 x 550**	250 M 4	71	56	53	42,5	2 845	-
	4,12	116 130	1,18	219	**R**	**3EL**	**180 A**	**75 x 550**	280 M 6	75	60	56	45	1 239	-
	3,89	120 070	2	360	**R**	**4EL**	**250 A**	**65 x 550**	250 M 4	50	40	37,5	30	1 539	-
	3,93	118 930	2,8	356	**R**	**4EL**	**355 A**	**65 x 550**	250 M 4	60	47,5	45	35,5	2 094	-
	4,34	107 620	2,12	322	**R**	**4EL**	**250 A**	**65 x 550**	250 M 4	50	40	37,5	30	1 539	-
	4,30	108 730	3	326	**R**	**4EL**	**355 A**	**65 x 550**	250 M 4	60	47,5	45	35,5	2 094	-
	4,83	98 970	0,9	186	**R**	**3EL**	**125 A**	**75 x 550**	280 M 6	63	50	47,5	37,5	998	-
	5,06	94 500	1,4	178	**R**	**3EL**	**180 A**	**75 x 550**	280 M 6	75	60	56	45	1 239	-
	4,70	99 520	2,36	298	**R**	**4EL**	**250 A**	**65 x 550**	250 M 4	50	40	37,5	30	1 539	-
	4,66	100 220	3,35	300	**R**	**4EL**	**355 A**	**65 x 550**	250 M 4	60	47,5	45	35,5	2 094	-
	5,23	91 390	2,8	172	**R**	**3EL**	**355 A**	**75 x 550**	280 M 6	112	90	85	67	2 155	-
	5,35	89 310	1	168	**R**	**3EL**	**125 A**	**75 x 550**	280 M 6	63	50	47,5	37,5	998	-
	5,36	89 220	1,5	168	**R**	**3EL**	**180 A**	**75 x 550**	280 M 6	75	60	56	45	1 239	-
	5,57	83 860	2,65	251	**R**	**4EL**	**250 A**	**65 x 550**	250 M 4	50	40	37,5	30	1 539	-
	5,36	89 220	2,12	168	**R**	**3EL**	**250 A**	**75 x 550**	280 M 6	95	75	71	56	1 600	-
	5,45	85 720	3,75	257	**R**	**4EL**	**355 A**	**65 x 550**	250 M 4	60	47,5	45	35,5	2 094	-
	6,60	72 460	0,9	212	**R**	**3EL**	**085 A**	**65 x 550**	250 M 4	42,5	33,5	31,5	25	737	-
	6,79	70 410	1,32	133	**R**	**3EL**	**125 A**	**75 x 550**	280 M 6	63	50	47,5	37,5	998	-
	6,40	74 660	1,7	219	**R**	**3EL**	**180 A**	**65 x 550**	250 M 4	60	47,5	45	35,5	1 150	-
	7,27	65 790	0,95	193	**R**	**3EL**	**085 A**	**65 x 550**	250 M 4	42,5	33,5	31,5	25	737	-
	7,08	67 480	1,25	198	**R**	**3EL**	**125 A**	**65 x 550**	250 M 4	50	40	37,5	30	909	-
	6,99	68 400	2,24	129	**R**	**3EL**	**180 A**	**75 x 550**	280 M 6	75	60	56	45	1 239	-
	7,50	63 740	1	187	**R**	**3EL**	**085 A**	**65 x 550**	250 M 4	42,5	33,5	31,5	25	737	-
	7,51	63 620	1,32	186	**R**	**3EL**	**125 A**	**65 x 550**	250 M 4	50	40	37,5	30	909	-
	7,87	60 750	2,12	178	**R**	**3EL**	**180 A**	**65 x 550**	250 M 4	60	47,5	45	35,5	1 150	-
	8,14	58 750	4,25	172	**R**	**3EL**	**355 A**	**65 x 550**	250 M 4	90	71	67	53	2 066	-
	8,37	57 130	1,32	167	**R**	**3EL**	**085 A**	**65 x 550**	250 M 4	42,5	33,5	31,5	25	737	-
	8,33	57 410	1,5	168	**R**	**3EL**	**125 A**	**65 x 550**	250 M 4	50	40	37,5	30	909	-
	8,79	54 380	1,9	102	**R**	**3EL**	**125 A**	**75 x 550**	280 M 6	63	50	47,5	37,5	998	-
	8,33	57 350	2,24	168	**R**	**3EL**	**180 A**	**65 x 550**	250 M 4	60	47,5	45	35,5	1 150	-
	8,33	57 350	3,15	168	**R**	**3EL**	**250 A**	**65 x 550**	250 M 4	75	60	56	45	1 511	-

P_1	n_2	M_2	fs	i	Ød x ØP					Pt_N [kW] t_{amb} = 20°C		t_{amb} = 40°C		kg HB	kg HBZ
kW	min^{-1}	N m													
55	**10,3**	46 490	1,6	136	**R**	**3EL**	**085 A**	**65 x 550**	250 M 4	42,5	33,5	31,5	25	737	-
	10,6	45 270	2	133	**R**	**3EL**	**125 A**	**65 x 550**	250 M 4	50	40	37,5	30	909	-
	10,3	46 390	2,65	136	**R**	**3EL**	**180 A**	**65 x 550**	250 M 4	60	47,5	45	35,5	1 150	-
	9,74	49 060	3,75	144	**R**	**3EL**	**250 A**	**65 x 550**	250 M 4	75	60	56	45	1 511	-
	10,8	44 190	1,4	129	**R**	**3EL**	**085 A**	**65 x 550**	250 M 4	42,5	33,5	31,5	25	737	-
	11,7	40 870	2,5	120	**R**	**3EL**	**125 A**	**65 x 550**	250 M 4	50	40	37,5	30	909	-
	10,9	43 970	3,35	129	**R**	**3EL**	**180 A**	**65 x 550**	250 M 4	60	47,5	45	35,5	1 150	-
	12,1	39 610	1,8	116	**R**	**3EL**	**085 A**	**65 x 550**	250 M 4	42,5	33,5	31,5	25	737	-
	13,0	36 880	2,8	108	**R**	**3EL**	**125 A**	**65 x 550**	250 M 4	50	40	37,5	30	909	-
	13,2	36 230	2	106	**R**	**3EL**	**085 A**	**65 x 550**	250 M 4	42,5	33,5	31,5	25	737	-
	13,7	34 960	3	102	**R**	**3EL**	**125 A**	**65 x 550**	250 M 4	50	40	37,5	30	909	-
	15,5	30 860	2,36	90,4	**R**	**3EL**	**085 A**	**65 x 550**	250 M 4	42,5	33,5	31,5	25	737	-
	15,2	31 550	3,15	92,4	**R**	**3EL**	**125 A**	**65 x 550**	250 M 4	50	40	37,5	30	909	-
	18,2	26 310	2,65	77,1	**R**	**3EL**	**085 A**	**65 x 550**	250 M 4	42,5	33,5	31,5	25	737	-
	16,4	29 080	3,55	85,2	**R**	**3EL**	**125 A**	**65 x 550**	250 M 4	50	40	37,5	30	909	-
	19,6	24 330	2,8	71,3	**R**	**3EL**	**085 A**	**65 x 550**	250 M 4	42,5	33,5	31,5	25	737	-
	22,4	21 990	1,25	40,1	**R**	**2EL**	**060 A**	**75 x 550**	280 M 6	63	50	47,5	37,5	672	-
	23,3	20 500	3,35	60,1	**R**	**3EL**	**085 A**	**65 x 550**	250 M 4	42,5	33,5	31,5	25	737	-
	27,6	17 900	2,12	32,6	**R**	**2EL**	**060 A**	**75 x 550**	280 M 6	63	50	47,5	37,5	672	-
	29,2	16 900	2,24	30,8	**R**	**2EL**	**060 A**	**75 x 550**	280 M 6	63	50	47,5	37,5	672	-
	31,4	15 730	1,9	28,7	**R**	**2EL**	**042 A**	**75 x 550**	280 M 6	50	40	37,5	30	597	-
	34,9	14 140	1,32	40,1	**R**	**2EL**	**030 A**	**65 x 550**	250 M 4	31,5	25	23,6	19	455	-
	34,8	14 200	2	25,9	**R**	**2EL**	**042 A**	**75 x 550**	280 M 6	50	40	37,5	30	597	-
	34,9	14 140	1,9	40,1	**R**	**2EL**	**060 A**	**65 x 550**	250 M 4	50	40	37,5	30	583	-
	42,9	11 510	1,6	32,6	**R**	**2EL**	**030 A**	**65 x 550**	250 M 4	31,5	25	23,6	19	455	-
	37,5	13 170	1,32	37,3	**R**	**2EL**	**042 A**	**65 x 550**	250 M 4	40	31,5	30	23,6	508	-
	40,7	12 150	2,65	22,1	**R**	**2EL**	**042 A**	**75 x 550**	280 M 6	50	40	37,5	30	597	-
	42,9	11 510	3,15	32,6	**R**	**2EL**	**060 A**	**65 x 550**	250 M 4	50	40	37,5	30	583	-
	44,8	11 020	1,32	31,2	**R**	**2EL**	**030 A**	**65 x 550**	250 M 4	31,5	25	23,6	19	455	-
	46,1	10 710	2,24	30,4	**R**	**2EL**	**042 A**	**65 x 550**	250 M 4	40	31,5	30	23,6	508	-
	45,5	10 860	3,35	30,8	**R**	**2EL**	**060 A**	**65 x 550**	250 M 4	50	40	37,5	30	583	-
	50,4	9 802	1,9	27,8	**R**	**2EL**	**030 A**	**65 x 550**	250 M 4	31,5	25	23,6	19	455	-
	48,8	10 120	2,8	28,7	**R**	**2EL**	**042 A**	**65 x 550**	250 M 4	40	31,5	30	23,6	508	-
	51,6	9 575	3,35	17,5	**R**	**2EL**	**042 A**	**75 x 550**	280 M 6	50	40	37,5	30	597	-
	55,1	8 966	2,24	25,4	**R**	**2EL**	**030 A**	**65 x 550**	250 M 4	31,5	25	23,6	19	455	-
	54,1	9 128	3,15	25,9	**R**	**2EL**	**042 A**	**65 x 550**	250 M 4	40	31,5	30	23,6	508	-
	52,7	9 367	4,5	17,1	**R**	**2EL**	**060 A**	**75 x 550**	280 M 6	63	50	47,5	37,5	672	-
	64,6	7 638	2,65	21,7	**R**	**2EL**	**030 A**	**65 x 550**	250 M 4	31,5	25	23,6	19	455	-
	61,2	8 069	3,75	14,7	**R**	**2EL**	**042 A**	**75 x 550**	280 M 6	50	40	37,5	30	597	-
	68,6	7 196	4	20,4	**R**	**2EL**	**042 A**	**65 x 550**	250 M 4	40	31,5	30	23,6	508	-
	75,8	6 512	2,8	18,5	**R**	**2EL**	**030 A**	**65 x 550**	250 M 4	31,5	25	23,6	19	455	-
	82,0	6 022	3,15	17,1	**R**	**2EL**	**030 A**	**65 x 550**	250 M 4	31,5	25	23,6	19	455	-
	97,3	5 074	3,55	14,4	**R**	**2EL**	**030 A**	**65 x 550**	250 M 4	31,5	25	23,6	19	455	-
75	**1,39**	458 950	1	1 008	**R**	**4EL**	**500 A**	**75 x 550**	280 S 4	71	56	53	42,5	2 943	-
	1,39	458 950	1,32	1 008	**R**	**4EL**	**710 A**	**75 x 550**	280 S 4	80	63	60	47,5	3 764	-
	1,53	416 370	1,25	914	**R**	**4EL**	**500 A**	**75 x 550**	280 S 4	71	56	53	42,5	2 943	-
	1,62	392 570	1,5	862	**R**	**4EL**	**710 A**	**75 x 550**	280 S 4	80	63	60	47,5	3 764	-
	1,79	356 150	1,4	782	**R**	**4EL**	**500 A**	**75 x 550**	280 S 4	71	56	53	42,5	2 943	-
	1,80	354 260	1,7	778	**R**	**4EL**	**710 A**	**75 x 550**	280 S 4	80	63	60	47,5	3 764	-
	1,99	320 210	1,06	703	**R**	**4EL**	**355 A**	**75 x 550**	280 S 4	60	47,5	45	35,5	2 192	-
	1,99	319 870	1,6	703	**R**	**4EL**	**500 A**	**75 x 550**	280 S 4	71	56	53	42,5	2 943	-
	1,99	319 870	2,24	703	**R**	**4EL**	**710 A**	**75 x 550**	280 S 4	80	63	60	47,5	3 764	-
	2,28	279 750	1,32	614	**R**	**4EL**	**355 A**	**75 x 550**	280 S 4	60	47,5	45	35,5	2 192	-
	2,22	286 720	1,8	630	**R**	**4EL**	**500 A**	**75 x 550**	280 S 4	71	56	53	42,5	2 943	-
	2,22	286 720	2,36	630	**R**	**4EL**	**710 A**	**75 x 550**	280 S 4	80	63	60	47,5	3 764	-
	2,53	252 450	1,4	554	**R**	**4EL**	**355 A**	**75 x 550**	280 S 4	60	47,5	45	35,5	2 192	-
	2,46	258 730	2	568	**R**	**4EL**	**500 A**	**75 x 550**	280 S 4	71	56	53	42,5	2 943	-
	2,46	258 730	2,65	568	**R**	**4EL**	**710 A**	**75 x 550**	280 S 4	80	63	60	47,5	3 764	-
	2,80	227 950	1,5	501	**R**	**4EL**	**355 A**	**75 x 550**	280 S 4	60	47,5	45	35,5	2 192	-
	2,85	223 420	2,24	491	**R**	**4EL**	**500 A**	**75 x 550**	280 S 4	71	56	53	42,5	2 943	-
	2,80	227 580	3	500	**R**	**4EL**	**710 A**	**75 x 550**	280 S 4	80	63	60	47,5	3 764	-
	3,10	205 700	1,7	452	**R**	**4EL**	**355 A**	**75 x 550**	280 S 4	60	47,5	45	35,5	2 192	-
	3,16	201 610	2,36	443	**R**	**4EL**	**500 A**	**75 x 550**	280 S 4	71	56	53	42,5	2 943	-
	3,13	203 990	3,15	448	**R**	**4EL**	**710 A**	**75 x 550**	280 S 4	80	63	60	47,5	3 764	-
	3,62	175 950	1,9	386	**R**	**4EL**	**355 A**	**75 x 550**	280 S 4	60	47,5	45	35,5	2 192	-
	3,34	191 100	2,5	420	**R**	**4EL**	**500 A**	**75 x 550**	280 S 4	71	56	53	42,5	2 943	-
	3,34	191 100	3,35	420	**R**	**4EL**	**710 A**	**75 x 550**	280 S 4	80	63	60	47,5	3 764	-
	3,93	162 180	2,12	356	**R**	**4EL**	**355 A**	**75 x 550**	280 S 4	60	47,5	45	35,5	2 192	-
	4,01	158 950	3	349	**R**	**4EL**	**500 A**	**75 x 550**	280 S 4	71	56	53	42,5	2 943	-
	4,30	148 270	2,24	326	**R**	**4EL**	**355 A**	**75 x 550**	280 S 4	60	47,5	45	35,5	2 192	-
	4,34	147 030	3,15	323	**R**	**4EL**	**500 A**	**75 x 550**	280 S 4	71	56	53	42,5	2 943	-
	4,66	136 660	2,36	300	**R**	**4EL**	**355 A**	**75 x 550**	280 S 4	60	47,5	45	35,5	2 192	-
	4,69	135 960	3,35	299	**R**	**4EL**	**500 A**	**75 x 550**	280 S 4	71	56	53	42,5	2 943	-
	5,45	116 900	2,8	257	**R**	**4EL**	**355 A**	**75 x 550**	280 S 4	60	47,5	45	35,5	2 192	-
	6,40	101 800	1,25	219	**R**	**3EL**	**180 A**	**75 x 550**	280 S 4	60	47,5	45	35,5	1 248	-
	7,51	86 760	1	186	**R**	**3EL**	**125 A**	**75 x 550**	280 S 4	50	40	37,5	30	1 007	-
	7,87	82 840	1,5	178	**R**	**3EL**	**180 A**	**75 x 550**	280 S 4	60	47,5	45	35,5	1 248	-
	8,14	80 120	3,15	172	**R**	**3EL**	**355 A**	**75 x 550**	280 S 4	90	71	67	53	2 164	-
	8,33	78 290	1,06	168	**R**	**3EL**	**125 A**	**75 x 550**	280 S 4	50	40	37,5	30	1 007	-
	8,33	78 210	1,6	168	**R**	**3EL**	**180 A**	**75 x 550**	280 S 4	60	47,5	45	35,5	1 248	-
	8,33	78 210	2,36	168	**R**	**3EL**	**250 A**	**75 x 550**	280 S 4	75	60	56	45	1 609	-
	9,02	72 300	3,55	155	**R**	**3EL**	**355 A**	**75 x 550**	280 S 4	90	71	67	53	2 164	-

P_1	n_2	M_2	fs	i	Ød x ØP					Pt_N [kW] t_{amb} = 20°C		t_{amb} = 40°C		kg	
kW	min^{-1}	N m												HB	HBZ
75	**10,6**	61 730	1,5	133	**R**	**3EL**	**125 A**	**75 x 550**	280 S 4	50	40	37,5	30	1 007	-
	10,3	63 260	2	136	**R**	**3EL**	**180 A**	**75 x 550**	280 S 4	60	47,5	45	35,5	1 248	-
	9,74	66 900	2,8	144	**R**	**3EL**	**250 A**	**75 x 550**	280 S 4	75	60	56	45	1 609	-
	11,7	55 730	1,9	120	**R**	**3EL**	**125 A**	**75 x 550**	280 S 4	50	40	37,5	30	1 007	-
	10,9	59 960	2,5	129	**R**	**3EL**	**180 A**	**75 x 550**	280 S 4	60	47,5	45	35,5	1 248	-
	10,8	60 370	3,35	130	**R**	**3EL**	**250 A**	**75 x 550**	280 S 4	75	60	56	45	1 609	-
	13,0	50 300	2	108	**R**	**3EL**	**125 A**	**75 x 550**	280 S 4	50	40	37,5	30	1 007	-
	12,0	54 110	2,65	116	**R**	**3EL**	**180 A**	**75 x 550**	280 S 4	60	47,5	45	35,5	1 248	-
	12,0	54 110	3,75	116	**R**	**3EL**	**250 A**	**75 x 550**	280 S 4	75	60	56	45	1 609	-
	13,7	47 670	2,12	102	**R**	**3EL**	**125 A**	**75 x 550**	280 S 4	50	40	37,5	30	1 007	-
	13,9	46 730	3	100	**R**	**3EL**	**180 A**	**75 x 550**	280 S 4	60	47,5	45	35,5	1 248	-
	15,2	43 020	2,36	92,4	**R**	**3EL**	**125 A**	**75 x 550**	280 S 4	50	40	37,5	30	1 007	-
	15,5	42 170	3,15	90,6	**R**	**3EL**	**180 A**	**75 x 550**	280 S 4	60	47,5	45	35,5	1 248	-
	16,4	39 650	2,5	85,2	**R**	**3EL**	**125 A**	**75 x 550**	280 S 4	50	40	37,5	30	1 007	-
	18,1	35 950	3,55	77,2	**R**	**3EL**	**180 A**	**75 x 550**	280 S 4	60	47,5	45	35,5	1 248	-
	19,2	33 920	3	72,9	**R**	**3EL**	**125 A**	**75 x 550**	280 S 4	50	40	37,5	30	1 007	-
	22,8	28 580	3,55	61,4	**R**	**3EL**	**125 A**	**75 x 550**	280 S 4	50	40	37,5	30	1 007	-
	34,9	19 280	1,4	40,1	**R**	**2EL**	**060 A**	**75 x 550**	280 S 4	50	40	37,5	30	681	-
	42,9	15 690	2,36	32,6	**R**	**2EL**	**060 A**	**75 x 550**	280 S 4	50	40	37,5	30	681	-
	45,5	14 810	2,5	30,8	**R**	**2EL**	**060 A**	**75 x 550**	280 S 4	50	40	37,5	30	681	-
	48,8	13 790	2,12	28,7	**R**	**2EL**	**042 A**	**75 x 550**	280 S 4	40	31,5	30	23,6	606	-
	50,4	13 370	2,65	27,8	**R**	**2EL**	**060 A**	**75 x 550**	280 S 4	50	40	37,5	30	681	-
	54,1	12 450	2,24	25,9	**R**	**2EL**	**042 A**	**75 x 550**	280 S 4	40	31,5	30	23,6	606	-
	58,3	11 540	3,15	24,0	**R**	**2EL**	**060 A**	**75 x 550**	280 S 4	50	40	37,5	30	681	-
	63,2	10 650	2,8	22,1	**R**	**2EL**	**042 A**	**75 x 550**	280 S 4	40	31,5	30	23,6	606	-
	68,6	9 813	2,8	20,4	**R**	**2EL**	**042 A**	**75 x 550**	280 S 4	40	31,5	30	23,6	606	-
	80,2	8 394	3,35	17,5	**R**	**2EL**	**042 A**	**75 x 550**	280 S 4	40	31,5	30	23,6	606	-
	82,0	8 212	4,5	17,1	**R**	**2EL**	**060 A**	**75 x 550**	280 S 4	50	40	37,5	30	681	-
	95,2	7 073	3,75	14,7	**R**	**2EL**	**042 A**	**75 x 550**	280 S 4	40	31,5	30	23,6	606	-
90	**1,39**	550 740	1,12	1 008	**R**	**4EL**	**710 A**	**75 x 550**	280 M 4	80	63	60	47,5	3 829	-
	1,53	499 640	1,06	914	**R**	**4EL**	**500 A**	**75 x 550**	280 M 4	71	56	53	42,5	3 008	-
	1,62	471 090	1,25	862	**R**	**4EL**	**710 A**	**75 x 550**	280 M 4	80	63	60	47,5	3 829	-
	1,79	427 380	1,18	782	**R**	**4EL**	**500 A**	**75 x 550**	280 M 4	71	56	53	42,5	3 008	-
	1,80	425 110	1,4	778	**R**	**4EL**	**710 A**	**75 x 550**	280 M 4	80	63	60	47,5	3 829	-
	1,99	384 250	0,9	703	**R**	**4EL**	**355 A**	**75 x 550**	280 M 4	60	47,5	45	35,5	2 257	-
	1,99	383 850	1,32	703	**R**	**4EL**	**500 A**	**75 x 550**	280 M 4	71	56	53	42,5	3 008	-
	1,99	383 850	1,8	703	**R**	**4EL**	**710 A**	**75 x 550**	280 M 4	80	63	60	47,5	3 829	-
	2,28	335 710	1,06	614	**R**	**4EL**	**355 A**	**75 x 550**	280 M 4	60	47,5	45	35,5	2 257	-
	2,22	344 060	1,5	630	**R**	**4EL**	**500 A**	**75 x 550**	280 M 4	71	56	53	42,5	3 008	-
	2,22	344 060	2	630	**R**	**4EL**	**710 A**	**75 x 550**	280 M 4	80	63	60	47,5	3 829	-
	2,53	302 940	1,18	554	**R**	**4EL**	**355 A**	**75 x 550**	280 M 4	60	47,5	45	35,5	2 257	-
	2,46	310 480	1,6	568	**R**	**4EL**	**500 A**	**75 x 550**	280 M 4	71	56	53	42,5	3 008	-
	2,46	310 480	2,24	568	**R**	**4EL**	**710 A**	**75 x 550**	280 M 4	80	63	60	47,5	3 829	-
	2,80	273 540	1,32	501	**R**	**4EL**	**355 A**	**75 x 550**	280 M 4	60	47,5	45	35,5	2 257	-
	2,85	268 100	1,8	491	**R**	**4EL**	**500 A**	**75 x 550**	280 M 4	71	56	53	42,5	3 008	-
	2,80	273 090	2,5	500	**R**	**4EL**	**710 A**	**75 x 550**	280 M 4	80	63	60	47,5	3 829	-
	3,10	246 840	1,4	452	**R**	**4EL**	**355 A**	**75 x 550**	280 M 4	60	47,5	45	35,5	2 257	-
	3,16	241 930	2	443	**R**	**4EL**	**500 A**	**75 x 550**	280 M 4	71	56	53	42,5	3 008	-
	3,13	244 790	2,65	448	**R**	**4EL**	**710 A**	**75 x 550**	280 M 4	80	63	60	47,5	3 829	-
	3,62	211 140	1,6	386	**R**	**4EL**	**355 A**	**75 x 550**	280 M 4	60	47,5	45	35,5	2 257	-
	3,34	229 320	2,12	420	**R**	**4EL**	**500 A**	**75 x 550**	280 M 4	71	56	53	42,5	3 008	-
	3,34	229 320	2,8	420	**R**	**4EL**	**710 A**	**75 x 550**	280 M 4	80	63	60	47,5	3 829	-
	3,93	194 610	1,7	356	**R**	**4EL**	**355 A**	**75 x 550**	280 M 4	60	47,5	45	35,5	2 257	-
	4,01	190 740	2,5	349	**R**	**4EL**	**500 A**	**75 x 550**	280 M 4	71	56	53	42,5	3 008	-
	3,70	206 940	3,15	379	**R**	**4EL**	**710 A**	**75 x 550**	280 M 4	80	63	60	47,5	3 829	-
	4,30	177 920	1,8	326	**R**	**4EL**	**355 A**	**75 x 550**	280 M 4	60	47,5	45	35,5	2 257	-
	4,34	176 440	2,65	323	**R**	**4EL**	**500 A**	**75 x 550**	280 M 4	71	56	53	42,5	3 008	-
	4,01	190 740	3,35	349	**R**	**4EL**	**710 A**	**75 x 550**	280 M 4	80	63	60	47,5	3 829	-
	4,66	163 990	2	300	**R**	**4EL**	**355 A**	**75 x 550**	280 M 4	60	47,5	45	35,5	2 257	-
	4,69	163 160	2,8	299	**R**	**4EL**	**500 A**	**75 x 550**	280 M 4	71	56	53	42,5	3 008	-
	5,45	140 280	2,24	257	**R**	**4EL**	**355 A**	**75 x 550**	280 M 4	60	47,5	45	35,5	2 257	-
	5,56	137 490	3,35	252	**R**	**4EL**	**500 A**	**75 x 550**	280 M 4	71	56	53	42,5	3 008	-
	6,40	122 160	1,06	219	**R**	**3EL**	**180 A**	**75 x 550**	280 M 4	60	47,5	45	35,5	1 313	-
	7,87	99 410	1,25	178	**R**	**3EL**	**180 A**	**75 x 550**	280 M 4	60	47,5	45	35,5	1 313	-
	8,14	96 140	2,65	172	**R**	**3EL**	**355 A**	**75 x 550**	280 M 4	90	71	67	53	2 229	-
	8,33	93 950	0,9	168	**R**	**3EL**	**125 A**	**75 x 550**	280 M 4	50	40	37,5	30	1 072	-
	8,33	93 850	1,32	168	**R**	**3EL**	**180 A**	**75 x 550**	280 M 4	60	47,5	45	35,5	1 313	-
	8,33	93 850	1,9	168	**R**	**3EL**	**250 A**	**75 x 550**	280 M 4	75	60	56	45	1 674	-
	9,02	86 760	3	155	**R**	**3EL**	**355 A**	**75 x 550**	280 M 4	90	71	67	53	2 229	-
	10,6	74 070	1,25	133	**R**	**3EL**	**125 A**	**75 x 550**	280 M 4	50	40	37,5	30	1 072	-
	10,3	75 910	1,6	136	**R**	**3EL**	**180 A**	**75 x 550**	280 M 4	60	47,5	45	35,5	1 313	-
	9,74	80 280	2,24	144	**R**	**3EL**	**250 A**	**75 x 550**	280 M 4	75	60	56	45	1 674	-
	10,5	74 210	4	133	**R**	**3EL**	**355 A**	**75 x 550**	280 M 4	90	71	67	53	2 229	-
	11,7	66 880	1,6	120	**R**	**3EL**	**125 A**	**75 x 550**	280 M 4	50	40	37,5	30	1 072	-
	10,9	71 960	2	129	**R**	**3EL**	**180 A**	**75 x 550**	280 M 4	60	47,5	45	35,5	1 313	-
	10,8	72 440	2,8	130	**R**	**3EL**	**250 A**	**75 x 550**	280 M 4	75	60	56	45	1 674	-
	13,0	60 350	1,7	108	**R**	**3EL**	**125 A**	**75 x 550**	280 M 4	50	40	37,5	30	1 072	-
	12,0	64 930	2,24	116	**R**	**3EL**	**180 A**	**75 x 550**	280 M 4	60	47,5	45	35,5	1 313	-
	12,0	64 930	3,15	116	**R**	**3EL**	**250 A**	**75 x 550**	280 M 4	75	60	56	45	1 674	-

P_1	n_2	M_2	fs	i	Ød x ØP					Pt_N [kW] t_{amb} = 20°C		t_{amb} = 40°C		kg HB	kg HBZ
kW	min^{-1}	N m													
90	**13,7**	57 210	1,8	102	**R**	**3EL**	**125 A**	**75 x 550**	280 M 4	50	40	37,5	30	1 072	-
	13,9	56 070	2,5	100	**R**	**3EL**	**180 A**	**75 x 550**	280 M 4	60	47,5	45	35,5	1 313	-
	13,7	57 120	3,35	102	**R**	**3EL**	**250 A**	**75 x 550**	280 M 4	75	60	56	45	1 674	-
	15,2	51 630	2	92,4	**R**	**3EL**	**125 A**	**75 x 550**	280 M 4	50	40	37,5	30	1 072	-
	15,5	50 600	2,65	90,6	**R**	**3EL**	**180 A**	**75 x 550**	280 M 4	60	47,5	45	35,5	1 313	-
	15,3	51 190	3,75	91,6	**R**	**3EL**	**250 A**	**75 x 550**	280 M 4	75	60	56	45	1 674	-
	16,4	47 580	2,12	85,2	**R**	**3EL**	**125 A**	**75 x 550**	280 M 4	50	40	37,5	30	1 072	-
	18,1	43 140	3	77,2	**R**	**3EL**	**180 A**	**75 x 550**	280 M 4	60	47,5	45	35,5	1 313	-
	19,2	40 700	2,5	72,9	**R**	**3EL**	**125 A**	**75 x 550**	280 M 4	50	40	37,5	30	1 072	-
	19,6	39 890	3,15	71,4	**R**	**3EL**	**180 A**	**75 x 550**	280 M 4	60	47,5	45	35,5	1 313	-
	22,8	34 300	3	61,4	**R**	**3EL**	**125 A**	**75 x 550**	280 M 4	50	40	37,5	30	1 072	-
	34,9	23 140	1,18	40,1	**R**	**2EL**	**060 A**	**75 x 550**	280 M 4	50	40	37,5	30	746	-
	42,9	18 830	1,9	32,6	**R**	**2EL**	**060 A**	**75 x 550**	280 M 4	50	40	37,5	30	746	-
	45,5	17 770	2	30,8	**R**	**2EL**	**060 A**	**75 x 550**	280 M 4	50	40	37,5	30	746	-
	45,1	17 890	3,15	31,0	**R**	**2EL**	**085 A**	**75 x 550**	280 M 4	60	47,5	45	35,5	873	-
	48,8	16 550	1,7	28,7	**R**	**2EL**	**042 A**	**75 x 550**	280 M 4	40	31,5	30	23,6	671	-
	50,4	16 040	2,24	27,8	**R**	**2EL**	**060 A**	**75 x 550**	280 M 4	50	40	37,5	30	746	-
	50,4	16 040	3,55	27,8	**R**	**2EL**	**085 A**	**75 x 550**	280 M 4	60	47,5	45	35,5	873	-
	54,1	14 940	1,9	25,9	**R**	**2EL**	**042 A**	**75 x 550**	280 M 4	40	31,5	30	23,6	671	-
	58,3	13 850	2,65	24,0	**R**	**2EL**	**060 A**	**75 x 550**	280 M 4	50	40	37,5	30	746	-
	63,2	12 780	2,36	22,1	**R**	**2EL**	**042 A**	**75 x 550**	280 M 4	40	31,5	30	23,6	671	-
	64,6	12 500	3	21,7	**R**	**2EL**	**060 A**	**75 x 550**	280 M 4	50	40	37,5	30	746	-
	68,6	11 780	2,36	20,4	**R**	**2EL**	**042 A**	**75 x 550**	280 M 4	40	31,5	30	23,6	671	-
	80,2	10 070	2,8	17,5	**R**	**2EL**	**042 A**	**75 x 550**	280 M 4	40	31,5	30	23,6	671	-
	82,0	9 854	3,75	17,1	**R**	**2EL**	**060 A**	**75 x 550**	280 M 4	50	40	37,5	30	746	-
	95,2	8 488	3,15	14,7	**R**	**2EL**	**042 A**	**75 x 550**	280 M 4	40	31,5	30	23,6	671	-

P_1	n_2	M_2	fs	i	Ød x ØP	Pt_N [kW] t_{amb} = 20°C		t_{amb} = 40°C		kg	
kW	min^{-1}	N m								HB	HBZ
0,18	**0,444**	3 483	0,9	2 026	**R 4EB 004 A 14 x 160** 71 A 6	10	8	7,5	6	62	65
	0,444	3 483	1,32	2 026	**R 4EB 006 A 14 x 160** 71 A 6	10,6	8,5	8	6,3	69	72
	0,521	2 967	0,9	1 726	**R 4EB 003 A 14 x 160** 71 A 6	9,5	8	7,1	6	56	59
	0,521	2 967	1,12	1 726	**R 4EB 004 A 14 x 160** 71 A 6	10	8	7,5	6	62	65
	0,521	2 967	1,6	1 726	**R 4EB 006 A 14 x 160** 71 A 6	10,6	8,5	8	6,3	69	72
	0,497	3 115	2	1 812	**R 4EB 009 A 14 x 160** 71 A 6	14	11,2	10,6	8,5	99	102
	0,546	2 834	1,12	1 649	**R 4EB 004 A 14 x 160** 71 A 6	10	8	7,5	6	62	65
	0,555	2 786	1,6	1 621	**R 4EB 006 A 14 x 160** 71 A 6	10,6	8,5	8	6,3	69	72
	0,583	2 653	2,5	1 544	**R 4EB 009 A 14 x 160** 71 A 6	14	11,2	10,6	8,5	99	102
	0,641	2 414	1,12	1 405	**R 4EB 003 A 14 x 160** 71 A 6	9,5	8	7,1	6	56	59
	0,641	2 414	1,6	1 405	**R 4EB 004 A 14 x 160** 71 A 6	10	8	7,5	6	62	65
	0,641	2 414	2,24	1 405	**R 4EB 006 A 14 x 160** 71 A 6	10,6	8,5	8	6,3	69	72
	0,723	2 140	1,25	1 245	**R 4EB 003 A 14 x 160** 71 A 6	9,5	8	7,1	6	56	59
	0,752	2 057	1,8	1 197	**R 4EB 004 A 14 x 160** 71 A 6	10	8	7,5	6	62	65
	0,820	1 886	1,12	1 097	**R 4EB 002 A 14 x 160** 71 A 6	7,5	6	5,6	4,5	45	48
	0,813	1 904	1,7	1 107	**R 4EB 003 A 14 x 160** 71 A 6	9,5	8	7,1	6	56	59
	0,801	1 932	1,9	1 124	**R 4EB 004 A 14 x 160** 71 A 6	10	8	7,5	6	62	65
	0,886	1 746	0,9	1 016	**R 4EB 001 A 14 x 160** 71 A 6	7,5	6	5,6	4,5	44	47
	0,897	1 725	1,12	1 004	**R 4EB 002 A 14 x 160** 71 A 6	7,5	6	5,6	4,5	45	48
	0,917	1 687	1,5	981	**R 4EB 003 A 14 x 160** 71 A 6	9,5	8	7,1	6	56	59
	0,901	1 716	2,24	998	**R 4EB 004 A 14 x 160** 71 A 6	10	8	7,5	6	62	65
	0,983	1 574	1	916	**R 4EB 001 A 14 x 160** 71 A 6	7,5	6	5,6	4,5	44	47
	0,983	1 574	1,25	916	**R 4EB 002 A 14 x 160** 71 A 6	7,5	6	5,6	4,5	45	48
	1,02	1 523	2,12	886	**R 4EB 003 A 14 x 160** 71 A 6	9,5	8	7,1	6	56	59
	1,14	1 360	1,18	791	**R 4EB 001 A 14 x 160** 71 A 6	7,5	6	5,6	4,5	44	47
	1,14	1 360	1,4	791	**R 4EB 002 A 14 x 160** 71 A 6	7,5	6	5,6	4,5	45	48
	1,13	1 373	2,24	799	**R 4EB 003 A 14 x 160** 71 A 6	9,5	8	7,1	6	56	59
	1,23	1 258	1,25	732	**R 4EB 001 A 14 x 160** 71 A 6	7,5	6	5,6	4,5	44	47
	1,23	1 258	1,8	732	**R 4EB 002 A 14 x 160** 71 A 6	7,5	6	5,6	4,5	45	48
	1,42	1 087	1,5	632	**R 4EB 001 A 14 x 160** 71 A 6	7,5	6	5,6	4,5	44	47
	1,42	1 087	2,12	632	**R 4EB 002 A 14 x 160** 71 A 6	7,5	6	5,6	4,5	45	48
	1,68	919	1,7	535	**R 4EB 001 A 14 x 160** 71 A 6	7,5	6	5,6	4,5	44	47
	1,68	919	2,5	535	**R 4EB 002 A 14 x 160** 71 A 6	7,5	6	5,6	4,5	45	48
	1,78	868	1,8	505	**R 4EB 001 A 14 x 160** 71 A 6	7,5	6	5,6	4,5	44	47
	2,03	762	2,12	443	**R 4EB 001 A 14 x 160** 71 A 6	7,5	6	5,6	4,5	44	47
	2,23	695	2,24	404	**R 4EB 001 A 14 x 160** 71 A 6	7,5	6	5,6	4,5	44	47
	2,54	609	2,5	354	**R 4EB 001 A 14 x 160** 71 A 6	7,5	6	5,6	4,5	44	47
	2,82	548	2,8	319	**R 4EB 001 A 14 x 160** 71 A 6	7,5	6	5,6	4,5	44	47
	3,34	463	3,15	270	**R 4EB 001 A 14 x 160** 71 A 6	7,5	6	5,6	4,5	44	47
	3,56	434	3,35	253	**R 4EB 001 A 14 x 160** 71 A 6	7,5	6	5,6	4,5	44	47
	4,77	331	3,55	189	**R 3EB 001 A 14 x 160** 71 A 6	9	7,1	6,7	5,3	40	43
	4,76	325	4,25	189	**R 4EB 001 A 14 x 160** 71 A 6	7,5	6	5,6	4,5	44	47
	4,98	311	4,5	181	**R 4EB 001 A 14 x 160** 71 A 6	7,5	6	5,6	4,5	44	47
	5,52	286	4	163	**R 3EB 001 A 14 x 160** 71 A 6	9	7,1	6,7	5,3	40	43
	5,74	269	5	157	**R 4EB 001 A 14 x 160** 71 A 6	7,5	6	5,6	4,5	44	47
	6,05	261	5	149	**R 3EB 001 A 14 x 160** 71 A 6	9	7,1	6,7	5,3	40	43
	7,00	226	5,6	129	**R 3EB 001 A 14 x 160** 71 A 6	9	7,1	6,7	5,3	40	43
	8,17	194	5,6	110	**R 3EB 001 A 14 x 160** 71 A 6	9	7,1	6,7	5,3	40	43
0,25	**0,444**	4 837	0,95	2 026	**R 4EB 006 A 14 x 160** 71 B 6	10,6	8,5	8	6,3	70	73
	0,521	4 121	1,12	1 726	**R 4EB 006 A 14 x 160** 71 B 6	10,6	8,5	8	6,3	70	73
	0,497	4 326	1,5	1 812	**R 4EB 009 A 14 x 160** 71 B 6	14	11,2	10,6	8,5	100	103
	0,497	4 326	2,12	1 812	**R 4EB 012 A 14 x 160** 71 B 6	15	11,8	11,2	9	111	114
	0,555	3 870	1,18	1 621	**R 4EB 006 A 14 x 160** 71 B 6	10,6	8,5	8	6,3	70	73
	0,583	3 685	1,8	1 544	**R 4EB 009 A 14 x 160** 71 B 6	14	11,2	10,6	8,5	100	103
	0,691	3 109	1	2 026	**R 4EB 004 A 14 x 160** 71 A 4	8	6,7	6	5	62	64
	0,641	3 353	1,12	1 405	**R 4EB 004 A 14 x 160** 71 B 6	10	8	7,5	6	63	66
	0,691	3 109	1,4	2 026	**R 4EB 006 A 14 x 160** 71 A 4	8,5	6,7	6,3	5	69	71
	0,641	3 353	1,6	1 405	**R 4EB 006 A 14 x 160** 71 B 6	10,6	8,5	8	6,3	70	73
	0,621	3 461	1,8	1 450	**R 4EB 009 A 14 x 160** 71 B 6	14	11,2	10,6	8,5	100	103
	0,723	2 972	0,9	1 245	**R 4EB 003 A 14 x 160** 71 B 6	9,5	8	7,1	6	57	60
	0,752	2 857	1,32	1 197	**R 4EB 004 A 14 x 160** 71 B 6	10	8	7,5	6	63	66
	0,752	2 857	1,9	1 197	**R 4EB 006 A 14 x 160** 71 B 6	10,6	8,5	8	6,3	70	73
	0,773	2 781	2,24	1 812	**R 4EB 009 A 14 x 160** 71 A 4	11,2	9	8,5	6,7	99	101
	0,773	2 781	3,15	1 812	**R 4EB 012 A 14 x 160** 71 A 4	11,8	9,5	9	7,1	110	112
	0,811	2 649	1	1 726	**R 4EB 003 A 14 x 160** 71 A 4	8	6,3	6	4,75	56	58
	0,813	2 644	1,18	1 107	**R 4EB 003 A 14 x 160** 71 B 6	9,5	8	7,1	6	57	60
	0,811	2 649	1,18	1 726	**R 4EB 004 A 14 x 160** 71 A 4	8	6,7	6	5	62	64
	0,801	2 683	1,4	1 124	**R 4EB 004 A 14 x 160** 71 B 6	10	8	7,5	6	63	66
	0,811	2 649	1,7	1 726	**R 4EB 006 A 14 x 160** 71 A 4	8,5	6,7	6,3	5	69	71
	0,801	2 683	2	1 124	**R 4EB 006 A 14 x 160** 71 B 6	10,6	8,5	8	6,3	70	73
	0,917	2 343	1,06	981	**R 4EB 003 A 14 x 160** 71 B 6	9,5	8	7,1	6	57	60
	0,849	2 530	1,18	1 649	**R 4EB 004 A 14 x 160** 71 A 4	8	6,7	6	5	62	64
	0,901	2 384	1,6	998	**R 4EB 004 A 14 x 160** 71 B 6	10	8	7,5	6	63	66
	0,864	2 488	1,7	1 621	**R 4EB 006 A 14 x 160** 71 A 4	8,5	6,7	6,3	5	69	71
	0,888	2 418	2,12	1 013	**R 4EB 006 A 14 x 160** 71 B 6	10,6	8,5	8	6,3	70	73
	0,907	2 369	2,65	1 544	**R 4EB 009 A 14 x 160** 71 A 4	11,2	9	8,5	6,7	99	101
	0,907	2 369	3,55	1 544	**R 4EB 012 A 14 x 160** 71 A 4	11,8	9,5	9	7,1	110	112
	1,01	2 136	0,9	1 392	**R 4EB 002 A 14 x 160** 71 A 4	6	5	4,5	3,75	45	47
	0,997	2 156	1,25	1 405	**R 4EB 003 A 14 x 160** 71 A 4	8	6,3	6	4,75	56	58
	1,02	2 115	1,5	886	**R 4EB 003 A 14 x 160** 71 B 6	9,5	8	7,1	6	57	60
	0,997	2 156	1,7	1 405	**R 4EB 004 A 14 x 160** 71 A 4	8	6,7	6	5	62	64
	0,954	2 252	2	943	**R 4EB 004 A 14 x 160** 71 B 6	10	8	7,5	6	63	66
	0,997	2 156	2,36	1 405	**R 4EB 006 A 14 x 160** 71 A 4	8,5	6,7	6,3	5	69	71
	0,966	2 225	2,65	1 450	**R 4EB 009 A 14 x 160** 71 A 4	11,2	9	8,5	6,7	99	101
	0,966	2 225	3,75	1 450	**R 4EB 012 A 14 x 160** 71 A 4	11,8	9,5	9	7,1	110	112

P_1	n_2	M_2	fs	i	Ød x ØP	Pt_N [kW] t_{amb} = 20°C		t_{amb} = 40°C		kg	
kW	min^{-1}	N m								HB	HBZ
0,25	**1,09**	1 977	0,95	1 288	**R 4EB 002 A 14 x 160** 71 A 4	6	5	4,5	3,75	45	47
	1,12	1 910	1,4	1 245	**R 4EB 003 A 14 x 160** 71 A 4	8	6,3	6	4,75	56	58
	1,13	1 907	1,7	799	**R 4EB 003 A 14 x 160** 71 B 6	9,5	8	7,1	6	57	60
	1,17	1 837	2	1 197	**R 4EB 004 A 14 x 160** 71 A 4	8	6,7	6	5	62	64
	1,14	1 879	2,36	787	**R 4EB 004 A 14 x 160** 71 B 6	10	8	7,5	6	63	66
	1,17	1 837	2,8	1 197	**R 4EB 006 A 14 x 160** 71 A 4	8,5	6,7	6,3	5	69	71
	1,28	1 684	0,95	1 097	**R 4EB 001 A 14 x 160** 71 A 4	6	5	4,5	3,75	44	46
	1,28	1 684	1,12	1 097	**R 4EB 002 A 14 x 160** 71 A 4	6	5	4,5	3,75	45	47
	1,23	1 747	1,32	732	**R 4EB 002 A 14 x 160** 71 B 6	7,5	6	5,6	4,5	46	49
	1,26	1 700	1,9	1 107	**R 4EB 003 A 14 x 160** 71 A 4	8	6,3	6	4,75	56	58
	1,25	1 725	2,12	1 124	**R 4EB 004 A 14 x 160** 71 A 4	8	6,7	6	5	62	64
	1,25	1 725	2,8	1 124	**R 4EB 006 A 14 x 160** 71 A 4	8,5	6,7	6,3	5	69	71
	1,38	1 559	0,95	1 016	**R 4EB 001 A 14 x 160** 71 A 4	6	5	4,5	3,75	44	46
	1,39	1 541	1,25	1 004	**R 4EB 002 A 14 x 160** 71 A 4	6	5	4,5	3,75	45	47
	1,42	1 510	1,5	632	**R 4EB 002 A 14 x 160** 71 B 6	7,5	6	5,6	4,5	46	49
	1,43	1 506	1,6	981	**R 4EB 003 A 14 x 160** 71 A 4	8	6,3	6	4,75	56	58
	1,41	1 523	2,12	638	**R 4EB 003 A 14 x 160** 71 B 6	9,5	8	7,1	6	57	60
	1,40	1 532	2,36	998	**R 4EB 004 A 14 x 160** 71 A 4	8	6,7	6	5	62	64
	1,38	1 555	3,15	1 013	**R 4EB 006 A 14 x 160** 71 A 4	8,5	6,7	6,3	5	69	71
	1,53	1 405	1,12	916	**R 4EB 001 A 14 x 160** 71 A 4	6	5	4,5	3,75	44	46
	1,53	1 405	1,32	916	**R 4EB 002 A 14 x 160** 71 A 4	6	5	4,5	3,75	45	47
	1,68	1 277	1,8	535	**R 4EB 002 A 14 x 160** 71 B 6	7,5	6	5,6	4,5	46	49
	1,58	1 360	2,24	886	**R 4EB 003 A 14 x 160** 71 A 4	8	6,3	6	4,75	56	58
	1,48	1 448	3,15	943	**R 4EB 004 A 14 x 160** 71 A 4	8	6,7	6	5	62	64
	1,77	1 215	1,32	791	**R 4EB 001 A 14 x 160** 71 A 4	6	5	4,5	3,75	44	46
	1,77	1 215	1,6	791	**R 4EB 002 A 14 x 160** 71 A 4	6	5	4,5	3,75	45	47
	1,78	1 206	1,8	505	**R 4EB 002 A 14 x 160** 71 B 6	7,5	6	5,6	4,5	46	49
	1,75	1 226	2,5	799	**R 4EB 003 A 14 x 160** 71 A 4	8	6,3	6	4,75	56	58
	1,78	1 208	3,75	787	**R 4EB 004 A 14 x 160** 71 A 4	8	6,7	6	5	62	64
	1,91	1 123	1,4	732	**R 4EB 001 A 14 x 160** 71 A 4	6	5	4,5	3,75	44	46
	1,91	1 123	2	732	**R 4EB 002 A 14 x 160** 71 A 4	6	5	4,5	3,75	45	47
	1,89	1 135	2,65	739	**R 4EB 003 A 14 x 160** 71 A 4	8	6,3	6	4,75	56	58
	2,06	1 044	4,25	680	**R 4EB 004 A 14 x 160** 71 A 4	8	6,7	6	5	62	64
	2,21	970	1,6	632	**R 4EB 001 A 14 x 160** 71 A 4	6	5	4,5	3,75	44	46
	2,21	970	2,24	632	**R 4EB 002 A 14 x 160** 71 A 4	6	5	4,5	3,75	45	47
	2,19	979	3	638	**R 4EB 003 A 14 x 160** 71 A 4	8	6,3	6	4,75	56	58
	2,62	821	1,8	535	**R 4EB 001 A 14 x 160** 71 A 4	6	5	4,5	3,75	44	46
	2,62	821	2,5	535	**R 4EB 002 A 14 x 160** 71 A 4	6	5	4,5	3,75	45	47
	2,58	834	3,35	544	**R 4EB 003 A 14 x 160** 71 A 4	8	6,3	6	4,75	56	58
	2,77	775	1,9	505	**R 4EB 001 A 14 x 160** 71 A 4	6	5	4,5	3,75	44	46
	2,77	775	2,65	505	**R 4EB 002 A 14 x 160** 71 A 4	6	5	4,5	3,75	45	47
	2,82	762	3,75	497	**R 4EB 003 A 14 x 160** 71 A 4	8	6,3	6	4,75	56	58
	3,16	680	2,12	443	**R 4EB 001 A 14 x 160** 71 A 4	6	5	4,5	3,75	44	46
	3,16	680	2,65	443	**R 4EB 002 A 14 x 160** 71 A 4	6	5	4,5	3,75	45	47
	3,05	706	4	460	**R 4EB 003 A 14 x 160** 71 A 4	8	6,3	6	4,75	56	58
	3,46	620	2,36	404	**R 4EB 001 A 14 x 160** 71 A 4	6	5	4,5	3,75	44	46
	3,46	620	3,15	404	**R 4EB 002 A 14 x 160** 71 A 4	6	5	4,5	3,75	45	47
	3,95	544	2,65	354	**R 4EB 001 A 14 x 160** 71 A 4	6	5	4,5	3,75	44	46
	3,95	544	3,55	354	**R 4EB 002 A 14 x 160** 71 A 4	6	5	4,5	3,75	45	47
	4,39	489	2,8	319	**R 4EB 001 A 14 x 160** 71 A 4	6	5	4,5	3,75	44	46
	4,77	460	2,5	189	**R 3EB 001 A 14 x 160** 71 B 6	9	7,1	6,7	5,3	41	44
	5,19	414	3,35	270	**R 4EB 001 A 14 x 160** 71 A 4	6	5	4,5	3,75	44	46
	5,54	388	3,55	253	**R 4EB 001 A 14 x 160** 71 A 4	6	5	4,5	3,75	44	46
	5,52	398	2,8	163	**R 3EB 001 A 14 x 160** 71 B 6	9	7,1	6,7	5,3	41	44
	6,05	363	3,75	149	**R 3EB 001 A 14 x 160** 71 B 6	9	7,1	6,7	5,3	41	44
	7,42	296	3,75	189	**R 3EB 001 A 14 x 160** 71 A 4	7,1	5,6	5,3	4,25	40	42
	7,41	290	4,5	189	**R 4EB 001 A 14 x 160** 71 A 4	6	5	4,5	3,75	44	46
	7,00	314	4,25	129	**R 3EB 001 A 14 x 160** 71 B 6	9	7,1	6,7	5,3	41	44
	7,75	277	4,75	181	**R 4EB 001 A 14 x 160** 71 A 4	6	5	4,5	3,75	44	46
	8,59	256	4,25	163	**R 3EB 001 A 14 x 160** 71 A 4	7,1	5,6	5,3	4,25	40	42
	8,94	240	5,3	157	**R 4EB 001 A 14 x 160** 71 A 4	6	5	4,5	3,75	44	46
	8,77	251	5	103	**R 3EB 001 A 14 x 160** 71 B 6	9	7,1	6,7	5,3	41	44
	9,42	233	5,3	149	**R 3EB 001 A 14 x 160** 71 A 4	7,1	5,6	5,3	4,25	40	42
0,37	**0,497**	6 402	1	1 812	**R 4EB 009 A 19 x 200** 80 A 6	14	11,2	10,6	8,5	103	107
	0,497	6 402	1,4	1 812	**R 4EB 012 A 19 x 200** 80 A 6	15	11,8	11,2	9	114	118
	0,526	6 044	1,8	1 711	**R 4EB 015 A 19 x 200** 80 A 6	15	11,8	11,2	9	117	121
	0,583	5 454	1,18	1 544	**R 4EB 009 A 19 x 200** 80 A 6	14	11,2	10,6	8,5	103	107
	0,583	5 454	1,7	1 544	**R 4EB 012 A 19 x 200** 80 A 6	15	11,8	11,2	9	114	118
	0,583	5 454	2,24	1 544	**R 4EB 015 A 19 x 200** 80 A 6	15	11,8	11,2	9	117	121
	0,641	4 963	1,06	1 405	**R 4EB 006 A 19 x 200** 80 A 6	10,6	8,5	8	6,3	73	77
	0,621	5 122	1,25	1 450	**R 4EB 009 A 19 x 200** 80 A 6	14	11,2	10,6	8,5	103	107
	0,621	5 122	1,8	1 450	**R 4EB 012 A 19 x 200** 80 A 6	15	11,8	11,2	9	114	118
	0,691	4 602	0,95	2 026	**R 4EB 006 A 14 x 160** 71 B 4	8,5	6,7	6,3	5	70	72
	0,716	4 439	1,7	1 256	**R 4EB 009 A 19 x 200** 80 A 6	14	11,2	10,6	8,5	103	107
	0,716	4 439	2,36	1 256	**R 4EB 012 A 19 x 200** 80 A 6	15	11,8	11,2	9	114	118
	0,801	3 970	0,95	1 124	**R 4EB 004 A 19 x 200** 80 A 6	10	8	7,5	6	66	70
	0,811	3 921	1,12	1 726	**R 4EB 006 A 14 x 160** 71 B 4	8,5	6,7	6,3	5	70	72
	0,801	3 970	1,32	1 124	**R 4EB 006 A 19 x 200** 80 A 6	10,6	8,5	8	6,3	73	77
	0,773	4 116	1,5	1 812	**R 4EB 009 A 14 x 160** 71 B 4	11,2	9	8,5	6,7	100	102
	0,841	3 781	2	1 070	**R 4EB 009 A 19 x 200** 80 A 6	14	11,2	10,6	8,5	103	107
	0,773	4 116	2,12	1 812	**R 4EB 012 A 14 x 160** 71 B 4	11,8	9,5	9	7,1	111	113
	0,818	3 886	2,65	1 711	**R 4EB 015 A 14 x 160** 71 B 4	11,8	9,5	9	7,1	114	116
	0,773	4 116	3	1 812	**R 4EB 018 A 14 x 160** 71 B 4	14	11,2	10,6	8,5	152	154
	0,901	3 528	1,06	998	**R 4EB 004 A 19 x 200** 80 A 6	10	8	7,5	6	66	70
	0,864	3 682	1,18	1 621	**R 4EB 006 A 14 x 160** 71 B 4	8,5	6,7	6,3	5	70	72
	0,888	3 579	1,5	1 013	**R 4EB 006 A 19 x 200** 80 A 6	10,6	8,5	8	6,3	73	77
	0,907	3 506	1,7	1 544	**R 4EB 009 A 14 x 160** 71 B 4	11,2	9	8,5	6,7	100	102
	0,909	3 499	2	990	**R 4EB 009 A 19 x 200** 80 A 6	14	11,2	10,6	8,5	103	107
	0,907	3 506	2,5	1 544	**R 4EB 012 A 14 x 160** 71 B 4	11,8	9,5	9	7,1	111	113
	0,907	3 506	3,55	1 544	**R 4EB 015 A 14 x 160** 71 B 4	11,8	9,5	9	7,1	114	116

P_1	n_2	M_2	fs	i	Ød x ØP					Pt_N [kW] t_{amb} = 20°C		t_{amb} = 40°C		kg	
kW	min^{-1}	N m												HB	HBZ
0,37	**1,02**	3 130	1	886	**R**	**4EB**	**003 A**	**19 x 200**	80 A 6	9,5	8	7,1	6	60	64
	0,997	3 190	1,6	1 405	**R**	**4EB**	**006 A**	**14 x 160**	71 B 4	8,5	6,7	6,3	5	70	72
	0,966	3 293	1,8	1 450	**R**	**4EB**	**009 A**	**14 x 160**	71 B 4	11,2	9	8,5	6,7	100	102
	1,03	3 077	2,36	871	**R**	**4EB**	**009 A**	**19 x 200**	80 A 6	14	11,2	10,6	8,5	103	107
	0,966	3 293	2,5	1 450	**R**	**4EB**	**012 A**	**14 x 160**	71 B 4	11,8	9,5	9	7,1	111	113
	1,01	3 162	3,15	1 392	**R**	**4EB**	**015 A**	**14 x 160**	71 B 4	11,8	9,5	9	7,1	114	116
	1,12	2 827	0,95	1 245	**R**	**4EB**	**003 A**	**14 x 160**	71 B 4	8	6,3	6	4,75	57	59
	1,13	2 822	1,12	799	**R**	**4EB**	**003 A**	**19 x 200**	80 A 6	9,5	8	7,1	6	60	64
	1,17	2 718	1,32	1 197	**R**	**4EB**	**004 A**	**14 x 160**	71 B 4	8	6,7	6	5	63	65
	1,14	2 782	1,6	787	**R**	**4EB**	**004 A**	**19 x 200**	80 A 6	10	8	7,5	6	66	70
	1,17	2 718	1,8	1 197	**R**	**4EB**	**006 A**	**14 x 160**	71 B 4	8,5	6,7	6,3	5	70	72
	1,14	2 782	2,24	787	**R**	**4EB**	**006 A**	**19 x 200**	80 A 6	10,6	8,5	8	6,3	73	77
	1,11	2 853	2,5	1 256	**R**	**4EB**	**009 A**	**14 x 160**	71 B 4	11,2	9	8,5	6,7	100	102
	1,11	2 853	3,55	1 256	**R**	**4EB**	**012 A**	**14 x 160**	71 B 4	11,8	9,5	9	7,1	111	113
	1,26	2 515	1,25	1 107	**R**	**4EB**	**003 A**	**14 x 160**	71 B 4	8	6,3	6	4,75	57	59
	1,25	2 552	1,4	1 124	**R**	**4EB**	**004 A**	**14 x 160**	71 B 4	8	6,7	6	5	63	65
	1,32	2 404	1,9	680	**R**	**4EB**	**004 A**	**19 x 200**	80 A 6	10	8	7,5	6	66	70
	1,25	2 552	1,9	1 124	**R**	**4EB**	**006 A**	**14 x 160**	71 B 4	8,5	6,7	6,3	5	70	72
	1,31	2 431	2,8	1 070	**R**	**4EB**	**009 A**	**14 x 160**	71 B 4	11,2	9	8,5	6,7	100	102
	1,42	2 234	1	632	**R**	**4EB**	**002 A**	**19 x 200**	80 A 6	7,5	6	5,6	4,5	49	53
	1,43	2 229	1,06	981	**R**	**4EB**	**003 A**	**14 x 160**	71 B 4	8	6,3	6	4,75	57	59
	1,41	2 255	1,4	638	**R**	**4EB**	**003 A**	**19 x 200**	80 A 6	9,5	8	7,1	6	60	64
	1,40	2 268	1,6	998	**R**	**4EB**	**004 A**	**14 x 160**	71 B 4	8	6,7	6	5	63	65
	1,43	2 225	2	630	**R**	**4EB**	**004 A**	**19 x 200**	80 A 6	10	8	7,5	6	66	70
	1,38	2 301	2,12	1 013	**R**	**4EB**	**006 A**	**14 x 160**	71 B 4	8,5	6,7	6,3	5	70	72
	1,41	2 250	3	990	**R**	**4EB**	**009 A**	**14 x 160**	71 B 4	11,2	9	8,5	6,7	100	102
	1,53	2 080	0,9	916	**R**	**4EB**	**002 A**	**14 x 160**	71 B 4	6	5	4,5	3,75	46	48
	1,68	1 890	1,18	535	**R**	**4EB**	**002 A**	**19 x 200**	80 A 6	7,5	6	5,6	4,5	49	53
	1,58	2 012	1,5	886	**R**	**4EB**	**003 A**	**14 x 160**	71 B 4	8	6,3	6	4,75	57	59
	1,48	2 143	2,12	943	**R**	**4EB**	**004 A**	**14 x 160**	71 B 4	8	6,7	6	5	63	65
	1,48	2 143	2,36	943	**R**	**4EB**	**006 A**	**14 x 160**	71 B 4	8,5	6,7	6,3	5	70	72
	1,61	1 978	3,35	871	**R**	**4EB**	**009 A**	**14 x 160**	71 B 4	11,2	9	8,5	6,7	100	102
	1,77	1 798	0,9	791	**R**	**4EB**	**001 A**	**14 x 160**	71 B 4	6	5	4,5	3,75	45	47
	1,77	1 798	1,06	791	**R**	**4EB**	**002 A**	**14 x 160**	71 B 4	6	5	4,5	3,75	46	48
	1,78	1 785	1,25	505	**R**	**4EB**	**002 A**	**19 x 200**	80 A 6	7,5	6	5,6	4,5	49	53
	1,75	1 814	1,7	799	**R**	**4EB**	**003 A**	**14 x 160**	71 B 4	8	6,3	6	4,75	57	59
	1,78	1 788	2,5	787	**R**	**4EB**	**004 A**	**14 x 160**	71 B 4	8	6,7	6	5	63	65
	1,78	1 788	3,35	787	**R**	**4EB**	**006 A**	**14 x 160**	71 B 4	8,5	6,7	6,3	5	70	72
	1,91	1 662	0,95	732	**R**	**4EB**	**001 A**	**14 x 160**	71 B 4	6	5	4,5	3,75	45	47
	1,91	1 662	1,32	732	**R**	**4EB**	**002 A**	**14 x 160**	71 B 4	6	5	4,5	3,75	46	48
	1,89	1 679	1,8	739	**R**	**4EB**	**003 A**	**14 x 160**	71 B 4	8	6,3	6	4,75	57	59
	2,06	1 545	2,8	680	**R**	**4EB**	**004 A**	**14 x 160**	71 B 4	8	6,7	6	5	63	65
	2,21	1 436	1,06	632	**R**	**4EB**	**001 A**	**14 x 160**	71 B 4	6	5	4,5	3,75	45	47
	2,21	1 436	1,5	632	**R**	**4EB**	**002 A**	**14 x 160**	71 B 4	6	5	4,5	3,75	46	48
	2,19	1 449	2	638	**R**	**4EB**	**003 A**	**14 x 160**	71 B 4	8	6,3	6	4,75	57	59
	2,22	1 431	3	630	**R**	**4EB**	**004 A**	**14 x 160**	71 B 4	8	6,7	6	5	63	65
	2,62	1 215	1,25	535	**R**	**4EB**	**001 A**	**14 x 160**	71 B 4	6	5	4,5	3,75	45	47
	2,62	1 215	1,7	535	**R**	**4EB**	**002 A**	**14 x 160**	71 B 4	6	5	4,5	3,75	46	48
	2,58	1 235	2,36	544	**R**	**4EB**	**003 A**	**14 x 160**	71 B 4	8	6,3	6	4,75	57	59
	2,58	1 235	3,35	544	**R**	**4EB**	**004 A**	**14 x 160**	71 B 4	8	6,7	6	5	63	65
	2,77	1 148	1,32	505	**R**	**4EB**	**001 A**	**14 x 160**	71 B 4	6	5	4,5	3,75	45	47
	2,77	1 148	1,8	505	**R**	**4EB**	**002 A**	**14 x 160**	71 B 4	6	5	4,5	3,75	46	48
	2,82	1 128	2,5	497	**R**	**4EB**	**003 A**	**14 x 160**	71 B 4	8	6,3	6	4,75	57	59
	2,82	1 128	3,55	497	**R**	**4EB**	**004 A**	**14 x 160**	71 B 4	8	6,7	6	5	63	65
	3,16	1 007	1,5	443	**R**	**4EB**	**001 A**	**14 x 160**	71 B 4	6	5	4,5	3,75	45	47
	3,16	1 007	1,8	443	**R**	**4EB**	**002 A**	**14 x 160**	71 B 4	6	5	4,5	3,75	46	48
	3,34	952	2,12	270	**R**	**4EB**	**002 A**	**19 x 200**	80 A 6	7,5	6	5,6	4,5	49	53
	3,05	1 044	2,65	460	**R**	**4EB**	**003 A**	**14 x 160**	71 B 4	8	6,3	6	4,75	57	59
	3,05	1 044	4	460	**R**	**4EB**	**004 A**	**14 x 160**	71 B 4	8	6,7	6	5	63	65
	3,46	918	1,6	404	**R**	**4EB**	**001 A**	**14 x 160**	71 B 4	6	5	4,5	3,75	45	47
	3,46	918	2,24	404	**R**	**4EB**	**002 A**	**14 x 160**	71 B 4	6	5	4,5	3,75	46	48
	3,35	950	3	418	**R**	**4EB**	**003 A**	**14 x 160**	71 B 4	8	6,3	6	4,75	57	59
	3,95	805	1,8	354	**R**	**4EB**	**001 A**	**14 x 160**	71 B 4	6	5	4,5	3,75	45	47
	3,95	805	2,5	354	**R**	**4EB**	**002 A**	**14 x 160**	71 B 4	6	5	4,5	3,75	46	48
	3,86	823	3,35	362	**R**	**4EB**	**003 A**	**14 x 160**	71 B 4	8	6,3	6	4,75	57	59
	4,39	724	1,9	319	**R**	**4EB**	**001 A**	**14 x 160**	71 B 4	6	5	4,5	3,75	45	47
	4,77	681	1,7	189	**R**	**3EB**	**001 A**	**19 x 200**	80 A 6	9	7,1	6,7	5,3	44	48
	4,39	724	2,65	319	**R**	**4EB**	**002 A**	**14 x 160**	71 B 4	6	5	4,5	3,75	46	48
	4,77	681	2,36	189	**R**	**3EB**	**002 A**	**14 x 160**	71 C 6	9	7,5	6,7	5,6	43	46
	4,77	681	2,36	189	**R**	**3EB**	**002 A**	**19 x 200**	80 A 6	9	7,5	6,7	5,6	45	49
	4,39	725	3,75	319	**R**	**4EB**	**003 A**	**14 x 160**	71 B 4	8	6,3	6	4,75	57	59
	5,19	612	2,24	270	**R**	**4EB**	**001 A**	**14 x 160**	71 B 4	6	5	4,5	3,75	45	47
	5,19	612	3,15	270	**R**	**4EB**	**002 A**	**14 x 160**	71 B 4	6	5	4,5	3,75	46	48
	5,54	574	2,36	253	**R**	**4EB**	**001 A**	**14 x 160**	71 B 4	6	5	4,5	3,75	45	47
	5,52	589	1,9	163	**R**	**3EB**	**001 A**	**19 x 200**	80 A 6	9	7,1	6,7	5,3	44	48
	5,54	574	3,35	253	**R**	**4EB**	**002 A**	**14 x 160**	71 B 4	6	5	4,5	3,75	46	48
	6,05	537	2,5	149	**R**	**3EB**	**001 A**	**19 x 200**	80 A 6	9	7,1	6,7	5,3	44	48
	7,42	438	2,5	189	**R**	**3EB**	**001 A**	**14 x 160**	71 B 4	7,1	5,6	5,3	4,25	41	43
	7,41	429	3	189	**R**	**4EB**	**001 A**	**14 x 160**	71 B 4	6	5	4,5	3,75	45	47
	7,42	438	3,35	189	**R**	**3EB**	**002 A**	**14 x 160**	71 B 4	7,5	6	5,6	4,5	42	44
	7,75	410	3,15	181	**R**	**4EB**	**001 A**	**14 x 160**	71 B 4	6	5	4,5	3,75	45	47
	8,59	378	2,8	163	**R**	**3EB**	**001 A**	**14 x 160**	71 B 4	7,1	5,6	5,3	4,25	41	43
	8,94	356	3,55	157	**R**	**4EB**	**001 A**	**14 x 160**	71 B 4	6	5	4,5	3,75	45	47
	8,77	371	3,35	103	**R**	**3EB**	**001 A**	**19 x 200**	80 A 6	9	7,1	6,7	5,3	44	48
	9,42	345	3,55	149	**R**	**3EB**	**001 A**	**14 x 160**	71 B 4	7,1	5,6	5,3	4,25	41	43
	10,4	314	4	86,8	**R**	**3EB**	**001 A**	**19 x 200**	80 A 6	9	7,1	6,7	5,3	44	48
	10,9	298	4,25	129	**R**	**3EB**	**001 A**	**14 x 160**	71 B 4	7,1	5,6	5,3	4,25	41	43
	12,7	256	4,25	110	**R**	**3EB**	**001 A**	**14 x 160**	71 B 4	7,1	5,6	5,3	4,25	41	43
	13,0	251	5	69,5	**R**	**3EB**	**001 A**	**19 x 200**	80 A 6	9	7,1	6,7	5,3	44	48
	13,6	238	5	103	**R**	**3EB**	**001 A**	**14 x 160**	71 B 4	7,1	5,6	5,3	4,25	41	43

P_1	n_2	M_2	fs	i	Ød x ØP					Pt_N [kW] t_{amb} = 20°C		Pt_N [kW] t_{amb} = 40°C		kg HB	kg HBZ
kW	min^{-1}	N m													
0,55	**0,497**	9 517	0,95	1 812	**R**	**4EB**	**012 A**	**19 x 200**	80 B 6	15	11,8	11,2	9	116	120
	0,526	8 985	1,18	1 711	**R**	**4EB**	**015 A**	**19 x 200**	80 B 6	15	11,8	11,2	9	119	123
	0,497	9 517	1,32	1 812	**R**	**4EB**	**018 A**	**19 x 200**	80 B 6	17	14	13,2	10,6	157	161
	0,526	8 985	1,6	1 711	**R**	**4EB**	**021 A**	**19 x 200**	80 B 6	17	14	13,2	10,6	160	164
	0,583	8 108	1,12	1 544	**R**	**4EB**	**012 A**	**19 x 200**	80 B 6	15	11,8	11,2	9	116	120
	0,583	8 108	1,5	1 544	**R**	**4EB**	**015 A**	**19 x 200**	80 B 6	15	11,8	11,2	9	119	123
	0,583	8 108	1,6	1 544	**R**	**4EB**	**018 A**	**19 x 200**	80 B 6	17	14	13,2	10,6	157	161
	0,583	8 108	1,6	1 544	**R**	**4EB**	**021 A**	**19 x 200**	80 B 6	17	14	13,2	10,6	160	164
	0,621	7 614	1,18	1 450	**R**	**4EB**	**012 A**	**19 x 200**	80 B 6	15	11,8	11,2	9	116	120
	0,647	7 311	1,4	1 392	**R**	**4EB**	**015 A**	**19 x 200**	80 B 6	15	11,8	11,2	9	119	123
	0,621	7 614	1,6	1 450	**R**	**4EB**	**018 A**	**19 x 200**	80 B 6	17	14	13,2	10,6	157	161
	0,647	7 311	2	1 392	**R**	**4EB**	**021 A**	**19 x 200**	80 B 6	17	14	13,2	10,6	160	164
	0,716	6 598	1,12	1 256	**R**	**4EB**	**009 A**	**19 x 200**	80 B 6	14	11,2	10,6	8,5	105	109
	0,716	6 598	1,6	1 256	**R**	**4EB**	**012 A**	**19 x 200**	80 B 6	15	11,8	11,2	9	116	120
	0,716	6 598	1,9	1 256	**R**	**4EB**	**015 A**	**19 x 200**	80 B 6	15	11,8	11,2	9	119	123
	0,801	5 902	0,9	1 124	**R**	**4EB**	**006 A**	**19 x 200**	80 B 6	10,6	8,5	8	6,3	75	79
	0,773	6 118	1	1 812	**R**	**4EB**	**009 A**	**14 x 160**	71 C 4	11,2	9	8,5	6,7	100	103
	0,773	6 118	1	1 812	**R**	**4EB**	**009 A**	**19 x 200**	80 A 4	11,2	9	8,5	6,7	103	107
	0,841	5 621	1,32	1 070	**R**	**4EB**	**009 A**	**19 x 200**	80 B 6	14	11,2	10,6	8,5	105	109
	0,773	6 118	1,4	1 812	**R**	**4EB**	**012 A**	**14 x 160**	71 C 4	11,8	9,5	9	7,1	111	114
	0,773	6 118	1,4	1 812	**R**	**4EB**	**012 A**	**19 x 200**	80 A 4	11,8	9,5	9	7,1	114	118
	0,841	5 621	1,9	1 070	**R**	**4EB**	**012 A**	**19 x 200**	80 B 6	15	11,8	11,2	9	116	120
	0,818	5 776	1,8	1 711	**R**	**4EB**	**015 A**	**14 x 160**	71 C 4	11,8	9,5	9	7,1	114	117
	0,818	5 776	1,8	1 711	**R**	**4EB**	**015 A**	**19 x 200**	80 A 4	11,8	9,5	9	7,1	117	121
	0,773	6 118	2	1 812	**R**	**4EB**	**018 A**	**19 x 200**	80 A 4	14	11,2	10,6	8,5	155	159
	0,818	5 776	2,36	1 711	**R**	**4EB**	**021 A**	**19 x 200**	80 A 4	14	11,2	10,6	8,5	158	162
	0,888	5 321	1	1 013	**R**	**4EB**	**006 A**	**19 x 200**	80 B 6	10,6	8,5	8	6,3	75	79
	0,907	5 212	1,18	1 544	**R**	**4EB**	**009 A**	**14 x 160**	71 C 4	11,2	9	8,5	6,7	100	103
	0,907	5 212	1,18	1 544	**R**	**4EB**	**009 A**	**19 x 200**	80 A 4	11,2	9	8,5	6,7	103	107
	0,907	5 212	1,7	1 544	**R**	**4EB**	**012 A**	**14 x 160**	71 C 4	11,8	9,5	9	7,1	111	114
	0,907	5 212	1,7	1 544	**R**	**4EB**	**012 A**	**19 x 200**	80 A 4	11,8	9,5	9	7,1	114	118
	0,907	5 212	2,36	1 544	**R**	**4EB**	**015 A**	**19 x 200**	80 A 4	11,8	9,5	9	7,1	117	121
	0,907	5 212	2,36	1 544	**R**	**4EB**	**018 A**	**19 x 200**	80 A 4	14	11,2	10,6	8,5	155	159
	0,907	5 212	2,36	1 544	**R**	**4EB**	**021 A**	**19 x 200**	80 A 4	14	11,2	10,6	8,5	158	162
	0,954	4 955	0,9	943	**R**	**4EB**	**004 A**	**19 x 200**	80 B 6	10	8	7,5	6	68	72
	0,997	4 743	1,06	1 405	**R**	**4EB**	**006 A**	**14 x 160**	71 C 4	8,5	6,7	6,3	5	70	73
	0,997	4 743	1,06	1 405	**R**	**4EB**	**006 A**	**19 x 200**	80 A 4	8,5	6,7	6,3	5	73	77
	0,966	4 894	1,18	1 450	**R**	**4EB**	**009 A**	**14 x 160**	71 C 4	11,2	9	8,5	6,7	100	103
	0,966	4 894	1,18	1 450	**R**	**4EB**	**009 A**	**19 x 200**	80 A 4	11,2	9	8,5	6,7	103	107
	1,03	4 574	1,6	871	**R**	**4EB**	**009 A**	**19 x 200**	80 B 6	14	11,2	10,6	8,5	105	109
	0,966	4 894	1,7	1 450	**R**	**4EB**	**012 A**	**14 x 160**	71 C 4	11,8	9,5	9	7,1	111	114
	0,966	4 894	1,7	1 450	**R**	**4EB**	**012 A**	**19 x 200**	80 A 4	11,8	9,5	9	7,1	114	118
	1,03	4 574	2,24	871	**R**	**4EB**	**012 A**	**19 x 200**	80 B 6	15	11,8	11,2	9	116	120
	1,01	4 700	2,12	1 392	**R**	**4EB**	**015 A**	**19 x 200**	80 A 4	11,8	9,5	9	7,1	117	121
	0,966	4 894	2,36	1 450	**R**	**4EB**	**018 A**	**19 x 200**	80 A 4	14	11,2	10,6	8,5	155	159
	1,01	4 700	3	1 392	**R**	**4EB**	**021 A**	**19 x 200**	80 A 4	14	11,2	10,6	8,5	158	162
	1,17	4 040	0,9	1 197	**R**	**4EB**	**004 A**	**14 x 160**	71 C 4	8	6,7	6	5	63	66
	1,17	4 040	0,9	1 197	**R**	**4EB**	**004 A**	**19 x 200**	80 A 4	8	6,7	6	5	66	70
	1,14	4 135	1,06	787	**R**	**4EB**	**004 A**	**19 x 200**	80 B 6	10	8	7,5	6	68	72
	1,17	4 040	1,25	1 197	**R**	**4EB**	**006 A**	**14 x 160**	71 C 4	8,5	6,7	6,3	5	70	73
	1,17	4 040	1,25	1 197	**R**	**4EB**	**006 A**	**19 x 200**	80 A 4	8,5	6,7	6,3	5	73	77
	1,14	4 135	1,5	787	**R**	**4EB**	**006 A**	**19 x 200**	80 B 6	10,6	8,5	8	6,3	75	79
	1,11	4 242	1,7	1 256	**R**	**4EB**	**009 A**	**14 x 160**	71 C 4	11,2	9	8,5	6,7	100	103
	1,11	4 242	1,7	1 256	**R**	**4EB**	**009 A**	**19 x 200**	80 A 4	11,2	9	8,5	6,7	103	107
	1,07	4 432	2	844	**R**	**4EB**	**009 A**	**19 x 200**	80 B 6	14	11,2	10,6	8,5	105	109
	1,11	4 242	2,36	1 256	**R**	**4EB**	**012 A**	**19 x 200**	80 A 4	11,8	9,5	9	7,1	114	118
	1,11	4 242	2,8	1 256	**R**	**4EB**	**015 A**	**19 x 200**	80 A 4	11,8	9,5	9	7,1	117	121
	1,25	3 794	0,95	1 124	**R**	**4EB**	**004 A**	**14 x 160**	71 C 4	8	6,7	6	5	63	66
	1,25	3 794	0,95	1 124	**R**	**4EB**	**004 A**	**19 x 200**	80 A 4	8	6,7	6	5	66	70
	1,32	3 574	1,25	680	**R**	**4EB**	**004 A**	**19 x 200**	80 B 6	10	8	7,5	6	68	72
	1,25	3 794	1,32	1 124	**R**	**4EB**	**006 A**	**14 x 160**	71 C 4	8,5	6,7	6,3	5	70	73
	1,25	3 794	1,32	1 124	**R**	**4EB**	**006 A**	**19 x 200**	80 A 4	8,5	6,7	6,3	5	73	77
	1,32	3 574	1,7	680	**R**	**4EB**	**006 A**	**19 x 200**	80 B 6	10,6	8,5	8	6,3	75	79
	1,31	3 613	1,9	1 070	**R**	**4EB**	**009 A**	**19 x 200**	80 A 4	11,2	9	8,5	6,7	103	107
	1,31	3 606	2,36	687	**R**	**4EB**	**009 A**	**19 x 200**	80 B 6	14	11,2	10,6	8,5	105	109
	1,31	3 613	2,65	1 070	**R**	**4EB**	**012 A**	**19 x 200**	80 A 4	11,8	9,5	9	7,1	114	118
	1,31	3 613	3,35	1 070	**R**	**4EB**	**015 A**	**19 x 200**	80 A 4	11,8	9,5	9	7,1	117	121
	1,41	3 351	0,95	638	**R**	**4EB**	**003 A**	**19 x 200**	80 B 6	9,5	8	7,1	6	62	66
	1,40	3 371	1,06	998	**R**	**4EB**	**004 A**	**14 x 160**	71 C 4	8	6,7	6	5	63	66
	1,40	3 371	1,06	998	**R**	**4EB**	**004 A**	**19 x 200**	80 A 4	8	6,7	6	5	66	70
	1,43	3 308	1,4	630	**R**	**4EB**	**004 A**	**19 x 200**	80 B 6	10	8	7,5	6	68	72
	1,38	3 420	1,4	1 013	**R**	**4EB**	**006 A**	**14 x 160**	71 C 4	8,5	6,7	6,3	5	70	73
	1,38	3 420	1,4	1 013	**R**	**4EB**	**006 A**	**19 x 200**	80 A 4	8,5	6,7	6,3	5	73	77
	1,43	3 308	1,9	630	**R**	**4EB**	**006 A**	**19 x 200**	80 B 6	10,6	8,5	8	6,3	75	79
	1,41	3 344	2	990	**R**	**4EB**	**009 A**	**19 x 200**	80 A 4	11,2	9	8,5	6,7	103	107
	1,41	3 344	2,8	990	**R**	**4EB**	**012 A**	**19 x 200**	80 A 4	11,8	9,5	9	7,1	114	118
	1,58	2 991	1,06	886	**R**	**4EB**	**003 A**	**14 x 160**	71 C 4	8	6,3	6	4,75	57	60
	1,58	2 991	1,06	886	**R**	**4EB**	**003 A**	**19 x 200**	80 A 4	8	6,3	6	4,75	60	64
	1,48	3 185	1,4	943	**R**	**4EB**	**004 A**	**14 x 160**	71 C 4	8	6,7	6	5	63	66
	1,48	3 185	1,4	943	**R**	**4EB**	**004 A**	**19 x 200**	80 A 4	8	6,7	6	5	66	70
	1,66	2 855	1,6	544	**R**	**4EB**	**004 A**	**19 x 200**	80 B 6	10	8	7,5	6	68	72
	1,48	3 185	1,6	943	**R**	**4EB**	**006 A**	**14 x 160**	71 C 4	8,5	6,7	6,3	5	70	73
	1,48	3 185	1,6	943	**R**	**4EB**	**006 A**	**19 x 200**	80 A 4	8,5	6,7	6,3	5	73	77
	1,66	2 855	2,12	544	**R**	**4EB**	**006 A**	**19 x 200**	80 B 6	10,6	8,5	8	6,3	75	79
	1,61	2 941	2,24	871	**R**	**4EB**	**009 A**	**19 x 200**	80 A 4	11,2	9	8,5	6,7	103	107
	1,61	2 941	3,15	871	**R**	**4EB**	**012 A**	**19 x 200**	80 A 4	11,8	9,5	9	7,1	114	118
	1,75	2 697	1,12	799	**R**	**4EB**	**003 A**	**14 x 160**	71 C 4	8	6,3	6	4,75	57	60
	1,75	2 697	1,12	799	**R**	**4EB**	**003 A**	**19 x 200**	80 A 4	8	6,3	6	4,75	60	64
	1,78	2 658	1,7	787	**R**	**4EB**	**004 A**	**14 x 160**	71 C 4	8	6,7	6	5	63	66
	1,78	2 658	1,7	787	**R**	**4EB**	**004 A**	**19 x 200**	80 A 4	8	6,7	6	5	66	70
	1,78	2 658	2,24	787	**R**	**4EB**	**006 A**	**19 x 200**	80 A 4	8,5	6,7	6,3	5	73	77
	1,66	2 849	3	844	**R**	**4EB**	**009 A**	**19 x 200**	80 A 4	11,2	9	8,5	6,7	103	107
	1,89	2 496	1,18	739	**R**	**4EB**	**003 A**	**14 x 160**	71 C 4	8	6,3	6	4,75	57	60
	1,89	2 496	1,18	739	**R**	**4EB**	**003 A**	**19 x 200**	80 A 4	8	6,3	6	4,75	60	64
	2,06	2 297	1,9	680	**R**	**4EB**	**004 A**	**19 x 200**	80 A 4	8	6,7	6	5	66	70
	2,06	2 297	2,65	680	**R**	**4EB**	**006 A**	**19 x 200**	80 A 4	8,5	6,7	6,3	5	73	77
	2,04	2 318	3,55	687	**R**	**4EB**	**009 A**	**19 x 200**	80 A 4	11,2	9	8,5	6,7	103	107
	2,21	2 135	1	632	**R**	**4EB**	**002 A**	**14 x 160**	71 C 4	6	5	4,5	3,75	46	49
	2,21	2 135	1	632	**R**	**4EB**	**002 A**	**19 x 200**	80 A 4	6	5	4,5	3,75	49	53
	2,19	2 155	1,4	638	**R**	**4EB**	**003 A**	**14 x 160**	71 C 4	8	6,3	6	4,75	57	60
	2,19	2 155	1,4	638	**R**	**4EB**	**003 A**	**19 x 200**	80 A 4	8	6,3	6	4,75	60	64
	2,22	2 126	2	630	**R**	**4EB**	**004 A**	**19 x 200**	80 A 4	8	6,7	6	5	66	70
	2,22	2 126	2,8	630	**R**	**4EB**	**006 A**	**19 x 200**	80 A 4	8,5	6,7	6,3	5	73	77

P_1	n_2	M_2	f_S	i	Ød x ØP	Pt_N [kW] t_{amb} = 20°C		t_{amb} = 40°C		kg	
kW	min^{-1}	N m								HB	HBZ
0,55	**2,62**	1 806	1,18	535	**R 4EB 002 A 14 x 160** 71 C 4	6	5	4,5	3,75	46	49
	2,62	1 806	1,18	535	**R 4EB 002 A 19 x 200** 80 A 4	6	5	4,5	3,75	49	53
	2,58	1 835	1,6	544	**R 4EB 003 A 14 x 160** 71 C 4	8	6,3	6	4,75	57	60
	2,58	1 835	1,6	544	**R 4EB 003 A 19 x 200** 80 A 4	8	6,3	6	4,75	60	64
	2,58	1 835	2,24	544	**R 4EB 004 A 19 x 200** 80 A 4	8	6,7	6	5	66	70
	2,58	1 835	3,15	544	**R 4EB 006 A 19 x 200** 80 A 4	8,5	6,7	6,3	5	73	77
	2,82	1 674	0,9	319	**R 4EB 001 A 19 x 200** 80 B 6	7,5	6	5,6	4,5	50	54
	2,77	1 706	1,18	505	**R 4EB 002 A 14 x 160** 71 C 4	6	5	4,5	3,75	46	49
	2,77	1 706	1,18	505	**R 4EB 002 A 19 x 200** 80 A 4	6	5	4,5	3,75	49	53
	2,82	1 677	1,7	497	**R 4EB 003 A 14 x 160** 71 C 4	8	6,3	6	4,75	57	60
	2,82	1 677	1,7	497	**R 4EB 003 A 19 x 200** 80 A 4	8	6,3	6	4,75	60	64
	2,82	1 677	2,5	497	**R 4EB 004 A 19 x 200** 80 A 4	8	6,7	6	5	66	70
	2,82	1 677	3,15	497	**R 4EB 006 A 19 x 200** 80 A 4	8,5	6,7	6,3	5	73	77
	3,16	1 497	1	443	**R 4EB 001 A 14 x 160** 71 C 4	6	5	4,5	3,75	45	48
	3,16	1 497	1	443	**R 4EB 001 A 19 x 200** 80 A 4	6	5	4,5	3,75	48	52
	3,16	1 497	1,18	443	**R 4EB 002 A 14 x 160** 71 C 4	6	5	4,5	3,75	46	49
	3,16	1 497	1,18	443	**R 4EB 002 A 19 x 200** 80 A 4	6	5	4,5	3,75	49	53
	3,34	1 416	1,4	270	**R 4EB 002 A 19 x 200** 80 B 6	7,5	6	5,6	4,5	51	55
	3,05	1 552	1,8	460	**R 4EB 003 A 14 x 160** 71 C 4	8	6,3	6	4,75	57	60
	3,05	1 552	1,8	460	**R 4EB 003 A 19 x 200** 80 A 4	8	6,3	6	4,75	60	64
	3,05	1 552	2,65	460	**R 4EB 004 A 19 x 200** 80 A 4	8	6,7	6	5	66	70
	3,05	1 552	3,55	460	**R 4EB 006 A 19 x 200** 80 A 4	8,5	6,7	6,3	5	73	77
	3,46	1 365	1,06	404	**R 4EB 001 A 14 x 160** 71 C 4	6	5	4,5	3,75	45	48
	3,46	1 365	1,06	404	**R 4EB 001 A 19 x 200** 80 A 4	6	5	4,5	3,75	48	52
	3,46	1 365	1,5	404	**R 4EB 002 A 14 x 160** 71 C 4	6	5	4,5	3,75	46	49
	3,46	1 365	1,5	404	**R 4EB 002 A 19 x 200** 80 A 4	6	5	4,5	3,75	49	53
	3,35	1 413	2	418	**R 4EB 003 A 19 x 200** 80 A 4	8	6,3	6	4,75	60	64
	3,35	1 413	2,8	418	**R 4EB 004 A 19 x 200** 80 A 4	8	6,7	6	5	66	70
	3,95	1 196	1,18	354	**R 4EB 001 A 14 x 160** 71 C 4	6	5	4,5	3,75	45	48
	3,95	1 196	1,18	354	**R 4EB 001 A 19 x 200** 80 A 4	6	5	4,5	3,75	48	52
	3,95	1 196	1,6	354	**R 4EB 002 A 14 x 160** 71 C 4	6	5	4,5	3,75	46	49
	3,95	1 196	1,6	354	**R 4EB 002 A 19 x 200** 80 A 4	6	5	4,5	3,75	49	53
	3,86	1 224	2,24	362	**R 4EB 003 A 19 x 200** 80 A 4	8	6,3	6	4,75	60	64
	3,86	1 224	3,15	362	**R 4EB 004 A 19 x 200** 80 A 4	8	6,7	6	5	66	70
	4,39	1 076	1,32	319	**R 4EB 001 A 14 x 160** 71 C 4	6	5	4,5	3,75	45	48
	4,39	1 076	1,32	319	**R 4EB 001 A 19 x 200** 80 A 4	6	5	4,5	3,75	48	52
	4,77	1 013	1,12	189	**R 3EB 001 A 19 x 200** 80 B 6	9	7,1	6,7	5,3	46	50
	4,39	1 076	1,8	319	**R 4EB 002 A 14 x 160** 71 C 4	6	5	4,5	3,75	46	49
	4,39	1 076	1,8	319	**R 4EB 002 A 19 x 200** 80 A 4	6	5	4,5	3,75	49	53
	4,77	1 013	1,6	189	**R 3EB 002 A 19 x 200** 80 B 6	9	7,5	6,7	5,6	47	51
	4,39	1 077	2,5	319	**R 4EB 003 A 19 x 200** 80 A 4	8	6,3	6	4,75	60	64
	4,45	1 085	2	202	**R 3EB 003 A 19 x 200** 80 B 6	11,2	9,5	8,5	7,1	58	62
	4,51	1 048	3,75	310	**R 4EB 004 A 19 x 200** 80 A 4	8	6,7	6	5	66	70
	5,19	910	1,5	270	**R 4EB 001 A 14 x 160** 71 C 4	6	5	4,5	3,75	45	48
	5,19	910	1,5	270	**R 4EB 001 A 19 x 200** 80 A 4	6	5	4,5	3,75	48	52
	5,19	910	2,12	270	**R 4EB 002 A 19 x 200** 80 A 4	6	5	4,5	3,75	49	53
	4,83	979	2,65	290	**R 4EB 003 A 19 x 200** 80 A 4	8	6,3	6	4,75	60	64
	4,83	979	4	290	**R 4EB 004 A 19 x 200** 80 A 4	8	6,7	6	5	66	70
	5,54	853	1,6	253	**R 4EB 001 A 14 x 160** 71 C 4	6	5	4,5	3,75	45	48
	5,54	853	1,6	253	**R 4EB 001 A 19 x 200** 80 A 4	6	5	4,5	3,75	48	52
	5,52	875	1,32	163	**R 3EB 001 A 19 x 200** 80 B 6	9	7,1	6,7	5,3	46	50
	5,54	853	2,24	253	**R 4EB 002 A 19 x 200** 80 A 4	6	5	4,5	3,75	49	53
	5,52	875	1,8	163	**R 3EB 002 A 19 x 200** 80 B 6	9	7,5	6,7	5,6	47	51
	5,82	812	3,15	240	**R 4EB 003 A 19 x 200** 80 A 4	8	6,3	6	4,75	60	64
	6,05	798	1,7	149	**R 3EB 001 A 19 x 200** 80 B 6	9	7,1	6,7	5,3	46	50
	6,05	798	1,7	149	**R 3EB 002 A 19 x 200** 80 B 6	9	7,5	6,7	5,6	47	51
	6,42	752	2,8	140	**R 3EB 003 A 19 x 200** 80 B 6	11,2	9,5	8,5	7,1	58	62
	7,42	651	1,7	189	**R 3EB 001 A 14 x 160** 71 C 4	7,1	5,6	5,3	4,25	41	44
	7,42	651	1,7	189	**R 3EB 001 A 19 x 200** 80 A 4	7,1	5,6	5,3	4,25	44	48
	7,41	638	2	189	**R 4EB 001 A 19 x 200** 80 A 4	6	5	4,5	3,75	48	52
	7,42	651	2,24	189	**R 3EB 002 A 19 x 200** 80 A 4	7,5	6	5,6	4,5	45	49
	7,41	638	2,8	189	**R 4EB 002 A 19 x 200** 80 A 4	6	5	4,5	3,75	49	53
	6,93	698	3	202	**R 3EB 003 A 14 x 160** 71 C 4	9,5	7,5	7,1	5,6	53	56
	6,93	698	3	202	**R 3EB 003 A 19 x 200** 80 A 4	9,5	7,5	7,1	5,6	56	60
	7,75	610	2,12	181	**R 4EB 001 A 19 x 200** 80 A 4	6	5	4,5	3,75	48	52
	7,75	610	3	181	**R 4EB 002 A 19 x 200** 80 A 4	6	5	4,5	3,75	49	53
	8,59	563	1,9	163	**R 3EB 001 A 19 x 200** 80 A 4	7,1	5,6	5,3	4,25	44	48
	8,94	529	2,36	157	**R 4EB 001 A 19 x 200** 80 A 4	6	5	4,5	3,75	48	52
	8,77	551	2,24	103	**R 3EB 001 A 19 x 200** 80 B 6	9	7,1	6,7	5,3	46	50
	8,59	563	2,65	163	**R 3EB 002 A 19 x 200** 80 A 4	7,5	6	5,6	4,5	45	49
	8,94	529	3,35	157	**R 4EB 002 A 19 x 200** 80 A 4	6	5	4,5	3,75	49	53
	8,78	550	4	159	**R 3EB 003 A 14 x 160** 71 C 4	9,5	7,5	7,1	5,6	53	56
	8,78	550	4	159	**R 3EB 003 A 19 x 200** 80 A 4	9,5	7,5	7,1	5,6	56	60
	9,42	513	2,5	149	**R 3EB 001 A 19 x 200** 80 A 4	7,1	5,6	5,3	4,25	44	48
	9,42	513	2,65	149	**R 3EB 002 A 19 x 200** 80 A 4	7,5	6	5,6	4,5	45	49
	9,99	484	4,25	140	**R 3EB 003 A 19 x 200** 80 A 4	9,5	7,5	7,1	5,6	56	60
	10,9	444	2,8	129	**R 3EB 001 A 19 x 200** 80 A 4	7,1	5,6	5,3	4,25	44	48
	12,7	380	2,8	110	**R 3EB 001 A 19 x 200** 80 A 4	7,1	5,6	5,3	4,25	44	48
	13,0	373	3,35	69,5	**R 3EB 001 A 19 x 200** 80 B 6	9	7,1	6,7	5,3	46	50
	13,6	354	3,55	103	**R 3EB 001 A 19 x 200** 80 A 4	7,1	5,6	5,3	4,25	44	48
	16,1	300	4	86,8	**R 3EB 001 A 19 x 200** 80 A 4	7,1	5,6	5,3	4,25	44	48
	17,0	284	4,25	82,1	**R 3EB 001 A 19 x 200** 80 A 4	7,1	5,6	5,3	4,25	44	48
	20,2	240	5	69,5	**R 3EB 001 A 19 x 200** 80 A 4	7,1	5,6	5,3	4,25	44	48
	21,6	224	5,3	64,8	**R 3EB 001 A 19 x 200** 80 A 4	7,1	5,6	5,3	4,25	44	48
	29,0	170	4,25	31,1	**R 2EB 001 A 19 x 200** 80 B 6	11,2	9,5	8,5	7,1	42	46
	36,2	136	5,3	24,9	**R 2EB 001 A 19 x 200** 80 B 6	11,2	9,5	8,5	7,1	42	46
0,75	**0,497**	12 980	0,95	1 812	**R 4EB 018 A 24 x 200** 90 S 6	17	14	13,2	10,6	161	164
	0,526	12 250	1,18	1 711	**R 4EB 021 A 24 x 200** 90 S 6	17	14	13,2	10,6	164	167
	0,583	11 060	1,12	1 544	**R 4EB 015 A 24 x 200** 90 S 6	15	11,8	11,2	9	123	126
	0,583	11 060	1,18	1 544	**R 4EB 018 A 24 x 200** 90 S 6	17	14	13,2	10,6	161	164
	0,583	11 060	1,18	1 544	**R 4EB 021 A 24 x 200** 90 S 6	17	14	13,2	10,6	164	167
	0,588	10 960	2,36	1 531	**R 4EB 030 A 24 x 200** 90 S 6	20	16	15	11,8	209	212

P_1	n_2	M_2	fs	i	Ød x ØP					Pt_N [kW] t_{amb} = 20°C		Pt_N [kW] t_{amb} = 40°C		kg	
kW	min^{-1}	N m												HB	HBZ
0,75	**0,647**	9 970	1,06	1 392	**R**	**4EB**	**015 A**	**24 x 200**	90 S 6	15	11,8	11,2	9	123	126
	0,621	10 380	1,18	1 450	**R**	**4EB**	**018 A**	**24 x 200**	90 S 6	17	14	13,2	10,6	161	164
	0,647	9 970	1,5	1 392	**R**	**4EB**	**021 A**	**24 x 200**	90 S 6	17	14	13,2	10,6	164	167
	0,716	8 997	1,18	1 256	**R**	**4EB**	**012 A**	**24 x 200**	90 S 6	15	11,8	11,2	9	120	123
	0,716	8 997	1,4	1 256	**R**	**4EB**	**015 A**	**24 x 200**	90 S 6	15	11,8	11,2	9	123	126
	0,716	8 997	1,7	1 256	**R**	**4EB**	**018 A**	**24 x 200**	90 S 6	17	14	13,2	10,6	161	164
	0,716	8 997	2	1 256	**R**	**4EB**	**021 A**	**24 x 200**	90 S 6	17	14	13,2	10,6	164	167
	0,841	7 665	0,95	1 070	**R**	**4EB**	**009 A**	**24 x 200**	90 S 6	14	11,2	10,6	8,5	109	112
	0,773	8 343	1,06	1 812	**R**	**4EB**	**012 A**	**14 x 160**	71 D 4	11,8	9,5	9	7,1	112	115
	0,773	8 343	1,06	1 812	**R**	**4EB**	**012 A**	**19 x 200**	80 B 4	11,8	9,5	9	7,1	115	119
	0,841	7 665	1,4	1 070	**R**	**4EB**	**012 A**	**24 x 200**	90 S 6	15	11,8	11,2	9	120	123
	0,818	7 876	1,32	1 711	**R**	**4EB**	**015 A**	**14 x 160**	71 D 4	11,8	9,5	9	7,1	115	118
	0,818	7 876	1,32	1 711	**R**	**4EB**	**015 A**	**19 x 200**	80 B 4	11,8	9,5	9	7,1	118	122
	0,841	7 665	1,6	1 070	**R**	**4EB**	**015 A**	**24 x 200**	90 S 6	15	11,8	11,2	9	123	126
	0,773	8 343	1,5	1 812	**R**	**4EB**	**018 A**	**14 x 160**	71 D 4	14	11,2	10,6	8,5	153	156
	0,773	8 343	1,5	1 812	**R**	**4EB**	**018 A**	**19 x 200**	80 B 4	14	11,2	10,6	8,5	156	160
	0,841	7 665	2	1 070	**R**	**4EB**	**018 A**	**24 x 200**	90 S 6	17	14	13,2	10,6	161	164
	0,818	7 876	1,7	1 711	**R**	**4EB**	**021 A**	**14 x 160**	71 D 4	14	11,2	10,6	8,5	156	159
	0,818	7 876	1,7	1 711	**R**	**4EB**	**021 A**	**19 x 200**	80 B 4	14	11,2	10,6	8,5	159	163
	0,909	7 093	1	990	**R**	**4EB**	**009 A**	**24 x 200**	90 S 6	14	11,2	10,6	8,5	109	112
	0,907	7 107	1,18	1 544	**R**	**4EB**	**012 A**	**14 x 160**	71 D 4	11,8	9,5	9	7,1	112	115
	0,907	7 107	1,18	1 544	**R**	**4EB**	**012 A**	**19 x 200**	80 B 4	11,8	9,5	9	7,1	115	119
	0,909	7 093	1,4	990	**R**	**4EB**	**012 A**	**24 x 200**	90 S 6	15	11,8	11,2	9	120	123
	0,907	7 107	1,7	1 544	**R**	**4EB**	**015 A**	**14 x 160**	71 D 4	11,8	9,5	9	7,1	115	118
	0,907	7 107	1,7	1 544	**R**	**4EB**	**015 A**	**19 x 200**	80 B 4	11,8	9,5	9	7,1	118	122
	0,909	7 093	2	990	**R**	**4EB**	**015 A**	**24 x 200**	90 S 6	15	11,8	11,2	9	123	126
	0,907	7 107	1,7	1 544	**R**	**4EB**	**018 A**	**14 x 160**	71 D 4	14	11,2	10,6	8,5	153	156
	0,907	7 107	1,7	1 544	**R**	**4EB**	**018 A**	**19 x 200**	80 B 4	14	11,2	10,6	8,5	156	160
	0,907	7 107	1,7	1 544	**R**	**4EB**	**021 A**	**14 x 160**	71 D 4	14	11,2	10,6	8,5	156	159
	0,907	7 107	1,7	1 544	**R**	**4EB**	**021 A**	**19 x 200**	80 B 4	14	11,2	10,6	8,5	159	163
	0,966	6 674	0,9	1 450	**R**	**4EB**	**009 A**	**14 x 160**	71 D 4	11,2	9	8,5	6,7	101	104
	0,966	6 674	0,9	1 450	**R**	**4EB**	**009 A**	**19 x 200**	80 B 4	11,2	9	8,5	6,7	104	108
	1,03	6 238	1,18	871	**R**	**4EB**	**009 A**	**24 x 200**	90 S 6	14	11,2	10,6	8,5	109	112
	0,966	6 674	1,25	1 450	**R**	**4EB**	**012 A**	**14 x 160**	71 D 4	11,8	9,5	9	7,1	112	115
	0,966	6 674	1,25	1 450	**R**	**4EB**	**012 A**	**19 x 200**	80 B 4	11,8	9,5	9	7,1	115	119
	1,03	6 238	1,6	871	**R**	**4EB**	**012 A**	**24 x 200**	90 S 6	15	11,8	11,2	9	120	123
	1,01	6 409	1,6	1 392	**R**	**4EB**	**015 A**	**14 x 160**	71 D 4	11,8	9,5	9	7,1	115	118
	1,01	6 409	1,6	1 392	**R**	**4EB**	**015 A**	**19 x 200**	80 B 4	11,8	9,5	9	7,1	118	122
	1,03	6 238	2	871	**R**	**4EB**	**015 A**	**24 x 200**	90 S 6	15	11,8	11,2	9	123	126
	0,966	6 674	1,8	1 450	**R**	**4EB**	**018 A**	**14 x 160**	71 D 4	14	11,2	10,6	8,5	153	156
	0,966	6 674	1,8	1 450	**R**	**4EB**	**018 A**	**19 x 200**	80 B 4	14	11,2	10,6	8,5	156	160
	1,01	6 409	2,24	1 392	**R**	**4EB**	**021 A**	**19 x 200**	80 B 4	14	11,2	10,6	8,5	159	163
	1,17	5 510	0,9	1 197	**R**	**4EB**	**006 A**	**14 x 160**	71 D 4	8,5	6,7	6,3	5	71	74
	1,17	5 510	0,9	1 197	**R**	**4EB**	**006 A**	**19 x 200**	80 B 4	8,5	6,7	6,3	5	74	78
	1,14	5 638	1,12	787	**R**	**4EB**	**006 A**	**24 x 200**	90 S 6	10,6	8,5	8	6,3	79	82
	1,11	5 784	1,25	1 256	**R**	**4EB**	**009 A**	**14 x 160**	71 D 4	11,2	9	8,5	6,7	101	104
	1,11	5 784	1,25	1 256	**R**	**4EB**	**009 A**	**19 x 200**	80 B 4	11,2	9	8,5	6,7	104	108
	1,07	6 043	1,5	844	**R**	**4EB**	**009 A**	**24 x 200**	90 S 6	14	11,2	10,6	8,5	109	112
	1,11	5 784	1,7	1 256	**R**	**4EB**	**012 A**	**14 x 160**	71 D 4	11,8	9,5	9	7,1	112	115
	1,11	5 784	1,7	1 256	**R**	**4EB**	**012 A**	**19 x 200**	80 B 4	11,8	9,5	9	7,1	115	119
	1,11	5 784	2,12	1 256	**R**	**4EB**	**015 A**	**19 x 200**	80 B 4	11,8	9,5	9	7,1	118	122
	1,11	5 784	2,5	1 256	**R**	**4EB**	**018 A**	**19 x 200**	80 B 4	14	11,2	10,6	8,5	156	160
	1,11	5 784	2,8	1 256	**R**	**4EB**	**021 A**	**19 x 200**	80 B 4	14	11,2	10,6	8,5	159	163
	1,32	4 873	0,9	680	**R**	**4EB**	**004 A**	**24 x 200**	90 S 6	10	8	7,5	6	72	75
	1,25	5 174	0,95	1 124	**R**	**4EB**	**006 A**	**14 x 160**	71 D 4	8,5	6,7	6,3	5	71	74
	1,25	5 174	0,95	1 124	**R**	**4EB**	**006 A**	**19 x 200**	80 B 4	8,5	6,7	6,3	5	74	78
	1,32	4 873	1,32	680	**R**	**4EB**	**006 A**	**24 x 200**	90 S 6	10,6	8,5	8	6,3	79	82
	1,31	4 927	1,4	1 070	**R**	**4EB**	**009 A**	**14 x 160**	71 D 4	11,2	9	8,5	6,7	101	104
	1,31	4 927	1,4	1 070	**R**	**4EB**	**009 A**	**19 x 200**	80 B 4	11,2	9	8,5	6,7	104	108
	1,31	4 918	1,7	687	**R**	**4EB**	**009 A**	**24 x 200**	90 S 6	14	11,2	10,6	8,5	109	112
	1,31	4 927	2	1 070	**R**	**4EB**	**012 A**	**19 x 200**	80 B 4	11,8	9,5	9	7,1	115	119
	1,31	4 918	2,36	687	**R**	**4EB**	**012 A**	**24 x 200**	90 S 6	15	11,8	11,2	9	120	123
	1,31	4 927	2,36	1 070	**R**	**4EB**	**015 A**	**19 x 200**	80 B 4	11,8	9,5	9	7,1	118	122
	1,31	4 927	2,8	1 070	**R**	**4EB**	**018 A**	**19 x 200**	80 B 4	14	11,2	10,6	8,5	156	160
	1,43	4 511	1	630	**R**	**4EB**	**004 A**	**24 x 200**	90 S 6	10	8	7,5	6	72	75
	1,38	4 664	1,06	1 013	**R**	**4EB**	**006 A**	**14 x 160**	71 D 4	8,5	6,7	6,3	5	71	74
	1,38	4 664	1,06	1 013	**R**	**4EB**	**006 A**	**19 x 200**	80 B 4	8,5	6,7	6,3	5	74	78
	1,43	4 511	1,4	630	**R**	**4EB**	**006 A**	**24 x 200**	90 S 6	10,6	8,5	8	6,3	79	82
	1,41	4 560	1,4	990	**R**	**4EB**	**009 A**	**14 x 160**	71 D 4	11,2	9	8,5	6,7	101	104
	1,41	4 560	1,4	990	**R**	**4EB**	**009 A**	**19 x 200**	80 B 4	11,2	9	8,5	6,7	104	108
	1,54	4 190	2	585	**R**	**4EB**	**009 A**	**24 x 200**	90 S 6	14	11,2	10,6	8,5	109	112
	1,41	4 560	2	990	**R**	**4EB**	**012 A**	**19 x 200**	80 B 4	11,8	9,5	9	7,1	115	119
	1,41	4 560	2,8	990	**R**	**4EB**	**015 A**	**19 x 200**	80 B 4	11,8	9,5	9	7,1	118	122
	1,48	4 344	1,06	943	**R**	**4EB**	**004 A**	**14 x 160**	71 D 4	8	6,7	6	5	64	67
	1,48	4 344	1,06	943	**R**	**4EB**	**004 A**	**19 x 200**	80 B 4	8	6,7	6	5	67	71
	1,48	4 344	1,18	943	**R**	**4EB**	**006 A**	**14 x 160**	71 D 4	8,5	6,7	6,3	5	71	74
	1,48	4 344	1,18	943	**R**	**4EB**	**006 A**	**19 x 200**	80 B 4	8,5	6,7	6,3	5	74	78
	1,66	3 893	1,6	544	**R**	**4EB**	**006 A**	**24 x 200**	90 S 6	10,6	8,5	8	6,3	79	82
	1,61	4 010	1,7	871	**R**	**4EB**	**009 A**	**14 x 160**	71 D 4	11,2	9	8,5	6,7	101	104
	1,61	4 010	1,7	871	**R**	**4EB**	**009 A**	**19 x 200**	80 B 4	11,2	9	8,5	6,7	104	108
	1,66	3 877	2,24	541	**R**	**4EB**	**009 A**	**24 x 200**	90 S 6	14	11,2	10,6	8,5	109	112
	1,61	4 010	2,36	871	**R**	**4EB**	**012 A**	**19 x 200**	80 B 4	11,8	9,5	9	7,1	115	119
	1,61	4 010	2,8	871	**R**	**4EB**	**015 A**	**19 x 200**	80 B 4	11,8	9,5	9	7,1	118	122
	1,78	3 625	1,18	787	**R**	**4EB**	**004 A**	**14 x 160**	71 D 4	8	6,7	6	5	64	67
	1,78	3 625	1,18	787	**R**	**4EB**	**004 A**	**19 x 200**	80 B 4	8	6,7	6	5	67	71
	1,78	3 625	1,7	787	**R**	**4EB**	**006 A**	**14 x 160**	71 D 4	8,5	6,7	6,3	5	71	74
	1,78	3 625	1,7	787	**R**	**4EB**	**006 A**	**19 x 200**	80 B 4	8,5	6,7	6,3	5	74	78
	1,66	3 885	2,12	844	**R**	**4EB**	**009 A**	**19 x 200**	80 B 4	11,2	9	8,5	6,7	104	108
	1,66	3 885	2,8	844	**R**	**4EB**	**012 A**	**19 x 200**	80 B 4	11,8	9,5	9	7,1	115	119
	1,96	3 293	0,9	460	**R**	**4EB**	**003 A**	**24 x 200**	90 S 6	9,5	8	7,1	6	66	69
	2,06	3 133	1,4	680	**R**	**4EB**	**004 A**	**14 x 160**	71 D 4	8	6,7	6	5	64	67
	2,06	3 133	1,4	680	**R**	**4EB**	**004 A**	**19 x 200**	80 B 4	8	6,7	6	5	67	71
	2,06	3 133	1,9	680	**R**	**4EB**	**006 A**	**19 x 200**	80 B 4	8,5	6,7	6,3	5	74	78
	2,04	3 161	2,65	687	**R**	**4EB**	**009 A**	**19 x 200**	80 B 4	11,2	9	8,5	6,7	104	108
	2,04	3 161	3,55	687	**R**	**4EB**	**012 A**	**19 x 200**	80 B 4	11,8	9,5	9	7,1	115	119
	2,19	2 938	1	638	**R**	**4EB**	**003 A**	**14 x 160**	71 D 4	8	6,3	6	4,75	58	61
	2,19	2 938	1	638	**R**	**4EB**	**003 A**	**19 x 200**	80 B 4	8	6,3	6	4,75	61	65
	2,22	2 900	1,5	630	**R**	**4EB**	**004 A**	**14 x 160**	71 D 4	8	6,7	6	5	64	67
	2,22	2 900	1,5	630	**R**	**4EB**	**004 A**	**19 x 200**	80 B 4	8	6,7	6	5	67	71
	2,22	2 900	2	630	**R**	**4EB**	**006 A**	**19 x 200**	80 B 4	8,5	6,7	6,3	5	74	78
	2,39	2 693	3	585	**R**	**4EB**	**009 A**	**19 x 200**	80 B 4	11,2	9	8,5	6,7	104	108
	2,58	2 503	1,12	544	**R**	**4EB**	**003 A**	**14 x 160**	71 D 4	8	6,3	6	4,75	58	61
	2,58	2 503	1,12	544	**R**	**4EB**	**003 A**	**19 x 200**	80 B 4	8	6,3	6	4,75	61	65
	2,58	2 503	1,7	544	**R**	**4EB**	**004 A**	**14 x 160**	71 D 4	8	6,7	6	5	64	67
	2,58	2 503	1,7	544	**R**	**4EB**	**004 A**	**19 x 200**	80 B 4	8	6,7	6	5	67	71
	2,58	2 503	2,24	544	**R**	**4EB**	**006 A**	**19 x 200**	80 B 4	8,5	6,7	6,3	5	74	78
	2,59	2 492	3,35	541	**R**	**4EB**	**009 A**	**19 x 200**	80 B 4	11,2	9	8,5	6,7	104	108

P_1	n_2	M_2	fs	i	Ød x ØP	Pt_N [kW] t_{amb} = 20°C		t_{amb} = 40°C		kg	
kW	min^{-1}	N m								HB	HBZ
0,75	**2,77**	2 326	0,9	505	**R 4EB 002 A 14 x 160** 71 D 4	6	5	4,5	3,75	47	50
	2,77	2 326	0,9	505	**R 4EB 002 A 19 x 200** 80 B 4	6	5	4,5	3,75	50	54
	2,82	2 286	1,25	497	**R 4EB 003 A 14 x 160** 71 D 4	8	6,3	6	4,75	58	61
	2,82	2 286	1,25	497	**R 4EB 003 A 19 x 200** 80 B 4	8	6,3	6	4,75	61	65
	2,82	2 286	1,8	497	**R 4EB 004 A 14 x 160** 71 D 4	8	6,7	6	5	64	67
	2,82	2 286	1,8	497	**R 4EB 004 A 19 x 200** 80 B 4	8	6,7	6	5	67	71
	2,82	2 286	2,36	497	**R 4EB 006 A 19 x 200** 80 B 4	8,5	6,7	6,3	5	74	78
	2,84	2 270	2,65	493	**R 4EB 009 A 19 x 200** 80 B 4	11,2	9	8,5	6,7	104	108
	2,84	2 270	3,75	493	**R 4EB 012 A 19 x 200** 80 B 4	11,8	9,5	9	7,1	115	119
	3,16	2 041	0,9	443	**R 4EB 002 A 14 x 160** 71 D 4	6	5	4,5	3,75	47	50
	3,16	2 041	0,9	443	**R 4EB 002 A 19 x 200** 80 B 4	6	5	4,5	3,75	50	54
	3,34	1 930	1,06	270	**R 4EB 002 A 24 x 200** 90 S 6	7,5	6	5,6	4,5	55	58
	3,05	2 117	1,32	460	**R 4EB 003 A 14 x 160** 71 D 4	8	6,3	6	4,75	58	61
	3,05	2 117	1,32	460	**R 4EB 003 A 19 x 200** 80 B 4	8	6,3	6	4,75	61	65
	3,05	2 117	1,9	460	**R 4EB 004 A 19 x 200** 80 B 4	8	6,7	6	5	67	71
	3,05	2 117	2,65	460	**R 4EB 006 A 19 x 200** 80 B 4	8,5	6,7	6,3	5	74	78
	3,04	2 123	3,75	461	**R 4EB 009 A 19 x 200** 80 B 4	11,2	9	8,5	6,7	104	108
	3,46	1 861	1,06	404	**R 4EB 002 A 14 x 160** 71 D 4	6	5	4,5	3,75	47	50
	3,46	1 861	1,06	404	**R 4EB 002 A 19 x 200** 80 B 4	6	5	4,5	3,75	50	54
	3,35	1 927	1,4	418	**R 4EB 003 A 14 x 160** 71 D 4	8	6,3	6	4,75	58	61
	3,35	1 927	1,4	418	**R 4EB 003 A 19 x 200** 80 B 4	8	6,3	6	4,75	61	65
	3,74	1 722	1,6	240	**R 4EB 003 A 24 x 200** 90 S 6	9,5	8	7,1	6	66	69
	3,35	1 927	2,12	418	**R 4EB 004 A 19 x 200** 80 B 4	8	6,7	6	5	67	71
	3,67	1 755	3,15	381	**R 4EB 006 A 19 x 200** 80 B 4	8,5	6,7	6,3	5	74	78
	3,95	1 631	1,18	354	**R 4EB 002 A 14 x 160** 71 D 4	6	5	4,5	3,75	47	50
	3,95	1 631	1,18	354	**R 4EB 002 A 19 x 200** 80 B 4	6	5	4,5	3,75	50	54
	3,86	1 669	1,6	362	**R 4EB 003 A 14 x 160** 71 D 4	8	6,3	6	4,75	58	61
	3,86	1 669	1,6	362	**R 4EB 003 A 19 x 200** 80 B 4	8	6,3	6	4,75	61	65
	3,86	1 669	2,36	362	**R 4EB 004 A 19 x 200** 80 B 4	8	6,7	6	5	67	71
	3,86	1 669	3,15	362	**R 4EB 006 A 19 x 200** 80 B 4	8,5	6,7	6,3	5	74	78
	4,39	1 467	0,95	319	**R 4EB 001 A 14 x 160** 71 D 4	6	5	4,5	3,75	46	49
	4,39	1 467	0,95	319	**R 4EB 001 A 19 x 200** 80 B 4	6	5	4,5	3,75	49	53
	4,39	1 467	1,32	319	**R 4EB 002 A 14 x 160** 71 D 4	6	5	4,5	3,75	47	50
	4,39	1 467	1,32	319	**R 4EB 002 A 19 x 200** 80 B 4	6	5	4,5	3,75	50	54
	4,39	1 469	1,8	319	**R 4EB 003 A 14 x 160** 71 D 4	8	6,3	6	4,75	58	61
	4,39	1 469	1,8	319	**R 4EB 003 A 19 x 200** 80 B 4	8	6,3	6	4,75	61	65
	4,45	1 480	1,5	202	**R 3EB 003 A 24 x 200** 90 S 6	11,2	9,5	8,5	7,1	62	65
	4,51	1 429	2,65	310	**R 4EB 004 A 19 x 200** 80 B 4	8	6,7	6	5	67	71
	4,45	1 480	1,9	202	**R 3EB 004 A 19 x 200** 80 C 6	11,8	9,5	9	7,1	65	69
	4,45	1 480	1,9	202	**R 3EB 004 A 24 x 200** 90 S 6	11,8	9,5	9	7,1	68	71
	4,59	1 404	3,75	305	**R 4EB 006 A 19 x 200** 80 B 4	8,5	6,7	6,3	5	74	78
	5,19	1 241	1,12	270	**R 4EB 001 A 14 x 160** 71 D 4	6	5	4,5	3,75	46	49
	5,19	1 241	1,12	270	**R 4EB 001 A 19 x 200** 80 B 4	6	5	4,5	3,75	49	53
	5,19	1 241	1,5	270	**R 4EB 002 A 14 x 160** 71 D 4	6	5	4,5	3,75	47	50
	5,19	1 241	1,5	270	**R 4EB 002 A 19 x 200** 80 B 4	6	5	4,5	3,75	50	54
	4,83	1 335	2	290	**R 4EB 003 A 19 x 200** 80 B 4	8	6,3	6	4,75	61	65
	4,83	1 335	2,8	290	**R 4EB 004 A 19 x 200** 80 B 4	8	6,7	6	5	67	71
	5,54	1 163	1,18	253	**R 4EB 001 A 14 x 160** 71 D 4	6	5	4,5	3,75	46	49
	5,54	1 163	1,18	253	**R 4EB 001 A 19 x 200** 80 B 4	6	5	4,5	3,75	49	53
	5,52	1 193	0,95	163	**R 3EB 001 A 24 x 200** 90 S 6	9	7,1	6,7	5,3	50	53
	5,54	1 163	1,6	253	**R 4EB 002 A 14 x 160** 71 D 4	6	5	4,5	3,75	47	50
	5,54	1 163	1,6	253	**R 4EB 002 A 19 x 200** 80 B 4	6	5	4,5	3,75	50	54
	5,52	1 193	1,32	163	**R 3EB 002 A 24 x 200** 90 S 6	9	7,5	6,7	5,6	51	54
	5,82	1 107	2,24	240	**R 4EB 003 A 19 x 200** 80 B 4	8	6,3	6	4,75	61	65
	5,65	1 167	1,9	159	**R 3EB 003 A 24 x 200** 90 S 6	11,2	9,5	8,5	7,1	62	65
	5,82	1 107	3,35	240	**R 4EB 004 A 19 x 200** 80 B 4	8	6,7	6	5	67	71
	6,05	1 089	1,25	149	**R 3EB 001 A 24 x 200** 90 S 6	9	7,1	6,7	5,3	50	53
	6,05	1 089	1,25	149	**R 3EB 002 A 24 x 200** 90 S 6	9	7,5	6,7	5,6	51	54
	6,42	1 026	2	140	**R 3EB 003 A 24 x 200** 90 S 6	11,2	9,5	8,5	7,1	62	65
	7,42	888	1,25	189	**R 3EB 001 A 14 x 160** 71 D 4	7,1	5,6	5,3	4,25	42	45
	7,41	870	1,5	189	**R 4EB 001 A 14 x 160** 71 D 4	6	5	4,5	3,75	46	49
	7,42	888	1,25	189	**R 3EB 001 A 19 x 200** 80 B 4	7,1	5,6	5,3	4,25	45	49
	7,41	870	1,5	189	**R 4EB 001 A 19 x 200** 80 B 4	6	5	4,5	3,75	49	53
	7,42	888	1,7	189	**R 3EB 002 A 14 x 160** 71 D 4	7,5	6	5,6	4,5	43	46
	7,42	888	1,7	189	**R 3EB 002 A 19 x 200** 80 B 4	7,5	6	5,6	4,5	46	50
	7,41	870	2	189	**R 4EB 002 A 19 x 200** 80 B 4	6	5	4,5	3,75	50	54
	6,93	951	2,12	202	**R 3EB 003 A 19 x 200** 80 B 4	9,5	7,5	7,1	5,6	57	61
	7,27	887	2,8	193	**R 4EB 003 A 19 x 200** 80 B 4	8	6,3	6	4,75	61	65
	6,93	951	2,8	202	**R 3EB 004 A 14 x 160** 71 D 4	9,5	7,5	7,1	5,6	60	63
	6,93	951	2,8	202	**R 3EB 004 A 19 x 200** 80 B 4	9,5	7,5	7,1	5,6	63	67
	7,75	832	1,5	181	**R 4EB 001 A 14 x 160** 71 D 4	6	5	4,5	3,75	46	49
	7,75	832	1,5	181	**R 4EB 001 A 19 x 200** 80 B 4	6	5	4,5	3,75	49	53
	7,75	832	2,12	181	**R 4EB 002 A 19 x 200** 80 B 4	6	5	4,5	3,75	50	54
	8,17	806	1,8	110	**R 3EB 002 A 24 x 200** 90 S 6	9	7,5	6,7	5,6	51	54
	7,72	835	3	181	**R 4EB 003 A 19 x 200** 80 B 4	8	6,3	6	4,75	61	65
	8,59	767	1,4	163	**R 3EB 001 A 14 x 160** 71 D 4	7,1	5,6	5,3	4,25	42	45
	8,94	721	1,7	157	**R 4EB 001 A 14 x 160** 71 D 4	6	5	4,5	3,75	46	49
	8,59	767	1,4	163	**R 3EB 001 A 19 x 200** 80 B 4	7,1	5,6	5,3	4,25	45	49
	8,94	721	1,7	157	**R 4EB 001 A 19 x 200** 80 B 4	6	5	4,5	3,75	49	53
	8,77	752	1,7	103	**R 3EB 001 A 24 x 200** 90 S 6	9	7,1	6,7	5,3	50	53
	8,59	767	1,9	163	**R 3EB 002 A 19 x 200** 80 B 4	7,5	6	5,6	4,5	46	50
	8,94	721	2,36	157	**R 4EB 002 A 19 x 200** 80 B 4	6	5	4,5	3,75	50	54
	8,77	752	2,36	103	**R 3EB 002 A 24 x 200** 90 S 6	9	7,5	6,7	5,6	51	54
	8,78	750	2,8	159	**R 3EB 003 A 19 x 200** 80 B 4	9,5	7,5	7,1	5,6	57	61
	8,76	736	3,15	160	**R 4EB 003 A 19 x 200** 80 B 4	8	6,3	6	4,75	61	65
	9,42	700	1,8	149	**R 3EB 001 A 14 x 160** 71 D 4	7,1	5,6	5,3	4,25	42	45
	9,42	700	1,8	149	**R 3EB 001 A 19 x 200** 80 B 4	7,1	5,6	5,3	4,25	45	49
	9,42	700	1,9	149	**R 3EB 002 A 19 x 200** 80 B 4	7,5	6	5,6	4,5	46	50
	9,99	660	3	140	**R 3EB 003 A 19 x 200** 80 B 4	9,5	7,5	7,1	5,6	57	61
	10,9	605	2	129	**R 3EB 001 A 19 x 200** 80 B 4	7,1	5,6	5,3	4,25	45	49
	10,9	605	2,8	129	**R 3EB 002 A 19 x 200** 80 B 4	7,5	6	5,6	4,5	46	50
	12,7	518	2	110	**R 3EB 001 A 19 x 200** 80 B 4	7,1	5,6	5,3	4,25	45	49
	13,0	509	2,36	69,5	**R 3EB 001 A 24 x 200** 90 S 6	9	7,1	6,7	5,3	50	53
	12,7	518	2,8	110	**R 3EB 002 A 19 x 200** 80 B 4	7,5	6	5,6	4,5	46	50
	13,6	483	2,5	103	**R 3EB 001 A 19 x 200** 80 B 4	7,1	5,6	5,3	4,25	45	49
	13,6	483	3,55	103	**R 3EB 002 A 19 x 200** 80 B 4	7,5	6	5,6	4,5	46	50
	16,1	409	3	86,8	**R 3EB 001 A 19 x 200** 80 B 4	7,1	5,6	5,3	4,25	45	49
	17,0	387	3,15	82,1	**R 3EB 001 A 19 x 200** 80 B 4	7,1	5,6	5,3	4,25	45	49
	20,2	327	3,75	69,5	**R 3EB 001 A 19 x 200** 80 B 4	7,1	5,6	5,3	4,25	45	49
	21,6	305	4	64,8	**R 3EB 001 A 19 x 200** 80 B 4	7,1	5,6	5,3	4,25	45	49

P_1	n_2	M_2	fs	i	Ød x ØP					Pt_N [kW] t_{amb} = 20°C		t_{amb} = 40°C		kg	
kW	min^{-1}	N m												HB	HBZ
0,75	**25,6**	258	4,5	54,8	**R**	**3EB**	**001 A**	**19 x 200**	80 B 4	7,1	5,6	5,3	4,25	45	49
	27,3	242	4,75	51,3	**R**	**3EB**	**001 A**	**19 x 200**	80 B 4	7,1	5,6	5,3	4,25	45	49
	29,0	232	3,15	31,1	**R**	**2EB**	**001 A**	**24 x 200**	90 S 6	11,2	9,5	8,5	7,1	46	49
	30,8	214	5,6	45,4	**R**	**3EB**	**001 A**	**19 x 200**	80 B 4	7,1	5,6	5,3	4,25	45	49
	32,2	204	5,6	43,4	**R**	**3EB**	**001 A**	**19 x 200**	80 B 4	7,1	5,6	5,3	4,25	45	49
	36,2	186	4	24,9	**R**	**2EB**	**001 A**	**24 x 200**	90 S 6	11,2	9,5	8,5	7,1	46	49
	45,1	149	4,75	31,1	**R**	**2EB**	**001 A**	**19 x 200**	80 B 4	9,5	7,5	7,1	5,6	41	45
1,1	**0,647**	14 620	1	1 392	**R**	**4EB**	**021 A**	**24 x 200**	90 L 6	17	14	13,2	10,6	167	172
	0,588	16 080	1,6	1 531	**R**	**4EB**	**030 A**	**24 x 200**	90 L 6	20	16	15	11,8	212	217
	0,716	13 200	0,95	1 256	**R**	**4EB**	**015 A**	**24 x 200**	90 L 6	15	11,8	11,2	9	126	131
	0,716	13 200	1,12	1 256	**R**	**4EB**	**018 A**	**24 x 200**	90 L 6	17	14	13,2	10,6	164	169
	0,716	13 200	1,32	1 256	**R**	**4EB**	**021 A**	**24 x 200**	90 L 6	17	14	13,2	10,6	167	172
	0,722	13 090	2,12	1 246	**R**	**4EB**	**030 A**	**24 x 200**	90 L 6	20	16	15	11,8	212	217
	0,841	11 240	0,95	1 070	**R**	**4EB**	**012 A**	**24 x 200**	90 L 6	15	11,8	11,2	9	123	128
	0,818	11 550	0,9	1 711	**R**	**4EB**	**015 A**	**19 x 200**	80 C 4	11,8	9,5	9	7,1	120	124
	0,818	11 550	0,9	1 711	**R**	**4EB**	**015 A**	**24 x 200**	90 S 4	11,8	9,5	9	7,1	122	126
	0,841	11 240	1,12	1 070	**R**	**4EB**	**015 A**	**24 x 200**	90 L 6	15	11,8	11,2	9	126	131
	0,773	12 240	1	1 812	**R**	**4EB**	**018 A**	**19 x 200**	80 C 4	14	11,2	10,6	8,5	158	162
	0,773	12 240	1	1 812	**R**	**4EB**	**018 A**	**24 x 200**	90 S 4	14	11,2	10,6	8,5	160	164
	0,841	11 240	1,32	1 070	**R**	**4EB**	**018 A**	**24 x 200**	90 L 6	17	14	13,2	10,6	164	169
	0,818	11 550	1,18	1 711	**R**	**4EB**	**021 A**	**19 x 200**	80 C 4	14	11,2	10,6	8,5	161	165
	0,818	11 550	1,18	1 711	**R**	**4EB**	**021 A**	**24 x 200**	90 S 4	14	11,2	10,6	8,5	163	167
	0,841	11 240	1,6	1 070	**R**	**4EB**	**021 A**	**24 x 200**	90 L 6	17	14	13,2	10,6	167	172
	0,848	11 150	2,5	1 061	**R**	**4EB**	**030 A**	**24 x 200**	90 L 6	20	16	15	11,8	212	217
	0,765	12 350	4,5	1 176	**R**	**4EB**	**060 A**	**24 x 200**	90 L 6	28	22,4	21,2	17	344	349
	0,909	10 400	0,95	990	**R**	**4EB**	**012 A**	**24 x 200**	90 L 6	15	11,8	11,2	9	123	128
	0,907	10 420	1,18	1 544	**R**	**4EB**	**015 A**	**19 x 200**	80 C 4	11,8	9,5	9	7,1	120	124
	0,907	10 420	1,18	1 544	**R**	**4EB**	**015 A**	**24 x 200**	90 S 4	11,8	9,5	9	7,1	122	126
	0,907	10 420	1,18	1 544	**R**	**4EB**	**018 A**	**19 x 200**	80 C 4	14	11,2	10,6	8,5	158	162
	0,907	10 420	1,18	1 544	**R**	**4EB**	**018 A**	**24 x 200**	90 S 4	14	11,2	10,6	8,5	160	164
	0,896	10 560	1,4	1 005	**R**	**4EB**	**018 A**	**24 x 200**	90 L 6	17	14	13,2	10,6	164	169
	0,907	10 420	1,18	1 544	**R**	**4EB**	**021 A**	**19 x 200**	80 C 4	14	11,2	10,6	8,5	161	165
	0,907	10 420	1,18	1 544	**R**	**4EB**	**021 A**	**24 x 200**	90 S 4	14	11,2	10,6	8,5	163	167
	0,896	10 560	1,6	1 005	**R**	**4EB**	**021 A**	**24 x 200**	90 L 6	17	14	13,2	10,6	167	172
	0,915	10 340	2,36	1 531	**R**	**4EB**	**030 A**	**24 x 200**	90 S 4	16	12,5	11,8	9,5	208	212
	0,927	10 200	2,65	971	**R**	**4EB**	**030 A**	**24 x 200**	90 L 6	20	16	15	11,8	212	217
	1,03	9 148	1,12	871	**R**	**4EB**	**012 A**	**24 x 200**	90 L 6	15	11,8	11,2	9	123	128
	1,01	9 400	1,06	1 392	**R**	**4EB**	**015 A**	**19 x 200**	80 C 4	11,8	9,5	9	7,1	120	124
	1,01	9 400	1,06	1 392	**R**	**4EB**	**015 A**	**24 x 200**	90 S 4	11,8	9,5	9	7,1	122	126
	1,03	9 148	1,32	871	**R**	**4EB**	**015 A**	**24 x 200**	90 L 6	15	11,8	11,2	9	126	131
	0,966	9 789	1,18	1 450	**R**	**4EB**	**018 A**	**19 x 200**	80 C 4	14	11,2	10,6	8,5	158	162
	0,966	9 789	1,18	1 450	**R**	**4EB**	**018 A**	**24 x 200**	90 S 4	14	11,2	10,6	8,5	160	164
	1,03	9 148	1,6	871	**R**	**4EB**	**018 A**	**24 x 200**	90 L 6	17	14	13,2	10,6	164	169
	1,01	9 400	1,5	1 392	**R**	**4EB**	**021 A**	**19 x 200**	80 C 4	14	11,2	10,6	8,5	161	165
	1,01	9 400	1,5	1 392	**R**	**4EB**	**021 A**	**24 x 200**	90 S 4	14	11,2	10,6	8,5	163	167
	1,03	9 148	1,9	871	**R**	**4EB**	**021 A**	**24 x 200**	90 L 6	17	14	13,2	10,6	167	172
	1,07	8 863	1	844	**R**	**4EB**	**009 A**	**24 x 200**	90 L 6	14	11,2	10,6	8,5	112	117
	1,11	8 483	1,18	1 256	**R**	**4EB**	**012 A**	**19 x 200**	80 C 4	11,8	9,5	9	7,1	117	121
	1,11	8 483	1,18	1 256	**R**	**4EB**	**012 A**	**24 x 200**	90 S 4	11,8	9,5	9	7,1	119	123
	1,11	8 483	1,4	1 256	**R**	**4EB**	**015 A**	**19 x 200**	80 C 4	11,8	9,5	9	7,1	120	124
	1,11	8 483	1,4	1 256	**R**	**4EB**	**015 A**	**24 x 200**	90 S 4	11,8	9,5	9	7,1	122	126
	1,07	8 863	1,7	844	**R**	**4EB**	**015 A**	**24 x 200**	90 L 6	15	11,8	11,2	9	126	131
	1,11	8 483	1,7	1 256	**R**	**4EB**	**018 A**	**19 x 200**	80 C 4	14	11,2	10,6	8,5	158	162
	1,11	8 483	1,7	1 256	**R**	**4EB**	**018 A**	**24 x 200**	90 S 4	14	11,2	10,6	8,5	160	164
	1,11	8 483	2	1 256	**R**	**4EB**	**021 A**	**24 x 200**	90 S 4	14	11,2	10,6	8,5	163	167
	1,12	8 412	3,15	1 246	**R**	**4EB**	**030 A**	**24 x 200**	90 S 4	16	12,5	11,8	9,5	208	212
	1,31	7 227	0,95	1 070	**R**	**4EB**	**009 A**	**19 x 200**	80 C 4	11,2	9	8,5	6,7	106	110
	1,31	7 227	0,95	1 070	**R**	**4EB**	**009 A**	**24 x 200**	90 S 4	11,2	9	8,5	6,7	108	112
	1,31	7 213	1,18	687	**R**	**4EB**	**009 A**	**24 x 200**	90 L 6	14	11,2	10,6	8,5	112	117
	1,31	7 227	1,32	1 070	**R**	**4EB**	**012 A**	**19 x 200**	80 C 4	11,8	9,5	9	7,1	117	121
	1,31	7 227	1,32	1 070	**R**	**4EB**	**012 A**	**24 x 200**	90 S 4	11,8	9,5	9	7,1	119	123
	1,31	7 213	1,6	687	**R**	**4EB**	**012 A**	**24 x 200**	90 L 6	15	11,8	11,2	9	123	128
	1,31	7 227	1,6	1 070	**R**	**4EB**	**015 A**	**19 x 200**	80 C 4	11,8	9,5	9	7,1	120	124
	1,31	7 227	1,6	1 070	**R**	**4EB**	**015 A**	**24 x 200**	90 S 4	11,8	9,5	9	7,1	122	126
	1,31	7 213	2,12	687	**R**	**4EB**	**015 A**	**24 x 200**	90 L 6	15	11,8	11,2	9	126	131
	1,31	7 227	2	1 070	**R**	**4EB**	**018 A**	**24 x 200**	90 S 4	14	11,2	10,6	8,5	160	164
	1,31	7 227	2,36	1 070	**R**	**4EB**	**021 A**	**24 x 200**	90 S 4	14	11,2	10,6	8,5	163	167
	1,32	7 167	3,55	1 061	**R**	**4EB**	**030 A**	**24 x 200**	90 S 4	16	12,5	11,8	9,5	208	212
	1,43	6 616	0,95	630	**R**	**4EB**	**006 A**	**24 x 200**	90 L 6	10,6	8,5	8	6,3	82	87
	1,41	6 688	1	990	**R**	**4EB**	**009 A**	**19 x 200**	80 C 4	11,2	9	8,5	6,7	106	110
	1,41	6 688	1	990	**R**	**4EB**	**009 A**	**24 x 200**	90 S 4	11,2	9	8,5	6,7	108	112
	1,54	6 145	1,32	585	**R**	**4EB**	**009 A**	**24 x 200**	90 L 6	14	11,2	10,6	8,5	112	117
	1,41	6 688	1,4	990	**R**	**4EB**	**012 A**	**19 x 200**	80 C 4	11,8	9,5	9	7,1	117	121
	1,41	6 688	1,4	990	**R**	**4EB**	**012 A**	**24 x 200**	90 S 4	11,8	9,5	9	7,1	119	123
	1,54	6 145	1,9	585	**R**	**4EB**	**012 A**	**24 x 200**	90 L 6	15	11,8	11,2	9	123	128
	1,41	6 688	2	990	**R**	**4EB**	**015 A**	**24 x 200**	90 S 4	11,8	9,5	9	7,1	122	126
	1,39	6 786	2,12	1 005	**R**	**4EB**	**018 A**	**24 x 200**	90 S 4	14	11,2	10,6	8,5	160	164
	1,39	6 786	2,36	1 005	**R**	**4EB**	**021 A**	**24 x 200**	90 S 4	14	11,2	10,6	8,5	163	167
	1,44	6 555	4	971	**R**	**4EB**	**030 A**	**24 x 200**	90 S 4	16	12,5	11,8	9,5	208	212
	1,66	5 710	1,06	544	**R**	**4EB**	**006 A**	**24 x 200**	90 L 6	10,6	8,5	8	6,3	82	87
	1,61	5 881	1,12	871	**R**	**4EB**	**009 A**	**19 x 200**	80 C 4	11,2	9	8,5	6,7	106	110
	1,61	5 881	1,12	871	**R**	**4EB**	**009 A**	**24 x 200**	90 S 4	11,2	9	8,5	6,7	108	112
	1,66	5 686	1,6	541	**R**	**4EB**	**009 A**	**24 x 200**	90 L 6	14	11,2	10,6	8,5	112	117
	1,61	5 881	1,6	871	**R**	**4EB**	**012 A**	**19 x 200**	80 C 4	11,8	9,5	9	7,1	117	121
	1,61	5 881	1,6	871	**R**	**4EB**	**012 A**	**24 x 200**	90 S 4	11,8	9,5	9	7,1	119	123
	1,66	5 686	2,12	541	**R**	**4EB**	**012 A**	**24 x 200**	90 L 6	15	11,8	11,2	9	123	128
	1,61	5 881	1,9	871	**R**	**4EB**	**015 A**	**24 x 200**	90 S 4	11,8	9,5	9	7,1	122	126
	1,61	5 881	2,36	871	**R**	**4EB**	**018 A**	**24 x 200**	90 S 4	14	11,2	10,6	8,5	160	164
	1,61	5 881	2,8	871	**R**	**4EB**	**021 A**	**24 x 200**	90 S 4	14	11,2	10,6	8,5	163	167
	1,78	5 316	1,12	787	**R**	**4EB**	**006 A**	**19 x 200**	80 C 4	8,5	6,7	6,3	5	76	80
	1,78	5 316	1,12	787	**R**	**4EB**	**006 A**	**24 x 200**	90 S 4	8,5	6,7	6,3	5	78	82
	1,66	5 698	1,5	844	**R**	**4EB**	**009 A**	**19 x 200**	80 C 4	11,2	9	8,5	6,7	106	110
	1,66	5 698	1,5	844	**R**	**4EB**	**009 A**	**24 x 200**	90 S 4	11,2	9	8,5	6,7	108	112
	1,66	5 698	1,9	844	**R**	**4EB**	**012 A**	**24 x 200**	90 S 4	11,8	9,5	9	7,1	119	123
	1,66	5 698	2,65	844	**R**	**4EB**	**015 A**	**24 x 200**	90 S 4	11,8	9,5	9	7,1	122	126
	1,66	5 698	2,8	844	**R**	**4EB**	**018 A**	**24 x 200**	90 S 4	14	11,2	10,6	8,5	160	164
	2,06	4 595	0,95	680	**R**	**4EB**	**004 A**	**19 x 200**	80 C 4	8	6,7	6	5	69	73
	2,06	4 595	0,95	680	**R**	**4EB**	**004 A**	**24 x 200**	90 S 4	8	6,7	6	5	71	75
	2,06	4 595	1,32	680	**R**	**4EB**	**006 A**	**19 x 200**	80 C 4	8,5	6,7	6,3	5	76	80
	2,06	4 595	1,32	680	**R**	**4EB**	**006 A**	**24 x 200**	90 S 4	8,5	6,7	6,3	5	78	82
	2,04	4 637	1,8	687	**R**	**4EB**	**009 A**	**19 x 200**	80 C 4	11,2	9	8,5	6,7	106	110
	2,04	4 637	1,8	687	**R**	**4EB**	**009 A**	**24 x 200**	90 S 4	11,2	9	8,5	6,7	108	112
	2,04	4 637	2,36	687	**R**	**4EB**	**012 A**	**24 x 200**	90 S 4	11,8	9,5	9	7,1	119	123
	2,04	4 637	3,15	687	**R**	**4EB**	**015 A**	**24 x 200**	90 S 4	11,8	9,5	9	7,1	122	126

P_1	n_2	M_2	fs	i	Ød x ØP				Pt_N [kW] t_{amb} = 20°C		t_{amb} = 40°C		kg	
kW	min^{-1}	N m											HB	HBZ
1,1	**2,22**	4 253	1	630	**R**	**4EB**	**004 A**	**19 x 200**	80 C 4	8	6,7	6	5	69	73
	2,22	4 253	1	630	**R**	**4EB**	**004 A**	**24 x 200**	90 S 4	8	6,7	6	5	71	75
	2,22	4 253	1,4	630	**R**	**4EB**	**006 A**	**19 x 200**	80 C 4	8,5	6,7	6,3	5	76	80
	2,22	4 253	1,4	630	**R**	**4EB**	**006 A**	**24 x 200**	90 S 4	8,5	6,7	6,3	5	78	82
	2,39	3 950	2	585	**R**	**4EB**	**009 A**	**24 x 200**	90 S 4	11,2	9	8,5	6,7	108	112
	2,39	3 950	2,8	585	**R**	**4EB**	**012 A**	**24 x 200**	90 S 4	11,8	9,5	9	7,1	119	123
	2,58	3 671	1,12	544	**R**	**4EB**	**004 A**	**19 x 200**	80 C 4	8	6,7	6	5	69	73
	2,58	3 671	1,12	544	**R**	**4EB**	**004 A**	**24 x 200**	90 S 4	8	6,7	6	5	71	75
	2,58	3 671	1,6	544	**R**	**4EB**	**006 A**	**19 x 200**	80 C 4	8,5	6,7	6,3	5	76	80
	2,58	3 671	1,6	544	**R**	**4EB**	**006 A**	**24 x 200**	90 S 4	8,5	6,7	6,3	5	78	82
	2,59	3 656	2,24	541	**R**	**4EB**	**009 A**	**24 x 200**	90 S 4	11,2	9	8,5	6,7	108	112
	2,59	3 656	3,15	541	**R**	**4EB**	**012 A**	**24 x 200**	90 S 4	11,8	9,5	9	7,1	119	123
	2,82	3 353	1,25	497	**R**	**4EB**	**004 A**	**19 x 200**	80 C 4	8	6,7	6	5	69	73
	2,82	3 353	1,25	497	**R**	**4EB**	**004 A**	**24 x 200**	90 S 4	8	6,7	6	5	71	75
	2,82	3 353	1,6	497	**R**	**4EB**	**006 A**	**19 x 200**	80 C 4	8,5	6,7	6,3	5	76	80
	2,82	3 353	1,6	497	**R**	**4EB**	**006 A**	**24 x 200**	90 S 4	8,5	6,7	6,3	5	78	82
	2,84	3 329	1,9	493	**R**	**4EB**	**009 A**	**24 x 200**	90 S 4	11,2	9	8,5	6,7	108	112
	2,89	3 266	2,5	311	**R**	**4EB**	**009 A**	**24 x 200**	90 L 6	14	11,2	10,6	8,5	112	117
	2,84	3 329	2,65	493	**R**	**4EB**	**012 A**	**24 x 200**	90 S 4	11,8	9,5	9	7,1	119	123
	2,84	3 329	3,15	493	**R**	**4EB**	**015 A**	**24 x 200**	90 S 4	11,8	9,5	9	7,1	122	126
	3,05	3 105	0,9	460	**R**	**4EB**	**003 A**	**19 x 200**	80 C 4	8	6,3	6	4,75	63	67
	3,05	3 105	0,9	460	**R**	**4EB**	**003 A**	**24 x 200**	90 S 4	8	6,3	6	4,75	65	69
	3,05	3 105	1,32	460	**R**	**4EB**	**004 A**	**19 x 200**	80 C 4	8	6,7	6	5	69	73
	3,05	3 105	1,32	460	**R**	**4EB**	**004 A**	**24 x 200**	90 S 4	8	6,7	6	5	71	75
	3,05	3 105	1,8	460	**R**	**4EB**	**006 A**	**19 x 200**	80 C 4	8,5	6,7	6,3	5	76	80
	3,05	3 105	1,8	460	**R**	**4EB**	**006 A**	**24 x 200**	90 S 4	8,5	6,7	6,3	5	78	82
	3,04	3 114	2,65	461	**R**	**4EB**	**009 A**	**24 x 200**	90 S 4	11,2	9	8,5	6,7	108	112
	3,04	3 114	3,55	461	**R**	**4EB**	**012 A**	**24 x 200**	90 S 4	11,8	9,5	9	7,1	119	123
	3,35	2 826	1	418	**R**	**4EB**	**003 A**	**19 x 200**	80 C 4	8	6,3	6	4,75	63	67
	3,35	2 826	1	418	**R**	**4EB**	**003 A**	**24 x 200**	90 S 4	8	6,3	6	4,75	65	69
	3,35	2 826	1,4	418	**R**	**4EB**	**004 A**	**19 x 200**	80 C 4	8	6,7	6	5	69	73
	3,35	2 826	1,4	418	**R**	**4EB**	**004 A**	**24 x 200**	90 S 4	8	6,7	6	5	71	75
	3,74	2 526	1,6	240	**R**	**4EB**	**004 A**	**24 x 200**	90 L 6	10	8	7,5	6	75	80
	3,67	2 574	2,12	381	**R**	**4EB**	**006 A**	**24 x 200**	90 S 4	8,5	6,7	6,3	5	78	82
	3,60	2 624	3	389	**R**	**4EB**	**009 A**	**24 x 200**	90 S 4	11,2	9	8,5	6,7	108	112
	3,86	2 448	1,12	362	**R**	**4EB**	**003 A**	**19 x 200**	80 C 4	8	6,3	6	4,75	63	67
	3,86	2 448	1,12	362	**R**	**4EB**	**003 A**	**24 x 200**	90 S 4	8	6,3	6	4,75	65	69
	3,86	2 448	1,6	362	**R**	**4EB**	**004 A**	**19 x 200**	80 C 4	8	6,7	6	5	69	73
	3,86	2 448	1,6	362	**R**	**4EB**	**004 A**	**24 x 200**	90 S 4	8	6,7	6	5	71	75
	3,86	2 448	2,24	362	**R**	**4EB**	**006 A**	**24 x 200**	90 S 4	8,5	6,7	6,3	5	78	82
	3,85	2 455	3,15	364	**R**	**4EB**	**009 A**	**24 x 200**	90 S 4	11,2	9	8,5	6,7	108	112
	4,39	2 152	0,9	319	**R**	**4EB**	**002 A**	**19 x 200**	80 C 4	6	5	4,5	3,75	52	56
	4,39	2 152	0,9	319	**R**	**4EB**	**002 A**	**24 x 200**	90 S 4	6	5	4,5	3,75	54	58
	4,39	2 155	1,25	319	**R**	**4EB**	**003 A**	**19 x 200**	80 C 4	8	6,3	6	4,75	63	67
	4,39	2 155	1,25	319	**R**	**4EB**	**003 A**	**24 x 200**	90 S 4	8	6,3	6	4,75	65	69
	4,45	2 171	1	202	**R**	**3EB**	**003 A**	**24 x 200**	90 L 6	11,2	9,5	8,5	7,1	65	70
	4,51	2 096	1,8	310	**R**	**4EB**	**004 A**	**19 x 200**	80 C 4	8	6,7	6	5	69	73
	4,51	2 096	1,8	310	**R**	**4EB**	**004 A**	**24 x 200**	90 S 4	8	6,7	6	5	71	75
	4,45	2 171	1,32	202	**R**	**3EB**	**004 A**	**24 x 200**	90 L 6	11,8	9,5	9	7,1	71	76
	4,59	2 059	2,5	305	**R**	**4EB**	**006 A**	**24 x 200**	90 S 4	8,5	6,7	6,3	5	78	82
	4,45	2 171	1,8	202	**R**	**3EB**	**006 A**	**24 x 200**	90 L 6	12,5	10	9,5	7,5	78	83
	4,50	2 099	3,55	311	**R**	**4EB**	**009 A**	**24 x 200**	90 S 4	11,2	9	8,5	6,7	108	112
	5,19	1 820	1,06	270	**R**	**4EB**	**002 A**	**19 x 200**	80 C 4	6	5	4,5	3,75	52	56
	5,19	1 820	1,06	270	**R**	**4EB**	**002 A**	**24 x 200**	90 S 4	6	5	4,5	3,75	54	58
	4,83	1 958	1,32	290	**R**	**4EB**	**003 A**	**19 x 200**	80 C 4	8	6,3	6	4,75	63	67
	4,83	1 958	1,32	290	**R**	**4EB**	**003 A**	**24 x 200**	90 S 4	8	6,3	6	4,75	65	69
	4,83	1 958	1,9	290	**R**	**4EB**	**004 A**	**24 x 200**	90 S 4	8	6,7	6	5	71	75
	4,83	1 958	2,65	290	**R**	**4EB**	**006 A**	**24 x 200**	90 S 4	8,5	6,7	6,3	5	78	82
	5,17	1 828	4	271	**R**	**4EB**	**009 A**	**24 x 200**	90 S 4	11,2	9	8,5	6,7	108	112
	5,54	1 706	1,12	253	**R**	**4EB**	**002 A**	**19 x 200**	80 C 4	6	5	4,5	3,75	52	56
	5,54	1 706	1,12	253	**R**	**4EB**	**002 A**	**24 x 200**	90 S 4	6	5	4,5	3,75	54	58
	5,52	1 750	0,9	163	**R**	**3EB**	**002 A**	**24 x 200**	90 L 6	9	7,5	6,7	5,6	54	59
	5,82	1 624	1,6	240	**R**	**4EB**	**003 A**	**19 x 200**	80 C 4	8	6,3	6	4,75	63	67
	5,82	1 624	1,6	240	**R**	**4EB**	**003 A**	**24 x 200**	90 S 4	8	6,3	6	4,75	65	69
	5,65	1 711	1,32	159	**R**	**3EB**	**003 A**	**24 x 200**	90 L 6	11,2	9,5	8,5	7,1	65	70
	5,82	1 624	2,24	240	**R**	**4EB**	**004 A**	**24 x 200**	90 S 4	8	6,7	6	5	71	75
	5,47	1 766	1,6	164	**R**	**3EB**	**004 A**	**24 x 200**	90 L 6	11,8	9,5	9	7,1	71	76
	5,82	1 624	3,15	240	**R**	**4EB**	**006 A**	**24 x 200**	90 S 4	8,5	6,7	6,3	5	78	82
	5,47	1 766	2,24	164	**R**	**3EB**	**006 A**	**24 x 200**	90 L 6	12,5	10	9,5	7,5	78	83
	6,42	1 505	1,4	140	**R**	**3EB**	**003 A**	**24 x 200**	90 L 6	11,2	9,5	8,5	7,1	65	70
	6,42	1 505	1,9	140	**R**	**3EB**	**004 A**	**24 x 200**	90 L 6	11,8	9,5	9	7,1	71	76
	7,41	1 276	1	189	**R**	**4EB**	**001 A**	**19 x 200**	80 C 4	6	5	4,5	3,75	51	55
	7,41	1 276	1	189	**R**	**4EB**	**001 A**	**24 x 200**	90 S 4	6	5	4,5	3,75	53	57
	7,00	1 380	0,95	129	**R**	**3EB**	**001 A**	**24 x 200**	90 L 6	9	7,1	6,7	5,3	53	58
	7,42	1 302	1,12	189	**R**	**3EB**	**002 A**	**19 x 200**	80 C 4	7,5	6	5,6	4,5	48	52
	7,41	1 276	1,4	189	**R**	**4EB**	**002 A**	**19 x 200**	80 C 4	6	5	4,5	3,75	52	56
	7,42	1 302	1,12	189	**R**	**3EB**	**002 A**	**24 x 200**	90 S 4	7,5	6	5,6	4,5	50	54
	7,41	1 276	1,4	189	**R**	**4EB**	**002 A**	**24 x 200**	90 S 4	6	5	4,5	3,75	54	58
	6,93	1 395	1,5	202	**R**	**3EB**	**003 A**	**19 x 200**	80 C 4	9,5	7,5	7,1	5,6	59	63
	6,93	1 395	1,5	202	**R**	**3EB**	**003 A**	**24 x 200**	90 S 4	9,5	7,5	7,1	5,6	61	65
	7,27	1 301	1,9	193	**R**	**4EB**	**003 A**	**24 x 200**	90 S 4	8	6,3	6	4,75	65	69
	6,94	1 393	1,8	130	**R**	**3EB**	**003 A**	**24 x 200**	90 L 6	11,2	9,5	8,5	7,1	65	70
	6,93	1 395	1,9	202	**R**	**3EB**	**004 A**	**24 x 200**	90 S 4	9,5	7,5	7,1	5,6	67	71
	7,27	1 301	2,8	193	**R**	**4EB**	**004 A**	**24 x 200**	90 S 4	8	6,7	6	5	71	75
	6,93	1 395	2,8	202	**R**	**3EB**	**006 A**	**19 x 200**	80 C 4	10	8	7,5	6	72	76
	6,93	1 395	2,8	202	**R**	**3EB**	**006 A**	**24 x 200**	90 S 4	10	8	7,5	6	74	78
	7,75	1 220	1,06	181	**R**	**4EB**	**001 A**	**19 x 200**	80 C 4	6	5	4,5	3,75	51	55
	7,75	1 220	1,06	181	**R**	**4EB**	**001 A**	**24 x 200**	90 S 4	6	5	4,5	3,75	53	57
	8,17	1 183	0,9	110	**R**	**3EB**	**001 A**	**24 x 200**	90 L 6	9	7,1	6,7	5,3	53	58
	7,75	1 220	1,5	181	**R**	**4EB**	**002 A**	**19 x 200**	80 C 4	6	5	4,5	3,75	52	56
	7,75	1 220	1,5	181	**R**	**4EB**	**002 A**	**24 x 200**	90 S 4	6	5	4,5	3,75	54	58
	8,17	1 183	1,25	110	**R**	**3EB**	**002 A**	**24 x 200**	90 L 6	9	7,5	6,7	5,6	54	59
	7,72	1 224	2	181	**R**	**4EB**	**003 A**	**24 x 200**	90 S 4	8	6,3	6	4,75	65	69
	8,15	1 186	2	110	**R**	**3EB**	**003 A**	**24 x 200**	90 L 6	11,2	9,5	8,5	7,1	65	70
	7,72	1 224	2,8	181	**R**	**4EB**	**004 A**	**24 x 200**	90 S 4	8	6,7	6	5	71	75
	8,59	1 125	0,95	163	**R**	**3EB**	**001 A**	**19 x 200**	80 C 4	7,1	5,6	5,3	4,25	47	51
	8,94	1 058	1,18	157	**R**	**4EB**	**001 A**	**19 x 200**	80 C 4	6	5	4,5	3,75	51	55
	8,59	1 125	0,95	163	**R**	**3EB**	**001 A**	**24 x 200**	90 S 4	7,1	5,6	5,3	4,25	49	53
	8,94	1 058	1,18	157	**R**	**4EB**	**001 A**	**24 x 200**	90 S 4	6	5	4,5	3,75	53	57
	8,77	1 103	1,12	103	**R**	**3EB**	**001 A**	**24 x 200**	90 L 6	9	7,1	6,7	5,3	53	58
	8,59	1 125	1,32	163	**R**	**3EB**	**002 A**	**19 x 200**	80 C 4	7,5	6	5,6	4,5	48	52
	8,94	1 058	1,6	157	**R**	**4EB**	**002 A**	**19 x 200**	80 C 4	6	5	4,5	3,75	52	56
	8,59	1 125	1,32	163	**R**	**3EB**	**002 A**	**24 x 200**	90 S 4	7,5	6	5,6	4,5	50	54
	8,94	1 058	1,6	157	**R**	**4EB**	**002 A**	**24 x 200**	90 S 4	6	5	4,5	3,75	54	58
	8,77	1 103	1,6	103	**R**	**3EB**	**002 A**	**24 x 200**	90 L 6	9	7,5	6,7	5,6	54	59
	8,78	1 100	1,9	159	**R**	**3EB**	**003 A**	**24 x 200**	90 S 4	9,5	7,5	7,1	5,6	61	65
	8,76	1 079	2,24	160	**R**	**4EB**	**003 A**	**24 x 200**	90 S 4	8	6,3	6	4,75	65	69
	8,51	1 136	2,5	164	**R**	**3EB**	**004 A**	**24 x 200**	90 S 4	9,5	7,5	7,1	5,6	67	71
	8,76	1 079	3,15	160	**R**	**4EB**	**004 A**	**24 x 200**	90 S 4	8	6,7	6	5	71	75
	8,51	1 136	3,35	164	**R**	**3EB**	**006 A**	**19 x 200**	80 C 4	10	8	7,5	6	72	76
	8,51	1 136	3,35	164	**R**	**3EB**	**006 A**	**24 x 200**	90 S 4	10	8	7,5	6	74	78

P_1	n_2	M_2	f_S	i	ØdxØP					Pt_N [kW] t_{amb} = 20°C		Pt_N [kW] t_{amb} = 40°C		kg	
kW	min^{-1}	N m												HB	HBZ
1,1	**9,42**	1 026	1,25	149	**R**	**3EB**	**001 A**	**19 x 200**	80 C 4	7,1	5,6	5,3	4,25	47	51
	9,42	1 026	1,25	149	**R**	**3EB**	**001 A**	**24 x 200**	90 S 4	7,1	5,6	5,3	4,25	49	53
	9,42	1 026	1,32	149	**R**	**3EB**	**002 A**	**19 x 200**	80 C 4	7,5	6	5,6	4,5	48	52
	9,42	1 026	1,32	149	**R**	**3EB**	**002 A**	**24 x 200**	90 S 4	7,5	6	5,6	4,5	50	54
	10,4	933	1,9	86,8	**R**	**3EB**	**002 A**	**24 x 200**	90 L 6	9	7,5	6,7	5,6	54	59
	9,99	967	2,12	140	**R**	**3EB**	**003 A**	**24 x 200**	90 S 4	9,5	7,5	7,1	5,6	61	65
	9,99	967	2,8	140	**R**	**3EB**	**004 A**	**24 x 200**	90 S 4	9,5	7,5	7,1	5,6	67	71
	10,9	887	1,4	129	**R**	**3EB**	**001 A**	**19 x 200**	80 C 4	7,1	5,6	5,3	4,25	47	51
	10,9	887	1,4	129	**R**	**3EB**	**001 A**	**24 x 200**	90 S 4	7,1	5,6	5,3	4,25	49	53
	10,9	887	1,9	129	**R**	**3EB**	**002 A**	**24 x 200**	90 S 4	7,5	6	5,6	4,5	50	54
	10,8	895	2,65	130	**R**	**3EB**	**003 A**	**24 x 200**	90 S 4	9,5	7,5	7,1	5,6	61	65
	10,8	895	3,35	130	**R**	**3EB**	**004 A**	**24 x 200**	90 S 4	9,5	7,5	7,1	5,6	67	71
	12,7	760	1,4	110	**R**	**3EB**	**001 A**	**19 x 200**	80 C 4	7,1	5,6	5,3	4,25	47	51
	12,7	760	1,4	110	**R**	**3EB**	**001 A**	**24 x 200**	90 S 4	7,1	5,6	5,3	4,25	49	53
	13,0	746	1,6	69,5	**R**	**3EB**	**001 A**	**24 x 200**	90 L 6	9	7,1	6,7	5,3	53	58
	12,7	760	1,9	110	**R**	**3EB**	**002 A**	**24 x 200**	90 S 4	7,5	6	5,6	4,5	50	54
	13,0	746	2,24	69,5	**R**	**3EB**	**002 A**	**24 x 200**	90 L 6	9	7,5	6,7	5,6	54	59
	12,7	763	3	110	**R**	**3EB**	**003 A**	**24 x 200**	90 S 4	9,5	7,5	7,1	5,6	61	65
	13,6	709	1,7	103	**R**	**3EB**	**001 A**	**19 x 200**	80 C 4	7,1	5,6	5,3	4,25	47	51
	13,6	709	1,7	103	**R**	**3EB**	**001 A**	**24 x 200**	90 S 4	7,1	5,6	5,3	4,25	49	53
	13,6	709	2,36	103	**R**	**3EB**	**002 A**	**24 x 200**	90 S 4	7,5	6	5,6	4,5	50	54
	13,5	716	3,15	104	**R**	**3EB**	**003 A**	**24 x 200**	90 S 4	9,5	7,5	7,1	5,6	61	65
	16,1	600	2	86,8	**R**	**3EB**	**001 A**	**24 x 200**	90 S 4	7,1	5,6	5,3	4,25	49	53
	16,1	600	2,8	86,8	**R**	**3EB**	**002 A**	**24 x 200**	90 S 4	7,5	6	5,6	4,5	50	54
	17,0	567	2,12	82,1	**R**	**3EB**	**001 A**	**24 x 200**	90 S 4	7,1	5,6	5,3	4,25	49	53
	17,0	567	3	82,1	**R**	**3EB**	**002 A**	**24 x 200**	90 S 4	7,5	6	5,6	4,5	50	54
	20,2	480	2,5	69,5	**R**	**3EB**	**001 A**	**24 x 200**	90 S 4	7,1	5,6	5,3	4,25	49	53
	20,2	480	3,55	69,5	**R**	**3EB**	**002 A**	**24 x 200**	90 S 4	7,5	6	5,6	4,5	50	54
	21,6	447	2,65	64,8	**R**	**3EB**	**001 A**	**24 x 200**	90 S 4	7,1	5,6	5,3	4,25	49	53
	21,6	447	3,75	64,8	**R**	**3EB**	**002 A**	**24 x 200**	90 S 4	7,5	6	5,6	4,5	50	54
	25,6	378	3,15	54,8	**R**	**3EB**	**001 A**	**24 x 200**	90 S 4	7,1	5,6	5,3	4,25	49	53
	27,3	354	3,35	51,3	**R**	**3EB**	**001 A**	**24 x 200**	90 S 4	7,1	5,6	5,3	4,25	49	53
	29,0	341	2,24	31,1	**R**	**2EB**	**001 A**	**24 x 200**	90 L 6	11,2	9,5	8,5	7,1	49	54
	30,8	314	3,75	45,4	**R**	**3EB**	**001 A**	**24 x 200**	90 S 4	7,1	5,6	5,3	4,25	49	53
	32,2	300	4	43,4	**R**	**3EB**	**001 A**	**24 x 200**	90 S 4	7,1	5,6	5,3	4,25	49	53
	36,2	273	2,65	24,9	**R**	**2EB**	**001 A**	**24 x 200**	90 L 6	11,2	9,5	8,5	7,1	49	54
	38,9	249	4,75	36,0	**R**	**3EB**	**001 A**	**24 x 200**	90 S 4	7,1	5,6	5,3	4,25	49	53
	42,5	232	4,25	21,2	**R**	**2EB**	**001 A**	**24 x 200**	90 L 6	11,2	9,5	8,5	7,1	49	54
	45,1	219	3,35	31,1	**R**	**2EB**	**001 A**	**24 x 200**	90 S 4	9,5	7,5	7,1	5,6	45	49
	46,1	209	5,3	30,3	**R**	**3EB**	**001 A**	**24 x 200**	90 S 4	7,1	5,6	5,3	4,25	49	53
	52,9	187	5,3	26,5	**R**	**2EB**	**001 A**	**24 x 200**	90 S 4	9,5	7,5	7,1	5,6	45	49
	56,3	175	4	24,9	**R**	**2EB**	**001 A**	**24 x 200**	90 S 4	9,5	7,5	7,1	5,6	45	49
	53,9	183	5,3	16,7	**R**	**2EB**	**001 A**	**24 x 200**	90 L 6	11,2	9,5	8,5	7,1	49	54
	57,9	170	4,25	15,5	**R**	**2EB**	**001 A**	**24 x 200**	90 L 6	11,2	9,5	8,5	7,1	49	54
	71,4	138	5	19,6	**R**	**2EB**	**001 A**	**24 x 200**	90 S 4	9,5	7,5	7,1	5,6	45	49
1,5	**0,588**	21 930	1,18	1 531	**R**	**4EB**	**030 A**	**28 x 250**	100 LA 6	20	16	15	11,8	216	223
	0,716	17 990	1	1 256	**R**	**4EB**	**021 A**	**28 x 250**	100 LA 6	17	14	13,2	10,6	171	178
	0,722	17 840	1,6	1 246	**R**	**4EB**	**030 A**	**28 x 250**	100 LA 6	20	16	15	11,8	216	223
	0,765	16 850	3,15	1 176	**R**	**4EB**	**060 A**	**28 x 250**	100 LA 6	28	22,4	21,2	17	348	355
	0,841	15 330	1	1 070	**R**	**4EB**	**018 A**	**28 x 250**	100 LA 6	17	14	13,2	10,6	168	175
	0,841	15 330	1,18	1 070	**R**	**4EB**	**021 A**	**28 x 250**	100 LA 6	17	14	13,2	10,6	171	178
	0,848	15 200	1,8	1 061	**R**	**4EB**	**030 A**	**28 x 250**	100 LA 6	20	16	15	11,8	216	223
	0,909	14 190	1	990	**R**	**4EB**	**015 A**	**28 x 250**	100 LA 6	15	11,8	11,2	9	130	137
	0,896	14 400	1,06	1 005	**R**	**4EB**	**018 A**	**28 x 250**	100 LA 6	17	14	13,2	10,6	168	175
	0,896	14 400	1,18	1 005	**R**	**4EB**	**021 A**	**28 x 250**	100 LA 6	17	14	13,2	10,6	171	178
	0,915	14 100	1,7	1 531	**R**	**4EB**	**030 A**	**24 x 200**	90 L 4	16	12,5	11,8	9,5	211	217
	1,03	12 480	1	871	**R**	**4EB**	**015 A**	**28 x 250**	100 LA 6	15	11,8	11,2	9	130	137
	1,03	12 480	1,18	871	**R**	**4EB**	**018 A**	**28 x 250**	100 LA 6	17	14	13,2	10,6	168	175
	1,01	12 820	1,12	1 392	**R**	**4EB**	**021 A**	**24 x 200**	90 L 4	14	11,2	10,6	8,5	166	172
	1,03	12 480	1,4	871	**R**	**4EB**	**021 A**	**28 x 250**	100 LA 6	17	14	13,2	10,6	171	178
	1,04	12 370	2,12	864	**R**	**4EB**	**030 A**	**28 x 250**	100 LA 6	20	16	15	11,8	216	223
	1,07	12 090	0,95	844	**R**	**4EB**	**012 A**	**28 x 250**	100 LA 6	15	11,8	11,2	9	127	134
	1,11	11 570	1,06	1 256	**R**	**4EB**	**015 A**	**24 x 200**	90 L 4	11,8	9,5	9	7,1	125	131
	1,07	12 090	1,25	844	**R**	**4EB**	**015 A**	**28 x 250**	100 LA 6	15	11,8	11,2	9	130	137
	1,11	11 570	1,25	1 256	**R**	**4EB**	**018 A**	**24 x 200**	90 L 4	14	11,2	10,6	8,5	163	169
	1,11	11 570	1,4	1 256	**R**	**4EB**	**021 A**	**24 x 200**	90 L 4	14	11,2	10,6	8,5	166	172
	1,12	11 470	2,36	1 246	**R**	**4EB**	**030 A**	**24 x 200**	90 L 4	16	12,5	11,8	9,5	211	217
	1,09	11 850	2,65	827	**R**	**4EB**	**030 A**	**28 x 250**	100 LA 6	20	16	15	11,8	216	223
	1,19	10 830	4,75	1 176	**R**	**4EB**	**060 A**	**24 x 200**	90 L 4	22,4	18	17	14	343	349
	1,31	9 855	1	1 070	**R**	**4EB**	**012 A**	**24 x 200**	90 L 4	11,8	9,5	9	7,1	122	128
	1,31	9 835	1,18	687	**R**	**4EB**	**012 A**	**28 x 250**	100 LA 6	15	11,8	11,2	9	127	134
	1,31	9 855	1,18	1 070	**R**	**4EB**	**015 A**	**24 x 200**	90 L 4	11,8	9,5	9	7,1	125	131
	1,31	9 835	1,5	687	**R**	**4EB**	**015 A**	**28 x 250**	100 LA 6	15	11,8	11,2	9	130	137
	1,31	9 855	1,4	1 070	**R**	**4EB**	**018 A**	**24 x 200**	90 L 4	14	11,2	10,6	8,5	163	169
	1,31	9 835	1,6	687	**R**	**4EB**	**018 A**	**28 x 250**	100 LA 6	17	14	13,2	10,6	168	175
	1,31	9 855	1,7	1 070	**R**	**4EB**	**021 A**	**24 x 200**	90 L 4	14	11,2	10,6	8,5	166	172
	1,31	9 835	2	687	**R**	**4EB**	**021 A**	**28 x 250**	100 LA 6	17	14	13,2	10,6	171	178
	1,32	9 773	2,65	1 061	**R**	**4EB**	**030 A**	**24 x 200**	90 L 4	16	12,5	11,8	9,5	211	217
	1,28	10 080	3,75	1 095	**R**	**4EB**	**042 A**	**24 x 200**	90 L 4	20	16	15	11,8	269	275
	1,54	8 379	1	585	**R**	**4EB**	**009 A**	**28 x 250**	100 LA 6	14	11,2	10,6	8,5	116	123
	1,41	9 120	1	990	**R**	**4EB**	**012 A**	**24 x 200**	90 L 4	11,8	9,5	9	7,1	122	128
	1,54	8 379	1,4	585	**R**	**4EB**	**012 A**	**28 x 250**	100 LA 6	15	11,8	11,2	9	127	134
	1,41	9 120	1,4	990	**R**	**4EB**	**015 A**	**24 x 200**	90 L 4	11,8	9,5	9	7,1	125	131
	1,39	9 254	1,5	1 005	**R**	**4EB**	**018 A**	**24 x 200**	90 L 4	14	11,2	10,6	8,5	163	169
	1,39	9 254	1,8	1 005	**R**	**4EB**	**021 A**	**24 x 200**	90 L 4	14	11,2	10,6	8,5	166	172
	1,54	8 379	2,36	585	**R**	**4EB**	**021 A**	**28 x 250**	100 LA 6	17	14	13,2	10,6	171	178
	1,44	8 939	2,8	971	**R**	**4EB**	**030 A**	**24 x 200**	90 L 4	16	12,5	11,8	9,5	211	217
	1,66	7 770	1,06	844	**R**	**4EB**	**009 A**	**24 x 200**	90 L 4	11,2	9	8,5	6,7	111	117
	1,61	8 020	1,18	871	**R**	**4EB**	**012 A**	**24 x 200**	90 L 4	11,8	9,5	9	7,1	122	128
	1,66	7 754	1,6	541	**R**	**4EB**	**012 A**	**28 x 250**	100 LA 6	15	11,8	11,2	9	127	134
	1,61	8 020	1,4	871	**R**	**4EB**	**015 A**	**24 x 200**	90 L 4	11,8	9,5	9	7,1	125	131
	1,66	7 754	1,9	541	**R**	**4EB**	**015 A**	**28 x 250**	100 LA 6	15	11,8	11,2	9	130	137
	1,61	8 020	1,7	871	**R**	**4EB**	**018 A**	**24 x 200**	90 L 4	14	11,2	10,6	8,5	163	169
	1,61	8 020	2,12	871	**R**	**4EB**	**021 A**	**24 x 200**	90 L 4	14	11,2	10,6	8,5	166	172
	1,62	7 953	3,15	864	**R**	**4EB**	**030 A**	**24 x 200**	90 L 4	16	12,5	11,8	9,5	211	217

P_1	n_2	M_2	fs	i	Ød x ØP				Pt_N [kW] t_{amb} = 20°C		t_{amb} = 40°C		kg	
kW	min^{-1}	N m											HB	HBZ
1,5	**1,71**	7 531	2,12	818	**R 4EB 021 A**	**24 x 200**	90 L 4		14	11,2	10,6	8,5	166	172
	1,69	7 615	4	827	**R 4EB 030 A**	**24 x 200**	90 L 4		16	12,5	11,8	9,5	211	217
	2,06	6 265	0,95	680	**R 4EB 006 A**	**24 x 200**	90 L 4		8,5	6,7	6,3	5	81	87
	2,04	6 323	1,32	687	**R 4EB 009 A**	**24 x 200**	90 L 4		11,2	9	8,5	6,7	111	117
	2,04	6 323	1,8	687	**R 4EB 012 A**	**24 x 200**	90 L 4		11,8	9,5	9	7,1	122	128
	2,04	6 323	2,24	687	**R 4EB 015 A**	**24 x 200**	90 L 4		11,8	9,5	9	7,1	125	131
	2,04	6 323	2,36	687	**R 4EB 018 A**	**24 x 200**	90 L 4		14	11,2	10,6	8,5	163	169
	2,04	6 323	3	687	**R 4EB 021 A**	**24 x 200**	90 L 4		14	11,2	10,6	8,5	166	172
	2,22	5 800	1	630	**R 4EB 006 A**	**24 x 200**	90 L 4		8,5	6,7	6,3	5	81	87
	2,39	5 387	1,5	585	**R 4EB 009 A**	**24 x 200**	90 L 4		11,2	9	8,5	6,7	111	117
	2,39	5 387	2,12	585	**R 4EB 012 A**	**24 x 200**	90 L 4		11,8	9,5	9	7,1	122	128
	2,17	5 937	2,12	645	**R 4EB 015 A**	**24 x 200**	90 L 4		11,8	9,5	9	7,1	125	131
	2,17	5 937	2,12	645	**R 4EB 018 A**	**24 x 200**	90 L 4		14	11,2	10,6	8,5	163	169
	2,39	5 387	3,55	585	**R 4EB 021 A**	**24 x 200**	90 L 4		14	11,2	10,6	8,5	166	172
	2,58	5 006	1,12	544	**R 4EB 006 A**	**24 x 200**	90 L 4		8,5	6,7	6,3	5	81	87
	2,59	4 985	1,7	541	**R 4EB 009 A**	**24 x 200**	90 L 4		11,2	9	8,5	6,7	111	117
	2,59	4 985	2,36	541	**R 4EB 012 A**	**24 x 200**	90 L 4		11,8	9,5	9	7,1	122	128
	2,59	4 985	2,8	541	**R 4EB 015 A**	**24 x 200**	90 L 4		11,8	9,5	9	7,1	125	131
	2,82	4 572	0,9	497	**R 4EB 004 A**	**24 x 200**	90 L 4		8	6,7	6	5	74	80
	2,82	4 572	1,18	497	**R 4EB 006 A**	**24 x 200**	90 L 4		8,5	6,7	6,3	5	81	87
	2,84	4 539	1,32	493	**R 4EB 009 A**	**24 x 200**	90 L 4		11,2	9	8,5	6,7	111	117
	2,89	4 453	1,8	311	**R 4EB 009 A**	**28 x 250**	100 LA 6		14	11,2	10,6	8,5	116	123
	2,84	4 539	1,9	493	**R 4EB 012 A**	**24 x 200**	90 L 4		11,8	9,5	9	7,1	122	128
	2,84	4 539	2,36	493	**R 4EB 015 A**	**24 x 200**	90 L 4		11,8	9,5	9	7,1	125	131
	2,84	4 539	2,8	493	**R 4EB 018 A**	**24 x 200**	90 L 4		14	11,2	10,6	8,5	163	169
	3,05	4 234	0,95	460	**R 4EB 004 A**	**24 x 200**	90 L 4		8	6,7	6	5	74	80
	3,05	4 234	1,32	460	**R 4EB 006 A**	**24 x 200**	90 L 4		8,5	6,7	6,3	5	81	87
	3,04	4 247	1,9	461	**R 4EB 009 A**	**24 x 200**	90 L 4		11,2	9	8,5	6,7	111	117
	3,04	4 247	2,65	461	**R 4EB 012 A**	**24 x 200**	90 L 4		11,8	9,5	9	7,1	122	128
	3,04	4 247	3,15	461	**R 4EB 015 A**	**24 x 200**	90 L 4		11,8	9,5	9	7,1	125	131
	3,35	3 853	1,06	418	**R 4EB 004 A**	**24 x 200**	90 L 4		8	6,7	6	5	74	80
	3,67	3 510	1,5	381	**R 4EB 006 A**	**24 x 200**	90 L 4		8,5	6,7	6,3	5	81	87
	3,60	3 579	2,24	389	**R 4EB 009 A**	**24 x 200**	90 L 4		11,2	9	8,5	6,7	111	117
	3,60	3 579	3	389	**R 4EB 012 A**	**24 x 200**	90 L 4		11,8	9,5	9	7,1	122	128
	3,86	3 338	1,18	362	**R 4EB 004 A**	**24 x 200**	90 L 4		8	6,7	6	5	74	80
	3,86	3 338	1,6	362	**R 4EB 006 A**	**24 x 200**	90 L 4		8,5	6,7	6,3	5	81	87
	3,85	3 348	2,36	364	**R 4EB 009 A**	**24 x 200**	90 L 4		11,2	9	8,5	6,7	111	117
	3,85	3 348	3,15	364	**R 4EB 012 A**	**24 x 200**	90 L 4		11,8	9,5	9	7,1	122	128
	4,39	2 938	0,9	319	**R 4EB 003 A**	**24 x 200**	90 L 4		8	6,3	6	4,75	68	74
	4,51	2 858	1,32	310	**R 4EB 004 A**	**24 x 200**	90 L 4		8	6,7	6	5	74	80
	4,45	2 960	0,95	202	**R 3EB 004 A**	**28 x 250**	100 LA 6		11,8	9,5	9	7,1	75	82
	4,59	2 808	1,9	305	**R 4EB 006 A**	**24 x 200**	90 L 4		8,5	6,7	6,3	5	81	87
	4,45	2 960	1,32	202	**R 3EB 006 A**	**28 x 250**	100 LA 6		12,5	10	9,5	7,5	82	89
	4,50	2 863	2,65	311	**R 4EB 009 A**	**24 x 200**	90 L 4		11,2	9	8,5	6,7	111	117
	4,45	2 960	1,9	202	**R 3EB 009 A**	**24 x 200**	90 LC 6		17	14	13,2	10,6	117	122
	4,45	2 960	1,9	202	**R 3EB 009 A**	**28 x 250**	100 LA 6		17	14	13,2	10,6	119	126
	4,50	2 863	3,75	311	**R 4EB 012 A**	**24 x 200**	90 L 4		11,8	9,5	9	7,1	122	128
	4,83	2 671	1	290	**R 4EB 003 A**	**24 x 200**	90 L 4		8	6,3	6	4,75	68	74
	4,83	2 671	1,4	290	**R 4EB 004 A**	**24 x 200**	90 L 4		8	6,7	6	5	74	80
	4,83	2 671	1,9	290	**R 4EB 006 A**	**24 x 200**	90 L 4		8,5	6,7	6,3	5	81	87
	5,17	2 492	3	271	**R 4EB 009 A**	**24 x 200**	90 L 4		11,2	9	8,5	6,7	111	117
	5,82	2 214	1,12	240	**R 4EB 003 A**	**24 x 200**	90 L 4		8	6,3	6	4,75	68	74
	5,65	2 334	0,95	159	**R 3EB 003 A**	**28 x 250**	100 LA 6		11,2	9,5	8,5	7,1	69	76
	5,82	2 214	1,7	240	**R 4EB 004 A**	**24 x 200**	90 L 4		8	6,7	6	5	74	80
	5,47	2 409	1,18	164	**R 3EB 004 A**	**28 x 250**	100 LA 6		11,8	9,5	9	7,1	75	82
	5,82	2 214	2,24	240	**R 4EB 006 A**	**24 x 200**	90 L 4		8,5	6,7	6,3	5	81	87
	5,47	2 409	1,6	164	**R 3EB 006 A**	**24 x 200**	90 LC 6		12,5	10	9,5	7,5	80	85
	5,47	2 409	1,6	164	**R 3EB 006 A**	**28 x 250**	100 LA 6		12,5	10	9,5	7,5	82	89
	5,71	2 257	3,35	245	**R 4EB 009 A**	**24 x 200**	90 L 4		11,2	9	8,5	6,7	111	117
	5,47	2 409	2,36	164	**R 3EB 009 A**	**24 x 200**	90 LC 6		17	14	13,2	10,6	117	122
	5,47	2 409	2,36	164	**R 3EB 009 A**	**28 x 250**	100 LA 6		17	14	13,2	10,6	119	126
	6,42	2 052	1	140	**R 3EB 003 A**	**28 x 250**	100 LA 6		11,2	9,5	8,5	7,1	69	76
	6,42	2 052	1,4	140	**R 3EB 004 A**	**28 x 250**	100 LA 6		11,8	9,5	9	7,1	75	82
	6,42	2 052	1,9	140	**R 3EB 006 A**	**28 x 250**	100 LA 6		12,5	10	9,5	7,5	82	89
	7,41	1 740	1	189	**R 4EB 002 A**	**24 x 200**	90 L 4		6	5	4,5	3,75	57	63
	7,00	1 882	0,9	129	**R 3EB 002 A**	**28 x 250**	100 LA 6		9	7,5	6,7	5,6	58	65
	6,93	1 903	1,06	202	**R 3EB 003 A**	**24 x 200**	90 L 4		9,5	7,5	7,1	5,6	64	70
	7,27	1 774	1,4	193	**R 4EB 003 A**	**24 x 200**	90 L 4		8	6,3	6	4,75	68	74
	6,94	1 899	1,32	130	**R 3EB 003 A**	**28 x 250**	100 LA 6		11,2	9,5	8,5	7,1	69	76
	6,93	1 903	1,4	202	**R 3EB 004 A**	**24 x 200**	90 L 4		9,5	7,5	7,1	5,6	70	76
	7,27	1 774	2	193	**R 4EB 004 A**	**24 x 200**	90 L 4		8	6,7	6	5	74	80
	6,94	1 899	1,6	130	**R 3EB 004 A**	**28 x 250**	100 LA 6		11,8	9,5	9	7,1	75	82
	6,93	1 903	2	202	**R 3EB 006 A**	**24 x 200**	90 L 4		10	8	7,5	6	77	83
	7,27	1 774	2,8	193	**R 4EB 006 A**	**24 x 200**	90 L 4		8,5	6,7	6,3	5	81	87
	6,94	1 899	2,24	130	**R 3EB 006 A**	**28 x 250**	100 LA 6		12,5	10	9,5	7,5	82	89
	6,93	1 903	2,8	202	**R 3EB 009 A**	**24 x 200**	90 L 4		14	11,2	10,6	8,5	114	120
	7,75	1 664	1,06	181	**R 4EB 002 A**	**24 x 200**	90 L 4		6	5	4,5	3,75	57	63
	8,17	1 613	0,9	110	**R 3EB 002 A**	**28 x 250**	100 LA 6		9	7,5	6,7	5,6	58	65
	7,72	1 669	1,5	181	**R 4EB 003 A**	**24 x 200**	90 L 4		8	6,3	6	4,75	68	74
	8,15	1 618	1,5	110	**R 3EB 003 A**	**28 x 250**	100 LA 6		11,2	9,5	8,5	7,1	69	76
	7,72	1 669	2,12	181	**R 4EB 004 A**	**24 x 200**	90 L 4		8	6,7	6	5	74	80
	8,15	1 618	2,12	110	**R 3EB 004 A**	**28 x 250**	100 LA 6		11,8	9,5	9	7,1	75	82
	7,72	1 669	2,8	181	**R 4EB 006 A**	**24 x 200**	90 L 4		8,5	6,7	6,3	5	81	87
	8,59	1 534	0,95	163	**R 3EB 002 A**	**24 x 200**	90 L 4		7,5	6	5,6	4,5	53	59
	8,94	1 443	1,18	157	**R 4EB 002 A**	**24 x 200**	90 L 4		6	5	4,5	3,75	57	63
	8,77	1 504	1,18	103	**R 3EB 002 A**	**28 x 250**	100 LA 6		9	7,5	6,7	5,6	58	65
	8,78	1 500	1,4	159	**R 3EB 003 A**	**24 x 200**	90 L 4		9,5	7,5	7,1	5,6	64	70
	8,76	1 471	1,6	160	**R 4EB 003 A**	**24 x 200**	90 L 4		8	6,3	6	4,75	68	74
	8,67	1 519	1,6	104	**R 3EB 003 A**	**28 x 250**	100 LA 6		11,2	9,5	8,5	7,1	69	76
	8,51	1 548	1,8	164	**R 3EB 004 A**	**24 x 200**	90 L 4		9,5	7,5	7,1	5,6	70	76
	8,76	1 471	2,36	160	**R 4EB 004 A**	**24 x 200**	90 L 4		8	6,7	6	5	74	80
	8,51	1 548	2,5	164	**R 3EB 006 A**	**24 x 200**	90 L 4		10	8	7,5	6	77	83
	8,76	1 471	3,15	160	**R 4EB 006 A**	**24 x 200**	90 L 4		8,5	6,7	6,3	5	81	87
	8,51	1 548	3,55	164	**R 3EB 009 A**	**24 x 200**	90 L 4		14	11,2	10,6	8,5	114	120
	9,42	1 400	0,9	149	**R 3EB 001 A**	**24 x 200**	90 L 4		7,1	5,6	5,3	4,25	52	58
	9,42	1 400	0,95	149	**R 3EB 002 A**	**24 x 200**	90 L 4		7,5	6	5,6	4,5	53	59
	10,4	1 272	1,32	86,8	**R 3EB 002 A**	**28 x 250**	100 LA 6		9	7,5	6,7	5,6	58	65
	9,99	1 319	1,5	140	**R 3EB 003 A**	**24 x 200**	90 L 4		9,5	7,5	7,1	5,6	64	70
	10,2	1 294	1,8	88,4	**R 3EB 003 A**	**28 x 250**	100 LA 6		11,2	9,5	8,5	7,1	69	76
	9,99	1 319	2,12	140	**R 3EB 004 A**	**24 x 200**	90 L 4		9,5	7,5	7,1	5,6	70	76
	9,99	1 319	2,8	140	**R 3EB 006 A**	**24 x 200**	90 L 4		10	8	7,5	6	77	83
	10,9	1 210	1	129	**R 3EB 001 A**	**24 x 200**	90 L 4		7,1	5,6	5,3	4,25	52	58
	10,9	1 210	1,4	129	**R 3EB 002 A**	**24 x 200**	90 L 4		7,5	6	5,6	4,5	53	59
	10,8	1 221	1,9	130	**R 3EB 003 A**	**24 x 200**	90 L 4		9,5	7,5	7,1	5,6	64	70
	10,8	1 221	2,36	130	**R 3EB 004 A**	**24 x 200**	90 L 4		9,5	7,5	7,1	5,6	70	76
	10,8	1 221	3,35	130	**R 3EB 006 A**	**24 x 200**	90 L 4		10	8	7,5	6	77	83

P_1	n_2	M_2	fs	i	Ød x ØP					Pt_N [kW] t_{amb} = 20°C		t_{amb} = 40°C		kg	
kW	min^{-1}	N m												HB	HBZ
1,5	**12,7**	1 037	1	110	**R**	**3EB**	**001 A**	**24 x 200**	90 L 4	7,1	5,6	5,3	4,25	52	58
	13,0	1 017	1,18	69,5	**R**	**3EB**	**001 A**	**28 x 250**	100 LA 6	9	7,1	6,7	5,3	57	64
	12,7	1 037	1,4	110	**R**	**3EB**	**002 A**	**24 x 200**	90 L 4	7,5	6	5,6	4,5	53	59
	13,0	1 017	1,7	69,5	**R**	**3EB**	**002 A**	**28 x 250**	100 LA 6	9	7,5	6,7	5,6	58	65
	12,7	1 040	2,24	110	**R**	**3EB**	**003 A**	**24 x 200**	90 L 4	9,5	7,5	7,1	5,6	64	70
	12,7	1 040	3,35	110	**R**	**3EB**	**004 A**	**24 x 200**	90 L 4	9,5	7,5	7,1	5,6	70	76
	13,6	967	1,25	103	**R**	**3EB**	**001 A**	**24 x 200**	90 L 4	7,1	5,6	5,3	4,25	52	58
	13,6	967	1,8	103	**R**	**3EB**	**002 A**	**24 x 200**	90 L 4	7,5	6	5,6	4,5	53	59
	13,5	977	2,36	104	**R**	**3EB**	**003 A**	**24 x 200**	90 L 4	9,5	7,5	7,1	5,6	64	70
	13,5	977	3	104	**R**	**3EB**	**004 A**	**24 x 200**	90 L 4	9,5	7,5	7,1	5,6	70	76
	16,1	818	1,5	86,8	**R**	**3EB**	**001 A**	**24 x 200**	90 L 4	7,1	5,6	5,3	4,25	52	58
	16,1	818	2	86,8	**R**	**3EB**	**002 A**	**24 x 200**	90 L 4	7,5	6	5,6	4,5	53	59
	15,8	832	2,8	88,4	**R**	**3EB**	**003 A**	**24 x 200**	90 L 4	9,5	7,5	7,1	5,6	64	70
	17,0	773	1,6	82,1	**R**	**3EB**	**001 A**	**24 x 200**	90 L 4	7,1	5,6	5,3	4,25	52	58
	17,0	773	2,12	82,1	**R**	**3EB**	**002 A**	**24 x 200**	90 L 4	7,5	6	5,6	4,5	53	59
	17,1	770	3	81,8	**R**	**3EB**	**003 A**	**24 x 200**	90 L 4	9,5	7,5	7,1	5,6	64	70
	20,2	654	1,8	69,5	**R**	**3EB**	**001 A**	**24 x 200**	90 L 4	7,1	5,6	5,3	4,25	52	58
	20,2	654	2,5	69,5	**R**	**3EB**	**002 A**	**24 x 200**	90 L 4	7,5	6	5,6	4,5	53	59
	20,1	656	3,55	69,7	**R**	**3EB**	**003 A**	**24 x 200**	90 L 4	9,5	7,5	7,1	5,6	64	70
	21,6	610	2	64,8	**R**	**3EB**	**001 A**	**24 x 200**	90 L 4	7,1	5,6	5,3	4,25	52	58
	21,6	610	2,65	64,8	**R**	**3EB**	**002 A**	**24 x 200**	90 L 4	7,5	6	5,6	4,5	53	59
	21,6	610	3,75	64,8	**R**	**3EB**	**003 A**	**24 x 200**	90 L 4	9,5	7,5	7,1	5,6	64	70
	25,6	516	2,24	54,8	**R**	**3EB**	**001 A**	**24 x 200**	90 L 4	7,1	5,6	5,3	4,25	52	58
	25,6	516	3,15	54,8	**R**	**3EB**	**002 A**	**24 x 200**	90 L 4	7,5	6	5,6	4,5	53	59
	27,3	483	2,36	51,3	**R**	**3EB**	**001 A**	**24 x 200**	90 L 4	7,1	5,6	5,3	4,25	52	58
	29,0	465	1,6	31,1	**R**	**2EB**	**001 A**	**24 x 200**	90 LC 6	11,2	9,5	8,5	7,1	51	56
	29,0	465	1,6	31,1	**R**	**2EB**	**001 A**	**28 x 250**	100 LA 6	11,2	9,5	8,5	7,1	53	60
	27,3	483	3,35	51,3	**R**	**3EB**	**002 A**	**24 x 200**	90 L 4	7,5	6	5,6	4,5	53	59
	29,0	465	2,24	31,1	**R**	**2EB**	**002 A**	**28 x 250**	100 LA 6	11,8	9,5	9	7,1	54	61
	30,8	428	2,8	45,4	**R**	**3EB**	**001 A**	**24 x 200**	90 L 4	7,1	5,6	5,3	4,25	52	58
	32,2	409	2,8	43,4	**R**	**3EB**	**001 A**	**24 x 200**	90 L 4	7,1	5,6	5,3	4,25	52	58
	36,2	372	2	24,9	**R**	**2EB**	**001 A**	**28 x 250**	100 LA 6	11,2	9,5	8,5	7,1	53	60
	38,9	339	3,35	36,0	**R**	**3EB**	**001 A**	**24 x 200**	90 L 4	7,1	5,6	5,3	4,25	52	58
	42,5	317	3,15	21,2	**R**	**2EB**	**001 A**	**28 x 250**	100 LA 6	11,2	9,5	8,5	7,1	53	60
	45,1	299	2,36	31,1	**R**	**2EB**	**001 A**	**24 x 200**	90 L 4	9,5	7,5	7,1	5,6	48	54
	46,1	286	3,75	30,3	**R**	**3EB**	**001 A**	**24 x 200**	90 L 4	7,1	5,6	5,3	4,25	52	58
	52,9	255	3,75	26,5	**R**	**2EB**	**001 A**	**24 x 200**	90 L 4	9,5	7,5	7,1	5,6	48	54
	56,3	239	3	24,9	**R**	**2EB**	**001 A**	**24 x 200**	90 L 4	9,5	7,5	7,1	5,6	48	54
	53,9	250	3,75	16,7	**R**	**2EB**	**001 A**	**28 x 250**	100 LA 6	11,2	9,5	8,5	7,1	53	60
	66,1	204	4,75	21,2	**R**	**2EB**	**001 A**	**24 x 200**	90 L 4	9,5	7,5	7,1	5,6	48	54
	71,4	189	3,75	19,6	**R**	**2EB**	**001 A**	**24 x 200**	90 L 4	9,5	7,5	7,1	5,6	48	54
	68,4	197	5,3	13,2	**R**	**2EB**	**001 A**	**28 x 250**	100 LA 6	11,2	9,5	8,5	7,1	53	60
	90,1	149	4,75	15,5	**R**	**2EB**	**001 A**	**24 x 200**	90 L 4	9,5	7,5	7,1	5,6	48	54
1,85	**0,588**	27 040	0,95	1 531	**R**	**4EB**	**030 A**	**28 x 250**	100 LB 6	20	16	15	11,8	219	225
	0,722	22 010	1,25	1 246	**R**	**4EB**	**030 A**	**28 x 250**	100 LB 6	20	16	15	11,8	219	225
	0,765	20 780	2,65	1 176	**R**	**4EB**	**060 A**	**28 x 250**	100 LB 6	28	22,4	21,2	17	351	357
	0,841	18 910	0,95	1 070	**R**	**4EB**	**021 A**	**28 x 250**	100 LB 6	17	14	13,2	10,6	174	180
	0,848	18 750	1,5	1 061	**R**	**4EB**	**030 A**	**28 x 250**	100 LB 6	20	16	15	11,8	219	225
	0,822	19 350	2	1 095	**R**	**4EB**	**042 A**	**28 x 250**	100 LB 6	25	20	19	15	277	283
	0,896	17 750	0,95	1 005	**R**	**4EB**	**021 A**	**28 x 250**	100 LB 6	17	14	13,2	10,6	174	180
	0,915	17 390	1,4	1 531	**R**	**4EB**	**030 A**	**24 x 200**	90 LB 4	16	12,5	11,8	9,5	212	218
	0,927	17 150	1,6	971	**R**	**4EB**	**030 A**	**28 x 250**	100 LB 6	20	16	15	11,8	219	225
	0,911	17 460	2,24	988	**R**	**4EB**	**042 A**	**28 x 250**	100 LB 6	25	20	19	15	277	283
	1,03	15 390	0,95	871	**R**	**4EB**	**018 A**	**28 x 250**	100 LB 6	17	14	13,2	10,6	171	177
	1,01	15 810	0,9	1 392	**R**	**4EB**	**021 A**	**24 x 200**	90 LB 4	14	11,2	10,6	8,5	167	173
	1,03	15 390	1,18	871	**R**	**4EB**	**021 A**	**28 x 250**	100 LB 6	17	14	13,2	10,6	174	180
	1,04	15 260	1,8	864	**R**	**4EB**	**030 A**	**28 x 250**	100 LB 6	20	16	15	11,8	219	225
	1,07	14 910	1	844	**R**	**4EB**	**015 A**	**28 x 250**	100 LB 6	15	11,8	11,2	9	133	139
	1,11	14 270	1	1 256	**R**	**4EB**	**018 A**	**24 x 200**	90 LB 4	14	11,2	10,6	8,5	164	170
	1,11	14 270	1,18	1 256	**R**	**4EB**	**021 A**	**24 x 200**	90 LB 4	14	11,2	10,6	8,5	167	173
	1,12	14 150	1,9	1 246	**R**	**4EB**	**030 A**	**24 x 200**	90 LB 4	16	12,5	11,8	9,5	212	218
	1,19	13 360	3,75	1 176	**R**	**4EB**	**060 A**	**24 x 200**	90 LB 4	22,4	18	17	14	344	350
	1,31	12 130	0,95	687	**R**	**4EB**	**012 A**	**28 x 250**	100 LB 6	15	11,8	11,2	9	130	136
	1,31	12 150	0,95	1 070	**R**	**4EB**	**015 A**	**24 x 200**	90 LB 4	11,8	9,5	9	7,1	126	132
	1,31	12 130	1,25	687	**R**	**4EB**	**015 A**	**28 x 250**	100 LB 6	15	11,8	11,2	9	133	139
	1,31	12 150	1,18	1 070	**R**	**4EB**	**018 A**	**24 x 200**	90 LB 4	14	11,2	10,6	8,5	164	170
	1,31	12 150	1,4	1 070	**R**	**4EB**	**021 A**	**24 x 200**	90 LB 4	14	11,2	10,6	8,5	167	173
	1,31	12 130	1,6	687	**R**	**4EB**	**021 A**	**28 x 250**	100 LB 6	17	14	13,2	10,6	174	180
	1,32	12 050	2,12	1 061	**R**	**4EB**	**030 A**	**24 x 200**	90 LB 4	16	12,5	11,8	9,5	212	218
	1,34	11 890	2,65	673	**R**	**4EB**	**030 A**	**28 x 250**	100 LB 6	20	16	15	11,8	219	225
	1,28	12 440	3	1 095	**R**	**4EB**	**042 A**	**24 x 200**	90 LB 4	20	16	15	11,8	270	276
	1,54	10 330	1,12	585	**R**	**4EB**	**012 A**	**28 x 250**	100 LB 6	15	11,8	11,2	9	130	136
	1,41	11 250	1,18	990	**R**	**4EB**	**015 A**	**24 x 200**	90 LB 4	11,8	9,5	9	7,1	126	132
	1,39	11 410	1,25	1 005	**R**	**4EB**	**018 A**	**24 x 200**	90 LB 4	14	11,2	10,6	8,5	164	170
	1,39	11 410	1,4	1 005	**R**	**4EB**	**021 A**	**24 x 200**	90 LB 4	14	11,2	10,6	8,5	167	173
	1,54	10 330	1,9	585	**R**	**4EB**	**021 A**	**28 x 250**	100 LB 6	17	14	13,2	10,6	174	180
	1,44	11 020	2,36	971	**R**	**4EB**	**030 A**	**24 x 200**	90 LB 4	16	12,5	11,8	9,5	212	218
	1,42	11 220	3,55	988	**R**	**4EB**	**042 A**	**24 x 200**	90 LB 4	20	16	15	11,8	270	276
	1,61	9 891	0,95	871	**R**	**4EB**	**012 A**	**24 x 200**	90 LB 4	11,8	9,5	9	7,1	123	129
	1,61	9 891	1,18	871	**R**	**4EB**	**015 A**	**24 x 200**	90 LB 4	11,8	9,5	9	7,1	126	132
	1,61	9 891	1,4	871	**R**	**4EB**	**018 A**	**24 x 200**	90 LB 4	14	11,2	10,6	8,5	164	170
	1,61	9 891	1,7	871	**R**	**4EB**	**021 A**	**24 x 200**	90 LB 4	14	11,2	10,6	8,5	167	173
	1,62	9 809	2,5	864	**R**	**4EB**	**030 A**	**24 x 200**	90 LB 4	16	12,5	11,8	9,5	212	218
	1,57	10 120	3,75	891	**R**	**4EB**	**042 A**	**24 x 200**	90 LB 4	20	16	15	11,8	270	276
	1,66	9 564	0,95	541	**R**	**4EB**	**009 A**	**28 x 250**	100 LB 6	14	11,2	10,6	8,5	119	125
	1,66	9 583	1,12	844	**R**	**4EB**	**012 A**	**24 x 200**	90 LB 4	11,8	9,5	9	7,1	123	129
	1,66	9 583	1,5	844	**R**	**4EB**	**015 A**	**24 x 200**	90 LB 4	11,8	9,5	9	7,1	126	132
	1,66	9 583	1,6	844	**R**	**4EB**	**018 A**	**24 x 200**	90 LB 4	14	11,2	10,6	8,5	164	170
	1,66	9 564	1,8	541	**R**	**4EB**	**018 A**	**28 x 250**	100 LB 6	17	14	13,2	10,6	171	177
	1,71	9 288	1,7	818	**R**	**4EB**	**021 A**	**24 x 200**	90 LB 4	14	11,2	10,6	8,5	167	173
	1,69	9 392	3,15	827	**R**	**4EB**	**030 A**	**24 x 200**	90 LB 4	16	12,5	11,8	9,5	212	218

P_1	n_2	M_2	fs	i	Ød x ØP				Pt_N [kW] t_{amb} = 20°C		t_{amb} = 40°C		kg	
kW	min^{-1}	N m											HB	HBZ
1,85	**2,04**	7 798	1,06	687	**R 4EB 009 A**	**24 x 200**	90 LB 4		11,2	9	8,5	6,7	112	118
	2,04	7 798	1,4	687	**R 4EB 012 A**	**24 x 200**	90 LB 4		11,8	9,5	9	7,1	123	129
	2,04	7 798	1,8	687	**R 4EB 015 A**	**24 x 200**	90 LB 4		11,8	9,5	9	7,1	126	132
	2,04	7 798	2	687	**R 4EB 018 A**	**24 x 200**	90 LB 4		14	11,2	10,6	8,5	164	170
	2,04	7 798	2,5	687	**R 4EB 021 A**	**24 x 200**	90 LB 4		14	11,2	10,6	8,5	167	173
	2,08	7 643	4	673	**R 4EB 030 A**	**24 x 200**	90 LB 4		16	12,5	11,8	9,5	212	218
	2,39	6 643	1,25	585	**R 4EB 009 A**	**24 x 200**	90 LB 4		11,2	9	8,5	6,7	112	118
	2,39	6 643	1,7	585	**R 4EB 012 A**	**24 x 200**	90 LB 4		11,8	9,5	9	7,1	123	129
	2,17	7 323	1,7	645	**R 4EB 015 A**	**24 x 200**	90 LB 4		11,8	9,5	9	7,1	126	132
	2,32	6 866	2	389	**R 4EB 015 A**	**28 x 250**	100 LB 6		15	11,8	11,2	9	133	139
	2,17	7 323	1,7	645	**R 4EB 018 A**	**24 x 200**	90 LB 4		14	11,2	10,6	8,5	164	170
	2,39	6 643	2,8	585	**R 4EB 021 A**	**24 x 200**	90 LB 4		14	11,2	10,6	8,5	167	173
	2,58	6 174	0,9	544	**R 4EB 006 A**	**24 x 200**	90 LB 4		8,5	6,7	6,3	5	82	88
	2,59	6 148	1,32	541	**R 4EB 009 A**	**24 x 200**	90 LB 4		11,2	9	8,5	6,7	112	118
	2,59	6 148	1,9	541	**R 4EB 012 A**	**24 x 200**	90 LB 4		11,8	9,5	9	7,1	123	129
	2,59	6 148	2,24	541	**R 4EB 015 A**	**24 x 200**	90 LB 4		11,8	9,5	9	7,1	126	132
	2,59	6 148	2,8	541	**R 4EB 018 A**	**24 x 200**	90 LB 4		14	11,2	10,6	8,5	164	170
	2,82	5 639	0,95	497	**R 4EB 006 A**	**24 x 200**	90 LB 4		8,5	6,7	6,3	5	82	88
	2,84	5 598	1,12	493	**R 4EB 009 A**	**24 x 200**	90 LB 4		11,2	9	8,5	6,7	112	118
	2,89	5 493	1,5	311	**R 4EB 009 A**	**28 x 250**	100 LB 6		14	11,2	10,6	8,5	119	125
	2,84	5 598	1,6	493	**R 4EB 012 A**	**24 x 200**	90 LB 4		11,8	9,5	9	7,1	123	129
	2,89	5 493	2	311	**R 4EB 012 A**	**28 x 250**	100 LB 6		15	11,8	11,2	9	130	136
	2,84	5 598	1,9	493	**R 4EB 015 A**	**24 x 200**	90 LB 4		11,8	9,5	9	7,1	126	132
	2,84	5 598	2,24	493	**R 4EB 018 A**	**24 x 200**	90 LB 4		14	11,2	10,6	8,5	164	170
	2,84	5 598	2,8	493	**R 4EB 021 A**	**24 x 200**	90 LB 4		14	11,2	10,6	8,5	167	173
	3,05	5 222	1,06	460	**R 4EB 006 A**	**24 x 200**	90 LB 4		8,5	6,7	6,3	5	82	88
	3,04	5 238	1,5	461	**R 4EB 009 A**	**24 x 200**	90 LB 4		11,2	9	8,5	6,7	112	118
	3,33	4 782	1,7	271	**R 4EB 009 A**	**28 x 250**	100 LB 6		14	11,2	10,6	8,5	119	125
	3,04	5 238	2,12	461	**R 4EB 012 A**	**24 x 200**	90 LB 4		11,8	9,5	9	7,1	123	129
	3,04	5 238	2,65	461	**R 4EB 015 A**	**24 x 200**	90 LB 4		11,8	9,5	9	7,1	126	132
	3,04	5 238	3,35	461	**R 4EB 018 A**	**24 x 200**	90 LB 4		14	11,2	10,6	8,5	164	170
	3,74	4 248	0,95	240	**R 4EB 004 A**	**28 x 250**	100 LB 6		10	8	7,5	6	82	88
	3,67	4 329	1,25	381	**R 4EB 006 A**	**24 x 200**	90 LB 4		8,5	6,7	6,3	5	82	88
	3,60	4 414	1,8	389	**R 4EB 009 A**	**24 x 200**	90 LB 4		11,2	9	8,5	6,7	112	118
	3,60	4 414	2,5	389	**R 4EB 012 A**	**24 x 200**	90 LB 4		11,8	9,5	9	7,1	123	129
	3,60	4 414	3	389	**R 4EB 015 A**	**24 x 200**	90 LB 4		11,8	9,5	9	7,1	126	132
	3,86	4 117	0,95	362	**R 4EB 004 A**	**24 x 200**	90 LB 4		8	6,7	6	5	75	81
	3,86	4 117	1,32	362	**R 4EB 006 A**	**24 x 200**	90 LB 4		8,5	6,7	6,3	5	82	88
	3,85	4 129	1,9	364	**R 4EB 009 A**	**24 x 200**	90 LB 4		11,2	9	8,5	6,7	112	118
	3,85	4 129	2,65	364	**R 4EB 012 A**	**24 x 200**	90 LB 4		11,8	9,5	9	7,1	123	129
	3,85	4 129	3,15	364	**R 4EB 015 A**	**24 x 200**	90 LB 4		11,8	9,5	9	7,1	126	132
	4,51	3 525	1,06	310	**R 4EB 004 A**	**24 x 200**	90 LB 4		8	6,7	6	5	75	81
	4,59	3 463	1,5	305	**R 4EB 006 A**	**24 x 200**	90 LB 4		8,5	6,7	6,3	5	82	88
	4,45	3 651	1,06	202	**R 3EB 006 A**	**28 x 250**	100 LB 6		12,5	10	9,5	7,5	85	91
	4,50	3 531	2,12	311	**R 4EB 009 A**	**24 x 200**	90 LB 4		11,2	9	8,5	6,7	112	118
	4,45	3 651	1,5	202	**R 3EB 009 A**	**28 x 250**	100 LB 6		17	14	13,2	10,6	122	128
	4,50	3 531	3	311	**R 4EB 012 A**	**24 x 200**	90 LB 4		11,8	9,5	9	7,1	123	129
	4,45	3 651	2,12	202	**R 3EB 012 A**	**28 x 250**	100 LB 6		18	15	14	11,2	132	138
	4,83	3 294	1,18	290	**R 4EB 004 A**	**24 x 200**	90 LB 4		8	6,7	6	5	75	81
	4,83	3 294	1,6	290	**R 4EB 006 A**	**24 x 200**	90 LB 4		8,5	6,7	6,3	5	82	88
	5,17	3 074	2,36	271	**R 4EB 009 A**	**24 x 200**	90 LB 4		11,2	9	8,5	6,7	112	118
	5,17	3 074	3,35	271	**R 4EB 012 A**	**24 x 200**	90 LB 4		11,8	9,5	9	7,1	123	129
	5,82	2 731	0,95	240	**R 4EB 003 A**	**24 x 200**	90 LB 4		8	6,3	6	4,75	69	75
	5,82	2 731	1,32	240	**R 4EB 004 A**	**24 x 200**	90 LB 4		8	6,7	6	5	75	81
	5,47	2 971	0,95	164	**R 3EB 004 A**	**28 x 250**	100 LB 6		11,8	9,5	9	7,1	78	84
	5,82	2 731	1,8	240	**R 4EB 006 A**	**24 x 200**	90 LB 4		8,5	6,7	6,3	5	82	88
	5,47	2 971	1,32	164	**R 3EB 006 A**	**28 x 250**	100 LB 6		12,5	10	9,5	7,5	85	91
	5,71	2 784	2,65	245	**R 4EB 009 A**	**24 x 200**	90 LB 4		11,2	9	8,5	6,7	112	118
	5,47	2 971	1,9	164	**R 3EB 009 A**	**28 x 250**	100 LB 6		17	14	13,2	10,6	122	128
	5,71	2 784	3,75	245	**R 4EB 012 A**	**24 x 200**	90 LB 4		11,8	9,5	9	7,1	123	129
	6,42	2 531	1,12	140	**R 3EB 004 A**	**28 x 250**	100 LB 6		11,8	9,5	9	7,1	78	84
	6,42	2 531	1,5	140	**R 3EB 006 A**	**28 x 250**	100 LB 6		12,5	10	9,5	7,5	85	91
	6,42	2 531	2,12	140	**R 3EB 009 A**	**28 x 250**	100 LB 6		17	14	13,2	10,6	122	128
	7,27	2 188	1,12	193	**R 4EB 003 A**	**24 x 200**	90 LB 4		8	6,3	6	4,75	69	75
	6,94	2 342	1,06	130	**R 3EB 003 A**	**28 x 250**	100 LB 6		11,2	9,5	8,5	7,1	72	78
	6,93	2 347	1,18	202	**R 3EB 004 A**	**24 x 200**	90 LB 4		9,5	7,5	7,1	5,6	71	77
	7,27	2 188	1,6	193	**R 4EB 004 A**	**24 x 200**	90 LB 4		8	6,7	6	5	75	81
	6,93	2 347	1,6	202	**R 3EB 006 A**	**24 x 200**	90 LB 4		10	8	7,5	6	78	84
	7,27	2 188	2,24	193	**R 4EB 006 A**	**24 x 200**	90 LB 4		8,5	6,7	6,3	5	82	88
	6,94	2 342	1,8	130	**R 3EB 006 A**	**28 x 250**	100 LB 6		12,5	10	9,5	7,5	85	91
	6,93	2 347	2,36	202	**R 3EB 009 A**	**24 x 200**	90 LB 4		14	11,2	10,6	8,5	115	121
	7,21	2 207	3,15	194	**R 4EB 009 A**	**24 x 200**	90 LB 4		11,2	9	8,5	6,7	112	118
	6,93	2 347	3,15	202	**R 3EB 012 A**	**24 x 200**	90 LB 4		15	11,2	11,2	8,5	125	131
	7,72	2 058	1,18	181	**R 4EB 003 A**	**24 x 200**	90 LB 4		8	6,3	6	4,75	69	75
	8,15	1 995	1,18	110	**R 3EB 003 A**	**28 x 250**	100 LB 6		11,2	9,5	8,5	7,1	72	78
	7,72	2 058	1,7	181	**R 4EB 004 A**	**24 x 200**	90 LB 4		8	6,7	6	5	75	81
	8,15	1 995	1,8	110	**R 3EB 004 A**	**28 x 250**	100 LB 6		11,8	9,5	9	7,1	78	84
	7,72	2 058	2,36	181	**R 4EB 006 A**	**24 x 200**	90 LB 4		8,5	6,7	6,3	5	82	88
	7,70	2 065	3,35	182	**R 4EB 009 A**	**24 x 200**	90 LB 4		11,2	9	8,5	6,7	112	118
	8,94	1 780	1	157	**R 4EB 002 A**	**24 x 200**	90 LB 4		6	5	4,5	3,75	58	64
	8,77	1 854	0,95	103	**R 3EB 002 A**	**28 x 250**	100 LB 6		9	7,5	6,7	5,6	61	67
	8,78	1 850	1,18	159	**R 3EB 003 A**	**24 x 200**	90 LB 4		9,5	7,5	7,1	5,6	65	71
	8,76	1 814	1,32	160	**R 4EB 003 A**	**24 x 200**	90 LB 4		8	6,3	6	4,75	69	75
	8,51	1 910	1,5	164	**R 3EB 004 A**	**24 x 200**	90 LB 4		9,5	7,5	7,1	5,6	71	77
	8,76	1 814	1,9	160	**R 4EB 004 A**	**24 x 200**	90 LB 4		8	6,7	6	5	75	81
	8,51	1 910	2	164	**R 3EB 006 A**	**24 x 200**	90 LB 4		10	8	7,5	6	78	84
	8,76	1 814	2,65	160	**R 4EB 006 A**	**24 x 200**	90 LB 4		8,5	6,7	6,3	5	82	88
	8,67	1 874	2,24	104	**R 3EB 006 A**	**28 x 250**	100 LB 6		12,5	10	9,5	7,5	85	91
	8,51	1 910	2,8	164	**R 3EB 009 A**	**24 x 200**	90 LB 4		14	11,2	10,6	8,5	115	121
	8,60	1 850	3,75	163	**R 4EB 009 A**	**24 x 200**	90 LB 4		11,2	9	8,5	6,7	112	118
	10,4	1 568	1,12	86,8	**R 3EB 002 A**	**28 x 250**	100 LB 6		9	7,5	6,7	5,6	61	67
	9,99	1 627	1,25	140	**R 3EB 003 A**	**24 x 200**	90 LB 4		9,5	7,5	7,1	5,6	65	71
	10,2	1 596	1,5	88,4	**R 3EB 003 A**	**28 x 250**	100 LB 6		11,2	9,5	8,5	7,1	72	78
	9,99	1 627	1,7	140	**R 3EB 004 A**	**24 x 200**	90 LB 4		9,5	7,5	7,1	5,6	71	77
	10,2	1 596	2,12	88,4	**R 3EB 004 A**	**28 x 250**	100 LB 6		11,8	9,5	9	7,1	78	84
	9,99	1 627	2,36	140	**R 3EB 006 A**	**24 x 200**	90 LB 4		10	8	7,5	6	78	84
	9,99	1 627	3,35	140	**R 3EB 009 A**	**24 x 200**	90 LB 4		14	11,2	10,6	8,5	115	121
	10,9	1 492	1,12	129	**R 3EB 002 A**	**24 x 200**	90 LB 4		7,5	6	5,6	4,5	54	60
	10,8	1 506	1,6	130	**R 3EB 003 A**	**24 x 200**	90 LB 4		9,5	7,5	7,1	5,6	65	71
	10,8	1 506	1,9	130	**R 3EB 004 A**	**24 x 200**	90 LB 4		9,5	7,5	7,1	5,6	71	77
	10,8	1 506	2,8	130	**R 3EB 006 A**	**24 x 200**	90 LB 4		10	8	7,5	6	78	84

P_1	n_2	M_2	fs	i	Ød x ØP	Pt_N [kW] t_{amb} = 20°C		Pt_N [kW] t_{amb} = 40°C		kg	
kW	min^{-1}	N m								HB	HBZ
1,85	**13,0**	1 255	1	69,5	R 3EB 001 A 28 x 250 100 LB 6	9	7,1	6,7	5,3	60	66
	12,7	1 279	1,12	110	R 3EB 002 A 24 x 200 90 LB 4	7,5	6	5,6	4,5	54	60
	13,0	1 255	1,32	69,5	R 3EB 002 A 28 x 250 100 LB 6	9	7,5	6,7	5,6	61	67
	12,7	1 283	1,8	110	R 3EB 003 A 24 x 200 90 LB 4	9,5	7,5	7,1	5,6	65	71
	12,7	1 283	2,65	110	R 3EB 004 A 24 x 200 90 LB 4	9,5	7,5	7,1	5,6	71	77
	12,7	1 283	3,55	110	R 3EB 006 A 24 x 200 90 LB 4	10	8	7,5	6	78	84
	13,6	1 192	1	103	R 3EB 001 A 24 x 200 90 LB 4	7,1	5,6	5,3	4,25	53	59
	13,6	1 192	1,4	103	R 3EB 002 A 24 x 200 90 LB 4	7,5	6	5,6	4,5	54	60
	13,5	1 205	1,9	104	R 3EB 003 A 24 x 200 90 LB 4	9,5	7,5	7,1	5,6	65	71
	13,5	1 205	2,36	104	R 3EB 004 A 24 x 200 90 LB 4	9,5	7,5	7,1	5,6	71	77
	13,5	1 205	3,35	104	R 3EB 006 A 24 x 200 90 LB 4	10	8	7,5	6	78	84
	16,1	1 008	1,18	86,8	R 3EB 001 A 24 x 200 90 LB 4	7,1	5,6	5,3	4,25	53	59
	16,1	1 008	1,7	86,8	R 3EB 002 A 24 x 200 90 LB 4	7,5	6	5,6	4,5	54	60
	15,8	1 026	2,24	88,4	R 3EB 003 A 24 x 200 90 LB 4	9,5	7,5	7,1	5,6	65	71
	15,8	1 026	3,35	88,4	R 3EB 004 A 24 x 200 90 LB 4	9,5	7,5	7,1	5,6	71	77
	17,0	954	1,25	82,1	R 3EB 001 A 24 x 200 90 LB 4	7,1	5,6	5,3	4,25	53	59
	17,0	954	1,8	82,1	R 3EB 002 A 24 x 200 90 LB 4	7,5	6	5,6	4,5	54	60
	17,1	950	2,36	81,8	R 3EB 003 A 24 x 200 90 LB 4	9,5	7,5	7,1	5,6	65	71
	17,1	950	3	81,8	R 3EB 004 A 24 x 200 90 LB 4	9,5	7,5	7,1	5,6	71	77
	20,2	807	1,5	69,5	R 3EB 001 A 24 x 200 90 LB 4	7,1	5,6	5,3	4,25	53	59
	20,2	807	2	69,5	R 3EB 002 A 24 x 200 90 LB 4	7,5	6	5,6	4,5	54	60
	20,1	809	2,8	69,7	R 3EB 003 A 24 x 200 90 LB 4	9,5	7,5	7,1	5,6	65	71
	21,6	752	1,6	64,8	R 3EB 001 A 24 x 200 90 LB 4	7,1	5,6	5,3	4,25	53	59
	21,6	752	2,24	64,8	R 3EB 002 A 24 x 200 90 LB 4	7,5	6	5,6	4,5	54	60
	21,6	753	3	64,8	R 3EB 003 A 24 x 200 90 LB 4	9,5	7,5	7,1	5,6	65	71
	25,6	636	1,9	54,8	R 3EB 001 A 24 x 200 90 LB 4	7,1	5,6	5,3	4,25	53	59
	25,6	636	2,5	54,8	R 3EB 002 A 24 x 200 90 LB 4	7,5	6	5,6	4,5	54	60
	25,5	638	3,55	54,9	R 3EB 003 A 24 x 200 90 LB 4	9,5	7,5	7,1	5,6	65	71
	27,3	596	2	51,3	R 3EB 001 A 24 x 200 90 LB 4	7,1	5,6	5,3	4,25	53	59
	29,0	573	1,32	31,1	R 2EB 001 A 28 x 250 100 LB 6	11,2	9,5	8,5	7,1	56	62
	27,3	596	2,8	51,3	R 3EB 002 A 24 x 200 90 LB 4	7,5	6	5,6	4,5	54	60
	29,0	573	1,8	31,1	R 2EB 002 A 28 x 250 100 LB 6	11,8	9,5	9	7,1	57	63
	30,8	527	2,24	45,4	R 3EB 001 A 24 x 200 90 LB 4	7,1	5,6	5,3	4,25	53	59
	30,8	527	3	45,4	R 3EB 002 A 24 x 200 90 LB 4	7,5	6	5,6	4,5	54	60
	32,2	504	2,36	43,4	R 3EB 001 A 24 x 200 90 LB 4	7,1	5,6	5,3	4,25	53	59
	36,2	459	1,6	24,9	R 2EB 001 A 28 x 250 100 LB 6	11,2	9,5	8,5	7,1	56	62
	32,2	504	3,15	43,4	R 3EB 002 A 24 x 200 90 LB 4	7,5	6	5,6	4,5	54	60
	36,2	459	2,24	24,9	R 2EB 002 A 28 x 250 100 LB 6	11,8	9,5	9	7,1	57	63
	38,9	418	2,8	36,0	R 3EB 001 A 24 x 200 90 LB 4	7,1	5,6	5,3	4,25	53	59
	42,5	391	2,5	21,2	R 2EB 001 A 28 x 250 100 LB 6	11,2	9,5	8,5	7,1	56	62
	45,1	369	2	31,1	R 2EB 001 A 24 x 200 90 LB 4	9,5	7,5	7,1	5,6	49	55
	46,1	352	3	30,3	R 3EB 001 A 24 x 200 90 LB 4	7,1	5,6	5,3	4,25	53	59
	45,1	369	2,8	31,1	R 2EB 002 A 24 x 200 90 LB 4	9,5	7,5	7,1	5,6	50	56
	52,9	314	3,15	26,5	R 2EB 001 A 24 x 200 90 LB 4	9,5	7,5	7,1	5,6	49	55
	56,3	295	2,36	24,9	R 2EB 001 A 24 x 200 90 LB 4	9,5	7,5	7,1	5,6	49	55
	53,9	308	3,15	16,7	R 2EB 001 A 28 x 250 100 LB 6	11,2	9,5	8,5	7,1	56	62
	66,1	251	3,75	21,2	R 2EB 001 A 24 x 200 90 LB 4	9,5	7,5	7,1	5,6	49	55
	71,4	232	3	19,6	R 2EB 001 A 24 x 200 90 LB 4	9,5	7,5	7,1	5,6	49	55
	68,4	243	4,5	13,2	R 2EB 001 A 28 x 250 100 LB 6	11,2	9,5	8,5	7,1	56	62
	81,1	205	5	11,1	R 2EB 001 A 28 x 250 100 LB 6	11,2	9,5	8,5	7,1	56	62
	83,8	198	4,75	16,7	R 2EB 001 A 24 x 200 90 LB 4	9,5	7,5	7,1	5,6	49	55
	90,1	184	3,75	15,5	R 2EB 001 A 24 x 200 90 LB 4	9,5	7,5	7,1	5,6	49	55
2,2	**0,722**	26 170	1,06	1 246	R 4EB 030 A 28 x 250 112 M 6	20	16	15	11,8	221	230
	0,765	24 710	2,24	1 176	R 4EB 060 A 28 x 250 112 M 6	28	22,4	21,2	17	353	362
	0,848	22 300	1,25	1 061	R 4EB 030 A 28 x 250 112 M 6	20	16	15	11,8	221	230
	0,822	23 010	1,7	1 095	R 4EB 042 A 28 x 250 112 M 6	25	20	19	15	279	288
	0,848	22 300	2,36	1 061	R 4EB 060 A 28 x 250 112 M 6	28	22,4	21,2	17	353	362
	0,915	20 670	1,18	1 531	R 4EB 030 A 24 x 200 90 LC 4	16	12,5	11,8	9,5	214	219
	0,915	20 670	1,18	1 531	R 4EB 030 A 28 x 250 100 LA 4	16	12,5	11,8	9,5	216	223
	0,911	20 760	1,9	988	R 4EB 042 A 28 x 250 112 M 6	25	20	19	15	279	288
	1,03	18 300	0,95	871	R 4EB 021 A 28 x 250 112 M 6	17	14	13,2	10,6	176	185
	1,04	18 140	1,5	864	R 4EB 030 A 28 x 250 112 M 6	20	16	15	11,8	221	230
	1,01	18 720	2	891	R 4EB 042 A 28 x 250 112 M 6	25	20	19	15	279	288
	1,07	17 730	0,9	844	R 4EB 018 A 28 x 250 112 M 6	17	14	13,2	10,6	173	182
	1,11	16 970	1	1 256	R 4EB 021 A 24 x 200 90 LC 4	14	11,2	10,6	8,5	169	174
	1,11	16 970	1	1 256	R 4EB 021 A 28 x 250 100 LA 4	14	11,2	10,6	8,5	171	178
	1,12	16 820	1,6	1 246	R 4EB 030 A 24 x 200 90 LC 4	16	12,5	11,8	9,5	214	219
	1,12	16 820	1,6	1 246	R 4EB 030 A 28 x 250 100 LA 4	16	12,5	11,8	9,5	216	223
	1,09	17 370	1,8	827	R 4EB 030 A 28 x 250 112 M 6	20	16	15	11,8	221	230
	1,19	15 880	3,15	1 176	R 4EB 060 A 28 x 250 100 LA 4	22,4	18	17	14	348	355
	1,31	14 430	1,06	687	R 4EB 015 A 28 x 250 112 M 6	15	11,8	11,2	9	135	144
	1,31	14 450	1	1 070	R 4EB 018 A 24 x 200 90 LC 4	14	11,2	10,6	8,5	166	171
	1,31	14 450	1	1 070	R 4EB 018 A 28 x 250 100 LA 4	14	11,2	10,6	8,5	168	175
	1,31	14 430	1,12	687	R 4EB 018 A 28 x 250 112 M 6	17	14	13,2	10,6	173	182
	1,31	14 450	1,18	1 070	R 4EB 021 A 24 x 200 90 LC 4	14	11,2	10,6	8,5	169	174
	1,31	14 450	1,18	1 070	R 4EB 021 A 28 x 250 100 LA 4	14	11,2	10,6	8,5	171	178
	1,32	14 330	1,8	1 061	R 4EB 030 A 24 x 200 90 LC 4	16	12,5	11,8	9,5	214	219
	1,32	14 330	1,8	1 061	R 4EB 030 A 28 x 250 100 LA 4	16	12,5	11,8	9,5	216	223
	1,34	14 140	2,24	673	R 4EB 030 A 28 x 250 112 M 6	20	16	15	11,8	221	230
	1,28	14 790	2,5	1 095	R 4EB 042 A 28 x 250 100 LA 4	20	16	15	11,8	274	281
	1,32	14 330	3,55	1 061	R 4EB 060 A 28 x 250 100 LA 4	22,4	18	17	14	348	355
	1,54	12 290	0,95	585	R 4EB 012 A 28 x 250 112 M 6	15	11,8	11,2	9	132	141
	1,41	13 380	1	990	R 4EB 015 A 24 x 200 90 LC 4	11,8	9,5	9	7,1	128	133
	1,41	13 380	1	990	R 4EB 015 A 28 x 250 100 LA 4	11,8	9,5	9	7,1	130	137
	1,39	13 570	1,06	1 005	R 4EB 018 A 24 x 200 90 LC 4	14	11,2	10,6	8,5	166	171
	1,39	13 570	1,06	1 005	R 4EB 018 A 28 x 250 100 LA 4	14	11,2	10,6	8,5	168	175
	1,39	13 570	1,18	1 005	R 4EB 021 A 24 x 200 90 LC 4	14	11,2	10,6	8,5	169	174
	1,39	13 570	1,18	1 005	R 4EB 021 A 28 x 250 100 LA 4	14	11,2	10,6	8,5	171	178
	1,54	12 290	1,6	585	R 4EB 021 A 28 x 250 112 M 6	17	14	13,2	10,6	176	185
	1,44	13 110	2	971	R 4EB 030 A 28 x 250 100 LA 4	16	12,5	11,8	9,5	216	223
	1,42	13 350	3	988	R 4EB 042 A 28 x 250 100 LA 4	20	16	15	11,8	274	281

P_1	n_2	M_2	fs	i	Ød x ØP				Pt_N [kW] t_{amb} = 20°C		t_{amb} = 40°C		kg	
kW	min^{-1}	N m											HB	HBZ
2,2	**1,66**	11 370	1,06	541	**R 4EB 012 A**	**28 x 250**	112 M 6		15	11,8	11,2	9	132	141
	1,61	11 760	0,95	871	**R 4EB 015 A**	**24 x 200**	90 LC 4		11,8	9,5	9	7,1	128	133
	1,61	11 760	0,95	871	**R 4EB 015 A**	**28 x 250**	100 LA 4		11,8	9,5	9	7,1	130	137
	1,66	11 370	1,32	541	**R 4EB 015 A**	**28 x 250**	112 M 6		15	11,8	11,2	9	135	144
	1,61	11 760	1,18	871	**R 4EB 018 A**	**24 x 200**	90 LC 4		14	11,2	10,6	8,5	166	171
	1,61	11 760	1,18	871	**R 4EB 018 A**	**28 x 250**	100 LA 4		14	11,2	10,6	8,5	168	175
	1,66	11 370	1,5	541	**R 4EB 018 A**	**28 x 250**	112 M 6		17	14	13,2	10,6	173	182
	1,61	11 760	1,4	871	**R 4EB 021 A**	**24 x 200**	90 LC 4		14	11,2	10,6	8,5	169	174
	1,61	11 760	1,4	871	**R 4EB 021 A**	**28 x 250**	100 LA 4		14	11,2	10,6	8,5	171	178
	1,64	11 540	1,7	549	**R 4EB 021 A**	**28 x 250**	112 M 6		17	14	13,2	10,6	176	185
	1,62	11 660	2,12	864	**R 4EB 030 A**	**28 x 250**	100 LA 4		16	12,5	11,8	9,5	216	223
	1,57	12 040	2,5	573	**R 4EB 030 A**	**28 x 250**	112 M 6		20	16	15	11,8	221	230
	1,57	12 040	3,15	891	**R 4EB 042 A**	**28 x 250**	100 LA 4		20	16	15	11,8	274	281
	1,66	11 400	0,95	844	**R 4EB 012 A**	**24 x 200**	90 LC 4		11,8	9,5	9	7,1	125	130
	1,66	11 400	0,95	844	**R 4EB 012 A**	**28 x 250**	100 LA 4		11,8	9,5	9	7,1	127	134
	1,66	11 400	1,32	844	**R 4EB 015 A**	**24 x 200**	90 LC 4		11,8	9,5	9	7,1	128	133
	1,66	11 400	1,32	844	**R 4EB 015 A**	**28 x 250**	100 LA 4		11,8	9,5	9	7,1	130	137
	1,66	11 400	1,4	844	**R 4EB 018 A**	**24 x 200**	90 LC 4		14	11,2	10,6	8,5	166	171
	1,66	11 400	1,4	844	**R 4EB 018 A**	**28 x 250**	100 LA 4		14	11,2	10,6	8,5	168	175
	1,71	11 050	1,5	818	**R 4EB 021 A**	**24 x 200**	90 LC 4		14	11,2	10,6	8,5	169	174
	1,71	11 050	1,5	818	**R 4EB 021 A**	**28 x 250**	100 LA 4		14	11,2	10,6	8,5	171	178
	1,69	11 170	2,65	827	**R 4EB 030 A**	**28 x 250**	100 LA 4		16	12,5	11,8	9,5	216	223
	1,66	11 420	3,35	845	**R 4EB 042 A**	**28 x 250**	100 LA 4		20	16	15	11,8	274	281
	1,95	9 689	0,9	461	**R 4EB 009 A**	**28 x 250**	112 M 6		14	11,2	10,6	8,5	121	130
	2,04	9 273	1,18	687	**R 4EB 012 A**	**24 x 200**	90 LC 4		11,8	9,5	9	7,1	125	130
	2,04	9 273	1,18	687	**R 4EB 012 A**	**28 x 250**	100 LA 4		11,8	9,5	9	7,1	127	134
	2,04	9 273	1,5	687	**R 4EB 015 A**	**24 x 200**	90 LC 4		11,8	9,5	9	7,1	128	133
	2,04	9 273	1,5	687	**R 4EB 015 A**	**28 x 250**	100 LA 4		11,8	9,5	9	7,1	130	137
	2,04	9 273	1,7	687	**R 4EB 018 A**	**24 x 200**	90 LC 4		14	11,2	10,6	8,5	166	171
	2,04	9 273	1,7	687	**R 4EB 018 A**	**28 x 250**	100 LA 4		14	11,2	10,6	8,5	168	175
	2,04	9 273	2	687	**R 4EB 021 A**	**28 x 250**	100 LA 4		14	11,2	10,6	8,5	171	178
	2,08	9 089	3,35	673	**R 4EB 030 A**	**28 x 250**	100 LA 4		16	12,5	11,8	9,5	216	223
	2,39	7 900	1	585	**R 4EB 009 A**	**24 x 200**	90 LC 4		11,2	9	8,5	6,7	114	119
	2,39	7 900	1	585	**R 4EB 009 A**	**28 x 250**	100 LA 4		11,2	9	8,5	6,7	116	123
	2,39	7 900	1,4	585	**R 4EB 012 A**	**24 x 200**	90 LC 4		11,8	9,5	9	7,1	125	130
	2,39	7 900	1,4	585	**R 4EB 012 A**	**28 x 250**	100 LA 4		11,8	9,5	9	7,1	127	134
	2,17	8 708	1,5	645	**R 4EB 015 A**	**24 x 200**	90 LC 4		11,8	9,5	9	7,1	128	133
	2,17	8 708	1,5	645	**R 4EB 015 A**	**28 x 250**	100 LA 4		11,8	9,5	9	7,1	130	137
	2,32	8 165	1,7	389	**R 4EB 015 A**	**28 x 250**	112 M 6		15	11,8	11,2	9	135	144
	2,17	8 708	1,5	645	**R 4EB 018 A**	**24 x 200**	90 LC 4		14	11,2	10,6	8,5	166	171
	2,17	8 708	1,5	645	**R 4EB 018 A**	**28 x 250**	100 LA 4		14	11,2	10,6	8,5	168	175
	2,32	8 165	2	389	**R 4EB 018 A**	**28 x 250**	112 M 6		17	14	13,2	10,6	173	182
	2,39	7 900	2,36	585	**R 4EB 021 A**	**28 x 250**	100 LA 4		14	11,2	10,6	8,5	171	178
	2,22	8 535	3	632	**R 4EB 030 A**	**28 x 250**	100 LA 4		16	12,5	11,8	9,5	216	223
	2,59	7 311	1,12	541	**R 4EB 009 A**	**24 x 200**	90 LC 4		11,2	9	8,5	6,7	114	119
	2,59	7 311	1,12	541	**R 4EB 009 A**	**28 x 250**	100 LA 4		11,2	9	8,5	6,7	116	123
	2,59	7 311	1,6	541	**R 4EB 012 A**	**24 x 200**	90 LC 4		11,8	9,5	9	7,1	125	130
	2,59	7 311	1,6	541	**R 4EB 012 A**	**28 x 250**	100 LA 4		11,8	9,5	9	7,1	127	134
	2,59	7 311	1,9	541	**R 4EB 015 A**	**28 x 250**	100 LA 4		11,8	9,5	9	7,1	130	137
	2,59	7 311	2,24	541	**R 4EB 018 A**	**28 x 250**	100 LA 4		14	11,2	10,6	8,5	168	175
	2,55	7 419	2,5	549	**R 4EB 021 A**	**28 x 250**	100 LA 4		14	11,2	10,6	8,5	171	178
	2,44	7 743	3,75	573	**R 4EB 030 A**	**28 x 250**	100 LA 4		16	12,5	11,8	9,5	216	223
	2,84	6 657	0,95	493	**R 4EB 009 A**	**24 x 200**	90 LC 4		11,2	9	8,5	6,7	114	119
	2,84	6 657	0,95	493	**R 4EB 009 A**	**28 x 250**	100 LA 4		11,2	9	8,5	6,7	116	123
	2,89	6 532	1,25	311	**R 4EB 009 A**	**28 x 250**	112 M 6		14	11,2	10,6	8,5	121	130
	2,84	6 657	1,32	493	**R 4EB 012 A**	**24 x 200**	90 LC 4		11,8	9,5	9	7,1	125	130
	2,84	6 657	1,32	493	**R 4EB 012 A**	**28 x 250**	100 LA 4		11,8	9,5	9	7,1	127	134
	2,89	6 532	1,7	311	**R 4EB 012 A**	**28 x 250**	112 M 6		15	11,8	11,2	9	132	141
	2,84	6 657	1,6	493	**R 4EB 015 A**	**24 x 200**	90 LC 4		11,8	9,5	9	7,1	128	133
	2,84	6 657	1,6	493	**R 4EB 015 A**	**28 x 250**	100 LA 4		11,8	9,5	9	7,1	130	137
	2,89	6 532	2,12	311	**R 4EB 015 A**	**28 x 250**	112 M 6		15	11,8	11,2	9	135	144
	2,84	6 657	1,9	493	**R 4EB 018 A**	**28 x 250**	100 LA 4		14	11,2	10,6	8,5	168	175
	2,84	6 657	2,24	493	**R 4EB 021 A**	**28 x 250**	100 LA 4		14	11,2	10,6	8,5	171	178
	2,64	7 166	4	531	**R 4EB 030 A**	**28 x 250**	100 LA 4		16	12,5	11,8	9,5	216	223
	3,05	6 210	0,9	460	**R 4EB 006 A**	**24 x 200**	90 LC 4		8,5	6,7	6,3	5	84	89
	3,05	6 210	0,9	460	**R 4EB 006 A**	**28 x 250**	100 LA 4		8,5	6,7	6,3	5	86	93
	3,04	6 229	1,32	461	**R 4EB 009 A**	**24 x 200**	90 LC 4		11,2	9	8,5	6,7	114	119
	3,04	6 229	1,32	461	**R 4EB 009 A**	**28 x 250**	100 LA 4		11,2	9	8,5	6,7	116	123
	3,04	6 229	1,8	461	**R 4EB 012 A**	**24 x 200**	90 LC 4		11,8	9,5	9	7,1	125	130
	3,04	6 229	1,8	461	**R 4EB 012 A**	**28 x 250**	100 LA 4		11,8	9,5	9	7,1	127	134
	3,04	6 229	2,12	461	**R 4EB 015 A**	**28 x 250**	100 LA 4		11,8	9,5	9	7,1	130	137
	3,04	6 229	2,8	461	**R 4EB 018 A**	**28 x 250**	100 LA 4		14	11,2	10,6	8,5	168	175
	3,67	5 148	1,06	381	**R 4EB 006 A**	**24 x 200**	90 LC 4		8,5	6,7	6,3	5	84	89
	3,67	5 148	1,06	381	**R 4EB 006 A**	**28 x 250**	100 LA 4		8,5	6,7	6,3	5	86	93
	3,60	5 249	1,5	389	**R 4EB 009 A**	**24 x 200**	90 LC 4		11,2	9	8,5	6,7	114	119
	3,60	5 249	1,5	389	**R 4EB 009 A**	**28 x 250**	100 LA 4		11,2	9	8,5	6,7	116	123
	3,60	5 249	2,12	389	**R 4EB 012 A**	**28 x 250**	100 LA 4		11,8	9,5	9	7,1	127	134
	3,60	5 249	2,5	389	**R 4EB 015 A**	**28 x 250**	100 LA 4		11,8	9,5	9	7,1	130	137
	3,60	5 249	3	389	**R 4EB 018 A**	**28 x 250**	100 LA 4		14	11,2	10,6	8,5	168	175
	3,86	4 896	1,12	362	**R 4EB 006 A**	**24 x 200**	90 LC 4		8,5	6,7	6,3	5	84	89
	3,86	4 896	1,12	362	**R 4EB 006 A**	**28 x 250**	100 LA 4		8,5	6,7	6,3	5	86	93
	3,85	4 911	1,6	364	**R 4EB 009 A**	**24 x 200**	90 LC 4		11,2	9	8,5	6,7	114	119
	3,85	4 911	1,6	364	**R 4EB 009 A**	**28 x 250**	100 LA 4		11,2	9	8,5	6,7	116	123
	3,85	4 911	2,24	364	**R 4EB 012 A**	**28 x 250**	100 LA 4		11,8	9,5	9	7,1	127	134
	3,85	4 911	2,65	364	**R 4EB 015 A**	**28 x 250**	100 LA 4		11,8	9,5	9	7,1	130	137
	3,79	4 983	3,35	369	**R 4EB 018 A**	**28 x 250**	100 LA 4		14	11,2	10,6	8,5	168	175
	4,51	4 191	0,9	310	**R 4EB 004 A**	**24 x 200**	90 LC 4		8	6,7	6	5	77	82
	4,51	4 191	0,9	310	**R 4EB 004 A**	**28 x 250**	100 LA 4		8	6,7	6	5	79	86
	4,59	4 119	1,25	305	**R 4EB 006 A**	**24 x 200**	90 LC 4		8,5	6,7	6,3	5	84	89
	4,59	4 119	1,25	305	**R 4EB 006 A**	**28 x 250**	100 LA 4		8,5	6,7	6,3	5	86	93
	4,45	4 341	0,9	202	**R 3EB 006 A**	**28 x 250**	112 M 6		12,5	10	9,5	7,5	87	96
	4,50	4 199	1,8	311	**R 4EB 009 A**	**24 x 200**	90 LC 4		11,2	9	8,5	6,7	114	119
	4,50	4 199	1,8	311	**R 4EB 009 A**	**28 x 250**	100 LA 4		11,2	9	8,5	6,7	116	123
	4,45	4 341	1,25	202	**R 3EB 009 A**	**28 x 250**	112 M 6		17	14	13,2	10,6	124	133
	4,50	4 199	2,5	311	**R 4EB 012 A**	**28 x 250**	100 LA 4		11,8	9,5	9	7,1	127	134
	4,45	4 341	1,8	202	**R 3EB 012 A**	**28 x 250**	112 M 6		18	15	14	11,2	134	143
	4,50	4 199	3	311	**R 4EB 015 A**	**28 x 250**	100 LA 4		11,8	9,5	9	7,1	130	137
	4,83	3 917	0,95	290	**R 4EB 004 A**	**24 x 200**	90 LC 4		8	6,7	6	5	77	82
	4,83	3 917	0,95	290	**R 4EB 004 A**	**28 x 250**	100 LA 4		8	6,7	6	5	79	86
	4,83	3 917	1,32	290	**R 4EB 006 A**	**24 x 200**	90 LC 4		8,5	6,7	6,3	5	84	89
	4,83	3 917	1,32	290	**R 4EB 006 A**	**28 x 250**	100 LA 4		8,5	6,7	6,3	5	86	93
	5,17	3 656	2	271	**R 4EB 009 A**	**28 x 250**	100 LA 4		11,2	9	8,5	6,7	116	123
	5,17	3 656	2,8	271	**R 4EB 012 A**	**28 x 250**	100 LA 4		11,8	9,5	9	7,1	127	134

P_1	n_2	M_2	fs	i	Ød x ØP	Pt_N [kW] t_{amb} = 20°C		Pt_N [kW] t_{amb} = 40°C		kg	
kW	min^{-1}	N m								HB	HBZ
2,2	**5,82**	3 247	1,12	240	**R 4EB 004 A 24 x 200** 90 LC 4	8	6,7	6	5	77	82
	5,82	3 247	1,12	240	**R 4EB 004 A 28 x 250** 100 LA 4	8	6,7	6	5	79	86
	5,82	3 247	1,6	240	**R 4EB 006 A 24 x 200** 90 LC 4	8,5	6,7	6,3	5	84	89
	5,82	3 247	1,6	240	**R 4EB 006 A 28 x 250** 100 LA 4	8,5	6,7	6,3	5	86	93
	5,47	3 533	1,12	164	**R 3EB 006 A 28 x 250** 112 M 6	12,5	10	9,5	7,5	87	96
	5,71	3 311	2,24	245	**R 4EB 009 A 28 x 250** 100 LA 4	11,2	9	8,5	6,7	116	123
	5,47	3 533	1,6	164	**R 3EB 009 A 28 x 250** 112 M 6	17	14	13,2	10,6	124	133
	5,71	3 311	3,15	245	**R 4EB 012 A 28 x 250** 100 LA 4	11,8	9,5	9	7,1	127	134
	5,47	3 533	2,24	164	**R 3EB 012 A 28 x 250** 112 M 6	18	15	14	11,2	134	143
	6,42	3 010	0,95	140	**R 3EB 004 A 28 x 250** 112 M 6	11,8	9,5	9	7,1	80	89
	6,42	3 010	1,32	140	**R 3EB 006 A 28 x 250** 112 M 6	12,5	10	9,5	7,5	87	96
	6,42	3 010	1,8	140	**R 3EB 009 A 28 x 250** 112 M 6	17	14	13,2	10,6	124	133
	7,27	2 602	0,95	193	**R 4EB 003 A 24 x 200** 90 LC 4	8	6,3	6	4,75	71	76
	7,27	2 602	0,95	193	**R 4EB 003 A 28 x 250** 100 LA 4	8	6,3	6	4,75	73	80
	6,94	2 785	0,9	130	**R 3EB 003 A 28 x 250** 112 M 6	11,2	9,5	8,5	7,1	74	83
	6,93	2 791	0,95	202	**R 3EB 004 A 24 x 200** 90 LC 4	9,5	7,5	7,1	5,6	73	78
	7,27	2 602	1,4	193	**R 4EB 004 A 24 x 200** 90 LC 4	8	6,7	6	5	77	82
	6,93	2 791	0,95	202	**R 3EB 004 A 28 x 250** 100 LA 4	9,5	7,5	7,1	5,6	75	82
	7,27	2 602	1,4	193	**R 4EB 004 A 28 x 250** 100 LA 4	8	6,7	6	5	79	86
	6,93	2 791	1,4	202	**R 3EB 006 A 24 x 200** 90 LC 4	10	8	7,5	6	80	85
	6,93	2 791	1,4	202	**R 3EB 006 A 28 x 250** 100 LA 4	10	8	7,5	6	82	89
	7,27	2 602	1,9	193	**R 4EB 006 A 28 x 250** 100 LA 4	8,5	6,7	6,3	5	86	93
	6,93	2 791	1,9	202	**R 3EB 009 A 24 x 200** 90 LC 4	14	11,2	10,6	8,5	117	122
	6,93	2 791	1,9	202	**R 3EB 009 A 28 x 250** 100 LA 4	14	11,2	10,6	8,5	119	126
	7,21	2 624	2,65	194	**R 4EB 009 A 28 x 250** 100 LA 4	11,2	9	8,5	6,7	116	123
	6,93	2 791	2,8	202	**R 3EB 012 A 28 x 250** 100 LA 4	15	11,2	11,2	8,5	129	136
	7,21	2 624	3,75	194	**R 4EB 012 A 28 x 250** 100 LA 4	11,8	9,5	9	7,1	127	134
	7,72	2 448	1	181	**R 4EB 003 A 24 x 200** 90 LC 4	8	6,3	6	4,75	71	76
	7,72	2 448	1	181	**R 4EB 003 A 28 x 250** 100 LA 4	8	6,3	6	4,75	73	80
	8,15	2 373	1	110	**R 3EB 003 A 28 x 250** 112 M 6	11,2	9,5	8,5	7,1	74	83
	7,72	2 448	1,4	181	**R 4EB 004 A 24 x 200** 90 LC 4	8	6,7	6	5	77	82
	7,72	2 448	1,4	181	**R 4EB 004 A 28 x 250** 100 LA 4	8	6,7	6	5	79	86
	8,15	2 373	1,5	110	**R 3EB 004 A 28 x 250** 112 M 6	11,8	9,5	9	7,1	80	89
	7,72	2 448	2	181	**R 4EB 006 A 28 x 250** 100 LA 4	8,5	6,7	6,3	5	86	93
	8,15	2 373	2	110	**R 3EB 006 A 28 x 250** 112 M 6	12,5	10	9,5	7,5	87	96
	7,70	2 455	2,8	182	**R 4EB 009 A 28 x 250** 100 LA 4	11,2	9	8,5	6,7	116	123
	8,78	2 200	0,95	159	**R 3EB 003 A 24 x 200** 90 LC 4	9,5	7,5	7,1	5,6	67	72
	8,76	2 157	1,12	160	**R 4EB 003 A 24 x 200** 90 LC 4	8	6,3	6	4,75	71	76
	8,78	2 200	0,95	159	**R 3EB 003 A 28 x 250** 100 LA 4	9,5	7,5	7,1	5,6	69	76
	8,76	2 157	1,12	160	**R 4EB 003 A 28 x 250** 100 LA 4	8	6,3	6	4,75	73	80
	8,51	2 271	1,25	164	**R 3EB 004 A 24 x 200** 90 LC 4	9,5	7,5	7,1	5,6	73	78
	8,76	2 157	1,6	160	**R 4EB 004 A 24 x 200** 90 LC 4	8	6,7	6	5	77	82
	8,51	2 271	1,25	164	**R 3EB 004 A 28 x 250** 100 LA 4	9,5	7,5	7,1	5,6	75	82
	8,76	2 157	1,6	160	**R 4EB 004 A 28 x 250** 100 LA 4	8	6,7	6	5	79	86
	8,51	2 271	1,7	164	**R 3EB 006 A 24 x 200** 90 LC 4	10	8	7,5	6	80	85
	8,51	2 271	1,7	164	**R 3EB 006 A 28 x 250** 100 LA 4	10	8	7,5	6	82	89
	8,76	2 157	2,24	160	**R 4EB 006 A 28 x 250** 100 LA 4	8,5	6,7	6,3	5	86	93
	8,51	2 271	2,36	164	**R 3EB 009 A 24 x 200** 90 LC 4	14	11,2	10,6	8,5	117	122
	8,51	2 271	2,36	164	**R 3EB 009 A 28 x 250** 100 LA 4	14	11,2	10,6	8,5	119	126
	8,60	2 200	3,15	163	**R 4EB 009 A 28 x 250** 100 LA 4	11,2	9	8,5	6,7	116	123
	8,51	2 271	3,35	164	**R 3EB 012 A 28 x 250** 100 LA 4	15	11,2	11,2	8,5	129	136
	10,4	1 865	0,95	86,8	**R 3EB 002 A 28 x 250** 112 M 6	9	7,5	6,7	5,6	63	72
	9,99	1 935	1,06	140	**R 3EB 003 A 24 x 200** 90 LC 4	9,5	7,5	7,1	5,6	67	72
	9,99	1 935	1,06	140	**R 3EB 003 A 28 x 250** 100 LA 4	9,5	7,5	7,1	5,6	69	76
	10,2	1 898	1,25	88,4	**R 3EB 003 A 28 x 250** 112 M 6	11,2	9,5	8,5	7,1	74	83
	9,99	1 935	1,4	140	**R 3EB 004 A 24 x 200** 90 LC 4	9,5	7,5	7,1	5,6	73	78
	9,99	1 935	1,4	140	**R 3EB 004 A 28 x 250** 100 LA 4	9,5	7,5	7,1	5,6	75	82
	10,2	1 898	1,8	88,4	**R 3EB 004 A 28 x 250** 112 M 6	11,8	9,5	9	7,1	80	89
	9,99	1 935	1,9	140	**R 3EB 006 A 28 x 250** 100 LA 4	10	8	7,5	6	82	89
	9,99	1 935	2,8	140	**R 3EB 009 A 28 x 250** 100 LA 4	14	11,2	10,6	8,5	119	126
	10,9	1 774	0,95	129	**R 3EB 002 A 24 x 200** 90 LC 4	7,5	6	5,6	4,5	56	61
	10,9	1 774	0,95	129	**R 3EB 002 A 28 x 250** 100 LA 4	7,5	6	5,6	4,5	58	65
	10,8	1 791	1,32	130	**R 3EB 003 A 24 x 200** 90 LC 4	9,5	7,5	7,1	5,6	67	72
	10,8	1 791	1,32	130	**R 3EB 003 A 28 x 250** 100 LA 4	9,5	7,5	7,1	5,6	69	76
	10,8	1 791	1,6	130	**R 3EB 004 A 24 x 200** 90 LC 4	9,5	7,5	7,1	5,6	73	78
	10,8	1 791	1,6	130	**R 3EB 004 A 28 x 250** 100 LA 4	9,5	7,5	7,1	5,6	75	82
	10,8	1 791	2,36	130	**R 3EB 006 A 28 x 250** 100 LA 4	10	8	7,5	6	82	89
	10,8	1 791	3,35	130	**R 3EB 009 A 28 x 250** 100 LA 4	14	11,2	10,6	8,5	119	126
	12,7	1 521	0,95	110	**R 3EB 002 A 24 x 200** 90 LC 4	7,5	6	5,6	4,5	56	61
	12,7	1 521	0,95	110	**R 3EB 002 A 28 x 250** 100 LA 4	7,5	6	5,6	4,5	58	65
	13,0	1 492	1,12	69,5	**R 3EB 002 A 28 x 250** 112 M 6	9	7,5	6,7	5,6	63	72
	12,7	1 525	1,5	110	**R 3EB 003 A 24 x 200** 90 LC 4	9,5	7,5	7,1	5,6	67	72
	12,7	1 525	1,5	110	**R 3EB 003 A 28 x 250** 100 LA 4	9,5	7,5	7,1	5,6	69	76
	12,7	1 525	2,24	110	**R 3EB 004 A 28 x 250** 100 LA 4	9,5	7,5	7,1	5,6	75	82
	12,7	1 525	3	110	**R 3EB 006 A 28 x 250** 100 LA 4	10	8	7,5	6	82	89
	13,9	1 391	0,9	64,8	**R 3EB 001 A 28 x 250** 112 M 6	9	7,1	6,7	5,3	62	71
	13,6	1 418	1,18	103	**R 3EB 002 A 24 x 200** 90 LC 4	7,5	6	5,6	4,5	56	61
	13,6	1 418	1,18	103	**R 3EB 002 A 28 x 250** 100 LA 4	7,5	6	5,6	4,5	58	65
	13,5	1 432	1,6	104	**R 3EB 003 A 24 x 200** 90 LC 4	9,5	7,5	7,1	5,6	67	72
	13,5	1 432	1,6	104	**R 3EB 003 A 28 x 250** 100 LA 4	9,5	7,5	7,1	5,6	69	76
	13,5	1 432	2	104	**R 3EB 004 A 28 x 250** 100 LA 4	9,5	7,5	7,1	5,6	75	82
	13,5	1 432	2,8	104	**R 3EB 006 A 28 x 250** 100 LA 4	10	8	7,5	6	82	89
	16,1	1 199	1	86,8	**R 3EB 001 A 24 x 200** 90 LC 4	7,1	5,6	5,3	4,25	55	60
	16,1	1 199	1	86,8	**R 3EB 001 A 28 x 250** 100 LA 4	7,1	5,6	5,3	4,25	57	64
	16,1	1 199	1,4	86,8	**R 3EB 002 A 24 x 200** 90 LC 4	7,5	6	5,6	4,5	56	61
	16,1	1 199	1,4	86,8	**R 3EB 002 A 28 x 250** 100 LA 4	7,5	6	5,6	4,5	58	65
	15,8	1 220	1,9	88,4	**R 3EB 003 A 28 x 250** 100 LA 4	9,5	7,5	7,1	5,6	69	76
	15,8	1 220	2,8	88,4	**R 3EB 004 A 28 x 250** 100 LA 4	9,5	7,5	7,1	5,6	75	82
	17,0	1 134	1,06	82,1	**R 3EB 001 A 24 x 200** 90 LC 4	7,1	5,6	5,3	4,25	55	60
	17,0	1 134	1,06	82,1	**R 3EB 001 A 28 x 250** 100 LA 4	7,1	5,6	5,3	4,25	57	64
	17,0	1 134	1,5	82,1	**R 3EB 002 A 24 x 200** 90 LC 4	7,5	6	5,6	4,5	56	61
	17,0	1 134	1,5	82,1	**R 3EB 002 A 28 x 250** 100 LA 4	7,5	6	5,6	4,5	58	65
	17,1	1 129	2	81,8	**R 3EB 003 A 28 x 250** 100 LA 4	9,5	7,5	7,1	5,6	69	76
	19,4	994	2,24	46,3	**R 3EB 003 A 28 x 250** 112 M 6	11,2	9,5	8,5	7,1	74	83
	17,1	1 129	2,5	81,8	**R 3EB 004 A 28 x 250** 100 LA 4	9,5	7,5	7,1	5,6	75	82
	17,1	1 129	3,55	81,8	**R 3EB 006 A 28 x 250** 100 LA 4	10	8	7,5	6	82	89
	20,2	959	1,25	69,5	**R 3EB 001 A 24 x 200** 90 LC 4	7,1	5,6	5,3	4,25	55	60
	20,2	959	1,25	69,5	**R 3EB 001 A 28 x 250** 100 LA 4	7,1	5,6	5,3	4,25	57	64
	20,2	959	1,7	69,5	**R 3EB 002 A 24 x 200** 90 LC 4	7,5	6	5,6	4,5	56	61
	20,2	959	1,7	69,5	**R 3EB 002 A 28 x 250** 100 LA 4	7,5	6	5,6	4,5	58	65
	20,1	962	2,36	69,7	**R 3EB 003 A 28 x 250** 100 LA 4	9,5	7,5	7,1	5,6	69	76
	20,1	962	3,35	69,7	**R 3EB 004 A 28 x 250** 100 LA 4	9,5	7,5	7,1	5,6	75	82
	21,6	894	1,32	64,8	**R 3EB 001 A 24 x 200** 90 LC 4	7,1	5,6	5,3	4,25	55	60
	21,6	894	1,32	64,8	**R 3EB 001 A 28 x 250** 100 LA 4	7,1	5,6	5,3	4,25	57	64
	21,6	894	1,8	64,8	**R 3EB 002 A 24 x 200** 90 LC 4	7,5	6	5,6	4,5	56	61
	21,6	894	1,8	64,8	**R 3EB 002 A 28 x 250** 100 LA 4	7,5	6	5,6	4,5	58	65
	21,6	895	2,5	64,8	**R 3EB 003 A 28 x 250** 100 LA 4	9,5	7,5	7,1	5,6	69	76
	21,6	895	3,15	64,8	**R 3EB 004 A 28 x 250** 100 LA 4	9,5	7,5	7,1	5,6	75	82

P_1	n_2	M_2	fs	i	Ød x ØP	Pt_N [kW] t_{amb} = 20°C		t_{amb} = 40°C		kg	
kW	min^{-1}	N m								HB	HBZ
2,2	**25,6**	756	1,6	54,8	**R 3EB 001 A 24 x 200** 90 LC 4	7,1	5,6	5,3	4,25	55	60
	25,6	756	1,6	54,8	**R 3EB 001 A 28 x 250** 100 LA 4	7,1	5,6	5,3	4,25	57	64
	25,6	756	2,12	54,8	**R 3EB 002 A 28 x 250** 100 LA 4	7,5	6	5,6	4,5	58	65
	25,5	759	3	54,9	**R 3EB 003 A 28 x 250** 100 LA 4	9,5	7,5	7,1	5,6	69	76
	27,3	709	1,7	51,3	**R 3EB 001 A 24 x 200** 90 LC 4	7,1	5,6	5,3	4,25	55	60
	27,3	709	1,7	51,3	**R 3EB 001 A 28 x 250** 100 LA 4	7,1	5,6	5,3	4,25	57	64
	29,0	682	1,12	31,1	**R 2EB 001 A 28 x 250** 112 M 6	11,2	9,5	8,5	7,1	58	67
	27,3	709	2,24	51,3	**R 3EB 002 A 28 x 250** 100 LA 4	7,5	6	5,6	4,5	58	65
	29,0	682	1,5	31,1	**R 2EB 002 A 28 x 250** 112 M 6	11,8	9,5	9	7,1	59	68
	30,2	639	3,55	46,3	**R 3EB 003 A 28 x 250** 100 LA 4	9,5	7,5	7,1	5,6	69	76
	29,0	682	2,12	31,1	**R 2EB 003 A 28 x 250** 112 M 6	16	12,5	11,8	9,5	78	87
	30,8	627	1,9	45,4	**R 3EB 001 A 28 x 250** 100 LA 4	7,1	5,6	5,3	4,25	57	64
	30,8	627	2,65	45,4	**R 3EB 002 A 28 x 250** 100 LA 4	7,5	6	5,6	4,5	58	65
	32,2	600	1,9	43,4	**R 3EB 001 A 28 x 250** 100 LA 4	7,1	5,6	5,3	4,25	57	64
	36,2	545	1,32	24,9	**R 2EB 001 A 28 x 250** 112 M 6	11,2	9,5	8,5	7,1	58	67
	32,2	600	2,65	43,4	**R 3EB 002 A 28 x 250** 100 LA 4	7,5	6	5,6	4,5	58	65
	36,2	545	1,9	24,9	**R 2EB 002 A 28 x 250** 112 M 6	11,8	9,5	9	7,1	59	68
	35,9	539	4	39,0	**R 3EB 003 A 28 x 250** 100 LA 4	9,5	7,5	7,1	5,6	69	76
	38,9	497	2,36	36,0	**R 3EB 001 A 28 x 250** 100 LA 4	7,1	5,6	5,3	4,25	57	64
	38,9	497	3,15	36,0	**R 3EB 002 A 28 x 250** 100 LA 4	7,5	6	5,6	4,5	58	65
	45,1	438	1,7	31,1	**R 2EB 001 A 24 x 200** 90 LC 4	9,5	7,5	7,1	5,6	51	56
	42,5	465	2,12	21,2	**R 2EB 001 A 28 x 250** 112 M 6	11,2	9,5	8,5	7,1	58	67
	45,1	438	1,7	31,1	**R 2EB 001 A 28 x 250** 100 LA 4	9,5	7,5	7,1	5,6	53	60
	46,1	419	2,65	30,3	**R 3EB 001 A 28 x 250** 100 LA 4	7,1	5,6	5,3	4,25	57	64
	45,1	438	2,36	31,1	**R 2EB 002 A 28 x 250** 100 LA 4	9,5	7,5	7,1	5,6	54	61
	46,1	419	3,75	30,3	**R 3EB 002 A 28 x 250** 100 LA 4	7,5	6	5,6	4,5	58	65
	52,9	373	2,65	26,5	**R 2EB 001 A 28 x 250** 100 LA 4	9,5	7,5	7,1	5,6	53	60
	56,3	351	2	24,9	**R 2EB 001 A 28 x 250** 100 LA 4	9,5	7,5	7,1	5,6	53	60
	53,9	366	2,65	16,7	**R 2EB 001 A 28 x 250** 112 M 6	11,2	9,5	8,5	7,1	58	67
	56,3	351	2,8	24,9	**R 2EB 002 A 28 x 250** 100 LA 4	9,5	7,5	7,1	5,6	54	61
	66,1	299	3,15	21,2	**R 2EB 001 A 28 x 250** 100 LA 4	9,5	7,5	7,1	5,6	53	60
	71,4	276	2,5	19,6	**R 2EB 001 A 28 x 250** 100 LA 4	9,5	7,5	7,1	5,6	53	60
	68,4	289	3,75	13,2	**R 2EB 001 A 28 x 250** 112 M 6	11,2	9,5	8,5	7,1	58	67
	83,8	236	4	16,7	**R 2EB 001 A 28 x 250** 100 LA 4	9,5	7,5	7,1	5,6	53	60
	90,1	219	3,15	15,5	**R 2EB 001 A 28 x 250** 100 LA 4	9,5	7,5	7,1	5,6	53	60
	106	186	5	13,2	**R 2EB 001 A 28 x 250** 100 LA 4	9,5	7,5	7,1	5,6	53	60
	126	156	5,6	11,1	**R 2EB 001 A 28 x 250** 100 LA 4	9,5	7,5	7,1	5,6	53	60
3	**0,765**	33 690	1,6	1 176	**R 4EB 060 A 38 x 300** 132 S 6	28	22,4	21,2	17	384	392
	0,760	33 920	2,36	1 184	**R 4EB 085 A 38 x 300** 132 S 6	35,5	28	26,5	21,2	547	555
	0,848	30 400	0,9	1 061	**R 4EB 030 A 38 x 300** 132 S 6	20	16	15	11,8	252	260
	0,822	31 370	1,25	1 095	**R 4EB 042 A 38 x 300** 132 S 6	25	20	19	15	310	318
	0,848	30 400	1,8	1 061	**R 4EB 060 A 38 x 300** 132 S 6	28	22,4	21,2	17	384	392
	0,823	31 320	5	1 093	**R 4EB 180 A 38 x 300** 132 S 6	50	40	37,5	30	1 009	1 017
	0,927	27 810	0,95	971	**R 4EB 030 A 38 x 300** 132 S 6	20	16	15	11,8	252	260
	0,911	28 310	1,4	988	**R 4EB 042 A 38 x 300** 132 S 6	25	20	19	15	310	318
	0,940	27 420	1,9	957	**R 4EB 060 A 38 x 300** 132 S 6	28	22,4	21,2	17	384	392
	1,04	24 740	1,06	864	**R 4EB 030 A 38 x 300** 132 S 6	20	16	15	11,8	252	260
	1,01	25 530	1,5	891	**R 4EB 042 A 38 x 300** 132 S 6	25	20	19	15	310	318
	1,04	24 740	2,12	864	**R 4EB 060 A 38 x 300** 132 S 6	28	22,4	21,2	17	384	392
	1,12	22 940	1,18	1 246	**R 4EB 030 A 28 x 250** 100 LB 4	16	12,5	11,8	9,5	220	226
	1,06	24 220	1,6	845	**R 4EB 042 A 38 x 300** 132 S 6	25	20	19	15	310	318
	1,19	21 660	2,36	1 176	**R 4EB 060 A 28 x 250** 100 LB 4	22,4	18	17	14	352	358
	1,18	21 810	3,75	1 184	**R 4EB 085 A 28 x 250** 100 LB 4	28	22,4	21,2	17	514	520
	1,31	19 670	1	687	**R 4EB 021 A 38 x 300** 132 S 6	17	14	13,2	10,6	207	215
	1,32	19 550	1,32	1 061	**R 4EB 030 A 28 x 250** 100 LB 4	16	12,5	11,8	9,5	220	226
	1,34	19 280	1,6	673	**R 4EB 030 A 38 x 300** 132 S 6	20	16	15	11,8	252	260
	1,28	20 170	1,9	1 095	**R 4EB 042 A 28 x 250** 100 LB 4	20	16	15	11,8	278	284
	1,32	19 550	2,65	1 061	**R 4EB 060 A 28 x 250** 100 LB 4	22,4	18	17	14	352	358
	1,32	19 550	4	1 061	**R 4EB 085 A 28 x 250** 100 LB 4	28	22,4	21,2	17	514	520
	1,54	16 760	1,18	585	**R 4EB 021 A 38 x 300** 132 S 6	17	14	13,2	10,6	207	215
	1,44	17 880	1,4	971	**R 4EB 030 A 28 x 250** 100 LB 4	16	12,5	11,8	9,5	220	226
	1,42	18 200	2,24	988	**R 4EB 042 A 28 x 250** 100 LB 4	20	16	15	11,8	278	284
	1,46	17 630	2,8	957	**R 4EB 060 A 28 x 250** 100 LB 4	22,4	18	17	14	352	358
	1,66	15 540	0,95	844	**R 4EB 015 A 28 x 250** 100 LB 4	11,8	9,5	9	7,1	134	140
	1,66	15 540	1	844	**R 4EB 018 A 28 x 250** 100 LB 4	14	11,2	10,6	8,5	172	178
	1,66	15 510	1,12	541	**R 4EB 018 A 38 x 300** 132 S 6	17	14	13,2	10,6	204	212
	1,61	16 040	1,06	871	**R 4EB 021 A 28 x 250** 100 LB 4	14	11,2	10,6	8,5	175	181
	1,64	15 740	1,25	549	**R 4EB 021 A 38 x 300** 132 S 6	17	14	13,2	10,6	207	215
	1,62	15 910	1,6	864	**R 4EB 030 A 28 x 250** 100 LB 4	16	12,5	11,8	9,5	220	226
	1,57	16 420	1,9	573	**R 4EB 030 A 38 x 300** 132 S 6	20	16	15	11,8	252	260
	1,57	16 410	2,24	891	**R 4EB 042 A 28 x 250** 100 LB 4	20	16	15	11,8	278	284
	1,62	15 910	3,15	864	**R 4EB 060 A 28 x 250** 100 LB 4	22,4	18	17	14	352	358
	1,71	15 060	1,06	818	**R 4EB 021 A 28 x 250** 100 LB 4	14	11,2	10,6	8,5	175	181
	1,69	15 230	2	827	**R 4EB 030 A 28 x 250** 100 LB 4	16	12,5	11,8	9,5	220	226
	1,72	15 020	3,15	815	**R 4EB 060 A 28 x 250** 100 LB 4	22,4	18	17	14	352	358
	1,95	13 210	0,9	461	**R 4EB 012 A 38 x 300** 132 S 6	15	11,8	11,2	9	163	171
	2,04	12 650	1,12	687	**R 4EB 015 A 28 x 250** 100 LB 4	11,8	9,5	9	7,1	134	140
	2,04	12 650	1,18	687	**R 4EB 018 A 28 x 250** 100 LB 4	14	11,2	10,6	8,5	172	178
	1,95	13 210	1,4	461	**R 4EB 018 A 38 x 300** 132 S 6	17	14	13,2	10,6	204	212
	2,04	12 650	1,5	687	**R 4EB 021 A 28 x 250** 100 LB 4	14	11,2	10,6	8,5	175	181
	2,08	12 390	2,36	673	**R 4EB 030 A 28 x 250** 100 LB 4	16	12,5	11,8	9,5	220	226
	2,04	12 670	3	688	**R 4EB 042 A 28 x 250** 100 LB 4	20	16	15	11,8	278	284
	2,39	10 770	1,06	585	**R 4EB 012 A 28 x 250** 100 LB 4	11,8	9,5	9	7,1	131	137
	2,17	11 870	1,06	645	**R 4EB 015 A 28 x 250** 100 LB 4	11,8	9,5	9	7,1	134	140
	2,32	11 130	1,25	389	**R 4EB 015 A 38 x 300** 132 S 6	15	11,8	11,2	9	166	174
	2,17	11 870	1,06	645	**R 4EB 018 A 28 x 250** 100 LB 4	14	11,2	10,6	8,5	172	178
	2,32	11 130	1,4	389	**R 4EB 018 A 38 x 300** 132 S 6	17	14	13,2	10,6	204	212
	2,39	10 770	1,8	585	**R 4EB 021 A 28 x 250** 100 LB 4	14	11,2	10,6	8,5	175	181
	2,22	11 640	2,12	632	**R 4EB 030 A 28 x 250** 100 LB 4	16	12,5	11,8	9,5	220	226
	2,12	12 160	2,5	424	**R 4EB 030 A 38 x 300** 132 S 6	20	16	15	11,8	252	260
	2,21	11 680	3,15	634	**R 4EB 042 A 28 x 250** 100 LB 4	20	16	15	11,8	278	284
	2,59	9 970	1,18	541	**R 4EB 012 A 28 x 250** 100 LB 4	11,8	9,5	9	7,1	131	137
	2,59	9 970	1,4	541	**R 4EB 015 A 28 x 250** 100 LB 4	11,8	9,5	9	7,1	134	140
	2,59	9 970	1,7	541	**R 4EB 018 A 28 x 250** 100 LB 4	14	11,2	10,6	8,5	172	178
	2,55	10 120	1,9	549	**R 4EB 021 A 28 x 250** 100 LB 4	14	11,2	10,6	8,5	175	181
	2,44	10 560	2,8	573	**R 4EB 030 A 28 x 250** 100 LB 4	16	12,5	11,8	9,5	220	226

P_1	n_2	M_2	fs	i						Pt_N [kW] t_{amb} = 20°C		Pt_N [kW] t_{amb} = 40°C		kg	
					Ød x ØP										
kW	min^{-1}	N m												HB	HBZ
3	2,89	8 907	0,9	311	R	4EB	009 A	38 x 300	132 S 6	14	11,2	10,6	8,5	152	160
	2,84	9 078	0,95	493	R	4EB	012 A	28 x 250	100 LB 4	11,8	9,5	9	7,1	131	137
	2,89	8 907	1,25	311	R	4EB	012 A	38 x 300	132 S 6	15	11,8	11,2	9	163	171
	2,84	9 078	1,18	493	R	4EB	015 A	28 x 250	100 LB 4	11,8	9,5	9	7,1	134	140
	2,89	8 907	1,5	311	R	4EB	015 A	38 x 300	132 S 6	15	11,8	11,2	9	166	174
	2,84	9 078	1,4	493	R	4EB	018 A	28 x 250	100 LB 4	14	11,2	10,6	8,5	172	178
	2,89	8 907	1,9	311	R	4EB	018 A	38 x 300	132 S 6	17	14	13,2	10,6	204	212
	2,84	9 078	1,7	493	R	4EB	021 A	28 x 250	100 LB 4	14	11,2	10,6	8,5	175	181
	2,64	9 772	3	531	R	4EB	030 A	28 x 250	100 LB 4	16	12,5	11,8	9,5	220	226
	3,04	8 494	0,95	461	R	4EB	009 A	28 x 250	100 LB 4	11,2	9	8,5	6,7	120	126
	3,04	8 494	1,32	461	R	4EB	012 A	28 x 250	100 LB 4	11,8	9,5	9	7,1	131	137
	3,04	8 494	1,6	461	R	4EB	015 A	28 x 250	100 LB 4	11,8	9,5	9	7,1	134	140
	3,04	8 494	2	461	R	4EB	018 A	28 x 250	100 LB 4	14	11,2	10,6	8,5	172	178
	2,99	8 618	2,12	468	R	4EB	021 A	28 x 250	100 LB 4	14	11,2	10,6	8,5	175	181
	3,05	8 447	3,35	459	R	4EB	030 A	28 x 250	100 LB 4	16	12,5	11,8	9,5	220	226
	3,60	7 157	1,12	389	R	4EB	009 A	28 x 250	100 LB 4	11,2	9	8,5	6,7	120	126
	3,60	7 157	1,5	389	R	4EB	012 A	28 x 250	100 LB 4	11,8	9,5	9	7,1	131	137
	3,60	7 157	1,8	389	R	4EB	015 A	28 x 250	100 LB 4	11,8	9,5	9	7,1	134	140
	3,60	7 157	2,12	389	R	4EB	018 A	28 x 250	100 LB 4	14	11,2	10,6	8,5	172	178
	3,23	7 976	2,12	433	R	4EB	021 A	28 x 250	100 LB 4	14	11,2	10,6	8,5	175	181
	3,30	7 817	3,55	424	R	4EB	030 A	28 x 250	100 LB 4	16	12,5	11,8	9,5	220	226
	3,85	6 696	1,18	364	R	4EB	009 A	28 x 250	100 LB 4	11,2	9	8,5	6,7	120	126
	3,85	6 696	1,6	364	R	4EB	012 A	28 x 250	100 LB 4	11,8	9,5	9	7,1	131	137
	3,85	6 696	1,9	364	R	4EB	015 A	28 x 250	100 LB 4	11,8	9,5	9	7,1	134	140
	3,79	6 795	2,5	369	R	4EB	018 A	28 x 250	100 LB 4	14	11,2	10,6	8,5	172	178
	3,79	6 795	3	369	R	4EB	021 A	28 x 250	100 LB 4	14	11,2	10,6	8,5	175	181
	4,59	5 616	0,95	305	R	4EB	006 A	28 x 250	100 LB 4	8,5	6,7	6,3	5	90	96
	4,50	5 726	1,32	311	R	4EB	009 A	28 x 250	100 LB 4	11,2	9	8,5	6,7	120	126
	4,45	5 920	0,95	202	R	3EB	009 A	38 x 300	132 S 6	17	14	13,2	10,6	155	163
	4,50	5 726	1,8	311	R	4EB	012 A	28 x 250	100 LB 4	11,8	9,5	9	7,1	131	137
	4,45	5 920	1,32	202	R	3EB	012 A	38 x 300	132 S 6	18	15	14	11,2	165	173
	4,50	5 726	2,24	311	R	4EB	015 A	28 x 250	100 LB 4	11,8	9,5	9	7,1	134	140
	4,45	5 920	1,7	202	R	3EB	015 A	28 x 250	112 MC 6	18	15	14	11,2	146	155
	4,45	5 920	1,7	202	R	3EB	015 A	38 x 300	132 S 6	18	15	14	11,2	168	176
	4,50	5 726	2,8	311	R	4EB	018 A	28 x 250	100 LB 4	14	11,2	10,6	8,5	172	178
	4,45	5 920	1,9	202	R	3EB	018 A	28 x 250	112 MC 6	21,2	17	16	13,2	185	194
	4,45	5 920	1,9	202	R	3EB	018 A	38 x 300	132 S 6	21,2	17	16	13,2	207	215
	4,83	5 341	0,95	290	R	4EB	006 A	28 x 250	100 LB 4	8,5	6,7	6,3	5	90	96
	5,17	4 985	1,5	271	R	4EB	009 A	28 x 250	100 LB 4	11,2	9	8,5	6,7	120	126
	5,17	4 985	2,12	271	R	4EB	012 A	28 x 250	100 LB 4	11,8	9,5	9	7,1	131	137
	5,17	4 985	2,5	271	R	4EB	015 A	28 x 250	100 LB 4	11,8	9,5	9	7,1	134	140
	4,81	5 357	3	291	R	4EB	018 A	28 x 250	100 LB 4	14	11,2	10,6	8,5	172	178
	5,82	4 428	1,12	240	R	4EB	006 A	28 x 250	100 LB 4	8,5	6,7	6,3	5	90	96
	5,71	4 515	1,6	245	R	4EB	009 A	28 x 250	100 LB 4	11,2	9	8,5	6,7	120	126
	5,47	4 818	1,18	164	R	3EB	009 A	38 x 300	132 S 6	17	14	13,2	10,6	155	163
	5,71	4 515	2,24	245	R	4EB	012 A	28 x 250	100 LB 4	11,8	9,5	9	7,1	131	137
	5,47	4 818	1,6	164	R	3EB	012 A	28 x 250	112 MC 6	18	15	14	11,2	143	152
	5,47	4 818	1,6	164	R	3EB	012 A	38 x 300	132 S 6	18	15	14	11,2	165	173
	5,71	4 515	2,8	245	R	4EB	015 A	28 x 250	100 LB 4	11,8	9,5	9	7,1	134	140
	5,47	4 818	2	164	R	3EB	015 A	28 x 250	112 MC 6	18	15	14	11,2	146	155
	5,47	4 818	2	164	R	3EB	015 A	38 x 300	132 S 6	18	15	14	11,2	168	176
	6,42	4 104	0,95	140	R	3EB	006 A	38 x 300	132 S 6	12,5	10	9,5	7,5	118	126
	6,42	4 104	1,32	140	R	3EB	009 A	38 x 300	132 S 6	17	14	13,2	10,6	155	163
	6,42	4 104	1,9	140	R	3EB	012 A	38 x 300	132 S 6	18	15	14	11,2	165	173
	7,27	3 549	1	193	R	4EB	004 A	28 x 250	100 LB 4	8	6,7	6	5	83	89
	6,93	3 806	1	202	R	3EB	006 A	28 x 250	100 LB 4	10	8	7,5	6	86	92
	7,27	3 549	1,4	193	R	4EB	006 A	28 x 250	100 LB 4	8,5	6,7	6,3	5	90	96
	6,94	3 798	1,12	130	R	3EB	006 A	38 x 300	132 S 6	12,5	10	9,5	7,5	118	126
	6,93	3 806	1,4	202	R	3EB	009 A	28 x 250	100 LB 4	14	11,2	10,6	8,5	123	129
	7,21	3 579	2	194	R	4EB	009 A	28 x 250	100 LB 4	11,2	9	8,5	6,7	120	126
	6,94	3 798	1,6	130	R	3EB	009 A	38 x 300	132 S 6	17	14	13,2	10,6	155	163
	6,93	3 806	2	202	R	3EB	012 A	28 x 250	100 LB 4	15	11,2	11,2	8,5	133	139
	7,21	3 579	2,8	194	R	4EB	012 A	28 x 250	100 LB 4	11,8	9,5	9	7,1	131	137
	6,94	3 798	2,24	130	R	3EB	012 A	38 x 300	132 S 6	18	15	14	11,2	165	173
	6,93	3 806	2,5	202	R	3EB	015 A	28 x 250	100 LB 4	15	11,2	11,2	8,5	136	142
	6,93	3 806	2,8	202	R	3EB	018 A	28 x 250	100 LB 4	17	14	13,2	10,6	175	181
	7,72	3 338	1,06	181	R	4EB	004 A	28 x 250	100 LB 4	8	6,7	6	5	83	89
	8,15	3 236	1,06	110	R	3EB	004 A	38 x 300	132 S 6	11,8	9,5	9	7,1	111	119
	7,72	3 338	1,4	181	R	4EB	006 A	28 x 250	100 LB 4	8,5	6,7	6,3	5	90	96
	8,15	3 236	1,5	110	R	3EB	006 A	38 x 300	132 S 6	12,5	10	9,5	7,5	118	126
	7,70	3 348	2,12	182	R	4EB	009 A	28 x 250	100 LB 4	11,2	9	8,5	6,7	120	126
	8,15	3 236	2,12	110	R	3EB	009 A	38 x 300	132 S 6	17	14	13,2	10,6	155	163
	7,70	3 348	3	182	R	4EB	012 A	28 x 250	100 LB 4	11,8	9,5	9	7,1	131	137
	8,51	3 097	0,9	164	R	3EB	004 A	28 x 250	100 LB 4	9,5	7,5	7,1	5,6	79	85
	8,76	2 942	1,18	160	R	4EB	004 A	28 x 250	100 LB 4	8	6,7	6	5	83	89
	8,51	3 097	1,25	164	R	3EB	006 A	28 x 250	100 LB 4	10	8	7,5	6	86	92
	8,76	2 942	1,6	160	R	4EB	006 A	28 x 250	100 LB 4	8,5	6,7	6,3	5	90	96
	8,51	3 097	1,7	164	R	3EB	009 A	28 x 250	100 LB 4	14	11,2	10,6	8,5	123	129
	8,60	2 999	2,36	163	R	4EB	009 A	28 x 250	100 LB 4	11,2	9	8,5	6,7	120	126
	8,51	3 097	2,5	164	R	3EB	012 A	28 x 250	100 LB 4	15	11,2	11,2	8,5	133	139
	8,60	2 999	3,15	163	R	4EB	012 A	28 x 250	100 LB 4	11,8	9,5	9	7,1	131	137
	8,51	3 097	3	164	R	3EB	015 A	28 x 250	100 LB 4	15	11,2	11,2	8,5	136	142
	10,2	2 589	0,9	88,4	R	3EB	003 A	38 x 300	132 S 6	11,2	9,5	8,5	7,1	105	113
	9,99	2 638	1,06	140	R	3EB	004 A	28 x 250	100 LB 4	9,5	7,5	7,1	5,6	79	85
	10,2	2 589	1,32	88,4	R	3EB	004 A	38 x 300	132 S 6	11,8	9,5	9	7,1	111	119
	9,99	2 638	1,4	140	R	3EB	006 A	28 x 250	100 LB 4	10	8	7,5	6	86	92
	10,2	2 589	1,8	88,4	R	3EB	006 A	38 x 300	132 S 6	12,5	10	9,5	7,5	118	126
	9,99	2 638	2	140	R	3EB	009 A	28 x 250	100 LB 4	14	11,2	10,6	8,5	123	129
	9,99	2 638	2,8	140	R	3EB	012 A	28 x 250	100 LB 4	15	11,2	11,2	8,5	133	139
	10,8	2 442	0,95	130	R	3EB	003 A	28 x 250	100 LB 4	9,5	7,5	7,1	5,6	73	79
	10,8	2 442	1,18	130	R	3EB	004 A	28 x 250	100 LB 4	9,5	7,5	7,1	5,6	79	85
	10,8	2 442	1,7	130	R	3EB	006 A	28 x 250	100 LB 4	10	8	7,5	6	86	92
	10,8	2 442	2,36	130	R	3EB	009 A	28 x 250	100 LB 4	14	11,2	10,6	8,5	123	129
	10,8	2 442	3,35	130	R	3EB	012 A	28 x 250	100 LB 4	15	11,2	11,2	8,5	133	139
	12,7	2 080	1,12	110	R	3EB	003 A	28 x 250	100 LB 4	9,5	7,5	7,1	5,6	73	79
	12,7	2 080	1,6	110	R	3EB	004 A	28 x 250	100 LB 4	9,5	7,5	7,1	5,6	79	85
	12,7	2 080	2,12	110	R	3EB	006 A	28 x 250	100 LB 4	10	8	7,5	6	86	92
	12,7	2 080	3,15	110	R	3EB	009 A	28 x 250	100 LB 4	14	11,2	10,6	8,5	123	129
	13,6	1 933	0,9	103	R	3EB	002 A	28 x 250	100 LB 4	7,5	6	5,6	4,5	62	68
	13,5	1 953	1,18	104	R	3EB	003 A	28 x 250	100 LB 4	9,5	7,5	7,1	5,6	73	79
	13,5	1 953	1,5	104	R	3EB	004 A	28 x 250	100 LB 4	9,5	7,5	7,1	5,6	79	85
	13,5	1 953	2,12	104	R	3EB	006 A	28 x 250	100 LB 4	10	8	7,5	6	86	92
	13,5	1 953	3	104	R	3EB	009 A	28 x 250	100 LB 4	14	11,2	10,6	8,5	123	129

P_1	n_2	M_2	fs	i	Ød x ØP				Pt_N [kW] t_{amb} = 20°C		t_{amb} = 40°C		kg	
kW	min^{-1}	N m											HB	HBZ
3	**16,1**	1 635	1	86,8	**R**	**3EB**	**002 A**	**28 x 250**	100 LB 4	7,5	6	5,6	4,5	62	68
	15,8	1 664	1,4	88,4	**R**	**3EB**	**003 A**	**28 x 250**	100 LB 4	9,5	7,5	7,1	5,6	73	79
	15,8	1 664	2	88,4	**R**	**3EB**	**004 A**	**28 x 250**	100 LB 4	9,5	7,5	7,1	5,6	79	85
	15,8	1 664	2,8	88,4	**R**	**3EB**	**006 A**	**28 x 250**	100 LB 4	10	8	7,5	6	86	92
	17,0	1 547	1,06	82,1	**R**	**3EB**	**002 A**	**28 x 250**	100 LB 4	7,5	6	5,6	4,5	62	68
	17,1	1 540	1,5	81,8	**R**	**3EB**	**003 A**	**28 x 250**	100 LB 4	9,5	7,5	7,1	5,6	73	79
	19,4	1 356	1,7	46,3	**R**	**3EB**	**003 A**	**38 x 300**	132 S 6	11,2	9,5	8,5	7,1	105	113
	17,1	1 540	1,9	81,8	**R**	**3EB**	**004 A**	**28 x 250**	100 LB 4	9,5	7,5	7,1	5,6	79	85
	19,4	1 356	2,5	46,3	**R**	**3EB**	**004 A**	**38 x 300**	132 S 6	11,8	9,5	9	7,1	111	119
	17,1	1 540	2,65	81,8	**R**	**3EB**	**006 A**	**28 x 250**	100 LB 4	10	8	7,5	6	86	92
	17,1	1 540	3,75	81,8	**R**	**3EB**	**009 A**	**28 x 250**	100 LB 4	14	11,2	10,6	8,5	123	129
	20,2	1 308	0,9	69,5	**R**	**3EB**	**001 A**	**28 x 250**	100 LB 4	7,1	5,6	5,3	4,25	61	67
	20,2	1 308	1,25	69,5	**R**	**3EB**	**002 A**	**28 x 250**	100 LB 4	7,5	6	5,6	4,5	62	68
	20,1	1 312	1,7	69,7	**R**	**3EB**	**003 A**	**28 x 250**	100 LB 4	9,5	7,5	7,1	5,6	73	79
	20,1	1 312	2,5	69,7	**R**	**3EB**	**004 A**	**28 x 250**	100 LB 4	9,5	7,5	7,1	5,6	79	85
	20,1	1 312	3,35	69,7	**R**	**3EB**	**006 A**	**28 x 250**	100 LB 4	10	8	7,5	6	86	92
	21,6	1 219	1	64,8	**R**	**3EB**	**001 A**	**28 x 250**	100 LB 4	7,1	5,6	5,3	4,25	61	67
	21,6	1 219	1,32	64,8	**R**	**3EB**	**002 A**	**28 x 250**	100 LB 4	7,5	6	5,6	4,5	62	68
	21,6	1 221	1,8	64,8	**R**	**3EB**	**003 A**	**28 x 250**	100 LB 4	9,5	7,5	7,1	5,6	73	79
	21,6	1 221	2,36	64,8	**R**	**3EB**	**004 A**	**28 x 250**	100 LB 4	9,5	7,5	7,1	5,6	79	85
	21,6	1 221	3,15	64,8	**R**	**3EB**	**006 A**	**28 x 250**	100 LB 4	10	8	7,5	6	86	92
	25,6	1 031	1,12	54,8	**R**	**3EB**	**001 A**	**28 x 250**	100 LB 4	7,1	5,6	5,3	4,25	61	67
	25,6	1 031	1,6	54,8	**R**	**3EB**	**002 A**	**28 x 250**	100 LB 4	7,5	6	5,6	4,5	62	68
	25,5	1 034	2,12	54,9	**R**	**3EB**	**003 A**	**28 x 250**	100 LB 4	9,5	7,5	7,1	5,6	73	79
	25,5	1 034	3,15	54,9	**R**	**3EB**	**004 A**	**28 x 250**	100 LB 4	9,5	7,5	7,1	5,6	79	85
	27,3	967	1,18	51,3	**R**	**3EB**	**001 A**	**28 x 250**	100 LB 4	7,1	5,6	5,3	4,25	61	67
	27,3	967	1,7	51,3	**R**	**3EB**	**002 A**	**28 x 250**	100 LB 4	7,5	6	5,6	4,5	62	68
	29,0	930	1,12	31,1	**R**	**2EB**	**002 A**	**38 x 300**	132 S 6	11,8	9,5	9	7,1	90	98
	30,2	872	2,5	46,3	**R**	**3EB**	**003 A**	**28 x 250**	100 LB 4	9,5	7,5	7,1	5,6	73	79
	29,0	930	1,6	31,1	**R**	**2EB**	**003 A**	**28 x 250**	112 MC 6	16	12,5	11,8	9,5	87	96
	29,0	930	1,6	31,1	**R**	**2EB**	**003 A**	**38 x 300**	132 S 6	16	12,5	11,8	9,5	109	117
	30,2	872	3,75	46,3	**R**	**3EB**	**004 A**	**28 x 250**	100 LB 4	9,5	7,5	7,1	5,6	79	85
	29,0	930	2,24	31,1	**R**	**2EB**	**004 A**	**38 x 300**	132 S 6	17	13,2	12,5	10	115	123
	30,8	855	1,4	45,4	**R**	**3EB**	**001 A**	**28 x 250**	100 LB 4	7,1	5,6	5,3	4,25	61	67
	34,0	792	1,25	26,5	**R**	**2EB**	**001 A**	**38 x 300**	132 S 6	11,2	9,5	8,5	7,1	89	97
	30,8	855	1,9	45,4	**R**	**3EB**	**002 A**	**28 x 250**	100 LB 4	7,5	6	5,6	4,5	62	68
	34,0	792	1,5	26,5	**R**	**2EB**	**002 A**	**38 x 300**	132 S 6	11,8	9,5	9	7,1	90	98
	32,1	820	2,65	43,6	**R**	**3EB**	**003 A**	**28 x 250**	100 LB 4	9,5	7,5	7,1	5,6	73	79
	34,0	792	2,36	26,5	**R**	**2EB**	**003 A**	**38 x 300**	132 S 6	16	12,5	11,8	9,5	109	117
	32,1	820	4	43,6	**R**	**3EB**	**004 A**	**28 x 250**	100 LB 4	9,5	7,5	7,1	5,6	79	85
	32,2	818	1,4	43,4	**R**	**3EB**	**001 A**	**28 x 250**	100 LB 4	7,1	5,6	5,3	4,25	61	67
	36,2	744	1	24,9	**R**	**2EB**	**001 A**	**38 x 300**	132 S 6	11,2	9,5	8,5	7,1	89	97
	32,2	818	2	43,4	**R**	**3EB**	**002 A**	**28 x 250**	100 LB 4	7,5	6	5,6	4,5	62	68
	36,2	744	1,4	24,9	**R**	**2EB**	**002 A**	**38 x 300**	132 S 6	11,8	9,5	9	7,1	90	98
	35,9	735	3	39,0	**R**	**3EB**	**003 A**	**28 x 250**	100 LB 4	9,5	7,5	7,1	5,6	73	79
	36,2	744	2	24,9	**R**	**2EB**	**003 A**	**38 x 300**	132 S 6	16	12,5	11,8	9,5	109	117
	38,9	678	1,7	36,0	**R**	**3EB**	**001 A**	**28 x 250**	100 LB 4	7,1	5,6	5,3	4,25	61	67
	42,5	634	1,5	21,2	**R**	**2EB**	**001 A**	**38 x 300**	132 S 6	11,2	9,5	8,5	7,1	89	97
	38,9	678	2,36	36,0	**R**	**3EB**	**002 A**	**28 x 250**	100 LB 4	7,5	6	5,6	4,5	62	68
	42,5	634	2,12	21,2	**R**	**2EB**	**002 A**	**38 x 300**	132 S 6	11,8	9,5	9	7,1	90	98
	38,1	691	3,15	36,7	**R**	**3EB**	**003 A**	**28 x 250**	100 LB 4	9,5	7,5	7,1	5,6	73	79
	45,1	598	1,18	31,1	**R**	**2EB**	**001 A**	**28 x 250**	100 LB 4	9,5	7,5	7,1	5,6	57	63
	46,1	571	1,9	30,3	**R**	**3EB**	**001 A**	**28 x 250**	100 LB 4	7,1	5,6	5,3	4,25	61	67
	45,1	598	1,7	31,1	**R**	**2EB**	**002 A**	**28 x 250**	100 LB 4	9,5	7,5	7,1	5,6	58	64
	46,1	571	2,8	30,3	**R**	**3EB**	**002 A**	**28 x 250**	100 LB 4	7,5	6	5,6	4,5	62	68
	45,1	598	2,36	31,1	**R**	**2EB**	**003 A**	**28 x 250**	100 LB 4	12,5	10	9,5	7,5	77	83
	52,9	509	1,9	26,5	**R**	**2EB**	**001 A**	**28 x 250**	100 LB 4	9,5	7,5	7,1	5,6	57	63
	52,9	509	2,12	26,5	**R**	**2EB**	**002 A**	**28 x 250**	100 LB 4	9,5	7,5	7,1	5,6	58	64
	52,9	509	3,55	26,5	**R**	**2EB**	**003 A**	**28 x 250**	100 LB 4	12,5	10	9,5	7,5	77	83
	56,3	478	1,5	24,9	**R**	**2EB**	**001 A**	**28 x 250**	100 LB 4	9,5	7,5	7,1	5,6	57	63
	53,9	500	1,9	16,7	**R**	**2EB**	**001 A**	**38 x 300**	132 S 6	11,2	9,5	8,5	7,1	89	97
	56,3	478	2,12	24,9	**R**	**2EB**	**002 A**	**28 x 250**	100 LB 4	9,5	7,5	7,1	5,6	58	64
	56,3	478	3	24,9	**R**	**2EB**	**003 A**	**28 x 250**	100 LB 4	12,5	10	9,5	7,5	77	83
	66,1	407	2,36	21,2	**R**	**2EB**	**001 A**	**28 x 250**	100 LB 4	9,5	7,5	7,1	5,6	57	63
	57,9	465	2,12	15,5	**R**	**2EB**	**002 A**	**38 x 300**	132 S 6	11,8	9,5	9	7,1	90	98
	71,4	377	1,9	19,6	**R**	**2EB**	**001 A**	**28 x 250**	100 LB 4	9,5	7,5	7,1	5,6	57	63
	68,4	394	2,65	13,2	**R**	**2EB**	**001 A**	**38 x 300**	132 S 6	11,2	9,5	8,5	7,1	89	97
	71,4	377	2,65	19,6	**R**	**2EB**	**002 A**	**28 x 250**	100 LB 4	9,5	7,5	7,1	5,6	58	64
	83,8	321	3	16,7	**R**	**2EB**	**001 A**	**28 x 250**	100 LB 4	9,5	7,5	7,1	5,6	57	63
	90,1	299	2,36	15,5	**R**	**2EB**	**001 A**	**28 x 250**	100 LB 4	9,5	7,5	7,1	5,6	57	63
	102	263	3,75	8,79	**R**	**2EB**	**001 A**	**38 x 300**	132 S 6	11,2	9,5	8,5	7,1	89	97
	106	253	3,75	13,2	**R**	**2EB**	**001 A**	**28 x 250**	100 LB 4	9,5	7,5	7,1	5,6	57	63
	126	213	4,25	11,1	**R**	**2EB**	**001 A**	**28 x 250**	100 LB 4	9,5	7,5	7,1	5,6	57	63
	134	201	4,25	10,4	**R**	**2EB**	**001 A**	**28 x 250**	100 LB 4	9,5	7,5	7,1	5,6	57	63
	159	169	5	8,79	**R**	**2EB**	**001 A**	**28 x 250**	100 LB 4	9,5	7,5	7,1	5,6	57	63
4	**0,765**	44 920	1,18	1 176	**R**	**4EB**	**060 A**	**38 x 300**	132 M 6	28	22,4	21,2	17	392	404
	0,760	45 230	1,8	1 184	**R**	**4EB**	**085 A**	**38 x 300**	132 M 6	35,5	28	26,5	21,2	555	567
	0,822	41 830	0,95	1 095	**R**	**4EB**	**042 A**	**38 x 300**	132 M 6	25	20	19	15	318	330
	0,848	40 540	1,32	1 061	**R**	**4EB**	**060 A**	**38 x 300**	132 M 6	28	22,4	21,2	17	392	404
	0,848	40 540	2	1 061	**R**	**4EB**	**085 A**	**38 x 300**	132 M 6	35,5	28	26,5	21,2	555	567
	0,823	41 770	3,75	1 093	**R**	**4EB**	**180 A**	**38 x 300**	132 M 6	50	40	37,5	30	1 017	1 029
	0,911	37 750	1,06	988	**R**	**4EB**	**042 A**	**38 x 300**	132 M 6	25	20	19	15	318	330
	0,940	36 560	1,5	957	**R**	**4EB**	**060 A**	**38 x 300**	132 M 6	28	22,4	21,2	17	392	404
	0,934	36 800	2,12	963	**R**	**4EB**	**085 A**	**38 x 300**	132 M 6	35,5	28	26,5	21,2	555	567
	1,01	34 040	1,12	891	**R**	**4EB**	**042 A**	**38 x 300**	132 M 6	25	20	19	15	318	330
	1,04	32 990	1,6	864	**R**	**4EB**	**060 A**	**38 x 300**	132 M 6	28	22,4	21,2	17	392	404
	1,04	32 990	2,36	864	**R**	**4EB**	**085 A**	**38 x 300**	132 M 6	35,5	28	26,5	21,2	555	567
	1,09	31 590	1	827	**R**	**4EB**	**030 A**	**38 x 300**	132 M 6	20	16	15	11,8	260	272
	1,06	32 290	1,25	845	**R**	**4EB**	**042 A**	**38 x 300**	132 M 6	25	20	19	15	318	330
	1,19	28 880	1,8	1 176	**R**	**4EB**	**060 A**	**28 x 250**	112 M 4	22,4	18	17	14	357	366
	1,18	29 070	2,8	1 184	**R**	**4EB**	**085 A**	**28 x 250**	112 M 4	28	22,4	21,2	17	519	528

P_1	n_2	M_2	fs	i	Ød x ØP					Pt_N [kW] t_{amb} = 20°C		Pt_N [kW] t_{amb} = 40°C		kg	
kW	min^{-1}	N m												HB	HBZ
4	**1,32**	26 060	1	1 061	**R**	**4EB**	**030 A**	**28 x 250**	112 M 4	16	12,5	11,8	9,5	225	234
	1,34	25 710	1,18	673	**R**	**4EB**	**030 A**	**38 x 300**	132 M 6	20	16	15	11,8	260	272
	1,28	26 890	1,4	1 095	**R**	**4EB**	**042 A**	**28 x 250**	112 M 4	20	16	15	11,8	283	292
	1,32	26 060	1,9	1 061	**R**	**4EB**	**060 A**	**28 x 250**	112 M 4	22,4	18	17	14	357	366
	1,32	26 060	3	1 061	**R**	**4EB**	**085 A**	**28 x 250**	112 M 4	28	22,4	21,2	17	519	528
	1,44	23 840	1,06	971	**R**	**4EB**	**030 A**	**28 x 250**	112 M 4	16	12,5	11,8	9,5	225	234
	1,42	24 270	1,6	988	**R**	**4EB**	**042 A**	**28 x 250**	112 M 4	20	16	15	11,8	283	292
	1,46	23 500	2,12	957	**R**	**4EB**	**060 A**	**28 x 250**	112 M 4	22,4	18	17	14	357	366
	1,45	23 660	3,35	963	**R**	**4EB**	**085 A**	**28 x 250**	112 M 4	28	22,4	21,2	17	519	528
	1,64	20 980	0,9	549	**R**	**4EB**	**021 A**	**38 x 300**	132 M 6	17	14	13,2	10,6	215	227
	1,62	21 210	1,18	864	**R**	**4EB**	**030 A**	**28 x 250**	112 M 4	16	12,5	11,8	9,5	225	234
	1,57	21 900	1,4	573	**R**	**4EB**	**030 A**	**38 x 300**	132 M 6	20	16	15	11,8	260	272
	1,57	21 880	1,7	891	**R**	**4EB**	**042 A**	**28 x 250**	112 M 4	20	16	15	11,8	283	292
	1,62	21 210	2,36	864	**R**	**4EB**	**060 A**	**28 x 250**	112 M 4	22,4	18	17	14	357	366
	1,62	21 210	3,75	864	**R**	**4EB**	**085 A**	**28 x 250**	112 M 4	28	22,4	21,2	17	519	528
	1,69	20 310	1,5	827	**R**	**4EB**	**030 A**	**28 x 250**	112 M 4	16	12,5	11,8	9,5	225	234
	1,66	20 760	1,9	845	**R**	**4EB**	**042 A**	**28 x 250**	112 M 4	20	16	15	11,8	283	292
	1,72	20 020	2,36	815	**R**	**4EB**	**060 A**	**28 x 250**	112 M 4	22,4	18	17	14	357	366
	1,67	20 550	4	837	**R**	**4EB**	**085 A**	**28 x 250**	112 M 4	28	22,4	21,2	17	519	528
	2,04	16 860	0,9	687	**R**	**4EB**	**018 A**	**28 x 250**	112 M 4	14	11,2	10,6	8,5	177	186
	2,04	16 860	1,12	687	**R**	**4EB**	**021 A**	**28 x 250**	112 M 4	14	11,2	10,6	8,5	180	189
	2,08	16 530	1,8	673	**R**	**4EB**	**030 A**	**28 x 250**	112 M 4	16	12,5	11,8	9,5	225	234
	2,04	16 890	2,24	688	**R**	**4EB**	**042 A**	**28 x 250**	112 M 4	20	16	15	11,8	283	292
	2,07	16 570	2,65	434	**R**	**4EB**	**042 A**	**38 x 300**	132 M 6	25	20	19	15	318	330
	2,08	16 530	3,15	673	**R**	**4EB**	**060 A**	**28 x 250**	112 M 4	22,4	18	17	14	357	366
	2,32	14 840	0,95	389	**R**	**4EB**	**015 A**	**38 x 300**	132 M 6	15	11,8	11,2	9	174	186
	2,32	14 840	1,06	389	**R**	**4EB**	**018 A**	**38 x 300**	132 M 6	17	14	13,2	10,6	212	224
	2,39	14 360	1,32	585	**R**	**4EB**	**021 A**	**28 x 250**	112 M 4	14	11,2	10,6	8,5	180	189
	2,22	15 520	1,6	632	**R**	**4EB**	**030 A**	**28 x 250**	112 M 4	16	12,5	11,8	9,5	225	234
	2,12	16 210	1,9	424	**R**	**4EB**	**030 A**	**38 x 300**	132 M 6	20	16	15	11,8	260	272
	2,21	15 570	2,36	634	**R**	**4EB**	**042 A**	**28 x 250**	112 M 4	20	16	15	11,8	283	292
	2,15	16 020	3	652	**R**	**4EB**	**060 A**	**28 x 250**	112 M 4	22,4	18	17	14	357	366
	2,59	13 290	1,06	541	**R**	**4EB**	**015 A**	**28 x 250**	112 M 4	11,8	9,5	9	7,1	139	148
	2,59	13 290	1,25	541	**R**	**4EB**	**018 A**	**28 x 250**	112 M 4	14	11,2	10,6	8,5	177	186
	2,55	13 490	1,4	549	**R**	**4EB**	**021 A**	**28 x 250**	112 M 4	14	11,2	10,6	8,5	180	189
	2,44	14 080	2,12	573	**R**	**4EB**	**030 A**	**28 x 250**	112 M 4	16	12,5	11,8	9,5	225	234
	2,58	13 320	3,15	542	**R**	**4EB**	**042 A**	**28 x 250**	112 M 4	20	16	15	11,8	283	292
	2,89	11 880	0,95	311	**R**	**4EB**	**012 A**	**38 x 300**	132 M 6	15	11,8	11,2	9	171	183
	2,89	11 880	1,12	311	**R**	**4EB**	**015 A**	**38 x 300**	132 M 6	15	11,8	11,2	9	174	186
	2,84	12 100	1,06	493	**R**	**4EB**	**018 A**	**28 x 250**	112 M 4	14	11,2	10,6	8,5	177	186
	2,89	11 880	1,5	311	**R**	**4EB**	**018 A**	**38 x 300**	132 M 6	17	14	13,2	10,6	212	224
	2,84	12 100	1,25	493	**R**	**4EB**	**021 A**	**28 x 250**	112 M 4	14	11,2	10,6	8,5	180	189
	2,89	11 880	1,6	311	**R**	**4EB**	**021 A**	**38 x 300**	132 M 6	17	14	13,2	10,6	215	227
	2,64	13 030	2,24	531	**R**	**4EB**	**030 A**	**28 x 250**	112 M 4	16	12,5	11,8	9,5	225	234
	2,76	12 460	3	507	**R**	**4EB**	**042 A**	**28 x 250**	112 M 4	20	16	15	11,8	283	292
	3,04	11 320	1	461	**R**	**4EB**	**012 A**	**28 x 250**	112 M 4	11,8	9,5	9	7,1	136	145
	3,04	11 320	1,18	461	**R**	**4EB**	**015 A**	**28 x 250**	112 M 4	11,8	9,5	9	7,1	139	148
	3,04	11 320	1,5	461	**R**	**4EB**	**018 A**	**28 x 250**	112 M 4	14	11,2	10,6	8,5	177	186
	2,99	11 490	1,6	468	**R**	**4EB**	**021 A**	**28 x 250**	112 M 4	14	11,2	10,6	8,5	180	189
	3,09	11 110	1,8	291	**R**	**4EB**	**021 A**	**38 x 300**	132 M 6	17	14	13,2	10,6	215	227
	3,05	11 260	2,5	459	**R**	**4EB**	**030 A**	**28 x 250**	112 M 4	16	12,5	11,8	9,5	225	234
	3,23	10 650	4	434	**R**	**4EB**	**042 A**	**28 x 250**	112 M 4	20	16	15	11,8	283	292
	3,60	9 543	1,12	389	**R**	**4EB**	**012 A**	**28 x 250**	112 M 4	11,8	9,5	9	7,1	136	145
	3,60	9 543	1,4	389	**R**	**4EB**	**015 A**	**28 x 250**	112 M 4	11,8	9,5	9	7,1	139	148
	3,60	9 543	1,6	389	**R**	**4EB**	**018 A**	**28 x 250**	112 M 4	14	11,2	10,6	8,5	177	186
	3,67	9 364	1,8	245	**R**	**4EB**	**018 A**	**38 x 300**	132 M 6	17	14	13,2	10,6	212	224
	3,23	10 630	1,6	433	**R**	**4EB**	**021 A**	**28 x 250**	112 M 4	14	11,2	10,6	8,5	180	189
	3,30	10 420	2,8	424	**R**	**4EB**	**030 A**	**28 x 250**	112 M 4	16	12,5	11,8	9,5	225	234
	3,85	8 928	1,18	364	**R**	**4EB**	**012 A**	**28 x 250**	112 M 4	11,8	9,5	9	7,1	136	145
	3,85	8 928	1,5	364	**R**	**4EB**	**015 A**	**28 x 250**	112 M 4	11,8	9,5	9	7,1	139	148
	3,79	9 060	1,8	369	**R**	**4EB**	**018 A**	**28 x 250**	112 M 4	14	11,2	10,6	8,5	177	186
	3,79	9 060	2,12	369	**R**	**4EB**	**021 A**	**28 x 250**	112 M 4	14	11,2	10,6	8,5	180	189
	3,87	8 880	3,15	362	**R**	**4EB**	**030 A**	**28 x 250**	112 M 4	16	12,5	11,8	9,5	225	234
	4,50	7 634	1	311	**R**	**4EB**	**009 A**	**28 x 250**	112 M 4	11,2	9	8,5	6,7	125	134
	4,50	7 634	1,4	311	**R**	**4EB**	**012 A**	**28 x 250**	112 M 4	11,8	9,5	9	7,1	136	145
	4,45	7 893	1	202	**R**	**3EB**	**012 A**	**38 x 300**	132 M 6	18	15	14	11,2	173	185
	4,50	7 634	1,7	311	**R**	**4EB**	**015 A**	**28 x 250**	112 M 4	11,8	9,5	9	7,1	139	148
	4,45	7 893	1,25	202	**R**	**3EB**	**015 A**	**38 x 300**	132 M 6	18	15	14	11,2	176	188
	4,50	7 634	2,12	311	**R**	**4EB**	**018 A**	**28 x 250**	112 M 4	14	11,2	10,6	8,5	177	186
	4,45	7 893	1,4	202	**R**	**3EB**	**018 A**	**38 x 300**	132 M 6	21,2	17	16	13,2	215	227
	4,50	7 634	2,24	311	**R**	**4EB**	**021 A**	**28 x 250**	112 M 4	14	11,2	10,6	8,5	180	189
	4,45	7 893	1,4	202	**R**	**3EB**	**021 A**	**38 x 300**	132 M 6	21,2	17	16	13,2	218	230
	4,59	7 483	3,55	305	**R**	**4EB**	**030 A**	**28 x 250**	112 M 4	16	12,5	11,8	9,5	225	234
	4,49	7 828	2,8	200	**R**	**3EB**	**030 A**	**38 x 300**	132 M 6	25	20	19	15	273	285
	5,17	6 647	1,12	271	**R**	**4EB**	**009 A**	**28 x 250**	112 M 4	11,2	9	8,5	6,7	125	134
	5,17	6 647	1,6	271	**R**	**4EB**	**012 A**	**28 x 250**	112 M 4	11,8	9,5	9	7,1	136	145
	5,17	6 647	1,9	271	**R**	**4EB**	**015 A**	**28 x 250**	112 M 4	11,8	9,5	9	7,1	139	148
	4,81	7 143	2,24	291	**R**	**4EB**	**018 A**	**28 x 250**	112 M 4	14	11,2	10,6	8,5	177	186
	4,81	7 143	2,65	291	**R**	**4EB**	**021 A**	**28 x 250**	112 M 4	14	11,2	10,6	8,5	180	189
	4,91	7 001	3,75	285	**R**	**4EB**	**030 A**	**28 x 250**	112 M 4	16	12,5	11,8	9,5	225	234
	5,71	6 019	1,25	245	**R**	**4EB**	**009 A**	**28 x 250**	112 M 4	11,2	9	8,5	6,7	125	134
	5,71	6 019	1,7	245	**R**	**4EB**	**012 A**	**28 x 250**	112 M 4	11,8	9,5	9	7,1	136	145
	5,47	6 423	1,25	164	**R**	**3EB**	**012 A**	**38 x 300**	132 M 6	18	15	14	11,2	173	185
	5,71	6 019	2	245	**R**	**4EB**	**015 A**	**28 x 250**	112 M 4	11,8	9,5	9	7,1	139	148
	5,47	6 423	1,5	164	**R**	**3EB**	**015 A**	**38 x 300**	132 M 6	18	15	14	11,2	176	188
	5,71	6 019	2,65	245	**R**	**4EB**	**018 A**	**28 x 250**	112 M 4	14	11,2	10,6	8,5	177	186
	5,47	6 423	1,8	164	**R**	**3EB**	**018 A**	**38 x 300**	132 M 6	21,2	17	16	13,2	215	227
	5,71	6 019	3	245	**R**	**4EB**	**021 A**	**28 x 250**	112 M 4	14	11,2	10,6	8,5	180	189
	6,42	5 472	1	140	**R**	**3EB**	**009 A**	**38 x 300**	132 M 6	17	14	13,2	10,6	163	175
	6,42	5 472	1,4	140	**R**	**3EB**	**012 A**	**38 x 300**	132 M 6	18	15	14	11,2	173	185
	6,42	5 472	1,7	140	**R**	**3EB**	**015 A**	**38 x 300**	132 M 6	18	15	14	11,2	176	188
	6,42	5 472	2	140	**R**	**3EB**	**018 A**	**38 x 300**	132 M 6	21,2	17	16	13,2	215	227
	7,27	4 731	1,06	193	**R**	**4EB**	**006 A**	**28 x 250**	112 M 4	8,5	6,7	6,3	5	95	104
	6,93	5 074	1,06	202	**R**	**3EB**	**009 A**	**28 x 250**	112 M 4	14	11,2	10,6	8,5	128	137
	7,21	4 772	1,5	194	**R**	**4EB**	**009 A**	**28 x 250**	112 M 4	11,2	9	8,5	6,7	125	134
	6,93	5 074	1,5	202	**R**	**3EB**	**012 A**	**28 x 250**	112 M 4	15	11,2	11,2	8,5	138	147
	7,21	4 772	2	194	**R**	**4EB**	**012 A**	**28 x 250**	112 M 4	11,8	9,5	9	7,1	136	145
	6,94	5 064	1,7	130	**R**	**3EB**	**012 A**	**38 x 300**	132 M 6	18	15	14	11,2	173	185
	6,93	5 074	1,9	202	**R**	**3EB**	**015 A**	**28 x 250**	112 M 4	15	11,2	11,2	8,5	141	150
	7,21	4 772	2,5	194	**R**	**4EB**	**015 A**	**28 x 250**	112 M 4	11,8	9,5	9	7,1	139	148
	6,94	5 064	2,24	130	**R**	**3EB**	**015 A**	**38 x 300**	132 M 6	18	15	14	11,2	176	188
	6,93	5 074	2,12	202	**R**	**3EB**	**018 A**	**28 x 250**	112 M 4	17	14	13,2	10,6	180	189
	7,24	4 746	3,15	193	**R**	**4EB**	**018 A**	**28 x 250**	112 M 4	14	11,2	10,6	8,5	177	186
	6,93	5 074	2,12	202	**R**	**3EB**	**021 A**	**28 x 250**	112 M 4	17	14	13,2	10,6	183	192
	6,98	5 032	4,25	200	**R**	**3EB**	**030 A**	**28 x 250**	112 M 4	20	16	15	11,8	237	246

P_1	n_2	M_2	fs	i	Ød x ØP				Pt_N [kW] t_{amb} = 20°C		t_{amb} = 40°C		kg	
kW	min^{-1}	N m											HB	HBZ
4	**7,72**	4 451	1,06	181	**R**	**4EB**	**006 A**	**28 x 250**	112 M 4	8,5	6,7	6,3	5	95	104
	8,15	4 314	1,12	110	**R**	**3EB**	**006 A**	**38 x 300**	132 M 6	12,5	10	9,5	7,5	126	138
	7,70	4 464	1,6	182	**R**	**4EB**	**009 A**	**28 x 250**	112 M 4	11,2	9	8,5	6,7	125	134
	8,15	4 314	1,6	110	**R**	**3EB**	**009 A**	**38 x 300**	132 M 6	17	14	13,2	10,6	163	175
	7,70	4 464	2,12	182	**R**	**4EB**	**012 A**	**28 x 250**	112 M 4	11,8	9,5	9	7,1	136	145
	8,15	4 314	2,24	110	**R**	**3EB**	**012 A**	**38 x 300**	132 M 6	18	15	14	11,2	173	185
	7,70	4 464	2,65	182	**R**	**4EB**	**015 A**	**28 x 250**	112 M 4	11,8	9,5	9	7,1	139	148
	7,70	4 464	3,35	182	**R**	**4EB**	**018 A**	**28 x 250**	112 M 4	14	11,2	10,6	8,5	177	186
	8,51	4 129	0,9	164	**R**	**3EB**	**006 A**	**28 x 250**	112 M 4	10	8	7,5	6	91	100
	8,76	3 923	1,18	160	**R**	**4EB**	**006 A**	**28 x 250**	112 M 4	8,5	6,7	6,3	5	95	104
	8,67	4 051	1,06	104	**R**	**3EB**	**006 A**	**38 x 300**	132 M 6	12,5	10	9,5	7,5	126	138
	8,51	4 129	1,32	164	**R**	**3EB**	**009 A**	**28 x 250**	112 M 4	14	11,2	10,6	8,5	128	137
	8,60	3 999	1,7	163	**R**	**4EB**	**009 A**	**28 x 250**	112 M 4	11,2	9	8,5	6,7	125	134
	8,67	4 051	1,5	104	**R**	**3EB**	**009 A**	**38 x 300**	132 M 6	17	14	13,2	10,6	163	175
	8,51	4 129	1,8	164	**R**	**3EB**	**012 A**	**28 x 250**	112 M 4	15	11,2	11,2	8,5	138	147
	8,60	3 999	2,36	163	**R**	**4EB**	**012 A**	**28 x 250**	112 M 4	11,8	9,5	9	7,1	136	145
	8,51	4 129	2,24	164	**R**	**3EB**	**015 A**	**28 x 250**	112 M 4	15	11,2	11,2	8,5	141	150
	9,14	3 762	3,15	153	**R**	**4EB**	**015 A**	**28 x 250**	112 M 4	11,8	9,5	9	7,1	139	148
	8,51	4 129	2,65	164	**R**	**3EB**	**018 A**	**28 x 250**	112 M 4	17	14	13,2	10,6	180	189
	8,51	4 129	3,15	164	**R**	**3EB**	**021 A**	**28 x 250**	112 M 4	17	14	13,2	10,6	183	192
	10,2	3 451	1	88,4	**R**	**3EB**	**004 A**	**38 x 300**	132 M 6	11,8	9,5	9	7,1	119	131
	9,99	3 518	1,06	140	**R**	**3EB**	**006 A**	**28 x 250**	112 M 4	10	8	7,5	6	91	100
	10,2	3 451	1,4	88,4	**R**	**3EB**	**006 A**	**38 x 300**	132 M 6	12,5	10	9,5	7,5	126	138
	9,99	3 518	1,5	140	**R**	**3EB**	**009 A**	**28 x 250**	112 M 4	14	11,2	10,6	8,5	128	137
	10,2	3 451	2	88,4	**R**	**3EB**	**009 A**	**38 x 300**	132 M 6	17	14	13,2	10,6	163	175
	9,99	3 518	2,12	140	**R**	**3EB**	**012 A**	**28 x 250**	112 M 4	15	11,2	11,2	8,5	138	147
	9,99	3 518	2,65	140	**R**	**3EB**	**015 A**	**28 x 250**	112 M 4	15	11,2	11,2	8,5	141	150
	9,99	3 518	3,15	140	**R**	**3EB**	**018 A**	**28 x 250**	112 M 4	17	14	13,2	10,6	180	189
	10,8	3 256	0,9	130	**R**	**3EB**	**004 A**	**28 x 250**	112 M 4	9,5	7,5	7,1	5,6	84	93
	10,8	3 256	1,25	130	**R**	**3EB**	**006 A**	**28 x 250**	112 M 4	10	8	7,5	6	91	100
	10,8	3 256	1,8	130	**R**	**3EB**	**009 A**	**28 x 250**	112 M 4	14	11,2	10,6	8,5	128	137
	10,8	3 256	2,5	130	**R**	**3EB**	**012 A**	**28 x 250**	112 M 4	15	11,2	11,2	8,5	138	147
	10,8	3 256	3,15	130	**R**	**3EB**	**015 A**	**28 x 250**	112 M 4	15	11,2	11,2	8,5	141	150
	12,7	2 774	1,25	110	**R**	**3EB**	**004 A**	**28 x 250**	112 M 4	9,5	7,5	7,1	5,6	84	93
	12,7	2 774	1,6	110	**R**	**3EB**	**006 A**	**28 x 250**	112 M 4	10	8	7,5	6	91	100
	12,7	2 774	2,36	110	**R**	**3EB**	**009 A**	**28 x 250**	112 M 4	14	11,2	10,6	8,5	128	137
	12,7	2 774	3,15	110	**R**	**3EB**	**012 A**	**28 x 250**	112 M 4	15	11,2	11,2	8,5	138	147
	13,5	2 604	0,9	104	**R**	**3EB**	**003 A**	**28 x 250**	112 M 4	9,5	7,5	7,1	5,6	78	87
	13,5	2 604	1,12	104	**R**	**3EB**	**004 A**	**28 x 250**	112 M 4	9,5	7,5	7,1	5,6	84	93
	13,5	2 604	1,6	104	**R**	**3EB**	**006 A**	**28 x 250**	112 M 4	10	8	7,5	6	91	100
	13,5	2 604	2,24	104	**R**	**3EB**	**009 A**	**28 x 250**	112 M 4	14	11,2	10,6	8,5	128	137
	13,5	2 604	3,15	104	**R**	**3EB**	**012 A**	**28 x 250**	112 M 4	15	11,2	11,2	8,5	138	147
	15,8	2 219	1,06	88,4	**R**	**3EB**	**003 A**	**28 x 250**	112 M 4	9,5	7,5	7,1	5,6	78	87
	15,8	2 219	1,5	88,4	**R**	**3EB**	**004 A**	**28 x 250**	112 M 4	9,5	7,5	7,1	5,6	84	93
	15,8	2 219	2,12	88,4	**R**	**3EB**	**006 A**	**28 x 250**	112 M 4	10	8	7,5	6	91	100
	15,8	2 219	3	88,4	**R**	**3EB**	**009 A**	**28 x 250**	112 M 4	14	11,2	10,6	8,5	128	137
	17,1	2 054	1,12	81,8	**R**	**3EB**	**003 A**	**28 x 250**	112 M 4	9,5	7,5	7,1	5,6	78	87
	17,1	2 054	1,4	81,8	**R**	**3EB**	**004 A**	**28 x 250**	112 M 4	9,5	7,5	7,1	5,6	84	93
	19,4	1 808	1,8	46,3	**R**	**3EB**	**004 A**	**38 x 300**	132 M 6	11,8	9,5	9	7,1	119	131
	17,1	2 054	2	81,8	**R**	**3EB**	**006 A**	**28 x 250**	112 M 4	10	8	7,5	6	91	100
	17,1	2 054	2,8	81,8	**R**	**3EB**	**009 A**	**28 x 250**	112 M 4	14	11,2	10,6	8,5	128	137
	20,2	1 744	0,95	69,5	**R**	**3EB**	**002 A**	**28 x 250**	112 M 4	7,5	6	5,6	4,5	67	76
	20,1	1 749	1,32	69,7	**R**	**3EB**	**003 A**	**28 x 250**	112 M 4	9,5	7,5	7,1	5,6	78	87
	20,1	1 749	1,9	69,7	**R**	**3EB**	**004 A**	**28 x 250**	112 M 4	9,5	7,5	7,1	5,6	84	93
	20,1	1 749	2,65	69,7	**R**	**3EB**	**006 A**	**28 x 250**	112 M 4	10	8	7,5	6	91	100
	20,1	1 749	3,75	69,7	**R**	**3EB**	**009 A**	**28 x 250**	112 M 4	14	11,2	10,6	8,5	128	137
	21,6	1 626	1	64,8	**R**	**3EB**	**002 A**	**28 x 250**	112 M 4	7,5	6	5,6	4,5	67	76
	21,6	1 628	1,4	64,8	**R**	**3EB**	**003 A**	**28 x 250**	112 M 4	9,5	7,5	7,1	5,6	78	87
	21,6	1 628	1,7	64,8	**R**	**3EB**	**004 A**	**28 x 250**	112 M 4	9,5	7,5	7,1	5,6	84	93
	23,1	1 524	2,12	39,0	**R**	**3EB**	**004 A**	**38 x 300**	132 M 6	11,8	9,5	9	7,1	119	131
	21,6	1 628	2,5	64,8	**R**	**3EB**	**006 A**	**28 x 250**	112 M 4	10	8	7,5	6	91	100
	21,6	1 628	3,35	64,8	**R**	**3EB**	**009 A**	**28 x 250**	112 M 4	14	11,2	10,6	8,5	128	137
	25,6	1 375	1,18	54,8	**R**	**3EB**	**002 A**	**28 x 250**	112 M 4	7,5	6	5,6	4,5	67	76
	25,5	1 379	1,6	54,9	**R**	**3EB**	**003 A**	**28 x 250**	112 M 4	9,5	7,5	7,1	5,6	78	87
	25,5	1 379	2,36	54,9	**R**	**3EB**	**004 A**	**28 x 250**	112 M 4	9,5	7,5	7,1	5,6	84	93
	25,3	1 387	3,15	55,2	**R**	**3EB**	**006 A**	**28 x 250**	112 M 4	10	8	7,5	6	91	100
	27,3	1 289	0,9	51,3	**R**	**3EB**	**001 A**	**28 x 250**	112 M 4	7,1	5,6	5,3	4,25	66	75
	27,3	1 289	1,25	51,3	**R**	**3EB**	**002 A**	**28 x 250**	112 M 4	7,5	6	5,6	4,5	67	76
	30,2	1 162	1,9	46,3	**R**	**3EB**	**003 A**	**28 x 250**	112 M 4	9,5	7,5	7,1	5,6	78	87
	29,0	1 240	1,18	31,1	**R**	**2EB**	**003 A**	**38 x 300**	132 M 6	16	12,5	11,8	9,5	117	129
	30,2	1 162	2,8	46,3	**R**	**3EB**	**004 A**	**28 x 250**	112 M 4	9,5	7,5	7,1	5,6	84	93
	29,0	1 240	1,7	31,1	**R**	**2EB**	**004 A**	**38 x 300**	132 M 6	17	13,2	12,5	10	123	135
	29,0	1 240	2,36	31,1	**R**	**2EB**	**006 A**	**38 x 300**	132 M 6	17	13,2	12,5	10	128	140
	30,8	1 140	1	45,4	**R**	**3EB**	**001 A**	**28 x 250**	112 M 4	7,1	5,6	5,3	4,25	66	75
	30,8	1 140	1,4	45,4	**R**	**3EB**	**002 A**	**28 x 250**	112 M 4	7,5	6	5,6	4,5	67	76
	32,1	1 093	2	43,6	**R**	**3EB**	**003 A**	**28 x 250**	112 M 4	9,5	7,5	7,1	5,6	78	87
	32,1	1 093	3	43,6	**R**	**3EB**	**004 A**	**28 x 250**	112 M 4	9,5	7,5	7,1	5,6	84	93
	34,0	1 056	0,95	26,5	**R**	**2EB**	**001 A**	**38 x 300**	132 M 6	11,2	9,5	8,5	7,1	97	109
	36,2	992	1,06	24,9	**R**	**2EB**	**002 A**	**38 x 300**	132 M 6	11,8	9,5	9	7,1	98	110
	35,9	979	2,24	39,0	**R**	**3EB**	**003 A**	**28 x 250**	112 M 4	9,5	7,5	7,1	5,6	78	87
	36,2	992	1,5	24,9	**R**	**2EB**	**003 A**	**38 x 300**	132 M 6	16	12,5	11,8	9,5	117	129
	35,9	979	3,15	39,0	**R**	**3EB**	**004 A**	**28 x 250**	112 M 4	9,5	7,5	7,1	5,6	84	93
	36,2	992	2,12	24,9	**R**	**2EB**	**004 A**	**38 x 300**	132 M 6	17	13,2	12,5	10	123	135
	38,9	904	1,25	36,0	**R**	**3EB**	**001 A**	**28 x 250**	112 M 4	7,1	5,6	5,3	4,25	66	75
	42,5	845	1,18	21,2	**R**	**2EB**	**001 A**	**38 x 300**	132 M 6	11,2	9,5	8,5	7,1	97	109
	38,9	904	1,8	36,0	**R**	**3EB**	**002 A**	**28 x 250**	112 M 4	7,5	6	5,6	4,5	67	76
	42,5	845	1,6	21,2	**R**	**2EB**	**002 A**	**38 x 300**	132 M 6	11,8	9,5	9	7,1	98	110
	38,1	921	2,36	36,7	**R**	**3EB**	**003 A**	**28 x 250**	112 M 4	9,5	7,5	7,1	5,6	78	87
	42,5	845	2,12	21,2	**R**	**2EB**	**003 A**	**38 x 300**	132 M 6	16	12,5	11,8	9,5	117	129
	38,1	921	3,35	36,7	**R**	**3EB**	**004 A**	**28 x 250**	112 M 4	9,5	7,5	7,1	5,6	84	93
	45,1	797	0,9	31,1	**R**	**2EB**	**001 A**	**28 x 250**	112 M 4	9,5	7,5	7,1	5,6	62	71
	46,1	762	1,4	30,3	**R**	**3EB**	**001 A**	**28 x 250**	112 M 4	7,1	5,6	5,3	4,25	66	75
	45,1	797	1,32	31,1	**R**	**2EB**	**002 A**	**28 x 250**	112 M 4	9,5	7,5	7,1	5,6	63	72
	46,1	762	2	30,3	**R**	**3EB**	**002 A**	**28 x 250**	112 M 4	7,5	6	5,6	4,5	67	76
	45,1	797	1,8	31,1	**R**	**2EB**	**003 A**	**28 x 250**	112 M 4	12,5	10	9,5	7,5	82	91
	45,3	776	2,8	30,9	**R**	**3EB**	**003 A**	**28 x 250**	112 M 4	9,5	7,5	7,1	5,6	78	87
	45,1	797	2,5	31,1	**R**	**2EB**	**004 A**	**28 x 250**	112 M 4	13,2	10,6	10	8	88	97
	52,9	679	1,4	26,5	**R**	**2EB**	**001 A**	**28 x 250**	112 M 4	9,5	7,5	7,1	5,6	62	71
	52,9	679	1,6	26,5	**R**	**2EB**	**002 A**	**28 x 250**	112 M 4	9,5	7,5	7,1	5,6	63	72
	52,9	679	2,65	26,5	**R**	**2EB**	**003 A**	**28 x 250**	112 M 4	12,5	10	9,5	7,5	82	91

P_1	n_2	M_2	fs	i	Ød x ØP	Pt_N [kW] t_{amb} = 20°C		Pt_N [kW] t_{amb} = 40°C		kg	
kW	min^{-1}	N m								HB	HBZ
4	**56,3**	638	1,12	24,9	R 2EB 001 A 28 x 250 112 M 4	9,5	7,5	7,1	5,6	62	71
	53,9	666	1,4	16,7	R 2EB 001 A 38 x 300 132 M 6	11,2	9,5	8,5	7,1	97	109
	56,3	638	1,6	24,9	R 2EB 002 A 28 x 250 112 M 4	9,5	7,5	7,1	5,6	63	72
	53,9	666	2	16,7	R 2EB 002 A 38 x 300 132 M 6	11,8	9,5	9	7,1	98	110
	56,3	638	2,24	24,9	R 2EB 003 A 28 x 250 112 M 4	12,5	10	9,5	7,5	82	91
	56,3	638	3,15	24,9	R 2EB 004 A 28 x 250 112 M 4	13,2	10,6	10	8	88	97
	66,1	543	1,8	21,2	R 2EB 001 A 28 x 250 112 M 4	9,5	7,5	7,1	5,6	62	71
	66,1	543	2,24	21,2	R 2EB 002 A 28 x 250 112 M 4	9,5	7,5	7,1	5,6	63	72
	66,1	543	3,35	21,2	R 2EB 003 A 28 x 250 112 M 4	12,5	10	9,5	7,5	82	91
	71,4	503	1,4	19,6	R 2EB 001 A 28 x 250 112 M 4	9,5	7,5	7,1	5,6	62	71
	68,4	525	2	13,2	R 2EB 001 A 38 x 300 132 M 6	11,2	9,5	8,5	7,1	97	109
	71,4	503	2	19,6	R 2EB 002 A 28 x 250 112 M 4	9,5	7,5	7,1	5,6	63	72
	71,4	503	2,8	19,6	R 2EB 003 A 28 x 250 112 M 4	12,5	10	9,5	7,5	82	91
	83,8	428	2,24	16,7	R 2EB 001 A 28 x 250 112 M 4	9,5	7,5	7,1	5,6	62	71
	83,8	428	3	16,7	R 2EB 002 A 28 x 250 112 M 4	9,5	7,5	7,1	5,6	63	72
	90,1	398	1,7	15,5	R 2EB 001 A 28 x 250 112 M 4	9,5	7,5	7,1	5,6	62	71
	102	351	2,8	8,79	R 2EB 001 A 38 x 300 132 M 6	11,2	9,5	8,5	7,1	97	109
	90,1	398	2,5	15,5	R 2EB 002 A 28 x 250 112 M 4	9,5	7,5	7,1	5,6	63	72
	106	338	2,8	13,2	R 2EB 001 A 28 x 250 112 M 4	9,5	7,5	7,1	5,6	62	71
	126	285	3,15	11,1	R 2EB 001 A 28 x 250 112 M 4	9,5	7,5	7,1	5,6	62	71
	134	268	3,15	10,4	R 2EB 001 A 28 x 250 112 M 4	9,5	7,5	7,1	5,6	62	71
	159	226	3,75	8,79	R 2EB 001 A 28 x 250 112 M 4	9,5	7,5	7,1	5,6	62	71
5,5	**0,760**	62 190	1,32	1 184	R 4EB 085 A 38 x 300 132 MB 6	35,5	28	26,5	21,2	559	571
	0,742	63 700	1,8	1 213	R 4EB 125 A 38 x 300 132 MB 6	42,5	33,5	31,5	25	733	745
	0,848	55 740	0,95	1 061	R 4EB 060 A 38 x 300 132 MB 6	28	22,4	21,2	17	396	408
	0,848	55 740	1,4	1 061	R 4EB 085 A 38 x 300 132 MB 6	35,5	28	26,5	21,2	559	571
	0,823	57 430	2,8	1 093	R 4EB 180 A 38 x 300 132 MB 6	50	40	37,5	30	1 021	1 033
	0,940	50 270	1,06	957	R 4EB 060 A 38 x 300 132 MB 6	28	22,4	21,2	17	396	408
	0,934	50 610	1,6	963	R 4EB 085 A 38 x 300 132 MB 6	35,5	28	26,5	21,2	559	571
	0,928	50 960	2,24	970	R 4EB 125 A 38 x 300 132 MB 6	42,5	33,5	31,5	25	733	745
	1,06	44 400	0,9	845	R 4EB 042 A 38 x 300 132 MB 6	25	20	19	15	322	334
	1,04	45 360	1,18	864	R 4EB 060 A 38 x 300 132 MB 6	28	22,4	21,2	17	396	408
	1,04	45 360	1,8	864	R 4EB 085 A 38 x 300 132 MB 6	35,5	28	26,5	21,2	559	571
	1,19	39 710	1,32	1 176	R 4EB 060 A 28 x 250 112 MC 4	22,4	18	17	14	362	371
	1,19	39 710	1,32	1 176	R 4EB 060 A 38 x 300 132 S 4	22,4	18	17	14	384	392
	1,18	39 980	2	1 184	R 4EB 085 A 38 x 300 132 S 4	28	22,4	21,2	17	547	555
	1,15	40 950	2,65	1 213	R 4EB 125 A 38 x 300 132 S 4	33,5	26,5	25	20	721	729
	1,28	36 980	1	1 095	R 4EB 042 A 28 x 250 112 MC 4	20	16	15	11,8	288	297
	1,28	36 980	1	1 095	R 4EB 042 A 38 x 300 132 S 4	20	16	15	11,8	310	318
	1,32	35 830	1,4	1 061	R 4EB 060 A 28 x 250 112 MC 4	22,4	18	17	14	362	371
	1,32	35 830	1,4	1 061	R 4EB 060 A 38 x 300 132 S 4	22,4	18	17	14	384	392
	1,34	35 350	1,6	673	R 4EB 060 A 38 x 300 132 MB 6	28	22,4	21,2	17	396	408
	1,32	35 830	2,24	1 061	R 4EB 085 A 38 x 300 132 S 4	28	22,4	21,2	17	547	555
	1,28	36 920	4,25	1 093	R 4EB 180 A 38 x 300 132 S 4	40	31,5	30	23,6	1 009	1 017
	1,42	33 370	1,18	988	R 4EB 042 A 28 x 250 112 MC 4	20	16	15	11,8	288	297
	1,42	33 370	1,18	988	R 4EB 042 A 38 x 300 132 S 4	20	16	15	11,8	310	318
	1,46	32 310	1,5	957	R 4EB 060 A 28 x 250 112 MC 4	22,4	18	17	14	362	371
	1,46	32 310	1,5	957	R 4EB 060 A 38 x 300 132 S 4	22,4	18	17	14	384	392
	1,45	32 530	2,36	963	R 4EB 085 A 38 x 300 132 S 4	28	22,4	21,2	17	547	555
	1,44	32 760	3,15	970	R 4EB 125 A 38 x 300 132 S 4	33,5	26,5	25	20	721	729
	1,57	30 110	1	573	R 4EB 030 A 38 x 300 132 MB 6	20	16	15	11,8	264	276
	1,57	30 090	1,25	891	R 4EB 042 A 28 x 250 112 MC 4	20	16	15	11,8	288	297
	1,57	30 090	1,25	891	R 4EB 042 A 38 x 300 132 S 4	20	16	15	11,8	310	318
	1,66	28 490	1,6	542	R 4EB 042 A 38 x 300 132 MB 6	25	20	19	15	322	334
	1,62	29 160	1,7	864	R 4EB 060 A 28 x 250 112 MC 4	22,4	18	17	14	362	371
	1,62	29 160	1,7	864	R 4EB 060 A 38 x 300 132 S 4	22,4	18	17	14	384	392
	1,62	29 160	2,65	864	R 4EB 085 A 38 x 300 132 S 4	28	22,4	21,2	17	547	555
	1,50	31 460	3,35	932	R 4EB 125 A 38 x 300 132 S 4	33,5	26,5	25	20	721	729
	1,69	27 920	1,06	827	R 4EB 030 A 28 x 250 112 MC 4	16	12,5	11,8	9,5	230	239
	1,69	27 920	1,06	827	R 4EB 030 A 38 x 300 132 S 4	16	12,5	11,8	9,5	252	260
	1,66	28 540	1,32	845	R 4EB 042 A 28 x 250 112 MC 4	20	16	15	11,8	288	297
	1,66	28 540	1,32	845	R 4EB 042 A 38 x 300 132 S 4	20	16	15	11,8	310	318
	1,77	26 640	1,5	507	R 4EB 042 A 38 x 300 132 MB 6	25	20	19	15	322	334
	1,72	27 530	1,8	815	R 4EB 060 A 28 x 250 112 MC 4	22,4	18	17	14	362	371
	1,72	27 530	1,8	815	R 4EB 060 A 38 x 300 132 S 4	22,4	18	17	14	384	392
	1,67	28 250	3	837	R 4EB 085 A 38 x 300 132 S 4	28	22,4	21,2	17	547	555
	2,08	22 720	1,32	673	R 4EB 030 A 28 x 250 112 MC 4	16	12,5	11,8	9,5	230	239
	2,08	22 720	1,32	673	R 4EB 030 A 38 x 300 132 S 4	16	12,5	11,8	9,5	252	260
	2,04	23 230	1,6	688	R 4EB 042 A 28 x 250 112 MC 4	20	16	15	11,8	288	297
	2,04	23 230	1,6	688	R 4EB 042 A 38 x 300 132 S 4	20	16	15	11,8	310	318
	2,07	22 790	2	434	R 4EB 042 A 38 x 300 132 MB 6	25	20	19	15	322	334
	2,08	22 720	2,24	673	R 4EB 060 A 38 x 300 132 S 4	22,4	18	17	14	384	392
	1,90	24 840	3	736	R 4EB 085 A 38 x 300 132 S 4	28	22,4	21,2	17	547	555
	2,39	19 750	0,95	585	R 4EB 021 A 28 x 250 112 MC 4	14	11,2	10,6	8,5	185	194
	2,39	19 750	0,95	585	R 4EB 021 A 38 x 300 132 S 4	14	11,2	10,6	8,5	207	215
	2,22	21 340	1,18	632	R 4EB 030 A 28 x 250 112 MC 4	16	12,5	11,8	9,5	230	239
	2,22	21 340	1,18	632	R 4EB 030 A 38 x 300 132 S 4	16	12,5	11,8	9,5	252	260
	2,12	22 290	1,4	424	R 4EB 030 A 38 x 300 132 MB 6	20	16	15	11,8	264	276
	2,21	21 410	1,7	634	R 4EB 042 A 28 x 250 112 MC 4	20	16	15	11,8	288	297
	2,21	21 410	1,7	634	R 4EB 042 A 38 x 300 132 S 4	20	16	15	11,8	310	318
	2,15	22 020	2,12	652	R 4EB 060 A 38 x 300 132 S 4	22,4	18	17	14	384	392
	2,09	22 600	3,75	669	R 4EB 085 A 38 x 300 132 S 4	28	22,4	21,2	17	547	555
	2,59	18 280	0,9	541	R 4EB 018 A 28 x 250 112 MC 4	14	11,2	10,6	8,5	182	191
	2,59	18 280	0,9	541	R 4EB 018 A 38 x 300 132 S 4	14	11,2	10,6	8,5	204	212
	2,55	18 550	1	549	R 4EB 021 A 28 x 250 112 MC 4	14	11,2	10,6	8,5	185	194
	2,55	18 550	1	549	R 4EB 021 A 38 x 300 132 S 4	14	11,2	10,6	8,5	207	215
	2,44	19 360	1,5	573	R 4EB 030 A 28 x 250 112 MC 4	16	12,5	11,8	9,5	230	239
	2,44	19 360	1,5	573	R 4EB 030 A 38 x 300 132 S 4	16	12,5	11,8	9,5	252	260
	2,58	18 310	2,24	542	R 4EB 042 A 38 x 300 132 S 4	20	16	15	11,8	310	318
	2,60	18 180	3	538	R 4EB 060 A 38 x 300 132 S 4	22,4	18	17	14	384	392
	2,89	16 330	1,06	311	R 4EB 018 A 38 x 300 132 MB 6	17	14	13,2	10,6	216	228
	2,84	16 640	0,9	493	R 4EB 021 A 28 x 250 112 MC 4	14	11,2	10,6	8,5	185	194
	2,84	16 640	0,9	493	R 4EB 021 A 38 x 300 132 S 4	14	11,2	10,6	8,5	207	215
	2,89	16 330	1,12	311	R 4EB 021 A 38 x 300 132 MB 6	17	14	13,2	10,6	219	231
	2,64	17 910	1,6	531	R 4EB 030 A 28 x 250 112 MC 4	16	12,5	11,8	9,5	230	239
	2,64	17 910	1,6	531	R 4EB 030 A 38 x 300 132 S 4	16	12,5	11,8	9,5	252	260
	2,95	16 000	1,8	305	R 4EB 030 A 38 x 300 132 MB 6	20	16	15	11,8	264	276
	2,76	17 130	2,12	507	R 4EB 042 A 38 x 300 132 S 4	20	16	15	11,8	310	318
	2,72	17 360	2,65	514	R 4EB 060 A 38 x 300 132 S 4	22,4	18	17	14	384	392
	2,64	17 910	4,5	531	R 4EB 085 A 38 x 300 132 S 4	28	22,4	21,2	17	547	555

P_1	n_2	M_2	f_S	i			Ød x ØP		Pt_N [kW] t_{amb} = 20°C		t_{amb} = 40°C		kg	
kW	min^{-1}	N m											HB	HBZ
5,5	**3,33**	14 220	0,95	271	**R**	**4EB**	**015 A**	**38 x 300**	132 MB 6	15	11,8	11,2	9	178	190
	3,04	15 570	1,12	461	**R**	**4EB**	**018 A**	**28 x 250**	112 MC 4	14	11,2	10,6	8,5	182	191
	3,04	15 570	1,12	461	**R**	**4EB**	**018 A**	**38 x 300**	132 S 4	14	11,2	10,6	8,5	204	212
	2,99	15 800	1,18	468	**R**	**4EB**	**021 A**	**28 x 250**	112 MC 4	14	11,2	10,6	8,5	185	194
	2,99	15 800	1,18	468	**R**	**4EB**	**021 A**	**38 x 300**	132 S 4	14	11,2	10,6	8,5	207	215
	3,05	15 490	1,9	459	**R**	**4EB**	**030 A**	**38 x 300**	132 S 4	16	12,5	11,8	9,5	252	260
	3,23	14 650	3	434	**R**	**4EB**	**042 A**	**38 x 300**	132 S 4	20	16	15	11,8	310	318
	3,60	13 120	1	389	**R**	**4EB**	**015 A**	**28 x 250**	112 MC 4	11,8	9,5	9	7,1	144	153
	3,60	13 120	1	389	**R**	**4EB**	**015 A**	**38 x 300**	132 S 4	11,8	9,5	9	7,1	166	174
	3,60	13 120	1,18	389	**R**	**4EB**	**018 A**	**28 x 250**	112 MC 4	14	11,2	10,6	8,5	182	191
	3,60	13 120	1,18	389	**R**	**4EB**	**018 A**	**38 x 300**	132 S 4	14	11,2	10,6	8,5	204	212
	3,23	14 620	1,12	433	**R**	**4EB**	**021 A**	**28 x 250**	112 MC 4	14	11,2	10,6	8,5	185	194
	3,23	14 620	1,12	433	**R**	**4EB**	**021 A**	**38 x 300**	132 S 4	14	11,2	10,6	8,5	207	215
	3,67	12 870	1,4	245	**R**	**4EB**	**021 A**	**38 x 300**	132 MB 6	17	14	13,2	10,6	219	231
	3,30	14 330	2	424	**R**	**4EB**	**030 A**	**38 x 300**	132 S 4	16	12,5	11,8	9,5	252	260
	3,75	12 620	2,24	240	**R**	**4EB**	**030 A**	**38 x 300**	132 MB 6	20	16	15	11,8	264	276
	3,47	13 630	2,5	404	**R**	**4EB**	**042 A**	**38 x 300**	132 S 4	20	16	15	11,8	310	318
	3,30	14 330	3,75	424	**R**	**4EB**	**060 A**	**38 x 300**	132 S 4	22,4	18	17	14	384	392
	3,85	12 280	1,06	364	**R**	**4EB**	**015 A**	**28 x 250**	112 MC 4	11,8	9,5	9	7,1	144	153
	3,85	12 280	1,06	364	**R**	**4EB**	**015 A**	**38 x 300**	132 S 4	11,8	9,5	9	7,1	166	174
	3,79	12 460	1,32	369	**R**	**4EB**	**018 A**	**28 x 250**	112 MC 4	14	11,2	10,6	8,5	182	191
	3,79	12 460	1,32	369	**R**	**4EB**	**018 A**	**38 x 300**	132 S 4	14	11,2	10,6	8,5	204	212
	3,79	12 460	1,6	369	**R**	**4EB**	**021 A**	**28 x 250**	112 MC 4	14	11,2	10,6	8,5	185	194
	3,79	12 460	1,6	369	**R**	**4EB**	**021 A**	**38 x 300**	132 S 4	14	11,2	10,6	8,5	207	215
	3,87	12 210	2,24	362	**R**	**4EB**	**030 A**	**38 x 300**	132 S 4	16	12,5	11,8	9,5	252	260
	3,79	12 480	3,35	370	**R**	**4EB**	**042 A**	**38 x 300**	132 S 4	20	16	15	11,8	310	318
	4,50	10 500	1	311	**R**	**4EB**	**012 A**	**28 x 250**	112 MC 4	11,8	9,5	9	7,1	141	150
	4,50	10 500	1	311	**R**	**4EB**	**012 A**	**38 x 300**	132 S 4	11,8	9,5	9	7,1	163	171
	4,50	10 500	1,18	311	**R**	**4EB**	**015 A**	**28 x 250**	112 MC 4	11,8	9,5	9	7,1	144	153
	4,50	10 500	1,18	311	**R**	**4EB**	**015 A**	**38 x 300**	132 S 4	11,8	9,5	9	7,1	166	174
	4,45	10 850	0,9	202	**R**	**3EB**	**015 A**	**38 x 300**	132 MB 6	18	15	14	11,2	180	192
	4,50	10 500	1,5	311	**R**	**4EB**	**018 A**	**28 x 250**	112 MC 4	14	11,2	10,6	8,5	182	191
	4,50	10 500	1,5	311	**R**	**4EB**	**018 A**	**38 x 300**	132 S 4	14	11,2	10,6	8,5	204	212
	4,45	10 850	1	202	**R**	**3EB**	**018 A**	**38 x 300**	132 MB 6	21,2	17	16	13,2	219	231
	4,50	10 500	1,6	311	**R**	**4EB**	**021 A**	**28 x 250**	112 MC 4	14	11,2	10,6	8,5	185	194
	4,50	10 500	1,6	311	**R**	**4EB**	**021 A**	**38 x 300**	132 S 4	14	11,2	10,6	8,5	207	215
	4,45	10 850	1	202	**R**	**3EB**	**021 A**	**38 x 300**	132 MB 6	21,2	17	16	13,2	222	234
	4,63	10 210	1,8	194	**R**	**4EB**	**021 A**	**38 x 300**	132 MB 6	17	14	13,2	10,6	219	231
	4,59	10 290	2,65	305	**R**	**4EB**	**030 A**	**38 x 300**	132 S 4	16	12,5	11,8	9,5	252	260
	4,49	10 760	2	200	**R**	**3EB**	**030 A**	**38 x 300**	132 MB 6	25	20	19	15	277	289
	4,49	10 520	3,35	311	**R**	**4EB**	**042 A**	**38 x 300**	132 S 4	20	16	15	11,8	310	318
	5,17	9 139	1,12	271	**R**	**4EB**	**012 A**	**28 x 250**	112 MC 4	11,8	9,5	9	7,1	141	150
	5,17	9 139	1,12	271	**R**	**4EB**	**012 A**	**38 x 300**	132 S 4	11,8	9,5	9	7,1	163	171
	5,17	9 139	1,4	271	**R**	**4EB**	**015 A**	**28 x 250**	112 MC 4	11,8	9,5	9	7,1	144	153
	5,17	9 139	1,4	271	**R**	**4EB**	**015 A**	**38 x 300**	132 S 4	11,8	9,5	9	7,1	166	174
	4,81	9 822	1,6	291	**R**	**4EB**	**018 A**	**28 x 250**	112 MC 4	14	11,2	10,6	8,5	182	191
	4,81	9 822	1,6	291	**R**	**4EB**	**018 A**	**38 x 300**	132 S 4	14	11,2	10,6	8,5	204	212
	4,81	9 822	1,9	291	**R**	**4EB**	**021 A**	**38 x 300**	132 S 4	14	11,2	10,6	8,5	207	215
	4,91	9 627	2,8	285	**R**	**4EB**	**030 A**	**38 x 300**	132 S 4	16	12,5	11,8	9,5	252	260
	5,71	8 277	1,25	245	**R**	**4EB**	**012 A**	**28 x 250**	112 MC 4	11,8	9,5	9	7,1	141	150
	5,71	8 277	1,25	245	**R**	**4EB**	**012 A**	**38 x 300**	132 S 4	11,8	9,5	9	7,1	163	171
	5,47	8 832	0,9	164	**R**	**3EB**	**012 A**	**38 x 300**	132 MB 6	18	15	14	11,2	177	189
	5,71	8 277	1,5	245	**R**	**4EB**	**015 A**	**28 x 250**	112 MC 4	11,8	9,5	9	7,1	144	153
	5,71	8 277	1,5	245	**R**	**4EB**	**015 A**	**38 x 300**	132 S 4	11,8	9,5	9	7,1	166	174
	5,47	8 832	1,06	164	**R**	**3EB**	**015 A**	**38 x 300**	132 MB 6	18	15	14	11,2	180	192
	5,71	8 277	1,9	245	**R**	**4EB**	**018 A**	**38 x 300**	132 S 4	14	11,2	10,6	8,5	204	212
	5,47	8 832	1,32	164	**R**	**3EB**	**018 A**	**38 x 300**	132 MB 6	21,2	17	16	13,2	219	231
	5,71	8 277	2,12	245	**R**	**4EB**	**021 A**	**38 x 300**	132 S 4	14	11,2	10,6	8,5	207	215
	5,47	8 832	1,6	164	**R**	**3EB**	**021 A**	**38 x 300**	132 MB 6	21,2	17	16	13,2	222	234
	5,83	8 112	3,15	240	**R**	**4EB**	**030 A**	**38 x 300**	132 S 4	16	12,5	11,8	9,5	252	260
	5,52	8 759	2,36	163	**R**	**3EB**	**030 A**	**38 x 300**	132 MB 6	25	20	19	15	277	289
	6,42	7 524	1	140	**R**	**3EB**	**012 A**	**38 x 300**	132 MB 6	18	15	14	11,2	177	189
	6,42	7 524	1,25	140	**R**	**3EB**	**015 A**	**38 x 300**	132 MB 6	18	15	14	11,2	180	192
	6,42	7 524	1,5	140	**R**	**3EB**	**018 A**	**38 x 300**	132 MB 6	21,2	17	16	13,2	219	231
	6,42	7 524	1,7	140	**R**	**3EB**	**021 A**	**38 x 300**	132 MB 6	21,2	17	16	13,2	222	234
	6,48	7 462	2,8	139	**R**	**3EB**	**030 A**	**38 x 300**	132 MB 6	25	20	19	15	277	289
	7,21	6 561	1,06	194	**R**	**4EB**	**009 A**	**28 x 250**	112 MC 4	11,2	9	8,5	6,7	130	139
	7,21	6 561	1,06	194	**R**	**4EB**	**009 A**	**38 x 300**	132 S 4	11,2	9	8,5	6,7	152	160
	6,93	6 977	1,12	202	**R**	**3EB**	**012 A**	**28 x 250**	112 MC 4	15	11,2	11,2	8,5	143	152
	7,21	6 561	1,5	194	**R**	**4EB**	**012 A**	**28 x 250**	112 MC 4	11,8	9,5	9	7,1	141	150
	6,93	6 977	1,12	202	**R**	**3EB**	**012 A**	**38 x 300**	132 S 4	15	11,2	11,2	8,5	165	173
	7,21	6 561	1,5	194	**R**	**4EB**	**012 A**	**38 x 300**	132 S 4	11,8	9,5	9	7,1	163	171
	6,93	6 977	1,32	202	**R**	**3EB**	**015 A**	**28 x 250**	112 MC 4	15	11,2	11,2	8,5	146	155
	7,21	6 561	1,8	194	**R**	**4EB**	**015 A**	**28 x 250**	112 MC 4	11,8	9,5	9	7,1	144	153
	6,93	6 977	1,32	202	**R**	**3EB**	**015 A**	**38 x 300**	132 S 4	15	11,2	11,2	8,5	168	176
	7,21	6 561	1,8	194	**R**	**4EB**	**015 A**	**38 x 300**	132 S 4	11,8	9,5	9	7,1	166	174
	6,94	6 963	1,7	130	**R**	**3EB**	**015 A**	**38 x 300**	132 MB 6	18	15	14	11,2	180	192
	6,93	6 977	1,5	202	**R**	**3EB**	**018 A**	**28 x 250**	112 MC 4	17	14	13,2	10,6	185	194
	6,93	6 977	1,5	202	**R**	**3EB**	**018 A**	**38 x 300**	132 S 4	17	14	13,2	10,6	207	215
	7,24	6 525	2,36	193	**R**	**4EB**	**018 A**	**38 x 300**	132 S 4	14	11,2	10,6	8,5	204	212
	6,93	6 977	1,5	202	**R**	**3EB**	**021 A**	**28 x 250**	112 MC 4	17	14	13,2	10,6	188	197
	6,93	6 977	1,5	202	**R**	**3EB**	**021 A**	**38 x 300**	132 S 4	17	14	13,2	10,6	210	218
	7,21	6 561	2,65	194	**R**	**4EB**	**021 A**	**38 x 300**	132 S 4	14	11,2	10,6	8,5	207	215
	6,84	7 066	1,9	132	**R**	**3EB**	**021 A**	**38 x 300**	132 MB 6	21,2	17	16	13,2	222	234
	6,98	6 919	3	200	**R**	**3EB**	**030 A**	**38 x 300**	132 S 4	20	16	15	11,8	265	273
	7,35	6 430	4	190	**R**	**4EB**	**030 A**	**38 x 300**	132 S 4	16	12,5	11,8	9,5	252	260
	7,70	6 138	1,12	182	**R**	**4EB**	**009 A**	**28 x 250**	112 MC 4	11,2	9	8,5	6,7	130	139
	7,70	6 138	1,12	182	**R**	**4EB**	**009 A**	**38 x 300**	132 S 4	11,2	9	8,5	6,7	152	160
	8,15	5 932	1,18	110	**R**	**3EB**	**009 A**	**38 x 300**	132 MB 6	17	14	13,2	10,6	167	179
	7,70	6 138	1,6	182	**R**	**4EB**	**012 A**	**28 x 250**	112 MC 4	11,8	9,5	9	7,1	141	150
	7,70	6 138	1,6	182	**R**	**4EB**	**012 A**	**38 x 300**	132 S 4	11,8	9,5	9	7,1	163	171
	8,15	5 932	1,6	110	**R**	**3EB**	**012 A**	**38 x 300**	132 MB 6	18	15	14	11,2	177	189
	7,70	6 138	1,9	182	**R**	**4EB**	**015 A**	**38 x 300**	132 S 4	11,8	9,5	9	7,1	166	174
	8,15	5 932	1,7	110	**R**	**3EB**	**015 A**	**38 x 300**	132 MB 6	18	15	14	11,2	180	192
	7,70	6 138	2,5	182	**R**	**4EB**	**018 A**	**38 x 300**	132 S 4	14	11,2	10,6	8,5	204	212
	8,03	6 019	1,8	112	**R**	**3EB**	**018 A**	**38 x 300**	132 MB 6	21,2	17	16	13,2	219	231
	7,70	6 138	3	182	**R**	**4EB**	**021 A**	**38 x 300**	132 S 4	14	11,2	10,6	8,5	207	215
	8,51	5 678	0,95	164	**R**	**3EB**	**009 A**	**28 x 250**	112 MC 4	14	11,2	10,6	8,5	133	142
	8,60	5 499	1,25	163	**R**	**4EB**	**009 A**	**28 x 250**	112 MC 4	11,2	9	8,5	6,7	130	139
	8,51	5 678	0,95	164	**R**	**3EB**	**009 A**	**38 x 300**	132 S 4	14	11,2	10,6	8,5	155	163
	8,60	5 499	1,25	163	**R**	**4EB**	**009 A**	**38 x 300**	132 S 4	11,2	9	8,5	6,7	152	160
	8,51	5 678	1,32	164	**R**	**3EB**	**012 A**	**28 x 250**	112 MC 4	15	11,2	11,2	8,5	143	152
	8,60	5 499	1,7	163	**R**	**4EB**	**012 A**	**28 x 250**	112 MC 4	11,8	9,5	9	7,1	141	150
	8,51	5 678	1,32	164	**R**	**3EB**	**012 A**	**38 x 300**	132 S 4	15	11,2	11,2	8,5	165	173
	8,60	5 499	1,7	163	**R**	**4EB**	**012 A**	**38 x 300**	132 S 4	11,8	9,5	9	7,1	163	171
	8,67	5 571	1,5	104	**R**	**3EB**	**012 A**	**38 x 300**	132 MB 6	18	15	14	11,2	177	189
	8,51	5 678	1,6	164	**R**	**3EB**	**015 A**	**28 x 250**	112 MC 4	15	11,2	11,2	8,5	146	155
	8,51	5 678	1,6	164	**R**	**3EB**	**015 A**	**38 x 300**	132 S 4	15	11,2	11,2	8,5	168	176
	9,14	5 173	2,24	153	**R**	**4EB**	**015 A**	**38 x 300**	132 S 4	11,8	9,5	9	7,1	166	174
	8,67	5 571	2,12	104	**R**	**3EB**	**015 A**	**38 x 300**	132 MB 6	18	15	14	11,2	180	192
	8,51	5 678	1,9	164	**R**	**3EB**	**018 A**	**28 x 250**	112 MC 4	17	14	13,2	10,6	185	194
	8,51	5 678	1,9	164	**R**	**3EB**	**018 A**	**38 x 300**	132 S 4	17	14	13,2	10,6	207	215
	9,14	5 173	2,8	153	**R**	**4EB**	**018 A**	**38 x 300**	132 S 4	14	11,2	10,6	8,5	204	212
	8,51	5 678	2,24	164	**R**	**3EB**	**021 A**	**28 x 250**	112 MC 4	17	14	13,2	10,6	188	197
	8,51	5 678	2,24	164	**R**	**3EB**	**021 A**	**38 x 300**	132 S 4	17	14	13,2	10,6	210	218
	8,58	5 630	3,75	163	**R**	**3EB**	**030 A**	**38 x 300**	132 S 4	20	16	15	11,8	265	273

P_1	n_2	M_2	fs	i	Ød x ØP					Pt_N [kW] t_{amb} = 20°C		t_{amb} = 40°C		kg HB	kg HBZ
kW	min^{-1}	N m													
5,5	**10,2**	4 746	1	88,4	**R**	**3EB**	**006 A**	**38 x 300**	132 MB 6	12,5	10	9,5	7,5	130	142
	9,99	4 837	1,12	140	**R**	**3EB**	**009 A**	**28 x 250**	112 MC 4	14	11,2	10,6	8,5	133	142
	9,99	4 837	1,12	140	**R**	**3EB**	**009 A**	**38 x 300**	132 S 4	14	11,2	10,6	8,5	155	163
	10,2	4 746	1,4	88,4	**R**	**3EB**	**009 A**	**38 x 300**	132 MB 6	17	14	13,2	10,6	167	179
	9,99	4 837	1,5	140	**R**	**3EB**	**012 A**	**28 x 250**	112 MC 4	15	11,2	11,2	8,5	143	152
	9,99	4 837	1,5	140	**R**	**3EB**	**012 A**	**38 x 300**	132 S 4	15	11,2	11,2	8,5	165	173
	10,2	4 746	2	88,4	**R**	**3EB**	**012 A**	**38 x 300**	132 MB 6	18	15	14	11,2	177	189
	9,99	4 837	1,9	140	**R**	**3EB**	**015 A**	**38 x 300**	132 S 4	15	11,2	11,2	8,5	168	176
	9,99	4 837	2,24	140	**R**	**3EB**	**018 A**	**38 x 300**	132 S 4	17	14	13,2	10,6	207	215
	9,99	4 837	2,24	140	**R**	**3EB**	**021 A**	**38 x 300**	132 S 4	17	14	13,2	10,6	210	218
	10,1	4 797	4,25	139	**R**	**3EB**	**030 A**	**38 x 300**	132 S 4	20	16	15	11,8	265	273
	10,8	4 476	0,9	130	**R**	**3EB**	**006 A**	**28 x 250**	112 MC 4	10	8	7,5	6	96	105
	10,8	4 476	0,9	130	**R**	**3EB**	**006 A**	**38 x 300**	132 S 4	10	8	7,5	6	118	126
	10,8	4 476	1,32	130	**R**	**3EB**	**009 A**	**28 x 250**	112 MC 4	14	11,2	10,6	8,5	133	142
	10,8	4 476	1,32	130	**R**	**3EB**	**009 A**	**38 x 300**	132 S 4	14	11,2	10,6	8,5	155	163
	10,8	4 476	1,8	130	**R**	**3EB**	**012 A**	**28 x 250**	112 MC 4	15	11,2	11,2	8,5	143	152
	10,8	4 476	1,8	130	**R**	**3EB**	**012 A**	**38 x 300**	132 S 4	15	11,2	11,2	8,5	165	173
	10,8	4 476	2,24	130	**R**	**3EB**	**015 A**	**38 x 300**	132 S 4	15	11,2	11,2	8,5	168	176
	10,6	4 542	2,36	132	**R**	**3EB**	**018 A**	**38 x 300**	132 S 4	17	14	13,2	10,6	207	215
	10,6	4 542	3	132	**R**	**3EB**	**021 A**	**38 x 300**	132 S 4	17	14	13,2	10,6	210	218
	12,7	3 814	0,9	110	**R**	**3EB**	**004 A**	**28 x 250**	112 MC 4	9,5	7,5	7,1	5,6	89	98
	12,7	3 814	0,9	110	**R**	**3EB**	**004 A**	**38 x 300**	132 S 4	9,5	7,5	7,1	5,6	111	119
	12,7	3 814	1,18	110	**R**	**3EB**	**006 A**	**28 x 250**	112 MC 4	10	8	7,5	6	96	105
	12,7	3 814	1,18	110	**R**	**3EB**	**006 A**	**38 x 300**	132 S 4	10	8	7,5	6	118	126
	12,7	3 814	1,8	110	**R**	**3EB**	**009 A**	**28 x 250**	112 MC 4	14	11,2	10,6	8,5	133	142
	12,7	3 814	1,8	110	**R**	**3EB**	**009 A**	**38 x 300**	132 S 4	14	11,2	10,6	8,5	155	163
	12,7	3 814	2,24	110	**R**	**3EB**	**012 A**	**38 x 300**	132 S 4	15	11,2	11,2	8,5	165	173
	12,7	3 814	2,24	110	**R**	**3EB**	**015 A**	**38 x 300**	132 S 4	15	11,2	11,2	8,5	168	176
	12,5	3 870	2,8	112	**R**	**3EB**	**018 A**	**38 x 300**	132 S 4	17	14	13,2	10,6	207	215
	13,5	3 581	1,12	104	**R**	**3EB**	**006 A**	**28 x 250**	112 MC 4	10	8	7,5	6	96	105
	13,5	3 581	1,12	104	**R**	**3EB**	**006 A**	**38 x 300**	132 S 4	10	8	7,5	6	118	126
	13,5	3 581	1,6	104	**R**	**3EB**	**009 A**	**28 x 250**	112 MC 4	14	11,2	10,6	8,5	133	142
	13,5	3 581	1,6	104	**R**	**3EB**	**009 A**	**38 x 300**	132 S 4	14	11,2	10,6	8,5	155	163
	13,5	3 581	2,24	104	**R**	**3EB**	**012 A**	**38 x 300**	132 S 4	15	11,2	11,2	8,5	165	173
	13,5	3 581	3,15	104	**R**	**3EB**	**015 A**	**38 x 300**	132 S 4	15	11,2	11,2	8,5	168	176
	15,8	3 051	1,12	88,4	**R**	**3EB**	**004 A**	**28 x 250**	112 MC 4	9,5	7,5	7,1	5,6	89	98
	15,8	3 051	1,12	88,4	**R**	**3EB**	**004 A**	**38 x 300**	132 S 4	9,5	7,5	7,1	5,6	111	119
	15,8	3 051	1,5	88,4	**R**	**3EB**	**006 A**	**28 x 250**	112 MC 4	10	8	7,5	6	96	105
	15,8	3 051	1,5	88,4	**R**	**3EB**	**006 A**	**38 x 300**	132 S 4	10	8	7,5	6	118	126
	15,8	3 051	2,12	88,4	**R**	**3EB**	**009 A**	**38 x 300**	132 S 4	14	11,2	10,6	8,5	155	163
	15,8	3 051	3	88,4	**R**	**3EB**	**012 A**	**38 x 300**	132 S 4	15	11,2	11,2	8,5	165	173
	19,4	2 486	0,9	46,3	**R**	**3EB**	**003 A**	**38 x 300**	132 MB 6	11,2	9,5	8,5	7,1	117	129
	17,1	2 824	1	81,8	**R**	**3EB**	**004 A**	**28 x 250**	112 MC 4	9,5	7,5	7,1	5,6	89	98
	17,1	2 824	1	81,8	**R**	**3EB**	**004 A**	**38 x 300**	132 S 4	9,5	7,5	7,1	5,6	111	119
	19,4	2 486	1,32	46,3	**R**	**3EB**	**004 A**	**38 x 300**	132 MB 6	11,8	9,5	9	7,1	123	135
	17,1	2 824	1,4	81,8	**R**	**3EB**	**006 A**	**28 x 250**	112 MC 4	10	8	7,5	6	96	105
	17,1	2 824	1,4	81,8	**R**	**3EB**	**006 A**	**38 x 300**	132 S 4	10	8	7,5	6	118	126
	19,4	2 486	1,7	46,3	**R**	**3EB**	**006 A**	**38 x 300**	132 MB 6	12,5	10	9,5	7,5	130	142
	17,1	2 824	2	81,8	**R**	**3EB**	**009 A**	**38 x 300**	132 S 4	14	11,2	10,6	8,5	155	163
	19,4	2 486	2,65	46,3	**R**	**3EB**	**009 A**	**38 x 300**	132 MB 6	17	14	13,2	10,6	167	179
	17,1	2 824	2,8	81,8	**R**	**3EB**	**012 A**	**38 x 300**	132 S 4	15	11,2	11,2	8,5	165	173
	20,1	2 405	0,95	69,7	**R**	**3EB**	**003 A**	**28 x 250**	112 MC 4	9,5	7,5	7,1	5,6	83	92
	20,1	2 405	0,95	69,7	**R**	**3EB**	**003 A**	**38 x 300**	132 S 4	9,5	7,5	7,1	5,6	105	113
	20,1	2 405	1,4	69,7	**R**	**3EB**	**004 A**	**28 x 250**	112 MC 4	9,5	7,5	7,1	5,6	89	98
	20,1	2 405	1,4	69,7	**R**	**3EB**	**004 A**	**38 x 300**	132 S 4	9,5	7,5	7,1	5,6	111	119
	20,1	2 405	1,9	69,7	**R**	**3EB**	**006 A**	**38 x 300**	132 S 4	10	8	7,5	6	118	126
	20,1	2 405	2,8	69,7	**R**	**3EB**	**009 A**	**38 x 300**	132 S 4	14	11,2	10,6	8,5	155	163
	21,6	2 238	1	64,8	**R**	**3EB**	**003 A**	**28 x 250**	112 MC 4	9,5	7,5	7,1	5,6	83	92
	21,6	2 238	1	64,8	**R**	**3EB**	**003 A**	**38 x 300**	132 S 4	9,5	7,5	7,1	5,6	105	113
	21,6	2 238	1,25	64,8	**R**	**3EB**	**004 A**	**28 x 250**	112 MC 4	9,5	7,5	7,1	5,6	89	98
	21,6	2 238	1,25	64,8	**R**	**3EB**	**004 A**	**38 x 300**	132 S 4	9,5	7,5	7,1	5,6	111	119
	23,1	2 095	1,5	39,0	**R**	**3EB**	**004 A**	**38 x 300**	132 MB 6	11,8	9,5	9	7,1	123	135
	21,6	2 238	1,8	64,8	**R**	**3EB**	**006 A**	**28 x 250**	112 MC 4	10	8	7,5	6	96	105
	21,6	2 238	1,8	64,8	**R**	**3EB**	**006 A**	**38 x 300**	132 S 4	10	8	7,5	6	118	126
	21,6	2 238	2,5	64,8	**R**	**3EB**	**009 A**	**38 x 300**	132 S 4	14	11,2	10,6	8,5	155	163
	23,1	2 095	3	39,0	**R**	**3EB**	**009 A**	**38 x 300**	132 MB 6	17	14	13,2	10,6	167	179
	21,6	2 238	3,55	64,8	**R**	**3EB**	**012 A**	**38 x 300**	132 S 4	15	11,2	11,2	8,5	165	173
	25,5	1 897	1,18	54,9	**R**	**3EB**	**003 A**	**28 x 250**	112 MC 4	9,5	7,5	7,1	5,6	83	92
	25,5	1 897	1,18	54,9	**R**	**3EB**	**003 A**	**38 x 300**	132 S 4	9,5	7,5	7,1	5,6	105	113
	25,5	1 897	1,7	54,9	**R**	**3EB**	**004 A**	**28 x 250**	112 MC 4	9,5	7,5	7,1	5,6	89	98
	25,5	1 897	1,7	54,9	**R**	**3EB**	**004 A**	**38 x 300**	132 S 4	9,5	7,5	7,1	5,6	111	119
	25,3	1 907	2,36	55,2	**R**	**3EB**	**006 A**	**38 x 300**	132 S 4	10	8	7,5	6	118	126
	25,5	1 897	3,35	54,9	**R**	**3EB**	**009 A**	**38 x 300**	132 S 4	14	11,2	10,6	8,5	155	163
	27,3	1 772	0,9	51,3	**R**	**3EB**	**002 A**	**28 x 250**	112 MC 4	7,5	6	5,6	4,5	72	81
	27,3	1 772	0,9	51,3	**R**	**3EB**	**002 A**	**38 x 300**	132 S 4	7,5	6	5,6	4,5	94	102
	30,2	1 598	1,4	46,3	**R**	**3EB**	**003 A**	**28 x 250**	112 MC 4	9,5	7,5	7,1	5,6	83	92
	30,2	1 598	1,4	46,3	**R**	**3EB**	**003 A**	**38 x 300**	132 S 4	9,5	7,5	7,1	5,6	105	113
	30,2	1 598	2	46,3	**R**	**3EB**	**004 A**	**38 x 300**	132 S 4	9,5	7,5	7,1	5,6	111	119
	29,0	1 705	1,25	31,1	**R**	**2EB**	**004 A**	**38 x 300**	132 MB 6	17	13,2	12,5	10	127	139
	30,2	1 598	2,36	46,3	**R**	**3EB**	**006 A**	**38 x 300**	132 S 4	10	8	7,5	6	118	126
	29,0	1 705	1,7	31,1	**R**	**2EB**	**006 A**	**38 x 300**	132 MB 6	17	13,2	12,5	10	132	144
	30,2	1 598	4	46,3	**R**	**3EB**	**009 A**	**38 x 300**	132 S 4	14	11,2	10,6	8,5	155	163
	29,0	1 705	2,5	31,1	**R**	**2EB**	**009 A**	**38 x 300**	132 MB 6	25	20	19	15	177	189
	32,2	1 499	1,06	43,4	**R**	**3EB**	**002 A**	**28 x 250**	112 MC 4	7,5	6	5,6	4,5	72	81
	32,2	1 499	1,06	43,4	**R**	**3EB**	**002 A**	**38 x 300**	132 S 4	7,5	6	5,6	4,5	94	102
	32,1	1 503	1,5	43,6	**R**	**3EB**	**003 A**	**28 x 250**	112 MC 4	9,5	7,5	7,1	5,6	83	92
	32,1	1 503	1,5	43,6	**R**	**3EB**	**003 A**	**38 x 300**	132 S 4	9,5	7,5	7,1	5,6	105	113
	34,0	1 452	1,32	26,5	**R**	**2EB**	**003 A**	**38 x 300**	132 MB 6	16	12,5	11,8	9,5	121	133
	32,1	1 503	2,12	43,6	**R**	**3EB**	**004 A**	**38 x 300**	132 S 4	9,5	7,5	7,1	5,6	111	119
	34,0	1 452	1,7	26,5	**R**	**2EB**	**004 A**	**38 x 300**	132 MB 6	17	13,2	12,5	10	127	139
	32,1	1 503	3	43,6	**R**	**3EB**	**006 A**	**38 x 300**	132 S 4	10	8	7,5	6	118	126
	34,0	1 452	1,7	26,5	**R**	**2EB**	**006 A**	**38 x 300**	132 MB 6	17	13,2	12,5	10	132	144
	34,0	1 452	3,35	26,5	**R**	**2EB**	**009 A**	**38 x 300**	132 MB 6	25	20	19	15	177	189
	35,9	1 347	1,6	39,0	**R**	**3EB**	**003 A**	**28 x 250**	112 MC 4	9,5	7,5	7,1	5,6	83	92
	35,9	1 347	1,6	39,0	**R**	**3EB**	**003 A**	**38 x 300**	132 S 4	9,5	7,5	7,1	5,6	105	113
	36,2	1 364	1,06	24,9	**R**	**2EB**	**003 A**	**38 x 300**	132 MB 6	16	12,5	11,8	9,5	121	133
	35,9	1 347	2,24	39,0	**R**	**3EB**	**004 A**	**38 x 300**	132 S 4	9,5	7,5	7,1	5,6	111	119
	36,2	1 364	1,5	24,9	**R**	**2EB**	**004 A**	**38 x 300**	132 MB 6	17	13,2	12,5	10	127	139
	35,9	1 347	2,36	39,0	**R**	**3EB**	**006 A**	**38 x 300**	132 S 4	10	8	7,5	6	118	126
	36,2	1 364	2,12	24,9	**R**	**2EB**	**006 A**	**38 x 300**	132 MB 6	17	13,2	12,5	10	132	144
	35,9	1 347	4,5	39,0	**R**	**3EB**	**009 A**	**38 x 300**	132 S 4	14	11,2	10,6	8,5	155	163
	38,9	1 243	0,9	36,0	**R**	**3EB**	**001 A**	**28 x 250**	112 MC 4	7,1	5,6	5,3	4,25	71	80
	38,9	1 243	0,9	36,0	**R**	**3EB**	**001 A**	**38 x 300**	132 S 4	7,1	5,6	5,3	4,25	93	101
	38,9	1 243	1,32	36,0	**R**	**3EB**	**002 A**	**28 x 250**	112 MC 4	7,5	6	5,6	4,5	72	81
	38,9	1 243	1,32	36,0	**R**	**3EB**	**002 A**	**38 x 300**	132 S 4	7,5	6	5,6	4,5	94	102
	42,5	1 162	1,18	21,2	**R**	**2EB**	**002 A**	**38 x 300**	132 MB 6	11,8	9,5	9	7,1	102	114
	38,1	1 267	1,7	36,7	**R**	**3EB**	**003 A**	**28 x 250**	112 MC 4	9,5	7,5	7,1	5,6	83	92
	38,1	1 267	1,7	36,7	**R**	**3EB**	**003 A**	**38 x 300**	132 S 4	9,5	7,5	7,1	5,6	105	113
	42,5	1 162	1,6	21,2	**R**	**2EB**	**003 A**	**38 x 300**	132 MB 6	16	12,5	11,8	9,5	121	133
	38,1	1 267	2,5	36,7	**R**	**3EB**	**004 A**	**38 x 300**	132 S 4	9,5	7,5	7,1	5,6	111	119
	42,5	1 162	2,12	21,2	**R**	**2EB**	**004 A**	**38 x 300**	132 MB 6	17	13,2	12,5	10	127	139
	38,1	1 267	3	36,7	**R**	**3EB**	**006 A**	**38 x 300**	132 S 4	10	8	7,5	6	118	126

P_1	n_2	M_2	f_S	i	Ød x ØP				Pt_N [kW] t_{amb} = 20°C		t_{amb} = 40°C		kg	
kW	min^{-1}	N m											HB	HBZ
5,5	**46,1**	1 047	1,06	30,3	**R 3EB 001 A**	**28 x 250**	112 MC 4		7,1	5,6	5,3	4,25	71	80
	46,1	1 047	1,06	30,3	**R 3EB 001 A**	**38 x 300**	132 S 4		7,1	5,6	5,3	4,25	93	101
	45,1	1 096	0,95	31,1	**R 2EB 002 A**	**28 x 250**	112 MC 4		9,5	7,5	7,1	5,6	68	77
	46,1	1 047	1,5	30,3	**R 3EB 002 A**	**28 x 250**	112 MC 4		7,5	6	5,6	4,5	72	81
	45,1	1 096	0,95	31,1	**R 2EB 002 A**	**38 x 300**	132 S 4		9,5	7,5	7,1	5,6	90	98
	46,1	1 047	1,5	30,3	**R 3EB 002 A**	**38 x 300**	132 S 4		7,5	6	5,6	4,5	94	102
	45,1	1 096	1,32	31,1	**R 2EB 003 A**	**28 x 250**	112 MC 4		12,5	10	9,5	7,5	87	96
	45,1	1 096	1,32	31,1	**R 2EB 003 A**	**38 x 300**	132 S 4		12,5	10	9,5	7,5	109	117
	45,3	1 068	2	30,9	**R 3EB 003 A**	**38 x 300**	132 S 4		9,5	7,5	7,1	5,6	105	113
	45,1	1 096	1,9	31,1	**R 2EB 004 A**	**28 x 250**	112 MC 4		13,2	10,6	10	8	93	102
	45,1	1 096	1,9	31,1	**R 2EB 004 A**	**38 x 300**	132 S 4		13,2	10,6	10	8	115	123
	45,3	1 068	2,65	30,9	**R 3EB 004 A**	**38 x 300**	132 S 4		9,5	7,5	7,1	5,6	111	119
	45,1	1 096	2,24	31,1	**R 2EB 006 A**	**38 x 300**	132 S 4		13,2	10,6	10	8	120	128
	45,3	1 068	3	30,9	**R 3EB 006 A**	**38 x 300**	132 S 4		10	8	7,5	6	118	126
	45,1	1 096	3,75	31,1	**R 2EB 009 A**	**38 x 300**	132 S 4		20	17	15	12,5	165	173
	52,9	934	1,06	26,5	**R 2EB 001 A**	**28 x 250**	112 MC 4		9,5	7,5	7,1	5,6	67	76
	52,9	934	1,06	26,5	**R 2EB 001 A**	**38 x 300**	132 S 4		9,5	7,5	7,1	5,6	89	97
	52,9	934	1,18	26,5	**R 2EB 002 A**	**28 x 250**	112 MC 4		9,5	7,5	7,1	5,6	68	77
	52,9	934	1,18	26,5	**R 2EB 002 A**	**38 x 300**	132 S 4		9,5	7,5	7,1	5,6	90	98
	52,9	934	1,9	26,5	**R 2EB 003 A**	**38 x 300**	132 S 4		12,5	10	9,5	7,5	109	117
	52,9	934	2,24	26,5	**R 2EB 004 A**	**38 x 300**	132 S 4		13,2	10,6	10	8	115	123
	52,9	934	2,24	26,5	**R 2EB 006 A**	**38 x 300**	132 S 4		13,2	10,6	10	8	120	128
	52,9	934	4,5	26,5	**R 2EB 009 A**	**38 x 300**	132 S 4		20	17	15	12,5	165	173
	53,9	916	1,06	16,7	**R 2EB 001 A**	**38 x 300**	132 MB 6		11,2	9,5	8,5	7,1	101	113
	56,3	877	1,12	24,9	**R 2EB 002 A**	**28 x 250**	112 MC 4		9,5	7,5	7,1	5,6	68	77
	56,3	877	1,12	24,9	**R 2EB 002 A**	**38 x 300**	132 S 4		9,5	7,5	7,1	5,6	90	98
	53,9	916	1,4	16,7	**R 2EB 002 A**	**38 x 300**	132 MB 6		11,8	9,5	9	7,1	102	114
	56,3	877	1,6	24,9	**R 2EB 003 A**	**28 x 250**	112 MC 4		12,5	10	9,5	7,5	87	96
	56,3	877	1,6	24,9	**R 2EB 003 A**	**38 x 300**	132 S 4		12,5	10	9,5	7,5	109	117
	53,9	916	2	16,7	**R 2EB 003 A**	**38 x 300**	132 MB 6		16	12,5	11,8	9,5	121	133
	56,3	877	2,24	24,9	**R 2EB 004 A**	**38 x 300**	132 S 4		13,2	10,6	10	8	115	123
	56,3	877	3,15	24,9	**R 2EB 006 A**	**38 x 300**	132 S 4		13,2	10,6	10	8	120	128
	66,1	747	1,25	21,2	**R 2EB 001 A**	**28 x 250**	112 MC 4		9,5	7,5	7,1	5,6	67	76
	66,1	747	1,25	21,2	**R 2EB 001 A**	**38 x 300**	132 S 4		9,5	7,5	7,1	5,6	89	97
	66,1	747	1,6	21,2	**R 2EB 002 A**	**28 x 250**	112 MC 4		9,5	7,5	7,1	5,6	68	77
	66,1	747	1,6	21,2	**R 2EB 002 A**	**38 x 300**	132 S 4		9,5	7,5	7,1	5,6	90	98
	66,1	747	2,36	21,2	**R 2EB 003 A**	**38 x 300**	132 S 4		12,5	10	9,5	7,5	109	117
	66,1	747	3,35	21,2	**R 2EB 004 A**	**38 x 300**	132 S 4		13,2	10,6	10	8	115	123
	71,4	691	1	19,6	**R 2EB 001 A**	**28 x 250**	112 MC 4		9,5	7,5	7,1	5,6	67	76
	71,4	691	1	19,6	**R 2EB 001 A**	**38 x 300**	132 S 4		9,5	7,5	7,1	5,6	89	97
	68,4	722	1,5	13,2	**R 2EB 001 A**	**38 x 300**	132 MB 6		11,2	9,5	8,5	7,1	101	113
	71,4	691	1,4	19,6	**R 2EB 002 A**	**28 x 250**	112 MC 4		9,5	7,5	7,1	5,6	68	77
	71,4	691	1,4	19,6	**R 2EB 002 A**	**38 x 300**	132 S 4		9,5	7,5	7,1	5,6	90	98
	68,0	726	1,8	13,2	**R 2EB 002 A**	**38 x 300**	132 MB 6		11,8	9,5	9	7,1	102	114
	71,4	691	2	19,6	**R 2EB 003 A**	**38 x 300**	132 S 4		12,5	10	9,5	7,5	109	117
	71,4	691	2,8	19,6	**R 2EB 004 A**	**38 x 300**	132 S 4		13,2	10,6	10	8	115	123
	83,8	589	1,6	16,7	**R 2EB 001 A**	**28 x 250**	112 MC 4		9,5	7,5	7,1	5,6	67	76
	83,8	589	1,6	16,7	**R 2EB 001 A**	**38 x 300**	132 S 4		9,5	7,5	7,1	5,6	89	97
	83,8	589	2,24	16,7	**R 2EB 002 A**	**38 x 300**	132 S 4		9,5	7,5	7,1	5,6	90	98
	83,8	589	3	16,7	**R 2EB 003 A**	**38 x 300**	132 S 4		12,5	10	9,5	7,5	109	117
	90,1	548	1,25	15,5	**R 2EB 001 A**	**28 x 250**	112 MC 4		9,5	7,5	7,1	5,6	67	76
	90,1	548	1,25	15,5	**R 2EB 001 A**	**38 x 300**	132 S 4		9,5	7,5	7,1	5,6	89	97
	90,1	548	1,8	15,5	**R 2EB 002 A**	**28 x 250**	112 MC 4		9,5	7,5	7,1	5,6	68	77
	90,1	548	1,8	15,5	**R 2EB 002 A**	**38 x 300**	132 S 4		9,5	7,5	7,1	5,6	90	98
	90,1	548	2,5	15,5	**R 2EB 003 A**	**38 x 300**	132 S 4		12,5	10	9,5	7,5	109	117
	106	464	2	13,2	**R 2EB 001 A**	**38 x 300**	132 S 4		9,5	7,5	7,1	5,6	89	97
	106	467	2,65	13,2	**R 2EB 002 A**	**38 x 300**	132 S 4		9,5	7,5	7,1	5,6	90	98
	126	391	2,36	11,1	**R 2EB 001 A**	**38 x 300**	132 S 4		9,5	7,5	7,1	5,6	89	97
	126	391	2,36	11,1	**R 2EB 002 A**	**38 x 300**	132 S 4		9,5	7,5	7,1	5,6	90	98
	126	391	4,5	11,1	**R 2EB 003 A**	**38 x 300**	132 S 4		12,5	10	9,5	7,5	109	117
	134	368	2,36	10,4	**R 2EB 001 A**	**38 x 300**	132 S 4		9,5	7,5	7,1	5,6	89	97
	134	368	3	10,4	**R 2EB 002 A**	**38 x 300**	132 S 4		9,5	7,5	7,1	5,6	90	98
	159	310	2,65	8,79	**R 2EB 001 A**	**38 x 300**	132 S 4		9,5	7,5	7,1	5,6	89	97
7,5	**0,760**	84 800	0,95	1 184	**R 4EB 085 A**	**42 x 350**	160 M 6		35,5	28	26,5	21,2	573	597
	0,742	86 870	1,32	1 213	**R 4EB 125 A**	**42 x 350**	160 M 6		42,5	33,5	31,5	25	747	771
	0,848	76 010	1,06	1 061	**R 4EB 085 A**	**42 x 350**	160 M 6		35,5	28	26,5	21,2	573	597
	0,823	78 310	2	1 093	**R 4EB 180 A**	**42 x 350**	160 M 6		50	40	37,5	30	1 035	1 059
	0,934	69 010	1,18	963	**R 4EB 085 A**	**42 x 350**	160 M 6		35,5	28	26,5	21,2	573	597
	0,928	69 500	1,6	970	**R 4EB 125 A**	**42 x 350**	160 M 6		42,5	33,5	31,5	25	747	771
	0,918	70 190	2,12	980	**R 4EB 180 A**	**42 x 350**	160 M 6		50	40	37,5	30	1 035	1 059
	1,04	61 860	1,32	864	**R 4EB 085 A**	**42 x 350**	160 M 6		35,5	28	26,5	21,2	573	597
	0,966	66 740	1,7	932	**R 4EB 125 A**	**42 x 350**	160 M 6		42,5	33,5	31,5	25	747	771
	1,01	63 730	2,5	890	**R 4EB 180 A**	**42 x 350**	160 M 6		50	40	37,5	30	1 035	1 059
	1,19	54 150	0,95	1 176	**R 4EB 060 A**	**38 x 300**	132 M 4		22,4	18	17	14	392	404
	1,18	54 510	1,5	1 184	**R 4EB 085 A**	**38 x 300**	132 M 4		28	22,4	21,2	17	555	567
	1,15	55 840	2	1 213	**R 4EB 125 A**	**38 x 300**	132 M 4		33,5	26,5	25	20	729	741
	1,32	48 860	1,06	1 061	**R 4EB 060 A**	**38 x 300**	132 M 4		22,4	18	17	14	392	404
	1,32	48 860	1,6	1 061	**R 4EB 085 A**	**38 x 300**	132 M 4		28	22,4	21,2	17	555	567
	1,23	52 620	2	735	**R 4EB 125 A**	**42 x 350**	160 M 6		42,5	33,5	31,5	25	747	771
	1,28	50 340	3,15	1 093	**R 4EB 180 A**	**38 x 300**	132 M 4		40	31,5	30	23,6	1 017	1 029
	1,46	44 060	1,12	957	**R 4EB 060 A**	**38 x 300**	132 M 4		22,4	18	17	14	392	404
	1,45	44 360	1,8	963	**R 4EB 085 A**	**38 x 300**	132 M 4		28	22,4	21,2	17	555	567
	1,44	44 680	2,36	970	**R 4EB 125 A**	**38 x 300**	132 M 4		33,5	26,5	25	20	729	741
	1,43	45 120	3,15	980	**R 4EB 180 A**	**38 x 300**	132 M 4		40	31,5	30	23,6	1 017	1 029
	1,57	41 030	0,9	891	**R 4EB 042 A**	**38 x 300**	132 M 4		20	16	15	11,8	318	330
	1,62	39 760	1,25	864	**R 4EB 060 A**	**38 x 300**	132 M 4		22,4	18	17	14	392	404
	1,62	39 760	2	864	**R 4EB 085 A**	**38 x 300**	132 M 4		28	22,4	21,2	17	555	567
	1,50	42 900	2,5	932	**R 4EB 125 A**	**38 x 300**	132 M 4		33,5	26,5	25	20	729	741
	1,57	40 970	3,75	890	**R 4EB 180 A**	**38 x 300**	132 M 4		40	31,5	30	23,6	1 017	1 029
	1,66	38 920	1	845	**R 4EB 042 A**	**38 x 300**	132 M 4		20	16	15	11,8	318	330
	1,66	38 840	1,18	542	**R 4EB 042 A**	**42 x 350**	160 M 6		25	20	19	15	335	359
	1,72	37 540	1,32	815	**R 4EB 060 A**	**38 x 300**	132 M 4		22,4	18	17	14	392	404
	1,67	38 520	2,24	837	**R 4EB 085 A**	**38 x 300**	132 M 4		28	22,4	21,2	17	555	567
	1,67	38 720	2,65	841	**R 4EB 125 A**	**38 x 300**	132 M 4		33,5	26,5	25	20	729	741
	1,76	36 720	4,25	798	**R 4EB 180 A**	**38 x 300**	132 M 4		40	31,5	30	23,6	1 017	1 029
	2,08	30 990	0,95	673	**R 4EB 030 A**	**38 x 300**	132 M 4		16	12,5	11,8	9,5	260	272
	2,04	31 670	1,18	688	**R 4EB 042 A**	**38 x 300**	132 M 4		20	16	15	11,8	318	330
	2,07	31 080	1,4	434	**R 4EB 042 A**	**42 x 350**	160 M 6		25	20	19	15	335	359
	2,08	30 990	1,7	673	**R 4EB 060 A**	**38 x 300**	132 M 4		22,4	18	17	14	392	404
	1,90	33 880	2,24	736	**R 4EB 085 A**	**38 x 300**	132 M 4		28	22,4	21,2	17	555	567
	1,91	33 820	3	735	**R 4EB 125 A**	**38 x 300**	132 M 4		33,5	26,5	25	20	729	741

P_1	n_2	M_2	fs	i	Ød x ØP					Pt_N [kW] t_{amb} = 20°C		Pt_N [kW] t_{amb} = 40°C		kg HB	kg HBZ
kW	min^{-1}	N m													
7,5	**2,12**	30 400	1	424	**R**	**4EB**	**030 A**	**42 x 350**	160 M 6	20	16	15	11,8	277	301
	2,21	29 190	1,32	634	**R**	**4EB**	**042 A**	**38 x 300**	132 M 4	20	16	15	11,8	318	330
	2,15	30 030	1,6	652	**R**	**4EB**	**060 A**	**38 x 300**	132 M 4	22,4	18	17	14	392	404
	2,12	30 400	1,8	424	**R**	**4EB**	**060 A**	**42 x 350**	160 M 6	28	22,4	21,2	17	409	433
	2,11	30 520	3,35	663	**R**	**4EB**	**125 A**	**38 x 300**	132 M 4	33,5	26,5	25	20	729	741
	2,44	26 400	1,12	573	**R**	**4EB**	**030 A**	**38 x 300**	132 M 4	16	12,5	11,8	9,5	260	272
	2,58	24 970	1,7	542	**R**	**4EB**	**042 A**	**38 x 300**	132 M 4	20	16	15	11,8	318	330
	2,60	24 790	2,12	538	**R**	**4EB**	**060 A**	**38 x 300**	132 M 4	22,4	18	17	14	392	404
	2,41	26 710	3,15	580	**R**	**4EB**	**085 A**	**38 x 300**	132 M 4	28	22,4	21,2	17	555	567
	2,64	24 430	1,18	531	**R**	**4EB**	**030 A**	**38 x 300**	132 M 4	16	12,5	11,8	9,5	260	272
	2,76	23 360	1,5	507	**R**	**4EB**	**042 A**	**38 x 300**	132 M 4	20	16	15	11,8	318	330
	2,89	22 310	1,8	311	**R**	**4EB**	**042 A**	**42 x 350**	160 M 6	25	20	19	15	335	359
	2,72	23 680	1,9	514	**R**	**4EB**	**060 A**	**38 x 300**	132 M 4	22,4	18	17	14	392	404
	2,64	24 430	3,35	531	**R**	**4EB**	**085 A**	**38 x 300**	132 M 4	28	22,4	21,2	17	555	567
	3,09	20 830	1	291	**R**	**4EB**	**021 A**	**38 x 300**	132 MC 6	17	14	13,2	10,6	222	234
	3,05	21 120	1,4	459	**R**	**4EB**	**030 A**	**38 x 300**	132 M 4	16	12,5	11,8	9,5	260	272
	3,23	19 980	2,12	434	**R**	**4EB**	**042 A**	**38 x 300**	132 M 4	20	16	15	11,8	318	330
	3,05	21 120	2,36	459	**R**	**4EB**	**060 A**	**38 x 300**	132 M 4	22,4	18	17	14	392	404
	3,02	21 370	3,75	464	**R**	**4EB**	**085 A**	**38 x 300**	132 M 4	28	22,4	21,2	17	555	567
	3,67	17 560	0,95	245	**R**	**4EB**	**018 A**	**38 x 300**	132 MC 6	17	14	13,2	10,6	219	231
	3,67	17 560	1,06	245	**R**	**4EB**	**021 A**	**38 x 300**	132 MC 6	17	14	13,2	10,6	222	234
	3,30	19 540	1,5	424	**R**	**4EB**	**030 A**	**38 x 300**	132 M 4	16	12,5	11,8	9,5	260	272
	3,47	18 580	1,9	404	**R**	**4EB**	**042 A**	**38 x 300**	132 M 4	20	16	15	11,8	318	330
	3,66	17 590	2,36	246	**R**	**4EB**	**042 A**	**42 x 350**	160 M 6	25	20	19	15	335	359
	3,30	19 540	2,65	424	**R**	**4EB**	**060 A**	**38 x 300**	132 M 4	22,4	18	17	14	392	404
	3,30	19 540	4,25	424	**R**	**4EB**	**085 A**	**38 x 300**	132 M 4	28	22,4	21,2	17	555	567
	3,79	16 990	1	369	**R**	**4EB**	**018 A**	**38 x 300**	132 M 4	14	11,2	10,6	8,5	212	224
	3,79	16 990	1,18	369	**R**	**4EB**	**021 A**	**38 x 300**	132 M 4	14	11,2	10,6	8,5	215	227
	3,87	16 650	1,7	362	**R**	**4EB**	**030 A**	**38 x 300**	132 M 4	16	12,5	11,8	9,5	260	272
	3,79	17 020	2,36	370	**R**	**4EB**	**042 A**	**38 x 300**	132 M 4	20	16	15	11,8	318	330
	3,87	16 650	3,15	362	**R**	**4EB**	**060 A**	**38 x 300**	132 M 4	22,4	18	17	14	392	404
	4,50	14 310	0,9	311	**R**	**4EB**	**015 A**	**38 x 300**	132 M 4	11,8	9,5	9	7,1	174	186
	4,50	14 310	1,12	311	**R**	**4EB**	**018 A**	**38 x 300**	132 M 4	14	11,2	10,6	8,5	212	224
	4,50	14 310	1,18	311	**R**	**4EB**	**021 A**	**38 x 300**	132 M 4	14	11,2	10,6	8,5	215	227
	4,59	14 030	1,9	305	**R**	**4EB**	**030 A**	**38 x 300**	132 M 4	16	12,5	11,8	9,5	260	272
	4,49	14 680	1,5	200	**R**	**3EB**	**030 A**	**42 x 350**	160 M 6	25	20	19	15	291	315
	4,49	14 340	2,36	311	**R**	**4EB**	**042 A**	**38 x 300**	132 M 4	20	16	15	11,8	318	330
	4,36	14 800	2,8	321	**R**	**4EB**	**060 A**	**38 x 300**	132 M 4	22,4	18	17	14	392	404
	5,17	12 460	1	271	**R**	**4EB**	**015 A**	**38 x 300**	132 M 4	11,8	9,5	9	7,1	174	186
	4,81	13 390	1,18	291	**R**	**4EB**	**018 A**	**38 x 300**	132 M 4	14	11,2	10,6	8,5	212	224
	4,81	13 390	1,4	291	**R**	**4EB**	**021 A**	**38 x 300**	132 M 4	14	11,2	10,6	8,5	215	227
	4,91	13 130	2	285	**R**	**4EB**	**030 A**	**38 x 300**	132 M 4	16	12,5	11,8	9,5	260	272
	5,16	12 490	3,15	271	**R**	**4EB**	**042 A**	**38 x 300**	132 M 4	20	16	15	11,8	318	330
	5,71	11 290	0,9	245	**R**	**4EB**	**012 A**	**38 x 300**	132 M 4	11,8	9,5	9	7,1	171	183
	5,71	11 290	1,06	245	**R**	**4EB**	**015 A**	**38 x 300**	132 M 4	11,8	9,5	9	7,1	174	186
	5,71	11 290	1,4	245	**R**	**4EB**	**018 A**	**38 x 300**	132 M 4	14	11,2	10,6	8,5	212	224
	5,47	12 040	0,95	164	**R**	**3EB**	**018 A**	**42 x 350**	160 M 6	21,2	17	16	13,2	232	256
	5,71	11 290	1,6	245	**R**	**4EB**	**021 A**	**38 x 300**	132 M 4	14	11,2	10,6	8,5	215	227
	5,47	12 040	1,18	164	**R**	**3EB**	**021 A**	**42 x 350**	160 M 6	21,2	17	16	13,2	235	259
	5,83	11 060	2,36	240	**R**	**4EB**	**030 A**	**38 x 300**	132 M 4	16	12,5	11,8	9,5	260	272
	5,52	11 940	1,8	163	**R**	**3EB**	**030 A**	**38 x 300**	132 MC 6	25	20	19	15	280	292
	5,52	11 940	1,8	163	**R**	**3EB**	**030 A**	**42 x 350**	160 M 6	25	20	19	15	291	315
	5,70	11 310	3,55	246	**R**	**4EB**	**042 A**	**38 x 300**	132 M 4	20	16	15	11,8	318	330
	6,42	10 260	0,95	140	**R**	**3EB**	**015 A**	**42 x 350**	160 M 6	18	15	14	11,2	193	217
	6,42	10 260	1,06	140	**R**	**3EB**	**018 A**	**42 x 350**	160 M 6	21,2	17	16	13,2	232	256
	6,42	10 260	1,25	140	**R**	**3EB**	**021 A**	**42 x 350**	160 M 6	21,2	17	16	13,2	235	259
	6,48	10 170	2	139	**R**	**3EB**	**030 A**	**42 x 350**	160 M 6	25	20	19	15	291	315
	7,21	8 947	1,12	194	**R**	**4EB**	**012 A**	**38 x 300**	132 M 4	11,8	9,5	9	7,1	171	183
	6,94	9 495	0,9	130	**R**	**3EB**	**012 A**	**42 x 350**	160 M 6	18	15	14	11,2	190	214
	6,93	9 514	1	202	**R**	**3EB**	**015 A**	**38 x 300**	132 M 4	15	11,2	11,2	8,5	176	188
	7,21	8 947	1,32	194	**R**	**4EB**	**015 A**	**38 x 300**	132 M 4	11,8	9,5	9	7,1	174	186
	6,94	9 495	1,25	130	**R**	**3EB**	**015 A**	**42 x 350**	160 M 6	18	15	14	11,2	193	217
	6,93	9 514	1,12	202	**R**	**3EB**	**018 A**	**38 x 300**	132 M 4	17	14	13,2	10,6	215	227
	7,24	8 898	1,7	193	**R**	**4EB**	**018 A**	**38 x 300**	132 M 4	14	11,2	10,6	8,5	212	224
	6,93	9 514	1,12	202	**R**	**3EB**	**021 A**	**38 x 300**	132 M 4	17	14	13,2	10,6	218	230
	7,21	8 947	2	194	**R**	**4EB**	**021 A**	**38 x 300**	132 M 4	14	11,2	10,6	8,5	215	227
	6,84	9 635	1,4	132	**R**	**3EB**	**021 A**	**42 x 350**	160 M 6	21,2	17	16	13,2	235	259
	6,98	9 435	2,24	200	**R**	**3EB**	**030 A**	**38 x 300**	132 M 4	20	16	15	11,8	273	285
	7,35	8 769	2,8	190	**R**	**4EB**	**030 A**	**38 x 300**	132 M 4	16	12,5	11,8	9,5	260	272
	7,70	8 370	1,18	182	**R**	**4EB**	**012 A**	**38 x 300**	132 M 4	11,8	9,5	9	7,1	171	183
	8,15	8 089	1,18	110	**R**	**3EB**	**012 A**	**42 x 350**	160 M 6	18	15	14	11,2	190	214
	7,70	8 370	1,4	182	**R**	**4EB**	**015 A**	**38 x 300**	132 M 4	11,8	9,5	9	7,1	174	186
	8,15	8 089	1,25	110	**R**	**3EB**	**015 A**	**42 x 350**	160 M 6	18	15	14	11,2	193	217
	7,70	8 370	1,8	182	**R**	**4EB**	**018 A**	**38 x 300**	132 M 4	14	11,2	10,6	8,5	212	224
	8,03	8 208	1,32	112	**R**	**3EB**	**018 A**	**42 x 350**	160 M 6	21,2	17	16	13,2	232	256
	7,70	8 370	2,12	182	**R**	**4EB**	**021 A**	**38 x 300**	132 M 4	14	11,2	10,6	8,5	215	227
	8,03	8 208	1,7	112	**R**	**3EB**	**021 A**	**42 x 350**	160 M 6	21,2	17	16	13,2	235	259
	7,86	8 204	3,15	178	**R**	**4EB**	**030 A**	**38 x 300**	132 M 4	16	12,5	11,8	9,5	260	272
	8,10	8 140	2,5	111	**R**	**3EB**	**030 A**	**42 x 350**	160 M 6	25	20	19	15	291	315
	8,60	7 498	0,9	163	**R**	**4EB**	**009 A**	**38 x 300**	132 M 4	11,2	9	8,5	6,7	160	172
	8,51	7 742	0,95	164	**R**	**3EB**	**012 A**	**38 x 300**	132 M 4	15	11,2	11,2	8,5	173	185
	8,60	7 498	1,25	163	**R**	**4EB**	**012 A**	**38 x 300**	132 M 4	11,8	9,5	9	7,1	171	183
	8,67	7 596	1,12	104	**R**	**3EB**	**012 A**	**42 x 350**	160 M 6	18	15	14	11,2	190	214
	8,51	7 742	1,18	164	**R**	**3EB**	**015 A**	**38 x 300**	132 M 4	15	11,2	11,2	8,5	176	188
	9,14	7 054	1,7	153	**R**	**4EB**	**015 A**	**38 x 300**	132 M 4	11,8	9,5	9	7,1	174	186
	8,67	7 596	1,5	104	**R**	**3EB**	**015 A**	**42 x 350**	160 M 6	18	15	14	11,2	193	217
	8,51	7 742	1,4	164	**R**	**3EB**	**018 A**	**38 x 300**	132 M 4	17	14	13,2	10,6	215	227
	9,14	7 054	2,12	153	**R**	**4EB**	**018 A**	**38 x 300**	132 M 4	14	11,2	10,6	8,5	212	224
	8,51	7 742	1,7	164	**R**	**3EB**	**021 A**	**38 x 300**	132 M 4	17	14	13,2	10,6	218	230
	9,14	7 054	2,12	153	**R**	**4EB**	**021 A**	**38 x 300**	132 M 4	14	11,2	10,6	8,5	215	227
	8,58	7 678	2,65	163	**R**	**3EB**	**030 A**	**38 x 300**	132 M 4	20	16	15	11,8	273	285
	9,32	6 913	3,55	150	**R**	**4EB**	**030 A**	**38 x 300**	132 M 4	16	12,5	11,8	9,5	260	272
	9,22	7 150	3,35	152	**R**	**3EB**	**042 A**	**38 x 300**	132 M 4	25	20	19	15	326	338
	10,2	6 472	1,06	88,4	**R**	**3EB**	**009 A**	**42 x 350**	160 M 6	17	14	13,2	10,6	180	204
	9,99	6 596	1,12	140	**R**	**3EB**	**012 A**	**38 x 300**	132 M 4	15	11,2	11,2	8,5	173	185
	10,2	6 472	1,5	88,4	**R**	**3EB**	**012 A**	**42 x 350**	160 M 6	18	15	14	11,2	190	214
	9,99	6 596	1,4	140	**R**	**3EB**	**015 A**	**38 x 300**	132 M 4	15	11,2	11,2	8,5	176	188
	10,2	6 472	1,8	88,4	**R**	**3EB**	**015 A**	**42 x 350**	160 M 6	18	15	14	11,2	193	217
	9,99	6 596	1,6	140	**R**	**3EB**	**018 A**	**38 x 300**	132 M 4	17	14	13,2	10,6	215	227
	9,99	6 596	1,7	140	**R**	**3EB**	**021 A**	**38 x 300**	132 M 4	17	14	13,2	10,6	218	230
	10,1	6 541	3,15	139	**R**	**3EB**	**030 A**	**38 x 300**	132 M 4	20	16	15	11,8	273	285
	10,8	6 104	0,95	130	**R**	**3EB**	**009 A**	**38 x 300**	132 M 4	14	11,2	10,6	8,5	163	175
	10,8	6 104	1,32	130	**R**	**3EB**	**012 A**	**38 x 300**	132 M 4	15	11,2	11,2	8,5	173	185
	10,8	6 104	1,7	130	**R**	**3EB**	**015 A**	**38 x 300**	132 M 4	15	11,2	11,2	8,5	176	188
	10,6	6 194	1,7	132	**R**	**3EB**	**018 A**	**38 x 300**	132 M 4	17	14	13,2	10,6	215	227
	10,6	6 194	2,12	132	**R**	**3EB**	**021 A**	**38 x 300**	132 M 4	17	14	13,2	10,6	218	230
	11,0	5 983	3,35	127	**R**	**3EB**	**030 A**	**38 x 300**	132 M 4	20	16	15	11,8	273	285

P_1	n_2	M_2	fs	i	Ød x ØP				Pt_N [kW] t_{amb} = 20°C		Pt_N [kW] t_{amb} = 40°C		kg	
kW	min^{-1}	N m											HB	HBZ
7,5	**12,9**	5 103	0,9	69,7	**R**	**3EB**	**006 A**	**38 x 300**	132 MC 6	12,5	10	9,5	7,5	133	145
	12,7	5 200	1,32	110	**R**	**3EB**	**009 A**	**38 x 300**	132 M 4	14	11,2	10,6	8,5	163	175
	12,7	5 200	1,7	110	**R**	**3EB**	**012 A**	**38 x 300**	132 M 4	15	11,2	11,2	8,5	173	185
	12,7	5 200	1,7	110	**R**	**3EB**	**015 A**	**38 x 300**	132 M 4	15	11,2	11,2	8,5	176	188
	12,5	5 277	2	112	**R**	**3EB**	**018 A**	**38 x 300**	132 M 4	17	14	13,2	10,6	215	227
	12,5	5 277	2,5	112	**R**	**3EB**	**021 A**	**38 x 300**	132 M 4	17	14	13,2	10,6	218	230
	12,6	5 233	3,75	111	**R**	**3EB**	**030 A**	**38 x 300**	132 M 4	20	16	15	11,8	273	285
	13,5	4 883	1,18	104	**R**	**3EB**	**009 A**	**38 x 300**	132 M 4	14	11,2	10,6	8,5	163	175
	13,5	4 883	1,7	104	**R**	**3EB**	**012 A**	**38 x 300**	132 M 4	15	11,2	11,2	8,5	173	185
	13,5	4 883	2,36	104	**R**	**3EB**	**015 A**	**38 x 300**	132 M 4	15	11,2	11,2	8,5	176	188
	13,5	4 883	2,36	104	**R**	**3EB**	**018 A**	**38 x 300**	132 M 4	17	14	13,2	10,6	215	227
	13,5	4 884	2,65	104	**R**	**3EB**	**021 A**	**38 x 300**	132 M 4	17	14	13,2	10,6	218	230
	13,8	4 786	4,75	102	**R**	**3EB**	**030 A**	**38 x 300**	132 M 4	20	16	15	11,8	273	285
	15,8	4 160	1,12	88,4	**R**	**3EB**	**006 A**	**38 x 300**	132 M 4	10	8	7,5	6	126	138
	15,8	4 160	1,6	88,4	**R**	**3EB**	**009 A**	**38 x 300**	132 M 4	14	11,2	10,6	8,5	163	175
	15,8	4 160	2,24	88,4	**R**	**3EB**	**012 A**	**38 x 300**	132 M 4	15	11,2	11,2	8,5	173	185
	15,8	4 160	2,5	88,4	**R**	**3EB**	**015 A**	**38 x 300**	132 M 4	15	11,2	11,2	8,5	176	188
	15,8	4 160	2,5	88,4	**R**	**3EB**	**018 A**	**38 x 300**	132 M 4	17	14	13,2	10,6	215	227
	15,8	4 161	3,15	88,4	**R**	**3EB**	**021 A**	**38 x 300**	132 M 4	17	14	13,2	10,6	218	230
	19,4	3 390	0,95	46,3	**R**	**3EB**	**004 A**	**38 x 300**	132 MC 6	11,8	9,5	9	7,1	126	138
	17,1	3 850	1,06	81,8	**R**	**3EB**	**006 A**	**38 x 300**	132 M 4	10	8	7,5	6	126	138
	19,4	3 390	1,32	46,3	**R**	**3EB**	**006 A**	**38 x 300**	132 MC 6	12,5	10	9,5	7,5	133	145
	17,1	3 850	1,5	81,8	**R**	**3EB**	**009 A**	**38 x 300**	132 M 4	14	11,2	10,6	8,5	163	175
	19,4	3 390	1,9	46,3	**R**	**3EB**	**009 A**	**42 x 350**	160 M 6	17	14	13,2	10,6	180	204
	17,1	3 850	2,12	81,8	**R**	**3EB**	**012 A**	**38 x 300**	132 M 4	15	11,2	11,2	8,5	173	185
	17,1	3 850	3	81,8	**R**	**3EB**	**015 A**	**38 x 300**	132 M 4	15	11,2	11,2	8,5	176	188
	20,1	3 280	1	69,7	**R**	**3EB**	**004 A**	**38 x 300**	132 M 4	9,5	7,5	7,1	5,6	119	131
	20,1	3 280	1,4	69,7	**R**	**3EB**	**006 A**	**38 x 300**	132 M 4	10	8	7,5	6	126	138
	20,1	3 280	2	69,7	**R**	**3EB**	**009 A**	**38 x 300**	132 M 4	14	11,2	10,6	8,5	163	175
	20,1	3 280	2,8	69,7	**R**	**3EB**	**012 A**	**38 x 300**	132 M 4	15	11,2	11,2	8,5	173	185
	21,6	3 052	0,9	64,8	**R**	**3EB**	**004 A**	**38 x 300**	132 M 4	9,5	7,5	7,1	5,6	119	131
	23,1	2 857	1,12	39,0	**R**	**3EB**	**004 A**	**38 x 300**	132 MC 6	11,8	9,5	9	7,1	126	138
	21,6	3 052	1,32	64,8	**R**	**3EB**	**006 A**	**38 x 300**	132 M 4	10	8	7,5	6	126	138
	21,6	3 052	1,8	64,8	**R**	**3EB**	**009 A**	**38 x 300**	132 M 4	14	11,2	10,6	8,5	163	175
	23,1	2 857	2,24	39,0	**R**	**3EB**	**009 A**	**42 x 350**	160 M 6	17	14	13,2	10,6	180	204
	21,6	3 052	2,65	64,8	**R**	**3EB**	**012 A**	**38 x 300**	132 M 4	15	11,2	11,2	8,5	173	185
	21,6	3 052	3,55	64,8	**R**	**3EB**	**015 A**	**38 x 300**	132 M 4	15	11,2	11,2	8,5	176	188
	25,5	2 586	1,25	54,9	**R**	**3EB**	**004 A**	**38 x 300**	132 M 4	9,5	7,5	7,1	5,6	119	131
	25,3	2 600	1,7	55,2	**R**	**3EB**	**006 A**	**38 x 300**	132 M 4	10	8	7,5	6	126	138
	25,5	2 586	2,5	54,9	**R**	**3EB**	**009 A**	**38 x 300**	132 M 4	14	11,2	10,6	8,5	163	175
	25,5	2 586	3,55	54,9	**R**	**3EB**	**012 A**	**38 x 300**	132 M 4	15	11,2	11,2	8,5	173	185
	30,2	2 179	1	46,3	**R**	**3EB**	**003 A**	**38 x 300**	132 M 4	9,5	7,5	7,1	5,6	113	125
	30,2	2 179	1,5	46,3	**R**	**3EB**	**004 A**	**38 x 300**	132 M 4	9,5	7,5	7,1	5,6	119	131
	29,0	2 324	0,9	31,1	**R**	**2EB**	**004 A**	**42 x 350**	160 M 6	17	13,2	12,5	10	140	164
	30,2	2 179	1,7	46,3	**R**	**3EB**	**006 A**	**38 x 300**	132 M 4	10	8	7,5	6	126	138
	29,0	2 324	1,25	31,1	**R**	**2EB**	**006 A**	**42 x 350**	160 M 6	17	13,2	12,5	10	145	169
	30,2	2 179	3	46,3	**R**	**3EB**	**009 A**	**38 x 300**	132 M 4	14	11,2	10,6	8,5	163	175
	29,0	2 324	1,8	31,1	**R**	**2EB**	**009 A**	**38 x 300**	132 MC 6	25	20	19	15	180	192
	29,0	2 324	1,8	31,1	**R**	**2EB**	**009 A**	**42 x 350**	160 M 6	25	20	19	15	191	215
	32,1	2 050	1,06	43,6	**R**	**3EB**	**003 A**	**38 x 300**	132 M 4	9,5	7,5	7,1	5,6	113	125
	34,0	1 980	0,95	26,5	**R**	**2EB**	**003 A**	**42 x 350**	160 M 6	16	12,5	11,8	9,5	134	158
	32,1	2 050	1,6	43,6	**R**	**3EB**	**004 A**	**38 x 300**	132 M 4	9,5	7,5	7,1	5,6	119	131
	34,0	1 980	1,25	26,5	**R**	**2EB**	**004 A**	**42 x 350**	160 M 6	17	13,2	12,5	10	140	164
	32,1	2 050	2,12	43,6	**R**	**3EB**	**006 A**	**38 x 300**	132 M 4	10	8	7,5	6	126	138
	34,0	1 980	1,25	26,5	**R**	**2EB**	**006 A**	**42 x 350**	160 M 6	17	13,2	12,5	10	145	169
	32,1	2 050	3,15	43,6	**R**	**3EB**	**009 A**	**38 x 300**	132 M 4	14	11,2	10,6	8,5	163	175
	34,0	1 980	2,5	26,5	**R**	**2EB**	**009 A**	**42 x 350**	160 M 6	25	20	19	15	191	215
	35,9	1 836	1,18	39,0	**R**	**3EB**	**003 A**	**38 x 300**	132 M 4	9,5	7,5	7,1	5,6	113	125
	35,9	1 836	1,7	39,0	**R**	**3EB**	**004 A**	**38 x 300**	132 M 4	9,5	7,5	7,1	5,6	119	131
	36,2	1 860	1,12	24,9	**R**	**2EB**	**004 A**	**42 x 350**	160 M 6	17	13,2	12,5	10	140	164
	35,9	1 836	1,7	39,0	**R**	**3EB**	**006 A**	**38 x 300**	132 M 4	10	8	7,5	6	126	138
	36,2	1 860	1,6	24,9	**R**	**2EB**	**006 A**	**42 x 350**	160 M 6	17	13,2	12,5	10	145	169
	35,9	1 836	3,35	39,0	**R**	**3EB**	**009 A**	**38 x 300**	132 M 4	14	11,2	10,6	8,5	163	175
	36,2	1 860	2,24	24,9	**R**	**2EB**	**009 A**	**42 x 350**	160 M 6	25	20	19	15	191	215
	38,9	1 694	0,95	36,0	**R**	**3EB**	**002 A**	**38 x 300**	132 M 4	7,5	6	5,6	4,5	102	114
	38,1	1 727	1,25	36,7	**R**	**3EB**	**003 A**	**38 x 300**	132 M 4	9,5	7,5	7,1	5,6	113	125
	42,5	1 584	1,18	21,2	**R**	**2EB**	**003 A**	**42 x 350**	160 M 6	16	12,5	11,8	9,5	134	158
	38,1	1 727	1,8	36,7	**R**	**3EB**	**004 A**	**38 x 300**	132 M 4	9,5	7,5	7,1	5,6	119	131
	42,5	1 584	1,6	21,2	**R**	**2EB**	**004 A**	**42 x 350**	160 M 6	17	13,2	12,5	10	140	164
	38,1	1 727	2,24	36,7	**R**	**3EB**	**006 A**	**38 x 300**	132 M 4	10	8	7,5	6	126	138
	42,5	1 584	2,12	21,2	**R**	**2EB**	**006 A**	**42 x 350**	160 M 6	17	13,2	12,5	10	145	169
	38,1	1 727	3,55	36,7	**R**	**3EB**	**009 A**	**38 x 300**	132 M 4	14	11,2	10,6	8,5	163	175
	46,1	1 428	1,12	30,3	**R**	**3EB**	**002 A**	**38 x 300**	132 M 4	7,5	6	5,6	4,5	102	114
	45,1	1 494	0,95	31,1	**R**	**2EB**	**003 A**	**38 x 300**	132 M 4	12,5	10	9,5	7,5	117	129
	45,3	1 456	1,5	30,9	**R**	**3EB**	**003 A**	**38 x 300**	132 M 4	9,5	7,5	7,1	5,6	113	125
	45,1	1 494	1,32	31,1	**R**	**2EB**	**004 A**	**38 x 300**	132 M 4	13,2	10,6	10	8	123	135
	45,3	1 456	2	30,9	**R**	**3EB**	**004 A**	**38 x 300**	132 M 4	9,5	7,5	7,1	5,6	119	131
	45,1	1 494	1,7	31,1	**R**	**2EB**	**006 A**	**38 x 300**	132 M 4	13,2	10,6	10	8	128	140
	45,3	1 456	2,24	30,9	**R**	**3EB**	**006 A**	**38 x 300**	132 M 4	10	8	7,5	6	126	138
	45,9	1 466	2	19,6	**R**	**2EB**	**006 A**	**42 x 350**	160 M 6	17	13,2	12,5	10	145	169
	45,1	1 494	2,65	31,1	**R**	**2EB**	**009 A**	**38 x 300**	132 M 4	20	17	15	12,5	173	185
	45,3	1 456	3,75	30,9	**R**	**3EB**	**009 A**	**38 x 300**	132 M 4	14	11,2	10,6	8,5	163	175
	53,9	1 249	1,06	16,7	**R**	**2EB**	**002 A**	**38 x 300**	132 MC 6	11,8	9,5	9	7,1	105	117
	52,9	1 273	1,4	26,5	**R**	**2EB**	**003 A**	**38 x 300**	132 M 4	12,5	10	9,5	7,5	117	129
	52,9	1 273	1,7	26,5	**R**	**2EB**	**004 A**	**38 x 300**	132 M 4	13,2	10,6	10	8	123	135
	53,9	1 249	2	16,7	**R**	**2EB**	**004 A**	**42 x 350**	160 M 6	17	13,2	12,5	10	140	164
	52,9	1 273	1,7	26,5	**R**	**2EB**	**006 A**	**38 x 300**	132 M 4	13,2	10,6	10	8	128	140
	52,9	1 273	3,35	26,5	**R**	**2EB**	**009 A**	**38 x 300**	132 M 4	20	17	15	12,5	173	185
	56,3	1 195	1,18	24,9	**R**	**2EB**	**003 A**	**38 x 300**	132 M 4	12,5	10	9,5	7,5	117	129
	56,3	1 195	1,7	24,9	**R**	**2EB**	**004 A**	**38 x 300**	132 M 4	13,2	10,6	10	8	123	135
	56,3	1 195	2,36	24,9	**R**	**2EB**	**006 A**	**38 x 300**	132 M 4	13,2	10,6	10	8	128	140
	56,3	1 195	3,35	24,9	**R**	**2EB**	**009 A**	**38 x 300**	132 M 4	20	17	15	12,5	173	185
	66,1	1 018	0,95	21,2	**R**	**2EB**	**001 A**	**38 x 300**	132 M 4	9,5	7,5	7,1	5,6	97	109
	66,1	1 018	1,18	21,2	**R**	**2EB**	**002 A**	**38 x 300**	132 M 4	9,5	7,5	7,1	5,6	98	110
	66,1	1 018	1,8	21,2	**R**	**2EB**	**003 A**	**38 x 300**	132 M 4	12,5	10	9,5	7,5	117	129
	66,1	1 018	2,36	21,2	**R**	**2EB**	**004 A**	**38 x 300**	132 M 4	13,2	10,6	10	8	123	135
	66,1	1 018	3,15	21,2	**R**	**2EB**	**006 A**	**38 x 300**	132 M 4	13,2	10,6	10	8	128	140
	68,4	985	1,06	13,2	**R**	**2EB**	**001 A**	**38 x 300**	132 MC 6	11,2	9,5	8,5	7,1	104	116
	71,4	943	1,06	19,6	**R**	**2EB**	**002 A**	**38 x 300**	132 M 4	9,5	7,5	7,1	5,6	98	110
	68,0	990	1,32	13,2	**R**	**2EB**	**002 A**	**38 x 300**	132 MC 6	11,8	9,5	9	7,1	105	117
	71,4	943	1,5	19,6	**R**	**2EB**	**003 A**	**38 x 300**	132 M 4	12,5	10	9,5	7,5	117	129
	68,0	990	1,8	13,2	**R**	**2EB**	**003 A**	**42 x 350**	160 M 6	16	12,5	11,8	9,5	134	158
	71,4	943	2,12	19,6	**R**	**2EB**	**004 A**	**38 x 300**	132 M 4	13,2	10,6	10	8	123	135
	71,4	943	3	19,6	**R**	**2EB**	**006 A**	**38 x 300**	132 M 4	13,2	10,6	10	8	128	140

P_1	n_2	M_2	fs	i	Ød x ØP					Pt_N [kW] t_{amb} = 20°C		t_{amb} = 40°C		kg	
kW	min^{-1}	N m												HB	HBZ
7,5	**81,1**	830	1,25	11,1	**R**	**2EB**	**001 A**	**38 x 300**	132 MC 6	11,2	9,5	8,5	7,1	104	116
	81,1	830	1,32	11,1	**R**	**2EB**	**002 A**	**38 x 300**	132 MC 6	11,8	9,5	9	7,1	105	117
	81,1	830	2,36	11,1	**R**	**2EB**	**003 A**	**42 x 350**	160 M 6	16	12,5	11,8	9,5	134	158
	83,8	803	1,18	16,7	**R**	**2EB**	**001 A**	**38 x 300**	132 M 4	9,5	7,5	7,1	5,6	97	109
	83,8	803	1,6	16,7	**R**	**2EB**	**002 A**	**38 x 300**	132 M 4	9,5	7,5	7,1	5,6	98	110
	83,8	803	2,24	16,7	**R**	**2EB**	**003 A**	**38 x 300**	132 M 4	12,5	10	9,5	7,5	117	129
	83,8	803	3	16,7	**R**	**2EB**	**004 A**	**38 x 300**	132 M 4	13,2	10,6	10	8	123	135
	90,1	747	0,95	15,5	**R**	**2EB**	**001 A**	**38 x 300**	132 M 4	9,5	7,5	7,1	5,6	97	109
	90,1	747	1,32	15,5	**R**	**2EB**	**002 A**	**38 x 300**	132 M 4	9,5	7,5	7,1	5,6	98	110
	90,1	747	1,8	15,5	**R**	**2EB**	**003 A**	**38 x 300**	132 M 4	12,5	10	9,5	7,5	117	129
	90,1	747	2,65	15,5	**R**	**2EB**	**004 A**	**38 x 300**	132 M 4	13,2	10,6	10	8	123	135
	106	633	1,5	13,2	**R**	**2EB**	**001 A**	**38 x 300**	132 M 4	9,5	7,5	7,1	5,6	97	109
	106	636	2	13,2	**R**	**2EB**	**002 A**	**38 x 300**	132 M 4	9,5	7,5	7,1	5,6	98	110
	106	636	2,8	13,2	**R**	**2EB**	**003 A**	**38 x 300**	132 M 4	12,5	10	9,5	7,5	117	129
	126	533	1,7	11,1	**R**	**2EB**	**001 A**	**38 x 300**	132 M 4	9,5	7,5	7,1	5,6	97	109
	126	533	1,8	11,1	**R**	**2EB**	**002 A**	**38 x 300**	132 M 4	9,5	7,5	7,1	5,6	98	110
	126	533	3,35	11,1	**R**	**2EB**	**003 A**	**38 x 300**	132 M 4	12,5	10	9,5	7,5	117	129
	134	502	1,7	10,4	**R**	**2EB**	**001 A**	**38 x 300**	132 M 4	9,5	7,5	7,1	5,6	97	109
	134	502	2,24	10,4	**R**	**2EB**	**002 A**	**38 x 300**	132 M 4	9,5	7,5	7,1	5,6	98	110
	134	502	3,35	10,4	**R**	**2EB**	**003 A**	**38 x 300**	132 M 4	12,5	10	9,5	7,5	117	129
	159	423	2	8,79	**R**	**2EB**	**001 A**	**38 x 300**	132 M 4	9,5	7,5	7,1	5,6	97	109
	159	423	2,24	8,79	**R**	**2EB**	**002 A**	**38 x 300**	132 M 4	9,5	7,5	7,1	5,6	98	110
	159	423	4	8,79	**R**	**2EB**	**003 A**	**38 x 300**	132 M 4	12,5	10	9,5	7,5	117	129
9,2	**1,18**	66 870	1,18	1 184	**R**	**4EB**	**085 A**	**38 x 300**	132 MB 4	28	22,4	21,2	17	559	571
	1,15	68 500	1,6	1 213	**R**	**4EB**	**125 A**	**38 x 300**	132 MB 4	33,5	26,5	25	20	733	745
	1,32	59 940	1,32	1 061	**R**	**4EB**	**085 A**	**38 x 300**	132 MB 4	28	22,4	21,2	17	559	571
	1,28	61 750	2,5	1 093	**R**	**4EB**	**180 A**	**38 x 300**	132 MB 4	40	31,5	30	23,6	1 021	1 033
	1,46	54 050	0,9	957	**R**	**4EB**	**060 A**	**38 x 300**	132 MB 4	22,4	18	17	14	396	408
	1,45	54 420	1,4	963	**R**	**4EB**	**085 A**	**38 x 300**	132 MB 4	28	22,4	21,2	17	559	571
	1,44	54 800	1,9	970	**R**	**4EB**	**125 A**	**38 x 300**	132 MB 4	33,5	26,5	25	20	733	745
	1,43	55 350	2,5	980	**R**	**4EB**	**180 A**	**38 x 300**	132 MB 4	40	31,5	30	23,6	1 021	1 033
	1,62	48 780	1	864	**R**	**4EB**	**060 A**	**38 x 300**	132 MB 4	22,4	18	17	14	396	408
	1,62	48 780	1,6	864	**R**	**4EB**	**085 A**	**38 x 300**	132 MB 4	28	22,4	21,2	17	559	571
	1,50	52 630	2	932	**R**	**4EB**	**125 A**	**38 x 300**	132 MB 4	33,5	26,5	25	20	733	745
	1,57	50 250	3,15	890	**R**	**4EB**	**180 A**	**38 x 300**	132 MB 4	40	31,5	30	23,6	1 021	1 033
	1,72	46 050	1,06	815	**R**	**4EB**	**060 A**	**38 x 300**	132 MB 4	22,4	18	17	14	396	408
	1,67	47 260	1,8	837	**R**	**4EB**	**085 A**	**38 x 300**	132 MB 4	28	22,4	21,2	17	559	571
	1,67	47 490	2,12	841	**R**	**4EB**	**125 A**	**38 x 300**	132 MB 4	33,5	26,5	25	20	733	745
	1,76	45 040	3,35	798	**R**	**4EB**	**180 A**	**38 x 300**	132 MB 4	40	31,5	30	23,6	1 021	1 033
	2,04	38 850	1	688	**R**	**4EB**	**042 A**	**38 x 300**	132 MB 4	20	16	15	11,8	322	334
	2,08	38 010	1,32	673	**R**	**4EB**	**060 A**	**38 x 300**	132 MB 4	22,4	18	17	14	396	408
	1,90	41 550	1,8	736	**R**	**4EB**	**085 A**	**38 x 300**	132 MB 4	28	22,4	21,2	17	559	571
	1,91	41 490	2,5	735	**R**	**4EB**	**125 A**	**38 x 300**	132 MB 4	33,5	26,5	25	20	733	745
	2,06	38 370	4	679	**R**	**4EB**	**180 A**	**38 x 300**	132 MB 4	40	31,5	30	23,6	1 021	1 033
	2,21	35 810	1,06	634	**R**	**4EB**	**042 A**	**38 x 300**	132 MB 4	20	16	15	11,8	322	334
	2,15	36 840	1,25	652	**R**	**4EB**	**060 A**	**38 x 300**	132 MB 4	22,4	18	17	14	396	408
	2,11	37 440	2,65	663	**R**	**4EB**	**125 A**	**38 x 300**	132 MB 4	33,5	26,5	25	20	733	745
	2,17	36 370	4,5	644	**R**	**4EB**	**180 A**	**38 x 300**	132 MB 4	40	31,5	30	23,6	1 021	1 033
	2,44	32 380	0,9	573	**R**	**4EB**	**030 A**	**38 x 300**	132 MB 4	16	12,5	11,8	9,5	264	276
	2,58	30 630	1,32	542	**R**	**4EB**	**042 A**	**38 x 300**	132 MB 4	20	16	15	11,8	322	334
	2,60	30 410	1,7	538	**R**	**4EB**	**060 A**	**38 x 300**	132 MB 4	22,4	18	17	14	396	408
	2,41	32 760	2,5	580	**R**	**4EB**	**085 A**	**38 x 300**	132 MB 4	28	22,4	21,2	17	559	571
	2,38	33 190	3	588	**R**	**4EB**	**125 A**	**38 x 300**	132 MB 4	33,5	26,5	25	20	733	745
	2,64	29 970	1	531	**R**	**4EB**	**030 A**	**38 x 300**	132 MB 4	16	12,5	11,8	9,5	264	276
	2,76	28 650	1,25	507	**R**	**4EB**	**042 A**	**38 x 300**	132 MB 4	20	16	15	11,8	322	334
	2,72	29 040	1,6	514	**R**	**4EB**	**060 A**	**38 x 300**	132 MB 4	22,4	18	17	14	396	408
	2,64	29 970	2,65	531	**R**	**4EB**	**085 A**	**38 x 300**	132 MB 4	28	22,4	21,2	17	559	571
	2,92	27 050	4,5	479	**R**	**4EB**	**125 A**	**38 x 300**	132 MB 4	33,5	26,5	25	20	733	745
	3,05	25 900	1,12	459	**R**	**4EB**	**030 A**	**38 x 300**	132 MB 4	16	12,5	11,8	9,5	264	276
	3,23	24 510	1,8	434	**R**	**4EB**	**042 A**	**38 x 300**	132 MB 4	20	16	15	11,8	322	334
	3,05	25 900	2	459	**R**	**4EB**	**060 A**	**38 x 300**	132 MB 4	22,4	18	17	14	396	408
	3,02	26 210	3,15	464	**R**	**4EB**	**085 A**	**38 x 300**	132 MB 4	28	22,4	21,2	17	559	571
	3,30	23 970	1,18	424	**R**	**4EB**	**030 A**	**38 x 300**	132 MB 4	16	12,5	11,8	9,5	264	276
	3,47	22 790	1,5	404	**R**	**4EB**	**042 A**	**38 x 300**	132 MB 4	20	16	15	11,8	322	334
	3,30	23 970	2,24	424	**R**	**4EB**	**060 A**	**38 x 300**	132 MB 4	22,4	18	17	14	396	408
	3,30	23 970	3,55	424	**R**	**4EB**	**085 A**	**38 x 300**	132 MB 4	28	22,4	21,2	17	559	571
	3,79	20 840	0,95	369	**R**	**4EB**	**021 A**	**38 x 300**	132 MB 4	14	11,2	10,6	8,5	219	231
	3,87	20 420	1,32	362	**R**	**4EB**	**030 A**	**38 x 300**	132 MB 4	16	12,5	11,8	9,5	264	276
	3,79	20 880	2	370	**R**	**4EB**	**042 A**	**38 x 300**	132 MB 4	20	16	15	11,8	322	334
	3,87	20 420	2,5	362	**R**	**4EB**	**060 A**	**38 x 300**	132 MB 4	22,4	18	17	14	396	408
	3,83	20 670	4	366	**R**	**4EB**	**085 A**	**38 x 300**	132 MB 4	28	22,4	21,2	17	559	571
	4,50	17 560	0,9	311	**R**	**4EB**	**018 A**	**38 x 300**	132 MB 4	14	11,2	10,6	8,5	216	228
	4,50	17 560	0,95	311	**R**	**4EB**	**021 A**	**38 x 300**	132 MB 4	14	11,2	10,6	8,5	219	231
	4,59	17 210	1,6	305	**R**	**4EB**	**030 A**	**38 x 300**	132 MB 4	16	12,5	11,8	9,5	264	276
	4,49	17 590	2	311	**R**	**4EB**	**042 A**	**38 x 300**	132 MB 4	20	16	15	11,8	322	334
	4,36	18 150	2,36	321	**R**	**4EB**	**060 A**	**38 x 300**	132 MB 4	22,4	18	17	14	396	408
	4,18	18 900	4,25	335	**R**	**4EB**	**085 A**	**38 x 300**	132 MB 4	28	22,4	21,2	17	559	571
	4,81	16 430	1	291	**R**	**4EB**	**018 A**	**38 x 300**	132 MB 4	14	11,2	10,6	8,5	216	228
	4,81	16 430	1,18	291	**R**	**4EB**	**021 A**	**38 x 300**	132 MB 4	14	11,2	10,6	8,5	219	231
	4,91	16 100	1,7	285	**R**	**4EB**	**030 A**	**38 x 300**	132 MB 4	16	12,5	11,8	9,5	264	276
	5,16	15 320	2,65	271	**R**	**4EB**	**042 A**	**38 x 300**	132 MB 4	20	16	15	11,8	322	334
	4,88	16 190	3,15	287	**R**	**4EB**	**060 A**	**38 x 300**	132 MB 4	22,4	18	17	14	396	408
	5,71	13 840	1,12	245	**R**	**4EB**	**018 A**	**38 x 300**	132 MB 4	14	11,2	10,6	8,5	216	228
	5,71	13 840	1,32	245	**R**	**4EB**	**021 A**	**38 x 300**	132 MB 4	14	11,2	10,6	8,5	219	231
	5,83	13 570	1,9	240	**R**	**4EB**	**030 A**	**38 x 300**	132 MB 4	16	12,5	11,8	9,5	264	276
	5,70	13 870	2,8	246	**R**	**4EB**	**042 A**	**38 x 300**	132 MB 4	20	16	15	11,8	322	334
	7,21	10 970	0,9	194	**R**	**4EB**	**012 A**	**38 x 300**	132 MB 4	11,8	9,5	9	7,1	175	187
	7,21	10 970	1,12	194	**R**	**4EB**	**015 A**	**38 x 300**	132 MB 4	11,8	9,5	9	7,1	178	190
	6,93	11 670	0,9	202	**R**	**3EB**	**018 A**	**38 x 300**	132 MB 4	17	14	13,2	10,6	219	231
	7,24	10 920	1,4	193	**R**	**4EB**	**018 A**	**38 x 300**	132 MB 4	14	11,2	10,6	8,5	216	228
	6,93	11 670	0,9	202	**R**	**3EB**	**021 A**	**38 x 300**	132 MB 4	17	14	13,2	10,6	222	234
	7,21	10 970	1,6	194	**R**	**4EB**	**021 A**	**38 x 300**	132 MB 4	14	11,2	10,6	8,5	219	231
	6,98	11 570	1,8	200	**R**	**3EB**	**030 A**	**38 x 300**	132 MB 4	20	16	15	11,8	277	289
	7,35	10 760	2,36	190	**R**	**4EB**	**030 A**	**38 x 300**	132 MB 4	16	12,5	11,8	9,5	264	276
	7,19	11 000	3,55	195	**R**	**4EB**	**042 A**	**38 x 300**	132 MB 4	20	16	15	11,8	322	334

P_1	n_2	M_2	fs	i	Ød x ØP				Pt_N [kW] t_{amb} = 20°C		t_{amb} = 40°C		kg	
kW	min^{-1}	N m											HB	HBZ
9,2	**7,70**	10 270	0,95	182	**R**	**4EB**	**012 A**	**38 x 300**	132 MB 4	11,8	9,5	9	7,1	175	187
	7,70	10 270	1,18	182	**R**	**4EB**	**015 A**	**38 x 300**	132 MB 4	11,8	9,5	9	7,1	178	190
	7,70	10 270	1,5	182	**R**	**4EB**	**018 A**	**38 x 300**	132 MB 4	14	11,2	10,6	8,5	216	228
	7,70	10 270	1,8	182	**R**	**4EB**	**021 A**	**38 x 300**	132 MB 4	14	11,2	10,6	8,5	219	231
	7,86	10 060	2,5	178	**R**	**4EB**	**030 A**	**38 x 300**	132 MB 4	16	12,5	11,8	9,5	264	276
	7,69	10 290	3,75	182	**R**	**4EB**	**042 A**	**38 x 300**	132 MB 4	20	16	15	11,8	322	334
	8,60	9 198	1,06	163	**R**	**4EB**	**012 A**	**38 x 300**	132 MB 4	11,8	9,5	9	7,1	175	187
	8,51	9 497	1	164	**R**	**3EB**	**015 A**	**38 x 300**	132 MB 4	15	11,2	11,2	8,5	180	192
	9,14	8 652	1,4	153	**R**	**4EB**	**015 A**	**38 x 300**	132 MB 4	11,8	9,5	9	7,1	178	190
	8,51	9 497	1,18	164	**R**	**3EB**	**018 A**	**38 x 300**	132 MB 4	17	14	13,2	10,6	219	231
	9,14	8 652	1,7	153	**R**	**4EB**	**018 A**	**38 x 300**	132 MB 4	14	11,2	10,6	8,5	216	228
	8,51	9 497	1,32	164	**R**	**3EB**	**021 A**	**38 x 300**	132 MB 4	17	14	13,2	10,6	222	234
	9,14	8 652	1,8	153	**R**	**4EB**	**021 A**	**38 x 300**	132 MB 4	14	11,2	10,6	8,5	219	231
	8,58	9 418	2,24	163	**R**	**3EB**	**030 A**	**38 x 300**	132 MB 4	20	16	15	11,8	277	289
	9,32	8 480	3	150	**R**	**4EB**	**030 A**	**38 x 300**	132 MB 4	16	12,5	11,8	9,5	264	276
	9,22	8 770	2,65	152	**R**	**3EB**	**042 A**	**38 x 300**	132 MB 4	25	20	19	15	330	342
	9,09	8 891	4,5	154	**R**	**3EB**	**060 A**	**38 x 300**	132 MB 4	28	22,4	21,2	17	443	455
	9,99	8 091	0,9	140	**R**	**3EB**	**012 A**	**38 x 300**	132 MB 4	15	11,2	11,2	8,5	177	189
	9,99	8 091	1,12	140	**R**	**3EB**	**015 A**	**38 x 300**	132 MB 4	15	11,2	11,2	8,5	180	192
	9,99	8 091	1,32	140	**R**	**3EB**	**018 A**	**38 x 300**	132 MB 4	17	14	13,2	10,6	219	231
	9,99	8 091	1,32	140	**R**	**3EB**	**021 A**	**38 x 300**	132 MB 4	17	14	13,2	10,6	222	234
	10,1	8 024	2,5	139	**R**	**3EB**	**030 A**	**38 x 300**	132 MB 4	20	16	15	11,8	277	289
	9,76	8 280	2,65	143	**R**	**3EB**	**042 A**	**38 x 300**	132 MB 4	25	20	19	15	330	342
	10,1	8 024	5	139	**R**	**3EB**	**060 A**	**38 x 300**	132 MB 4	28	22,4	21,2	17	443	455
	10,8	7 488	1,12	130	**R**	**3EB**	**012 A**	**38 x 300**	132 MB 4	15	11,2	11,2	8,5	177	189
	10,8	7 488	1,32	130	**R**	**3EB**	**015 A**	**38 x 300**	132 MB 4	15	11,2	11,2	8,5	180	192
	10,6	7 598	1,4	132	**R**	**3EB**	**018 A**	**38 x 300**	132 MB 4	17	14	13,2	10,6	219	231
	10,6	7 598	1,8	132	**R**	**3EB**	**021 A**	**38 x 300**	132 MB 4	17	14	13,2	10,6	222	234
	11,0	7 339	2,65	127	**R**	**3EB**	**030 A**	**38 x 300**	132 MB 4	20	16	15	11,8	277	289
	11,5	7 016	3,75	122	**R**	**3EB**	**042 A**	**38 x 300**	132 MB 4	25	20	19	15	330	342
	12,7	6 379	1,06	110	**R**	**3EB**	**009 A**	**38 x 300**	132 MB 4	14	11,2	10,6	8,5	167	179
	12,7	6 379	1,32	110	**R**	**3EB**	**012 A**	**38 x 300**	132 MB 4	15	11,2	11,2	8,5	177	189
	12,7	6 379	1,32	110	**R**	**3EB**	**015 A**	**38 x 300**	132 MB 4	15	11,2	11,2	8,5	180	192
	12,5	6 473	1,7	112	**R**	**3EB**	**018 A**	**38 x 300**	132 MB 4	17	14	13,2	10,6	219	231
	12,5	6 473	2	112	**R**	**3EB**	**021 A**	**38 x 300**	132 MB 4	17	14	13,2	10,6	222	234
	12,6	6 419	3,15	111	**R**	**3EB**	**030 A**	**38 x 300**	132 MB 4	20	16	15	11,8	277	289
	13,5	5 990	0,95	104	**R**	**3EB**	**009 A**	**38 x 300**	132 MB 4	14	11,2	10,6	8,5	167	179
	13,5	5 990	1,32	104	**R**	**3EB**	**012 A**	**38 x 300**	132 MB 4	15	11,2	11,2	8,5	177	189
	13,5	5 990	1,9	104	**R**	**3EB**	**015 A**	**38 x 300**	132 MB 4	15	11,2	11,2	8,5	180	192
	13,5	5 990	1,9	104	**R**	**3EB**	**018 A**	**38 x 300**	132 MB 4	17	14	13,2	10,6	219	231
	13,5	5 991	2,24	104	**R**	**3EB**	**021 A**	**38 x 300**	132 MB 4	17	14	13,2	10,6	222	234
	13,8	5 871	3,75	102	**R**	**3EB**	**030 A**	**38 x 300**	132 MB 4	20	16	15	11,8	277	289
	15,8	5 103	0,9	88,4	**R**	**3EB**	**006 A**	**38 x 300**	132 MB 4	10	8	7,5	6	130	142
	15,8	5 103	1,32	88,4	**R**	**3EB**	**009 A**	**38 x 300**	132 MB 4	14	11,2	10,6	8,5	167	179
	15,8	5 103	1,8	88,4	**R**	**3EB**	**012 A**	**38 x 300**	132 MB 4	15	11,2	11,2	8,5	177	189
	15,8	5 103	2	88,4	**R**	**3EB**	**015 A**	**38 x 300**	132 MB 4	15	11,2	11,2	8,5	180	192
	15,8	5 103	2	88,4	**R**	**3EB**	**018 A**	**38 x 300**	132 MB 4	17	14	13,2	10,6	219	231
	15,8	5 104	2,5	88,4	**R**	**3EB**	**021 A**	**38 x 300**	132 MB 4	17	14	13,2	10,6	222	234
	16,2	5 002	4	86,6	**R**	**3EB**	**030 A**	**38 x 300**	132 MB 4	20	16	15	11,8	277	289
	17,1	4 723	1,18	81,8	**R**	**3EB**	**009 A**	**38 x 300**	132 MB 4	14	11,2	10,6	8,5	167	179
	17,1	4 723	1,7	81,8	**R**	**3EB**	**012 A**	**38 x 300**	132 MB 4	15	11,2	11,2	8,5	177	189
	17,1	4 723	2,36	81,8	**R**	**3EB**	**015 A**	**38 x 300**	132 MB 4	15	11,2	11,2	8,5	180	192
	17,1	4 723	2,36	81,8	**R**	**3EB**	**018 A**	**38 x 300**	132 MB 4	17	14	13,2	10,6	219	231
	17,0	4 749	2,8	82,2	**R**	**3EB**	**021 A**	**38 x 300**	132 MB 4	17	14	13,2	10,6	222	234
	20,1	4 024	1,12	69,7	**R**	**3EB**	**006 A**	**38 x 300**	132 MB 4	10	8	7,5	6	130	142
	20,1	4 024	1,6	69,7	**R**	**3EB**	**009 A**	**38 x 300**	132 MB 4	14	11,2	10,6	8,5	167	179
	20,1	4 024	2,24	69,7	**R**	**3EB**	**012 A**	**38 x 300**	132 MB 4	15	11,2	11,2	8,5	177	189
	20,1	4 024	2,8	69,7	**R**	**3EB**	**015 A**	**38 x 300**	132 MB 4	15	11,2	11,2	8,5	180	192
	21,6	3 744	1,06	64,8	**R**	**3EB**	**006 A**	**38 x 300**	132 MB 4	10	8	7,5	6	130	142
	21,6	3 744	1,5	64,8	**R**	**3EB**	**009 A**	**38 x 300**	132 MB 4	14	11,2	10,6	8,5	167	179
	21,6	3 744	2,12	64,8	**R**	**3EB**	**012 A**	**38 x 300**	132 MB 4	15	11,2	11,2	8,5	177	189
	21,6	3 744	3	64,8	**R**	**3EB**	**015 A**	**38 x 300**	132 MB 4	15	11,2	11,2	8,5	180	192
	25,5	3 172	1	54,9	**R**	**3EB**	**004 A**	**38 x 300**	132 MB 4	9,5	7,5	7,1	5,6	123	135
	25,3	3 190	1,4	55,2	**R**	**3EB**	**006 A**	**38 x 300**	132 MB 4	10	8	7,5	6	130	142
	25,5	3 172	2	54,9	**R**	**3EB**	**009 A**	**38 x 300**	132 MB 4	14	11,2	10,6	8,5	167	179
	25,5	3 172	2,8	54,9	**R**	**3EB**	**012 A**	**38 x 300**	132 MB 4	15	11,2	11,2	8,5	177	189
	30,2	2 673	1,18	46,3	**R**	**3EB**	**004 A**	**38 x 300**	132 MB 4	9,5	7,5	7,1	5,6	123	135
	30,2	2 673	1,4	46,3	**R**	**3EB**	**006 A**	**38 x 300**	132 MB 4	10	8	7,5	6	130	142
	30,2	2 673	2,36	46,3	**R**	**3EB**	**009 A**	**38 x 300**	132 MB 4	14	11,2	10,6	8,5	167	179
	30,2	2 673	3	46,3	**R**	**3EB**	**012 A**	**38 x 300**	132 MB 4	15	11,2	11,2	8,5	177	189
	32,1	2 515	0,9	43,6	**R**	**3EB**	**003 A**	**38 x 300**	132 MB 4	9,5	7,5	7,1	5,6	117	129
	32,1	2 515	1,25	43,6	**R**	**3EB**	**004 A**	**38 x 300**	132 MB 4	9,5	7,5	7,1	5,6	123	135
	32,1	2 515	1,7	43,6	**R**	**3EB**	**006 A**	**38 x 300**	132 MB 4	10	8	7,5	6	130	142
	32,1	2 515	2,5	43,6	**R**	**3EB**	**009 A**	**38 x 300**	132 MB 4	14	11,2	10,6	8,5	167	179
	32,1	2 515	3,55	43,6	**R**	**3EB**	**012 A**	**38 x 300**	132 MB 4	15	11,2	11,2	8,5	177	189
	35,9	2 253	0,95	39,0	**R**	**3EB**	**003 A**	**38 x 300**	132 MB 4	9,5	7,5	7,1	5,6	117	129
	35,9	2 253	1,4	39,0	**R**	**3EB**	**004 A**	**38 x 300**	132 MB 4	9,5	7,5	7,1	5,6	123	135
	35,9	2 253	1,4	39,0	**R**	**3EB**	**006 A**	**38 x 300**	132 MB 4	10	8	7,5	6	130	142
	35,9	2 253	2,65	39,0	**R**	**3EB**	**009 A**	**38 x 300**	132 MB 4	14	11,2	10,6	8,5	167	179
	35,9	2 253	3	39,0	**R**	**3EB**	**012 A**	**38 x 300**	132 MB 4	15	11,2	11,2	8,5	177	189
	38,1	2 119	1	36,7	**R**	**3EB**	**003 A**	**38 x 300**	132 MB 4	9,5	7,5	7,1	5,6	117	129
	38,1	2 119	1,5	36,7	**R**	**3EB**	**004 A**	**38 x 300**	132 MB 4	9,5	7,5	7,1	5,6	123	135
	38,1	2 119	1,8	36,7	**R**	**3EB**	**006 A**	**38 x 300**	132 MB 4	10	8	7,5	6	130	142
	38,1	2 119	3	36,7	**R**	**3EB**	**009 A**	**38 x 300**	132 MB 4	14	11,2	10,6	8,5	167	179
	46,1	1 752	0,9	30,3	**R**	**3EB**	**002 A**	**38 x 300**	132 MB 4	7,5	6	5,6	4,5	106	118
	45,3	1 786	1,18	30,9	**R**	**3EB**	**003 A**	**38 x 300**	132 MB 4	9,5	7,5	7,1	5,6	117	129
	45,1	1 833	1,12	31,1	**R**	**2EB**	**004 A**	**38 x 300**	132 MB 4	13,2	10,6	10	8	127	139
	45,3	1 786	1,6	30,9	**R**	**3EB**	**004 A**	**38 x 300**	132 MB 4	9,5	7,5	7,1	5,6	123	135
	45,1	1 833	1,4	31,1	**R**	**2EB**	**006 A**	**38 x 300**	132 MB 4	13,2	10,6	10	8	132	144
	45,3	1 786	1,8	30,9	**R**	**3EB**	**006 A**	**38 x 300**	132 MB 4	10	8	7,5	6	130	142
	45,1	1 833	2,24	31,1	**R**	**2EB**	**009 A**	**38 x 300**	132 MB 4	20	17	15	12,5	177	189
	45,3	1 786	3,15	30,9	**R**	**3EB**	**009 A**	**38 x 300**	132 MB 4	14	11,2	10,6	8,5	167	179
	45,1	1 833	2,8	31,1	**R**	**2EB**	**012 A**	**38 x 300**	132 MB 4	21,2	17	16	12,5	186	198
	52,9	1 562	1,18	26,5	**R**	**2EB**	**003 A**	**38 x 300**	132 MB 4	12,5	10	9,5	7,5	121	133
	52,9	1 562	1,4	26,5	**R**	**2EB**	**004 A**	**38 x 300**	132 MB 4	13,2	10,6	10	8	127	139
	52,9	1 562	1,4	26,5	**R**	**2EB**	**006 A**	**38 x 300**	132 MB 4	13,2	10,6	10	8	132	144
	52,9	1 562	2,8	26,5	**R**	**2EB**	**009 A**	**38 x 300**	132 MB 4	20	17	15	12,5	177	189
	56,3	1 466	0,95	24,9	**R**	**2EB**	**003 A**	**38 x 300**	132 MB 4	12,5	10	9,5	7,5	121	133
	56,3	1 466	1,4	24,9	**R**	**2EB**	**004 A**	**38 x 300**	132 MB 4	13,2	10,6	10	8	127	139
	56,3	1 466	1,9	24,9	**R**	**2EB**	**006 A**	**38 x 300**	132 MB 4	13,2	10,6	10	8	132	144
	56,3	1 466	2,65	24,9	**R**	**2EB**	**009 A**	**38 x 300**	132 MB 4	20	17	15	12,5	177	189

P_1	n_2	M_2	fs	i	Ød x ØP					Pt_N [kW] t_{amb} = 20°C		t_{amb} = 40°C		kg	
kW	min^{-1}	N m												HB	HBZ
9,2	**66,1**	1 249	0,95	21,2	**R**	**2EB**	**002 A**	**38 x 300**	132 MB 4	9,5	7,5	7,1	5,6	102	114
	66,1	1 249	1,4	21,2	**R**	**2EB**	**003 A**	**38 x 300**	132 MB 4	12,5	10	9,5	7,5	121	133
	66,1	1 249	2	21,2	**R**	**2EB**	**004 A**	**38 x 300**	132 MB 4	13,2	10,6	10	8	127	139
	66,1	1 249	2,5	21,2	**R**	**2EB**	**006 A**	**38 x 300**	132 MB 4	13,2	10,6	10	8	132	144
	71,4	1 156	1,18	19,6	**R**	**2EB**	**003 A**	**38 x 300**	132 MB 4	12,5	10	9,5	7,5	121	133
	71,4	1 156	1,7	19,6	**R**	**2EB**	**004 A**	**38 x 300**	132 MB 4	13,2	10,6	10	8	127	139
	71,4	1 156	2,36	19,6	**R**	**2EB**	**006 A**	**38 x 300**	132 MB 4	13,2	10,6	10	8	132	144
	71,4	1 156	3,35	19,6	**R**	**2EB**	**009 A**	**38 x 300**	132 MB 4	20	17	15	12,5	177	189
	83,8	985	0,95	16,7	**R**	**2EB**	**001 A**	**38 x 300**	132 MB 4	9,5	7,5	7,1	5,6	101	113
	83,8	985	1,32	16,7	**R**	**2EB**	**002 A**	**38 x 300**	132 MB 4	9,5	7,5	7,1	5,6	102	114
	83,8	985	1,8	16,7	**R**	**2EB**	**003 A**	**38 x 300**	132 MB 4	12,5	10	9,5	7,5	121	133
	83,8	985	2,5	16,7	**R**	**2EB**	**004 A**	**38 x 300**	132 MB 4	13,2	10,6	10	8	127	139
	90,1	916	1,06	15,5	**R**	**2EB**	**002 A**	**38 x 300**	132 MB 4	9,5	7,5	7,1	5,6	102	114
	90,1	916	1,5	15,5	**R**	**2EB**	**003 A**	**38 x 300**	132 MB 4	12,5	10	9,5	7,5	121	133
	90,1	916	2,12	15,5	**R**	**2EB**	**004 A**	**38 x 300**	132 MB 4	13,2	10,6	10	8	127	139
	90,1	916	3	15,5	**R**	**2EB**	**006 A**	**38 x 300**	132 MB 4	13,2	10,6	10	8	132	144
	106	777	1,18	13,2	**R**	**2EB**	**001 A**	**38 x 300**	132 MB 4	9,5	7,5	7,1	5,6	101	113
	106	781	1,6	13,2	**R**	**2EB**	**002 A**	**38 x 300**	132 MB 4	9,5	7,5	7,1	5,6	102	114
	106	781	2,24	13,2	**R**	**2EB**	**003 A**	**38 x 300**	132 MB 4	12,5	10	9,5	7,5	121	133
	106	781	3	13,2	**R**	**2EB**	**004 A**	**38 x 300**	132 MB 4	13,2	10,6	10	8	127	139
	126	654	1,4	11,1	**R**	**2EB**	**001 A**	**38 x 300**	132 MB 4	9,5	7,5	7,1	5,6	101	113
	126	654	1,4	11,1	**R**	**2EB**	**002 A**	**38 x 300**	132 MB 4	9,5	7,5	7,1	5,6	102	114
	126	654	2,65	11,1	**R**	**2EB**	**003 A**	**38 x 300**	132 MB 4	12,5	10	9,5	7,5	121	133
	134	616	1,4	10,4	**R**	**2EB**	**001 A**	**38 x 300**	132 MB 4	9,5	7,5	7,1	5,6	101	113
	134	616	1,8	10,4	**R**	**2EB**	**002 A**	**38 x 300**	132 MB 4	9,5	7,5	7,1	5,6	102	114
	134	616	2,8	10,4	**R**	**2EB**	**003 A**	**38 x 300**	132 MB 4	12,5	10	9,5	7,5	121	133
	159	519	1,6	8,79	**R**	**2EB**	**001 A**	**38 x 300**	132 MB 4	9,5	7,5	7,1	5,6	101	113
	159	519	1,8	8,79	**R**	**2EB**	**002 A**	**38 x 300**	132 MB 4	9,5	7,5	7,1	5,6	102	114
	159	519	3,15	8,79	**R**	**2EB**	**003 A**	**38 x 300**	132 MB 4	12,5	10	9,5	7,5	121	133
11	**0,823**	114 850	1,4	1 093	**R**	**4EB**	**180 A**	**42 x 350**	160 L 6	50	40	37,5	30	1 049	1 073
	0,928	101 930	1,12	970	**R**	**4EB**	**125 A**	**42 x 350**	160 L 6	42,5	33,5	31,5	25	761	785
	0,918	102 950	1,4	980	**R**	**4EB**	**180 A**	**42 x 350**	160 L 6	50	40	37,5	30	1 049	1 073
	0,966	97 880	1,12	932	**R**	**4EB**	**125 A**	**42 x 350**	160 L 6	42,5	33,5	31,5	25	761	785
	1,01	93 470	1,7	890	**R**	**4EB**	**180 A**	**42 x 350**	160 L 6	50	40	37,5	30	1 049	1 073
	1,07	88 240	2,65	840	**R**	**4EB**	**250 A**	**42 x 350**	160 L 6	63	50	47,5	37,5	1 399	1 423
	1,18	79 960	1	1 184	**R**	**4EB**	**085 A**	**38 x 300**	132 MC 4	28	22,4	21,2	17	562	574
	1,18	79 960	1	1 184	**R**	**4EB**	**085 A**	**42 x 350**	160 M 4	28	22,4	21,2	17	580	604
	1,15	81 910	1,32	1 213	**R**	**4EB**	**125 A**	**38 x 300**	132 MC 4	33,5	26,5	25	20	736	748
	1,15	81 910	1,32	1 213	**R**	**4EB**	**125 A**	**42 x 350**	160 M 4	33,5	26,5	25	20	754	778
	1,13	83 780	1,9	798	**R**	**4EB**	**180 A**	**42 x 350**	160 L 6	50	40	37,5	30	1 049	1 073
	1,32	71 670	1,12	1 061	**R**	**4EB**	**085 A**	**38 x 300**	132 MC 4	28	22,4	21,2	17	562	574
	1,32	71 670	1,12	1 061	**R**	**4EB**	**085 A**	**42 x 350**	160 M 4	28	22,4	21,2	17	580	604
	1,23	77 170	1,32	735	**R**	**4EB**	**125 A**	**42 x 350**	160 L 6	42,5	33,5	31,5	25	761	785
	1,28	73 840	2,12	1 093	**R**	**4EB**	**180 A**	**42 x 350**	160 M 4	40	31,5	30	23,6	1 042	1 066
	1,45	65 070	1,18	963	**R**	**4EB**	**085 A**	**38 x 300**	132 MC 4	28	22,4	21,2	17	562	574
	1,45	65 070	1,18	963	**R**	**4EB**	**085 A**	**42 x 350**	160 M 4	28	22,4	21,2	17	580	604
	1,44	65 520	1,6	970	**R**	**4EB**	**125 A**	**38 x 300**	132 MC 4	33,5	26,5	25	20	736	748
	1,44	65 520	1,6	970	**R**	**4EB**	**125 A**	**42 x 350**	160 M 4	33,5	26,5	25	20	754	778
	1,43	66 180	2,12	980	**R**	**4EB**	**180 A**	**42 x 350**	160 M 4	40	31,5	30	23,6	1 042	1 066
	1,40	67 650	2,5	644	**R**	**4EB**	**180 A**	**42 x 350**	160 L 6	50	40	37,5	30	1 049	1 073
	1,62	58 320	1,32	864	**R**	**4EB**	**085 A**	**38 x 300**	132 MC 4	28	22,4	21,2	17	562	574
	1,62	58 320	1,32	864	**R**	**4EB**	**085 A**	**42 x 350**	160 M 4	28	22,4	21,2	17	580	604
	1,50	62 920	1,7	932	**R**	**4EB**	**125 A**	**38 x 300**	132 MC 4	33,5	26,5	25	20	736	748
	1,50	62 920	1,7	932	**R**	**4EB**	**125 A**	**42 x 350**	160 M 4	33,5	26,5	25	20	754	778
	1,57	60 090	2,65	890	**R**	**4EB**	**180 A**	**42 x 350**	160 M 4	40	31,5	30	23,6	1 042	1 066
	1,75	54 020	0,9	514	**R**	**4EB**	**060 A**	**42 x 350**	160 L 6	28	22,4	21,2	17	423	447
	1,67	56 500	1,5	837	**R**	**4EB**	**085 A**	**38 x 300**	132 MC 4	28	22,4	21,2	17	562	574
	1,67	56 500	1,5	837	**R**	**4EB**	**085 A**	**42 x 350**	160 M 4	28	22,4	21,2	17	580	604
	1,67	56 780	1,8	841	**R**	**4EB**	**125 A**	**38 x 300**	132 MC 4	33,5	26,5	25	20	736	748
	1,67	56 780	1,8	841	**R**	**4EB**	**125 A**	**42 x 350**	160 M 4	33,5	26,5	25	20	754	778
	1,88	50 300	2,5	479	**R**	**4EB**	**125 A**	**42 x 350**	160 L 6	42,5	33,5	31,5	25	761	785
	1,76	53 860	2,8	798	**R**	**4EB**	**180 A**	**42 x 350**	160 M 4	40	31,5	30	23,6	1 042	1 066
	1,67	56 720	4	840	**R**	**4EB**	**250 A**	**42 x 350**	160 M 4	50	40	37,5	30	1 392	1 416
	2,07	45 580	1	434	**R**	**4EB**	**042 A**	**42 x 350**	160 L 6	25	20	19	15	349	373
	2,08	45 440	1,12	673	**R**	**4EB**	**060 A**	**38 x 300**	132 MC 4	22,4	18	17	14	399	411
	2,08	45 440	1,12	673	**R**	**4EB**	**060 A**	**42 x 350**	160 M 4	22,4	18	17	14	416	440
	1,90	49 690	1,5	736	**R**	**4EB**	**085 A**	**38 x 300**	132 MC 4	28	22,4	21,2	17	562	574
	1,90	49 690	1,5	736	**R**	**4EB**	**085 A**	**42 x 350**	160 M 4	28	22,4	21,2	17	580	604
	1,94	48 750	1,7	464	**R**	**4EB**	**085 A**	**42 x 350**	160 L 6	35,5	28	26,5	21,2	587	611
	1,91	49 610	2	735	**R**	**4EB**	**125 A**	**42 x 350**	160 M 4	33,5	26,5	25	20	754	778
	2,08	45 390	2,8	432	**R**	**4EB**	**125 A**	**42 x 350**	160 L 6	42,5	33,5	31,5	25	761	785
	2,06	45 880	3,35	679	**R**	**4EB**	**180 A**	**42 x 350**	160 M 4	40	31,5	30	23,6	1 042	1 066
	2,15	44 050	1,06	652	**R**	**4EB**	**060 A**	**38 x 300**	132 MC 4	22,4	18	17	14	399	411
	2,15	44 050	1,06	652	**R**	**4EB**	**060 A**	**42 x 350**	160 M 4	22,4	18	17	14	416	440
	2,09	45 200	1,8	669	**R**	**4EB**	**085 A**	**38 x 300**	132 MC 4	28	22,4	21,2	17	562	574
	2,09	45 200	1,8	669	**R**	**4EB**	**085 A**	**42 x 350**	160 M 4	28	22,4	21,2	17	580	604
	2,11	44 770	2,24	663	**R**	**4EB**	**125 A**	**42 x 350**	160 M 4	33,5	26,5	25	20	754	778
	2,17	43 490	3,75	644	**R**	**4EB**	**180 A**	**42 x 350**	160 M 4	40	31,5	30	23,6	1 042	1 066
	2,58	36 630	1,12	542	**R**	**4EB**	**042 A**	**38 x 300**	132 MC 4	20	16	15	11,8	325	337
	2,58	36 630	1,12	542	**R**	**4EB**	**042 A**	**42 x 350**	160 M 4	20	16	15	11,8	342	366
	2,60	36 360	1,5	538	**R**	**4EB**	**060 A**	**38 x 300**	132 MC 4	22,4	18	17	14	399	411
	2,60	36 360	1,5	538	**R**	**4EB**	**060 A**	**42 x 350**	160 M 4	22,4	18	17	14	416	440
	2,41	39 170	2,12	580	**R**	**4EB**	**085 A**	**42 x 350**	160 M 4	28	22,4	21,2	17	580	604
	2,38	39 690	2,5	588	**R**	**4EB**	**125 A**	**42 x 350**	160 M 4	33,5	26,5	25	20	754	778
	2,41	39 250	4	581	**R**	**4EB**	**180 A**	**42 x 350**	160 M 4	40	31,5	30	23,6	1 042	1 066
	2,95	32 010	0,9	305	**R**	**4EB**	**030 A**	**42 x 350**	160 L 6	20	16	15	11,8	291	315
	2,76	34 250	1,06	507	**R**	**4EB**	**042 A**	**38 x 300**	132 MC 4	20	16	15	11,8	325	337
	2,76	34 250	1,06	507	**R**	**4EB**	**042 A**	**42 x 350**	160 M 4	20	16	15	11,8	342	366
	2,72	34 730	1,32	514	**R**	**4EB**	**060 A**	**38 x 300**	132 MC 4	22,4	18	17	14	399	411
	2,72	34 730	1,32	514	**R**	**4EB**	**060 A**	**42 x 350**	160 M 4	22,4	18	17	14	416	440
	2,92	32 340	3,75	479	**R**	**4EB**	**125 A**	**42 x 350**	160 M 4	33,5	26,5	25	20	754	778
	3,05	30 970	0,95	459	**R**	**4EB**	**030 A**	**38 x 300**	132 MC 4	16	12,5	11,8	9,5	267	279
	3,05	30 970	0,95	459	**R**	**4EB**	**030 A**	**42 x 350**	160 M 4	16	12,5	11,8	9,5	284	308
	3,23	29 300	1,5	434	**R**	**4EB**	**042 A**	**38 x 300**	132 MC 4	20	16	15	11,8	325	337
	3,23	29 300	1,5	434	**R**	**4EB**	**042 A**	**42 x 350**	160 M 4	20	16	15	11,8	342	366
	3,05	30 970	1,7	459	**R**	**4EB**	**060 A**	**38 x 300**	132 MC 4	22,4	18	17	14	399	411
	3,05	30 970	1,7	459	**R**	**4EB**	**060 A**	**42 x 350**	160 M 4	22,4	18	17	14	416	440
	3,02	31 340	2,65	464	**R**	**4EB**	**085 A**	**42 x 350**	160 M 4	28	22,4	21,2	17	580	604
	3,24	29 180	4	432	**R**	**4EB**	**125 A**	**42 x 350**	160 M 4	33,5	26,5	25	20	754	778

P_1	n_2	M_2	fs	i	Ød x ØP				Pt_N [kW] t_{amb} = 20°C		Pt_N [kW] t_{amb} = 40°C		kg	
kW	min^{-1}	N m											HB	HBZ
11	**3,30**	28 660	1	424	**R 4EB**	**030 A**	**38 x 300**	132 MC 4	16	12,5	11,8	9,5	267	279
	3,30	28 660	1	424	**R 4EB**	**030 A**	**42 x 350**	160 M 4	16	12,5	11,8	9,5	284	308
	3,47	27 250	1,32	404	**R 4EB**	**042 A**	**38 x 300**	132 MC 4	20	16	15	11,8	325	337
	3,47	27 250	1,32	404	**R 4EB**	**042 A**	**42 x 350**	160 M 4	20	16	15	11,8	342	366
	3,66	25 800	1,6	246	**R 4EB**	**042 A**	**42 x 350**	160 L 6	25	20	19	15	349	373
	3,30	28 670	1,8	424	**R 4EB**	**060 A**	**38 x 300**	132 MC 4	22,4	18	17	14	399	411
	3,30	28 670	1,8	424	**R 4EB**	**060 A**	**42 x 350**	160 M 4	22,4	18	17	14	416	440
	3,30	28 660	3	424	**R 4EB**	**085 A**	**42 x 350**	160 M 4	28	22,4	21,2	17	580	604
	3,87	24 420	1,12	362	**R 4EB**	**030 A**	**38 x 300**	132 MC 4	16	12,5	11,8	9,5	267	279
	3,87	24 420	1,12	362	**R 4EB**	**030 A**	**42 x 350**	160 M 4	16	12,5	11,8	9,5	284	308
	3,79	24 960	1,7	370	**R 4EB**	**042 A**	**38 x 300**	132 MC 4	20	16	15	11,8	325	337
	3,79	24 960	1,7	370	**R 4EB**	**042 A**	**42 x 350**	160 M 4	20	16	15	11,8	342	366
	3,87	24 420	2,12	362	**R 4EB**	**060 A**	**42 x 350**	160 M 4	22,4	18	17	14	416	440
	3,83	24 710	3,15	366	**R 4EB**	**085 A**	**42 x 350**	160 M 4	28	22,4	21,2	17	580	604
	4,59	20 580	1,32	305	**R 4EB**	**030 A**	**38 x 300**	132 MC 4	16	12,5	11,8	9,5	267	279
	4,59	20 580	1,32	305	**R 4EB**	**030 A**	**42 x 350**	160 M 4	16	12,5	11,8	9,5	284	308
	4,49	21 530	1	200	**R 3EB**	**030 A**	**42 x 350**	160 L 6	25	20	19	15	305	329
	4,49	21 030	1,7	311	**R 4EB**	**042 A**	**38 x 300**	132 MC 4	20	16	15	11,8	325	337
	4,49	21 030	1,7	311	**R 4EB**	**042 A**	**42 x 350**	160 M 4	20	16	15	11,8	342	366
	4,62	20 450	2	195	**R 4EB**	**042 A**	**42 x 350**	160 L 6	25	20	19	15	349	373
	4,36	21 700	1,9	321	**R 4EB**	**060 A**	**42 x 350**	160 M 4	22,4	18	17	14	416	440
	4,18	22 600	3,55	335	**R 4EB**	**085 A**	**42 x 350**	160 M 4	28	22,4	21,2	17	580	604
	4,81	19 640	0,95	291	**R 4EB**	**021 A**	**38 x 300**	132 MC 4	14	11,2	10,6	8,5	222	234
	4,91	19 250	1,4	285	**R 4EB**	**030 A**	**38 x 300**	132 MC 4	16	12,5	11,8	9,5	267	279
	4,91	19 250	1,4	285	**R 4EB**	**030 A**	**42 x 350**	160 M 4	16	12,5	11,8	9,5	284	308
	5,16	18 310	2,24	271	**R 4EB**	**042 A**	**42 x 350**	160 M 4	20	16	15	11,8	342	366
	4,88	19 360	2,65	287	**R 4EB**	**060 A**	**42 x 350**	160 M 4	22,4	18	17	14	416	440
	4,91	19 250	4	285	**R 4EB**	**085 A**	**42 x 350**	160 M 4	28	22,4	21,2	17	580	604
	5,71	16 550	0,95	245	**R 4EB**	**018 A**	**38 x 300**	132 MC 4	14	11,2	10,6	8,5	219	231
	5,71	16 550	1,06	245	**R 4EB**	**021 A**	**38 x 300**	132 MC 4	14	11,2	10,6	8,5	222	234
	5,83	16 220	1,6	240	**R 4EB**	**030 A**	**38 x 300**	132 MC 4	16	12,5	11,8	9,5	267	279
	5,83	16 220	1,6	240	**R 4EB**	**030 A**	**42 x 350**	160 M 4	16	12,5	11,8	9,5	284	308
	5,52	17 520	1,18	163	**R 3EB**	**030 A**	**42 x 350**	160 L 6	25	20	19	15	305	329
	5,70	16 580	2,36	246	**R 4EB**	**042 A**	**42 x 350**	160 M 4	20	16	15	11,8	342	366
	5,92	16 310	1,7	152	**R 3EB**	**042 A**	**42 x 350**	160 L 6	31,5	25	23,6	19	358	382
	5,83	16 220	2,5	240	**R 4EB**	**060 A**	**42 x 350**	160 M 4	22,4	18	17	14	416	440
	5,84	16 540	2,5	154	**R 3EB**	**060 A**	**42 x 350**	160 L 6	35,5	28	26,5	21,2	471	495
	5,76	16 420	4,75	243	**R 4EB**	**085 A**	**42 x 350**	160 M 4	28	22,4	21,2	17	580	604
	6,48	14 920	1,4	139	**R 3EB**	**030 A**	**42 x 350**	160 L 6	25	20	19	15	305	329
	6,28	15 400	1,7	143	**R 3EB**	**042 A**	**42 x 350**	160 L 6	31,5	25	23,6	19	358	382
	6,48	14 920	2,8	139	**R 3EB**	**060 A**	**42 x 350**	160 L 6	35,5	28	26,5	21,2	471	495
	7,21	13 120	0,9	194	**R 4EB**	**015 A**	**38 x 300**	132 MC 4	11,8	9,5	9	7,1	181	193
	7,24	13 050	1,18	193	**R 4EB**	**018 A**	**38 x 300**	132 MC 4	14	11,2	10,6	8,5	219	231
	7,21	13 120	1,32	194	**R 4EB**	**021 A**	**38 x 300**	132 MC 4	14	11,2	10,6	8,5	222	234
	6,84	14 130	0,95	132	**R 3EB**	**021 A**	**42 x 350**	160 L 6	21,2	17	16	13,2	249	273
	6,98	13 840	1,5	200	**R 3EB**	**030 A**	**38 x 300**	132 MC 4	20	16	15	11,8	280	292
	6,98	13 840	1,5	200	**R 3EB**	**030 A**	**42 x 350**	160 M 4	20	16	15	11,8	298	322
	7,35	12 860	2	190	**R 4EB**	**030 A**	**42 x 350**	160 M 4	16	12,5	11,8	9,5	284	308
	7,08	13 650	1,7	127	**R 3EB**	**030 A**	**42 x 350**	160 L 6	25	20	19	15	305	329
	7,19	13 150	3	195	**R 4EB**	**042 A**	**42 x 350**	160 M 4	20	16	15	11,8	342	366
	7,41	13 050	2,12	122	**R 3EB**	**042 A**	**42 x 350**	160 L 6	31,5	25	23,6	19	358	382
	7,70	12 280	0,95	182	**R 4EB**	**015 A**	**38 x 300**	132 MC 4	11,8	9,5	9	7,1	181	193
	7,70	12 280	1,18	182	**R 4EB**	**018 A**	**38 x 300**	132 MC 4	14	11,2	10,6	8,5	219	231
	8,03	12 040	0,9	112	**R 3EB**	**018 A**	**42 x 350**	160 L 6	21,2	17	16	13,2	246	270
	7,70	12 280	1,5	182	**R 4EB**	**021 A**	**38 x 300**	132 MC 4	14	11,2	10,6	8,5	222	234
	8,03	12 040	1,12	112	**R 3EB**	**021 A**	**42 x 350**	160 L 6	21,2	17	16	13,2	249	273
	7,86	12 030	2,12	178	**R 4EB**	**030 A**	**42 x 350**	160 M 4	16	12,5	11,8	9,5	284	308
	8,10	11 940	1,7	111	**R 3EB**	**030 A**	**42 x 350**	160 L 6	25	20	19	15	305	329
	7,69	12 300	3	182	**R 4EB**	**042 A**	**42 x 350**	160 M 4	20	16	15	11,8	342	366
	7,84	12 320	2,65	115	**R 3EB**	**042 A**	**42 x 350**	160 L 6	31,5	25	23,6	19	358	382
	9,14	10 350	1,12	153	**R 4EB**	**015 A**	**38 x 300**	132 MC 4	11,8	9,5	9	7,1	181	193
	8,67	11 140	1,06	104	**R 3EB**	**015 A**	**42 x 350**	160 L 6	18	15	14	11,2	207	231
	8,51	11 360	0,95	164	**R 3EB**	**018 A**	**38 x 300**	132 MC 4	17	14	13,2	10,6	222	234
	9,14	10 350	1,4	153	**R 4EB**	**018 A**	**38 x 300**	132 MC 4	14	11,2	10,6	8,5	219	231
	8,51	11 360	0,95	164	**R 3EB**	**018 A**	**42 x 350**	160 M 4	17	14	13,2	10,6	239	263
	8,51	11 360	1,12	164	**R 3EB**	**021 A**	**38 x 300**	132 MC 4	17	14	13,2	10,6	225	237
	9,14	10 350	1,5	153	**R 4EB**	**021 A**	**38 x 300**	132 MC 4	14	11,2	10,6	8,5	222	234
	8,51	11 360	1,12	164	**R 3EB**	**021 A**	**42 x 350**	160 M 4	17	14	13,2	10,6	242	266
	8,58	11 260	1,8	163	**R 3EB**	**030 A**	**38 x 300**	132 MC 4	20	16	15	11,8	280	292
	8,58	11 260	1,8	163	**R 3EB**	**030 A**	**42 x 350**	160 M 4	20	16	15	11,8	298	322
	9,32	10 140	2,5	150	**R 4EB**	**030 A**	**42 x 350**	160 M 4	16	12,5	11,8	9,5	284	308
	8,85	10 920	2,12	102	**R 3EB**	**030 A**	**42 x 350**	160 L 6	25	20	19	15	305	329
	9,22	10 490	2,24	152	**R 3EB**	**042 A**	**42 x 350**	160 M 4	25	20	19	15	351	375
	9,12	10 360	3	153	**R 4EB**	**042 A**	**42 x 350**	160 M 4	20	16	15	11,8	342	366
	9,09	10 630	3,75	154	**R 3EB**	**060 A**	**42 x 350**	160 M 4	28	22,4	21,2	17	464	488
	10,2	9 492	1	88,4	**R 3EB**	**012 A**	**42 x 350**	160 L 6	18	15	14	11,2	204	228
	9,99	9 674	0,95	140	**R 3EB**	**015 A**	**38 x 300**	132 MC 4	15	11,2	11,2	8,5	183	195
	9,99	9 674	0,95	140	**R 3EB**	**015 A**	**42 x 350**	160 M 4	15	11,2	11,2	8,5	200	224
	10,2	9 492	1,25	88,4	**R 3EB**	**015 A**	**42 x 350**	160 L 6	18	15	14	11,2	207	231
	9,99	9 674	1,12	140	**R 3EB**	**018 A**	**38 x 300**	132 MC 4	17	14	13,2	10,6	222	234
	9,99	9 674	1,12	140	**R 3EB**	**018 A**	**42 x 350**	160 M 4	17	14	13,2	10,6	239	263
	9,99	9 674	1,12	140	**R 3EB**	**021 A**	**38 x 300**	132 MC 4	17	14	13,2	10,6	225	237
	9,99	9 674	1,12	140	**R 3EB**	**021 A**	**42 x 350**	160 M 4	17	14	13,2	10,6	242	266
	10,2	9 492	1,4	88,4	**R 3EB**	**021 A**	**42 x 350**	160 L 6	21,2	17	16	13,2	249	273
	10,1	9 594	2,12	139	**R 3EB**	**030 A**	**42 x 350**	160 M 4	20	16	15	11,8	298	322
	10,4	9 303	2,5	86,6	**R 3EB**	**030 A**	**42 x 350**	160 L 6	25	20	19	15	305	329
	9,76	9 900	2,24	143	**R 3EB**	**042 A**	**42 x 350**	160 M 4	25	20	19	15	351	375
	10,1	9 594	4,25	139	**R 3EB**	**060 A**	**42 x 350**	160 M 4	28	22,4	21,2	17	464	488
	10,8	8 953	0,9	130	**R 3EB**	**012 A**	**38 x 300**	132 MC 4	15	11,2	11,2	8,5	180	192
	10,8	8 953	0,9	130	**R 3EB**	**012 A**	**42 x 350**	160 M 4	15	11,2	11,2	8,5	197	221
	10,8	8 953	1,12	130	**R 3EB**	**015 A**	**38 x 300**	132 MC 4	15	11,2	11,2	8,5	183	195
	10,8	8 953	1,12	130	**R 3EB**	**015 A**	**42 x 350**	160 M 4	15	11,2	11,2	8,5	200	224
	11,0	8 784	1,32	81,8	**R 3EB**	**015 A**	**42 x 350**	160 L 6	18	15	14	11,2	207	231
	10,6	9 084	1,18	132	**R 3EB**	**018 A**	**38 x 300**	132 MC 4	17	14	13,2	10,6	222	234
	10,6	9 084	1,18	132	**R 3EB**	**018 A**	**42 x 350**	160 M 4	17	14	13,2	10,6	239	263
	10,6	9 084	1,5	132	**R 3EB**	**021 A**	**38 x 300**	132 MC 4	17	14	13,2	10,6	225	237
	10,6	9 084	1,5	132	**R 3EB**	**021 A**	**42 x 350**	160 M 4	17	14	13,2	10,6	242	266
	11,0	8 775	2,24	127	**R 3EB**	**030 A**	**42 x 350**	160 M 4	20	16	15	11,8	298	322
	11,2	8 610	2,65	80,2	**R 3EB**	**030 A**	**42 x 350**	160 L 6	25	20	19	15	305	329
	11,5	8 389	3,15	122	**R 3EB**	**042 A**	**42 x 350**	160 M 4	25	20	19	15	351	375
	12,7	7 627	0,9	110	**R 3EB**	**009 A**	**38 x 300**	132 MC 4	14	11,2	10,6	8,5	170	182
	12,7	7 627	0,9	110	**R 3EB**	**009 A**	**42 x 350**	160 M 4	14	11,2	10,6	8,5	187	211
	12,7	7 627	1,12	110	**R 3EB**	**012 A**	**38 x 300**	132 MC 4	15	11,2	11,2	8,5	180	192
	12,7	7 627	1,12	110	**R 3EB**	**012 A**	**42 x 350**	160 M 4	15	11,2	11,2	8,5	197	221
	12,7	7 627	1,12	110	**R 3EB**	**015 A**	**38 x 300**	132 MC 4	15	11,2	11,2	8,5	183	195
	12,7	7 627	1,12	110	**R 3EB**	**015 A**	**42 x 350**	160 M 4	15	11,2	11,2	8,5	200	224
	12,9	7 484	1,5	69,7	**R 3EB**	**015 A**	**42 x 350**	160 L 6	18	15	14	11,2	207	231
	12,5	7 739	1,4	112	**R 3EB**	**018 A**	**38 x 300**	132 MC 4	17	14	13,2	10,6	222	234
	12,5	7 739	1,4	112	**R 3EB**	**018 A**	**42 x 350**	160 M 4	17	14	13,2	10,6	239	263
	12,9	7 484	1,8	69,7	**R 3EB**	**018 A**	**42 x 350**	160 L 6	21,2	17	16	13,2	246	270
	12,5	7 739	1,7	112	**R 3EB**	**021 A**	**38 x 300**	132 MC 4	17	14	13,2	10,6	225	237
	12,5	7 739	1,7	112	**R 3EB**	**021 A**	**42 x 350**	160 M 4	17	14	13,2	10,6	242	266
	12,6	7 675	2,65	111	**R 3EB**	**030 A**	**42 x 350**	160 M 4	20	16	15	11,8	298	322
	12,2	7 920	4	115	**R 3EB**	**042 A**	**42 x 350**	160 M 4	25	20	19	15	351	375

P_1	n_2	M_2	fs	i	Ød x ØP					Pt_N [kW] t_{amb} = 20°C		Pt_N [kW] t_{amb} = 40°C		kg	
kW	min^{-1}	N m												HB	HBZ
11	**13,5**	7 162	1,12	104	**R**	**3EB**	**012 A**	**38 x 300**	132 MC 4	15	11,2	11,2	8,5	180	192
	13,5	7 162	1,12	104	**R**	**3EB**	**012 A**	**42 x 350**	160 M 4	15	11,2	11,2	8,5	197	221
	13,5	7 162	1,6	104	**R**	**3EB**	**015 A**	**38 x 300**	132 MC 4	15	11,2	11,2	8,5	183	195
	13,5	7 162	1,6	104	**R**	**3EB**	**015 A**	**42 x 350**	160 M 4	15	11,2	11,2	8,5	200	224
	13,5	7 162	1,6	104	**R**	**3EB**	**018 A**	**38 x 300**	132 MC 4	17	14	13,2	10,6	222	234
	13,5	7 162	1,6	104	**R**	**3EB**	**018 A**	**42 x 350**	160 M 4	17	14	13,2	10,6	239	263
	13,5	7 163	1,8	104	**R**	**3EB**	**021 A**	**38 x 300**	132 MC 4	17	14	13,2	10,6	225	237
	13,5	7 163	1,8	104	**R**	**3EB**	**021 A**	**42 x 350**	160 M 4	17	14	13,2	10,6	242	266
	13,8	7 020	3,15	102	**R**	**3EB**	**030 A**	**42 x 350**	160 M 4	20	16	15	11,8	298	322
	15,8	6 102	1,06	88,4	**R**	**3EB**	**009 A**	**38 x 300**	132 MC 4	14	11,2	10,6	8,5	170	182
	15,8	6 102	1,06	88,4	**R**	**3EB**	**009 A**	**42 x 350**	160 M 4	14	11,2	10,6	8,5	187	211
	15,8	6 102	1,5	88,4	**R**	**3EB**	**012 A**	**38 x 300**	132 MC 4	15	11,2	11,2	8,5	180	192
	15,8	6 102	1,5	88,4	**R**	**3EB**	**012 A**	**42 x 350**	160 M 4	15	11,2	11,2	8,5	197	221
	15,8	6 102	1,7	88,4	**R**	**3EB**	**015 A**	**38 x 300**	132 MC 4	15	11,2	11,2	8,5	183	195
	15,8	6 102	1,7	88,4	**R**	**3EB**	**015 A**	**42 x 350**	160 M 4	15	11,2	11,2	8,5	200	224
	15,8	6 102	1,7	88,4	**R**	**3EB**	**018 A**	**38 x 300**	132 MC 4	17	14	13,2	10,6	222	234
	15,8	6 102	1,7	88,4	**R**	**3EB**	**018 A**	**42 x 350**	160 M 4	17	14	13,2	10,6	239	263
	15,8	6 102	2,12	88,4	**R**	**3EB**	**021 A**	**42 x 350**	160 M 4	17	14	13,2	10,6	242	266
	16,2	5 980	3,35	86,6	**R**	**3EB**	**030 A**	**42 x 350**	160 M 4	20	16	15	11,8	298	322
	17,1	5 647	1	81,8	**R**	**3EB**	**009 A**	**38 x 300**	132 MC 4	14	11,2	10,6	8,5	170	182
	17,1	5 647	1	81,8	**R**	**3EB**	**009 A**	**42 x 350**	160 M 4	14	11,2	10,6	8,5	187	211
	19,4	4 972	1,32	46,3	**R**	**3EB**	**009 A**	**42 x 350**	160 L 6	17	14	13,2	10,6	194	218
	17,1	5 647	1,4	81,8	**R**	**3EB**	**012 A**	**38 x 300**	132 MC 4	15	11,2	11,2	8,5	180	192
	17,1	5 647	1,4	81,8	**R**	**3EB**	**012 A**	**42 x 350**	160 M 4	15	11,2	11,2	8,5	197	221
	19,4	4 972	1,8	46,3	**R**	**3EB**	**012 A**	**42 x 350**	160 L 6	18	15	14	11,2	204	228
	17,1	5 647	2	81,8	**R**	**3EB**	**015 A**	**42 x 350**	160 M 4	15	11,2	11,2	8,5	200	224
	17,1	5 647	2	81,8	**R**	**3EB**	**018 A**	**42 x 350**	160 M 4	17	14	13,2	10,6	239	263
	17,0	5 678	2,24	82,2	**R**	**3EB**	**021 A**	**42 x 350**	160 M 4	17	14	13,2	10,6	242	266
	17,5	5 535	4	80,2	**R**	**3EB**	**030 A**	**42 x 350**	160 M 4	20	16	15	11,8	298	322
	20,1	4 811	0,95	69,7	**R**	**3EB**	**006 A**	**38 x 300**	132 MC 4	10	8	7,5	6	133	145
	20,1	4 811	1,4	69,7	**R**	**3EB**	**009 A**	**38 x 300**	132 MC 4	14	11,2	10,6	8,5	170	182
	20,1	4 811	1,4	69,7	**R**	**3EB**	**009 A**	**42 x 350**	160 M 4	14	11,2	10,6	8,5	187	211
	20,1	4 811	1,9	69,7	**R**	**3EB**	**012 A**	**42 x 350**	160 M 4	15	11,2	11,2	8,5	197	221
	20,1	4 811	2,36	69,7	**R**	**3EB**	**015 A**	**42 x 350**	160 M 4	15	11,2	11,2	8,5	200	224
	20,1	4 811	2,5	69,7	**R**	**3EB**	**018 A**	**42 x 350**	160 M 4	17	14	13,2	10,6	239	263
	20,1	4 811	2,5	69,7	**R**	**3EB**	**021 A**	**42 x 350**	160 M 4	17	14	13,2	10,6	242	266
	20,5	4 715	4,75	68,3	**R**	**3EB**	**030 A**	**42 x 350**	160 M 4	20	16	15	11,8	298	322
	21,6	4 476	0,9	64,8	**R**	**3EB**	**006 A**	**38 x 300**	132 MC 4	10	8	7,5	6	133	145
	21,6	4 476	1,25	64,8	**R**	**3EB**	**009 A**	**38 x 300**	132 MC 4	14	11,2	10,6	8,5	170	182
	21,6	4 476	1,25	64,8	**R**	**3EB**	**009 A**	**42 x 350**	160 M 4	14	11,2	10,6	8,5	187	211
	23,1	4 190	1,5	39,0	**R**	**3EB**	**009 A**	**42 x 350**	160 L 6	17	14	13,2	10,6	194	218
	21,6	4 476	1,8	64,8	**R**	**3EB**	**012 A**	**38 x 300**	132 MC 4	15	11,2	11,2	8,5	180	192
	21,6	4 476	1,8	64,8	**R**	**3EB**	**012 A**	**42 x 350**	160 M 4	15	11,2	11,2	8,5	197	221
	21,6	4 476	2,5	64,8	**R**	**3EB**	**015 A**	**42 x 350**	160 M 4	15	11,2	11,2	8,5	200	224
	21,6	4 476	2,5	64,8	**R**	**3EB**	**018 A**	**42 x 350**	160 M 4	17	14	13,2	10,6	239	263
	21,6	4 476	2,5	64,8	**R**	**3EB**	**021 A**	**42 x 350**	160 M 4	17	14	13,2	10,6	242	266
	22,0	4 387	5	63,6	**R**	**3EB**	**030 A**	**42 x 350**	160 M 4	20	16	15	11,8	298	322
	25,3	3 814	1,18	55,2	**R**	**3EB**	**006 A**	**38 x 300**	132 MC 4	10	8	7,5	6	133	145
	25,5	3 793	1,7	54,9	**R**	**3EB**	**009 A**	**38 x 300**	132 MC 4	14	11,2	10,6	8,5	170	182
	25,5	3 793	1,7	54,9	**R**	**3EB**	**009 A**	**42 x 350**	160 M 4	14	11,2	10,6	8,5	187	211
	25,5	3 793	2,36	54,9	**R**	**3EB**	**012 A**	**42 x 350**	160 M 4	15	11,2	11,2	8,5	197	221
	25,3	3 814	3	55,2	**R**	**3EB**	**015 A**	**42 x 350**	160 M 4	15	11,2	11,2	8,5	200	224
	30,2	3 196	1	46,3	**R**	**3EB**	**004 A**	**38 x 300**	132 MC 4	9,5	7,5	7,1	5,6	126	138
	30,2	3 196	1,18	46,3	**R**	**3EB**	**006 A**	**38 x 300**	132 MC 4	10	8	7,5	6	133	145
	30,2	3 196	2	46,3	**R**	**3EB**	**009 A**	**42 x 350**	160 M 4	14	11,2	10,6	8,5	187	211
	29,0	3 409	1,18	31,1	**R**	**2EB**	**009 A**	**42 x 350**	160 L 6	25	20	19	15	205	229
	30,2	3 196	2,5	46,3	**R**	**3EB**	**012 A**	**42 x 350**	160 M 4	15	11,2	11,2	8,5	197	221
	29,0	3 409	1,7	31,1	**R**	**2EB**	**012 A**	**42 x 350**	160 L 6	26,5	21,2	20	16	214	238
	30,1	3 214	3,15	46,6	**R**	**3EB**	**015 A**	**42 x 350**	160 M 4	15	11,2	11,2	8,5	200	224
	30,7	3 218	1,7	29,3	**R**	**2EB**	**015 A**	**42 x 350**	160 L 6	26,5	21,2	20	16	217	241
	29,0	3 409	2,36	31,1	**R**	**2EB**	**018 A**	**42 x 350**	160 L 6	33,5	26,5	25	20	284	308
	32,1	3 007	1,06	43,6	**R**	**3EB**	**004 A**	**38 x 300**	132 MC 4	9,5	7,5	7,1	5,6	126	138
	32,1	3 007	1,5	43,6	**R**	**3EB**	**006 A**	**38 x 300**	132 MC 4	10	8	7,5	6	133	145
	32,1	3 007	2,12	43,6	**R**	**3EB**	**009 A**	**42 x 350**	160 M 4	14	11,2	10,6	8,5	187	211
	34,0	2 904	1,7	26,5	**R**	**2EB**	**009 A**	**42 x 350**	160 L 6	25	20	19	15	205	229
	32,1	3 007	3	43,6	**R**	**3EB**	**012 A**	**42 x 350**	160 M 4	15	11,2	11,2	8,5	197	221
	34,0	2 904	1,7	26,5	**R**	**2EB**	**012 A**	**42 x 350**	160 L 6	26,5	21,2	20	16	214	238
	34,0	2 904	1,7	26,5	**R**	**2EB**	**015 A**	**42 x 350**	160 L 6	26,5	21,2	20	16	217	241
	34,0	2 904	3,55	26,5	**R**	**2EB**	**018 A**	**42 x 350**	160 L 6	33,5	26,5	25	20	284	308
	35,9	2 693	1,12	39,0	**R**	**3EB**	**004 A**	**38 x 300**	132 MC 4	9,5	7,5	7,1	5,6	126	138
	35,9	2 693	1,18	39,0	**R**	**3EB**	**006 A**	**38 x 300**	132 MC 4	10	8	7,5	6	133	145
	36,2	2 727	1,06	24,9	**R**	**2EB**	**006 A**	**42 x 350**	160 L 6	17	13,2	12,5	10	159	183
	35,9	2 693	2,24	39,0	**R**	**3EB**	**009 A**	**42 x 350**	160 M 4	14	11,2	10,6	8,5	187	211
	36,2	2 727	1,5	24,9	**R**	**2EB**	**009 A**	**42 x 350**	160 L 6	25	20	19	15	205	229
	35,9	2 693	2,5	39,0	**R**	**3EB**	**012 A**	**42 x 350**	160 M 4	15	11,2	11,2	8,5	197	221
	36,2	2 727	2,12	24,9	**R**	**2EB**	**012 A**	**42 x 350**	160 L 6	26,5	21,2	20	16	214	238
	35,9	2 693	2,5	39,0	**R**	**3EB**	**015 A**	**42 x 350**	160 M 4	15	11,2	11,2	8,5	200	224
	35,9	2 693	2,5	39,0	**R**	**3EB**	**018 A**	**42 x 350**	160 M 4	17	14	13,2	10,6	239	263
	35,9	2 693	2,5	39,0	**R**	**3EB**	**021 A**	**42 x 350**	160 M 4	17	14	13,2	10,6	242	266
	38,1	2 534	1,25	36,7	**R**	**3EB**	**004 A**	**38 x 300**	132 MC 4	9,5	7,5	7,1	5,6	126	138
	42,5	2 323	1,06	21,2	**R**	**2EB**	**004 A**	**42 x 350**	160 L 6	17	13,2	12,5	10	154	178
	38,1	2 534	1,5	36,7	**R**	**3EB**	**006 A**	**38 x 300**	132 MC 4	10	8	7,5	6	133	145
	42,5	2 323	1,4	21,2	**R**	**2EB**	**006 A**	**42 x 350**	160 L 6	17	13,2	12,5	10	159	183
	38,1	2 534	2,5	36,7	**R**	**3EB**	**009 A**	**42 x 350**	160 M 4	14	11,2	10,6	8,5	187	211
	42,5	2 323	2,12	21,2	**R**	**2EB**	**009 A**	**42 x 350**	160 L 6	25	20	19	15	205	229
	38,1	2 534	3,15	36,7	**R**	**3EB**	**012 A**	**42 x 350**	160 M 4	15	11,2	11,2	8,5	197	221
	45,3	2 135	1	30,9	**R**	**3EB**	**003 A**	**38 x 300**	132 MC 4	9,5	7,5	7,1	5,6	120	132
	45,1	2 192	0,95	31,1	**R**	**2EB**	**004 A**	**38 x 300**	132 MC 4	13,2	10,6	10	8	130	142
	45,3	2 135	1,32	30,9	**R**	**3EB**	**004 A**	**38 x 300**	132 MC 4	9,5	7,5	7,1	5,6	126	138
	45,1	2 192	0,95	31,1	**R**	**2EB**	**004 A**	**42 x 350**	160 M 4	13,2	10,6	10	8	147	171
	45,1	2 192	1,12	31,1	**R**	**2EB**	**006 A**	**38 x 300**	132 MC 4	13,2	10,6	10	8	135	147
	45,3	2 135	1,5	30,9	**R**	**3EB**	**006 A**	**38 x 300**	132 MC 4	10	8	7,5	6	133	145
	45,1	2 192	1,12	31,1	**R**	**2EB**	**006 A**	**42 x 350**	160 M 4	13,2	10,6	10	8	152	176
	45,9	2 150	1,32	19,6	**R**	**2EB**	**006 A**	**42 x 350**	160 L 6	17	13,2	12,5	10	159	183
	45,1	2 192	1,8	31,1	**R**	**2EB**	**009 A**	**38 x 300**	132 MC 4	20	17	15	12,5	180	192
	45,1	2 192	1,8	31,1	**R**	**2EB**	**009 A**	**42 x 350**	160 M 4	20	17	15	12,5	198	222
	45,3	2 135	2,65	30,9	**R**	**3EB**	**009 A**	**42 x 350**	160 M 4	14	11,2	10,6	8,5	187	211
	45,1	2 192	2,24	31,1	**R**	**2EB**	**012 A**	**42 x 350**	160 M 4	21,2	17	16	12,5	207	231
	45,3	2 135	3,15	30,9	**R**	**3EB**	**012 A**	**42 x 350**	160 M 4	15	11,2	11,2	8,5	197	221
	47,7	2 069	2,24	29,3	**R**	**2EB**	**015 A**	**42 x 350**	160 M 4	21,2	17	16	12,5	210	234
	45,1	2 192	3,75	31,1	**R**	**2EB**	**018 A**	**42 x 350**	160 M 4	26,5	21,2	20	16	277	301
	52,9	1 867	0,95	26,5	**R**	**2EB**	**003 A**	**38 x 300**	132 MC 4	12,5	10	9,5	7,5	124	136
	52,9	1 867	0,95	26,5	**R**	**2EB**	**003 A**	**42 x 350**	160 M 4	12,5	10	9,5	7,5	141	165
	52,9	1 867	1,12	26,5	**R**	**2EB**	**004 A**	**38 x 300**	132 MC 4	13,2	10,6	10	8	130	142
	52,9	1 867	1,12	26,5	**R**	**2EB**	**004 A**	**42 x 350**	160 M 4	13,2	10,6	10	8	147	171
	53,9	1 832	1,32	16,7	**R**	**2EB**	**004 A**	**42 x 350**	160 L 6	17	13,2	12,5	10	154	178
	52,9	1 867	1,12	26,5	**R**	**2EB**	**006 A**	**38 x 300**	132 MC 4	13,2	10,6	10	8	135	147
	52,9	1 867	1,12	26,5	**R**	**2EB**	**006 A**	**42 x 350**	160 M 4	13,2	10,6	10	8	152	176
	53,9	1 832	1,8	16,7	**R**	**2EB**	**006 A**	**42 x 350**	160 L 6	17	13,2	12,5	10	159	183
	52,9	1 867	2,24	26,5	**R**	**2EB**	**009 A**	**42 x 350**	160 M 4	20	17	15	12,5	198	222
	52,9	1 867	2,24	26,5	**R**	**2EB**	**012 A**	**42 x 350**	160 M 4	21,2	17	16	12,5	207	231
	52,9	1 867	2,24	26,5	**R**	**2EB**	**015 A**	**42 x 350**	160 M 4	21,2	17	16	12,5	210	234
	52,9	1 867	5	26,5	**R**	**2EB**	**018 A**	**42 x 350**	160 M 4	26,5	21,2	20	16	277	301

P_1	n_2	M_2	fs	i	Ød x ØP				Pt_N [kW] t_{amb} = 20°C		t_{amb} = 40°C		kg	
kW	min^{-1}	N m											HB	HBZ
11	**56,3**	1 753	1,12	24,9	**R 2EB 004 A**	**38 x 300**	132 MC 4		13,2	10,6	10	8	130	142
	56,3	1 753	1,12	24,9	**R 2EB 004 A**	**42 x 350**	160 M 4		13,2	10,6	10	8	147	171
	56,3	1 753	1,6	24,9	**R 2EB 006 A**	**38 x 300**	132 MC 4		13,2	10,6	10	8	135	147
	56,3	1 753	1,6	24,9	**R 2EB 006 A**	**42 x 350**	160 M 4		13,2	10,6	10	8	152	176
	56,3	1 753	2,24	24,9	**R 2EB 009 A**	**42 x 350**	160 M 4		20	17	15	12,5	198	222
	56,3	1 753	3,15	24,9	**R 2EB 012 A**	**42 x 350**	160 M 4		21,2	17	16	12,5	207	231
	66,1	1 494	1,18	21,2	**R 2EB 003 A**	**38 x 300**	132 MC 4		12,5	10	9,5	7,5	124	136
	66,1	1 494	1,18	21,2	**R 2EB 003 A**	**42 x 350**	160 M 4		12,5	10	9,5	7,5	141	165
	66,1	1 494	1,6	21,2	**R 2EB 004 A**	**38 x 300**	132 MC 4		13,2	10,6	10	8	130	142
	66,1	1 494	1,6	21,2	**R 2EB 004 A**	**42 x 350**	160 M 4		13,2	10,6	10	8	147	171
	66,1	1 494	2,12	21,2	**R 2EB 006 A**	**42 x 350**	160 M 4		13,2	10,6	10	8	152	176
	66,1	1 494	3,15	21,2	**R 2EB 009 A**	**42 x 350**	160 M 4		20	17	15	12,5	198	222
	71,4	1 382	1	19,6	**R 2EB 003 A**	**38 x 300**	132 MC 4		12,5	10	9,5	7,5	124	136
	71,4	1 382	1	19,6	**R 2EB 003 A**	**42 x 350**	160 M 4		12,5	10	9,5	7,5	141	165
	71,4	1 382	1,4	19,6	**R 2EB 004 A**	**38 x 300**	132 MC 4		13,2	10,6	10	8	130	142
	71,4	1 382	1,4	19,6	**R 2EB 004 A**	**42 x 350**	160 M 4		13,2	10,6	10	8	147	171
	71,4	1 382	2	19,6	**R 2EB 006 A**	**42 x 350**	160 M 4		13,2	10,6	10	8	152	176
	71,4	1 382	2,8	19,6	**R 2EB 009 A**	**42 x 350**	160 M 4		20	17	15	12,5	198	222
	83,8	1 178	1,12	16,7	**R 2EB 002 A**	**38 x 300**	132 MC 4		9,5	7,5	7,1	5,6	105	117
	83,8	1 178	1,5	16,7	**R 2EB 003 A**	**38 x 300**	132 MC 4		12,5	10	9,5	7,5	124	136
	83,8	1 178	1,5	16,7	**R 2EB 003 A**	**42 x 350**	160 M 4		12,5	10	9,5	7,5	141	165
	86,3	1 145	1,7	10,4	**R 2EB 003 A**	**42 x 350**	160 L 6		16	12,5	11,8	9,5	148	172
	83,8	1 178	2	16,7	**R 2EB 004 A**	**42 x 350**	160 M 4		13,2	10,6	10	8	147	171
	86,3	1 145	2,24	10,4	**R 2EB 004 A**	**42 x 350**	160 L 6		17	13,2	12,5	10	154	178
	83,8	1 178	2,5	16,7	**R 2EB 006 A**	**42 x 350**	160 M 4		13,2	10,6	10	8	152	176
	90,1	1 096	0,9	15,5	**R 2EB 002 A**	**38 x 300**	132 MC 4		9,5	7,5	7,1	5,6	105	117
	90,1	1 096	1,25	15,5	**R 2EB 003 A**	**38 x 300**	132 MC 4		12,5	10	9,5	7,5	124	136
	90,1	1 096	1,25	15,5	**R 2EB 003 A**	**42 x 350**	160 M 4		12,5	10	9,5	7,5	141	165
	90,1	1 096	1,8	15,5	**R 2EB 004 A**	**38 x 300**	132 MC 4		13,2	10,6	10	8	130	142
	90,1	1 096	1,8	15,5	**R 2EB 004 A**	**42 x 350**	160 M 4		13,2	10,6	10	8	147	171
	90,1	1 096	2,5	15,5	**R 2EB 006 A**	**42 x 350**	160 M 4		13,2	10,6	10	8	152	176
	106	928	1	13,2	**R 2EB 001 A**	**38 x 300**	132 MC 4		9,5	7,5	7,1	5,6	104	116
	106	934	1,32	13,2	**R 2EB 002 A**	**38 x 300**	132 MC 4		9,5	7,5	7,1	5,6	105	117
	106	934	1,9	13,2	**R 2EB 003 A**	**42 x 350**	160 M 4		12,5	10	9,5	7,5	141	165
	106	934	2,5	13,2	**R 2EB 004 A**	**42 x 350**	160 M 4		13,2	10,6	10	8	147	171
	126	782	1,18	11,1	**R 2EB 001 A**	**38 x 300**	132 MC 4		9,5	7,5	7,1	5,6	104	116
	126	782	1,18	11,1	**R 2EB 002 A**	**38 x 300**	132 MC 4		9,5	7,5	7,1	5,6	105	117
	126	782	2,24	11,1	**R 2EB 003 A**	**42 x 350**	160 M 4		12,5	10	9,5	7,5	141	165
	126	782	2,5	11,1	**R 2EB 004 A**	**42 x 350**	160 M 4		13,2	10,6	10	8	147	171
	134	736	1,18	10,4	**R 2EB 001 A**	**38 x 300**	132 MC 4		9,5	7,5	7,1	5,6	104	116
	134	736	1,5	10,4	**R 2EB 002 A**	**38 x 300**	132 MC 4		9,5	7,5	7,1	5,6	105	117
	134	736	2,36	10,4	**R 2EB 003 A**	**42 x 350**	160 M 4		12,5	10	9,5	7,5	141	165
	134	736	3,15	10,4	**R 2EB 004 A**	**42 x 350**	160 M 4		13,2	10,6	10	8	147	171
	159	620	1,32	8,79	**R 2EB 001 A**	**38 x 300**	132 MC 4		9,5	7,5	7,1	5,6	104	116
	159	620	1,5	8,79	**R 2EB 002 A**	**38 x 300**	132 MC 4		9,5	7,5	7,1	5,6	105	117
	159	620	2,65	8,79	**R 2EB 003 A**	**42 x 350**	160 M 4		12,5	10	9,5	7,5	141	165
15	**0,823**	156 620	1	1 093	**R 4EB 180 A**	**48 x 350**	180 L 6		50	40	37,5	30	1 073	1 109
	0,918	140 390	1,06	980	**R 4EB 180 A**	**48 x 350**	180 L 6		50	40	37,5	30	1 073	1 109
	1,01	127 450	1,25	890	**R 4EB 180 A**	**48 x 350**	180 L 6		50	40	37,5	30	1 073	1 109
	1,07	120 320	2	840	**R 4EB 250 A**	**48 x 350**	180 L 6		63	50	47,5	37,5	1 423	1 459
	1,15	111 690	1	1 213	**R 4EB 125 A**	**42 x 350**	160 L 4		33,5	26,5	25	20	765	789
	1,13	114 240	1,4	798	**R 4EB 180 A**	**48 x 350**	180 L 6		50	40	37,5	30	1 073	1 109
	1,20	107 850	2,12	753	**R 4EB 250 A**	**48 x 350**	180 L 6		63	50	47,5	37,5	1 423	1 459
	1,23	105 230	1	735	**R 4EB 125 A**	**48 x 350**	180 L 6		42,5	33,5	31,5	25	785	821
	1,28	100 680	1,6	1 093	**R 4EB 180 A**	**42 x 350**	160 L 4		40	31,5	30	23,6	1 053	1 077
	1,34	95 880	0,9	669	**R 4EB 085 A**	**48 x 350**	180 L 6		35,5	28	26,5	21,2	611	647
	1,44	89 350	1,18	970	**R 4EB 125 A**	**42 x 350**	160 L 4		33,5	26,5	25	20	765	789
	1,43	90 250	1,6	980	**R 4EB 180 A**	**42 x 350**	160 L 4		40	31,5	30	23,6	1 053	1 077
	1,40	92 250	1,8	644	**R 4EB 180 A**	**48 x 350**	180 L 6		50	40	37,5	30	1 073	1 109
	1,34	96 260	2,36	672	**R 4EB 250 A**	**48 x 350**	180 L 6		63	50	47,5	37,5	1 423	1 459
	1,62	79 530	1	864	**R 4EB 085 A**	**42 x 350**	160 L 4		28	22,4	21,2	17	591	615
	1,50	85 810	1,25	932	**R 4EB 125 A**	**42 x 350**	160 L 4		33,5	26,5	25	20	765	789
	1,57	81 930	1,9	890	**R 4EB 180 A**	**42 x 350**	160 L 4		40	31,5	30	23,6	1 053	1 077
	1,67	77 350	2,8	840	**R 4EB 250 A**	**42 x 350**	160 L 4		50	40	37,5	30	1 403	1 427
	1,88	68 600	1,8	479	**R 4EB 125 A**	**48 x 350**	180 L 6		42,5	33,5	31,5	25	785	821
	1,76	73 440	2,12	798	**R 4EB 180 A**	**42 x 350**	160 L 4		40	31,5	30	23,6	1 053	1 077
	1,86	69 330	3,15	753	**R 4EB 250 A**	**42 x 350**	160 L 4		50	40	37,5	30	1 403	1 427
	1,90	67 750	1,12	736	**R 4EB 085 A**	**42 x 350**	160 L 4		28	22,4	21,2	17	591	615
	1,91	67 650	1,5	735	**R 4EB 125 A**	**42 x 350**	160 L 4		33,5	26,5	25	20	765	789
	2,08	61 900	2	432	**R 4EB 125 A**	**48 x 350**	180 L 6		42,5	33,5	31,5	25	785	821
	2,06	62 570	2,36	679	**R 4EB 180 A**	**42 x 350**	160 L 4		40	31,5	30	23,6	1 053	1 077
	2,08	61 880	3,55	672	**R 4EB 250 A**	**42 x 350**	160 L 4		50	40	37,5	30	1 403	1 427
	2,12	60 800	1,5	424	**R 4EB 085 A**	**48 x 350**	180 L 6		35,5	28	26,5	21,2	611	647
	2,11	61 050	1,6	663	**R 4EB 125 A**	**42 x 350**	160 L 4		33,5	26,5	25	20	765	789
	2,38	54 090	2,36	378	**R 4EB 125 A**	**48 x 350**	180 L 6		42,5	33,5	31,5	25	785	821
	2,17	59 310	2,8	644	**R 4EB 180 A**	**42 x 350**	160 L 4		40	31,5	30	23,6	1 053	1 077
	2,60	49 580	1,06	538	**R 4EB 060 A**	**42 x 350**	160 L 4		22,4	18	17	14	427	451
	2,41	53 420	1,5	580	**R 4EB 085 A**	**42 x 350**	160 L 4		28	22,4	21,2	17	591	615
	2,64	48 810	2,5	341	**R 4EB 125 A**	**48 x 350**	180 L 6		42,5	33,5	31,5	25	785	821
	2,41	53 520	3	581	**R 4EB 180 A**	**42 x 350**	160 L 4		40	31,5	30	23,6	1 053	1 077
	2,72	47 350	0,95	514	**R 4EB 060 A**	**42 x 350**	160 L 4		22,4	18	17	14	427	451
	2,69	47 940	1,8	335	**R 4EB 085 A**	**48 x 350**	180 L 6		35,5	28	26,5	21,2	611	647
	2,92	44 100	2,8	479	**R 4EB 125 A**	**42 x 350**	160 L 4		33,5	26,5	25	20	765	789
	3,23	39 950	1,06	434	**R 4EB 042 A**	**42 x 350**	160 L 4		20	16	15	11,8	353	377
	3,05	42 240	1,18	459	**R 4EB 060 A**	**42 x 350**	160 L 4		22,4	18	17	14	427	451
	3,02	42 730	1,9	464	**R 4EB 085 A**	**42 x 350**	160 L 4		28	22,4	21,2	17	591	615
	3,24	39 790	2,8	432	**R 4EB 125 A**	**42 x 350**	160 L 4		33,5	26,5	25	20	765	789
	3,47	37 160	0,95	404	**R 4EB 042 A**	**42 x 350**	160 L 4		20	16	15	11,8	353	377
	3,66	35 180	1,18	246	**R 4EB 042 A**	**48 x 350**	180 L 6		25	20	19	15	373	409
	3,30	39 090	1,32	424	**R 4EB 060 A**	**42 x 350**	160 L 4		22,4	18	17	14	427	451
	3,30	39 090	2,12	424	**R 4EB 085 A**	**42 x 350**	160 L 4		28	22,4	21,2	17	591	615
	3,71	34 770	3,35	378	**R 4EB 125 A**	**42 x 350**	160 L 4		33,5	26,5	25	20	765	789
	3,79	34 040	1,18	370	**R 4EB 042 A**	**42 x 350**	160 L 4		20	16	15	11,8	353	377
	3,87	33 300	1,6	362	**R 4EB 060 A**	**42 x 350**	160 L 4		22,4	18	17	14	427	451
	3,83	33 690	2,36	366	**R 4EB 085 A**	**42 x 350**	160 L 4		28	22,4	21,2	17	591	615
	4,11	31 380	3,55	341	**R 4EB 125 A**	**42 x 350**	160 L 4		33,5	26,5	25	20	765	789

P_1	n_2	M_2	fs	i	Ød x ØP					Pt_N [kW] t_{amb} = 20°C		t_{amb} = 40°C		kg HB	kg HBZ
kW	min^{-1}	N m													
15	**4,59**	28 060	0,95	305	**R**	**4EB**	**030 A**	**42 x 350**	160 L 4	16	12,5	11,8	9,5	295	319
	4,49	28 680	1,18	311	**R**	**4EB**	**042 A**	**42 x 350**	160 L 4	20	16	15	11,8	353	377
	4,62	27 890	1,5	195	**R**	**4EB**	**042 A**	**48 x 350**	180 L 6	25	20	19	15	373	409
	4,36	29 600	1,4	321	**R**	**4EB**	**060 A**	**42 x 350**	160 L 4	22,4	18	17	14	427	451
	4,73	27 280	1,6	190	**R**	**4EB**	**060 A**	**48 x 350**	180 L 6	28	22,4	21,2	17	447	483
	4,33	29 740	3,55	323	**R**	**4EB**	**125 A**	**42 x 350**	160 L 4	33,5	26,5	25	20	765	789
	4,91	26 250	1	285	**R**	**4EB**	**030 A**	**42 x 350**	160 L 4	16	12,5	11,8	9,5	295	319
	5,16	24 970	1,6	271	**R**	**4EB**	**042 A**	**42 x 350**	160 L 4	20	16	15	11,8	353	377
	4,88	26 400	1,9	287	**R**	**4EB**	**060 A**	**42 x 350**	160 L 4	22,4	18	17	14	427	451
	4,91	26 250	3	285	**R**	**4EB**	**085 A**	**42 x 350**	160 L 4	28	22,4	21,2	17	591	615
	5,83	22 120	1,18	240	**R**	**4EB**	**030 A**	**42 x 350**	160 L 4	16	12,5	11,8	9,5	295	319
	5,52	23 890	0,9	163	**R**	**3EB**	**030 A**	**48 x 350**	180 L 6	25	20	19	15	329	365
	5,70	22 620	1,8	246	**R**	**4EB**	**042 A**	**42 x 350**	160 L 4	20	16	15	11,8	353	377
	5,92	22 240	1,18	152	**R**	**3EB**	**042 A**	**48 x 350**	180 L 6	31,5	25	23,6	19	382	418
	5,83	22 120	1,8	240	**R**	**4EB**	**060 A**	**42 x 350**	160 L 4	22,4	18	17	14	427	451
	5,84	22 550	1,8	154	**R**	**3EB**	**060 A**	**48 x 350**	180 L 6	35,5	28	26,5	21,2	495	531
	5,76	22 380	3,35	243	**R**	**4EB**	**085 A**	**42 x 350**	160 L 4	28	22,4	21,2	17	591	615
	6,48	20 350	1	139	**R**	**3EB**	**030 A**	**48 x 350**	180 L 6	25	20	19	15	329	365
	6,28	21 000	1,18	143	**R**	**3EB**	**042 A**	**48 x 350**	180 L 6	31,5	25	23,6	19	382	418
	6,48	20 350	2	139	**R**	**3EB**	**060 A**	**48 x 350**	180 L 6	35,5	28	26,5	21,2	495	531
	6,98	18 870	1,12	200	**R**	**3EB**	**030 A**	**42 x 350**	160 L 4	20	16	15	11,8	309	333
	7,35	17 540	1,4	190	**R**	**4EB**	**030 A**	**42 x 350**	160 L 4	16	12,5	11,8	9,5	295	319
	7,19	17 930	2,12	195	**R**	**4EB**	**042 A**	**42 x 350**	160 L 4	20	16	15	11,8	353	377
	7,41	17 800	1,5	122	**R**	**3EB**	**042 A**	**48 x 350**	180 L 6	31,5	25	23,6	19	382	418
	7,35	17 540	2,24	190	**R**	**4EB**	**060 A**	**42 x 350**	160 L 4	22,4	18	17	14	427	451
	7,31	18 040	2,24	123	**R**	**3EB**	**060 A**	**48 x 350**	180 L 6	35,5	28	26,5	21,2	495	531
	7,27	17 740	4,25	193	**R**	**4EB**	**085 A**	**42 x 350**	160 L 4	28	22,4	21,2	17	591	615
	7,86	16 410	1,5	178	**R**	**4EB**	**030 A**	**42 x 350**	160 L 4	16	12,5	11,8	9,5	295	319
	8,10	16 280	1,25	111	**R**	**3EB**	**030 A**	**48 x 350**	180 L 6	25	20	19	15	329	365
	7,69	16 770	2,24	182	**R**	**4EB**	**042 A**	**42 x 350**	160 L 4	20	16	15	11,8	353	377
	7,84	16 800	1,9	115	**R**	**3EB**	**042 A**	**48 x 350**	180 L 6	31,5	25	23,6	19	382	418
	7,86	16 410	2,24	178	**R**	**4EB**	**060 A**	**42 x 350**	160 L 4	22,4	18	17	14	427	451
	7,86	16 410	4,25	178	**R**	**4EB**	**085 A**	**42 x 350**	160 L 4	28	22,4	21,2	17	591	615
	8,67	15 190	0,9	104	**R**	**3EB**	**021 A**	**48 x 350**	180 L 6	21,2	17	16	13,2	273	309
	8,58	15 360	1,32	163	**R**	**3EB**	**030 A**	**42 x 350**	160 L 4	20	16	15	11,8	309	333
	9,32	13 830	1,8	150	**R**	**4EB**	**030 A**	**42 x 350**	160 L 4	16	12,5	11,8	9,5	295	319
	8,85	14 890	1,5	102	**R**	**3EB**	**030 A**	**48 x 350**	180 L 6	25	20	19	15	329	365
	9,22	14 300	1,7	152	**R**	**3EB**	**042 A**	**42 x 350**	160 L 4	25	20	19	15	362	386
	9,12	14 130	2,24	153	**R**	**4EB**	**042 A**	**42 x 350**	160 L 4	20	16	15	11,8	353	377
	8,69	15 160	2,12	104	**R**	**3EB**	**042 A**	**48 x 350**	180 L 6	31,5	25	23,6	19	382	418
	9,09	14 500	2,8	154	**R**	**3EB**	**060 A**	**42 x 350**	160 L 4	28	22,4	21,2	17	475	499
	8,62	14 950	2,24	162	**R**	**4EB**	**060 A**	**42 x 350**	160 L 4	22,4	18	17	14	427	451
	9,32	13 830	4,25	150	**R**	**4EB**	**085 A**	**42 x 350**	160 L 4	28	22,4	21,2	17	591	615
	10,2	12 940	0,9	88,4	**R**	**3EB**	**015 A**	**48 x 350**	180 L 6	18	15	14	11,2	231	267
	10,2	12 940	0,9	88,4	**R**	**3EB**	**018 A**	**48 x 350**	180 L 6	21,2	17	16	13,2	270	306
	10,2	12 940	1,06	88,4	**R**	**3EB**	**021 A**	**48 x 350**	180 L 6	21,2	17	16	13,2	273	309
	10,1	13 080	1,6	139	**R**	**3EB**	**030 A**	**42 x 350**	160 L 4	20	16	15	11,8	309	333
	10,4	12 690	1,8	86,6	**R**	**3EB**	**030 A**	**48 x 350**	180 L 6	25	20	19	15	329	365
	9,76	13 500	1,7	143	**R**	**3EB**	**042 A**	**42 x 350**	160 L 4	25	20	19	15	362	386
	10,1	13 080	3	139	**R**	**3EB**	**060 A**	**42 x 350**	160 L 4	28	22,4	21,2	17	475	499
	11,0	11 980	0,95	81,8	**R**	**3EB**	**015 A**	**48 x 350**	180 L 6	18	15	14	11,2	231	267
	11,0	11 980	0,95	81,8	**R**	**3EB**	**018 A**	**48 x 350**	180 L 6	21,2	17	16	13,2	270	306
	10,6	12 390	1,06	132	**R**	**3EB**	**021 A**	**42 x 350**	160 L 4	17	14	13,2	10,6	253	277
	11,0	11 970	1,7	127	**R**	**3EB**	**030 A**	**42 x 350**	160 L 4	20	16	15	11,8	309	333
	11,5	11 440	2,36	122	**R**	**3EB**	**042 A**	**42 x 350**	160 L 4	25	20	19	15	362	386
	11,4	11 600	3,35	123	**R**	**3EB**	**060 A**	**42 x 350**	160 L 4	28	22,4	21,2	17	475	499
	12,9	10 210	0,9	69,7	**R**	**3EB**	**012 A**	**48 x 350**	180 L 6	18	15	14	11,2	228	264
	12,9	10 210	1,12	69,7	**R**	**3EB**	**015 A**	**48 x 350**	180 L 6	18	15	14	11,2	231	267
	12,5	10 550	1	112	**R**	**3EB**	**018 A**	**42 x 350**	160 L 4	17	14	13,2	10,6	250	274
	12,9	10 210	1,32	69,7	**R**	**3EB**	**018 A**	**48 x 350**	180 L 6	21,2	17	16	13,2	270	306
	12,5	10 550	1,25	112	**R**	**3EB**	**021 A**	**42 x 350**	160 L 4	17	14	13,2	10,6	253	277
	12,6	10 470	1,9	111	**R**	**3EB**	**030 A**	**42 x 350**	160 L 4	20	16	15	11,8	309	333
	13,2	10 000	2,5	68,3	**R**	**3EB**	**030 A**	**48 x 350**	180 L 6	25	20	19	15	329	365
	12,2	10 800	2,8	115	**R**	**3EB**	**042 A**	**42 x 350**	160 L 4	25	20	19	15	362	386
	13,5	9 767	1,18	104	**R**	**3EB**	**015 A**	**42 x 350**	160 L 4	15	11,2	11,2	8,5	211	235
	13,5	9 767	1,18	104	**R**	**3EB**	**018 A**	**42 x 350**	160 L 4	17	14	13,2	10,6	250	274
	13,5	9 767	1,32	104	**R**	**3EB**	**021 A**	**42 x 350**	160 L 4	17	14	13,2	10,6	253	277
	13,8	9 573	2,36	102	**R**	**3EB**	**030 A**	**42 x 350**	160 L 4	20	16	15	11,8	309	333
	13,5	9 746	2,8	104	**R**	**3EB**	**042 A**	**42 x 350**	160 L 4	25	20	19	15	362	386
	15,8	8 321	1,12	88,4	**R**	**3EB**	**012 A**	**42 x 350**	160 L 4	15	11,2	11,2	8,5	208	232
	15,8	8 321	1,25	88,4	**R**	**3EB**	**015 A**	**42 x 350**	160 L 4	15	11,2	11,2	8,5	211	235
	15,8	8 321	1,25	88,4	**R**	**3EB**	**018 A**	**42 x 350**	160 L 4	17	14	13,2	10,6	250	274
	16,3	8 089	1,7	55,2	**R**	**3EB**	**018 A**	**48 x 350**	180 L 6	21,2	17	16	13,2	270	306
	15,8	8 321	1,6	88,4	**R**	**3EB**	**021 A**	**42 x 350**	160 L 4	17	14	13,2	10,6	253	277
	16,2	8 155	2,5	86,6	**R**	**3EB**	**030 A**	**42 x 350**	160 L 4	20	16	15	11,8	309	333
	15,5	8 515	3,55	90,5	**R**	**3EB**	**042 A**	**42 x 350**	160 L 4	25	20	19	15	362	386
	17,1	7 701	1,06	81,8	**R**	**3EB**	**012 A**	**42 x 350**	160 L 4	15	11,2	11,2	8,5	208	232
	17,1	7 701	1,5	81,8	**R**	**3EB**	**015 A**	**42 x 350**	160 L 4	15	11,2	11,2	8,5	211	235
	17,1	7 701	1,5	81,8	**R**	**3EB**	**018 A**	**42 x 350**	160 L 4	17	14	13,2	10,6	250	274
	17,0	7 742	1,7	82,2	**R**	**3EB**	**021 A**	**42 x 350**	160 L 4	17	14	13,2	10,6	253	277
	17,5	7 548	3	80,2	**R**	**3EB**	**030 A**	**42 x 350**	160 L 4	20	16	15	11,8	309	333
	20,1	6 560	1	69,7	**R**	**3EB**	**009 A**	**42 x 350**	160 L 4	14	11,2	10,6	8,5	198	222
	20,1	6 560	1,4	69,7	**R**	**3EB**	**012 A**	**42 x 350**	160 L 4	15	11,2	11,2	8,5	208	232
	20,1	6 560	1,7	69,7	**R**	**3EB**	**015 A**	**42 x 350**	160 L 4	15	11,2	11,2	8,5	211	235
	20,1	6 560	1,8	69,7	**R**	**3EB**	**018 A**	**42 x 350**	160 L 4	17	14	13,2	10,6	250	274
	20,1	6 560	1,8	69,7	**R**	**3EB**	**021 A**	**42 x 350**	160 L 4	17	14	13,2	10,6	253	277
	20,5	6 430	3,55	68,3	**R**	**3EB**	**030 A**	**42 x 350**	160 L 4	20	16	15	11,8	309	333
	19,5	6 760	5,6	46,2	**R**	**3EB**	**060 A**	**48 x 350**	180 L 6	35,5	28	26,5	21,2	495	531
	21,6	6 104	0,9	64,8	**R**	**3EB**	**009 A**	**42 x 350**	160 L 4	14	11,2	10,6	8,5	198	222
	23,1	5 713	1,12	39,0	**R**	**3EB**	**009 A**	**48 x 350**	180 L 6	17	14	13,2	10,6	218	254
	21,6	6 104	1,32	64,8	**R**	**3EB**	**012 A**	**42 x 350**	160 L 4	15	11,2	11,2	8,5	208	232
	21,6	6 104	1,8	64,8	**R**	**3EB**	**015 A**	**42 x 350**	160 L 4	15	11,2	11,2	8,5	211	235
	21,6	6 104	1,8	64,8	**R**	**3EB**	**018 A**	**42 x 350**	160 L 4	17	14	13,2	10,6	250	274
	21,6	6 104	1,8	64,8	**R**	**3EB**	**021 A**	**42 x 350**	160 L 4	17	14	13,2	10,6	253	277
	22,0	5 983	3,55	63,6	**R**	**3EB**	**030 A**	**42 x 350**	160 L 4	20	16	15	11,8	309	333
	25,5	5 172	1,25	54,9	**R**	**3EB**	**009 A**	**42 x 350**	160 L 4	14	11,2	10,6	8,5	198	222
	25,5	5 172	1,7	54,9	**R**	**3EB**	**012 A**	**42 x 350**	160 L 4	15	11,2	11,2	8,5	208	232
	25,3	5 200	2,12	55,2	**R**	**3EB**	**015 A**	**42 x 350**	160 L 4	15	11,2	11,2	8,5	211	235
	25,3	5 200	2,24	55,2	**R**	**3EB**	**018 A**	**42 x 350**	160 L 4	17	14	13,2	10,6	250	274
	25,3	5 200	2,24	55,2	**R**	**3EB**	**021 A**	**42 x 350**	160 L 4	17	14	13,2	10,6	253	277
	24,0	5 482	3,55	58,2	**R**	**3EB**	**030 A**	**42 x 350**	160 L 4	20	16	15	11,8	309	333

P_1	n_2	M_2	fs	i	Ød x ØP				Pt_N [kW] t_{amb} = 20°C		t_{amb} = 40°C		kg	
kW	min^{-1}	N m											HB	HBZ
15	**30,2**	4 359	1,5	46,3	**R 3EB**	**009 A**	**42 x 350**	160 L 4	14	11,2	10,6	8,5	198	222
	29,0	4 649	0,9	31,1	**R 2EB**	**009 A**	**48 x 350**	180 L 6	25	20	19	15	229	265
	30,2	4 359	1,8	46,3	**R 3EB**	**012 A**	**42 x 350**	160 L 4	15	11,2	11,2	8,5	208	232
	29,0	4 649	1,25	31,1	**R 2EB**	**012 A**	**48 x 350**	180 L 6	26,5	21,2	20	16	238	274
	30,1	4 382	2,24	46,6	**R 3EB**	**015 A**	**42 x 350**	160 L 4	15	11,2	11,2	8,5	211	235
	30,7	4 389	1,25	29,3	**R 2EB**	**015 A**	**48 x 350**	180 L 6	26,5	21,2	20	16	241	277
	30,1	4 382	2,24	46,6	**R 3EB**	**018 A**	**42 x 350**	160 L 4	17	14	13,2	10,6	250	274
	29,0	4 649	1,8	31,1	**R 2EB**	**018 A**	**48 x 350**	180 L 6	33,5	26,5	25	20	308	344
	30,1	4 382	2,24	46,6	**R 3EB**	**021 A**	**42 x 350**	160 L 4	17	14	13,2	10,6	253	277
	25,9	5 097	4,25	54,1	**R 3EB**	**030 A**	**42 x 350**	160 L 4	20	16	15	11,8	309	333
	32,1	4 100	1,6	43,6	**R 3EB**	**009 A**	**42 x 350**	160 L 4	14	11,2	10,6	8,5	198	222
	34,0	3 960	1,25	26,5	**R 2EB**	**009 A**	**48 x 350**	180 L 6	25	20	19	15	229	265
	32,1	4 100	2,12	43,6	**R 3EB**	**012 A**	**42 x 350**	160 L 4	15	11,2	11,2	8,5	208	232
	34,0	3 960	1,25	26,5	**R 2EB**	**012 A**	**48 x 350**	180 L 6	26,5	21,2	20	16	238	274
	32,1	4 100	2,24	43,6	**R 3EB**	**015 A**	**42 x 350**	160 L 4	15	11,2	11,2	8,5	211	235
	34,0	3 960	1,25	26,5	**R 2EB**	**015 A**	**48 x 350**	180 L 6	26,5	21,2	20	16	241	277
	32,1	4 100	2,24	43,6	**R 3EB**	**018 A**	**42 x 350**	160 L 4	17	14	13,2	10,6	250	274
	34,0	3 960	2,5	26,5	**R 2EB**	**018 A**	**48 x 350**	180 L 6	33,5	26,5	25	20	308	344
	32,1	4 100	2,24	43,6	**R 3EB**	**021 A**	**42 x 350**	160 L 4	17	14	13,2	10,6	253	277
	35,9	3 673	1,6	39,0	**R 3EB**	**009 A**	**42 x 350**	160 L 4	14	11,2	10,6	8,5	198	222
	36,2	3 719	1,12	24,9	**R 2EB**	**009 A**	**48 x 350**	180 L 6	25	20	19	15	229	265
	35,9	3 673	1,8	39,0	**R 3EB**	**012 A**	**42 x 350**	160 L 4	15	11,2	11,2	8,5	208	232
	36,2	3 719	1,6	24,9	**R 2EB**	**012 A**	**48 x 350**	180 L 6	26,5	21,2	20	16	238	274
	35,9	3 673	1,8	39,0	**R 3EB**	**015 A**	**42 x 350**	160 L 4	15	11,2	11,2	8,5	211	235
	38,4	3 511	2	23,5	**R 2EB**	**015 A**	**48 x 350**	180 L 6	26,5	21,2	20	16	241	277
	35,9	3 673	1,8	39,0	**R 3EB**	**018 A**	**42 x 350**	160 L 4	17	14	13,2	10,6	250	274
	35,9	3 673	1,8	39,0	**R 3EB**	**021 A**	**42 x 350**	160 L 4	17	14	13,2	10,6	253	277
	32,8	4 018	4,25	42,7	**R 3EB**	**030 A**	**42 x 350**	160 L 4	20	16	15	11,8	309	333
	42,5	3 168	1,06	21,2	**R 2EB**	**006 A**	**48 x 350**	180 L 6	17	13,2	12,5	10	183	219
	38,1	3 455	1,8	36,7	**R 3EB**	**009 A**	**42 x 350**	160 L 4	14	11,2	10,6	8,5	198	222
	42,5	3 168	1,5	21,2	**R 2EB**	**009 A**	**48 x 350**	180 L 6	25	20	19	15	229	265
	38,1	3 455	2,24	36,7	**R 3EB**	**012 A**	**42 x 350**	160 L 4	15	11,2	11,2	8,5	208	232
	42,5	3 168	2,12	21,2	**R 2EB**	**012 A**	**48 x 350**	180 L 6	26,5	21,2	20	16	238	274
	38,1	3 455	2,24	36,7	**R 3EB**	**015 A**	**42 x 350**	160 L 4	15	11,2	11,2	8,5	211	235
	38,1	3 455	2,24	36,7	**R 3EB**	**018 A**	**42 x 350**	160 L 4	17	14	13,2	10,6	250	274
	38,1	3 455	2,24	36,7	**R 3EB**	**021 A**	**42 x 350**	160 L 4	17	14	13,2	10,6	253	277
	38,9	3 386	4,25	36,0	**R 3EB**	**030 A**	**42 x 350**	160 L 4	20	16	15	11,8	309	333
	45,9	2 932	1	19,6	**R 2EB**	**006 A**	**48 x 350**	180 L 6	17	13,2	12,5	10	183	219
	45,1	2 989	1,32	31,1	**R 2EB**	**009 A**	**42 x 350**	160 L 4	20	17	15	12,5	209	233
	45,3	2 911	1,9	30,9	**R 3EB**	**009 A**	**42 x 350**	160 L 4	14	11,2	10,6	8,5	198	222
	45,1	2 989	1,7	31,1	**R 2EB**	**012 A**	**42 x 350**	160 L 4	21,2	17	16	12,5	218	242
	45,3	2 911	2,24	30,9	**R 3EB**	**012 A**	**42 x 350**	160 L 4	15	11,2	11,2	8,5	208	232
	47,7	2 821	1,7	29,3	**R 2EB**	**015 A**	**42 x 350**	160 L 4	21,2	17	16	12,5	221	245
	45,3	2 911	2,24	30,9	**R 3EB**	**015 A**	**42 x 350**	160 L 4	15	11,2	11,2	8,5	211	235
	45,1	2 989	2,65	31,1	**R 2EB**	**018 A**	**42 x 350**	160 L 4	26,5	21,2	20	16	288	312
	45,3	2 911	2,24	30,9	**R 3EB**	**018 A**	**42 x 350**	160 L 4	17	14	13,2	10,6	250	274
	52,9	2 546	1,7	26,5	**R 2EB**	**009 A**	**42 x 350**	160 L 4	20	17	15	12,5	209	233
	52,9	2 546	1,7	26,5	**R 2EB**	**012 A**	**42 x 350**	160 L 4	21,2	17	16	12,5	218	242
	52,9	2 546	1,7	26,5	**R 2EB**	**015 A**	**42 x 350**	160 L 4	21,2	17	16	12,5	221	245
	52,9	2 546	3,75	26,5	**R 2EB**	**018 A**	**42 x 350**	160 L 4	26,5	21,2	20	16	288	312
	53,9	2 498	1	16,7	**R 2EB**	**004 A**	**48 x 350**	180 L 6	17	13,2	12,5	10	178	214
	56,3	2 391	1,18	24,9	**R 2EB**	**006 A**	**42 x 350**	160 L 4	13,2	10,6	10	8	163	187
	56,3	2 391	1,7	24,9	**R 2EB**	**009 A**	**42 x 350**	160 L 4	20	17	15	12,5	209	233
	56,3	2 391	2,36	24,9	**R 2EB**	**012 A**	**42 x 350**	160 L 4	21,2	17	16	12,5	218	242
	59,7	2 257	3	23,5	**R 2EB**	**015 A**	**42 x 350**	160 L 4	21,2	17	16	12,5	221	245
	66,1	2 037	0,9	21,2	**R 2EB**	**003 A**	**42 x 350**	160 L 4	12,5	10	9,5	7,5	152	176
	66,1	2 037	1,18	21,2	**R 2EB**	**004 A**	**42 x 350**	160 L 4	13,2	10,6	10	8	158	182
	66,1	2 037	1,6	21,2	**R 2EB**	**006 A**	**42 x 350**	160 L 4	13,2	10,6	10	8	163	187
	66,1	2 037	2,36	21,2	**R 2EB**	**009 A**	**42 x 350**	160 L 4	20	17	15	12,5	209	233
	66,1	2 037	3	21,2	**R 2EB**	**012 A**	**42 x 350**	160 L 4	21,2	17	16	12,5	218	242
	71,4	1 885	1,06	19,6	**R 2EB**	**004 A**	**42 x 350**	160 L 4	13,2	10,6	10	8	158	182
	71,4	1 885	1,5	19,6	**R 2EB**	**006 A**	**42 x 350**	160 L 4	13,2	10,6	10	8	163	187
	71,4	1 885	2,12	19,6	**R 2EB**	**009 A**	**42 x 350**	160 L 4	20	17	15	12,5	209	233
	71,4	1 885	3	19,6	**R 2EB**	**012 A**	**42 x 350**	160 L 4	21,2	17	16	12,5	218	242
	81,1	1 660	1,18	11,1	**R 2EB**	**003 A**	**48 x 350**	180 L 6	16	12,5	11,8	9,5	172	208
	81,1	1 660	1,32	11,1	**R 2EB**	**004 A**	**48 x 350**	180 L 6	17	13,2	12,5	10	178	214
	81,1	1 660	1,32	11,1	**R 2EB**	**006 A**	**48 x 350**	180 L 6	17	13,2	12,5	10	183	219
	81,1	1 660	2,65	11,1	**R 2EB**	**009 A**	**48 x 350**	180 L 6	25	20	19	15	229	265
	83,8	1 606	1,12	16,7	**R 2EB**	**003 A**	**42 x 350**	160 L 4	12,5	10	9,5	7,5	152	176
	83,8	1 606	1,5	16,7	**R 2EB**	**004 A**	**42 x 350**	160 L 4	13,2	10,6	10	8	158	182
	86,3	1 561	1,7	10,4	**R 2EB**	**004 A**	**48 x 350**	180 L 6	17	13,2	12,5	10	178	214
	83,8	1 606	1,8	16,7	**R 2EB**	**006 A**	**42 x 350**	160 L 4	13,2	10,6	10	8	163	187
	83,8	1 606	2,8	16,7	**R 2EB**	**009 A**	**42 x 350**	160 L 4	20	17	15	12,5	209	233
	86,3	1 561	3,15	10,4	**R 2EB**	**009 A**	**48 x 350**	180 L 6	25	20	19	15	229	265
	90,1	1 494	0,9	15,5	**R 2EB**	**003 A**	**42 x 350**	160 L 4	12,5	10	9,5	7,5	152	176
	90,1	1 494	1,32	15,5	**R 2EB**	**004 A**	**42 x 350**	160 L 4	13,2	10,6	10	8	158	182
	90,1	1 494	1,8	15,5	**R 2EB**	**006 A**	**42 x 350**	160 L 4	13,2	10,6	10	8	163	187
	90,1	1 494	2,65	15,5	**R 2EB**	**009 A**	**42 x 350**	160 L 4	20	17	15	12,5	209	233
	106	1 273	1,4	13,2	**R 2EB**	**003 A**	**42 x 350**	160 L 4	12,5	10	9,5	7,5	152	176
	106	1 273	1,9	13,2	**R 2EB**	**004 A**	**42 x 350**	160 L 4	13,2	10,6	10	8	158	182
	106	1 273	2,24	13,2	**R 2EB**	**006 A**	**42 x 350**	160 L 4	13,2	10,6	10	8	163	187
	106	1 273	3,55	13,2	**R 2EB**	**009 A**	**42 x 350**	160 L 4	20	17	15	12,5	209	233
	126	1 067	1,6	11,1	**R 2EB**	**003 A**	**42 x 350**	160 L 4	12,5	10	9,5	7,5	152	176
	126	1 067	1,8	11,1	**R 2EB**	**004 A**	**42 x 350**	160 L 4	13,2	10,6	10	8	158	182
	126	1 067	1,8	11,1	**R 2EB**	**006 A**	**42 x 350**	160 L 4	13,2	10,6	10	8	163	187
	126	1 067	3,55	11,1	**R 2EB**	**009 A**	**42 x 350**	160 L 4	20	17	15	12,5	209	233
	134	1 004	1,7	10,4	**R 2EB**	**003 A**	**42 x 350**	160 L 4	12,5	10	9,5	7,5	152	176
	134	1 004	2,24	10,4	**R 2EB**	**004 A**	**42 x 350**	160 L 4	13,2	10,6	10	8	158	182
	134	1 004	2,24	10,4	**R 2EB**	**006 A**	**42 x 350**	160 L 4	13,2	10,6	10	8	163	187
	134	1 004	4,5	10,4	**R 2EB**	**009 A**	**42 x 350**	160 L 4	20	17	15	12,5	209	233
	159	846	1,9	8,79	**R 2EB**	**003 A**	**42 x 350**	160 L 4	12,5	10	9,5	7,5	152	176
	159	846	2,24	8,79	**R 2EB**	**004 A**	**42 x 350**	160 L 4	13,2	10,6	10	8	158	182
	159	846	2,24	8,79	**R 2EB**	**006 A**	**42 x 350**	160 L 4	13,2	10,6	10	8	163	187
	159	846	4,5	8,79	**R 2EB**	**009 A**	**42 x 350**	160 L 4	20	17	15	12,5	209	233
18,5	**1,01**	157 190	1	890	**R 4EB**	**180 A**	**55 x 400**	200 LR 6	50	40	37,5	30	1 090	1 126
	1,07	148 400	1,6	840	**R 4EB**	**250 A**	**55 x 400**	200 LR 6	63	50	47,5	37,5	1 440	1 476
	1,13	140 900	1,12	798	**R 4EB**	**180 A**	**55 x 400**	200 LR 6	50	40	37,5	30	1 090	1 126
	1,20	133 020	1,8	753	**R 4EB**	**250 A**	**55 x 400**	200 LR 6	63	50	47,5	37,5	1 440	1 476
	1,28	124 180	1,25	1 093	**R 4EB**	**180 A**	**48 x 350**	180 M 4	40	31,5	30	23,6	1 063	1 087
	1,34	118 720	1,9	672	**R 4EB**	**250 A**	**55 x 400**	200 LR 6	63	50	47,5	37,5	1 440	1 476

P_1	n_2	M_2	fs	i	Ød x ØP					Pt_N [kW] t_{amb} = 20°C		t_{amb} = 40°C		kg	
kW	min^{-1}	N m												HB	HBZ
18,5	**1,44**	110 200	0,95	970	**R**	**4EB**	**125 A**	**48 x 350**	180 M 4	33,5	26,5	25	20	775	799
	1,43	111 310	1,25	980	**R**	**4EB**	**180 A**	**48 x 350**	180 M 4	40	31,5	30	23,6	1 063	1 087
	1,40	113 780	1,5	644	**R**	**4EB**	**180 A**	**55 x 400**	200 LR 6	50	40	37,5	30	1 090	1 126
	1,39	114 550	2,12	648	**R**	**4EB**	**250 A**	**55 x 400**	200 LR 6	63	50	47,5	37,5	1 440	1 476
	1,50	105 830	1	932	**R**	**4EB**	**125 A**	**48 x 350**	180 M 4	33,5	26,5	25	20	775	799
	1,57	101 050	1,5	890	**R**	**4EB**	**180 A**	**48 x 350**	180 M 4	40	31,5	30	23,6	1 063	1 087
	1,67	95 400	2,36	840	**R**	**4EB**	**250 A**	**48 x 350**	180 M 4	50	40	37,5	30	1 413	1 437
	1,63	97 730	3,15	860	**R**	**4EB**	**355 A**	**48 x 350**	180 M 4	60	47,5	45	35,5	2 046	2 070
	1,70	93 730	0,95	531	**R**	**4EB**	**085 A**	**55 x 400**	200 LR 6	35,5	28	26,5	21,2	628	664
	1,88	84 600	1,5	479	**R**	**4EB**	**125 A**	**55 x 400**	200 LR 6	42,5	33,5	31,5	25	802	838
	1,76	90 580	1,7	798	**R**	**4EB**	**180 A**	**48 x 350**	180 M 4	40	31,5	30	23,6	1 063	1 087
	1,86	85 510	2,5	753	**R**	**4EB**	**250 A**	**48 x 350**	180 M 4	50	40	37,5	30	1 413	1 437
	1,80	88 190	3,55	776	**R**	**4EB**	**355 A**	**48 x 350**	180 M 4	60	47,5	45	35,5	2 046	2 070
	1,90	83 560	0,9	736	**R**	**4EB**	**085 A**	**48 x 350**	180 M 4	28	22,4	21,2	17	601	625
	1,91	83 430	1,18	735	**R**	**4EB**	**125 A**	**48 x 350**	180 M 4	33,5	26,5	25	20	775	799
	2,08	76 350	1,6	432	**R**	**4EB**	**125 A**	**55 x 400**	200 LR 6	42,5	33,5	31,5	25	802	838
	2,06	77 170	1,9	679	**R**	**4EB**	**180 A**	**48 x 350**	180 M 4	40	31,5	30	23,6	1 063	1 087
	2,08	76 320	2,8	672	**R**	**4EB**	**250 A**	**48 x 350**	180 M 4	50	40	37,5	30	1 413	1 437
	2,09	76 020	1,12	669	**R**	**4EB**	**085 A**	**48 x 350**	180 M 4	28	22,4	21,2	17	601	625
	2,11	75 290	1,32	663	**R**	**4EB**	**125 A**	**48 x 350**	180 M 4	33,5	26,5	25	20	775	799
	2,17	73 140	2,24	644	**R**	**4EB**	**180 A**	**48 x 350**	180 M 4	40	31,5	30	23,6	1 063	1 087
	2,16	73 640	3	648	**R**	**4EB**	**250 A**	**48 x 350**	180 M 4	50	40	37,5	30	1 413	1 437
	2,41	65 880	1,25	580	**R**	**4EB**	**085 A**	**48 x 350**	180 M 4	28	22,4	21,2	17	601	625
	2,38	66 750	1,5	588	**R**	**4EB**	**125 A**	**48 x 350**	180 M 4	33,5	26,5	25	20	775	799
	2,41	66 010	2,36	581	**R**	**4EB**	**180 A**	**48 x 350**	180 M 4	40	31,5	30	23,6	1 063	1 087
	2,58	61 730	3,35	544	**R**	**4EB**	**250 A**	**48 x 350**	180 M 4	50	40	37,5	30	1 413	1 437
	2,64	60 260	1,32	531	**R**	**4EB**	**085 A**	**48 x 350**	180 M 4	28	22,4	21,2	17	601	625
	2,69	59 120	1,5	335	**R**	**4EB**	**085 A**	**55 x 400**	200 LR 6	35,5	28	26,5	21,2	628	664
	2,92	54 390	2,24	479	**R**	**4EB**	**125 A**	**48 x 350**	180 M 4	33,5	26,5	25	20	775	799
	2,72	58 510	2,65	515	**R**	**4EB**	**180 A**	**48 x 350**	180 M 4	40	31,5	30	23,6	1 063	1 087
	2,70	58 910	4,25	519	**R**	**4EB**	**250 A**	**48 x 350**	180 M 4	50	40	37,5	30	1 413	1 437
	3,05	52 090	1	459	**R**	**4EB**	**060 A**	**48 x 350**	180 M 4	22,4	18	17	14	437	461
	3,02	52 700	1,5	464	**R**	**4EB**	**085 A**	**48 x 350**	180 M 4	28	22,4	21,2	17	601	625
	3,16	50 370	1,7	285	**R**	**4EB**	**085 A**	**55 x 400**	200 LR 6	35,5	28	26,5	21,2	628	664
	3,24	49 080	2,36	432	**R**	**4EB**	**125 A**	**48 x 350**	180 M 4	33,5	26,5	25	20	775	799
	3,01	52 800	3	465	**R**	**4EB**	**180 A**	**48 x 350**	180 M 4	40	31,5	30	23,6	1 063	1 087
	3,30	48 210	1,06	424	**R**	**4EB**	**060 A**	**48 x 350**	180 M 4	22,4	18	17	14	437	461
	3,30	48 210	1,7	424	**R**	**4EB**	**085 A**	**48 x 350**	180 M 4	28	22,4	21,2	17	601	625
	3,71	42 880	2,8	378	**R**	**4EB**	**125 A**	**48 x 350**	180 M 4	33,5	26,5	25	20	775	799
	3,79	41 980	1	370	**R**	**4EB**	**042 A**	**48 x 350**	180 M 4	20	16	15	11,8	363	387
	3,87	41 070	1,25	362	**R**	**4EB**	**060 A**	**48 x 350**	180 M 4	22,4	18	17	14	437	461
	3,83	41 560	1,9	366	**R**	**4EB**	**085 A**	**48 x 350**	180 M 4	28	22,4	21,2	17	601	625
	4,11	38 700	2,8	341	**R**	**4EB**	**125 A**	**48 x 350**	180 M 4	33,5	26,5	25	20	775	799
	4,49	35 380	1	311	**R**	**4EB**	**042 A**	**48 x 350**	180 M 4	20	16	15	11,8	363	387
	4,36	36 500	1,18	321	**R**	**4EB**	**060 A**	**48 x 350**	180 M 4	22,4	18	17	14	437	461
	4,18	38 010	2,12	335	**R**	**4EB**	**085 A**	**48 x 350**	180 M 4	28	22,4	21,2	17	601	625
	4,33	36 680	2,8	323	**R**	**4EB**	**125 A**	**48 x 350**	180 M 4	33,5	26,5	25	20	775	799
	5,16	30 800	1,32	271	**R**	**4EB**	**042 A**	**48 x 350**	180 M 4	20	16	15	11,8	363	387
	4,88	32 560	1,6	287	**R**	**4EB**	**060 A**	**48 x 350**	180 M 4	22,4	18	17	14	437	461
	4,91	32 380	2,5	285	**R**	**4EB**	**085 A**	**48 x 350**	180 M 4	28	22,4	21,2	17	601	625
	4,68	33 990	3,35	299	**R**	**4EB**	**125 A**	**48 x 350**	180 M 4	33,5	26,5	25	20	775	799
	5,83	27 290	0,95	240	**R**	**4EB**	**030 A**	**48 x 350**	180 M 4	16	12,5	11,8	9,5	305	329
	5,70	27 890	1,4	246	**R**	**4EB**	**042 A**	**48 x 350**	180 M 4	20	16	15	11,8	363	387
	5,92	27 430	1	152	**R**	**3EB**	**042 A**	**55 x 400**	200 LR 6	31,5	25	23,6	19	399	435
	5,83	27 290	1,5	240	**R**	**4EB**	**060 A**	**48 x 350**	180 M 4	22,4	18	17	14	437	461
	5,84	27 810	1,5	154	**R**	**3EB**	**060 A**	**55 x 400**	200 LR 6	35,5	28	26,5	21,2	512	548
	5,76	27 610	2,8	243	**R**	**4EB**	**085 A**	**48 x 350**	180 M 4	28	22,4	21,2	17	601	625
	5,80	28 000	2	155	**R**	**3EB**	**085 A**	**55 x 400**	200 LR 6	45	35,5	33,5	26,5	631	667
	6,28	25 900	1	143	**R**	**3EB**	**042 A**	**55 x 400**	200 LR 6	31,5	25	23,6	19	399	435
	6,48	25 100	1,6	139	**R**	**3EB**	**060 A**	**55 x 400**	200 LR 6	35,5	28	26,5	21,2	512	548
	6,48	25 100	2	139	**R**	**3EB**	**085 A**	**55 x 400**	200 LR 6	45	35,5	33,5	26,5	631	667
	6,98	23 270	0,9	200	**R**	**3EB**	**030 A**	**48 x 350**	180 M 4	20	16	15	11,8	319	343
	7,35	21 630	1,18	190	**R**	**4EB**	**030 A**	**48 x 350**	180 M 4	16	12,5	11,8	9,5	305	329
	7,19	22 110	1,7	195	**R**	**4EB**	**042 A**	**48 x 350**	180 M 4	20	16	15	11,8	363	387
	7,41	21 950	1,25	122	**R**	**3EB**	**042 A**	**55 x 400**	200 LR 6	31,5	25	23,6	19	399	435
	7,35	21 630	1,8	190	**R**	**4EB**	**060 A**	**48 x 350**	180 M 4	22,4	18	17	14	437	461
	7,31	22 250	1,8	123	**R**	**3EB**	**060 A**	**55 x 400**	200 LR 6	35,5	28	26,5	21,2	512	548
	7,27	21 880	3,35	193	**R**	**4EB**	**085 A**	**48 x 350**	180 M 4	28	22,4	21,2	17	601	625
	7,86	20 240	1,25	178	**R**	**4EB**	**030 A**	**48 x 350**	180 M 4	16	12,5	11,8	9,5	305	329
	8,10	20 080	1	111	**R**	**3EB**	**030 A**	**55 x 400**	200 LR 6	25	20	19	15	346	382
	7,69	20 690	1,8	182	**R**	**4EB**	**042 A**	**48 x 350**	180 M 4	20	16	15	11,8	363	387
	7,84	20 720	1,5	115	**R**	**3EB**	**042 A**	**55 x 400**	200 LR 6	31,5	25	23,6	19	399	435
	7,86	20 240	1,8	178	**R**	**4EB**	**060 A**	**48 x 350**	180 M 4	22,4	18	17	14	437	461
	8,10	20 080	2	111	**R**	**3EB**	**060 A**	**55 x 400**	200 LR 6	35,5	28	26,5	21,2	512	548
	7,86	20 240	3,55	178	**R**	**4EB**	**085 A**	**48 x 350**	180 M 4	28	22,4	21,2	17	601	625
	8,58	18 940	1,06	163	**R**	**3EB**	**030 A**	**48 x 350**	180 M 4	20	16	15	11,8	319	343
	9,32	17 050	1,5	150	**R**	**4EB**	**030 A**	**48 x 350**	180 M 4	16	12,5	11,8	9,5	305	329
	8,85	18 370	1,25	102	**R**	**3EB**	**030 A**	**55 x 400**	200 LR 6	25	20	19	15	346	382
	9,22	17 640	1,32	152	**R**	**3EB**	**042 A**	**48 x 350**	180 M 4	25	20	19	15	372	396
	9,12	17 430	1,8	153	**R**	**4EB**	**042 A**	**48 x 350**	180 M 4	20	16	15	11,8	363	387
	8,69	18 700	1,7	104	**R**	**3EB**	**042 A**	**55 x 400**	200 LR 6	31,5	25	23,6	19	399	435
	9,09	17 880	2,24	154	**R**	**3EB**	**060 A**	**48 x 350**	180 M 4	28	22,4	21,2	17	485	509
	8,62	18 440	1,8	162	**R**	**4EB**	**060 A**	**48 x 350**	180 M 4	22,4	18	17	14	437	461
	9,03	18 000	2,8	155	**R**	**3EB**	**085 A**	**48 x 350**	180 M 4	35,5	28	26,5	21,2	604	628
	9,32	17 050	3,55	150	**R**	**4EB**	**085 A**	**48 x 350**	180 M 4	28	22,4	21,2	17	601	625
	10,6	15 280	0,9	132	**R**	**3EB**	**021 A**	**48 x 350**	180 M 4	17	14	13,2	10,6	263	287
	10,1	16 130	1,25	139	**R**	**3EB**	**030 A**	**48 x 350**	180 M 4	20	16	15	11,8	319	343
	10,4	15 650	1,5	86,6	**R**	**3EB**	**030 A**	**55 x 400**	200 LR 6	25	20	19	15	346	382
	9,76	16 650	1,32	143	**R**	**3EB**	**042 A**	**48 x 350**	180 M 4	25	20	19	15	372	396
	9,95	16 340	1,9	90,5	**R**	**3EB**	**042 A**	**55 x 400**	200 LR 6	31,5	25	23,6	19	399	435
	10,1	16 130	2,5	139	**R**	**3EB**	**060 A**	**48 x 350**	180 M 4	28	22,4	21,2	17	485	509
	10,1	16 130	2,8	139	**R**	**3EB**	**085 A**	**48 x 350**	180 M 4	35,5	28	26,5	21,2	604	628
	11,0	14 760	1,32	127	**R**	**3EB**	**030 A**	**48 x 350**	180 M 4	20	16	15	11,8	319	343
	11,2	14 480	1,6	80,2	**R**	**3EB**	**030 A**	**55 x 400**	200 LR 6	25	20	19	15	346	382
	11,5	14 110	1,9	122	**R**	**3EB**	**042 A**	**48 x 350**	180 M 4	25	20	19	15	372	396
	11,4	14 300	2,8	123	**R**	**3EB**	**060 A**	**48 x 350**	180 M 4	28	22,4	21,2	17	485	509
	12,5	13 020	1	112	**R**	**3EB**	**021 A**	**48 x 350**	180 M 4	17	14	13,2	10,6	263	287
	12,6	12 910	1,6	111	**R**	**3EB**	**030 A**	**48 x 350**	180 M 4	20	16	15	11,8	319	343
	13,2	12 340	2	68,3	**R**	**3EB**	**030 A**	**55 x 400**	200 LR 6	25	20	19	15	346	382
	12,2	13 320	2,36	115	**R**	**3EB**	**042 A**	**48 x 350**	180 M 4	25	20	19	15	372	396
	12,6	12 910	3	111	**R**	**3EB**	**060 A**	**48 x 350**	180 M 4	28	22,4	21,2	17	485	509

P_1	n_2	M_2	fs	i	Ød x ØP	Pt_N [kW] t_{amb} = 20°C		t_{amb} = 40°C		kg	
kW	min^{-1}	N m								HB	HBZ
18,5	**13,5**	12 050	0,95	104	**R 3EB 015 A 48 x 350** 180 M 4	15	11,2	11,2	8,5	221	245
	13,5	12 050	0,95	104	**R 3EB 018 A 48 x 350** 180 M 4	17	14	13,2	10,6	260	284
	13,5	12 050	1,12	104	**R 3EB 021 A 48 x 350** 180 M 4	17	14	13,2	10,6	263	287
	13,8	11 810	1,9	102	**R 3EB 030 A 48 x 350** 180 M 4	20	16	15	11,8	319	343
	13,5	12 020	2,36	104	**R 3EB 042 A 48 x 350** 180 M 4	25	20	19	15	372	396
	14,4	11 280	3,35	97,1	**R 3EB 060 A 48 x 350** 180 M 4	28	22,4	21,2	17	485	509
	15,8	10 260	0,9	88,4	**R 3EB 012 A 48 x 350** 180 M 4	15	11,2	11,2	8,5	218	242
	15,8	10 260	1	88,4	**R 3EB 015 A 48 x 350** 180 M 4	15	11,2	11,2	8,5	221	245
	15,8	10 260	1	88,4	**R 3EB 018 A 48 x 350** 180 M 4	17	14	13,2	10,6	260	284
	15,8	10 260	1,25	88,4	**R 3EB 021 A 48 x 350** 180 M 4	17	14	13,2	10,6	263	287
	16,2	10 060	2	86,6	**R 3EB 030 A 48 x 350** 180 M 4	20	16	15	11,8	319	343
	15,5	10 500	2,8	90,5	**R 3EB 042 A 48 x 350** 180 M 4	25	20	19	15	372	396
	17,1	9 498	1,18	81,8	**R 3EB 015 A 48 x 350** 180 M 4	15	11,2	11,2	8,5	221	245
	17,1	9 498	1,18	81,8	**R 3EB 018 A 48 x 350** 180 M 4	17	14	13,2	10,6	260	284
	17,0	9 549	1,4	82,2	**R 3EB 021 A 48 x 350** 180 M 4	17	14	13,2	10,6	263	287
	17,5	9 309	2,36	80,2	**R 3EB 030 A 48 x 350** 180 M 4	20	16	15	11,8	319	343
	17,2	9 477	2,8	81,6	**R 3EB 042 A 48 x 350** 180 M 4	25	20	19	15	372	396
	20,1	8 091	1,12	69,7	**R 3EB 012 A 48 x 350** 180 M 4	15	11,2	11,2	8,5	218	242
	20,1	8 091	1,4	69,7	**R 3EB 015 A 48 x 350** 180 M 4	15	11,2	11,2	8,5	221	245
	20,1	8 091	1,5	69,7	**R 3EB 018 A 48 x 350** 180 M 4	17	14	13,2	10,6	260	284
	20,1	8 091	1,5	69,7	**R 3EB 021 A 48 x 350** 180 M 4	17	14	13,2	10,6	263	287
	20,5	7 930	2,8	68,3	**R 3EB 030 A 48 x 350** 180 M 4	20	16	15	11,8	319	343
	21,6	7 529	1,06	64,8	**R 3EB 012 A 48 x 350** 180 M 4	15	11,2	11,2	8,5	218	242
	21,6	7 529	1,5	64,8	**R 3EB 015 A 48 x 350** 180 M 4	15	11,2	11,2	8,5	221	245
	21,6	7 529	1,5	64,8	**R 3EB 018 A 48 x 350** 180 M 4	17	14	13,2	10,6	260	284
	21,6	7 529	1,5	64,8	**R 3EB 021 A 48 x 350** 180 M 4	17	14	13,2	10,6	263	287
	22,0	7 379	3	63,6	**R 3EB 030 A 48 x 350** 180 M 4	20	16	15	11,8	319	343
	25,5	6 379	1	54,9	**R 3EB 009 A 48 x 350** 180 M 4	14	11,2	10,6	8,5	208	232
	25,5	6 379	1,4	54,9	**R 3EB 012 A 48 x 350** 180 M 4	15	11,2	11,2	8,5	218	242
	25,3	6 414	1,7	55,2	**R 3EB 015 A 48 x 350** 180 M 4	15	11,2	11,2	8,5	221	245
	25,3	6 414	1,8	55,2	**R 3EB 018 A 48 x 350** 180 M 4	17	14	13,2	10,6	260	284
	25,3	6 414	1,8	55,2	**R 3EB 021 A 48 x 350** 180 M 4	17	14	13,2	10,6	263	287
	24,0	6 761	2,8	58,2	**R 3EB 030 A 48 x 350** 180 M 4	20	16	15	11,8	319	343
	30,2	5 376	1,18	46,3	**R 3EB 009 A 48 x 350** 180 M 4	14	11,2	10,6	8,5	208	232
	30,2	5 376	1,5	46,3	**R 3EB 012 A 48 x 350** 180 M 4	15	11,2	11,2	8,5	218	242
	29,0	5 734	1	31,1	**R 2EB 012 A 55 x 400** 200 LR 6	26,5	21,2	20	16	255	291
	30,1	5 405	1,8	46,6	**R 3EB 015 A 48 x 350** 180 M 4	15	11,2	11,2	8,5	221	245
	30,7	5 413	1	29,3	**R 2EB 015 A 55 x 400** 200 LR 6	26,5	21,2	20	16	258	294
	30,1	5 405	1,8	46,6	**R 3EB 018 A 48 x 350** 180 M 4	17	14	13,2	10,6	260	284
	29,0	5 734	1,4	31,1	**R 2EB 018 A 55 x 400** 200 LR 6	33,5	26,5	25	20	325	361
	30,1	5 405	1,8	46,6	**R 3EB 021 A 48 x 350** 180 M 4	17	14	13,2	10,6	263	287
	30,3	5 360	3,55	46,2	**R 3EB 030 A 48 x 350** 180 M 4	20	16	15	11,8	319	343
	32,1	5 057	1,25	43,6	**R 3EB 009 A 48 x 350** 180 M 4	14	11,2	10,6	8,5	208	232
	34,0	4 885	1	26,5	**R 2EB 009 A 55 x 400** 200 LR 6	25	20	19	15	246	282
	32,1	5 057	1,7	43,6	**R 3EB 012 A 48 x 350** 180 M 4	15	11,2	11,2	8,5	218	242
	34,0	4 885	1	26,5	**R 2EB 012 A 55 x 400** 200 LR 6	26,5	21,2	20	16	255	291
	32,1	5 057	1,8	43,6	**R 3EB 015 A 48 x 350** 180 M 4	15	11,2	11,2	8,5	221	245
	34,0	4 885	1	26,5	**R 2EB 015 A 55 x 400** 200 LR 6	26,5	21,2	20	16	258	294
	32,1	5 057	1,8	43,6	**R 3EB 018 A 48 x 350** 180 M 4	17	14	13,2	10,6	260	284
	34,0	4 885	2,12	26,5	**R 2EB 018 A 55 x 400** 200 LR 6	33,5	26,5	25	20	325	361
	32,1	5 057	1,8	43,6	**R 3EB 021 A 48 x 350** 180 M 4	17	14	13,2	10,6	263	287
	32,8	4 956	3,55	42,7	**R 3EB 030 A 48 x 350** 180 M 4	20	16	15	11,8	319	343
	35,9	4 530	1,32	39,0	**R 3EB 009 A 48 x 350** 180 M 4	14	11,2	10,6	8,5	208	232
	36,2	4 587	0,9	24,9	**R 2EB 009 A 55 x 400** 200 LR 6	25	20	19	15	246	282
	35,9	4 530	1,5	39,0	**R 3EB 012 A 48 x 350** 180 M 4	15	11,2	11,2	8,5	218	242
	36,2	4 587	1,25	24,9	**R 2EB 012 A 55 x 400** 200 LR 6	26,5	21,2	20	16	255	291
	35,9	4 530	1,5	39,0	**R 3EB 015 A 48 x 350** 180 M 4	15	11,2	11,2	8,5	221	245
	38,4	4 330	1,7	23,5	**R 2EB 015 A 55 x 400** 200 LR 6	26,5	21,2	20	16	258	294
	35,9	4 530	1,5	39,0	**R 3EB 018 A 48 x 350** 180 M 4	17	14	13,2	10,6	260	284
	36,2	4 587	1,8	24,9	**R 2EB 018 A 55 x 400** 200 LR 6	33,5	26,5	25	20	325	361
	35,9	4 530	1,5	39,0	**R 3EB 021 A 48 x 350** 180 M 4	17	14	13,2	10,6	263	287
	38,1	4 261	1,5	36,7	**R 3EB 009 A 48 x 350** 180 M 4	14	11,2	10,6	8,5	208	232
	42,5	3 908	1,25	21,2	**R 2EB 009 A 55 x 400** 200 LR 6	25	20	19	15	246	282
	38,1	4 261	1,8	36,7	**R 3EB 012 A 48 x 350** 180 M 4	15	11,2	11,2	8,5	218	242
	42,5	3 908	1,7	21,2	**R 2EB 012 A 55 x 400** 200 LR 6	26,5	21,2	20	16	255	291
	38,1	4 261	1,8	36,7	**R 3EB 015 A 48 x 350** 180 M 4	15	11,2	11,2	8,5	221	245
	42,5	3 908	1,7	21,2	**R 2EB 015 A 55 x 400** 200 LR 6	26,5	21,2	20	16	258	294
	38,1	4 261	1,8	36,7	**R 3EB 018 A 48 x 350** 180 M 4	17	14	13,2	10,6	260	284
	42,5	3 908	2,5	21,2	**R 2EB 018 A 55 x 400** 200 LR 6	33,5	26,5	25	20	325	361
	38,1	4 261	1,8	36,7	**R 3EB 021 A 48 x 350** 180 M 4	17	14	13,2	10,6	263	287
	38,9	4 176	3,55	36,0	**R 3EB 030 A 48 x 350** 180 M 4	20	16	15	11,8	319	343
	45,1	3 686	1,12	31,1	**R 2EB 009 A 48 x 350** 180 M 4	20	17	15	12,5	219	243
	45,3	3 591	1,6	30,9	**R 3EB 009 A 48 x 350** 180 M 4	14	11,2	10,6	8,5	208	232
	45,1	3 686	1,32	31,1	**R 2EB 012 A 48 x 350** 180 M 4	21,2	17	16	12,5	228	252
	45,3	3 591	1,8	30,9	**R 3EB 012 A 48 x 350** 180 M 4	15	11,2	11,2	8,5	218	242
	45,9	3 617	1,6	19,6	**R 2EB 012 A 55 x 400** 200 LR 6	26,5	21,2	20	16	255	291
	47,7	3 480	1,32	29,3	**R 2EB 015 A 48 x 350** 180 M 4	21,2	17	16	12,5	231	255
	45,3	3 591	1,8	30,9	**R 3EB 015 A 48 x 350** 180 M 4	15	11,2	11,2	8,5	221	245
	48,6	3 414	2,12	18,5	**R 2EB 015 A 55 x 400** 200 LR 6	26,5	21,2	20	16	258	294
	45,1	3 686	2,12	31,1	**R 2EB 018 A 48 x 350** 180 M 4	26,5	21,2	20	16	298	322
	45,3	3 591	1,8	30,9	**R 3EB 018 A 48 x 350** 180 M 4	17	14	13,2	10,6	260	284
	52,9	3 140	1,32	26,5	**R 2EB 009 A 48 x 350** 180 M 4	20	17	15	12,5	219	243
	52,9	3 140	1,32	26,5	**R 2EB 012 A 48 x 350** 180 M 4	21,2	17	16	12,5	228	252
	52,9	3 140	1,32	26,5	**R 2EB 015 A 48 x 350** 180 M 4	21,2	17	16	12,5	231	255
	52,9	3 140	3	26,5	**R 2EB 018 A 48 x 350** 180 M 4	26,5	21,2	20	16	298	322
	56,3	2 949	0,95	24,9	**R 2EB 006 A 48 x 350** 180 M 4	13,2	10,6	10	8	173	197
	56,3	2 949	1,32	24,9	**R 2EB 009 A 48 x 350** 180 M 4	20	17	15	12,5	219	243
	53,9	3 081	1,6	16,7	**R 2EB 009 A 55 x 400** 200 LR 6	25	20	19	15	246	282
	56,3	2 949	1,9	24,9	**R 2EB 012 A 48 x 350** 180 M 4	21,2	17	16	12,5	228	252
	59,7	2 784	2,36	23,5	**R 2EB 015 A 48 x 350** 180 M 4	21,2	17	16	12,5	231	255
	56,3	2 949	2,65	24,9	**R 2EB 018 A 48 x 350** 180 M 4	26,5	21,2	20	16	298	322
	66,1	2 512	0,95	21,2	**R 2EB 004 A 48 x 350** 180 M 4	13,2	10,6	10	8	168	192
	66,1	2 512	1,25	21,2	**R 2EB 006 A 48 x 350** 180 M 4	13,2	10,6	10	8	173	197
	66,1	2 512	1,9	21,2	**R 2EB 009 A 48 x 350** 180 M 4	20	17	15	12,5	219	243
	66,1	2 512	2,36	21,2	**R 2EB 012 A 48 x 350** 180 M 4	21,2	17	16	12,5	228	252
	66,1	2 512	2,36	21,2	**R 2EB 015 A 48 x 350** 180 M 4	21,2	17	16	12,5	231	255
	66,1	2 512	3,75	21,2	**R 2EB 018 A 48 x 350** 180 M 4	26,5	21,2	20	16	298	322
	71,4	2 325	1,18	19,6	**R 2EB 006 A 48 x 350** 180 M 4	13,2	10,6	10	8	173	197
	71,4	2 325	1,7	19,6	**R 2EB 009 A 48 x 350** 180 M 4	20	17	15	12,5	219	243
	71,4	2 325	2,36	19,6	**R 2EB 012 A 48 x 350** 180 M 4	21,2	17	16	12,5	228	252
	75,7	2 195	2,8	18,5	**R 2EB 015 A 48 x 350** 180 M 4	21,2	17	16	12,5	231	255
	83,8	1 981	0,9	16,7	**R 2EB 003 A 48 x 350** 180 M 4	12,5	10	9,5	7,5	162	186
	83,8	1 981	1,18	16,7	**R 2EB 004 A 48 x 350** 180 M 4	13,2	10,6	10	8	168	192
	83,8	1 981	1,5	16,7	**R 2EB 006 A 48 x 350** 180 M 4	13,2	10,6	10	8	173	197
	83,8	1 981	2,36	16,7	**R 2EB 009 A 48 x 350** 180 M 4	20	17	15	12,5	219	243
	83,8	1 981	2,8	16,7	**R 2EB 012 A 48 x 350** 180 M 4	21,2	17	16	12,5	228	252

P_1	n_2	M_2	fs	i	Ød x ØP					Pt_N [kW] t_{amb} = 20°C		t_{amb} = 40°C		kg	
kW	min^{-1}	N m												HB	HBZ
18,5	**90,1**	1 843	1,06	15,5	**R**	**2EB**	**004 A**	**48 x 350**	180 M 4	13,2	10,6	10	8	168	192
	90,1	1 843	1,5	15,5	**R**	**2EB**	**006 A**	**48 x 350**	180 M 4	13,2	10,6	10	8	173	197
	90,1	1 843	2,12	15,5	**R**	**2EB**	**009 A**	**48 x 350**	180 M 4	20	17	15	12,5	219	243
	90,1	1 843	3	15,5	**R**	**2EB**	**012 A**	**48 x 350**	180 M 4	21,2	17	16	12,5	228	252
	106	1 570	1,12	13,2	**R**	**2EB**	**003 A**	**48 x 350**	180 M 4	12,5	10	9,5	7,5	162	186
	106	1 570	1,5	13,2	**R**	**2EB**	**004 A**	**48 x 350**	180 M 4	13,2	10,6	10	8	168	192
	106	1 570	1,9	13,2	**R**	**2EB**	**006 A**	**48 x 350**	180 M 4	13,2	10,6	10	8	173	197
	106	1 570	3	13,2	**R**	**2EB**	**009 A**	**48 x 350**	180 M 4	20	17	15	12,5	219	243
	126	1 316	1,32	11,1	**R**	**2EB**	**003 A**	**48 x 350**	180 M 4	12,5	10	9,5	7,5	162	186
	126	1 316	1,5	11,1	**R**	**2EB**	**004 A**	**48 x 350**	180 M 4	13,2	10,6	10	8	168	192
	126	1 316	1,5	11,1	**R**	**2EB**	**006 A**	**48 x 350**	180 M 4	13,2	10,6	10	8	173	197
	126	1 316	2,8	11,1	**R**	**2EB**	**009 A**	**48 x 350**	180 M 4	20	17	15	12,5	219	243
	134	1 238	1,4	10,4	**R**	**2EB**	**003 A**	**48 x 350**	180 M 4	12,5	10	9,5	7,5	162	186
	134	1 238	1,9	10,4	**R**	**2EB**	**004 A**	**48 x 350**	180 M 4	13,2	10,6	10	8	168	192
	134	1 238	1,9	10,4	**R**	**2EB**	**006 A**	**48 x 350**	180 M 4	13,2	10,6	10	8	173	197
	134	1 238	3,55	10,4	**R**	**2EB**	**009 A**	**48 x 350**	180 M 4	20	17	15	12,5	219	243
	159	1 043	1,6	8,79	**R**	**2EB**	**003 A**	**48 x 350**	180 M 4	12,5	10	9,5	7,5	162	186
	159	1 043	1,9	8,79	**R**	**2EB**	**004 A**	**48 x 350**	180 M 4	13,2	10,6	10	8	168	192
	159	1 043	1,9	8,79	**R**	**2EB**	**006 A**	**48 x 350**	180 M 4	13,2	10,6	10	8	173	197
	159	1 043	3,55	8,79	**R**	**2EB**	**009 A**	**48 x 350**	180 M 4	20	17	15	12,5	219	243
22	**1,07**	176 480	1,32	840	**R**	**4EB**	**250 A**	**55 x 400**	200 L 6	63	50	47,5	37,5	1 460	1 496
	1,05	180 780	1,9	860	**R**	**4EB**	**355 A**	**55 x 400**	200 L 6	75	60	56	45	2 093	2 129
	1,13	167 550	0,95	798	**R**	**4EB**	**180 A**	**55 x 400**	200 L 6	50	40	37,5	30	1 110	1 146
	1,20	158 180	1,5	753	**R**	**4EB**	**250 A**	**55 x 400**	200 L 6	63	50	47,5	37,5	1 460	1 496
	1,16	163 140	2	776	**R**	**4EB**	**355 A**	**55 x 400**	200 L 6	75	60	56	45	2 093	2 129
	1,28	147 670	1,06	1 093	**R**	**4EB**	**180 A**	**48 x 350**	180 L 4	40	31,5	30	23,6	1 085	1 121
	1,34	141 180	1,6	672	**R**	**4EB**	**250 A**	**55 x 400**	200 L 6	63	50	47,5	37,5	1 460	1 496
	1,43	132 360	1,06	980	**R**	**4EB**	**180 A**	**48 x 350**	180 L 4	40	31,5	30	23,6	1 085	1 121
	1,40	135 300	1,25	644	**R**	**4EB**	**180 A**	**55 x 400**	200 L 6	50	40	37,5	30	1 110	1 146
	1,39	136 220	1,8	648	**R**	**4EB**	**250 A**	**55 x 400**	200 L 6	63	50	47,5	37,5	1 460	1 496
	1,67	113 570	0,9	841	**R**	**4EB**	**125 A**	**48 x 350**	180 L 4	33,5	26,5	25	20	797	833
	1,57	120 170	1,32	890	**R**	**4EB**	**180 A**	**48 x 350**	180 L 4	40	31,5	30	23,6	1 085	1 121
	1,67	113 450	2	840	**R**	**4EB**	**250 A**	**48 x 350**	180 L 4	50	40	37,5	30	1 435	1 471
	1,63	116 220	2,65	860	**R**	**4EB**	**355 A**	**48 x 350**	180 L 4	60	47,5	45	35,5	2 068	2 104
	1,63	116 030	3,75	859	**R**	**4EB**	**500 A**	**48 x 350**	180 L 4	71	56	53	42,5	2 803	2 839
	1,88	100 610	1,25	479	**R**	**4EB**	**125 A**	**55 x 400**	200 L 6	42,5	33,5	31,5	25	822	858
	1,76	107 710	1,4	798	**R**	**4EB**	**180 A**	**48 x 350**	180 L 4	40	31,5	30	23,6	1 085	1 121
	1,86	101 690	2,12	753	**R**	**4EB**	**250 A**	**48 x 350**	180 L 4	50	40	37,5	30	1 435	1 471
	1,80	104 870	3	776	**R**	**4EB**	**355 A**	**48 x 350**	180 L 4	60	47,5	45	35,5	2 068	2 104
	2,09	90 400	0,9	669	**R**	**4EB**	**085 A**	**48 x 350**	180 L 4	28	22,4	21,2	17	623	659
	1,91	99 220	1	735	**R**	**4EB**	**125 A**	**48 x 350**	180 L 4	33,5	26,5	25	20	797	833
	2,08	90 790	1,4	432	**R**	**4EB**	**125 A**	**55 x 400**	200 L 6	42,5	33,5	31,5	25	822	858
	2,06	91 760	1,6	679	**R**	**4EB**	**180 A**	**48 x 350**	180 L 4	40	31,5	30	23,6	1 085	1 121
	2,08	90 760	2,36	672	**R**	**4EB**	**250 A**	**48 x 350**	180 L 4	50	40	37,5	30	1 435	1 471
	2,00	94 690	3,15	701	**R**	**4EB**	**355 A**	**48 x 350**	180 L 4	60	47,5	45	35,5	2 068	2 104
	2,12	89 170	1	424	**R**	**4EB**	**085 A**	**55 x 400**	200 L 6	35,5	28	26,5	21,2	648	684
	2,11	89 540	1,12	663	**R**	**4EB**	**125 A**	**48 x 350**	180 L 4	33,5	26,5	25	20	797	833
	2,38	79 330	1,6	378	**R**	**4EB**	**125 A**	**55 x 400**	200 L 6	42,5	33,5	31,5	25	822	858
	2,17	86 980	1,9	644	**R**	**4EB**	**180 A**	**48 x 350**	180 L 4	40	31,5	30	23,6	1 085	1 121
	2,16	87 570	2,5	648	**R**	**4EB**	**250 A**	**48 x 350**	180 L 4	50	40	37,5	30	1 435	1 471
	2,11	89 710	3,75	664	**R**	**4EB**	**355 A**	**48 x 350**	180 L 4	60	47,5	45	35,5	2 068	2 104
	2,41	78 340	1,06	580	**R**	**4EB**	**085 A**	**48 x 350**	180 L 4	28	22,4	21,2	17	623	659
	2,38	79 380	1,25	588	**R**	**4EB**	**125 A**	**48 x 350**	180 L 4	33,5	26,5	25	20	797	833
	2,41	78 490	2	581	**R**	**4EB**	**180 A**	**48 x 350**	180 L 4	40	31,5	30	23,6	1 085	1 121
	2,48	76 110	2,36	362	**R**	**4EB**	**180 A**	**55 x 400**	200 L 6	50	40	37,5	30	1 110	1 146
	2,58	73 410	2,8	544	**R**	**4EB**	**250 A**	**48 x 350**	180 L 4	50	40	37,5	30	1 435	1 471
	2,64	71 660	1,12	531	**R**	**4EB**	**085 A**	**48 x 350**	180 L 4	28	22,4	21,2	17	623	659
	2,92	64 680	1,9	479	**R**	**4EB**	**125 A**	**48 x 350**	180 L 4	33,5	26,5	25	20	797	833
	2,72	69 590	2,24	515	**R**	**4EB**	**180 A**	**48 x 350**	180 L 4	40	31,5	30	23,6	1 085	1 121
	2,70	70 060	3,55	519	**R**	**4EB**	**250 A**	**48 x 350**	180 L 4	50	40	37,5	30	1 435	1 471
	3,02	62 680	1,32	464	**R**	**4EB**	**085 A**	**48 x 350**	180 L 4	28	22,4	21,2	17	623	659
	3,24	58 360	2	432	**R**	**4EB**	**125 A**	**48 x 350**	180 L 4	33,5	26,5	25	20	797	833
	3,01	62 790	2,5	465	**R**	**4EB**	**180 A**	**48 x 350**	180 L 4	40	31,5	30	23,6	1 085	1 121
	3,01	62 790	4	465	**R**	**4EB**	**250 A**	**48 x 350**	180 L 4	50	40	37,5	30	1 435	1 471
	3,30	57 330	0,9	424	**R**	**4EB**	**060 A**	**48 x 350**	180 L 4	22,4	18	17	14	459	495
	3,30	57 330	1,5	424	**R**	**4EB**	**085 A**	**48 x 350**	180 L 4	28	22,4	21,2	17	623	659
	3,71	50 990	2,36	378	**R**	**4EB**	**125 A**	**48 x 350**	180 L 4	33,5	26,5	25	20	797	833
	3,49	54 220	3	401	**R**	**4EB**	**180 A**	**48 x 350**	180 L 4	40	31,5	30	23,6	1 085	1 121
	3,87	48 840	1,06	362	**R**	**4EB**	**060 A**	**48 x 350**	180 L 4	22,4	18	17	14	459	495
	3,83	49 420	1,6	366	**R**	**4EB**	**085 A**	**48 x 350**	180 L 4	28	22,4	21,2	17	623	659
	3,86	48 930	3,35	362	**R**	**4EB**	**180 A**	**48 x 350**	180 L 4	40	31,5	30	23,6	1 085	1 121
	4,36	43 410	0,95	321	**R**	**4EB**	**060 A**	**48 x 350**	180 L 4	22,4	18	17	14	459	495
	4,18	45 200	1,8	335	**R**	**4EB**	**085 A**	**48 x 350**	180 L 4	28	22,4	21,2	17	623	659
	4,33	43 620	2,36	323	**R**	**4EB**	**125 A**	**48 x 350**	180 L 4	33,5	26,5	25	20	797	833
	4,42	42 750	3,55	317	**R**	**4EB**	**180 A**	**48 x 350**	180 L 4	40	31,5	30	23,6	1 085	1 121
	5,16	36 630	1,12	271	**R**	**4EB**	**042 A**	**48 x 350**	180 L 4	20	16	15	11,8	385	421
	4,88	38 720	1,32	287	**R**	**4EB**	**060 A**	**48 x 350**	180 L 4	22,4	18	17	14	459	495
	4,91	38 510	2	285	**R**	**4EB**	**085 A**	**48 x 350**	180 L 4	28	22,4	21,2	17	623	659
	4,68	40 420	2,8	299	**R**	**4EB**	**125 A**	**48 x 350**	180 L 4	33,5	26,5	25	20	797	833
	5,70	33 170	1,18	246	**R**	**4EB**	**042 A**	**48 x 350**	180 L 4	20	16	15	11,8	385	421
	5,83	32 450	1,25	240	**R**	**4EB**	**060 A**	**48 x 350**	180 L 4	22,4	18	17	14	459	495
	5,84	33 070	1,25	154	**R**	**3EB**	**060 A**	**55 x 400**	200 L 6	35,5	28	26,5	21,2	532	568
	5,76	32 830	2,36	243	**R**	**4EB**	**085 A**	**48 x 350**	180 L 4	28	22,4	21,2	17	623	659
	5,80	33 300	1,7	155	**R**	**3EB**	**085 A**	**55 x 400**	200 L 6	45	35,5	33,5	26,5	651	687
	5,47	34 580	3	256	**R**	**4EB**	**125 A**	**48 x 350**	180 L 4	33,5	26,5	25	20	797	833
	6,48	29 850	1,4	139	**R**	**3EB**	**060 A**	**55 x 400**	200 L 6	35,5	28	26,5	21,2	532	568
	6,48	29 850	1,7	139	**R**	**3EB**	**085 A**	**55 x 400**	200 L 6	45	35,5	33,5	26,5	651	687
	7,35	25 720	1	190	**R**	**4EB**	**030 A**	**48 x 350**	180 L 4	16	12,5	11,8	9,5	327	363
	7,19	26 290	1,5	195	**R**	**4EB**	**042 A**	**48 x 350**	180 L 4	20	16	15	11,8	385	421
	7,41	26 100	1,06	122	**R**	**3EB**	**042 A**	**55 x 400**	200 L 6	31,5	25	23,6	19	419	455
	7,35	25 720	1,5	190	**R**	**4EB**	**060 A**	**48 x 350**	180 L 4	22,4	18	17	14	459	495
	7,31	26 460	1,5	123	**R**	**3EB**	**060 A**	**55 x 400**	200 L 6	35,5	28	26,5	21,2	532	568
	7,27	26 020	2,8	193	**R**	**4EB**	**085 A**	**48 x 350**	180 L 4	28	22,4	21,2	17	623	659
	7,26	26 640	2,36	124	**R**	**3EB**	**085 A**	**55 x 400**	200 L 6	45	35,5	33,5	26,5	651	687

P_1	n_2	M_2	fs	i	Ød x ØP				Pt_N [kW] t_{amb} = 20°C		t_{amb} = 40°C		kg	
kW	min^{-1}	N m											HB	HBZ
22	**7,86**	24 070	1,06	178	**R 4EB**	**030 A**	**48 x 350**	180 L 4	16	12,5	11,8	9,5	327	363
	7,69	24 600	1,5	182	**R 4EB**	**042 A**	**48 x 350**	180 L 4	20	16	15	11,8	385	421
	7,84	24 640	1,32	115	**R 3EB**	**042 A**	**55 x 400**	200 L 6	31,5	25	23,6	19	419	455
	7,86	24 070	1,5	178	**R 4EB**	**060 A**	**48 x 350**	180 L 4	22,4	18	17	14	459	495
	8,10	23 880	1,7	111	**R 3EB**	**060 A**	**55 x 400**	200 L 6	35,5	28	26,5	21,2	532	568
	7,86	24 070	3	178	**R 4EB**	**085 A**	**48 x 350**	180 L 4	28	22,4	21,2	17	623	659
	8,58	22 520	0,9	163	**R 3EB**	**030 A**	**48 x 350**	180 L 4	20	16	15	11,8	341	377
	9,32	20 280	1,25	150	**R 4EB**	**030 A**	**48 x 350**	180 L 4	16	12,5	11,8	9,5	327	363
	8,85	21 840	1,06	102	**R 3EB**	**030 A**	**55 x 400**	200 L 6	25	20	19	15	366	402
	9,22	20 970	1,12	152	**R 3EB**	**042 A**	**48 x 350**	180 L 4	25	20	19	15	394	430
	9,12	20 730	1,5	153	**R 4EB**	**042 A**	**48 x 350**	180 L 4	20	16	15	11,8	385	421
	8,69	22 230	1,4	104	**R 3EB**	**042 A**	**55 x 400**	200 L 6	31,5	25	23,6	19	419	455
	9,09	21 260	1,9	154	**R 3EB**	**060 A**	**48 x 350**	180 L 4	28	22,4	21,2	17	507	543
	8,62	21 930	1,5	162	**R 4EB**	**060 A**	**48 x 350**	180 L 4	22,4	18	17	14	459	495
	9,03	21 410	2,36	155	**R 3EB**	**085 A**	**48 x 350**	180 L 4	35,5	28	26,5	21,2	626	662
	9,32	20 280	3	150	**R 4EB**	**085 A**	**48 x 350**	180 L 4	28	22,4	21,2	17	623	659
	8,81	21 930	3,75	159	**R 3EB**	**125 A**	**48 x 350**	180 L 4	42,5	33,5	31,5	25	873	909
	10,1	19 190	1,06	139	**R 3EB**	**030 A**	**48 x 350**	180 L 4	20	16	15	11,8	341	377
	10,4	18 610	1,25	86,6	**R 3EB**	**030 A**	**55 x 400**	200 L 6	25	20	19	15	366	402
	9,76	19 800	1,12	143	**R 3EB**	**042 A**	**48 x 350**	180 L 4	25	20	19	15	394	430
	9,95	19 430	1,6	90,5	**R 3EB**	**042 A**	**55 x 400**	200 L 6	31,5	25	23,6	19	419	455
	10,1	19 190	2,12	139	**R 3EB**	**060 A**	**48 x 350**	180 L 4	28	22,4	21,2	17	507	543
	10,4	18 610	2,5	86,6	**R 3EB**	**060 A**	**55 x 400**	200 L 6	35,5	28	26,5	21,2	532	568
	10,1	19 190	2,36	139	**R 3EB**	**085 A**	**48 x 350**	180 L 4	35,5	28	26,5	21,2	626	662
	10,8	17 870	4,5	129	**R 3EB**	**125 A**	**48 x 350**	180 L 4	42,5	33,5	31,5	25	873	909
	11,0	17 550	1,12	127	**R 3EB**	**030 A**	**48 x 350**	180 L 4	20	16	15	11,8	341	377
	11,2	17 220	1,32	80,2	**R 3EB**	**030 A**	**55 x 400**	200 L 6	25	20	19	15	366	402
	11,5	16 780	1,6	122	**R 3EB**	**042 A**	**48 x 350**	180 L 4	25	20	19	15	394	430
	11,4	17 010	2,36	123	**R 3EB**	**060 A**	**48 x 350**	180 L 4	28	22,4	21,2	17	507	543
	11,3	17 120	3,35	124	**R 3EB**	**085 A**	**48 x 350**	180 L 4	35,5	28	26,5	21,2	626	662
	12,6	15 350	1,32	111	**R 3EB**	**030 A**	**48 x 350**	180 L 4	20	16	15	11,8	341	377
	13,2	14 670	1,7	68,3	**R 3EB**	**030 A**	**55 x 400**	200 L 6	25	20	19	15	366	402
	12,2	15 840	2	115	**R 3EB**	**042 A**	**48 x 350**	180 L 4	25	20	19	15	394	430
	12,6	15 350	2,5	111	**R 3EB**	**060 A**	**48 x 350**	180 L 4	28	22,4	21,2	17	507	543
	12,6	15 350	3,35	111	**R 3EB**	**085 A**	**48 x 350**	180 L 4	35,5	28	26,5	21,2	626	662
	13,5	14 330	0,9	104	**R 3EB**	**021 A**	**48 x 350**	180 L 4	17	14	13,2	10,6	285	321
	13,8	14 040	1,6	102	**R 3EB**	**030 A**	**48 x 350**	180 L 4	20	16	15	11,8	341	377
	13,5	14 290	2	104	**R 3EB**	**042 A**	**48 x 350**	180 L 4	25	20	19	15	394	430
	14,4	13 410	2,8	97,1	**R 3EB**	**060 A**	**48 x 350**	180 L 4	28	22,4	21,2	17	507	543
	15,8	12 200	1,06	88,4	**R 3EB**	**021 A**	**48 x 350**	180 L 4	17	14	13,2	10,6	285	321
	16,2	11 960	1,7	86,6	**R 3EB**	**030 A**	**48 x 350**	180 L 4	20	16	15	11,8	341	377
	15,5	12 490	2,36	90,5	**R 3EB**	**042 A**	**48 x 350**	180 L 4	25	20	19	15	394	430
	16,2	11 960	3,35	86,6	**R 3EB**	**060 A**	**48 x 350**	180 L 4	28	22,4	21,2	17	507	543
	17,1	11 290	1	81,8	**R 3EB**	**015 A**	**48 x 350**	180 L 4	15	11,2	11,2	8,5	243	279
	17,1	11 290	1	81,8	**R 3EB**	**018 A**	**48 x 350**	180 L 4	17	14	13,2	10,6	282	318
	17,0	11 360	1,12	82,2	**R 3EB**	**021 A**	**48 x 350**	180 L 4	17	14	13,2	10,6	285	321
	17,5	11 070	2	80,2	**R 3EB**	**030 A**	**48 x 350**	180 L 4	20	16	15	11,8	341	377
	17,2	11 270	2,36	81,6	**R 3EB**	**042 A**	**48 x 350**	180 L 4	25	20	19	15	394	430
	18,2	10 630	3,55	77,0	**R 3EB**	**060 A**	**48 x 350**	180 L 4	28	22,4	21,2	17	507	543
	20,1	9 622	0,95	69,7	**R 3EB**	**012 A**	**48 x 350**	180 L 4	15	11,2	11,2	8,5	240	276
	20,1	9 622	1,18	69,7	**R 3EB**	**015 A**	**48 x 350**	180 L 4	15	11,2	11,2	8,5	243	279
	20,1	9 622	1,25	69,7	**R 3EB**	**018 A**	**48 x 350**	180 L 4	17	14	13,2	10,6	282	318
	20,1	9 622	1,25	69,7	**R 3EB**	**021 A**	**48 x 350**	180 L 4	17	14	13,2	10,6	285	321
	20,5	9 431	2,36	68,3	**R 3EB**	**030 A**	**48 x 350**	180 L 4	20	16	15	11,8	341	377
	19,5	9 900	3	71,7	**R 3EB**	**042 A**	**48 x 350**	180 L 4	25	20	19	15	394	430
	21,6	8 953	0,9	64,8	**R 3EB**	**012 A**	**48 x 350**	180 L 4	15	11,2	11,2	8,5	240	276
	21,6	8 953	1,25	64,8	**R 3EB**	**015 A**	**48 x 350**	180 L 4	15	11,2	11,2	8,5	243	279
	21,6	8 953	1,25	64,8	**R 3EB**	**018 A**	**48 x 350**	180 L 4	17	14	13,2	10,6	282	318
	21,6	8 953	1,25	64,8	**R 3EB**	**021 A**	**48 x 350**	180 L 4	17	14	13,2	10,6	285	321
	22,0	8 775	2,5	63,6	**R 3EB**	**030 A**	**48 x 350**	180 L 4	20	16	15	11,8	341	377
	21,6	8 934	3	64,7	**R 3EB**	**042 A**	**48 x 350**	180 L 4	25	20	19	15	394	430
	25,5	7 586	1,18	54,9	**R 3EB**	**012 A**	**48 x 350**	180 L 4	15	11,2	11,2	8,5	240	276
	25,3	7 627	1,5	55,2	**R 3EB**	**015 A**	**48 x 350**	180 L 4	15	11,2	11,2	8,5	243	279
	25,3	7 627	1,5	55,2	**R 3EB**	**018 A**	**48 x 350**	180 L 4	17	14	13,2	10,6	282	318
	25,3	7 627	1,5	55,2	**R 3EB**	**021 A**	**48 x 350**	180 L 4	17	14	13,2	10,6	285	321
	24,0	8 041	2,36	58,2	**R 3EB**	**030 A**	**48 x 350**	180 L 4	20	16	15	11,8	341	377
	25,3	7 642	3	55,3	**R 3EB**	**042 A**	**48 x 350**	180 L 4	25	20	19	15	394	430
	30,2	6 393	1	46,3	**R 3EB**	**009 A**	**48 x 350**	180 L 4	14	11,2	10,6	8,5	230	266
	30,2	6 393	1,25	46,3	**R 3EB**	**012 A**	**48 x 350**	180 L 4	15	11,2	11,2	8,5	240	276
	30,1	6 427	1,5	46,6	**R 3EB**	**015 A**	**48 x 350**	180 L 4	15	11,2	11,2	8,5	243	279
	30,1	6 427	1,5	46,6	**R 3EB**	**018 A**	**48 x 350**	180 L 4	17	14	13,2	10,6	282	318
	29,0	6 818	1,18	31,1	**R 2EB**	**018 A**	**55 x 400**	200 L 6	33,5	26,5	25	20	345	381
	30,1	6 427	1,5	46,6	**R 3EB**	**021 A**	**48 x 350**	180 L 4	17	14	13,2	10,6	285	321
	30,3	6 374	3	46,2	**R 3EB**	**030 A**	**48 x 350**	180 L 4	20	16	15	11,8	341	377
	30,3	6 374	5,6	46,2	**R 3EB**	**060 A**	**48 x 350**	180 L 4	28	22,4	21,2	17	507	543
	32,1	6 013	1,06	43,6	**R 3EB**	**009 A**	**48 x 350**	180 L 4	14	11,2	10,6	8,5	230	266
	32,1	6 013	1,5	43,6	**R 3EB**	**012 A**	**48 x 350**	180 L 4	15	11,2	11,2	8,5	240	276
	32,1	6 013	1,5	43,6	**R 3EB**	**015 A**	**48 x 350**	180 L 4	15	11,2	11,2	8,5	243	279
	32,1	6 013	1,5	43,6	**R 3EB**	**018 A**	**48 x 350**	180 L 4	17	14	13,2	10,6	282	318
	34,0	5 809	1,7	26,5	**R 2EB**	**018 A**	**55 x 400**	200 L 6	33,5	26,5	25	20	345	381
	32,1	6 013	1,5	43,6	**R 3EB**	**021 A**	**48 x 350**	180 L 4	17	14	13,2	10,6	285	321
	34,0	5 809	1,8	26,5	**R 2EB**	**021 A**	**55 x 400**	200 L 6	33,5	26,5	25	20	348	384
	32,8	5 894	3	42,7	**R 3EB**	**030 A**	**48 x 350**	180 L 4	20	16	15	11,8	341	377
	35,9	5 387	1,12	39,0	**R 3EB**	**009 A**	**48 x 350**	180 L 4	14	11,2	10,6	8,5	230	266
	35,9	5 387	1,25	39,0	**R 3EB**	**012 A**	**48 x 350**	180 L 4	15	11,2	11,2	8,5	240	276
	36,2	5 455	1,06	24,9	**R 2EB**	**012 A**	**55 x 400**	200 L 6	26,5	21,2	20	16	275	311
	35,9	5 387	1,25	39,0	**R 3EB**	**015 A**	**48 x 350**	180 L 4	15	11,2	11,2	8,5	243	279
	35,9	5 387	1,25	39,0	**R 3EB**	**018 A**	**48 x 350**	180 L 4	17	14	13,2	10,6	282	318
	36,2	5 455	1,5	24,9	**R 2EB**	**018 A**	**55 x 400**	200 L 6	33,5	26,5	25	20	345	381
	35,9	5 387	1,25	39,0	**R 3EB**	**021 A**	**48 x 350**	180 L 4	17	14	13,2	10,6	285	321
	38,1	5 067	1,25	36,7	**R 3EB**	**009 A**	**48 x 350**	180 L 4	14	11,2	10,6	8,5	230	266
	42,5	4 647	1,06	21,2	**R 2EB**	**009 A**	**55 x 400**	200 L 6	25	20	19	15	266	302
	38,1	5 067	1,5	36,7	**R 3EB**	**012 A**	**48 x 350**	180 L 4	15	11,2	11,2	8,5	240	276
	42,5	4 647	1,4	21,2	**R 2EB**	**012 A**	**55 x 400**	200 L 6	26,5	21,2	20	16	275	311
	38,1	5 067	1,5	36,7	**R 3EB**	**015 A**	**48 x 350**	180 L 4	15	11,2	11,2	8,5	243	279
	42,5	4 647	1,4	21,2	**R 2EB**	**015 A**	**55 x 400**	200 L 6	26,5	21,2	20	16	278	314
	38,1	5 067	1,5	36,7	**R 3EB**	**018 A**	**48 x 350**	180 L 4	17	14	13,2	10,6	282	318
	42,5	4 647	2,12	21,2	**R 2EB**	**018 A**	**55 x 400**	200 L 6	33,5	26,5	25	20	345	381
	38,1	5 067	1,5	36,7	**R 3EB**	**021 A**	**48 x 350**	180 L 4	17	14	13,2	10,6	285	321
	38,9	4 966	3	36,0	**R 3EB**	**030 A**	**48 x 350**	180 L 4	20	16	15	11,8	341	377

P_1	n_2	M_2	fs	i	Ød x ØP					Pt_N [kW] t_{amb} = 20°C		t_{amb} = 40°C		kg	
kW	min^{-1}	N m												HB	HBZ
22	**45,1**	4 383	0,9	31,1	**R**	**2EB**	**009 A**	**48 x 350**	180 L 4	20	17	15	12,5	241	277
	45,3	4 270	1,32	30,9	**R**	**3EB**	**009 A**	**48 x 350**	180 L 4	14	11,2	10,6	8,5	230	266
	45,1	4 383	1,12	31,1	**R**	**2EB**	**012 A**	**48 x 350**	180 L 4	21,2	17	16	12,5	250	286
	45,3	4 270	1,5	30,9	**R**	**3EB**	**012 A**	**48 x 350**	180 L 4	15	11,2	11,2	8,5	240	276
	45,9	4 301	1,32	19,6	**R**	**2EB**	**012 A**	**55 x 400**	200 L 6	26,5	21,2	20	16	275	311
	47,7	4 138	1,12	29,3	**R**	**2EB**	**015 A**	**48 x 350**	180 L 4	21,2	17	16	12,5	253	289
	45,3	4 270	1,5	30,9	**R**	**3EB**	**015 A**	**48 x 350**	180 L 4	15	11,2	11,2	8,5	243	279
	48,6	4 060	1,7	18,5	**R**	**2EB**	**015 A**	**55 x 400**	200 L 6	26,5	21,2	20	16	278	314
	45,1	4 383	1,8	31,1	**R**	**2EB**	**018 A**	**48 x 350**	180 L 4	26,5	21,2	20	16	320	356
	45,3	4 270	1,5	30,9	**R**	**3EB**	**018 A**	**48 x 350**	180 L 4	17	14	13,2	10,6	282	318
	52,9	3 734	1,12	26,5	**R**	**2EB**	**009 A**	**48 x 350**	180 L 4	20	17	15	12,5	241	277
	53,9	3 664	1,32	16,7	**R**	**2EB**	**009 A**	**55 x 400**	200 L 6	25	20	19	15	266	302
	52,9	3 734	1,12	26,5	**R**	**2EB**	**012 A**	**48 x 350**	180 L 4	21,2	17	16	12,5	250	286
	53,9	3 664	1,8	16,7	**R**	**2EB**	**012 A**	**55 x 400**	200 L 6	26,5	21,2	20	16	275	311
	52,9	3 734	1,12	26,5	**R**	**2EB**	**015 A**	**48 x 350**	180 L 4	21,2	17	16	12,5	253	289
	52,9	3 734	2,5	26,5	**R**	**2EB**	**018 A**	**48 x 350**	180 L 4	26,5	21,2	20	16	320	356
	56,3	3 507	1,12	24,9	**R**	**2EB**	**009 A**	**48 x 350**	180 L 4	20	17	15	12,5	241	277
	56,3	3 507	1,6	24,9	**R**	**2EB**	**012 A**	**48 x 350**	180 L 4	21,2	17	16	12,5	250	286
	59,7	3 310	2	23,5	**R**	**2EB**	**015 A**	**48 x 350**	180 L 4	21,2	17	16	12,5	253	289
	56,3	3 507	2,24	24,9	**R**	**2EB**	**018 A**	**48 x 350**	180 L 4	26,5	21,2	20	16	320	356
	59,7	3 310	3	23,5	**R**	**2EB**	**021 A**	**48 x 350**	180 L 4	26,5	21,2	20	16	323	359
	66,1	2 987	1,06	21,2	**R**	**2EB**	**006 A**	**48 x 350**	180 L 4	13,2	10,6	10	8	195	231
	66,1	2 987	1,6	21,2	**R**	**2EB**	**009 A**	**48 x 350**	180 L 4	20	17	15	12,5	241	277
	66,1	2 987	2	21,2	**R**	**2EB**	**012 A**	**48 x 350**	180 L 4	21,2	17	16	12,5	250	286
	66,1	2 987	2	21,2	**R**	**2EB**	**015 A**	**48 x 350**	180 L 4	21,2	17	16	12,5	253	289
	66,1	2 987	3,15	21,2	**R**	**2EB**	**018 A**	**48 x 350**	180 L 4	26,5	21,2	20	16	320	356
	71,4	2 765	1	19,6	**R**	**2EB**	**006 A**	**48 x 350**	180 L 4	13,2	10,6	10	8	195	231
	71,4	2 765	1,4	19,6	**R**	**2EB**	**009 A**	**48 x 350**	180 L 4	20	17	15	12,5	241	277
	68,0	2 904	1,6	13,2	**R**	**2EB**	**009 A**	**55 x 400**	200 L 6	25	20	19	15	266	302
	71,4	2 765	2	19,6	**R**	**2EB**	**012 A**	**48 x 350**	180 L 4	21,2	17	16	12,5	250	286
	68,0	2 904	2,24	13,2	**R**	**2EB**	**012 A**	**55 x 400**	200 L 6	26,5	21,2	20	16	275	311
	75,7	2 610	2,36	18,5	**R**	**2EB**	**015 A**	**48 x 350**	180 L 4	21,2	17	16	12,5	253	289
	71,4	2 765	2,8	19,6	**R**	**2EB**	**018 A**	**48 x 350**	180 L 4	26,5	21,2	20	16	320	356
	83,8	2 355	1	16,7	**R**	**2EB**	**004 A**	**48 x 350**	180 L 4	13,2	10,6	10	8	190	226
	83,8	2 355	1,25	16,7	**R**	**2EB**	**006 A**	**48 x 350**	180 L 4	13,2	10,6	10	8	195	231
	83,8	2 355	2	16,7	**R**	**2EB**	**009 A**	**48 x 350**	180 L 4	20	17	15	12,5	241	277
	86,3	2 290	2,24	10,4	**R**	**2EB**	**009 A**	**55 x 400**	200 L 6	25	20	19	15	266	302
	83,8	2 355	2,36	16,7	**R**	**2EB**	**012 A**	**48 x 350**	180 L 4	21,2	17	16	12,5	250	286
	83,8	2 355	2,36	16,7	**R**	**2EB**	**015 A**	**48 x 350**	180 L 4	21,2	17	16	12,5	253	289
	83,8	2 355	4	16,7	**R**	**2EB**	**018 A**	**48 x 350**	180 L 4	26,5	21,2	20	16	320	356
	90,1	2 192	0,9	15,5	**R**	**2EB**	**004 A**	**48 x 350**	180 L 4	13,2	10,6	10	8	190	226
	90,1	2 192	1,25	15,5	**R**	**2EB**	**006 A**	**48 x 350**	180 L 4	13,2	10,6	10	8	195	231
	90,1	2 192	1,8	15,5	**R**	**2EB**	**009 A**	**48 x 350**	180 L 4	20	17	15	12,5	241	277
	90,1	2 192	2,5	15,5	**R**	**2EB**	**012 A**	**48 x 350**	180 L 4	21,2	17	16	12,5	250	286
	106	1 867	0,95	13,2	**R**	**2EB**	**003 A**	**48 x 350**	180 L 4	12,5	10	9,5	7,5	184	220
	106	1 867	1,25	13,2	**R**	**2EB**	**004 A**	**48 x 350**	180 L 4	13,2	10,6	10	8	190	226
	106	1 867	1,6	13,2	**R**	**2EB**	**006 A**	**48 x 350**	180 L 4	13,2	10,6	10	8	195	231
	106	1 867	2,5	13,2	**R**	**2EB**	**009 A**	**48 x 350**	180 L 4	20	17	15	12,5	241	277
	126	1 565	1,12	11,1	**R**	**2EB**	**003 A**	**48 x 350**	180 L 4	12,5	10	9,5	7,5	184	220
	126	1 565	1,25	11,1	**R**	**2EB**	**004 A**	**48 x 350**	180 L 4	13,2	10,6	10	8	190	226
	126	1 565	1,25	11,1	**R**	**2EB**	**006 A**	**48 x 350**	180 L 4	13,2	10,6	10	8	195	231
	126	1 565	2,36	11,1	**R**	**2EB**	**009 A**	**48 x 350**	180 L 4	20	17	15	12,5	241	277
	126	1 565	2,36	11,1	**R**	**2EB**	**012 A**	**48 x 350**	180 L 4	21,2	17	16	12,5	250	286
	126	1 565	2,36	11,1	**R**	**2EB**	**015 A**	**48 x 350**	180 L 4	21,2	17	16	12,5	253	289
	126	1 565	5	11,1	**R**	**2EB**	**018 A**	**48 x 350**	180 L 4	26,5	21,2	20	16	320	356
	134	1 472	1,18	10,4	**R**	**2EB**	**003 A**	**48 x 350**	180 L 4	12,5	10	9,5	7,5	184	220
	134	1 472	1,6	10,4	**R**	**2EB**	**004 A**	**48 x 350**	180 L 4	13,2	10,6	10	8	190	226
	134	1 472	1,6	10,4	**R**	**2EB**	**006 A**	**48 x 350**	180 L 4	13,2	10,6	10	8	195	231
	134	1 472	3	10,4	**R**	**2EB**	**009 A**	**48 x 350**	180 L 4	20	17	15	12,5	241	277
	159	1 240	1,32	8,79	**R**	**2EB**	**003 A**	**48 x 350**	180 L 4	12,5	10	9,5	7,5	184	220
	159	1 240	1,6	8,79	**R**	**2EB**	**004 A**	**48 x 350**	180 L 4	13,2	10,6	10	8	190	226
	159	1 240	1,6	8,79	**R**	**2EB**	**006 A**	**48 x 350**	180 L 4	13,2	10,6	10	8	195	231
	159	1 240	3	8,79	**R**	**2EB**	**009 A**	**48 x 350**	180 L 4	20	17	15	12,5	241	277
30	**1,07**	240 650	1	840	**R**	**4EB**	**250 A**	**60 x 450**	225 M 6	63	50	47,5	37,5	1 540	-
	1,05	246 520	1,32	860	**R**	**4EB**	**355 A**	**60 x 450**	225 M 6	75	60	56	45	2 174	-
	1,05	246 120	1,9	859	**R**	**4EB**	**500 A**	**60 x 450**	225 M 6	90	71	67	53	2 909	-
	1,20	215 700	1,06	753	**R**	**4EB**	**250 A**	**60 x 450**	225 M 6	63	50	47,5	37,5	1 540	-
	1,16	222 460	1,5	776	**R**	**4EB**	**355 A**	**60 x 450**	225 M 6	75	60	56	45	2 174	-
	1,17	220 610	2,12	770	**R**	**4EB**	**500 A**	**60 x 450**	225 M 6	90	71	67	53	2 909	-
	1,34	192 520	1,18	672	**R**	**4EB**	**250 A**	**60 x 450**	225 M 6	63	50	47,5	37,5	1 540	-
	1,28	200 870	1,6	701	**R**	**4EB**	**355 A**	**60 x 450**	225 M 6	75	60	56	45	2 174	-
	1,22	210 520	2	735	**R**	**4EB**	**500 A**	**60 x 450**	225 M 6	90	71	67	53	2 909	-
	1,40	184 510	0,9	644	**R**	**4EB**	**180 A**	**60 x 450**	225 M 6	50	40	37,5	30	1 190	-
	1,39	185 750	1,32	648	**R**	**4EB**	**250 A**	**60 x 450**	225 M 6	63	50	47,5	37,5	1 540	-
	1,36	190 290	1,9	664	**R**	**4EB**	**355 A**	**60 x 450**	225 M 6	75	60	56	45	2 174	-
	1,57	163 870	0,95	890	**R**	**4EB**	**180 A**	**55 x 400**	200 L 4	40	31,5	30	23,6	1 111	1 147
	1,67	154 700	1,4	840	**R**	**4EB**	**250 A**	**55 x 400**	200 L 4	50	40	37,5	30	1 461	1 497
	1,63	158 480	2	860	**R**	**4EB**	**355 A**	**55 x 400**	200 L 4	60	47,5	45	35,5	2 094	2 130
	1,63	158 220	2,8	859	**R**	**4EB**	**500 A**	**55 x 400**	200 L 4	71	56	53	42,5	2 829	2 865
	1,76	146 880	1,06	798	**R**	**4EB**	**180 A**	**55 x 400**	200 L 4	40	31,5	30	23,6	1 111	1 147
	1,86	138 670	1,6	753	**R**	**4EB**	**250 A**	**55 x 400**	200 L 4	50	40	37,5	30	1 461	1 497
	1,80	143 010	2,12	776	**R**	**4EB**	**355 A**	**55 x 400**	200 L 4	60	47,5	45	35,5	2 094	2 130
	1,82	141 820	3	770	**R**	**4EB**	**500 A**	**55 x 400**	200 L 4	71	56	53	42,5	2 829	2 865
	2,06	125 130	1,18	679	**R**	**4EB**	**180 A**	**55 x 400**	200 L 4	40	31,5	30	23,6	1 111	1 147
	2,08	123 760	1,7	672	**R**	**4EB**	**250 A**	**55 x 400**	200 L 4	50	40	37,5	30	1 461	1 497
	2,00	129 130	2,36	701	**R**	**4EB**	**355 A**	**55 x 400**	200 L 4	60	47,5	45	35,5	2 094	2 130
	1,91	135 340	3	735	**R**	**4EB**	**500 A**	**55 x 400**	200 L 4	71	56	53	42,5	2 829	2 865
	2,17	118 610	1,4	644	**R**	**4EB**	**180 A**	**55 x 400**	200 L 4	40	31,5	30	23,6	1 111	1 147
	2,16	119 410	1,8	648	**R**	**4EB**	**250 A**	**55 x 400**	200 L 4	50	40	37,5	30	1 461	1 497
	2,20	117 170	2,24	409	**R**	**4EB**	**250 A**	**60 x 450**	225 M 6	63	50	47,5	37,5	1 540	-
	2,11	122 330	2,8	664	**R**	**4EB**	**355 A**	**55 x 400**	200 L 4	60	47,5	45	35,5	2 094	2 130
	2,38	108 240	0,9	588	**R**	**4EB**	**125 A**	**55 x 400**	200 L 4	33,5	26,5	25	20	823	859
	2,41	107 040	1,5	581	**R**	**4EB**	**180 A**	**55 x 400**	200 L 4	40	31,5	30	23,6	1 111	1 147
	2,48	103 790	1,7	362	**R**	**4EB**	**180 A**	**60 x 450**	225 M 6	50	40	37,5	30	1 190	-
	2,58	100 110	2,12	544	**R**	**4EB**	**250 A**	**55 x 400**	200 L 4	50	40	37,5	30	1 461	1 497
	2,50	103 300	2,8	561	**R**	**4EB**	**355 A**	**55 x 400**	200 L 4	60	47,5	45	35,5	2 094	2 130
	2,92	88 200	1,4	479	**R**	**4EB**	**125 A**	**55 x 400**	200 L 4	33,5	26,5	25	20	823	859
	2,72	94 890	1,7	515	**R**	**4EB**	**180 A**	**55 x 400**	200 L 4	40	31,5	30	23,6	1 111	1 147
	2,70	95 530	2,65	519	**R**	**4EB**	**250 A**	**55 x 400**	200 L 4	50	40	37,5	30	1 461	1 497
	2,67	96 440	3,35	524	**R**	**4EB**	**355 A**	**55 x 400**	200 L 4	60	47,5	45	35,5	2 094	2 130

P_1	n_2	M_2	fs	i	Ød x ØP				Pt_N [kW] t_{amb} = 20°C		t_{amb} = 40°C		kg	
kW	min^{-1}	N m											HB	HBZ
30	**3,02**	85 470	0,95	464	**R**	**4EB**	**085 A**	**55 x 400**	200 L 4	28	22,4	21,2	17	649	685
	3,24	79 590	1,4	432	**R**	**4EB**	**125 A**	**55 x 400**	200 L 4	33,5	26,5	25	20	823	859
	3,01	85 630	1,8	465	**R**	**4EB**	**180 A**	**55 x 400**	200 L 4	40	31,5	30	23,6	1 111	1 147
	3,15	81 840	2,12	286	**R**	**4EB**	**180 A**	**60 x 450**	225 M 6	50	40	37,5	30	1 190	-
	3,01	85 630	2,8	465	**R**	**4EB**	**250 A**	**55 x 400**	200 L 4	50	40	37,5	30	1 461	1 497
	3,30	78 170	1,06	424	**R**	**4EB**	**085 A**	**55 x 400**	200 L 4	28	22,4	21,2	17	649	685
	3,71	69 540	1,7	378	**R**	**4EB**	**125 A**	**55 x 400**	200 L 4	33,5	26,5	25	20	823	859
	3,49	73 940	2,12	401	**R**	**4EB**	**180 A**	**55 x 400**	200 L 4	40	31,5	30	23,6	1 111	1 147
	3,42	75 320	3,15	409	**R**	**4EB**	**250 A**	**55 x 400**	200 L 4	50	40	37,5	30	1 461	1 497
	3,83	67 390	1,18	366	**R**	**4EB**	**085 A**	**55 x 400**	200 L 4	28	22,4	21,2	17	649	685
	4,11	62 750	1,7	341	**R**	**4EB**	**125 A**	**55 x 400**	200 L 4	33,5	26,5	25	20	823	859
	3,86	66 720	2,5	362	**R**	**4EB**	**180 A**	**55 x 400**	200 L 4	40	31,5	30	23,6	1 111	1 147
	3,82	67 510	3,55	367	**R**	**4EB**	**250 A**	**55 x 400**	200 L 4	50	40	37,5	30	1 461	1 497
	4,18	61 640	1,32	335	**R**	**4EB**	**085 A**	**55 x 400**	200 L 4	28	22,4	21,2	17	649	685
	4,33	59 480	1,7	323	**R**	**4EB**	**125 A**	**55 x 400**	200 L 4	33,5	26,5	25	20	823	859
	4,42	58 300	2,65	317	**R**	**4EB**	**180 A**	**55 x 400**	200 L 4	40	31,5	30	23,6	1 111	1 147
	4,32	59 710	4	324	**R**	**4EB**	**250 A**	**55 x 400**	200 L 4	50	40	37,5	30	1 461	1 497
	4,91	52 510	1,5	285	**R**	**4EB**	**085 A**	**55 x 400**	200 L 4	28	22,4	21,2	17	649	685
	4,68	55 120	2	299	**R**	**4EB**	**125 A**	**55 x 400**	200 L 4	33,5	26,5	25	20	823	859
	4,90	52 610	3	286	**R**	**4EB**	**180 A**	**55 x 400**	200 L 4	40	31,5	30	23,6	1 111	1 147
	5,84	45 100	0,9	154	**R**	**3EB**	**060 A**	**60 x 450**	225 M 6	35,5	28	26,5	21,2	612	-
	5,76	44 770	1,7	243	**R**	**4EB**	**085 A**	**55 x 400**	200 L 4	28	22,4	21,2	17	649	685
	5,80	45 410	1,25	155	**R**	**3EB**	**085 A**	**60 x 450**	225 M 6	45	35,5	33,5	26,5	731	-
	5,47	47 150	2,12	256	**R**	**4EB**	**125 A**	**55 x 400**	200 L 4	33,5	26,5	25	20	823	859
	5,67	46 510	1,9	159	**R**	**3EB**	**125 A**	**60 x 450**	225 M 6	53	42,5	40	31,5	979	-
	5,58	46 210	3,35	251	**R**	**4EB**	**180 A**	**55 x 400**	200 L 4	40	31,5	30	23,6	1 111	1 147
	6,48	40 700	1	139	**R**	**3EB**	**060 A**	**60 x 450**	225 M 6	35,5	28	26,5	21,2	612	-
	6,48	40 700	1,25	139	**R**	**3EB**	**085 A**	**60 x 450**	225 M 6	45	35,5	33,5	26,5	731	-
	6,95	37 900	2,24	129	**R**	**3EB**	**125 A**	**60 x 450**	225 M 6	53	42,5	40	31,5	979	-
	7,31	36 080	1,12	123	**R**	**3EB**	**060 A**	**60 x 450**	225 M 6	35,5	28	26,5	21,2	612	-
	7,27	35 490	2,12	193	**R**	**4EB**	**085 A**	**55 x 400**	200 L 4	28	22,4	21,2	17	649	685
	7,26	36 330	1,8	124	**R**	**3EB**	**085 A**	**60 x 450**	225 M 6	45	35,5	33,5	26,5	731	-
	7,19	35 850	2,12	195	**R**	**4EB**	**125 A**	**55 x 400**	200 L 4	33,5	26,5	25	20	823	859
	7,25	35 560	4,25	193	**R**	**4EB**	**180 A**	**55 x 400**	200 L 4	40	31,5	30	23,6	1 111	1 147
	8,10	32 560	1,25	111	**R**	**3EB**	**060 A**	**60 x 450**	225 M 6	35,5	28	26,5	21,2	612	-
	7,86	32 820	2,12	178	**R**	**4EB**	**085 A**	**55 x 400**	200 L 4	28	22,4	21,2	17	649	685
	8,10	32 560	1,8	111	**R**	**3EB**	**085 A**	**60 x 450**	225 M 6	45	35,5	33,5	26,5	731	-
	7,69	33 550	2,12	182	**R**	**4EB**	**125 A**	**55 x 400**	200 L 4	33,5	26,5	25	20	823	859
	7,84	32 880	4,5	179	**R**	**4EB**	**180 A**	**55 x 400**	200 L 4	40	31,5	30	23,6	1 111	1 147
	9,09	28 990	1,4	154	**R**	**3EB**	**060 A**	**55 x 400**	200 L 4	28	22,4	21,2	17	533	569
	9,03	29 190	1,7	155	**R**	**3EB**	**085 A**	**55 x 400**	200 L 4	35,5	28	26,5	21,2	652	688
	9,32	27 650	2,12	150	**R**	**4EB**	**085 A**	**55 x 400**	200 L 4	28	22,4	21,2	17	649	685
	9,20	28 640	2,24	97,8	**R**	**3EB**	**085 A**	**60 x 450**	225 M 6	45	35,5	33,5	26,5	731	-
	8,81	29 900	2,8	159	**R**	**3EB**	**125 A**	**55 x 400**	200 L 4	42,5	33,5	31,5	25	899	935
	9,12	28 270	2,12	153	**R**	**4EB**	**125 A**	**55 x 400**	200 L 4	33,5	26,5	25	20	823	859
	9,31	27 710	4,5	150	**R**	**4EB**	**180 A**	**55 x 400**	200 L 4	40	31,5	30	23,6	1 111	1 147
	10,1	26 160	1,5	139	**R**	**3EB**	**060 A**	**55 x 400**	200 L 4	28	22,4	21,2	17	533	569
	10,4	25 370	1,8	86,6	**R**	**3EB**	**060 A**	**60 x 450**	225 M 6	35,5	28	26,5	21,2	612	-
	10,1	26 160	1,7	139	**R**	**3EB**	**085 A**	**55 x 400**	200 L 4	35,5	28	26,5	21,2	652	688
	10,8	24 360	3,35	129	**R**	**3EB**	**125 A**	**55 x 400**	200 L 4	42,5	33,5	31,5	25	899	935
	11,5	22 880	1,18	122	**R**	**3EB**	**042 A**	**55 x 400**	200 L 4	25	20	19	15	420	456
	11,4	23 200	1,7	123	**R**	**3EB**	**060 A**	**55 x 400**	200 L 4	28	22,4	21,2	17	533	569
	11,3	23 350	2,5	124	**R**	**3EB**	**085 A**	**55 x 400**	200 L 4	35,5	28	26,5	21,2	652	688
	11,2	23 570	3,35	125	**R**	**3EB**	**125 A**	**55 x 400**	200 L 4	42,5	33,5	31,5	25	899	935
	12,6	20 930	0,95	111	**R**	**3EB**	**030 A**	**55 x 400**	200 L 4	20	16	15	11,8	367	403
	12,2	21 600	1,4	115	**R**	**3EB**	**042 A**	**55 x 400**	200 L 4	25	20	19	15	420	456
	12,6	20 930	1,9	111	**R**	**3EB**	**060 A**	**55 x 400**	200 L 4	28	22,4	21,2	17	533	569
	13,2	20 000	2,36	68,3	**R**	**3EB**	**060 A**	**60 x 450**	225 M 6	35,5	28	26,5	21,2	612	-
	12,6	20 930	2,5	111	**R**	**3EB**	**085 A**	**55 x 400**	200 L 4	35,5	28	26,5	21,2	652	688
	12,6	20 840	3,35	111	**R**	**3EB**	**125 A**	**55 x 400**	200 L 4	42,5	33,5	31,5	25	899	935
	13,8	19 150	1,18	102	**R**	**3EB**	**030 A**	**55 x 400**	200 L 4	20	16	15	11,8	367	403
	13,5	19 490	1,4	104	**R**	**3EB**	**042 A**	**55 x 400**	200 L 4	25	20	19	15	420	456
	14,4	18 290	2,12	97,1	**R**	**3EB**	**060 A**	**55 x 400**	200 L 4	28	22,4	21,2	17	533	569
	14,3	18 410	3,35	97,8	**R**	**3EB**	**085 A**	**55 x 400**	200 L 4	35,5	28	26,5	21,2	652	688
	16,2	16 310	1,25	86,6	**R**	**3EB**	**030 A**	**55 x 400**	200 L 4	20	16	15	11,8	367	403
	15,5	17 030	1,7	90,5	**R**	**3EB**	**042 A**	**55 x 400**	200 L 4	25	20	19	15	420	456
	16,2	16 310	2,5	86,6	**R**	**3EB**	**060 A**	**55 x 400**	200 L 4	28	22,4	21,2	17	533	569
	16,6	15 860	3	54,1	**R**	**3EB**	**060 A**	**60 x 450**	225 M 6	35,5	28	26,5	21,2	612	-
	16,0	16 500	3,55	87,7	**R**	**3EB**	**085 A**	**55 x 400**	200 L 4	35,5	28	26,5	21,2	652	688
	17,5	15 100	1,5	80,2	**R**	**3EB**	**030 A**	**55 x 400**	200 L 4	20	16	15	11,8	367	403
	17,2	15 370	1,7	81,6	**R**	**3EB**	**042 A**	**55 x 400**	200 L 4	25	20	19	15	420	456
	18,2	14 500	2,65	77,0	**R**	**3EB**	**060 A**	**55 x 400**	200 L 4	28	22,4	21,2	17	533	569
	18,1	14 590	4,25	77,5	**R**	**3EB**	**085 A**	**55 x 400**	200 L 4	35,5	28	26,5	21,2	652	688
	20,5	12 860	1,7	68,3	**R**	**3EB**	**030 A**	**55 x 400**	200 L 4	20	16	15	11,8	367	403
	19,5	13 500	2,24	71,7	**R**	**3EB**	**042 A**	**55 x 400**	200 L 4	25	20	19	15	420	456
	20,5	12 860	3,55	68,3	**R**	**3EB**	**060 A**	**55 x 400**	200 L 4	28	22,4	21,2	17	533	569
	22,0	11 970	1,8	63,6	**R**	**3EB**	**030 A**	**55 x 400**	200 L 4	20	16	15	11,8	367	403
	21,6	12 180	2,24	64,7	**R**	**3EB**	**042 A**	**55 x 400**	200 L 4	25	20	19	15	420	456
	23,3	11 300	3,35	60,0	**R**	**3EB**	**060 A**	**55 x 400**	200 L 4	28	22,4	21,2	17	533	569
	24,0	10 960	1,7	58,2	**R**	**3EB**	**030 A**	**55 x 400**	200 L 4	20	16	15	11,8	367	403
	25,3	10 420	2,24	55,3	**R**	**3EB**	**042 A**	**55 x 400**	200 L 4	25	20	19	15	420	456
	24,0	10 960	3,35	58,2	**R**	**3EB**	**060 A**	**55 x 400**	200 L 4	28	22,4	21,2	17	533	569
	29,0	9 298	0,9	31,1	**R**	**2EB**	**018 A**	**60 x 450**	225 M 6	33,5	26,5	25	20	425	-
	25,9	10 190	2,24	54,1	**R**	**3EB**	**030 A**	**55 x 400**	200 L 4	20	16	15	11,8	367	403
	27,4	9 605	2,24	51,0	**R**	**3EB**	**042 A**	**55 x 400**	200 L 4	25	20	19	15	420	456
	25,9	10 190	4,5	54,1	**R**	**3EB**	**060 A**	**55 x 400**	200 L 4	28	22,4	21,2	17	533	569
	34,0	7 921	1,25	26,5	**R**	**2EB**	**018 A**	**60 x 450**	225 M 6	33,5	26,5	25	20	425	-
	34,0	7 921	1,32	26,5	**R**	**2EB**	**021 A**	**60 x 450**	225 M 6	33,5	26,5	25	20	428	-
	34,3	7 855	1,32	26,3	**R**	**2EB**	**030 A**	**60 x 450**	225 M 6	35,5	28	26,5	21,2	448	-
	30,3	8 691	2,24	46,2	**R**	**3EB**	**030 A**	**55 x 400**	200 L 4	20	16	15	11,8	367	403
	32,6	8 094	2,24	43,0	**R**	**3EB**	**042 A**	**55 x 400**	200 L 4	25	20	19	15	420	456
	30,3	8 691	4,25	46,2	**R**	**3EB**	**060 A**	**55 x 400**	200 L 4	28	22,4	21,2	17	533	569
	36,2	7 438	1,12	24,9	**R**	**2EB**	**018 A**	**60 x 450**	225 M 6	33,5	26,5	25	20	425	-
	38,4	7 022	1,4	23,5	**R**	**2EB**	**021 A**	**60 x 450**	225 M 6	33,5	26,5	25	20	428	-
	38,9	6 772	2,24	36,0	**R**	**3EB**	**030 A**	**55 x 400**	200 L 4	20	16	15	11,8	367	403
	38,1	6 923	2,24	36,8	**R**	**3EB**	**042 A**	**55 x 400**	200 L 4	25	20	19	15	420	456
	36,8	7 315	2,5	24,4	**R**	**2EB**	**042 A**	**60 x 450**	225 M 6	42,5	33,5	31,5	25	569	-
	38,9	6 772	4,5	36,0	**R**	**3EB**	**060 A**	**55 x 400**	200 L 4	28	22,4	21,2	17	533	569

P_1	n_2	M_2	fs	i	Ød x ØP					Pt_N [kW] t_{amb} = 20°C		t_{amb} = 40°C		kg	
kW	min^{-1}	N m												HB	HBZ
30	**45,1**	5 977	1,32	31,1	**R**	**2EB**	**018 A**	**55 x 400**	200 L 4	26,5	21,2	20	16	346	382
	42,5	6 337	1,6	21,2	**R**	**2EB**	**018 A**	**60 x 450**	225 M 6	33,5	26,5	25	20	425	-
	48,6	5 537	1,8	18,5	**R**	**2EB**	**021 A**	**60 x 450**	225 M 6	33,5	26,5	25	20	428	-
	52,9	5 092	1,9	26,5	**R**	**2EB**	**018 A**	**55 x 400**	200 L 4	26,5	21,2	20	16	346	382
	52,9	5 092	1,9	26,5	**R**	**2EB**	**021 A**	**55 x 400**	200 L 4	26,5	21,2	20	16	349	385
	53,3	5 050	1,9	26,3	**R**	**2EB**	**030 A**	**55 x 400**	200 L 4	28	22,4	21,2	17	369	405
	56,3	4 782	1,18	24,9	**R**	**2EB**	**012 A**	**55 x 400**	200 L 4	21,2	17	16	12,5	276	312
	59,7	4 514	1,5	23,5	**R**	**2EB**	**015 A**	**55 x 400**	200 L 4	21,2	17	16	12,5	279	315
	56,3	4 782	1,7	24,9	**R**	**2EB**	**018 A**	**55 x 400**	200 L 4	26,5	21,2	20	16	346	382
	59,7	4 514	2,12	23,5	**R**	**2EB**	**021 A**	**55 x 400**	200 L 4	26,5	21,2	20	16	349	385
	54,4	4 955	2,65	16,6	**R**	**2EB**	**030 A**	**60 x 450**	225 M 6	35,5	28	26,5	21,2	448	-
	57,3	4 702	3,35	24,4	**R**	**2EB**	**042 A**	**55 x 400**	200 L 4	33,5	26,5	25	20	489	525
	66,1	4 074	1,18	21,2	**R**	**2EB**	**009 A**	**55 x 400**	200 L 4	20	17	15	12,5	267	303
	66,1	4 074	1,5	21,2	**R**	**2EB**	**012 A**	**55 x 400**	200 L 4	21,2	17	16	12,5	276	312
	66,1	4 074	1,5	21,2	**R**	**2EB**	**015 A**	**55 x 400**	200 L 4	21,2	17	16	12,5	279	315
	66,1	4 074	2,36	21,2	**R**	**2EB**	**018 A**	**55 x 400**	200 L 4	26,5	21,2	20	16	346	382
	68,4	3 939	2,65	13,2	**R**	**2EB**	**018 A**	**60 x 450**	225 M 6	33,5	26,5	25	20	425	-
	66,1	4 074	3	21,2	**R**	**2EB**	**021 A**	**55 x 400**	200 L 4	26,5	21,2	20	16	349	385
	71,4	3 770	1,06	19,6	**R**	**2EB**	**009 A**	**55 x 400**	200 L 4	20	17	15	12,5	267	303
	71,4	3 770	1,5	19,6	**R**	**2EB**	**012 A**	**55 x 400**	200 L 4	21,2	17	16	12,5	276	312
	75,7	3 559	1,8	18,5	**R**	**2EB**	**015 A**	**55 x 400**	200 L 4	21,2	17	16	12,5	279	315
	71,4	3 770	2,12	19,6	**R**	**2EB**	**018 A**	**55 x 400**	200 L 4	26,5	21,2	20	16	346	382
	75,7	3 559	2,65	18,5	**R**	**2EB**	**021 A**	**55 x 400**	200 L 4	26,5	21,2	20	16	349	385
	83,8	3 212	1,4	16,7	**R**	**2EB**	**009 A**	**55 x 400**	200 L 4	20	17	15	12,5	267	303
	83,8	3 212	1,8	16,7	**R**	**2EB**	**012 A**	**55 x 400**	200 L 4	21,2	17	16	12,5	276	312
	83,8	3 212	1,8	16,7	**R**	**2EB**	**015 A**	**55 x 400**	200 L 4	21,2	17	16	12,5	279	315
	83,8	3 212	3	16,7	**R**	**2EB**	**018 A**	**55 x 400**	200 L 4	26,5	21,2	20	16	346	382
	90,1	2 989	1,32	15,5	**R**	**2EB**	**009 A**	**55 x 400**	200 L 4	20	17	15	12,5	267	303
	90,1	2 989	1,8	15,5	**R**	**2EB**	**012 A**	**55 x 400**	200 L 4	21,2	17	16	12,5	276	312
	95,5	2 821	2,24	14,7	**R**	**2EB**	**015 A**	**55 x 400**	200 L 4	21,2	17	16	12,5	279	315
	90,1	2 989	2,65	15,5	**R**	**2EB**	**018 A**	**55 x 400**	200 L 4	26,5	21,2	20	16	346	382
	102	2 631	3,35	8,79	**R**	**2EB**	**018 A**	**60 x 450**	225 M 6	33,5	26,5	25	20	425	-
	106	2 546	1,8	13,2	**R**	**2EB**	**009 A**	**55 x 400**	200 L 4	20	17	15	12,5	267	303
	106	2 546	2,24	13,2	**R**	**2EB**	**012 A**	**55 x 400**	200 L 4	21,2	17	16	12,5	276	312
	106	2 546	2,24	13,2	**R**	**2EB**	**015 A**	**55 x 400**	200 L 4	21,2	17	16	12,5	279	315
	106	2 532	3,55	13,2	**R**	**2EB**	**018 A**	**55 x 400**	200 L 4	26,5	21,2	20	16	346	382
	126	2 134	1,8	11,1	**R**	**2EB**	**009 A**	**55 x 400**	200 L 4	20	17	15	12,5	267	303
	126	2 134	1,8	11,1	**R**	**2EB**	**012 A**	**55 x 400**	200 L 4	21,2	17	16	12,5	276	312
	126	2 134	1,8	11,1	**R**	**2EB**	**015 A**	**55 x 400**	200 L 4	21,2	17	16	12,5	279	315
	126	2 134	3,55	11,1	**R**	**2EB**	**018 A**	**55 x 400**	200 L 4	26,5	21,2	20	16	346	382
	134	2 007	2,24	10,4	**R**	**2EB**	**009 A**	**55 x 400**	200 L 4	20	17	15	12,5	267	303
	134	2 007	2,24	10,4	**R**	**2EB**	**012 A**	**55 x 400**	200 L 4	21,2	17	16	12,5	276	312
	134	2 007	2,24	10,4	**R**	**2EB**	**015 A**	**55 x 400**	200 L 4	21,2	17	16	12,5	279	315
	134	2 007	4,5	10,4	**R**	**2EB**	**018 A**	**55 x 400**	200 L 4	26,5	21,2	20	16	346	382
	159	1 691	2,24	8,79	**R**	**2EB**	**009 A**	**55 x 400**	200 L 4	20	17	15	12,5	267	303
	159	1 691	2,24	8,79	**R**	**2EB**	**012 A**	**55 x 400**	200 L 4	21,2	17	16	12,5	276	312
	159	1 691	2,24	8,79	**R**	**2EB**	**015 A**	**55 x 400**	200 L 4	21,2	17	16	12,5	279	315
	159	1 691	4,5	8,79	**R**	**2EB**	**018 A**	**55 x 400**	200 L 4	26,5	21,2	20	16	346	382
37	**1,05**	304 040	1,12	860	**R**	**4EB**	**355 A**	**65 x 550**	250 M 6	75	60	56	45	2 223	-
	1,05	303 540	1,5	859	**R**	**4EB**	**500 A**	**65 x 550**	250 M 6	90	71	67	53	2 958	-
	1,05	304 040	2,12	860	**R**	**4EB**	**710 A**	**65 x 550**	250 M 6	100	80	75	60	3 888	-
	1,16	274 370	1,18	776	**R**	**4EB**	**355 A**	**65 x 550**	250 M 6	75	60	56	45	2 223	-
	1,17	272 080	1,7	770	**R**	**4EB**	**500 A**	**65 x 550**	250 M 6	90	71	67	53	2 958	-
	1,16	274 370	2,24	776	**R**	**4EB**	**710 A**	**65 x 550**	250 M 6	100	80	75	60	3 888	-
	1,28	247 730	1,32	701	**R**	**4EB**	**355 A**	**65 x 550**	250 M 6	75	60	56	45	2 223	-
	1,22	259 640	1,6	735	**R**	**4EB**	**500 A**	**65 x 550**	250 M 6	90	71	67	53	2 958	-
	1,22	260 070	2,36	736	**R**	**4EB**	**710 A**	**65 x 550**	250 M 6	100	80	75	60	3 888	-
	1,36	234 680	1,5	664	**R**	**4EB**	**355 A**	**65 x 550**	250 M 6	75	60	56	45	2 223	-
	1,37	232 730	1,8	659	**R**	**4EB**	**500 A**	**65 x 550**	250 M 6	90	71	67	53	2 958	-
	1,67	190 800	1,18	840	**R**	**4EB**	**250 A**	**60 x 450**	225 S 4	50	40	37,5	30	1 531	-
	1,63	195 450	1,6	860	**R**	**4EB**	**355 A**	**60 x 450**	225 S 4	60	47,5	45	35,5	2 165	-
	1,63	195 140	2,24	859	**R**	**4EB**	**500 A**	**60 x 450**	225 S 4	71	56	53	42,5	2 900	-
	1,63	195 450	3	860	**R**	**4EB**	**710 A**	**60 x 450**	225 S 4	80	63	60	47,5	3 830	-
	1,86	171 020	1,25	753	**R**	**4EB**	**250 A**	**60 x 450**	225 S 4	50	40	37,5	30	1 531	-
	1,80	176 380	1,8	776	**R**	**4EB**	**355 A**	**60 x 450**	225 S 4	60	47,5	45	35,5	2 165	-
	1,82	174 910	2,5	770	**R**	**4EB**	**500 A**	**60 x 450**	225 S 4	71	56	53	42,5	2 900	-
	1,80	176 380	3,35	776	**R**	**4EB**	**710 A**	**60 x 450**	225 S 4	80	63	60	47,5	3 830	-
	2,06	154 330	0,95	679	**R**	**4EB**	**180 A**	**60 x 450**	225 S 4	40	31,5	30	23,6	1 181	-
	2,08	152 640	1,4	672	**R**	**4EB**	**250 A**	**60 x 450**	225 S 4	50	40	37,5	30	1 531	-
	2,00	159 260	1,9	701	**R**	**4EB**	**355 A**	**60 x 450**	225 S 4	60	47,5	45	35,5	2 165	-
	2,08	152 980	2,24	433	**R**	**4EB**	**355 A**	**65 x 550**	250 M 6	75	60	56	45	2 223	-
	1,91	166 910	2,36	735	**R**	**4EB**	**500 A**	**60 x 450**	225 S 4	71	56	53	42,5	2 900	-
	1,90	167 190	3,55	736	**R**	**4EB**	**710 A**	**60 x 450**	225 S 4	80	63	60	47,5	3 830	-
	2,17	146 290	1,12	644	**R**	**4EB**	**180 A**	**60 x 450**	225 S 4	40	31,5	30	23,6	1 181	-
	2,16	147 280	1,5	648	**R**	**4EB**	**250 A**	**60 x 450**	225 S 4	50	40	37,5	30	1 531	-
	2,11	150 870	2,24	664	**R**	**4EB**	**355 A**	**60 x 450**	225 S 4	60	47,5	45	35,5	2 165	-
	2,13	149 610	2,65	659	**R**	**4EB**	**500 A**	**60 x 450**	225 S 4	71	56	53	42,5	2 900	-
	2,11	150 870	4	664	**R**	**4EB**	**710 A**	**60 x 450**	225 S 4	80	63	60	47,5	3 830	-
	2,41	132 010	1,18	581	**R**	**4EB**	**180 A**	**60 x 450**	225 S 4	40	31,5	30	23,6	1 181	-
	2,58	123 460	1,7	544	**R**	**4EB**	**250 A**	**60 x 450**	225 S 4	50	40	37,5	30	1 531	-
	2,50	127 410	2,36	561	**R**	**4EB**	**355 A**	**60 x 450**	225 S 4	60	47,5	45	35,5	2 165	-
	2,43	130 850	2,65	370	**R**	**4EB**	**355 A**	**65 x 550**	250 M 6	75	60	56	45	2 223	-
	2,38	133 530	3	588	**R**	**4EB**	**500 A**	**60 x 450**	225 S 4	71	56	53	42,5	2 900	-
	2,72	117 030	1,32	515	**R**	**4EB**	**180 A**	**60 x 450**	225 S 4	40	31,5	30	23,6	1 181	-
	2,70	117 820	2,12	519	**R**	**4EB**	**250 A**	**60 x 450**	225 S 4	50	40	37,5	30	1 531	-
	2,67	118 950	2,65	524	**R**	**4EB**	**355 A**	**60 x 450**	225 S 4	60	47,5	45	35,5	2 165	-
	2,72	116 710	3	330	**R**	**4EB**	**355 A**	**65 x 550**	250 M 6	75	60	56	45	2 223	-
	2,92	108 800	4,5	479	**R**	**4EB**	**500 A**	**60 x 450**	225 S 4	71	56	53	42,5	2 900	-
	3,01	105 610	1,5	465	**R**	**4EB**	**180 A**	**60 x 450**	225 S 4	40	31,5	30	23,6	1 181	-
	3,01	105 610	2,36	465	**R**	**4EB**	**250 A**	**60 x 450**	225 S 4	50	40	37,5	30	1 531	-
	3,23	98 340	3,35	433	**R**	**4EB**	**355 A**	**60 x 450**	225 S 4	60	47,5	45	35,5	2 165	-
	3,49	91 190	1,7	401	**R**	**4EB**	**180 A**	**60 x 450**	225 S 4	40	31,5	30	23,6	1 181	-
	3,42	92 900	2,65	409	**R**	**4EB**	**250 A**	**60 x 450**	225 S 4	50	40	37,5	30	1 531	-
	3,34	95 160	3,55	419	**R**	**4EB**	**355 A**	**60 x 450**	225 S 4	60	47,5	45	35,5	2 165	-
	3,86	82 290	2	362	**R**	**4EB**	**180 A**	**60 x 450**	225 S 4	40	31,5	30	23,6	1 181	-
	3,82	83 270	2,8	367	**R**	**4EB**	**250 A**	**60 x 450**	225 S 4	50	40	37,5	30	1 531	-

P_1	n_2	M_2	fs	i	Ød x ØP				Pt_N [kW] t_{amb} = 20°C		t_{amb} = 40°C		kg	
kW	min^{-1}	N m											HB	HBZ
37	**4,42**	71 900	2,12	317	**R**	**4EB**	**180 A**	**60 x 450**	225 S 4	40	31,5	30	23,6	1 181	-
	4,32	73 640	3,15	324	**R**	**4EB**	**250 A**	**60 x 450**	225 S 4	50	40	37,5	30	1 531	-
	4,22	75 380	4,5	213	**R**	**4EB**	**355 A**	**65 x 550**	250 M 6	75	60	56	45	2 223	-
	4,90	64 880	2,5	286	**R**	**4EB**	**180 A**	**60 x 450**	225 S 4	40	31,5	30	23,6	1 181	-
	4,82	66 010	3,55	291	**R**	**4EB**	**250 A**	**60 x 450**	225 S 4	50	40	37,5	30	1 531	-
	4,93	64 480	5	182	**R**	**4EB**	**355 A**	**65 x 550**	250 M 6	75	60	56	45	2 223	-
	5,67	57 370	1,5	159	**R**	**3EB**	**125 A**	**65 x 550**	250 M 6	53	42,5	40	31,5	1 028	-
	5,58	56 990	2,65	251	**R**	**4EB**	**180 A**	**60 x 450**	225 S 4	40	31,5	30	23,6	1 181	-
	5,48	58 060	3,55	256	**R**	**4EB**	**250 A**	**60 x 450**	225 S 4	50	40	37,5	30	1 531	-
	7,19	45 230	2	125	**R**	**3EB**	**125 A**	**65 x 550**	250 M 6	53	42,5	40	31,5	1 028	-
	7,25	43 850	3,35	193	**R**	**4EB**	**180 A**	**60 x 450**	225 S 4	40	31,5	30	23,6	1 181	-
	8,13	39 980	2	111	**R**	**3EB**	**125 A**	**65 x 550**	250 M 6	53	42,5	40	31,5	1 028	-
	7,84	40 550	3,55	179	**R**	**4EB**	**180 A**	**60 x 450**	225 S 4	40	31,5	30	23,6	1 181	-
	9,09	35 760	1,12	154	**R**	**3EB**	**060 A**	**60 x 450**	225 S 4	28	22,4	21,2	17	603	-
	9,03	36 000	1,4	155	**R**	**3EB**	**085 A**	**60 x 450**	225 S 4	35,5	28	26,5	21,2	722	-
	8,81	36 880	2,24	159	**R**	**3EB**	**125 A**	**60 x 450**	225 S 4	42,5	33,5	31,5	25	970	-
	9,31	34 170	3,55	150	**R**	**4EB**	**180 A**	**60 x 450**	225 S 4	40	31,5	30	23,6	1 181	-
	10,1	32 270	1,25	139	**R**	**3EB**	**060 A**	**60 x 450**	225 S 4	28	22,4	21,2	17	603	-
	10,1	32 270	1,4	139	**R**	**3EB**	**085 A**	**60 x 450**	225 S 4	35,5	28	26,5	21,2	722	-
	10,8	30 050	2,65	129	**R**	**3EB**	**125 A**	**60 x 450**	225 S 4	42,5	33,5	31,5	25	970	-
	9,78	33 250	2,65	143	**R**	**3EB**	**180 A**	**60 x 450**	225 S 4	50	40	37,5	30	1 185	-
	9,76	33 300	5	143	**R**	**3EB**	**250 A**	**60 x 450**	225 S 4	60	47,5	45	35,5	1 675	-
	11,4	28 610	1,4	123	**R**	**3EB**	**060 A**	**60 x 450**	225 S 4	28	22,4	21,2	17	603	-
	11,3	28 800	2	124	**R**	**3EB**	**085 A**	**60 x 450**	225 S 4	35,5	28	26,5	21,2	722	-
	11,2	29 080	2,65	125	**R**	**3EB**	**125 A**	**60 x 450**	225 S 4	42,5	33,5	31,5	25	970	-
	11,4	28 530	3,15	79,0	**R**	**3EB**	**125 A**	**65 x 550**	250 M 6	53	42,5	40	31,5	1 028	-
	10,9	29 800	2,65	128	**R**	**3EB**	**180 A**	**60 x 450**	225 S 4	50	40	37,5	30	1 185	-
	10,8	30 050	5	129	**R**	**3EB**	**250 A**	**60 x 450**	225 S 4	60	47,5	45	35,5	1 675	-
	12,6	25 820	1,5	111	**R**	**3EB**	**060 A**	**60 x 450**	225 S 4	28	22,4	21,2	17	603	-
	12,6	25 820	2	111	**R**	**3EB**	**085 A**	**60 x 450**	225 S 4	35,5	28	26,5	21,2	722	-
	12,6	25 700	2,65	111	**R**	**3EB**	**125 A**	**60 x 450**	225 S 4	42,5	33,5	31,5	25	970	-
	12,9	25 220	3,35	69,8	**R**	**3EB**	**125 A**	**65 x 550**	250 M 6	53	42,5	40	31,5	1 028	-
	12,2	26 600	4,5	115	**R**	**3EB**	**180 A**	**60 x 450**	225 S 4	50	40	37,5	30	1 185	-
	14,4	22 560	1,7	97,1	**R**	**3EB**	**060 A**	**60 x 450**	225 S 4	28	22,4	21,2	17	603	-
	14,3	22 710	2,65	97,8	**R**	**3EB**	**085 A**	**60 x 450**	225 S 4	35,5	28	26,5	21,2	722	-
	14,0	23 260	3,75	100	**R**	**3EB**	**125 A**	**60 x 450**	225 S 4	42,5	33,5	31,5	25	970	-
	14,0	23 250	4,25	64,4	**R**	**3EB**	**125 A**	**65 x 550**	250 M 6	53	42,5	40	31,5	1 028	-
	16,2	20 120	2	86,6	**R**	**3EB**	**060 A**	**60 x 450**	225 S 4	28	22,4	21,2	17	603	-
	16,0	20 350	3	87,7	**R**	**3EB**	**085 A**	**60 x 450**	225 S 4	35,5	28	26,5	21,2	722	-
	16,3	19 880	4,25	55,0	**R**	**3EB**	**125 A**	**65 x 550**	250 M 6	53	42,5	40	31,5	1 028	-
	18,2	17 880	2,12	77,0	**R**	**3EB**	**060 A**	**60 x 450**	225 S 4	28	22,4	21,2	17	603	-
	18,1	18 000	3,35	77,5	**R**	**3EB**	**085 A**	**60 x 450**	225 S 4	35,5	28	26,5	21,2	722	-
	17,6	18 430	5,3	51,0	**R**	**3EB**	**125 A**	**65 x 550**	250 M 6	53	42,5	40	31,5	1 028	-
	20,5	15 860	3	68,3	**R**	**3EB**	**060 A**	**60 x 450**	225 S 4	28	22,4	21,2	17	603	-
	20,6	15 760	5,3	43,6	**R**	**3EB**	**125 A**	**65 x 550**	250 M 6	53	42,5	40	31,5	1 028	-
	23,3	13 930	2,65	60,0	**R**	**3EB**	**060 A**	**60 x 450**	225 S 4	28	22,4	21,2	17	603	-
	22,9	14 190	3,55	61,1	**R**	**3EB**	**085 A**	**60 x 450**	225 S 4	35,5	28	26,5	21,2	722	-
	24,0	13 520	2,8	58,2	**R**	**3EB**	**060 A**	**60 x 450**	225 S 4	28	22,4	21,2	17	603	-
	25,9	12 570	3,55	54,1	**R**	**3EB**	**060 A**	**60 x 450**	225 S 4	28	22,4	21,2	17	603	-
	30,3	10 720	3,35	46,2	**R**	**3EB**	**060 A**	**60 x 450**	225 S 4	28	22,4	21,2	17	603	-
	32,8	9 912	3,55	42,7	**R**	**3EB**	**060 A**	**60 x 450**	225 S 4	28	22,4	21,2	17	603	-
	36,8	9 021	2	24,4	**R**	**2EB**	**042 A**	**65 x 550**	250 M 6	42,5	33,5	31,5	25	618	-
	38,9	8 353	3,55	36,0	**R**	**3EB**	**060 A**	**60 x 450**	225 S 4	28	22,4	21,2	17	603	-
	45,1	7 372	1,06	31,1	**R**	**2EB**	**018 A**	**60 x 450**	225 S 4	26,5	21,2	20	16	416	-
	46,0	7 217	3,35	19,6	**R**	**2EB**	**042 A**	**65 x 550**	250 M 6	42,5	33,5	31,5	25	618	-
	52,9	6 280	1,5	26,5	**R**	**2EB**	**018 A**	**60 x 450**	225 S 4	26,5	21,2	20	16	416	-
	52,9	6 280	1,5	26,5	**R**	**2EB**	**021 A**	**60 x 450**	225 S 4	26,5	21,2	20	16	419	-
	53,3	6 228	1,5	26,3	**R**	**2EB**	**030 A**	**60 x 450**	225 S 4	28	22,4	21,2	17	439	-
	56,3	5 897	1,32	24,9	**R**	**2EB**	**018 A**	**60 x 450**	225 S 4	26,5	21,2	20	16	416	-
	59,7	5 567	1,8	23,5	**R**	**2EB**	**021 A**	**60 x 450**	225 S 4	26,5	21,2	20	16	419	-
	57,3	5 799	2,65	24,4	**R**	**2EB**	**042 A**	**60 x 450**	225 S 4	33,5	26,5	25	20	560	-
	58,4	5 690	4,25	15,4	**R**	**2EB**	**042 A**	**65 x 550**	250 M 6	42,5	33,5	31,5	25	618	-
	66,1	5 024	1,9	21,2	**R**	**2EB**	**018 A**	**60 x 450**	225 S 4	26,5	21,2	20	16	416	-
	66,1	5 024	2,36	21,2	**R**	**2EB**	**021 A**	**60 x 450**	225 S 4	26,5	21,2	20	16	419	-
	66,7	4 982	2,36	21,0	**R**	**2EB**	**030 A**	**60 x 450**	225 S 4	28	22,4	21,2	17	439	-
	71,4	4 650	1,7	19,6	**R**	**2EB**	**018 A**	**60 x 450**	225 S 4	26,5	21,2	20	16	416	-
	75,7	4 390	2,24	18,5	**R**	**2EB**	**021 A**	**60 x 450**	225 S 4	26,5	21,2	20	16	419	-
	71,6	4 640	4,75	19,6	**R**	**2EB**	**042 A**	**60 x 450**	225 S 4	33,5	26,5	25	20	560	-
	83,8	3 961	2,36	16,7	**R**	**2EB**	**018 A**	**60 x 450**	225 S 4	26,5	21,2	20	16	416	-
	83,8	3 961	3	16,7	**R**	**2EB**	**021 A**	**60 x 450**	225 S 4	26,5	21,2	20	16	419	-
	86,1	3 858	5,3	10,5	**R**	**2EB**	**042 A**	**65 x 550**	250 M 6	42,5	33,5	31,5	25	618	-
	90,1	3 686	2,12	15,5	**R**	**2EB**	**018 A**	**60 x 450**	225 S 4	26,5	21,2	20	16	416	-
	95,5	3 480	2,8	14,7	**R**	**2EB**	**021 A**	**60 x 450**	225 S 4	26,5	21,2	20	16	419	-
	106	3 123	3	13,2	**R**	**2EB**	**018 A**	**60 x 450**	225 S 4	26,5	21,2	20	16	416	-
	126	2 632	3	11,1	**R**	**2EB**	**018 A**	**60 x 450**	225 S 4	26,5	21,2	20	16	416	-
	134	2 476	3,75	10,4	**R**	**2EB**	**018 A**	**60 x 450**	225 S 4	26,5	21,2	20	16	416	-
	159	2 086	3,75	8,79	**R**	**2EB**	**018 A**	**60 x 450**	225 S 4	26,5	21,2	20	16	416	-
45	**1,05**	369 780	0,9	860	**R**	**4EB**	**355 A**	**75 x 550**	280 S 6	75	60	56	45	2 279	-
	1,05	369 180	1,25	859	**R**	**4EB**	**500 A**	**75 x 550**	280 S 6	90	71	67	53	3 014	-
	1,05	369 780	1,7	860	**R**	**4EB**	**710 A**	**75 x 550**	280 S 6	100	80	75	60	3 944	-
	1,16	333 690	1	776	**R**	**4EB**	**355 A**	**75 x 550**	280 S 6	75	60	56	45	2 279	-
	1,17	330 910	1,4	770	**R**	**4EB**	**500 A**	**75 x 550**	280 S 6	90	71	67	53	3 014	-
	1,16	333 690	1,9	776	**R**	**4EB**	**710 A**	**75 x 550**	280 S 6	100	80	75	60	3 944	-
	1,28	301 300	1,06	701	**R**	**4EB**	**355 A**	**75 x 550**	280 S 6	75	60	56	45	2 279	-
	1,22	315 780	1,32	735	**R**	**4EB**	**500 A**	**75 x 550**	280 S 6	90	71	67	53	3 014	-
	1,22	316 300	1,9	736	**R**	**4EB**	**710 A**	**75 x 550**	280 S 6	100	80	75	60	3 944	-

P_1	n_2	M_2	fs	i	Ød x ØP					Pt_N [kW] t_{amb} = 20°C		t_{amb} = 40°C		kg	
kW	min^{-1}	N m												HB	HBZ
45	**1,36**	285 430	1,25	664	**R**	**4EB**	**355 A**	**75 x 550**	280 S 6	75	60	56	45	2 279	-
	1,37	283 050	1,5	659	**R**	**4EB**	**500 A**	**75 x 550**	280 S 6	90	71	67	53	3 014	-
	1,36	285 430	2,12	664	**R**	**4EB**	**710 A**	**75 x 550**	280 S 6	100	80	75	60	3 944	-
	1,67	232 050	0,95	840	**R**	**4EB**	**250 A**	**60 x 450**	225 M 4	50	40	37,5	30	1 554	-
	1,63	237 710	1,32	860	**R**	**4EB**	**355 A**	**60 x 450**	225 M 4	60	47,5	45	35,5	2 188	-
	1,63	237 330	1,8	859	**R**	**4EB**	**500 A**	**60 x 450**	225 M 4	71	56	53	42,5	2 923	-
	1,63	237 710	2,5	860	**R**	**4EB**	**710 A**	**60 x 450**	225 M 4	80	63	60	47,5	3 853	-
	1,86	208 000	1,06	753	**R**	**4EB**	**250 A**	**60 x 450**	225 M 4	50	40	37,5	30	1 554	-
	1,80	214 510	1,4	776	**R**	**4EB**	**355 A**	**60 x 450**	225 M 4	60	47,5	45	35,5	2 188	-
	1,72	225 030	1,6	524	**R**	**4EB**	**355 A**	**75 x 550**	280 S 6	75	60	56	45	2 279	-
	1,82	212 730	2	770	**R**	**4EB**	**500 A**	**60 x 450**	225 M 4	71	56	53	42,5	2 923	-
	1,88	205 840	2,5	479	**R**	**4EB**	**500 A**	**75 x 550**	280 S 6	90	71	67	53	3 014	-
	1,80	214 510	2,65	776	**R**	**4EB**	**710 A**	**60 x 450**	225 M 4	80	63	60	47,5	3 853	-
	2,08	185 640	1,18	672	**R**	**4EB**	**250 A**	**60 x 450**	225 M 4	50	40	37,5	30	1 554	-
	2,00	193 690	1,6	701	**R**	**4EB**	**355 A**	**60 x 450**	225 M 4	60	47,5	45	35,5	2 188	-
	2,08	186 060	1,8	433	**R**	**4EB**	**355 A**	**75 x 550**	280 S 6	75	60	56	45	2 279	-
	1,91	203 000	2	735	**R**	**4EB**	**500 A**	**60 x 450**	225 M 4	71	56	53	42,5	2 923	-
	1,90	203 330	3	736	**R**	**4EB**	**710 A**	**60 x 450**	225 M 4	80	63	60	47,5	3 853	-
	2,17	177 920	0,9	644	**R**	**4EB**	**180 A**	**60 x 450**	225 M 4	40	31,5	30	23,6	1 204	-
	2,16	179 120	1,18	648	**R**	**4EB**	**250 A**	**60 x 450**	225 M 4	50	40	37,5	30	1 554	-
	2,11	183 490	1,9	664	**R**	**4EB**	**355 A**	**60 x 450**	225 M 4	60	47,5	45	35,5	2 188	-
	2,13	181 960	2,24	659	**R**	**4EB**	**500 A**	**60 x 450**	225 M 4	71	56	53	42,5	2 923	-
	2,11	183 490	3,15	664	**R**	**4EB**	**710 A**	**60 x 450**	225 M 4	80	63	60	47,5	3 853	-
	2,41	160 550	1	581	**R**	**4EB**	**180 A**	**60 x 450**	225 M 4	40	31,5	30	23,6	1 204	-
	2,58	150 160	1,4	544	**R**	**4EB**	**250 A**	**60 x 450**	225 M 4	50	40	37,5	30	1 554	-
	2,50	154 950	1,9	561	**R**	**4EB**	**355 A**	**60 x 450**	225 M 4	60	47,5	45	35,5	2 188	-
	2,38	162 400	2,5	588	**R**	**4EB**	**500 A**	**60 x 450**	225 M 4	71	56	53	42,5	2 923	-
	2,33	165 680	4	600	**R**	**4EB**	**710 A**	**60 x 450**	225 M 4	80	63	60	47,5	3 853	-
	2,72	142 330	1,12	515	**R**	**4EB**	**180 A**	**60 x 450**	225 M 4	40	31,5	30	23,6	1 204	-
	2,70	143 300	1,8	519	**R**	**4EB**	**250 A**	**60 x 450**	225 M 4	50	40	37,5	30	1 554	-
	2,67	144 660	2,24	524	**R**	**4EB**	**355 A**	**60 x 450**	225 M 4	60	47,5	45	35,5	2 188	-
	2,92	132 330	3,75	479	**R**	**4EB**	**500 A**	**60 x 450**	225 M 4	71	56	53	42,5	2 923	-
	3,01	128 440	1,25	465	**R**	**4EB**	**180 A**	**60 x 450**	225 M 4	40	31,5	30	23,6	1 204	-
	3,01	128 440	1,9	465	**R**	**4EB**	**250 A**	**60 x 450**	225 M 4	50	40	37,5	30	1 554	-
	3,23	119 610	2,8	433	**R**	**4EB**	**355 A**	**60 x 450**	225 M 4	60	47,5	45	35,5	2 188	-
	3,49	110 910	1,4	401	**R**	**4EB**	**180 A**	**60 x 450**	225 M 4	40	31,5	30	23,6	1 204	-
	3,42	112 980	2,12	409	**R**	**4EB**	**250 A**	**60 x 450**	225 M 4	50	40	37,5	30	1 554	-
	3,34	115 730	3	419	**R**	**4EB**	**355 A**	**60 x 450**	225 M 4	60	47,5	45	35,5	2 188	-
	3,86	100 080	1,7	362	**R**	**4EB**	**180 A**	**60 x 450**	225 M 4	40	31,5	30	23,6	1 204	-
	3,82	101 270	2,36	367	**R**	**4EB**	**250 A**	**60 x 450**	225 M 4	50	40	37,5	30	1 554	-
	3,78	102 310	3,15	370	**R**	**4EB**	**355 A**	**60 x 450**	225 M 4	60	47,5	45	35,5	2 188	-
	4,42	87 450	1,8	317	**R**	**4EB**	**180 A**	**60 x 450**	225 M 4	40	31,5	30	23,6	1 204	-
	4,32	89 560	2,65	324	**R**	**4EB**	**250 A**	**60 x 450**	225 M 4	50	40	37,5	30	1 554	-
	4,24	91 250	3,55	330	**R**	**4EB**	**355 A**	**60 x 450**	225 M 4	60	47,5	45	35,5	2 188	-
	4,90	78 910	2	286	**R**	**4EB**	**180 A**	**60 x 450**	225 M 4	40	31,5	30	23,6	1 204	-
	4,82	80 280	2,8	291	**R**	**4EB**	**250 A**	**60 x 450**	225 M 4	50	40	37,5	30	1 554	-
	4,93	78 420	4,25	182	**R**	**4EB**	**355 A**	**75 x 550**	280 S 6	75	60	56	45	2 279	-
	5,67	69 770	1,25	159	**R**	**3EB**	**125 A**	**75 x 550**	280 S 6	53	42,5	40	31,5	1 084	-
	5,58	69 320	2,24	251	**R**	**4EB**	**180 A**	**60 x 450**	225 M 4	40	31,5	30	23,6	1 204	-
	5,48	70 610	3	256	**R**	**4EB**	**250 A**	**60 x 450**	225 M 4	50	40	37,5	30	1 554	-
	6,95	56 850	1,5	129	**R**	**3EB**	**125 A**	**75 x 550**	280 S 6	53	42,5	40	31,5	1 084	-
	6,29	62 900	1,6	143	**R**	**3EB**	**180 A**	**75 x 550**	280 S 6	63	50	47,5	37,5	1 299	-
	6,28	63 000	3	143	**R**	**3EB**	**250 A**	**75 x 550**	280 S 6	75	60	56	45	1 789	-
	7,19	55 010	1,6	125	**R**	**3EB**	**125 A**	**75 x 550**	280 S 6	53	42,5	40	31,5	1 084	-
	7,25	53 330	2,8	193	**R**	**4EB**	**180 A**	**60 x 450**	225 M 4	40	31,5	30	23,6	1 204	-
	7,01	56 380	1,6	128	**R**	**3EB**	**180 A**	**75 x 550**	280 S 6	63	50	47,5	37,5	1 299	-
	6,95	56 850	3	129	**R**	**3EB**	**250 A**	**75 x 550**	280 S 6	75	60	56	45	1 789	-
	8,13	48 630	1,6	111	**R**	**3EB**	**125 A**	**75 x 550**	280 S 6	53	42,5	40	31,5	1 084	-
	7,84	49 320	3	179	**R**	**4EB**	**180 A**	**60 x 450**	225 M 4	40	31,5	30	23,6	1 204	-
	7,86	50 320	2,5	115	**R**	**3EB**	**180 A**	**75 x 550**	280 S 6	63	50	47,5	37,5	1 299	-
	9,09	43 490	0,9	154	**R**	**3EB**	**060 A**	**60 x 450**	225 M 4	28	22,4	21,2	17	626	-
	9,03	43 780	1,12	155	**R**	**3EB**	**085 A**	**60 x 450**	225 M 4	35,5	28	26,5	21,2	745	-
	8,81	44 850	1,9	159	**R**	**3EB**	**125 A**	**60 x 450**	225 M 4	42,5	33,5	31,5	25	993	-
	9,31	41 560	3	150	**R**	**4EB**	**180 A**	**60 x 450**	225 M 4	40	31,5	30	23,6	1 204	-
	10,1	39 250	1	139	**R**	**3EB**	**060 A**	**60 x 450**	225 M 4	28	22,4	21,2	17	626	-
	10,1	39 250	1,12	139	**R**	**3EB**	**085 A**	**60 x 450**	225 M 4	35,5	28	26,5	21,2	745	-
	10,2	38 900	2,12	88,6	**R**	**3EB**	**125 A**	**75 x 550**	280 S 6	53	42,5	40	31,5	1 084	-
	9,78	40 430	2,24	143	**R**	**3EB**	**180 A**	**60 x 450**	225 M 4	50	40	37,5	30	1 208	-
	9,76	40 500	4	143	**R**	**3EB**	**250 A**	**60 x 450**	225 M 4	60	47,5	45	35,5	1 698	-
	11,4	34 790	1,12	123	**R**	**3EB**	**060 A**	**60 x 450**	225 M 4	28	22,4	21,2	17	626	-
	11,3	35 030	1,6	124	**R**	**3EB**	**085 A**	**60 x 450**	225 M 4	35,5	28	26,5	21,2	745	-
	11,2	35 360	2,24	125	**R**	**3EB**	**125 A**	**60 x 450**	225 M 4	42,5	33,5	31,5	25	993	-
	11,4	34 700	2,65	79,0	**R**	**3EB**	**125 A**	**75 x 550**	280 S 6	53	42,5	40	31,5	1 084	-
	10,9	36 240	2,24	128	**R**	**3EB**	**180 A**	**60 x 450**	225 M 4	50	40	37,5	30	1 208	-
	10,8	36 550	4	129	**R**	**3EB**	**250 A**	**60 x 450**	225 M 4	60	47,5	45	35,5	1 698	-
	12,6	31 400	1,25	111	**R**	**3EB**	**060 A**	**60 x 450**	225 M 4	28	22,4	21,2	17	626	-
	12,6	31 400	1,6	111	**R**	**3EB**	**085 A**	**60 x 450**	225 M 4	35,5	28	26,5	21,2	745	-
	12,6	31 260	2,24	111	**R**	**3EB**	**125 A**	**60 x 450**	225 M 4	42,5	33,5	31,5	25	993	-
	12,9	30 670	2,65	69,8	**R**	**3EB**	**125 A**	**75 x 550**	280 S 6	53	42,5	40	31,5	1 084	-
	12,2	32 350	3,75	115	**R**	**3EB**	**180 A**	**60 x 450**	225 M 4	50	40	37,5	30	1 208	-
	14,4	27 430	1,4	97,1	**R**	**3EB**	**060 A**	**60 x 450**	225 M 4	28	22,4	21,2	17	626	-
	14,3	27 620	2,24	97,8	**R**	**3EB**	**085 A**	**60 x 450**	225 M 4	35,5	28	26,5	21,2	745	-
	14,0	28 290	3,15	100	**R**	**3EB**	**125 A**	**60 x 450**	225 M 4	42,5	33,5	31,5	25	993	-
	16,2	24 470	1,6	86,6	**R**	**3EB**	**060 A**	**60 x 450**	225 M 4	28	22,4	21,2	17	626	-
	16,0	24 760	2,36	87,7	**R**	**3EB**	**085 A**	**60 x 450**	225 M 4	35,5	28	26,5	21,2	745	-
	15,8	25 010	3,35	88,6	**R**	**3EB**	**125 A**	**60 x 450**	225 M 4	42,5	33,5	31,5	25	993	-
	18,2	21 750	1,8	77,0	**R**	**3EB**	**060 A**	**60 x 450**	225 M 4	28	22,4	21,2	17	626	-
	18,1	21 890	2,8	77,5	**R**	**3EB**	**085 A**	**60 x 450**	225 M 4	35,5	28	26,5	21,2	745	-
	17,6	22 410	4,25	51,0	**R**	**3EB**	**125 A**	**75 x 550**	280 S 6	53	42,5	40	31,5	1 084	-
	20,5	19 290	2,36	68,3	**R**	**3EB**	**060 A**	**60 x 450**	225 M 4	28	22,4	21,2	17	626	-
	20,1	19 620	3	69,5	**R**	**3EB**	**085 A**	**60 x 450**	225 M 4	35,5	28	26,5	21,2	745	-
	20,6	19 170	4,25	43,6	**R**	**3EB**	**125 A**	**75 x 550**	280 S 6	53	42,5	40	31,5	1 084	-
	23,3	16 940	2,24	60,0	**R**	**3EB**	**060 A**	**60 x 450**	225 M 4	28	22,4	21,2	17	626	-
	22,9	17 260	3	61,1	**R**	**3EB**	**085 A**	**60 x 450**	225 M 4	35,5	28	26,5	21,2	745	-

P_1	n_2	M_2	fs	i	Ød x ØP				Pt_N [kW] t_{amb} = 20°C		t_{amb} = 40°C		kg	
kW	min^{-1}	N m											HB	HBZ
45	**24,0**	16 450	2,24	58,2	**R 3EB**	**060 A**	**60 x 450**	225 M 4	28	22,4	21,2	17	626	-
	25,6	15 470	3	54,8	**R 3EB**	**085 A**	**60 x 450**	225 M 4	35,5	28	26,5	21,2	745	-
	25,9	15 290	3	54,1	**R 3EB**	**060 A**	**60 x 450**	225 M 4	28	22,4	21,2	17	626	-
	30,3	13 040	2,8	46,2	**R 3EB**	**060 A**	**60 x 450**	225 M 4	28	22,4	21,2	17	626	-
	36,8	10 970	1,6	24,4	**R 2EB**	**042 A**	**75 x 550**	280 S 6	42,5	33,5	31,5	25	674	-
	32,8	12 060	3	42,7	**R 3EB**	**060 A**	**60 x 450**	225 M 4	28	22,4	21,2	17	626	-
	34,3	11 780	1,6	26,3	**R 2EB**	**060 A**	**75 x 550**	280 S 6	47,5	37,5	35,5	28	727	-
	34,0	11 880	3	26,5	**R 2EB**	**085 A**	**75 x 550**	280 S 6	56	45	42,5	33,5	971	-
	38,9	10 160	3	36,0	**R 3EB**	**060 A**	**60 x 450**	225 M 4	28	22,4	21,2	17	626	-
	45,1	8 966	0,9	31,1	**R 2EB**	**018 A**	**60 x 450**	225 M 4	26,5	21,2	20	16	439	-
	46,0	8 778	2,8	19,6	**R 2EB**	**042 A**	**75 x 550**	280 S 6	42,5	33,5	31,5	25	674	-
	52,9	7 638	1,25	26,5	**R 2EB**	**018 A**	**60 x 450**	225 M 4	26,5	21,2	20	16	439	-
	52,9	7 638	1,25	26,5	**R 2EB**	**021 A**	**60 x 450**	225 M 4	26,5	21,2	20	16	442	-
	53,3	7 574	1,25	26,3	**R 2EB**	**030 A**	**60 x 450**	225 M 4	28	22,4	21,2	17	462	-
	53,3	7 574	2,24	26,3	**R 2EB**	**060 A**	**60 x 450**	225 M 4	37,5	30	28	22,4	636	-
	52,9	7 638	4	26,5	**R 2EB**	**085 A**	**60 x 450**	225 M 4	45	37,5	33,5	28	880	-
	56,3	7 172	1,12	24,9	**R 2EB**	**018 A**	**60 x 450**	225 M 4	26,5	21,2	20	16	439	-
	59,7	6 771	1,5	23,5	**R 2EB**	**021 A**	**60 x 450**	225 M 4	26,5	21,2	20	16	442	-
	57,3	7 053	2,24	24,4	**R 2EB**	**042 A**	**60 x 450**	225 M 4	33,5	26,5	25	20	583	-
	58,4	6 921	3,55	15,4	**R 2EB**	**042 A**	**75 x 550**	280 S 6	42,5	33,5	31,5	25	674	-
	66,1	6 110	1,6	21,2	**R 2EB**	**018 A**	**60 x 450**	225 M 4	26,5	21,2	20	16	439	-
	66,1	6 110	2	21,2	**R 2EB**	**021 A**	**60 x 450**	225 M 4	26,5	21,2	20	16	442	-
	66,7	6 059	2	21,0	**R 2EB**	**030 A**	**60 x 450**	225 M 4	28	22,4	21,2	17	462	-
	71,4	5 655	1,4	19,6	**R 2EB**	**018 A**	**60 x 450**	225 M 4	26,5	21,2	20	16	439	-
	75,7	5 339	1,8	18,5	**R 2EB**	**021 A**	**60 x 450**	225 M 4	26,5	21,2	20	16	442	-
	71,6	5 643	3,75	19,6	**R 2EB**	**042 A**	**60 x 450**	225 M 4	33,5	26,5	25	20	583	-
	73,6	5 486	4,25	12,2	**R 2EB**	**042 A**	**75 x 550**	280 S 6	42,5	33,5	31,5	25	674	-
	83,8	4 818	2	16,7	**R 2EB**	**018 A**	**60 x 450**	225 M 4	26,5	21,2	20	16	439	-
	83,8	4 818	2,36	16,7	**R 2EB**	**021 A**	**60 x 450**	225 M 4	26,5	21,2	20	16	442	-
	84,6	4 778	2,36	16,6	**R 2EB**	**030 A**	**60 x 450**	225 M 4	28	22,4	21,2	17	462	-
	90,1	4 483	1,7	15,5	**R 2EB**	**018 A**	**60 x 450**	225 M 4	26,5	21,2	20	16	439	-
	95,5	4 232	2,24	14,7	**R 2EB**	**021 A**	**60 x 450**	225 M 4	26,5	21,2	20	16	442	-
	90,8	4 449	4,75	15,4	**R 2EB**	**042 A**	**60 x 450**	225 M 4	33,5	26,5	25	20	583	-
	106	3 798	2,36	13,2	**R 2EB**	**018 A**	**60 x 450**	225 M 4	26,5	21,2	20	16	439	-
	106	3 819	3	13,2	**R 2EB**	**021 A**	**60 x 450**	225 M 4	26,5	21,2	20	16	442	-
	126	3 201	2,36	11,1	**R 2EB**	**018 A**	**60 x 450**	225 M 4	26,5	21,2	20	16	439	-
	126	3 201	2,36	11,1	**R 2EB**	**021 A**	**60 x 450**	225 M 4	26,5	21,2	20	16	442	-
	134	3 011	3	10,4	**R 2EB**	**018 A**	**60 x 450**	225 M 4	26,5	21,2	20	16	439	-
	159	2 537	3	8,79	**R 2EB**	**018 A**	**60 x 450**	225 M 4	26,5	21,2	20	16	439	-
55	**1,05**	451 210	1,06	859	**R 4EB**	**500 A**	**75 x 550**	280 M 6	90	71	67	53	3 053	-
	1,05	451 950	1,4	860	**R 4EB**	**710 A**	**75 x 550**	280 M 6	100	80	75	60	3 983	-
	1,17	404 440	1,12	770	**R 4EB**	**500 A**	**75 x 550**	280 M 6	90	71	67	53	3 053	-
	1,16	407 840	1,5	776	**R 4EB**	**710 A**	**75 x 550**	280 M 6	100	80	75	60	3 983	-
	1,22	385 960	1,06	735	**R 4EB**	**500 A**	**75 x 550**	280 M 6	90	71	67	53	3 053	-
	1,22	386 580	1,6	736	**R 4EB**	**710 A**	**75 x 550**	280 M 6	100	80	75	60	3 983	-
	1,36	348 860	1	664	**R 4EB**	**355 A**	**75 x 550**	280 M 6	75	60	56	45	2 318	-
	1,37	345 950	1,18	659	**R 4EB**	**500 A**	**75 x 550**	280 M 6	90	71	67	53	3 053	-
	1,36	348 860	1,7	664	**R 4EB**	**710 A**	**75 x 550**	280 M 6	100	80	75	60	3 983	-
	1,63	290 540	1,06	860	**R 4EB**	**355 A**	**65 x 550**	250 M 4	60	47,5	45	35,5	2 229	-
	1,63	290 070	1,5	859	**R 4EB**	**500 A**	**65 x 550**	250 M 4	71	56	53	42,5	2 964	-
	1,63	290 540	2	860	**R 4EB**	**710 A**	**65 x 550**	250 M 4	80	63	60	47,5	3 894	-
	1,50	314 990	2,24	600	**R 4EB**	**710 A**	**75 x 550**	280 M 6	100	80	75	60	3 983	-
	1,80	262 180	1,18	776	**R 4EB**	**355 A**	**65 x 550**	250 M 4	60	47,5	45	35,5	2 229	-
	1,82	260 000	1,7	770	**R 4EB**	**500 A**	**65 x 550**	250 M 4	71	56	53	42,5	2 964	-
	1,88	251 590	2	479	**R 4EB**	**500 A**	**75 x 550**	280 M 6	90	71	67	53	3 053	-
	1,80	262 180	2,24	776	**R 4EB**	**710 A**	**65 x 550**	250 M 4	80	63	60	47,5	3 894	-
	2,00	236 730	1,32	701	**R 4EB**	**355 A**	**65 x 550**	250 M 4	60	47,5	45	35,5	2 229	-
	2,08	227 400	1,5	433	**R 4EB**	**355 A**	**75 x 550**	280 M 6	75	60	56	45	2 318	-
	1,91	248 110	1,6	735	**R 4EB**	**500 A**	**65 x 550**	250 M 4	71	56	53	42,5	2 964	-
	1,90	248 520	2,36	736	**R 4EB**	**710 A**	**65 x 550**	250 M 4	80	63	60	47,5	3 894	-
	2,08	227 400	3,15	433	**R 4EB**	**710 A**	**75 x 550**	280 M 6	100	80	75	60	3 983	-
	2,11	224 260	1,5	664	**R 4EB**	**355 A**	**65 x 550**	250 M 4	60	47,5	45	35,5	2 229	-
	2,15	220 030	1,7	419	**R 4EB**	**355 A**	**75 x 550**	280 M 6	75	60	56	45	2 318	-
	2,13	222 400	1,8	659	**R 4EB**	**500 A**	**65 x 550**	250 M 4	71	56	53	42,5	2 964	-
	2,11	224 260	2,65	664	**R 4EB**	**710 A**	**65 x 550**	250 M 4	80	63	60	47,5	3 894	-
	2,50	189 390	1,6	561	**R 4EB**	**355 A**	**65 x 550**	250 M 4	60	47,5	45	35,5	2 229	-
	2,38	198 490	2	588	**R 4EB**	**500 A**	**65 x 550**	250 M 4	71	56	53	42,5	2 964	-
	2,38	198 370	2,5	378	**R 4EB**	**500 A**	**75 x 550**	280 M 6	90	71	67	53	3 053	-
	2,33	202 500	3,35	600	**R 4EB**	**710 A**	**65 x 550**	250 M 4	80	63	60	47,5	3 894	-
	2,67	176 810	1,8	524	**R 4EB**	**355 A**	**65 x 550**	250 M 4	60	47,5	45	35,5	2 229	-
	2,92	161 730	3	479	**R 4EB**	**500 A**	**65 x 550**	250 M 4	71	56	53	42,5	2 964	-
	3,23	146 190	2,24	433	**R 4EB**	**355 A**	**65 x 550**	250 M 4	60	47,5	45	35,5	2 229	-
	3,02	156 500	2,5	463	**R 4EB**	**500 A**	**65 x 550**	250 M 4	71	56	53	42,5	2 964	-
	3,23	146 190	4,5	433	**R 4EB**	**710 A**	**65 x 550**	250 M 4	80	63	60	47,5	3 894	-
	3,34	141 450	2,36	419	**R 4EB**	**355 A**	**65 x 550**	250 M 4	60	47,5	45	35,5	2 229	-
	3,71	127 520	3,75	378	**R 4EB**	**500 A**	**65 x 550**	250 M 4	71	56	53	42,5	2 964	-
	3,78	125 040	2,65	370	**R 4EB**	**355 A**	**65 x 550**	250 M 4	60	47,5	45	35,5	2 229	-
	4,14	114 300	3,75	339	**R 4EB**	**500 A**	**65 x 550**	250 M 4	71	56	53	42,5	2 964	-
	4,24	111 530	3	330	**R 4EB**	**355 A**	**65 x 550**	250 M 4	60	47,5	45	35,5	2 229	-
	5,20	90 870	3,55	269	**R 4EB**	**355 A**	**65 x 550**	250 M 4	60	47,5	45	35,5	2 229	-
	5,67	85 280	1	159	**R 3EB**	**125 A**	**75 x 550**	280 M 6	53	42,5	40	31,5	1 123	-
	5,35	88 410	3,55	262	**R 4EB**	**355 A**	**65 x 550**	250 M 4	60	47,5	45	35,5	2 229	-
	6,29	76 870	1,32	143	**R 3EB**	**180 A**	**75 x 550**	280 M 6	63	50	47,5	37,5	1 338	-
	6,28	77 000	2,36	143	**R 3EB**	**250 A**	**75 x 550**	280 M 6	75	60	56	45	1 828	-

P_1	n_2	M_2	fs	i	Ød x ØP					Pt_N [kW] t_{amb} = 20°C		t_{amb} = 40°C		kg	
kW	min^{-1}	N m												HB	HBZ
55	**7,19**	67 230	1,32	125	**R**	**3EB**	**125 A**	**75 x 550**	280 M 6	53	42,5	40	31,5	1 123	-
	7,01	68 910	1,32	128	**R**	**3EB**	**180 A**	**75 x 550**	280 M 6	63	50	47,5	37,5	1 338	-
	6,95	69 480	2,5	129	**R**	**3EB**	**250 A**	**75 x 550**	280 M 6	75	60	56	45	1 828	-
	6,56	72 030	4,25	213	**R**	**4EB**	**355 A**	**65 x 550**	250 M 4	60	47,5	45	35,5	2 229	-
	8,13	59 430	1,32	111	**R**	**3EB**	**125 A**	**75 x 550**	280 M 6	53	42,5	40	31,5	1 123	-
	7,86	61 500	2,12	115	**R**	**3EB**	**180 A**	**75 x 550**	280 M 6	63	50	47,5	37,5	1 338	-
	7,67	61 620	4,75	182	**R**	**4EB**	**355 A**	**65 x 550**	250 M 4	60	47,5	45	35,5	2 229	-
	8,81	54 820	1,5	159	**R**	**3EB**	**125 A**	**65 x 550**	250 M 4	42,5	33,5	31,5	25	1 034	-
	8,98	53 790	1,7	100	**R**	**3EB**	**125 A**	**75 x 550**	280 M 6	53	42,5	40	31,5	1 123	-
	8,77	55 120	2,24	103	**R**	**3EB**	**180 A**	**75 x 550**	280 M 6	63	50	47,5	37,5	1 338	-
	10,8	44 670	1,8	129	**R**	**3EB**	**125 A**	**65 x 550**	250 M 4	42,5	33,5	31,5	25	1 034	-
	9,78	49 420	1,8	143	**R**	**3EB**	**180 A**	**65 x 550**	250 M 4	50	40	37,5	30	1 249	-
	9,76	49 500	3,35	143	**R**	**3EB**	**250 A**	**65 x 550**	250 M 4	60	47,5	45	35,5	1 739	-
	11,2	43 220	1,8	125	**R**	**3EB**	**125 A**	**65 x 550**	250 M 4	42,5	33,5	31,5	25	1 034	-
	11,4	42 410	2,12	79,0	**R**	**3EB**	**125 A**	**75 x 550**	280 M 6	53	42,5	40	31,5	1 123	-
	10,9	44 300	1,8	128	**R**	**3EB**	**180 A**	**65 x 550**	250 M 4	50	40	37,5	30	1 249	-
	10,8	44 670	3,35	129	**R**	**3EB**	**250 A**	**65 x 550**	250 M 4	60	47,5	45	35,5	1 739	-
	12,6	38 210	1,8	111	**R**	**3EB**	**125 A**	**65 x 550**	250 M 4	42,5	33,5	31,5	25	1 034	-
	12,9	37 490	2,24	69,8	**R**	**3EB**	**125 A**	**75 x 550**	280 M 6	53	42,5	40	31,5	1 123	-
	12,2	39 540	3,15	115	**R**	**3EB**	**180 A**	**65 x 550**	250 M 4	50	40	37,5	30	1 249	-
	14,0	34 580	2,65	100	**R**	**3EB**	**125 A**	**65 x 550**	250 M 4	42,5	33,5	31,5	25	1 034	-
	13,6	35 440	3,15	103	**R**	**3EB**	**180 A**	**65 x 550**	250 M 4	50	40	37,5	30	1 249	-
	15,8	30 570	2,65	88,6	**R**	**3EB**	**125 A**	**65 x 550**	250 M 4	42,5	33,5	31,5	25	1 034	-
	15,5	31 170	3,75	90,3	**R**	**3EB**	**180 A**	**65 x 550**	250 M 4	50	40	37,5	30	1 249	-
	17,7	27 260	3,15	79,0	**R**	**3EB**	**125 A**	**65 x 550**	250 M 4	42,5	33,5	31,5	25	1 034	-
	17,6	27 390	3,55	51,0	**R**	**3EB**	**125 A**	**75 x 550**	280 M 6	53	42,5	40	31,5	1 123	-
	20,1	24 100	3,35	69,8	**R**	**3EB**	**125 A**	**65 x 550**	250 M 4	42,5	33,5	31,5	25	1 034	-
	21,8	22 210	3,75	64,4	**R**	**3EB**	**125 A**	**65 x 550**	250 M 4	42,5	33,5	31,5	25	1 034	-
	25,4	19 000	3,75	55,0	**R**	**3EB**	**125 A**	**65 x 550**	250 M 4	42,5	33,5	31,5	25	1 034	-
	27,4	17 610	4,75	51,0	**R**	**3EB**	**125 A**	**65 x 550**	250 M 4	42,5	33,5	31,5	25	1 034	-
	32,1	15 060	4,75	43,6	**R**	**3EB**	**125 A**	**65 x 550**	250 M 4	42,5	33,5	31,5	25	1 034	-
	36,8	13 410	1,32	24,4	**R**	**2EB**	**042 A**	**75 x 550**	280 M 6	42,5	33,5	31,5	25	713	-
	34,3	14 400	1,32	26,3	**R**	**2EB**	**060 A**	**75 x 550**	280 M 6	47,5	37,5	35,5	28	766	-
	34,0	14 520	2,5	26,5	**R**	**2EB**	**085 A**	**75 x 550**	280 M 6	56	45	42,5	33,5	1 010	-
	46,0	10 730	2,24	19,6	**R**	**2EB**	**042 A**	**75 x 550**	280 M 6	42,5	33,5	31,5	25	713	-
	57,3	8 621	1,8	24,4	**R**	**2EB**	**042 A**	**65 x 550**	250 M 4	33,5	26,5	25	20	624	-
	58,4	8 459	2,8	15,4	**R**	**2EB**	**042 A**	**75 x 550**	280 M 6	42,5	33,5	31,5	25	713	-
	53,3	9 258	1,8	26,3	**R**	**2EB**	**060 A**	**65 x 550**	250 M 4	37,5	30	28	22,4	677	-
	52,9	9 335	3,35	26,5	**R**	**2EB**	**085 A**	**65 x 550**	250 M 4	45	37,5	33,5	28	921	-
	71,6	6 897	3,15	19,6	**R**	**2EB**	**042 A**	**65 x 550**	250 M 4	33,5	26,5	25	20	624	-
	73,6	6 705	3,55	12,2	**R**	**2EB**	**042 A**	**75 x 550**	280 M 6	42,5	33,5	31,5	25	713	-
	90,8	5 438	3,75	15,4	**R**	**2EB**	**042 A**	**65 x 550**	250 M 4	33,5	26,5	25	20	624	-
	115	4 310	4,75	12,2	**R**	**2EB**	**042 A**	**65 x 550**	250 M 4	33,5	26,5	25	20	624	-
	134	3 687	4,75	10,5	**R**	**2EB**	**042 A**	**65 x 550**	250 M 4	33,5	26,5	25	20	624	-
75	**1,63**	395 550	1,12	859	**R**	**4EB**	**500 A**	**75 x 550**	280 S 4	71	56	53	42,5	3 062	-
	1,63	396 190	1,5	860	**R**	**4EB**	**710 A**	**75 x 550**	280 S 4	80	63	60	47,5	3 992	-
	1,82	354 540	1,18	770	**R**	**4EB**	**500 A**	**75 x 550**	280 S 4	71	56	53	42,5	3 062	-
	1,80	357 520	1,6	776	**R**	**4EB**	**710 A**	**75 x 550**	280 S 4	80	63	60	47,5	3 992	-
	2,00	322 820	0,95	701	**R**	**4EB**	**355 A**	**75 x 550**	280 S 4	60	47,5	45	35,5	2 327	-
	1,91	338 340	1,18	735	**R**	**4EB**	**500 A**	**75 x 550**	280 S 4	71	56	53	42,5	3 062	-
	1,90	338 890	1,8	736	**R**	**4EB**	**710 A**	**75 x 550**	280 S 4	80	63	60	47,5	3 992	-
	2,11	305 820	1,12	664	**R**	**4EB**	**355 A**	**75 x 550**	280 S 4	60	47,5	45	35,5	2 327	-
	2,13	303 270	1,32	659	**R**	**4EB**	**500 A**	**75 x 550**	280 S 4	71	56	53	42,5	3 062	-
	2,11	305 820	1,9	664	**R**	**4EB**	**710 A**	**75 x 550**	280 S 4	80	63	60	47,5	3 992	-
	2,50	258 260	1,12	561	**R**	**4EB**	**355 A**	**75 x 550**	280 S 4	60	47,5	45	35,5	2 327	-
	2,38	270 670	1,5	588	**R**	**4EB**	**500 A**	**75 x 550**	280 S 4	71	56	53	42,5	3 062	-
	2,33	276 130	2,36	600	**R**	**4EB**	**710 A**	**75 x 550**	280 S 4	80	63	60	47,5	3 992	-
	2,67	241 110	1,32	524	**R**	**4EB**	**355 A**	**75 x 550**	280 S 4	60	47,5	45	35,5	2 327	-
	2,92	220 550	2,24	479	**R**	**4EB**	**500 A**	**75 x 550**	280 S 4	71	56	53	42,5	3 062	-
	2,92	220 910	3	480	**R**	**4EB**	**710 A**	**75 x 550**	280 S 4	80	63	60	47,5	3 992	-
	3,23	199 350	1,7	433	**R**	**4EB**	**355 A**	**75 x 550**	280 S 4	60	47,5	45	35,5	2 327	-
	3,02	213 410	1,8	463	**R**	**4EB**	**500 A**	**75 x 550**	280 S 4	71	56	53	42,5	3 062	-
	3,23	199 350	3,15	433	**R**	**4EB**	**710 A**	**75 x 550**	280 S 4	80	63	60	47,5	3 992	-
	3,34	192 890	1,8	419	**R**	**4EB**	**355 A**	**75 x 550**	280 S 4	60	47,5	45	35,5	2 327	-
	3,71	173 890	2,8	378	**R**	**4EB**	**500 A**	**75 x 550**	280 S 4	71	56	53	42,5	3 062	-
	3,78	170 520	1,9	370	**R**	**4EB**	**355 A**	**75 x 550**	280 S 4	60	47,5	45	35,5	2 327	-
	4,14	155 870	2,8	339	**R**	**4EB**	**500 A**	**75 x 550**	280 S 4	71	56	53	42,5	3 062	-
	4,24	152 080	2,24	330	**R**	**4EB**	**355 A**	**75 x 550**	280 S 4	60	47,5	45	35,5	2 327	-
	4,33	148 740	2,8	323	**R**	**4EB**	**500 A**	**75 x 550**	280 S 4	71	56	53	42,5	3 062	-
	5,20	123 920	2,65	269	**R**	**4EB**	**355 A**	**75 x 550**	280 S 4	60	47,5	45	35,5	2 327	-
	4,68	137 840	3,35	299	**R**	**4EB**	**500 A**	**75 x 550**	280 S 4	71	56	53	42,5	3 062	-
	5,35	120 550	2,65	262	**R**	**4EB**	**355 A**	**75 x 550**	280 S 4	60	47,5	45	35,5	2 327	-
	5,47	117 910	3,55	256	**R**	**4EB**	**500 A**	**75 x 550**	280 S 4	71	56	53	42,5	3 062	-
	6,56	98 230	3,15	213	**R**	**4EB**	**355 A**	**75 x 550**	280 S 4	60	47,5	45	35,5	2 327	-
	7,67	84 020	3,55	182	**R**	**4EB**	**355 A**	**75 x 550**	280 S 4	60	47,5	45	35,5	2 327	-
	8,81	74 750	1,12	159	**R**	**3EB**	**125 A**	**75 x 550**	280 S 4	42,5	33,5	31,5	25	1 132	-
	9,78	67 390	1,32	143	**R**	**3EB**	**180 A**	**75 x 550**	280 S 4	50	40	37,5	30	1 347	-
	9,76	67 500	2,5	143	**R**	**3EB**	**250 A**	**75 x 550**	280 S 4	60	47,5	45	35,5	1 837	-
	9,76	67 500	2,5	143	**R**	**3EB**	**355 A**	**75 x 550**	280 S 4	71	56	53	42,5	2 357	-
	11,2	58 940	1,32	125	**R**	**3EB**	**125 A**	**75 x 550**	280 S 4	42,5	33,5	31,5	25	1 132	-
	10,9	60 400	1,32	128	**R**	**3EB**	**180 A**	**75 x 550**	280 S 4	50	40	37,5	30	1 347	-
	10,8	60 910	2,5	129	**R**	**3EB**	**250 A**	**75 x 550**	280 S 4	60	47,5	45	35,5	1 837	-
	10,8	60 910	2,5	129	**R**	**3EB**	**355 A**	**75 x 550**	280 S 4	71	56	53	42,5	2 357	-

P_1	n_2	M_2	fs	i	Ød x ØP				Pt_N [kW] t_{amb} = 20°C		t_{amb} = 40°C		kg	
kW	min^{-1}	N m											HB	HBZ
75	**12,6**	52 100	1,32	111	**R 3EB**	**125 A**	**75 x 550**	280 S 4	42,5	33,5	31,5	25	1 132	-
	12,2	53 910	2,24	115	**R 3EB**	**180 A**	**75 x 550**	280 S 4	50	40	37,5	30	1 347	-
	12,2	54 000	3,35	115	**R 3EB**	**250 A**	**75 x 550**	280 S 4	60	47,5	45	35,5	1 837	-
	14,0	47 150	1,9	100	**R 3EB**	**125 A**	**75 x 550**	280 S 4	42,5	33,5	31,5	25	1 132	-
	13,6	48 320	2,24	103	**R 3EB**	**180 A**	**75 x 550**	280 S 4	50	40	37,5	30	1 347	-
	13,5	48 730	3,35	104	**R 3EB**	**250 A**	**75 x 550**	280 S 4	60	47,5	45	35,5	1 837	-
	15,8	41 680	2	88,6	**R 3EB**	**125 A**	**75 x 550**	280 S 4	42,5	33,5	31,5	25	1 132	-
	15,5	42 510	2,8	90,3	**R 3EB**	**180 A**	**75 x 550**	280 S 4	50	40	37,5	30	1 347	-
	17,7	37 180	2,36	79,0	**R 3EB**	**125 A**	**75 x 550**	280 S 4	42,5	33,5	31,5	25	1 132	-
	17,3	38 100	2,8	80,9	**R 3EB**	**180 A**	**75 x 550**	280 S 4	50	40	37,5	30	1 347	-
	20,1	32 860	2,5	69,8	**R 3EB**	**125 A**	**75 x 550**	280 S 4	42,5	33,5	31,5	25	1 132	-
	19,6	33 690	3,55	71,6	**R 3EB**	**180 A**	**75 x 550**	280 S 4	50	40	37,5	30	1 347	-
	21,8	30 290	2,8	64,4	**R 3EB**	**125 A**	**75 x 550**	280 S 4	42,5	33,5	31,5	25	1 132	-
	25,4	25 910	2,8	55,0	**R 3EB**	**125 A**	**75 x 550**	280 S 4	42,5	33,5	31,5	25	1 132	-
	27,4	24 010	3,55	51,0	**R 3EB**	**125 A**	**75 x 550**	280 S 4	42,5	33,5	31,5	25	1 132	-
	32,1	20 540	3,55	43,6	**R 3EB**	**125 A**	**75 x 550**	280 S 4	42,5	33,5	31,5	25	1 132	-
	57,3	11 760	1,32	24,4	**R 2EB**	**042 A**	**75 x 550**	280 S 4	33,5	26,5	25	20	722	-
	53,3	12 620	1,32	26,3	**R 2EB**	**060 A**	**75 x 550**	280 S 4	37,5	30	28	22,4	775	-
	52,9	12 730	2,5	26,5	**R 2EB**	**085 A**	**75 x 550**	280 S 4	45	37,5	33,5	28	1 019	-
	71,6	9 404	2,24	19,6	**R 2EB**	**042 A**	**75 x 550**	280 S 4	33,5	26,5	25	20	722	-
	66,7	10 100	2,24	21,0	**R 2EB**	**060 A**	**75 x 550**	280 S 4	37,5	30	28	22,4	775	-
	66,1	10 180	3,35	21,2	**R 2EB**	**085 A**	**75 x 550**	280 S 4	45	37,5	33,5	28	1 019	-
	90,8	7 415	2,8	15,4	**R 2EB**	**042 A**	**75 x 550**	280 S 4	33,5	26,5	25	20	722	-
	115	5 878	3,55	12,2	**R 2EB**	**042 A**	**75 x 550**	280 S 4	33,5	26,5	25	20	722	-
	134	5 028	3,55	10,5	**R 2EB**	**042 A**	**75 x 550**	280 S 4	33,5	26,5	25	20	722	-
90	**1,63**	474 650	0,9	859	**R 4EB**	**500 A**	**75 x 550**	280 M 4	71	56	53	42,5	3 127	-
	1,63	475 430	1,25	860	**R 4EB**	**710 A**	**75 x 550**	280 M 4	80	63	60	47,5	4 057	-
	1,82	425 450	1	770	**R 4EB**	**500 A**	**75 x 550**	280 M 4	71	56	53	42,5	3 127	-
	1,80	429 030	1,32	776	**R 4EB**	**710 A**	**75 x 550**	280 M 4	80	63	60	47,5	4 057	-
	1,91	406 010	1	735	**R 4EB**	**500 A**	**75 x 550**	280 M 4	71	56	53	42,5	3 127	-
	1,90	406 670	1,5	736	**R 4EB**	**710 A**	**75 x 550**	280 M 4	80	63	60	47,5	4 057	-
	2,11	366 980	0,95	664	**R 4EB**	**355 A**	**75 x 550**	280 M 4	60	47,5	45	35,5	2 392	-
	2,13	363 920	1,12	659	**R 4EB**	**500 A**	**75 x 550**	280 M 4	71	56	53	42,5	3 127	-
	2,11	366 980	1,6	664	**R 4EB**	**710 A**	**75 x 550**	280 M 4	80	63	60	47,5	4 057	-
	2,50	309 910	0,95	561	**R 4EB**	**355 A**	**75 x 550**	280 M 4	60	47,5	45	35,5	2 392	-
	2,38	324 800	1,25	588	**R 4EB**	**500 A**	**75 x 550**	280 M 4	71	56	53	42,5	3 127	-
	2,33	331 360	2	600	**R 4EB**	**710 A**	**75 x 550**	280 M 4	80	63	60	47,5	4 057	-
	2,67	289 330	1,12	524	**R 4EB**	**355 A**	**75 x 550**	280 M 4	60	47,5	45	35,5	2 392	-
	2,92	264 660	1,9	479	**R 4EB**	**500 A**	**75 x 550**	280 M 4	71	56	53	42,5	3 127	-
	2,92	265 090	2,5	480	**R 4EB**	**710 A**	**75 x 550**	280 M 4	80	63	60	47,5	4 057	-
	3,23	239 220	1,4	433	**R 4EB**	**355 A**	**75 x 550**	280 M 4	60	47,5	45	35,5	2 392	-
	3,02	256 100	1,5	463	**R 4EB**	**500 A**	**75 x 550**	280 M 4	71	56	53	42,5	3 127	-
	3,23	239 220	2,65	433	**R 4EB**	**710 A**	**75 x 550**	280 M 4	80	63	60	47,5	4 057	-
	3,34	231 460	1,5	419	**R 4EB**	**355 A**	**75 x 550**	280 M 4	60	47,5	45	35,5	2 392	-
	3,71	208 670	2,24	378	**R 4EB**	**500 A**	**75 x 550**	280 M 4	71	56	53	42,5	3 127	-
	3,41	226 750	2,65	410	**R 4EB**	**710 A**	**75 x 550**	280 M 4	80	63	60	47,5	4 057	-
	3,78	204 620	1,6	370	**R 4EB**	**355 A**	**75 x 550**	280 M 4	60	47,5	45	35,5	2 392	-
	4,14	187 040	2,36	339	**R 4EB**	**500 A**	**75 x 550**	280 M 4	71	56	53	42,5	3 127	-
	4,10	188 610	3,35	341	**R 4EB**	**710 A**	**75 x 550**	280 M 4	80	63	60	47,5	4 057	-
	4,24	182 500	1,8	330	**R 4EB**	**355 A**	**75 x 550**	280 M 4	60	47,5	45	35,5	2 392	-
	4,33	178 490	2,36	323	**R 4EB**	**500 A**	**75 x 550**	280 M 4	71	56	53	42,5	3 127	-
	4,33	178 780	3,55	324	**R 4EB**	**710 A**	**75 x 550**	280 M 4	80	63	60	47,5	4 057	-
	5,20	148 700	2,12	269	**R 4EB**	**355 A**	**75 x 550**	280 M 4	60	47,5	45	35,5	2 392	-
	4,68	165 410	2,8	299	**R 4EB**	**500 A**	**75 x 550**	280 M 4	71	56	53	42,5	3 127	-
	5,35	144 660	2,24	262	**R 4EB**	**355 A**	**75 x 550**	280 M 4	60	47,5	45	35,5	2 392	-
	5,47	141 490	2,8	256	**R 4EB**	**500 A**	**75 x 550**	280 M 4	71	56	53	42,5	3 127	-
	6,56	117 870	2,65	213	**R 4EB**	**355 A**	**75 x 550**	280 M 4	60	47,5	45	35,5	2 392	-
	6,70	115 530	2,8	209	**R 4EB**	**500 A**	**75 x 550**	280 M 4	71	56	53	42,5	3 127	-
	7,67	100 830	2,8	182	**R 4EB**	**355 A**	**75 x 550**	280 M 4	60	47,5	45	35,5	2 392	-
	8,81	89 710	0,95	159	**R 3EB**	**125 A**	**75 x 550**	280 M 4	42,5	33,5	31,5	25	1 197	-
	9,78	80 870	1,12	143	**R 3EB**	**180 A**	**75 x 550**	280 M 4	50	40	37,5	30	1 412	-
	9,76	81 000	2	143	**R 3EB**	**250 A**	**75 x 550**	280 M 4	60	47,5	45	35,5	1 902	-
	9,76	81 000	2	143	**R 3EB**	**355 A**	**75 x 550**	280 M 4	71	56	53	42,5	2 422	-
	11,2	70 720	1,12	125	**R 3EB**	**125 A**	**75 x 550**	280 M 4	42,5	33,5	31,5	25	1 197	-
	10,9	72 480	1,12	128	**R 3EB**	**180 A**	**75 x 550**	280 M 4	50	40	37,5	30	1 412	-
	10,8	73 090	2	129	**R 3EB**	**250 A**	**75 x 550**	280 M 4	60	47,5	45	35,5	1 902	-
	10,8	73 090	2	129	**R 3EB**	**355 A**	**75 x 550**	280 M 4	71	56	53	42,5	2 422	-
	12,6	62 520	1,12	111	**R 3EB**	**125 A**	**75 x 550**	280 M 4	42,5	33,5	31,5	25	1 197	-
	12,2	64 690	1,9	115	**R 3EB**	**180 A**	**75 x 550**	280 M 4	50	40	37,5	30	1 412	-
	12,2	64 800	2,65	115	**R 3EB**	**250 A**	**75 x 550**	280 M 4	60	47,5	45	35,5	1 902	-
	12,2	64 800	2,65	115	**R 3EB**	**355 A**	**75 x 550**	280 M 4	71	56	53	42,5	2 422	-
	14,0	56 580	1,6	100	**R 3EB**	**125 A**	**75 x 550**	280 M 4	42,5	33,5	31,5	25	1 197	-
	13,6	57 990	1,9	103	**R 3EB**	**180 A**	**75 x 550**	280 M 4	50	40	37,5	30	1 412	-
	13,5	58 470	2,65	104	**R 3EB**	**250 A**	**75 x 550**	280 M 4	60	47,5	45	35,5	1 902	-
	13,5	58 470	2,65	104	**R 3EB**	**355 A**	**75 x 550**	280 M 4	71	56	53	42,5	2 422	-
	15,8	50 020	1,6	88,6	**R 3EB**	**125 A**	**75 x 550**	280 M 4	42,5	33,5	31,5	25	1 197	-
	15,5	51 010	2,36	90,3	**R 3EB**	**180 A**	**75 x 550**	280 M 4	50	40	37,5	30	1 412	-
	15,5	51 090	3,35	90,5	**R 3EB**	**250 A**	**75 x 550**	280 M 4	60	47,5	45	35,5	1 902	-
	17,7	44 610	2	79,0	**R 3EB**	**125 A**	**75 x 550**	280 M 4	42,5	33,5	31,5	25	1 197	-
	17,3	45 720	2,36	80,9	**R 3EB**	**180 A**	**75 x 550**	280 M 4	50	40	37,5	30	1 412	-
	17,2	46 110	3,75	81,6	**R 3EB**	**250 A**	**75 x 550**	280 M 4	60	47,5	45	35,5	1 902	-
	20,1	39 440	2	69,8	**R 3EB**	**125 A**	**75 x 550**	280 M 4	42,5	33,5	31,5	25	1 197	-
	19,6	40 430	3	71,6	**R 3EB**	**180 A**	**75 x 550**	280 M 4	50	40	37,5	30	1 412	-

P_1	n_2	M_2	fs	i	Ød x ØP					Pt_N [kW] t_{amb} = 20°C		t_{amb} = 40°C		kg	
kW	min^{-1}	N m												HB	HBZ
90	**21,8**	36 350	2,36	64,4	**R**	**3EB**	**125 A**	**75 x 550**	280 M 4	42,5	33,5	31,5	25	1 197	-
	21,8	36 240	3	64,2	**R**	**3EB**	**180 A**	**75 x 550**	280 M 4	50	40	37,5	30	1 412	-
	25,4	31 090	2,36	55,0	**R**	**3EB**	**125 A**	**75 x 550**	280 M 4	42,5	33,5	31,5	25	1 197	-
	25,5	31 000	3	54,9	**R**	**3EB**	**180 A**	**75 x 550**	280 M 4	50	40	37,5	30	1 412	-
	27,4	28 810	3	51,0	**R**	**3EB**	**125 A**	**75 x 550**	280 M 4	42,5	33,5	31,5	25	1 197	-
	32,1	24 650	3	43,6	**R**	**3EB**	**125 A**	**75 x 550**	280 M 4	42,5	33,5	31,5	25	1 197	-
	57,3	14 110	1,12	24,4	**R**	**2EB**	**042 A**	**75 x 550**	280 M 4	33,5	26,5	25	20	787	-
	53,3	15 150	1,12	26,3	**R**	**2EB**	**060 A**	**75 x 550**	280 M 4	37,5	30	28	22,4	840	-
	52,9	15 280	2	26,5	**R**	**2EB**	**085 A**	**75 x 550**	280 M 4	45	37,5	33,5	28	1 084	-
	52,9	15 280	2	26,5	**R**	**2EB**	**125 A**	**75 x 550**	280 M 4	50	40	37,5	30	1 232	-
	71,6	11 290	1,9	19,6	**R**	**2EB**	**042 A**	**75 x 550**	280 M 4	33,5	26,5	25	20	787	-
	66,7	12 120	1,9	21,0	**R**	**2EB**	**060 A**	**75 x 550**	280 M 4	37,5	30	28	22,4	840	-
	66,1	12 220	2,8	21,2	**R**	**2EB**	**085 A**	**75 x 550**	280 M 4	45	37,5	33,5	28	1 084	-
	90,8	8 898	2,36	15,4	**R**	**2EB**	**042 A**	**75 x 550**	280 M 4	33,5	26,5	25	20	787	-
	84,6	9 555	2,36	16,6	**R**	**2EB**	**060 A**	**75 x 550**	280 M 4	37,5	30	28	22,4	840	-
	83,8	9 636	4,25	16,7	**R**	**2EB**	**085 A**	**75 x 550**	280 M 4	45	37,5	33,5	28	1 084	-
	115	7 053	3	12,2	**R**	**2EB**	**042 A**	**75 x 550**	280 M 4	33,5	26,5	25	20	787	-
	134	6 033	3	10,5	**R**	**2EB**	**042 A**	**75 x 550**	280 M 4	33,5	26,5	25	20	787	-

$n_{N2} \times L_h$	i_N	Grandezza riduttore P_{N2} kW M_{N2} N m ... / i 001A	002A	003A	004A	006A	009A	012A	015A	018A	021A	i_N	n_1 min^{-1}	n_{N2}
2 800 000	7,1	12,9 469 **1EL/7,64**	18,1 662 **1EL/7,64**	25,6 933 **1EL/7,64**	36,1 1 320 **1EL/7,64**	51 1 850 **1EL/7,64**	72 2 610 **1EL/7,64**	101 3 690 **1EL/7,64**	–	143 5 200 **1EL/7,64**	–	7,1	2 000	**280**
	6	19,6 646 **1EL/6,21**	27,6 911 **1EL/6,21**	39 1 280 **1EL/6,21**	55 1 810 **1EL/6,21**	77 2 550 **1EL/6,21**	109 3 600 **1EL/6,21**	154 5 080 **1EL/6,21**	202 6 300 **1EL/5,87**	217 7 160 **1EL/6,21**	285 8 880 **1EL/5,87**	6	1 800	
	5	19,1 689 **1EL/5,29**	27,1 979 **1EL/5,29**	37,2 1 340 **1EL/5,29**	53 1 930 **1EL/5,29**	76 2 760 **1EL/5,29**	109 3 930 **1EL/5,29**	151 5 460 **1EL/5,29**	202 7 280 **1EL/5,29**	214 7 720 **1EL/5,29**	267 9 650 **1EL/5,29**	5	1 400	
	4,25	21,4 683 **1EL/4,17**	30,4 970 **1EL/4,17**	41,8 1 330 **1EL/4,17**	60 1 910 **1EL/4,17**	86 2 730 **1EL/4,17**	122 3 890 **1EL/4,17**	170 5 410 **1EL/4,17**	226 7 210 **1EL/4,17**	240 7 650 **1EL/4,17**	300 9 560 **1EL/4,17**	4,25	1 250	
	3,55	21,1 707 **1EL/3,52**	29,9 1 000 **1EL/3,52**	41 1 380 **1EL/3,52**	59 1 980 **1EL/3,52**	84 2 830 **1EL/3,52**	120 4 030 **1EL/3,52**	167 5 600 **1EL/3,52**	222 7 450 **1EL/3,52**	235 7 900 **1EL/3,52**	294 9 880 **1EL/3,52**	3,55	1 000	
2 500 000	7,1	11,7 472 **1EL/7,64**	16,4 666 **1EL/7,64**	23,2 939 **1EL/7,64**	32,7 1 320 **1EL/7,64**	46,1 1 870 **1EL/7,64**	65 2 630 **1EL/7,64**	92 3 710 **1EL/7,64**	–	129 5 230 **1EL/7,64**	–	7,1	1 800	**250**
	6	17,6 651 **1EL/6,21**	24,7 918 **1EL/6,21**	34,9 1 290 **1EL/6,21**	49,2 1 820 **1EL/6,21**	69 2 570 **1EL/6,21**	98 3 630 **1EL/6,21**	138 5 120 **1EL/6,21**	181 6 340 **1EL/5,87**	194 7 210 **1EL/6,21**	255 8 950 **1EL/5,87**	6	1 600	
	5	17,6 713 **1EL/5,29**	25 1 010 **1EL/5,29**	34,4 1 390 **1EL/5,29**	49,4 2 000 **1EL/5,29**	71 2 850 **1EL/5,29**	100 4 060 **1EL/5,29**	140 5 650 **1EL/5,29**	186 7 530 **1EL/5,29**	197 7 990 **1EL/5,29**	247 9 980 **1EL/5,29**	5	1 250	
	4,25	18,3 730 **1EL/4,17**	26 1 040 **1EL/4,17**	35,7 1 420 **1EL/4,17**	51 2 040 **1EL/4,17**	73 2 920 **1EL/4,17**	104 4 160 **1EL/4,17**	145 5 780 **1EL/4,17**	193 7 710 **1EL/4,17**	205 8 180 **1EL/4,17**	256 10 220 **1EL/4,17**	4,25	1 000	
	3,55	19,6 730 **1EL/3,52**	27,8 1 040 **1EL/3,52**	38,1 1 420 **1EL/3,52**	55 2 040 **1EL/3,52**	78 2 920 **1EL/3,52**	111 4 160 **1EL/3,52**	155 5 780 **1EL/3,52**	206 7 690 **1EL/3,52**	219 8 160 **1EL/3,52**	273 10 200 **1EL/3,52**	3,55	900	
2 240 000	12,5	18,2 753 **2EL/12,1**	25,8 1 070 **2EL/12,1**	35 1 480 **2EL/12,4**	42 1 770 **2EL/12,4**	60 2 520 **2EL/12,4**	– 3 450 **2EL/12,4**	– 4 960 **2EL/12,4**	– 7 090 **2EL/12,4**	– 7 090 **2EL/12,4**	– 7 090 **2EL/12,4**	12,5	2 800	**224**
	7,1	10,4 476 **1EL/7,64**	14,7 671 **1EL/7,64**	20,7 946 **1EL/7,64**	29,3 1 330 **1EL/7,64**	41,2 1 880 **1EL/7,64**	58 2 650 **1EL/7,64**	82 3 740 **1EL/7,64**	–	116 5 270 **1EL/7,64**	–	7,1	1 600	
	6	15,5 656 **1EL/6,21**	21,8 925 **1EL/6,21**	30,8 1 300 **1EL/6,21**	43,4 1 840 **1EL/6,21**	61 2 590 **1EL/6,21**	86 3 660 **1EL/6,21**	122 5 160 **1EL/6,21**	160 6 400 **1EL/5,87**	172 7 270 **1EL/6,21**	225 9 020 **1EL/5,87**	6	1 400	
	5	16,3 737 **1EL/5,29**	23,2 1 050 **1EL/5,29**	31,8 1 440 **1EL/5,29**	45,7 2 060 **1EL/5,29**	65 2 950 **1EL/5,29**	93 4 200 **1EL/5,29**	129 5 840 **1EL/5,29**	170 7 680 **1EL/5,29**	183 8 250 **1EL/5,29**	229 10 320 **1EL/5,29**	5	1 120	
	4,25	17 753 **1EL/4,17**	24,2 1 070 **1EL/4,17**	33,2 1 470 **1EL/4,17**	47,6 2 110 **1EL/4,17**	68 3 010 **1EL/4,17**	97 4 290 **1EL/4,17**	135 5 970 **1EL/4,17**	180 7 960 **1EL/4,17**	191 8 440 **1EL/4,17**	238 10 550 **1EL/4,17**	4,25	900	
	3,55	18 756 **1EL/3,52**	25,6 1 070 **1EL/3,52**	35,1 1 470 **1EL/3,52**	50 2 120 **1EL/3,52**	72 3 020 **1EL/3,52**	103 4 310 **1EL/3,52**	143 5 990 **1EL/3,52**	190 7 970 **1EL/3,52**	201 8 450 **1EL/3,52**	252 10 560 **1EL/3,52**	3,55	800	
2 000 000	16	15,1 794 **2EL/17,4**	21,4 1 130 **2EL/17,4**	29,3 1 550 **2EL/17,4**	39,7 2 090 **2EL/17,4**	56 2 970 **2EL/17,4**	– 4 090 **2EL/17,4**	– 5 870 **2EL/17,4**	– 8 380 **2EL/17,4**	– 8 380 **2EL/17,4**	– 11 120 **2EL/17,4**	16	3 150	**200**
	14	15,8 777 **2EL/14,4**	22,5 1 100 **2EL/14,4**	30,4 1 520 **2EL/14,7**	42 2 100 **2EL/14,7**	60 2 980 **2EL/14,7**	– 4 100 **2EL/14,7**	– 5 890 **2EL/14,7**	– 8 260 **2EL/14,7**	– 8 410 **2EL/14,7**	– 8 410 **2EL/14,7**	14	2 800	
	12,5	16,8 779 **2EL/12,1**	23,9 1 110 **2EL/12,1**	32,3 1 530 **2EL/12,4**	38,8 1 830 **2EL/12,4**	55 2 600 **2EL/12,4**	76 3 570 **2EL/12,4**	109 5 130 **2EL/12,4**	155 7 330 **2EL/12,4**	155 7 330 **2EL/12,4**	155 7 330 **2EL/12,4**	12,5	2 500	
	7,1	9,2 480 **1EL/7,64**	13 676 **1EL/7,64**	18,3 953 **1EL/7,64**	25,8 1 340 **1EL/7,64**	36,4 1 900 **1EL/7,64**	51 2 670 **1EL/7,64**	72 3 770 **1EL/7,64**	–	102 5 310 **1EL/7,64**	–	7,1	1 400	
	6	13,9 661 **1EL/6,21**	19,6 932 **1EL/6,21**	27,7 1 310 **1EL/6,21**	39 1 850 **1EL/6,21**	55 2 610 **1EL/6,21**	78 3 680 **1EL/6,21**	109 5 190 **1EL/6,21**	144 6 440 **1EL/5,87**	154 7 320 **1EL/6,21**	203 9 080 **1EL/5,87**	6	1 250	
	5	15,1 762 **1EL/5,29**	21,4 1 080 **1EL/5,29**	29,4 1 490 **1EL/5,29**	42,2 2 130 **1EL/5,29**	60 3 050 **1EL/5,29**	86 4 350 **1EL/5,29**	119 6 040 **1EL/5,29**	153 7 730 **1EL/5,29**	169 8 540 **1EL/5,29**	211 10 670 **1EL/5,29**	5	1 000	
	4,25	15,7 781 **1EL/4,17**	22,2 1 110 **1EL/4,17**	30,5 1 520 **1EL/4,17**	43,9 2 190 **1EL/4,17**	63 3 120 **1EL/4,17**	89 4 450 **1EL/4,17**	124 6 180 **1EL/4,17**	165 8 240 **1EL/4,17**	175 8 740 **1EL/4,17**	219 10 930 **1EL/4,17**	4,25	800	
	3,55	16,6 784 **1EL/3,52**	23,5 1 110 **1EL/3,52**	32,3 1 530 **1EL/3,52**	46,4 2 190 **1EL/3,52**	66 3 130 **1EL/3,52**	94 4 470 **1EL/3,52**	131 6 210 **1EL/3,52**	175 8 260 **1EL/3,52**	185 8 760 **1EL/3,52**	231 10 950 **1EL/3,52**	3,55	710	
1 800 000	18	784 **2EL/18,3**	1 110 **2EL/18,3**	1 540 **2EL/18,6**	2 210 **2EL/18,6**	3 150 **2EL/18,6**	4 450 **2EL/18,6**	6 240 **2EL/18,6**	7 780 **2EL/18,6**	8 830 **2EL/18,6**	10 290 **2EL/18,6**			
	16	13,9 822 **2EL/17,4**	19,7 1 170 **2EL/17,4**	27 1 600 **2EL/17,4**	36,5 2 170 **2EL/17,4**	52 3 080 **2EL/17,4**	71 4 230 **2EL/17,4**	102 6 080 **2EL/17,4**	146 8 680 **2EL/17,4**	146 8 680 **2EL/17,4**	194 11 520 **2EL/17,4**	16	2 800	**180**
	14	14,6 804 **2EL/14,4**	20,8 1 140 **2EL/14,4**	28,1 1 580 **2EL/14,7**	38,8 2 170 **2EL/14,7**	55 3 090 **2EL/14,7**	76 4 240 **2EL/14,7**	109 6 090 **2EL/14,7**	152 8 540 **2EL/14,7**	155 8 700 **2EL/14,7**	155 8 700 **2EL/14,7**	14	2 500	
	12,5	15,6 805 **2EL/12,1**	22,1 1 140 **2EL/12,1**	29,9 1 580 **2EL/12,4**	35,9 1 890 **2EL/12,4**	51 2 690 **2EL/12,4**	70 3 690 **2EL/12,4**	101 5 300 **2EL/12,4**	144 7 580 **2EL/12,4**	144 7 580 **2EL/12,4**	144 7 580 **2EL/12,4**	12,5	2 240	

$n_{N2} \times L_h$	i_N	Grandezza riduttore P_{N2} kW M_{N2} N m ... / i 030A	042A	060A	085A	125A	180A	250A	355A	500A	710A	i_N	n_1 min^{-1}	n_{N2}
2 800 000	7.1	–	–	–	–	–	–	–	–	–	–	7,1	2 000	**280**
	6	–	–	–	–	–	–	–	–	–	–	6	1 800	
	5	368 13 180 **1EL/5,25**	573 19 110 **1EL/4,89**	–	–	–	–	–	–	–	–	5	1 400	
	4.25	417 13 020 **1EL/4,09**	602 19 240 **1EL/4,18**	–	–	–	–	–	–	–	–	4,25	1 250	
	3.55	–	–	–	–	–	–	–	–	–	–	3,55	1 000	
2 500 000	7.1	–	–	–	–	–	–	–	–	–	–	7,1	1 800	**250**
	6	–	–	–	–	–	–	–	–	–	–	6	1 600	
	5	340 13 640 **1EL/5,25**	529 19 770 **1EL/4,89**	–	–	–	–	–	–	–	–	5	1 250	
	4.25	356 13 920 **1EL/4,09**	515 20 570 **1EL/4,18**	–	–	–	–	–	–	–	–	4,25	1 000	
	3.55	–	–	–	–	–	–	–	–	–	–	3,55	900	
2 240 000	12.5	–	–	–	–	–	–	–	–	–	–	12,5	2 800	**224**
	7.1	–	–	–	–	–	–	–	–	–	–	7,1	1 600	
	6	–	–	–	–	–	–	–	–	–	–	6	1 400	
	5	315 14 090 **1EL/5,25**	490 20 430 **1EL/4,89**	–	–	–	–	–	–	–	–	5	1 120	
	4.25	331 14 370 **1EL/4,09**	478 21 230 **1EL/4,18**	–	–	–	–	–	–	–	–	4,25	900	
	3.55	–	–	–	–	–	–	–	–	–	–	3,55	800	
2 000 000	16	– 15 150 **2EL/17,1**	–	– 28 750 **2EL/17,1**	– 39 950 **2EL/17,1**	–	– 64 350 **2EL/17,1**	–	–	–	–	16	3 150	**200**
	14	– 14 910 **2EL/14,4**	– 22 020 **2EL/14,7**	– 28 790 **2EL/14,4**	–	–	–	–	–	–	–	14	2 800	
	12.5	–	–	–	–	–	–	–	–	–	–	12,5	2 500	
	7.1	–	–	–	–	–	–	–	–	–	–	7,1	1 400	
	6	–	–	–	–	–	–	–	–	–	–	6	1 250	
	5	291 14 580 **1EL/5,25**	453 21 140 **1EL/4,89**	–	–	–	–	–	–	–	–	5	1 000	
	4.25	305 14 890 **1EL/4,09**	441 21 990 **1EL/4,18**	–	–	–	–	–	–	–	–	4,25	800	
	3.55	–	–	–	–	–	–	–	–	–	–	3,55	710	
1 800 000	18	15 070 **2EL/18,5**	22 160 **2EL/17,5**	30 650 **2EL/18,5**	–	55 060 **2EL/17,5**	–	89 440 **2EL/17,5**	133 540 **2EL/17,5**	171 060 **2EL/17,5**	236 310 **2EL/17,5**			
	16	– 15 690 **2EL/17,1**	–	– 29 780 **2EL/17,1**	– 41 390 **2EL/17,1**	–	– 66 670 **2EL/17,1**	–	–	–	–	16	2 800	**180**
	14	– 15 420 **2EL/14,4**	– 22 790 **2EL/14,7**	– 29 780 **2EL/14,4**	–	–	–	–	–	–	–	14	2 500	
	12.5	–	–	–	–	–	–	–	–	–	–	12,5	2 240	

$n_{N2} \times L_h$	i_N	Grandezza riduttore P_{N2} kW M_{N2} N m ... / i 001A	002A	003A	004A	006A	009A	012A	015A	018A	021A	i_N	n_1 min^{-1}	n_{N2}
1 800 000	7,1	8,3 483 **1EL/7,64**	11,7 681 **1EL/7,64**	16,5 960 **1EL/7,64**	23,2 1 350 **1EL/7,64**	32,7 1 910 **1EL/7,64**	46,1 2 690 **1EL/7,64**	65 3 790 **1EL/7,64**	–	92 5 350 **1EL/7,64**	–	7,1	1 250	**180**
	6	12,6 665 **1EL/6,21**	17,7 938 **1EL/6,21**	25 1 320 **1EL/6,21**	35,2 1 870 **1EL/6,21**	49,6 2 630 **1EL/6,21**	70 3 710 **1EL/6,21**	99 5 230 **1EL/6,21**	130 6 480 **1EL/5,87**	139 7 370 **1EL/6,21**	183 9 140 **1EL/5,87**	6	1 120	
	5	14 787 **1EL/5,29**	19,9 1 120 **1EL/5,29**	27,3 1 530 **1EL/5,29**	39,2 2 200 **1EL/5,29**	56 3 150 **1EL/5,29**	79 4 450 **1EL/5,29**	111 6 230 **1EL/5,29**	139 7 780 **1EL/5,29**	157 8 810 **1EL/5,29**	196 11 020 **1EL/5,29**	5	900	
	4,25	14,4 809 **1EL/4,17**	20,5 1 150 **1EL/4,17**	28,1 1 580 **1EL/4,17**	40,3 2 270 **1EL/4,17**	58 3 240 **1EL/4,17**	82 4 610 **1EL/4,17**	114 6 410 **1EL/4,17**	152 8 540 **1EL/4,17**	161 9 060 **1EL/4,17**	202 11 330 **1EL/4,17**	4,25	710	
	3,55	15,2 812 **1EL/3,52**	21,6 1 150 **1EL/3,52**	29,7 1 580 **1EL/3,52**	42,7 2 270 **1EL/3,52**	61 3 250 **1EL/3,52**	87 4 630 **1EL/3,52**	121 6 430 **1EL/3,52**	161 8 560 **1EL/3,52**	170 9 080 **1EL/3,52**	213 11 350 **1EL/3,52**	3,55	630	
1 600 000	20	13,4 835 **2EL/20,5**	19 1 190 **2EL/20,5**	–	–	–	–	–	–	–	–	20	3 150	**160**
	18	13 812 **2EL/18,3**	18,5 1 150 **2EL/18,3**	25,1 1 590 **2EL/18,6**	36 2 290 **2EL/18,6**	50 3 180 **2EL/18,6**	– 4 490 **2EL/18,6**	– 6 330 **2EL/18,6**	– 7 840 **2EL/18,6**	– 9 140 **2EL/18,6**	– 10 660 **2EL/18,6**	18	2 800	
	16	12,8 851 **2EL/17,4**	18,2 1 210 **2EL/17,4**	24,9 1 660 **2EL/17,4**	33,7 2 250 **2EL/17,4**	47,9 3 190 **2EL/17,4**	66 4 380 **2EL/17,4**	94 6 290 **2EL/17,4**	135 8 980 **2EL/17,4**	135 8 980 **2EL/17,4**	179 11 920 **2EL/17,4**	16	2 500	
	14	13,5 831 **2EL/14,4**	19,2 1 180 **2EL/14,4**	26 1 630 **2EL/14,7**	35,9 2 250 **2EL/14,7**	51 3 190 **2EL/14,7**	70 4 380 **2EL/14,7**	101 6 290 **2EL/14,7**	141 8 830 **2EL/14,7**	144 8 990 **2EL/14,7**	144 8 990 **2EL/14,7**	14	2 240	
	12,5	14,4 833 **2EL/12,1**	20,4 1 180 **2EL/12,1**	27,6 1 630 **2EL/12,4**	33,2 1 960 **2EL/12,4**	47,1 2 780 **2EL/12,4**	65 3 820 **2EL/12,4**	93 5 490 **2EL/12,4**	133 7 840 **2EL/12,4**	133 7 840 **2EL/12,4**	133 7 840 **2EL/12,4**	12,5	2 000	
	7,1	7,5 486 **1EL/7,64**	10,5 685 **1EL/7,64**	14,8 967 **1EL/7,64**	20,9 1 360 **1EL/7,64**	29,5 1 920 **1EL/7,64**	41,6 2 710 **1EL/7,64**	59 3 820 **1EL/7,64**	–	83 5 390 **1EL/7,64**	–	7,1	1 120	
	6	11,3 670 **1EL/6,21**	15,9 945 **1EL/6,21**	22,4 1 330 **1EL/6,21**	31,6 1 880 **1EL/6,21**	44,6 2 650 **1EL/6,21**	63 3 730 **1EL/6,21**	89 5 260 **1EL/6,21**	117 6 530 **1EL/5,87**	125 7 420 **1EL/6,21**	164 9 210 **1EL/5,87**	6	1 000	
	5	12,9 815 **1EL/5,29**	18,3 1 160 **1EL/5,29**	25,2 1 590 **1EL/5,29**	36,1 2 280 **1EL/5,29**	50 3 180 **1EL/5,29**	71 4 480 **1EL/5,29**	100 6 320 **1EL/5,29**	124 7 840 **1EL/5,29**	144 9 130 **1EL/5,29**	180 11 380 **1EL/5,29**	5	800	
	4,25	13,3 839 **1EL/4,17**	18,8 1 190 **1EL/4,17**	25,8 1 640 **1EL/4,17**	37,1 2 350 **1EL/4,17**	53 3 350 **1EL/4,17**	76 4 780 **1EL/4,17**	105 6 640 **1EL/4,17**	140 8 860 **1EL/4,17**	148 9 390 **1EL/4,17**	186 11 740 **1EL/4,17**	4,25	630	
	3,55	14 841 **1EL/3,52**	19,9 1 190 **1EL/3,52**	27,4 1 640 **1EL/3,52**	39,3 2 360 **1EL/3,52**	56 3 370 **1EL/3,52**	80 4 800 **1EL/3,52**	111 6 660 **1EL/3,52**	148 8 870 **1EL/3,52**	157 9 410 **1EL/3,52**	196 11 760 **1EL/3,52**	3,55	560	
1 400 000	22,4	12,4 829 **2EL/22**	17,6 1 180 **2EL/22**	24,8 1 660 **2EL/22,1**	32,7 2 190 **2EL/22,1**	46,4 3 110 **2EL/22,1**	– 4 270 **2EL/22,1**	– 6 130 **2EL/22,1**	– 8 750 **2EL/22,1**	– 8 750 **2EL/22,1**	– 11 670 **2EL/22,1**	22,4	3 150	**140**
	20	12,3 865 **2EL/20,5**	17,5 1 230 **2EL/20,5**	–	–	–	–	–	–	–	–	20	2 800	
	18	12 840 **2EL/18,3**	17,1 1 190 **2EL/18,3**	23,2 1 650 **2EL/18,6**	32,9 2 340 **2EL/18,6**	45 3 200 **2EL/18,6**	64 4 520 **2EL/18,6**	90 6 370 **2EL/18,6**	111 7 890 **2EL/18,6**	130 9 250 **2EL/18,6**	155 11 030 **2EL/18,6**	18	2 500	
	16	11,9 879 **2EL/17,4**	16,9 1 250 **2EL/17,4**	23,1 1 720 **2EL/17,4**	31,2 2 320 **2EL/17,4**	44,4 3 300 **2EL/17,4**	61 4 530 **2EL/17,4**	87 6 500 **2EL/17,4**	125 9 280 **2EL/17,4**	125 9 280 **2EL/17,4**	166 12 320 **2EL/17,4**	16	2 240	
	14	12,5 860 **2EL/14,4**	17,8 1 220 **2EL/14,4**	24,1 1 690 **2EL/14,7**	33,2 2 330 **2EL/14,7**	47,1 3 300 **2EL/14,7**	65 4 530 **2EL/14,7**	93 6 510 **2EL/14,7**	130 9 130 **2EL/14,7**	133 9 300 **2EL/14,7**	133 9 300 **2EL/14,7**	14	2 000	
	12,5	13,3 859 **2EL/12,1**	19 1 220 **2EL/12,1**	25,7 1 690 **2EL/12,4**	30,8 2 020 **2EL/12,4**	43,8 2 870 **2EL/12,4**	60 3 940 **2EL/12,4**	86 5 660 **2EL/12,4**	123 8 090 **2EL/12,4**	123 8 090 **2EL/12,4**	123 8 090 **2EL/12,4**	12,5	1 800	
	7,1	6,7 490 **1EL/7,64**	9,5 690 **1EL/7,64**	13,3 973 **1EL/7,64**	18,8 1 370 **1EL/7,64**	26,5 1 930 **1EL/7,64**	37,4 2 730 **1EL/7,64**	53 3 850 **1EL/7,64**	–	74 5 420 **1EL/7,64**	–	7,1	1 000	
	6	10,2 674 **1EL/6,21**	14,4 951 **1EL/6,21**	20,3 1 340 **1EL/6,21**	28,7 1 890 **1EL/6,21**	40,4 2 670 **1EL/6,21**	57 3 760 **1EL/6,21**	80 5 300 **1EL/6,21**	106 6 570 **1EL/5,87**	113 7 470 **1EL/6,21**	149 9 270 **1EL/5,87**	6	900	
	5	11,9 845 **1EL/5,29**	16,9 1 200 **1EL/5,29**	23,1 1 650 **1EL/5,29**	32,9 2 340 **1EL/5,29**	45 3 200 **1EL/5,29**	63 4 520 **1EL/5,29**	89 6 370 **1EL/5,29**	111 7 890 **1EL/5,29**	130 9 250 **1EL/5,29**	161 11 470 **1EL/5,29**	5	710	
	4,25	12,2 869 **1EL/4,17**	17,3 1 230 **1EL/4,17**	23,8 1 690 **1EL/4,17**	34,2 2 430 **1EL/4,17**	48,8 3 470 **1EL/4,17**	70 4 950 **1EL/4,17**	97 6 880 **1EL/4,17**	129 9 170 **1EL/4,17**	137 9 730 **1EL/4,17**	171 12 160 **1EL/4,17**	4,25	560	
	3,55	13 870 **1EL/3,52**	18,4 1 240 **1EL/3,52**	25,3 1 700 **1EL/3,52**	36,3 2 440 **1EL/3,52**	52 3 480 **1EL/3,52**	74 4 960 **1EL/3,52**	103 6 890 **1EL/3,52**	137 9 170 **1EL/3,52**	145 9 730 **1EL/3,52**	181 12 160 **1EL/3,52**	3,55	500	
1 250 000	25	11,5 893 **2EL/25,7**	16,3 1 270 **2EL/25,7**	22,2 1 750 **2EL/25,9**	28,8 2 270 **2EL/25,9**	40,9 3 220 **2EL/25,9**	– 4 420 **2EL/25,9**	– 6 340 **2EL/25,9**	– 9 060 **2EL/25,9**	– 9 060 **2EL/25,9**	– 9 060 **2EL/25,9**	25	3 150	**125**
	22,4	11,4 859 **2EL/22**	16,2 1 220 **2EL/22**	22,9 1 720 **2EL/22,1**	30,1 2 270 **2EL/22,1**	42,7 3 220 **2EL/22,1**	59 4 420 **2EL/22,1**	84 6 350 **2EL/22,1**	120 9 070 **2EL/22,1**	120 9 070 **2EL/22,1**	160 12 090 **2EL/22,1**	22,4	2 800	
	20	11,4 894 **2EL/20,5**	16,2 1 270 **2EL/20,5**	–	–	–	–	–	–	–	–	20	2 500	

$n_{N2} \times L_h$	i_N	Grandezza riduttore P_{N2} kW M_{N2} N m ... / i 030A	042A	060A	085A	125A	180A	250A	355A	500A	710A	i_N	n_1 min^{-1}	n_{N2}
1 800 000	7.1	–	–	–	–	–	–	–	–	–	–	7,1	1 250	**180**
	6	–	–	–	–	–	–	–	–	–	–	6	1 120	
	5	270 15 050 **1EL/5,25**	421 21 820 **1EL/4,89**	–	–	–	–	–	–	–	–	5	900	
	4.25	280 15 430 **1EL/4,09**	405 22 790 **1EL/4,18**	–	–	–	–	–	–	–	–	4,25	710	
	3.55	–	–	–	–	–	–	–	–	–	–	3,55	630	
1 600 000	20	–	– 23 000 **2EL/20,4**	–	–	– 57 710 **2EL/20,4**	– 66 200 **2EL/20**	– 92 010 **2EL/20,4**	– 137 390 **2EL/20,4**	– 175 980 **2EL/20,4**	– 243 120 **2EL/20,4**	20	3 150	**160**
	18	– 15 610 **2EL/18,5**	– 22 960 **2EL/17,5**	– 31 760 **2EL/18,5**	–	– 57 050 **2EL/17,5**	–	– 92 650 **2EL/17,5**	– 138 350 **2EL/17,5**	– 177 210 **2EL/17,5**	– 244 810 **2EL/17,5**	18	2 800	
	16	– 16 240 **2EL/17,1**	–	– 30 810 **2EL/17,1**	– 42 820 **2EL/17,1**	–	– 68 970 **2EL/17,1**	–	–	–	–	16	2 500	
	14	260 15 940 **2EL/14,4**	376 23 550 **2EL/14,7**	– 30 780 **2EL/14,4**	–	–	–	–	–	–	–	14	2 240	
	12.5	–	–	–	–	–	–	–	–	–	–	12,5	2 000	
	7.1	–	–	–	–	–	–	–	–	–	–	7,1	1 120	
	6	–	–	–	–	–	–	–	–	–	–	6	1 000	
	5	249 15 590 **1EL/5,25**	387 22 600 **1EL/4,89**	–	–	–	–	–	–	–	–	5	800	
	4.25	258 15 990 **1EL/4,09**	373 23 630 **1EL/4,18**	–	–	–	–	–	–	–	–	4,25	630	
	3.55	–	–	–	–	–	–	–	–	–	–	3,55	560	
1 400 000	22.4	– 16 270 **2EL/21,7**	– 23 150 **2EL/22,1**	– 30 020 **2EL/21,7**	– 41 840 **2EL/21,9**	– 57 510 **2EL/22,1**	– 69 350 **2EL/22**	– 96 050 **2EL/22,1**	– 143 420 **2EL/22,1**	– 188 580 **2EL/23,9**	– 284 230 **2EL/23,9**	22,4	3 150	**140**
	20	–	– 23 830 **2EL/20,4**	–	–	– 59 780 **2EL/20,4**	– 68 590 **2EL/20**	– 95 320 **2EL/20,4**	– 142 330 **2EL/20,4**	– 182 310 **2EL/20,4**	– 251 860 **2EL/20,4**	20	2 800	
	18	– 16 150 **2EL/18,5**	– 23 760 **2EL/17,5**	– 32 860 **2EL/18,5**	–	– 59 020 **2EL/17,5**	–	– 95 860 **2EL/17,5**	– 143 130 **2EL/17,5**	– 183 340 **2EL/17,5**	– 253 280 **2EL/17,5**	18	2 500	
	16	231 16 780 **2EL/17,1**	–	– 31 840 **2EL/17,1**	– 44 260 **2EL/17,1**	–	– 71 280 **2EL/17,1**	–	–	–	–	16	2 240	
	14	240 16 490 **2EL/14,4**	347 24 360 **2EL/14,7**	463 31 840 **2EL/14,4**	–	–	–	–	–	–	–	14	2 000	
	12.5	–	–	–	–	–	–	–	–	–	–	12,5	1 800	
	7.1	–	–	–	–	–	–	–	–	–	–	7,1	1 000	
	6	–	–	–	–	–	–	–	–	–	–	6	900	
	5	229 16 160 **1EL/5,25**	356 23 430 **1EL/4,89**	–	–	–	–	–	–	–	–	5	710	
	4.25	237 16 570 **1EL/4,09**	343 24 480 **1EL/4,18**	–	–	–	–	–	–	–	–	4,25	560	
	3.55	–	–	–	–	–	–	–	–	–	–	3,55	500	
1 250 000	25	– 17 070 **2EL/25,4**	– 24 700 **2EL/25,9**	– 30 620 **2EL/24**	– 42 740 **2EL/24,4**	– 61 360 **2EL/25**	– 71 670 **2EL/24,5**	– 99 050 **2EL/24,5**	– 147 900 **2EL/24,5**	– 183 000 **2EL/25,1**	– 252 800 **2EL/25,1**	25	3 150	**125**
	22.4	– 16 850 **2EL/21,7**	– 23 980 **2EL/22,1**	– 31 100 **2EL/21,7**	– 43 350 **2EL/21,9**	– 59 580 **2EL/22,1**	– 71 850 **2EL/22**	– 99 500 **2EL/22,1**	– 148 580 **2EL/22,1**	– 195 360 **2EL/23,9**	– 294 450 **2EL/23,9**	22,4	2 800	
	20	–	– 24 650 **2EL/20,4**	–	–	– 61 850 **2EL/20,4**	– 70 960 **2EL/20**	– 98 620 **2EL/20,4**	– 147 250 **2EL/20,4**	– 188 620 **2EL/20,4**	– 260 570 **2EL/20,4**	20	2 500	

$n_{N2} \times L_h$	i_N	Grandezza riduttore P_{N2} kW M_{N2} N m ... / i 001A	002A	003A	004A	006A	009A	012A	015A	018A	021A	i_N	n_1 min^{-1}	n_{N2}
1 250 000	18	11,1 868 **2EL/18,3**	15,8 1 230 **2EL/18,3**	21,4 1 700 **2EL/18,6**	29,7 2 360 **2EL/18,6**	40,6 3 230 **2EL/18,6**	57 4 550 **2EL/18,6**	81 6 410 **2EL/18,6**	100 7 950 **2EL/18,6**	117 9 310 **2EL/18,6**	144 11 400 **2EL/18,6**	18	2 240	**125**
	16	11 910 **2EL/17,4**	15,6 1 290 **2EL/17,4**	21,3 1 780 **2EL/17,4**	28,9 2 400 **2EL/17,4**	41 3 410 **2EL/17,4**	56 4 680 **2EL/17,4**	81 6 720 **2EL/17,4**	115 9 600 **2EL/17,4**	115 9 600 **2EL/17,4**	153 12 740 **2EL/17,4**	16	2 000	
	14	11,6 887 **2EL/14,4**	16,5 1 260 **2EL/14,4**	22,3 1 740 **2EL/14,7**	30,8 2 400 **2EL/14,7**	43,8 3 410 **2EL/14,7**	60 4 680 **2EL/14,7**	86 6 720 **2EL/14,7**	121 9 430 **2EL/14,7**	123 9 600 **2EL/14,7**	123 9 600 **2EL/14,7**	14	1 800	
	12,5	12,3 890 **2EL/12,1**	17,5 1 260 **2EL/12,1**	23,6 1 750 **2EL/12,4**	28,4 2 100 **2EL/12,4**	40,3 2 970 **2EL/12,4**	55 4 090 **2EL/12,4**	79 5 870 **2EL/12,4**	113 8 380 **2EL/12,4**	113 8 380 **2EL/12,4**	113 8 380 **2EL/12,4**	12,5	1 600	
	7,1	6,1 493 **1EL/7,64**	8,6 695 **1EL/7,64**	12,1 980 **1EL/7,64**	17 1 380 **1EL/7,64**	24 1 950 **1EL/7,64**	33,9 2 750 **1EL/7,64**	47,8 3 870 **1EL/7,64**	–	67 5 460 **1EL/7,64**	–	7,1	900	
	6	9,2 679 **1EL/6,21**	12,9 958 **1EL/6,21**	18,2 1 350 **1EL/6,21**	25,7 1 900 **1EL/6,21**	36,2 2 680 **1EL/6,21**	51 3 790 **1EL/6,21**	72 5 340 **1EL/6,21**	95 6 680 **1EL/5,87**	101 7 530 **1EL/6,21**	133 9 330 **1EL/5,87**	6	800	
	5	10,9 876 **1EL/5,29**	15,5 1 240 **1EL/5,29**	21,3 1 710 **1EL/5,29**	29,4 2 360 **1EL/5,29**	40,2 3 230 **1EL/5,29**	57 4 550 **1EL/5,29**	80 6 420 **1EL/5,29**	99 7 950 **1EL/5,29**	116 9 320 **1EL/5,29**	144 11 550 **1EL/5,29**	5	630	
	4,25	11,3 899 **1EL/4,17**	16 1 280 **1EL/4,17**	22 1 750 **1EL/4,17**	31,6 2 520 **1EL/4,17**	45,1 3 600 **1EL/4,17**	64 5 120 **1EL/4,17**	89 7 120 **1EL/4,17**	119 9 490 **1EL/4,17**	126 10 070 **1EL/4,17**	158 12 580 **1EL/4,17**	4,25	500	
	3,55	12 898 **1EL/3,52**	17,1 1 280 **1EL/3,52**	23,5 1 750 **1EL/3,52**	33,7 2 520 **1EL/3,52**	48,1 3 590 **1EL/3,52**	69 5 120 **1EL/3,52**	95 7 120 **1EL/3,52**	127 9 470 **1EL/3,52**	135 10 040 **1EL/3,52**	168 12 550 **1EL/3,52**	3,55	450	
1 120 000	28	10,3 933 **2EL/29,7**	12,7 1 150 **2EL/29,7**	20,3 1 730 **2EL/28**	27,8 2 370 **2EL/28**	38,1 3 240 **2EL/28**	– 4 570 **2EL/28**	– 6 440 **2EL/28**	– 7 980 **2EL/28**	– 9 350 **2EL/28**	– 11 590 **2EL/28**	28	3 150	**112**
	25	10,5 925 **2EL/25,7**	15 1 310 **2EL/25,7**	20,4 1 810 **2EL/25,9**	26,5 2 350 **2EL/25,9**	37,7 3 330 **2EL/25,9**	52 4 580 **2EL/25,9**	74 6 570 **2EL/25,9**	106 9 390 **2EL/25,9**	106 9 390 **2EL/25,9**	106 9 390 **2EL/25,9**	25	2 800	
	22,4	10,6 888 **2EL/22**	15 1 260 **2EL/22**	21,1 1 780 **2EL/22,1**	27,8 2 350 **2EL/22,1**	39,5 3 330 **2EL/22,1**	54 4 570 **2EL/22,1**	78 6 570 **2EL/22,1**	111 9 380 **2EL/22,1**	111 9 380 **2EL/22,1**	148 12 510 **2EL/22,1**	22,4	2 500	
	20	10,6 924 **2EL/20,5**	15 1 310 **2EL/20,5**	–	–	–	–	–	–	–	–	20	2 240	
	18	10,3 898 **2EL/18,3**	14,5 1 260 **2EL/18,3**	19,5 1 730 **2EL/18,6**	26,7 2 370 **2EL/18,6**	36,5 3 250 **2EL/18,6**	52 4 580 **2EL/18,6**	73 6 460 **2EL/18,6**	90 8 000 **2EL/18,6**	105 9 380 **2EL/18,6**	131 11 620 **2EL/18,6**	18	2 000	
	16	10,2 939 **2EL/17,4**	14,5 1 330 **2EL/17,4**	19,8 1 830 **2EL/17,4**	26,8 2 480 **2EL/17,4**	38,1 3 520 **2EL/17,4**	52 4 830 **2EL/17,4**	75 6 940 **2EL/17,4**	107 9 910 **2EL/17,4**	107 9 910 **2EL/17,4**	142 13 150 **2EL/17,4**	16	1 800	
	14	10,7 919 **2EL/14,4**	15,2 1 310 **2EL/14,4**	20,6 1 800 **2EL/14,7**	28,4 2 490 **2EL/14,7**	40,3 3 530 **2EL/14,7**	55 4 850 **2EL/14,7**	79 6 960 **2EL/14,7**	111 9 760 **2EL/14,7**	113 9 940 **2EL/14,7**	113 9 940 **2EL/14,7**	14	1 600	
	12,5	11,2 927 **2EL/12,1**	15,9 1 320 **2EL/12,1**	21,5 1 820 **2EL/12,4**	25,8 2 180 **2EL/12,4**	36,7 3 100 **2EL/12,4**	50 4 250 **2EL/12,4**	72 6 110 **2EL/12,4**	103 8 720 **2EL/12,4**	103 8 720 **2EL/12,4**	103 8 720 **2EL/12,4**	12,5	1 400	
	7,1	5,4 496 **1EL/7,64**	7,7 700 **1EL/7,64**	10,8 987 **1EL/7,64**	15,3 1 390 **1EL/7,64**	21,5 1 960 **1EL/7,64**	30,3 2 770 **1EL/7,64**	42,8 3 900 **1EL/7,64**	–	60 5 500 **1EL/7,64**	–	7,1	800	
	6	8,2 684 **1EL/6,21**	11,5 965 **1EL/6,21**	16,3 1 360 **1EL/6,21**	22,9 1 920 **1EL/6,21**	32,4 2 700 **1EL/6,21**	45,6 3 810 **1EL/6,21**	64 5 380 **1EL/6,21**	85 6 670 **1EL/5,87**	91 7 580 **1EL/6,21**	119 9 400 **1EL/5,87**	6	710	
	5	10,1 907 **1EL/5,29**	14 1 270 **1EL/5,29**	19,2 1 730 **1EL/5,29**	26,3 2 370 **1EL/5,29**	36 3 250 **1EL/5,29**	51 4 580 **1EL/5,29**	72 6 460 **1EL/5,29**	89 8 010 **1EL/5,29**	104 9 390 **1EL/5,29**	129 11 630 **1EL/5,29**	5	560	
	4,25	10,5 928 **1EL/4,17**	14,9 1 320 **1EL/4,17**	20,4 1 810 **1EL/4,17**	29,3 2 600 **1EL/4,17**	41,9 3 710 **1EL/4,17**	60 5 290 **1EL/4,17**	83 7 350 **1EL/4,17**	111 9 800 **1EL/4,17**	117 10 390 **1EL/4,17**	147 12 990 **1EL/4,17**	4,25	450	
	3,55	11,1 931 **1EL/3,52**	15,7 1 320 **1EL/3,52**	21,6 1 810 **1EL/3,52**	31 2 610 **1EL/3,52**	44,3 3 720 **1EL/3,52**	63 5 310 **1EL/3,52**	88 7 370 **1EL/3,52**	114 9 540 **1EL/3,52**	124 10 400 **1EL/3,52**	155 13 010 **1EL/3,52**	3,55	400	
1 000 000	31,5	9,4 931 **2EL/32,6**	12,9 1 270 **2EL/32,6**	19,1 1 850 **2EL/31,9**	19,1 1 850 **2EL/31,9**	27 2 600 **2EL/31,9**	– 3 670 **2EL/31,9**	– 5 180 **2EL/31,9**	– 7 300 **2EL/31,9**	– 7 300 **2EL/31,9**	– –	31,5	3 150	**100**
	28	9,5 966 **2EL/29,7**	11,4 1 150 **2EL/29,7**	18,2 1 740 **2EL/28**	24,9 2 380 **2EL/28**	34,1 3 260 **2EL/28**	48,1 4 600 **2EL/28**	68 6 490 **2EL/28**	84 8 040 **2EL/28**	99 9 420 **2EL/28**	122 11 670 **2EL/28**	28	2 800	
	25	9,7 957 **2EL/25,7**	13,8 1 360 **2EL/25,7**	18,9 1 870 **2EL/25,9**	24,5 2 430 **2EL/25,9**	34,8 3 450 **2EL/25,9**	47,8 4 730 **2EL/25,9**	69 6 800 **2EL/25,9**	98 9 710 **2EL/25,9**	98 9 710 **2EL/25,9**	98 9 710 **2EL/25,9**	25	2 500	
	22,4	9,8 918 **2EL/22**	13,5 1 270 **2EL/22**	19,6 1 840 **2EL/22,1**	25,7 2 420 **2EL/22,1**	36,5 3 440 **2EL/22,1**	50 4 730 **2EL/22,1**	72 6 790 **2EL/22,1**	103 9 690 **2EL/22,1**	103 9 690 **2EL/22,1**	137 12 930 **2EL/22,1**	22,4	2 240	
	20	9,8 956 **2EL/20,5**	13,8 1 360 **2EL/20,5**	–	–	–	–	–	–	–	–	20	2 000	
	18	9,6 927 **2EL/18,3**	13,1 1 270 **2EL/18,3**	17,7 1 740 **2EL/18,6**	24,2 2 390 **2EL/18,6**	33,1 3 270 **2EL/18,6**	46,7 4 610 **2EL/18,6**	66 6 500 **2EL/18,6**	82 8 050 **2EL/18,6**	96 9 440 **2EL/18,6**	118 11 700 **2EL/18,6**	18	1 800	
	16	9,4 972 **2EL/17,4**	13,3 1 380 **2EL/17,4**	18,3 1 900 **2EL/17,4**	24,7 2 570 **2EL/17,4**	35,1 3 650 **2EL/17,4**	48,1 5 010 **2EL/17,4**	69 7 190 **2EL/17,4**	98 10 240 **2EL/17,4**	99 10 270 **2EL/17,4**	131 13 630 **2EL/17,4**	16	1 600	

$n_{N2} \times L_h$	i_N	Grandezza riduttore P_{N2} kW M_{N2} N m ... / i 030A	042A	060A	085A	125A	180A	250A	355A	500A	710A	i_N	n_1 min^{-1}	n_{N2}
1 250 000	18	212 16 690 **2EL/18,5**	330 24 550 **2EL/17,5**	– 33 930 **2EL/18,5**	–	– 60 990 **2EL/17,5**	–	– 99 070 **2EL/17,5**	– 147 930 **2EL/17,5**	– 189 480 **2EL/17,5**	– 261 760 **2EL/17,5**	18	2 240	**125**
	16	213 17 360 **2EL/17,1**	–	404 32 940 **2EL/17,1**	562 45 790 **2EL/17,1**	–	– 73 750 **2EL/17,1**	–	–	–	–	16	2 000	
	14	223 17 020 **2EL/14,4**	322 25 150 **2EL/14,7**	431 32 870 **2EL/14,4**	–	–	–	–	–	–	–	14	1 800	
	12.5	–	–	–	–	–	–	–	–	–	–	12,5	1 600	
	7.1	–	–	–	–	–	–	–	–	–	–	7,1	900	
	6	–	–	–	–	–	–	–	–	–	–	6	800	
	5	210 16 750 **1EL/5,25**	328 24 280 **1EL/4,89**	–	–	–	–	–	–	–	–	5	630	
	4.25	219 17 140 **1EL/4,09**	317 25 320 **1EL/4,18**	–	–	–	–	–	–	–	–	4,25	500	
	3.55	–	–	–	–	–	–	–	–	–	–	3,55	450	
1 120 000	28	– 17 040 **2EL/27,8**	– 25 480 **2EL/28,7**	– 34 070 **2EL/27,8**	– 46 280 **2EL/27,8**	– 60 270 **2EL/25,9**	– 73 730 **2EL/28,6**	– 101 910 **2EL/28,7**	– 152 160 **2EL/28,7**	– 200 530 **2EL/29,3**	– 295 550 **2EL/29,3**	28	3 150	**112**
	25	– 17 680 **2EL/25,4**	– 25 590 **2EL/25,9**	– 31 720 **2EL/24**	– 44 280 **2EL/24,4**	– 63 570 **2EL/25**	– 74 240 **2EL/24,5**	– 102 620 **2EL/24,5**	– 153 220 **2EL/24,5**	– 189 580 **2EL/25,1**	– 261 900 **2EL/25,1**	25	2 800	
	22.4	– 17 440 **2EL/21,7**	– 24 810 **2EL/22,1**	– 32 180 **2EL/21,7**	– 44 850 **2EL/21,9**	– 61 640 **2EL/22,1**	– 74 330 **2EL/22**	– 102 940 **2EL/22,1**	– 153 710 **2EL/22,1**	– 202 120 **2EL/23,9**	– 304 630 **2EL/23,9**	22,4	2 500	
	20	–	293 25 480 **2EL/20,4**	–	–	– 63 920 **2EL/20,4**	– 73 330 **2EL/20**	– 101 920 **2EL/20,4**	– 152 190 **2EL/20,4**	– 194 940 **2EL/20,4**	– 269 300 **2EL/20,4**	20	2 240	
	18	196 17 270 **2EL/18,5**	305 25 400 **2EL/17,5**	388 34 170 **2EL/18,5**	–	757 63 100 **2EL/17,5**	–	– 102 490 **2EL/17,5**	– 153 040 **2EL/17,5**	– 196 030 **2EL/17,5**	– 270 810 **2EL/17,5**	18	2 000	
	16	198 17 920 **2EL/17,1**	–	375 34 000 **2EL/17,1**	522 47 260 **2EL/17,1**	–	839 76 110 **2EL/17,1**	–	–	–	–	16	1 800	
	14	205 17 630 **2EL/14,4**	297 26 050 **2EL/14,7**	396 34 050 **2EL/14,4**	–	–	–	–	–	–	–	14	1 600	
	12.5	–	–	–	–	–	–	–	–	–	–	12,5	1 400	
	7.1	–	–	–	–	–	–	–	–	–	–	7,1	800	
	6	–	–	–	–	–	–	–	–	–	–	6	710	
	5	194 17 350 **1EL/5,25**	302 25 160 **1EL/4,89**	–	–	–	–	–	–	–	–	5	560	
	4.25	204 17 690 **1EL/4,09**	294 26 140 **1EL/4,18**	–	–	–	–	–	–	–	–	4,25	450	
	3.55	–	–	–	–	–	–	–	–	–	–	3,55	400	
1 000 000	31.5	– 14 230 **2EL/31,2**	– 21 010 **2EL/30,4**	– 34 290 **2EL/30,8**	– 47 820 **2EL/31**	– 64 090 **2EL/31,8**	–	–	–	–	–	31,5	3 150	**100**
	28	– 17 650 **2EL/27,8**	– 26 390 **2EL/28,7**	– 34 320 **2EL/27,8**	– 47 940 **2EL/27,8**	– 62 440 **2EL/25,9**	– 76 380 **2EL/28,6**	– 105 570 **2EL/28,7**	– 157 640 **2EL/28,7**	– 207 740 **2EL/29,3**	– 306 180 **2EL/29,3**	28	2 800	
	25	– 18 300 **2EL/25,4**	– 26 480 **2EL/25,9**	– 32 820 **2EL/24**	– 45 810 **2EL/24,4**	– 65 770 **2EL/25**	– 76 810 **2EL/24,5**	– 106 160 **2EL/24,5**	– 158 520 **2EL/24,5**	– 196 130 **2EL/25,1**	– 270 950 **2EL/25,1**	25	2 500	
	22.4	195 18 020 **2EL/21,7**	272 25 640 **2EL/22,1**	– 33 260 **2EL/21,7**	– 46 350 **2EL/21,9**	– 63 710 **2EL/22,1**	– 76 820 **2EL/22**	– 106 390 **2EL/22,1**	– 158 860 **2EL/22,1**	– 208 890 **2EL/23,9**	– 314 830 **2EL/23,9**	22,4	2 240	
	20	–	271 26 360 **2EL/20,4**	–	–	679 66 130 **2EL/20,4**	– 75 870 **2EL/20**	– 105 450 **2EL/20,4**	– 157 450 **2EL/20,4**	– 201 680 **2EL/20,4**	– 278 610 **2EL/20,4**	20	2 000	
	18	181 17 730 **2EL/18,5**	283 26 220 **2EL/17,5**	351 34 390 **2EL/18,5**	–	703 65 130 **2EL/17,5**	–	– 105 780 **2EL/17,5**	– 157 960 **2EL/17,5**	– 202 330 **2EL/17,5**	– 279 510 **2EL/17,5**	18	1 800	
	16	182 18 560 **2EL/17,1**	–	346 35 220 **2EL/17,1**	480 48 960 **2EL/17,1**	–	772 78 850 **2EL/17,1**	–	–	–	–	16	1 600	

$n_{N2} \times L_h$	i_N	Grandezza riduttore P_{N2} kW M_{N2} N m ... / i 001A	002A	003A	004A	006A	009A	012A	015A	018A	021A	i_N	n_1 min^{-1}	n_{N2}
1 000 000	14	9,7 957 **2EL/14,4**	13,8 1 360 **2EL/14,4**	18,7 1 880 **2EL/14,7**	25,8 2 590 **2EL/14,7**	36,7 3 670 **2EL/14,7**	50 5 050 **2EL/14,7**	72 7 250 **2EL/14,7**	101 10 160 **2EL/14,7**	103 10 350 **2EL/14,7**	103 10 350 **2EL/14,7**	14	1 400	**100**
	12,5	10,3 959 **2EL/12,1**	14,7 1 360 **2EL/12,1**	19,9 1 880 **2EL/12,4**	23,9 2 260 **2EL/12,4**	33,9 3 200 **2EL/12,4**	46,5 4 400 **2EL/12,4**	67 6 320 **2EL/12,4**	95 9 020 **2EL/12,4**	95 9 020 **2EL/12,4**	95 9 020 **2EL/12,4**	12,5	1 250	
	7,1	4,87 500 **1EL/7,64**	6,9 705 **1EL/7,64**	9,7 994 **1EL/7,64**	13,6 1 400 **1EL/7,64**	19,2 1 980 **1EL/7,64**	27,1 2 790 **1EL/7,64**	38,2 3 930 **1EL/7,64**	–	54 5 540 **1EL/7,64**	–	7,1	710	
	6	7,3 689 **1EL/6,21**	10,3 972 **1EL/6,21**	14,5 1 370 **1EL/6,21**	20,5 1 930 **1EL/6,21**	28,9 2 720 **1EL/6,21**	40,8 3 840 **1EL/6,21**	57 5 420 **1EL/6,21**	76 6 720 **1EL/5,87**	81 7 640 **1EL/6,21**	107 9 470 **1EL/5,87**	6	630	
	5	9,2 932 **1EL/5,29**	12,6 1 280 **1EL/5,29**	17,3 1 750 **1EL/5,29**	23,6 2 390 **1EL/5,29**	32,4 3 270 **1EL/5,29**	45,6 4 620 **1EL/5,29**	64 6 510 **1EL/5,29**	80 8 070 **1EL/5,29**	93 9 450 **1EL/5,29**	116 11 710 **1EL/5,29**	5	500	
	4,25	9,6 961 **1EL/4,17**	13,7 1 360 **1EL/4,17**	18,8 1 870 **1EL/4,17**	27 2 690 **1EL/4,17**	38,6 3 840 **1EL/4,17**	55 5 480 **1EL/4,17**	76 7 610 **1EL/4,17**	102 10 150 **1EL/4,17**	108 10 760 **1EL/4,17**	135 13 450 **1EL/4,17**	4,25	400	
	3,55	10,2 965 **1EL/3,52**	14,5 1 370 **1EL/3,52**	19,9 1 880 **1EL/3,52**	28,5 2 700 **1EL/3,52**	40,8 3 860 **1EL/3,52**	58 5 500 **1EL/3,52**	81 7 640 **1EL/3,52**	102 9 610 **1EL/3,52**	114 10 780 **1EL/3,52**	142 13 470 **1EL/3,52**	3,55	355	
900 000	35,5	7,9 855 **2EL/35,6**	7,9 855 **2EL/35,6**	17,5 1 750 **2EL/32,9**	24 2 390 **2EL/32,9**	32,8 3 270 **2EL/32,9**	– 4 610 **2EL/32,9**	– 6 500 **2EL/32,9**	– 8 060 **2EL/32,9**	– 9 440 **2EL/32,9**	– 11 490 **2EL/32,9**	35,5	3 150	**90**
	31,5	8,4 938 **2EL/32,6**	11,5 1 280 **2EL/32,6**	17,1 1 860 **2EL/31,9**	17,1 1 860 **2EL/31,9**	24,1 2 620 **2EL/31,9**	34 3 700 **2EL/31,9**	48 5 220 **2EL/31,9**	68 7 350 **2EL/31,9**	68 7 350 **2EL/31,9**	– **2EL/31,9**	31,5	2 800	
	28	8,8 1000 **2EL/29,7**	10,2 1 160 **2EL/29,7**	16,4 1 750 **2EL/28**	22,4 2 400 **2EL/28**	30,7 3 290 **2EL/28**	43,3 4 630 **2EL/28**	61 6 530 **2EL/28**	76 8 090 **2EL/28**	89 9 490 **2EL/28**	110 11 760 **2EL/28**	28	2 500	
	25	9 989 **2EL/25,7**	12,8 1 400 **2EL/25,7**	17,5 1 930 **2EL/25,9**	22,7 2 510 **2EL/25,9**	32,2 3 560 **2EL/25,9**	44,2 4 890 **2EL/25,9**	64 7 030 **2EL/25,9**	91 10 040 **2EL/25,9**	91 10 040 **2EL/25,9**	91 10 040 **2EL/25,9**	25	2 240	
	22,4	8,9 934 **2EL/22**	12,2 1 280 **2EL/22**	18,1 1 910 **2EL/22,1**	23,8 2 510 **2EL/22,1**	33,7 3 560 **2EL/22,1**	46,3 4 890 **2EL/22,1**	67 7 020 **2EL/22,1**	95 10 030 **2EL/22,1**	95 10 030 **2EL/22,1**	127 13 370 **2EL/22,1**	22,4	2 000	
	20	9,1 987 **2EL/20,5**	12,9 1 400 **2EL/20,5**	–	–	–	–	–	–	–	–	20	1 800	
	18	8,6 937 **2EL/18,3**	11,8 1 280 **2EL/18,3**	15,8 1 760 **2EL/18,6**	21,6 2 410 **2EL/18,6**	29,6 3 290 **2EL/18,6**	41,8 4 640 **2EL/18,6**	59 6 550 **2EL/18,6**	73 8 110 **2EL/18,6**	86 9 510 **2EL/18,6**	106 11 780 **2EL/18,6**	18	1 600	
	16	8,5 1 010 **2EL/17,4**	12,1 1 440 **2EL/17,4**	16,6 1 980 **2EL/17,4**	22,5 2 670 **2EL/17,4**	31,9 3 790 **2EL/17,4**	43,8 5 210 **2EL/17,4**	63 7 480 **2EL/17,4**	87 10 320 **2EL/17,4**	90 10 690 **2EL/17,4**	119 14 180 **2EL/17,4**	16	1 400	
	14	9 990 **2EL/14,4**	12,8 1 410 **2EL/14,4**	17,3 1 940 **2EL/14,7**	23,9 2 680 **2EL/14,7**	33,9 3 800 **2EL/14,7**	46,5 5 220 **2EL/14,7**	67 7 500 **2EL/14,7**	92 10 280 **2EL/14,7**	95 10 710 **2EL/14,7**	95 10 710 **2EL/14,7**	14	1 250	
	12,5	9,6 991 **2EL/12,1**	13,6 1 410 **2EL/12,1**	18,4 1 940 **2EL/12,4**	22,1 2 330 **2EL/12,4**	31,4 3 310 **2EL/12,4**	43,1 4 550 **2EL/12,4**	62 6 530 **2EL/12,4**	88 9 330 **2EL/12,4**	88 9 330 **2EL/12,4**	88 9 330 **2EL/12,4**	12,5	1 120	
	7,1	4,35 504 **1EL/7,64**	6,1 710 **1EL/7,64**	8,6 1 000 **1EL/7,64**	12,2 1 410 **1EL/7,64**	17,2 1 990 **1EL/7,64**	24,2 2 810 **1EL/7,64**	34,2 3 960 **1EL/7,64**	–	48,2 5 580 **1EL/7,64**	–	7,1	630	
	6	6,6 694 **1EL/6,21**	9,2 979 **1EL/6,21**	13 1 380 **1EL/6,21**	18,4 1 950 **1EL/6,21**	25,9 2 740 **1EL/6,21**	36,5 3 870 **1EL/6,21**	51 5 460 **1EL/6,21**	68 6 770 **1EL/5,87**	73 7 690 **1EL/6,21**	95 9 540 **1EL/5,87**	6	560	
	5	8,4 938 **1EL/5,29**	11,4 1 280 **1EL/5,29**	15,6 1 760 **1EL/5,29**	21,4 2 410 **1EL/5,29**	29,3 3 290 **1EL/5,29**	41,4 4 650 **1EL/5,29**	58 6 550 **1EL/5,29**	72 8 120 **1EL/5,29**	85 9 510 **1EL/5,29**	105 11 790 **1EL/5,29**	5	450	
	4,25	8,9 996 **1EL/4,17**	12,6 1 410 **1EL/4,17**	17,3 1 940 **1EL/4,17**	24,8 2 790 **1EL/4,17**	35,5 3 980 **1EL/4,17**	51 5 680 **1EL/4,17**	70 7 890 **1EL/4,17**	92 10 280 **1EL/4,17**	99 11 160 **1EL/4,17**	124 13 940 **1EL/4,17**	4,25	355	
	3,55	9,4 1000 **1EL/3,52**	13,3 1 420 **1EL/3,52**	18,3 1 950 **1EL/3,52**	26,3 2 800 **1EL/3,52**	37,5 4 000 **1EL/3,52**	53 5 700 **1EL/3,52**	74 7 920 **1EL/3,52**	91 9 680 **1EL/3,52**	105 11 180 **1EL/3,52**	127 13 570 **1EL/3,52**	3,55	315	
800 000	40	8,2 939 **2EL/37,7**	11,2 1 290 **2EL/37,7**	14,4 1 770 **2EL/40,4**	19,1 2 340 **2EL/40,4**	27 3 300 **2EL/40,4**	– 4 660 **2EL/40,4**	– 6 570 **2EL/40,4**	– 8 160 **2EL/40,4**	– 9 260 **2EL/40,4**	– 9 260 **2EL/40,4**	40	3 150	**80**
	35,5	7,1 861 **2EL/35,6**	7,1 861 **2EL/35,6**	15,7 1 760 **2EL/32,9**	21,4 2 410 **2EL/32,9**	29,4 3 290 **2EL/32,9**	41,4 4 650 **2EL/32,9**	58 6 550 **2EL/32,9**	72 8 120 **2EL/32,9**	85 9 510 **2EL/32,9**	105 11 790 **2EL/32,9**	35,5	2 800	
	31,5	7,6 944 **2EL/32,6**	10,4 1 290 **2EL/32,6**	15,4 1 870 **2EL/31,9**	15,4 1 870 **2EL/31,9**	21,7 2 640 **2EL/31,9**	30,6 3 730 **2EL/31,9**	43,1 5 250 **2EL/31,9**	61 7 410 **2EL/31,9**	61 7 410 **2EL/31,9**	– **2EL/31,9**	31,5	2 500	
	28	8,1 1 030 **2EL/29,7**	9,2 1 170 **2EL/29,7**	14,8 1 760 **2EL/28**	20,2 2 420 **2EL/28**	27,7 3 310 **2EL/28**	39 4 660 **2EL/28**	55 6 580 **2EL/28**	68 8 150 **2EL/28**	80 9 550 **2EL/28**	99 11 840 **2EL/28**	28	2 240	
	25	8,3 1 020 **2EL/25,7**	11,8 1 450 **2EL/25,7**	16,2 2 000 **2EL/25,9**	21 2 600 **2EL/25,9**	29,6 3 670 **2EL/25,9**	40,9 5 060 **2EL/25,9**	59 7 270 **2EL/25,9**	83 10 280 **2EL/25,9**	83 10 280 **2EL/25,9**	83 10 280 **2EL/25,9**	25	2 000	
	22,4	8 941 **2EL/22**	11 1 290 **2EL/22**	16,8 1 970 **2EL/22,1**	22,1 2 590 **2EL/22,1**	31,3 3 670 **2EL/22,1**	43 5 050 **2EL/22,1**	62 7 250 **2EL/22,1**	88 10 310 **2EL/22,1**	88 10 350 **2EL/22,1**	118 13 800 **2EL/22,1**	22,4	1 800	
	20	8,3 1 020 **2EL/20,5**	11,8 1 450 **2EL/20,5**	–	–	–	–	–	–	–	–	20	1 600	

Grandezza riduttore

P_{N2} kW

M_{N2} N m

... / i

$n_{N2} \times L_h$	i_N	030A	042A	060A	085A	125A	180A	250A	355A	500A	710A	i_N	n_1 min^{-1}	n_{N2}
1 000 000	14	187 18 350 **2EL/14,4**	270 27 120 **2EL/14,7**	361 35 440 **2EL/14,4**	–	–	–	–	–	–	–	14	1 400	**100**
	12.5	–	–	–	–	–	–	–	–	–	–	12,5	1 250	
	7.1	–	–	–	–	–	–	–	–	–	–	7,1	710	
	6	–	–	–	–	–	–	–	–	–	–	6	630	
	5	177 17 760 **1EL/5,25**	279 26 030 **1EL/4,89**	–	–	–	–	–	–	–	–	5	500	
	4.25	188 18 330 **1EL/4,09**	271 27 080 **1EL/4,18**	–	–	–	–	–	–	–	–	4,25	400	
	3.55	–	–	–	–	–	–	–	–	–	–	3,55	355	
900 000	35.5	– 17 740 **2EL/32,6**	– 17 000 **2EL/37,3**	– 31 910 **2EL/32,6**	–	–	–	–	–	–	–	35,5	3 150	**90**
	31.5	– 14 330 **2EL/31,2**	– 21 770 **2EL/30,4**	– 34 540 **2EL/30,8**	– 49 540 **2EL/31**	– 66 400 **2EL/31,8**	–	–	–	–	–	31,5	2 800	
	28	– 17 820 **2EL/27,8**	– 27 310 **2EL/28,7**	– 34 560 **2EL/27,8**	– 49 600 **2EL/27,8**	– 64 600 **2EL/25,9**	– 79 020 **2EL/28,6**	– 109 220 **2EL/28,7**	– 163 090 **2EL/28,7**	– 214 920 **2EL/29,3**	– 316 770 **2EL/29,3**	28	2 500	
	25	174 18 910 **2EL/25,4**	248 27 360 **2EL/25,9**	– 33 920 **2EL/24**	– 47 340 **2EL/24,4**	– 67 970 **2EL/25**	– 79 380 **2EL/24,5**	– 109 720 **2EL/24,5**	– 163 830 **2EL/24,5**	– 202 700 **2EL/25,1**	– 280 030 **2EL/25,1**	25	2 240	
	22.4	180 18 640 **2EL/21,7**	251 26 530 **2EL/22,1**	333 34 410 **2EL/21,7**	458 47 950 **2EL/21,9**	623 65 910 **2EL/22,1**	– 79 480 **2EL/22**	– 110 070 **2EL/22,1**	– 164 360 **2EL/22,1**	– 216 110 **2EL/23,9**	– 325 720 **2EL/23,9**	22,4	2 000	
	20	–	251 27 210 **2EL/20,4**	–	–	630 68 260 **2EL/20,4**	738 78 310 **2EL/20**	– 108 830 **2EL/20,4**	– 162 510 **2EL/20,4**	– 208 150 **2EL/20,4**	– 287 560 **2EL/20,4**	20	1 800	
	18	162 17 860 **2EL/18,5**	261 27 160 **2EL/17,5**	314 34 640 **2EL/18,5**	–	648 67 470 **2EL/17,5**	–	– 109 590 **2EL/17,5**	– 163 640 **2EL/17,5**	– 209 600 **2EL/17,5**	– 289 560 **2EL/17,5**	18	1 600	
	16	166 19 320 **2EL/17,1**	–	315 36 660 **2EL/17,1**	437 50 960 **2EL/17,1**	–	703 82 070 **2EL/17,1**	–	–	–	–	16	1 400	
	14	173 18 990 **2EL/14,4**	250 28 050 **2EL/14,7**	334 36 670 **2EL/14,4**	–	–	–	–	–	–	–	14	1 250	
	12.5	–	–	–	–	–	–	–	–	–	–	12,5	1 120	
	7.1	–	–	–	–	–	–	–	–	–	–	7,1	630	
	6	–	–	–	–	–	–	–	–	–	–	6	560	
	5	160 17 870 **1EL/5,25**	259 26 860 **1EL/4,89**	–	–	–	–	–	–	–	–	5	450	
	4.25	173 19 000 **1EL/4,09**	249 28 060 **1EL/4,18**	–	–	–	–	–	–	–	–	4,25	355	
	3.55	–	–	–	–	–	–	–	–	–	–	3,55	315	
800 000	40	– 17 970 **2EL/40,1**	–	– 25 750 **2EL/40,1**	–	–	–	–	–	–	–	40	3 150	**80**
	35.5	– 17 870 **2EL/32,6**	– 17 130 **2EL/37,3**	– 33 060 **2EL/32,6**	–	–	–	–	–	–	–	35,5	2 800	
	31.5	– 14 430 **2EL/31,2**	– 22 520 **2EL/30,4**	– 34 780 **2EL/30,8**	– 51 250 **2EL/31**	– 68 690 **2EL/31,8**	–	–	–	–	–	31,5	2 500	
	28	151 17 940 **2EL/27,8**	227 27 760 **2EL/28,7**	– 34 790 **2EL/27,8**	– 51 260 **2EL/27,8**	– 66 760 **2EL/25,9**	– 81 670 **2EL/28,6**	– 112 880 **2EL/28,7**	– 168 550 **2EL/28,7**	– 222 120 **2EL/29,3**	– 327 380 **2EL/29,3**	28	2 240	
	25	161 19 560 **2EL/25,4**	225 27 780 **2EL/25,9**	306 35 010 **2EL/24**	420 48 980 **2EL/24,4**	588 70 320 **2EL/25**	– 82 130 **2EL/24,5**	– 113 510 **2EL/24,5**	– 169 500 **2EL/24,5**	– 209 710 **2EL/25,1**	– 289 710 **2EL/25,1**	25	2 000	
	22.4	167 19 240 **2EL/21,7**	233 27 380 **2EL/22,1**	309 35 510 **2EL/21,7**	426 49 490 **2EL/21,9**	579 68 030 **2EL/22,1**	704 82 030 **2EL/22**	– 113 610 **2EL/22,1**	– 169 630 **2EL/22,1**	– 223 050 **2EL/23,9**	– 336 180 **2EL/23,9**	22,4	1 800	
	20	–	228 27 760 **2EL/20,4**	–	–	581 70 710 **2EL/20,4**	680 81 120 **2EL/20**	– 112 750 **2EL/20,4**	– 168 350 **2EL/20,4**	– 215 640 **2EL/20,4**	– 297 900 **2EL/20,4**	20	1 600	

$n_{N2} \times L_h$	i_N	Grandezza riduttore P_{N2} kW M_{N2} N m ... / i 001A	002A	003A	004A	006A	009A	012A	015A	018A	021A	i_N	n_1 min^{-1}	n_{N2}
800 000	18	7,6 944 **2EL/18,3**	10,4 1 290 **2EL/18,3**	13,9 1 770 **2EL/18,6**	19,1 2 430 **2EL/18,6**	26,1 3 320 **2EL/18,6**	36,9 4 680 **2EL/18,6**	52 6 600 **2EL/18,6**	64 8 180 **2EL/18,6**	75 9 590 **2EL/18,6**	94 11 880 **2EL/18,6**	18	1 400	**80**
	16	7,9 1 050 **2EL/17,4**	11,2 1 490 **2EL/17,4**	15,4 2 040 **2EL/17,4**	20,8 2 760 **2EL/17,4**	29,5 3 930 **2EL/17,4**	40,5 5 390 **2EL/17,4**	58 7 740 **2EL/17,4**	78 10 390 **2EL/17,4**	83 11 060 **2EL/17,4**	110 14 670 **2EL/17,4**	16	1 250	
	14	8,3 1 020 **2EL/14,4**	11,8 1 450 **2EL/14,4**	16 2 010 **2EL/14,7**	22,1 2 770 **2EL/14,7**	31,4 3 930 **2EL/14,7**	43,1 5 400 **2EL/14,7**	62 7 750 **2EL/14,7**	83 10 350 **2EL/14,7**	88 11 070 **2EL/14,7**	88 11 070 **2EL/14,7**	14	1 120	
	12,5	8,8 1 030 **2EL/12,1**	12,6 1 460 **2EL/12,1**	17 2 010 **2EL/12,4**	20,4 2 410 **2EL/12,4**	29 3 430 **2EL/12,4**	39,8 4 700 **2EL/12,4**	57 6 750 **2EL/12,4**	82 9 650 **2EL/12,4**	82 9 650 **2EL/12,4**	82 9 650 **2EL/12,4**	12,5	1 000	
	7,1	3,9 507 **1EL/7,64**	5,5 715 **1EL/7,64**	7,7 1 010 **1EL/7,64**	10,9 1 420 **1EL/7,64**	15,4 2 010 **1EL/7,64**	21,7 2 830 **1EL/7,64**	30,6 3 990 **1EL/7,64**	–	43,2 5 620 **1EL/7,64**	–	7,1	560	
	6	5,9 699 **1EL/6,21**	8,3 986 **1EL/6,21**	11,7 1 390 **1EL/6,21**	16,5 1 960 **1EL/6,21**	23,3 2 760 **1EL/6,21**	32,8 3 900 **1EL/6,21**	46,3 5 490 **1EL/6,21**	61 6 810 **1EL/5,87**	65 7 750 **1EL/6,21**	86 9 610 **1EL/5,87**	6	500	
	5	7,5 945 **1EL/5,29**	10,2 1 290 **1EL/5,29**	14 1 770 **1EL/5,29**	19,2 2 420 **1EL/5,29**	26,3 3 320 **1EL/5,29**	37 4 680 **1EL/5,29**	52 6 600 **1EL/5,29**	65 8 180 **1EL/5,29**	76 9 580 **1EL/5,29**	94 11 880 **1EL/5,29**	5	400	
	4,25	8,2 1 030 **1EL/4,17**	11,6 1 470 **1EL/4,17**	15,9 2 010 **1EL/4,17**	22,8 2 890 **1EL/4,17**	32,6 4 130 **1EL/4,17**	46,5 5 880 **1EL/4,17**	65 8 180 **1EL/4,17**	82 10 360 **1EL/4,17**	91 11 560 **1EL/4,17**	114 14 450 **1EL/4,17**	4,25	315	
	3,55	8,6 1 040 **1EL/3,52**	12,3 1 470 **1EL/3,52**	16,8 2 020 **1EL/3,52**	24,2 2 900 **1EL/3,52**	34,5 4 140 **1EL/3,52**	49,2 5 900 **1EL/3,52**	68 8 200 **1EL/3,52**	81 9 750 **1EL/3,52**	97 11 580 **1EL/3,52**	114 13 660 **1EL/3,52**	3,55	280	
710 000	45	6,9 950 **2EL/45,2**	7,9 1 080 **2EL/45,2**	9,8 1 410 **2EL/47,5**	13,8 1 980 **2EL/47,5**	19,4 2 800 **2EL/47,5**	– 3 940 **2EL/47,5**	– 5 560 **2EL/47,5**	– 6 890 **2EL/44,8**	– 7 840 **2EL/47,5**	– 9 720 **2EL/44,8**	45	3 150	**71**
	40	7,4 946 **2EL/37,7**	10,1 1 300 **2EL/37,7**	12,9 1 780 **2EL/40,4**	17,1 2 360 **2EL/40,4**	24,1 3 330 **2EL/40,4**	34 4 690 **2EL/40,4**	48 6 620 **2EL/40,4**	60 8 220 **2EL/40,4**	68 9 330 **2EL/40,4**	68 9 330 **2EL/40,4**	40	2 800	
	35,5	6,4 867 **2EL/35,6**	6,4 867 **2EL/35,6**	14,1 1 770 **2EL/32,9**	19,3 2 420 **2EL/32,9**	26,4 3 320 **2EL/32,9**	37,2 4 680 **2EL/32,9**	52 6 600 **2EL/32,9**	65 8 170 **2EL/32,9**	76 9 580 **2EL/32,9**	94 11 870 **2EL/32,9**	35,5	2 500	
	31,5	6,8 951 **2EL/32,6**	9,4 1 300 **2EL/32,6**	13,9 1 890 **2EL/31,9**	13,9 1 890 **2EL/31,9**	19,6 2 660 **2EL/31,9**	27,6 3 750 **2EL/31,9**	38,9 5 290 **2EL/31,9**	55 7 460 **2EL/31,9**	55 7 460 **2EL/31,9**	–	31,5	2 240	
	28	7,5 1 070 **2EL/29,7**	8,3 1 180 **2EL/29,7**	13,3 1 780 **2EL/28**	18,2 2 430 **2EL/28**	24,9 3 330 **2EL/28**	35,1 4 700 **2EL/28**	49,5 6 620 **2EL/28**	61 8 210 **2EL/28**	72 9 620 **2EL/28**	89 11 920 **2EL/28**	28	2 000	
	25	7,7 1 060 **2EL/25,7**	11 1 500 **2EL/25,7**	15 2 060 **2EL/25,9**	19 2 620 **2EL/25,9**	26,8 3 690 **2EL/25,9**	37,8 5 200 **2EL/25,9**	53 7 330 **2EL/25,9**	75 10 340 **2EL/25,9**	75 10 340 **2EL/25,9**	75 10 340 **2EL/25,9**	25	1 800	
	22,4	7,2 947 **2EL/22**	9,9 1 300 **2EL/22**	15,5 2 040 **2EL/22,1**	20,3 2 680 **2EL/22,1**	28,9 3 810 **2EL/22,1**	39,6 5 230 **2EL/22,1**	57 7 510 **2EL/22,1**	79 10 390 **2EL/22,1**	81 10 720 **2EL/22,1**	108 14 300 **2EL/22,1**	22,4	1 600	
	20	7,6 1 060 **2EL/20,5**	10,8 1 510 **2EL/20,5**	–	–	–	–	–	–	–	–	20	1 400	
	18	6,8 951 **2EL/18,3**	9,3 1 300 **2EL/18,3**	12,5 1 780 **2EL/18,6**	17,2 2 440 **2EL/18,6**	23,5 3 340 **2EL/18,6**	33,1 4 710 **2EL/18,6**	46,7 6 650 **2EL/18,6**	58 8 240 **2EL/18,6**	68 9 650 **2EL/18,6**	84 11 960 **2EL/18,6**	18	1 250	
	16	7,3 1 080 **2EL/17,4**	10,4 1 540 **2EL/17,4**	14,2 2 110 **2EL/17,4**	19,2 2 860 **2EL/17,4**	27,3 4 060 **2EL/17,4**	37,5 5 570 **2EL/17,4**	54 8 000 **2EL/17,4**	70 10 460 **2EL/17,4**	77 11 430 **2EL/17,4**	102 15 170 **2EL/17,4**	16	1 120	
	14	7,7 1 060 **2EL/14,4**	10,9 1 500 **2EL/14,4**	14,8 2 080 **2EL/14,7**	20,4 2 860 **2EL/14,7**	29 4 070 **2EL/14,7**	39,8 5 580 **2EL/14,7**	57 8 020 **2EL/14,7**	74 10 420 **2EL/14,7**	82 11 450 **2EL/14,7**	82 11 450 **2EL/14,7**	14	1 000	
	12,5	8,2 1 050 **2EL/12,1**	11,7 1 500 **2EL/12,1**	15,8 2 080 **2EL/12,4**	19 2 490 **2EL/12,4**	26,9 3 540 **2EL/12,4**	37 4 860 **2EL/12,4**	53 6 970 **2EL/12,4**	75 9 800 **2EL/12,4**	76 9 960 **2EL/12,4**	76 9 960 **2EL/12,4**	12,5	900	
	7,1	3,5 511 **1EL/7,64**	4,94 720 **1EL/7,64**	7 1 020 **1EL/7,64**	9,8 1 430 **1EL/7,64**	13,8 2 020 **1EL/7,64**	19,5 2 850 **1EL/7,64**	27,5 4 010 **1EL/7,64**	–	38,8 5 660 **1EL/7,64**	–	7,1	500	
	6	5,3 704 **1EL/6,21**	7,5 992 **1EL/6,21**	10,6 1 400 **1EL/6,21**	15 1 970 **1EL/6,21**	21,1 2 780 **1EL/6,21**	29,7 3 920 **1EL/6,21**	41,9 5 530 **1EL/6,21**	55 6 860 **1EL/5,87**	59 7 800 **1EL/6,21**	78 9 670 **1EL/5,87**	6	450	
	5	6,7 952 **1EL/5,29**	9,2 1 300 **1EL/5,29**	12,5 1 780 **1EL/5,29**	17,1 2 440 **1EL/5,29**	23,5 3 340 **1EL/5,29**	33,1 4 710 **1EL/5,29**	46,7 6 650 **1EL/5,29**	58 8 240 **1EL/5,29**	68 9 650 **1EL/5,29**	84 11 960 **1EL/5,29**	5	355	
	4,25	7,5 1 070 **1EL/4,17**	10,7 1 520 **1EL/4,17**	14,7 2 090 **1EL/4,17**	21 2 990 **1EL/4,17**	29,4 4 190 **1EL/4,17**	42,7 6 080 **1EL/4,17**	59 8 420 **1EL/4,17**	73 10 430 **1EL/4,17**	84 11 980 **1EL/4,17**	105 14 970 **1EL/4,17**	4,25	280	
	3,55	7,8 1 050 **1EL/3,52**	11,3 1 520 **1EL/3,52**	15,6 2 090 **1EL/3,52**	22,2 2 990 **1EL/3,52**	31,5 4 240 **1EL/3,52**	44,5 5 980 **1EL/3,52**	63 8 470 **1EL/3,52**	73 9 820 **1EL/3,52**	88 11 770 **1EL/3,52**	102 13 760 **1EL/3,52**	3,55	250	
630 000	50	1 090 **3EL/49,7**	1 540 **3EL/49,7**	2 120 **3EL/50,6**	2 940 **3EL/50,6**	4 180 **3EL/50,6**	5 770 **3EL/51,6**	6 920 **3EL/51,6**	9 830 **3EL/51,6**	9 830 **3EL/51,6**	9 830 **3EL/51,6**			
	50	4,43 712 **2EL/53,1**	6,2 1 000 **2EL/53,1**	–	–	–	–	–	–	–	–	50	3 150	**63**
	45	6,2 957 **2EL/45,2**	7,1 1 090 **2EL/45,2**	8,8 1 420 **2EL/47,5**	12,3 2 000 **2EL/47,5**	17,4 2 820 **2EL/47,5**	24,5 3 970 **2EL/47,5**	34,6 5 600 **2EL/47,5**	45,4 6 940 **2EL/44,8**	48,8 7 890 **2EL/47,5**	64 9 790 **2EL/44,8**	45	2 800	

$n_{N2} \times L_h$	i_N	Grandezza riduttore P_{N2} kW M_{N2} N m ... / i 030A	042A	060A	085A	125A	180A	250A	355A	500A	710A	i_N	n_1 min^{-1}	n_{N2}
800 000	18	143 18 010 **2EL/18,5**	237 28 270 **2EL/17,5**	277 34 920 **2EL/18,5**	–	590 70 230 **2EL/17,5**	–	958 114 070 **2EL/17,5**	– 170 330 **2EL/17,5**	– 218 170 **2EL/17,5**	– 301 400 **2EL/17,5**	18	1 400	**80**
	16	153 19 990 **2EL/17,1**	–	291 37 930 **2EL/17,1**	404 52 720 **2EL/17,1**	–	650 84 910 **2EL/17,1**	–	–	–	–	16	1 250	
	14	160 19 630 **2EL/14,4**	231 28 990 **2EL/14,7**	309 37 890 **2EL/14,4**	–	–	–	–	–	–	–	14	1 120	
	12.5	–	–	–	–	–	–	–	–	–	–	12,5	1 000	
	7.1	–	–	–	–	–	–	–	–	–	–	7,1	560	
	6	–	–	–	–	–	–	–	–	–	–	6	500	
	5	144 18 000 **1EL/5,25**	237 27 680 **1EL/4,89**	–	–	–	–	–	–	–	–	5	400	
	4.25	159 19 690 **1EL/4,09**	229 29 090 **1EL/4,18**	–	–	–	–	–	–	–	–	4,25	315	
	3.55	–	–	–	–	–	–	–	–	–	–	3,55	280	
710 000	45	–	–	–	–	–	–	–	–	–	–	45	3 150	**71**
	40	– 18 100 **2EL/40,1**	–	– 25 930 **2EL/40,1**	–	–	–	–	–	–	–	40	2 800	
	35.5	– 18 000 **2EL/32,6**	– 17 250 **2EL/37,3**	– 34 210 **2EL/32,6**	–	–	–	–	–	–	–	35,5	2 500	
	31.5	109 14 530 **2EL/31,2**	180 23 280 **2EL/30,4**	– 35 010 **2EL/30,8**	– 52 970 **2EL/31**	– 70 990 **2EL/31,8**	–	–	–	–	–	31,5	2 240	
	28	136 18 060 **2EL/27,8**	204 27 960 **2EL/28,7**	264 35 040 **2EL/27,8**	400 53 030 **2EL/27,8**	559 69 070 **2EL/25,9**	– 84 490 **2EL/28,6**	– 116 780 **2EL/28,7**	– 174 380 **2EL/28,7**	– 229 800 **2EL/29,3**	– 338 700 **2EL/29,3**	28	2 000	
	25	149 20 150 **2EL/25,4**	204 27 960 **2EL/25,9**	277 35 240 **2EL/24**	390 50 550 **2EL/24,4**	546 72 580 **2EL/25**	652 84 770 **2EL/24,5**	– 117 160 **2EL/24,5**	– 174 940 **2EL/24,5**	– 216 450 **2EL/25,1**	– 299 020 **2EL/25,1**	25	1 800	
	22.4	154 19 940 **2EL/21,7**	215 28 370 **2EL/22,1**	285 36 790 **2EL/21,7**	392 51 270 **2EL/21,9**	533 70 470 **2EL/22,1**	648 84 980 **2EL/22**	– 117 690 **2EL/22,1**	– 175 730 **2EL/22,1**	– 231 070 **2EL/23,9**	– 348 270 **2EL/23,9**	22,4	1 600	
	20	–	201 27 980 **2EL/20,4**	–	–	529 73 600 **2EL/20,4**	619 84 440 **2EL/20**	843 117 350 **2EL/20,4**	– 175 230 **2EL/20,4**	– 224 460 **2EL/20,4**	– 310 080 **2EL/20,4**	20	1 400	
	18	129 18 130 **2EL/18,5**	219 29 250 **2EL/17,5**	249 35 170 **2EL/18,5**	–	545 72 660 **2EL/17,5**	–	885 118 010 **2EL/17,5**	1 320 176 220 **2EL/17,5**	– 225 720 **2EL/17,5**	– 311 820 **2EL/17,5**	18	1 250	
	16	142 20 660 **2EL/17,1**	–	269 39 200 **2EL/17,1**	374 54 480 **2EL/17,1**	–	602 87 760 **2EL/17,1**	–	–	–	–	16	1 120	
	14	148 20 300 **2EL/14,4**	214 30 000 **2EL/14,7**	285 39 200 **2EL/14,4**	–	–	–	–	–	–	–	14	1 000	
	12.5	–	–	–	–	–	–	–	–	–	–	12,5	900	
	7.1	–	–	–	–	–	–	–	–	–	–	7,1	500	
	6	–	–	–	–	–	–	–	–	–	–	6	450	
	5	128 18 130 **1EL/5,25**	212 27 890 **1EL/4,89**	–	–	–	–	–	–	–	–	5	355	
	4.25	146 20 400 **1EL/4,09**	211 30 130 **1EL/4,18**	–	–	–	–	–	–	–	–	4,25	280	
	3.55	–	–	–	–	–	–	–	–	–	–	3,55	250	
630 000	50	19 000 **3EL/50,6**	27 740 **3EL/51,7**	27 140 **3EL/50,6**	–	–	–	–	–	–	–			
	50	–	–	–	–	–	–	–	–	–	–	50	3 150	**63**
	45	–	–	–	–	–	–	–	–	–	–	45	2 800	

3

$n_{N2} \times L_h$	i_N	Grandezza riduttore P_{N2} kW M_{N2} N m ... / i 001A	002A	003A	004A	006A	009A	012A	015A	018A	021A	i_N	n_1 min^{-1}	n_{N2}
630 000	40	6,6 953 **2EL/37,7**	9,1 1 300 **2EL/37,7**	11,6 1 790 **2EL/40,4**	15,4 2 380 **2EL/40,4**	21,7 3 350 **2EL/40,4**	30,6 4 720 **2EL/40,4**	43,1 6 660 **2EL/40,4**	54 8 280 **2EL/40,4**	61 9 390 **2EL/40,4**	61 9 390 **2EL/40,4**	40	2 500	**63**
	35,5	5,7 873 **2EL/35,6**	5,7 873 **2EL/35,6**	12,7 1 780 **2EL/32,9**	17,4 2 440 **2EL/32,9**	23,8 3 340 **2EL/32,9**	33,6 4 710 **2EL/32,9**	47,3 6 640 **2EL/32,9**	59 8 230 **2EL/32,9**	69 9 640 **2EL/32,9**	85 11 950 **2EL/32,9**	35,5	2 240	
	31,5	6,1 957 **2EL/32,6**	8,4 1 310 **2EL/32,6**	12,5 1 900 **2EL/31,9**	12,5 1 900 **2EL/31,9**	17,6 2 680 **2EL/31,9**	24,8 3 780 **2EL/31,9**	35 5 320 **2EL/31,9**	49,3 7 510 **2EL/31,9**	49,3 7 510 **2EL/31,9**	–	31,5	2 000	
	28	7 1 100 **2EL/29,7**	7,5 1 190 **2EL/29,7**	12 1 790 **2EL/28**	16,5 2 450 **2EL/28**	22,5 3 350 **2EL/28**	31,8 4 730 **2EL/28**	44,8 6 660 **2EL/28**	56 8 260 **2EL/28**	65 9 680 **2EL/28**	81 11 990 **2EL/28**	28	1 800	
	25	7,1 1 090 **2EL/25,7**	9,9 1 520 **2EL/25,7**	13,7 2 120 **2EL/25,9**	17 2 640 **2EL/25,9**	24 3 720 **2EL/25,9**	33,8 5 240 **2EL/25,9**	47,7 7 390 **2EL/25,9**	67 10 420 **2EL/25,9**	67 10 420 **2EL/25,9**	67 10 420 **2EL/25,9**	25	1 600	
	22,4	6,4 955 **2EL/22**	8,7 1 310 **2EL/22**	14 2 110 **2EL/22,1**	18,5 2 790 **2EL/22,1**	26,3 3 960 **2EL/22,1**	36,1 5 440 **2EL/22,1**	52 7 810 **2EL/22,1**	69 10 470 **2EL/22,1**	74 11 160 **2EL/22,1**	99 14 880 **2EL/22,1**	22,4	1 400	
	20	7 1 100 **2EL/20,5**	9,9 1 550 **2EL/20,5**	–	–	–	–	–	–	–	–	20	1 250	
	18	6,1 957 **2EL/18,3**	8,4 1 310 **2EL/18,3**	11,3 1 800 **2EL/18,6**	15,5 2 460 **2EL/18,6**	21,2 3 370 **2EL/18,6**	29,9 4 750 **2EL/18,6**	42,1 6 690 **2EL/18,6**	52 8 290 **2EL/18,6**	61 9 720 **2EL/18,6**	76 12 040 **2EL/18,6**	18	1 120	
	16	6,8 1 120 **2EL/17,4**	9,4 1 550 **2EL/17,4**	12,8 2 130 **2EL/17,4**	17,8 2 960 **2EL/17,4**	25,2 4 200 **2EL/17,4**	34,6 5 760 **2EL/17,4**	49,7 8 280 **2EL/17,4**	63 10 530 **2EL/17,4**	71 11 820 **2EL/17,4**	94 15 690 **2EL/17,4**	16	1 000	
	14	7,1 1 090 **2EL/14,4**	10,1 1 550 **2EL/14,4**	13,6 2 120 **2EL/14,7**	19 2 950 **2EL/14,7**	26,9 4 200 **2EL/14,7**	37 5 760 **2EL/14,7**	53 8 270 **2EL/14,7**	67 10 490 **2EL/14,7**	76 11 820 **2EL/14,7**	76 11 820 **2EL/14,7**	14	900	
	12,5	7,3 1 060 **2EL/12,1**	10,5 1 520 **2EL/12,1**	14,3 2 120 **2EL/12,4**	17,5 2 580 **2EL/12,4**	24,8 3 660 **2EL/12,4**	34,1 5 030 **2EL/12,4**	48,9 7 220 **2EL/12,4**	67 9 870 **2EL/12,4**	70 10 320 **2EL/12,4**	70 10 320 **2EL/12,4**	12,5	800	
	7,1	3,17 514 **1EL/7,64**	4,47 725 **1EL/7,64**	6,3 1 020 **1EL/7,64**	8,9 1 440 **1EL/7,64**	12,5 2 030 **1EL/7,64**	17,7 2 870 **1EL/7,64**	24,9 4 040 **1EL/7,64**	–	35,2 5 700 **1EL/7,64**	–	7,1	450	
	6	4,78 709 **1EL/6,21**	6,7 999 **1EL/6,21**	9,5 1 410 **1EL/6,21**	13,4 1 990 **1EL/6,21**	18,9 2 800 **1EL/6,21**	26,6 3 950 **1EL/6,21**	37,5 5 570 **1EL/6,21**	49,3 6 910 **1EL/5,87**	53 7 850 **1EL/6,21**	70 9 740 **1EL/5,87**	6	400	
	5	6 959 **1EL/5,29**	8,2 1 310 **1EL/5,29**	11,2 1 800 **1EL/5,29**	15,3 2 460 **1EL/5,29**	21 3 370 **1EL/5,29**	29,6 4 750 **1EL/5,29**	41,7 6 700 **1EL/5,29**	52 8 300 **1EL/5,29**	61 9 720 **1EL/5,29**	75 12 050 **1EL/5,29**	5	315	
	4,25	6,9 1 110 **1EL/4,17**	9,7 1 550 **1EL/4,17**	13,3 2 120 **1EL/4,17**	19,3 3 080 **1EL/4,17**	26,4 4 220 **1EL/4,17**	38,4 6 120 **1EL/4,17**	53 8 480 **1EL/4,17**	66 10 510 **1EL/4,17**	78 12 390 **1EL/4,17**	97 15 490 **1EL/4,17**	4,25	250	
	3,55	7,1 1 060 **1EL/3,52**	10,2 1 530 **1EL/3,52**	14,1 2 120 **1EL/3,52**	20,1 3 010 **1EL/3,52**	28,4 4 270 **1EL/3,52**	40,1 6 020 **1EL/3,52**	57 8 530 **1EL/3,52**	66 9 880 **1EL/3,52**	79 11 850 **1EL/3,52**	92 13 850 **1EL/3,52**	3,55	224	
560 000	56	6,2 1 130 **3EL/59,9**	8,6 1 560 **3EL/59,9**	–	–	–	–	–	–	–	–	56	3 150	**56**
	50	6,6 1 120 **3EL/49,7**	9,2 1 560 **3EL/49,7**	12,3 2 130 **3EL/50,6**	17,6 3 050 **3EL/50,6**	24,5 4 240 **3EL/50,6**	33,9 5 980 **3EL/51,6**	40,7 7 170 **3EL/51,6**	58 10 180 **3EL/51,6**	58 10 180 **3EL/51,6**	58 10 180 **3EL/51,6**	50	2 800	
	50	3,96 717 **2EL/53,1**	5,6 1 010 **2EL/53,1**	–	–	–	–	–	–	–	–	50	2 800	
	45	5,6 963 **2EL/45,2**	6,4 1 100 **2EL/45,2**	7,9 1 430 **2EL/47,5**	11,1 2 010 **2EL/47,5**	15,6 2 840 **2EL/47,5**	22,1 4 000 **2EL/47,5**	31,1 5 640 **2EL/47,5**	40,9 6 990 **2EL/44,8**	43,9 7 950 **2EL/47,5**	58 9 860 **2EL/44,8**	45	2 500	
	40	6 959 **2EL/37,7**	8,2 1 310 **2EL/37,7**	10,5 1 810 **2EL/40,4**	13,9 2 390 **2EL/40,4**	19,6 3 370 **2EL/40,4**	27,6 4 760 **2EL/40,4**	38,9 6 710 **2EL/40,4**	48,4 8 330 **2EL/40,4**	55 9 460 **2EL/40,4**	55 9 460 **2EL/40,4**	40	2 240	
	35,5	5,2 879 **2EL/35,6**	5,2 879 **2EL/35,6**	11,4 1 790 **2EL/32,9**	15,6 2 460 **2EL/32,9**	21,4 3 360 **2EL/32,9**	30,2 4 740 **2EL/32,9**	42,6 6 690 **2EL/32,9**	53 8 290 **2EL/32,9**	62 9 710 **2EL/32,9**	77 12 040 **2EL/32,9**	35,5	2 000	
	31,5	5,6 963 **2EL/32,6**	7,6 1 320 **2EL/32,6**	11,3 1 910 **2EL/31,9**	11,3 1 910 **2EL/31,9**	15,9 2 700 **2EL/31,9**	22,5 3 800 **2EL/31,9**	31,7 5 360 **2EL/31,9**	44,7 7 560 **2EL/31,9**	44,7 7 560 **2EL/31,9**	–	31,5	1 800	
	28	6,3 1 130 **2EL/29,7**	6,7 1 200 **2EL/29,7**	10,8 1 800 **2EL/28**	14,7 2 470 **2EL/28**	20,2 3 380 **2EL/28**	28,5 4 760 **2EL/28**	40,1 6 710 **2EL/28**	49,7 8 320 **2EL/28**	58 9 750 **2EL/28**	72 12 080 **2EL/28**	28	1 600	
	25	6,4 1 130 **2EL/25,7**	8,7 1 530 **2EL/25,7**	12,1 2 130 **2EL/25,9**	15 2 660 **2EL/25,9**	21,2 3 750 **2EL/25,9**	29,9 5 280 **2EL/25,9**	42,1 7 450 **2EL/25,9**	59 10 500 **2EL/25,9**	59 10 500 **2EL/25,9**	59 10 500 **2EL/25,9**	25	1 400	
	22,4	5,7 962 **2EL/22**	7,8 1 320 **2EL/22**	12,6 2 130 **2EL/22,1**	17,1 2 890 **2EL/22,1**	24,3 4 100 **2EL/22,1**	33,3 5 630 **2EL/22,1**	47,9 8 080 **2EL/22,1**	62 10 540 **2EL/22,1**	68 11 550 **2EL/22,1**	91 15 400 **2EL/22,1**	22,4	1 250	
	20	6,4 1 130 **2EL/20,5**	8,9 1 560 **2EL/20,5**	–	–	–	–	–	–	–	–	20	1 120	
	18	5,5 964 **2EL/18,3**	7,6 1 320 **2EL/18,3**	10,2 1 810 **2EL/18,6**	13,9 2 480 **2EL/18,6**	19,1 3 390 **2EL/18,6**	26,9 4 780 **2EL/18,6**	37,9 6 740 **2EL/18,6**	47 8 350 **2EL/18,6**	55 9 790 **2EL/18,6**	68 12 130 **2EL/18,6**	18	1 000	
	16	6,1 1 130 **2EL/17,4**	8,5 1 560 **2EL/17,4**	11,6 2 140 **2EL/17,4**	16,5 3 050 **2EL/17,4**	23 4 250 **2EL/17,4**	32,2 5 950 **2EL/17,4**	46,2 8 540 **2EL/17,4**	57 10 600 **2EL/17,4**	66 12 200 **2EL/17,4**	86 15 990 **2EL/17,4**	16	900	

$n_{N2} \times L_h$	i_N	Grandezza riduttore P_{N2} kW M_{N2} N m ... / i 030A	042A	060A	085A	125A	180A	250A	355A	500A	710A	i_N	n_1 min^{-1}	n_{N2}
630 000	40	– 18 220 **2EL/40,1**	–	– 26 110 **2EL/40,1**	–	–	–	–	–	–	–	40	2 500	**63**
	35.5	130 18 120 **2EL/32,6**	109 17 360 **2EL/37,3**	– 35 140 **2EL/32,6**	–	–	–	–	–	–	–	35,5	2 240	
	31.5	98 14 630 **2EL/31,2**	165 23 930 **2EL/30,4**	240 35 260 **2EL/30,8**	370 54 800 **2EL/31**	484 73 450 **2EL/31,8**	–	–	–	–	–	31,5	2 000	
	28	123 18 180 **2EL/27,8**	185 28 140 **2EL/28,7**	239 35 260 **2EL/27,8**	371 54 730 **2EL/27,8**	519 71 290 **2EL/25,9**	574 87 210 **2EL/28,6**	– 120 530 **2EL/28,7**	– 179 980 **2EL/28,7**	– 237 180 **2EL/29,3**	– 349 570 **2EL/29,3**	28	1 800	
	25	134 20 300 **2EL/25,4**	182 28 160 **2EL/25,9**	248 35 500 **2EL/24**	359 52 370 **2EL/24,4**	503 75 190 **2EL/25**	601 87 820 **2EL/24,5**	– 121 370 **2EL/24,5**	– 181 230 **2EL/24,5**	– 224 230 **2EL/25,1**	– 309 770 **2EL/25,1**	25	1 600	
	22.4	140 20 750 **2EL/21,7**	196 29 530 **2EL/22,1**	259 38 290 **2EL/21,7**	357 53 370 **2EL/21,9**	486 73 350 **2EL/22,1**	591 88 450 **2EL/22**	811 122 500 **2EL/22,1**	– 182 920 **2EL/22,1**	– 240 520 **2EL/23,9**	– 362 510 **2EL/23,9**	22,4	1 400	
	20	–	181 28 180 **2EL/20,4**	–	–	488 76 150 **2EL/20,4**	572 87 360 **2EL/20**	779 121 410 **2EL/20,4**	1 160 181 290 **2EL/20,4**	– 232 220 **2EL/20,4**	– 320 800 **2EL/20,4**	20	1 250	
	18	116 18 260 **2EL/18,5**	203 30 230 **2EL/17,5**	225 35 400 **2EL/18,5**	–	505 75 090 **2EL/17,5**	–	819 121 970 **2EL/17,5**	1 220 182 120 **2EL/17,5**	1 560 233 280 **2EL/17,5**	– 322 270 **2EL/17,5**	18	1 120	
	16	131 21 370 **2EL/17,1**	–	249 40 560 **2EL/17,1**	346 56 370 **2EL/17,1**	–	556 90 790 **2EL/17,1**	–	–	–	–	16	1 000	
	14	137 20 960 **2EL/14,4**	198 30 960 **2EL/14,7**	265 40 460 **2EL/14,4**	–	–	–	–	–	–	–	14	900	
	12.5	–	–	–	–	–	–	–	–	–	–	12,5	800	
	7.1	–	–	–	–	–	–	–	–	–	–	7,1	450	
	6	–	–	–	–	–	–	–	–	–	–	6	400	
	5	115 18 270 **1EL/5,25**	190 28 090 **1EL/4,89**	–	–	–	–	–	–	–	–	5	315	
	4.25	135 21 100 **1EL/4,09**	195 31 180 **1EL/4,18**	–	–	–	–	–	–	–	–	4,25	250	
	3.55	–	–	–	–	–	–	–	–	–	–	3,55	224	
560 000	56	–	–	–	–	–	–	–	–	–	–	56	3 150	**56**
	50	– 19 680 **3EL/50,6**	– 28 740 **3EL/51,7**	– 28 110 **3EL/50,6**	–	–	–	–	–	–	–	50	2 800	
	50	–	–	–	–	–	–	–	–	–	–	50	2 800	
	45	–	–	–	–	–	–	–	–	–	–	45	2 500	
	40	107 18 350 **2EL/40,1**	–	– 26 290 **2EL/40,1**	–	–	–	–	–	–	–	40	2 240	
	35.5	117 18 240 **2EL/32,6**	98 17 480 **2EL/37,3**	227 35 380 **2EL/32,6**	–	–	–	–	–	–	–	35,5	2 000	
	31.5	89 14 720 **2EL/31,2**	149 24 080 **2EL/30,4**	217 35 490 **2EL/30,8**	343 56 430 **2EL/31**	448 75 430 **2EL/31,8**	–	–	–	–	–	31,5	1 800	
	28	110 18 310 **2EL/27,8**	166 28 340 **2EL/28,7**	214 35 520 **2EL/27,8**	340 56 460 **2EL/27,8**	478 73 850 **2EL/25,9**	529 90 340 **2EL/28,6**	– 124 870 **2EL/28,7**	– 186 450 **2EL/28,7**	– 245 710 **2EL/29,3**	– 362 150 **2EL/29,3**	28	1 600	
	25	118 20 470 **2EL/25,4**	161 28 400 **2EL/25,9**	219 35 790 **2EL/24**	327 54 510 **2EL/24,4**	458 78 260 **2EL/25**	547 91 400 **2EL/24,5**	755 126 330 **2EL/24,5**	– 188 640 **2EL/24,5**	– 233 400 **2EL/25,1**	– 322 430 **2EL/25,1**	25	1 400	
	22.4	130 21 470 **2EL/21,7**	181 30 550 **2EL/22,1**	239 39 620 **2EL/21,7**	330 55 210 **2EL/21,9**	446 75 450 **2EL/22,1**	546 91 510 **2EL/22**	749 126 740 **2EL/22,1**	1 120 189 240 **2EL/22,1**	– 248 830 **2EL/23,9**	– 375 040 **2EL/23,9**	22,4	1 250	
	20	–	163 28 370 **2EL/20,4**	–	–	452 78 700 **2EL/20,4**	529 90 280 **2EL/20**	721 125 480 **2EL/20,4**	1 080 187 360 **2EL/20,4**	1 380 240 000 **2EL/20,4**	– 331 550 **2EL/20,4**	20	1 120	
	18	104 18 380 **2EL/18,5**	188 31 270 **2EL/17,5**	202 35 650 **2EL/18,5**	–	466 77 690 **2EL/17,5**	–	757 126 180 **2EL/17,5**	1 130 188 420 **2EL/17,5**	1 450 241 340 **2EL/17,5**	2 000 333 410 **2EL/17,5**	18	1 000	
	16	122 22 060 **2EL/17,1**	–	231 41 860 **2EL/17,1**	321 58 180 **2EL/17,1**	–	516 93 710 **2EL/17,1**	–	–	–	–	16	900	

$n_{N2} \times L_h$	i_N	Grandezza riduttore P_{N2} kW M_{N2} N m ... / i 001A	002A	003A	004A	006A	009A	012A	015A	018A	021A	i_N	n_1 min^{-1}	n_{N2}
560 000	14	6,5 1 120 **2EL/14,4**	9,1 1 560 **2EL/14,4**	12,2 2 130 **2EL/14,7**	17,5 3 060 **2EL/14,7**	24,2 4 240 **2EL/14,7**	34,1 5 970 **2EL/14,7**	48,7 8 530 **2EL/14,7**	60 10 570 **2EL/14,7**	70 12 240 **2EL/14,7**	70 12 240 **2EL/14,7**	14	800	**56**
	12,5	6,5 1 070 **2EL/12,1**	9,4 1 530 **2EL/12,1**	12,8 2 130 **2EL/12,4**	16,1 2 670 **2EL/12,4**	22,8 3 800 **2EL/12,4**	31,3 5 210 **2EL/12,4**	45 7 490 **2EL/12,4**	60 9 950 **2EL/12,4**	64 10 690 **2EL/12,4**	64 10 690 **2EL/12,4**	12,5	710	
	7,1	2,84 518 **1EL/7,64**	4,01 730 **1EL/7,64**	5,6 1 030 **1EL/7,64**	8 1 450 **1EL/7,64**	11,2 2 050 **1EL/7,64**	15,8 2 890 **1EL/7,64**	22,3 4 070 **1EL/7,64**	–	31,5 5 740 **1EL/7,64**	–	7,1	400	
	6	4,27 714 **1EL/6,21**	6 1 010 **1EL/6,21**	8,5 1 420 **1EL/6,21**	12 2 000 **1EL/6,21**	16,9 2 820 **1EL/6,21**	23,8 3 980 **1EL/6,21**	33,6 5 610 **1EL/6,21**	44,1 6 960 **1EL/5,87**	47,3 7 910 **1EL/6,21**	62 9 810 **1EL/5,87**	6	355	
	5	5,3 966 **1EL/5,29**	7,3 1 320 **1EL/5,29**	10 1 810 **1EL/5,29**	13,7 2 480 **1EL/5,29**	18,8 3 390 **1EL/5,29**	26,5 4 780 **1EL/5,29**	37,3 6 740 **1EL/5,29**	46,3 8 360 **1EL/5,29**	54 9 790 **1EL/5,29**	67 12 140 **1EL/5,29**	5	280	
	4,25	6,3 1 130 **1EL/4,17**	8,8 1 560 **1EL/4,17**	12 2 140 **1EL/4,17**	17,4 3 100 **1EL/4,17**	23,9 4 250 **1EL/4,17**	34,6 6 170 **1EL/4,17**	48 8 540 **1EL/4,17**	59 10 580 **1EL/4,17**	72 12 810 **1EL/4,17**	90 15 950 **1EL/4,17**	4,25	224	
	3,55	6,4 1 070 **1EL/3,52**	9,2 1 540 **1EL/3,52**	12,7 2 130 **1EL/3,52**	18 3 030 **1EL/3,52**	25,6 4 300 **1EL/3,52**	36,1 6 060 **1EL/3,52**	51 8 590 **1EL/3,52**	59 9 950 **1EL/3,52**	71 11 940 **1EL/3,52**	83 13 950 **1EL/3,52**	3,55	200	
500 000	63	– 969 **3EL/63**	– 1 330 **3EL/63**	11,6 2 140 **3EL/61,1**	16,8 3 110 **3EL/61,1**	23 4 260 **3EL/61,1**	– 5 960 **3EL/61,3**	– 8 210 **3EL/61,3**	55 10 150 **3EL/61,3**	55 10 150 **3EL/61,3**	– 11 660 **3EL/61,3**	63	3 150	**50**
	56	5,6 1 140 **3EL/59,9**	7,7 1 570 **3EL/59,9**	–	–	–	–	–	–	–	–	56	2 800	
	50	3,56 722 **2EL/53,1**	5 1 020 **2EL/53,1**	–	–	–	–	–	–	–	–	50	2 500	
	50	6 1 130 **3EL/49,7**	8,3 1 570 **3EL/49,7**	11,1 2 150 **3EL/50,6**	16,1 3 120 **3EL/50,6**	22,1 4 270 **3EL/50,6**	31,4 6 180 **3EL/51,6**	37,6 7 420 **3EL/51,6**	53 10 540 **3EL/51,6**	53 10 540 **3EL/51,6**	53 10 540 **3EL/51,6**	50	2 500	
	45	5 970 **2EL/45,2**	5,7 1 110 **2EL/45,2**	7,1 1 440 **2EL/47,5**	10 2 020 **2EL/47,5**	14,1 2 860 **2EL/47,5**	19,9 4 030 **2EL/47,5**	28,1 5 680 **2EL/47,5**	36,9 7 040 **2EL/44,8**	39,6 8 000 **2EL/47,5**	52 9 930 **2EL/44,8**	45	2 240	
	40	5,4 966 **2EL/37,7**	7,3 1 320 **2EL/37,7**	9,4 1 820 **2EL/40,4**	12,5 2 410 **2EL/40,4**	17,6 3 400 **2EL/40,4**	24,8 4 790 **2EL/40,4**	35 6 750 **2EL/40,4**	43,5 8 390 **2EL/40,4**	49,3 9 520 **2EL/40,4**	49,3 9 520 **2EL/40,4**	40	2 000	
	35,5	4,68 884 **2EL/35,6**	4,68 884 **2EL/35,6**	10,3 1 810 **2EL/32,9**	14,2 2 470 **2EL/32,9**	19,4 3 390 **2EL/32,9**	27,3 4 770 **2EL/32,9**	38,6 6 730 **2EL/32,9**	47,8 8 340 **2EL/32,9**	56 9 770 **2EL/32,9**	69 12 110 **2EL/32,9**	35,5	1 800	
	31,5	4,99 970 **2EL/32,6**	6,8 1 330 **2EL/32,6**	10,1 1 930 **2EL/31,9**	10,1 1 930 **2EL/31,9**	14,3 2 720 **2EL/31,9**	20,1 3 830 **2EL/31,9**	28,4 5 400 **2EL/31,9**	40 7 610 **2EL/31,9**	40 7 610 **2EL/31,9**	–	31,5	1 600	
	28	5,6 1 140 **2EL/29,7**	5,9 1 200 **2EL/29,7**	9,5 1 820 **2EL/28**	13 2 490 **2EL/28**	17,8 3 400 **2EL/28**	25,1 4 800 **2EL/28**	35,4 6 770 **2EL/28**	43,9 8 390 **2EL/28**	51 9 830 **2EL/28**	64 12 180 **2EL/28**	28	1 400	
	25	5,8 1 130 **2EL/25,7**	7,8 1 540 **2EL/25,7**	10,8 2 150 **2EL/25,9**	13,5 2 680 **2EL/25,9**	19 3 770 **2EL/25,9**	26,8 5 320 **2EL/25,9**	37,9 7 500 **2EL/25,9**	53 10 580 **2EL/25,9**	53 10 580 **2EL/25,9**	53 10 580 **2EL/25,9**	25	1 250	
	22,4	5,2 968 **2EL/22**	7,1 1 330 **2EL/22**	11,4 2 140 **2EL/22,1**	15,8 2 980 **2EL/22,1**	22,5 4 240 **2EL/22,1**	30,9 5 820 **2EL/22,1**	44,3 8 350 **2EL/22,1**	56 10 620 **2EL/22,1**	63 11 940 **2EL/22,1**	83 15 630 **2EL/22,1**	22,4	1 120	
	20	5,8 1 130 **2EL/20,5**	8 1 570 **2EL/20,5**	–	–	–	–	–	–	–	–	20	1 000	
	18	5 970 **2EL/18,3**	6,9 1 330 **2EL/18,3**	9,2 1 820 **2EL/18,6**	12,6 2 490 **2EL/18,6**	17,3 3 410 **2EL/18,6**	24,3 4 810 **2EL/18,6**	34,3 6 780 **2EL/18,6**	42,5 8 400 **2EL/18,6**	49,8 9 850 **2EL/18,6**	62 12 210 **2EL/18,6**	18	900	
	16	5,5 1 140 **2EL/17,4**	7,6 1 570 **2EL/17,4**	10,4 2 160 **2EL/17,4**	15,1 3 130 **2EL/17,4**	20,6 4 290 **2EL/17,4**	29,6 6 160 **2EL/17,4**	41,4 8 620 **2EL/17,4**	51 10 680 **2EL/17,4**	61 12 640 **2EL/17,4**	77 16 100 **2EL/17,4**	16	800	
	14	5,8 1 130 **2EL/14,4**	8,1 1 570 **2EL/14,4**	10,9 2 150 **2EL/14,7**	15,8 3 120 **2EL/14,7**	21,6 4 270 **2EL/14,7**	31,3 6 190 **2EL/14,7**	43,5 8 590 **2EL/14,7**	54 10 650 **2EL/14,7**	64 12 690 **2EL/14,7**	64 12 690 **2EL/14,7**	14	710	
	12,5	5,8 1 070 **2EL/12,1**	8,4 1 550 **2EL/12,1**	11,5 2 150 **2EL/12,4**	14,8 2 770 **2EL/12,4**	21 3 930 **2EL/12,4**	28,8 5 400 **2EL/12,4**	41,4 7 760 **2EL/12,4**	53 10 020 **2EL/12,4**	59 11 080 **2EL/12,4**	59 11 080 **2EL/12,4**	12,5	630	
	7,1	2,54 522 **1EL/7,64**	3,58 736 **1EL/7,64**	5 1 040 **1EL/7,64**	7,1 1 460 **1EL/7,64**	10 2 060 **1EL/7,64**	14,2 2 910 **1EL/7,64**	20 4 100 **1EL/7,64**	–	28,1 5 780 **1EL/7,64**	–	7,1	355	
	6	3,82 719 **1EL/6,21**	5,4 1 010 **1EL/6,21**	7,6 1 430 **1EL/6,21**	10,7 2 020 **1EL/6,21**	15,1 2 840 **1EL/6,21**	21,3 4 010 **1EL/6,21**	30 5 650 **1EL/6,21**	39,4 7 010 **1EL/5,87**	42,3 7 970 **1EL/6,21**	56 9 880 **1EL/5,87**	6	315	
	5	4,81 973 **1EL/5,29**	6,6 1 330 **1EL/5,29**	9 1 820 **1EL/5,29**	12,3 2 500 **1EL/5,29**	16,9 3 420 **1EL/5,29**	23,8 4 820 **1EL/5,29**	33,6 6 790 **1EL/5,29**	41,6 8 420 **1EL/5,29**	48,8 9 860 **1EL/5,29**	60 12 220 **1EL/5,29**	5	250	
	4,25	5,7 1 130 **1EL/4,17**	7,9 1 570 **1EL/4,17**	10,8 2 150 **1EL/4,17**	15,7 3 120 **1EL/4,17**	21,4 4 270 **1EL/4,17**	31,1 6 210 **1EL/4,17**	43,1 8 590 **1EL/4,17**	53 10 650 **1EL/4,17**	66 13 230 **1EL/4,17**	81 16 060 **1EL/4,17**	4,25	200	
	3,55	5,8 1 070 **1EL/3,52**	8,3 1 550 **1EL/3,52**	11,5 2 150 **1EL/3,52**	16,3 3 050 **1EL/3,52**	23,2 4 320 **1EL/3,52**	32,7 6 100 **1EL/3,52**	46,3 8 650 **1EL/3,52**	54 10 020 **1EL/3,52**	64 12 010 **1EL/3,52**	75 14 040 **1EL/3,52**	3,55	180	
450 000	71	5,3 1 140 **3EL/70,8**	7,3 1 580 **3EL/70,8**	9,8 2 160 **3EL/72,5**	14,3 3 140 **3EL/72,5**	19,6 4 300 **3EL/72,5**	28,3 6 250 **3EL/72,7**	38,5 8 480 **3EL/72,7**	48,6 10 720 **3EL/72,7**	55 12 040 **3EL/72,7**	55 12 040 **3EL/72,7**	71	3 150	**45**

$n_{N2} \times L_h$	i_N	Grandezza riduttore P_{N2} kW M_{N2} N m ... / i 030A	042A	060A	085A	125A	180A	250A	355A	500A	710A	i_N	n_1 min^{-1}	n_{N2}
560 000	14	126 21 710 **2EL/14,4**	183 32 070 **2EL/14,7**	244 41 920 **2EL/14,4**	–	–	–	–	–	–	–	14	800	**56**
	12.5	–	–	–	–	–	–	–	–	–	–	12,5	710	
	7.1	–	–	–	–	–	–	–	–	–	–	7,1	400	
	6	–	–	–	–	–	–	–	–	–	–	6	355	
	5	103 18 400 **1EL/5,25**	170 28 300 **1EL/4,89**	–	–	–	–	–	–	–	–	5	280	
	4.25	125 21 810 **1EL/4,09**	181 32 220 **1EL/4,18**	–	–	–	–	–	–	–	–	4,25	224	
	3.55	–	–	–	–	–	–	–	–	–	–	3,55	200	
500 000	63	– 22 090 **3EL/60,1**	– 28 640 **3EL/61,4**	– 37 360 **3EL/60,1**	– 58 270 **3EL/60,1**	– 80 300 **3EL/61,4**	– 93 850 **3EL/60,2**	–	–	–	–	63	3 150	**50**
	56	–	–	–	–	–	–	–	–	–	–	56	2 800	
	50	–	–	–	–	–	–	–	–	–	–	50	2 500	
	50	105 20 360 **3EL/50,6**	150 29 730 **3EL/51,7**	150 29 090 **3EL/50,6**	–	–	–	–	–	–	–	50	2 500	
	45	–	–	–	–	–	–	–	–	–	–	45	2 240	
	40	97 18 480 **2EL/40,1**	–	138 26 470 **2EL/40,1**	–	–	–	–	–	–	–	40	2 000	
	35.5	106 18 360 **2EL/32,6**	89 17 600 **2EL/37,3**	206 35 610 **2EL/32,6**	–	–	–	–	–	–	–	35,5	1 800	
	31.5	80 14 830 **2EL/31,2**	134 24 260 **2EL/30,4**	194 35 740 **2EL/30,8**	307 56 840 **2EL/31**	401 75 980 **2EL/31,8**	–	–	–	–	–	31,5	1 600	
	28	97 18 460 **2EL/27,8**	146 28 580 **2EL/28,7**	189 35 810 **2EL/27,8**	300 56 920 **2EL/27,8**	428 75 640 **2EL/25,9**	481 94 040 **2EL/28,6**	664 129 970 **2EL/28,7**	– 194 070 **2EL/28,7**	– 255 760 **2EL/29,3**	– 376 950 **2EL/29,3**	28	1 400	
	25	106 20 610 **2EL/25,4**	145 28 590 **2EL/25,9**	197 36 040 **2EL/24**	296 55 330 **2EL/24,4**	423 80 970 **2EL/25**	505 94 570 **2EL/24,5**	697 130 700 **2EL/24,5**	1 040 195 160 **2EL/24,5**	– 241 470 **2EL/25,1**	– 333 580 **2EL/25,1**	25	1 250	
	22.4	120 22 190 **2EL/21,7**	165 31 140 **2EL/22,1**	222 40 940 **2EL/21,7**	305 57 060 **2EL/21,9**	402 75 960 **2EL/22,1**	505 94 580 **2EL/22**	694 130 980 **2EL/22,1**	1 040 195 580 **2EL/22,1**	1 260 257 170 **2EL/23,9**	– 387 610 **2EL/23,9**	22,4	1 120	
	20	–	147 28 570 **2EL/20,4**	–	–	418 81 420 **2EL/20,4**	489 93 410 **2EL/20**	666 129 820 **2EL/20,4**	995 193 840 **2EL/20,4**	1 270 248 300 **2EL/20,4**	1 760 343 010 **2EL/20,4**	20	1 000	
	18	94 18 500 **2EL/18,5**	174 32 280 **2EL/17,5**	183 35 880 **2EL/18,5**	–	433 80 190 **2EL/17,5**	–	703 130 240 **2EL/17,5**	1 050 194 470 **2EL/17,5**	1 340 249 090 **2EL/17,5**	1 850 344 120 **2EL/17,5**	18	900	
	16	111 22 670 **2EL/17,1**	–	213 43 370 **2EL/17,1**	296 60 270 **2EL/17,1**	–	475 97 080 **2EL/17,1**	–	–	–	–	16	800	
	14	116 22 500 **2EL/14,4**	168 33 240 **2EL/14,7**	224 43 450 **2EL/14,4**	–	–	–	–	–	–	–	14	710	
	12.5	–	–	–	–	–	–	–	–	–	–	12,5	630	
	7.1	–	–	–	–	–	–	–	–	–	–	7,1	355	
	6	–	–	–	–	–	–	–	–	–	–	6	315	
	5	92 18 530 **1EL/5,25**	153 28 490 **1EL/4,89**	–	–	–	–	–	–	–	–	5	250	
	4.25	116 22 560 **1EL/4,09**	167 33 330 **1EL/4,18**	–	–	–	–	–	–	–	–	4,25	200	
	3.55	–	–	–	–	–	–	–	–	–	–	3,55	180	
450 000	71	– 22 750 **3EL/71,3**	– 33 990 **3EL/72,9**	– 44 130 **3EL/71,3**	– 61 340 **3EL/71,3**	– 84 540 **3EL/72,9**	– 98 790 **3EL/71,4**	– 136 480 **3EL/71,4**	– 205 130 **3EL/73**	– 261 030 **3EL/71,5**	– 362 790 **3EL/73**	71	3 150	**45**

Tabelle di selezione dei riduttori coassiali

$n_{N2} \times L_h$	i_N	Grandezza riduttore 001A	002A	003A	004A	006A	009A	012A	015A	018A	021A	i_N	n_1 min^{-1}	n_{N2}
		P_{N2} kW												
		M_{N2} N m												
		... / i												
450 000	63	4,54 976 **3EL/63**	6,2 1 340 **3EL/63**	10,3 2 160 **3EL/61,1**	15 3 130 **3EL/61,1**	20,6 4 290 **3EL/61,1**	29,5 6 170 **3EL/61,3**	40,7 8 510 **3EL/61,3**	50 10 510 **3EL/61,3**	50 10 510 **3EL/61,3**	58 12 080 **3EL/61,3**	63	2 800	**45**
	56	5 1 140 **3EL/59,9**	6,9 1 580 **3EL/59,9**	–	–	–	–	–	–	–	–	56	2 500	
	50	5,4 1 140 **3EL/49,7**	7,4 1 580 **3EL/49,7**	10 2 160 **3EL/50,6**	14,5 3 140 **3EL/50,6**	19,9 4 300 **3EL/50,6**	28,4 6 250 **3EL/51,6**	34,8 7 670 **3EL/51,6**	48,7 10 720 **3EL/51,6**	49,5 10 890 **3EL/51,6**	49,5 10 890 **3EL/51,6**	50	2 240	
	50	3,22 727 **2EL/53,1**	4,53 1 030 **2EL/53,1**	–	–	–	–	–	–	–	–	50	2 240	
	45	4,52 977 **2EL/45,2**	5,2 1 110 **2EL/45,2**	6,4 1 450 **2EL/47,5**	9 2 040 **2EL/47,5**	12,7 2 880 **2EL/47,5**	17,9 4 050 **2EL/47,5**	25,2 5 720 **2EL/47,5**	33,1 7 090 **2EL/44,8**	35,6 8 060 **2EL/47,5**	46,7 10 000 **2EL/44,8**	45	2 000	
	40	4,86 972 **2EL/37,7**	6,6 1 330 **2EL/37,7**	8,5 1 830 **2EL/40,4**	11,3 2 420 **2EL/40,4**	15,9 3 420 **2EL/40,4**	22,5 4 820 **2EL/40,4**	31,7 6 800 **2EL/40,4**	39,4 8 450 **2EL/40,4**	44,7 9 580 **2EL/40,4**	44,7 9 580 **2EL/40,4**	40	1 800	
	35,5	4,19 891 **2EL/35,6**	4,19 891 **2EL/35,6**	9,3 1 820 **2EL/32,9**	12,7 2 490 **2EL/32,9**	17,4 3 410 **2EL/32,9**	24,5 4 810 **2EL/32,9**	34,5 6 780 **2EL/32,9**	42,8 8 400 **2EL/32,9**	50 9 850 **2EL/32,9**	62 12 200 **2EL/32,9**	35,5	1 600	
	31,5	4,4 978 **2EL/32,6**	6 1 340 **2EL/32,6**	8,9 1 940 **2EL/31,9**	8,9 1 940 **2EL/31,9**	12,6 2 740 **2EL/31,9**	17,8 3 860 **2EL/31,9**	25 5 440 **2EL/31,9**	35,3 7 670 **2EL/31,9**	35,3 7 670 **2EL/31,9**	–	31,5	1 400	
	28	5 1 140 **2EL/29,7**	5,3 1 210 **2EL/29,7**	8,5 1 830 **2EL/28**	11,7 2 500 **2EL/28**	16 3 430 **2EL/28**	22,6 4 830 **2EL/28**	31,8 6 820 **2EL/28**	39,4 8 450 **2EL/28**	46,2 9 900 **2EL/28**	57 12 270 **2EL/28**	28	1 250	
	25	5,2 1 140 **2EL/25,7**	7,1 1 550 **2EL/25,7**	9,8 2 160 **2EL/25,9**	12,2 2 690 **2EL/25,9**	17,2 3 800 **2EL/25,9**	24,2 5 360 **2EL/25,9**	34,1 7 550 **2EL/25,9**	48,1 10 650 **2EL/25,9**	48,1 10 650 **2EL/25,9**	48,1 10 650 **2EL/25,9**	25	1 120	
	22,4	4,63 975 **2EL/22**	6,3 1 330 **2EL/22**	10,2 2 160 **2EL/22,1**	14,6 3 090 **2EL/22,1**	20,3 4 290 **2EL/22,1**	28,5 6 020 **2EL/22,1**	40,9 8 620 **2EL/22,1**	51 10 690 **2EL/22,1**	59 12 350 **2EL/22,1**	75 15 740 **2EL/22,1**	22,4	1 000	
	20	5,2 1 140 **2EL/20,5**	7,2 1 580 **2EL/20,5**	–	–	–	–	–	–	–	–	20	900	
	18	4,48 977 **2EL/18,3**	6,1 1 340 **2EL/18,3**	8,2 1 830 **2EL/18,6**	11,3 2 510 **2EL/18,6**	15,5 3 440 **2EL/18,6**	21,8 4 840 **2EL/18,6**	30,7 6 830 **2EL/18,6**	38,1 8 470 **2EL/18,6**	44,6 9 920 **2EL/18,6**	55 12 290 **2EL/18,6**	18	800	
	16	4,9 1 150 **2EL/17,4**	6,8 1 590 **2EL/17,4**	9,3 2 170 **2EL/17,4**	13,5 3 150 **2EL/17,4**	18,4 4 320 **2EL/17,4**	26,8 6 270 **2EL/17,4**	37 8 680 **2EL/17,4**	45,9 10 760 **2EL/17,4**	56 13 100 **2EL/17,4**	69 16 220 **2EL/17,4**	16	710	
	14	5,2 1 140 **2EL/14,4**	7,2 1 580 **2EL/14,4**	9,7 2 160 **2EL/14,7**	14,1 3 140 **2EL/14,7**	19,3 4 300 **2EL/14,7**	28,1 6 250 **2EL/14,7**	38,9 8 650 **2EL/14,7**	48,2 10 720 **2EL/14,7**	59 13 150 **2EL/14,7**	59 13 150 **2EL/14,7**	14	630	
	12,5	5,2 1 080 **2EL/12,1**	7,5 1 560 **2EL/12,1**	10,3 2 160 **2EL/12,4**	13,6 2 870 **2EL/12,4**	19,3 4 080 **2EL/12,4**	26,5 5 600 **2EL/12,4**	38,1 8 040 **2EL/12,4**	47,8 10 090 **2EL/12,4**	54 11 480 **2EL/12,4**	54 11 480 **2EL/12,4**	12,5	560	
	7,1	2,27 526 **1EL/7,64**	3,2 741 **1EL/7,64**	4,51 1 040 **1EL/7,64**	6,4 1 470 **1EL/7,64**	9 2 080 **1EL/7,64**	12,7 2 930 **1EL/7,64**	17,8 4 130 **1EL/7,64**	–	25,1 5 820 **1EL/7,64**	–	7,1	315	
	6	3,42 724 **1EL/6,21**	4,82 1 020 **1EL/6,21**	6,8 1 440 **1EL/6,21**	9,6 2 030 **1EL/6,21**	13,5 2 860 **1EL/6,21**	19 4 040 **1EL/6,21**	26,9 5 690 **1EL/6,21**	35,3 7 060 **1EL/5,87**	37,9 8 030 **1EL/6,21**	49,7 9 950 **1EL/5,87**	6	280	
	5	4,34 979 **1EL/5,29**	5,9 1 340 **1EL/5,29**	8,1 1 840 **1EL/5,29**	11,1 2 510 **1EL/5,29**	15,2 3 440 **1EL/5,29**	21,5 4 850 **1EL/5,29**	30,3 6 840 **1EL/5,29**	37,5 8 470 **1EL/5,29**	44 9 930 **1EL/5,29**	55 12 310 **1EL/5,29**	5	224	
	4,25	5,2 1 140 **1EL/4,17**	7,1 1 580 **1EL/4,17**	9,8 2 160 **1EL/4,17**	14,2 3 140 **1EL/4,17**	19,4 4 300 **1EL/4,17**	28,2 6 250 **1EL/4,17**	39,1 8 650 **1EL/4,17**	48,4 10 720 **1EL/4,17**	60 13 310 **1EL/4,17**	73 16 170 **1EL/4,17**	4,25	180	
	3,55	5,2 1 080 **1EL/3,52**	7,4 1 560 **1EL/3,52**	10,3 2 160 **1EL/3,52**	14,6 3 070 **1EL/3,52**	20,7 4 350 **1EL/3,52**	29,3 6 140 **1EL/3,52**	41,5 8 710 **1EL/3,52**	48,1 10 090 **1EL/3,52**	58 12 100 **1EL/3,52**	67 14 140 **1EL/3,52**	3,55	160	
400 000	80	4,26 981 **3EL/76**	5,8 1 340 **3EL/76**	– 2 170 **3EL/76,2**	– 3 150 **3EL/76,2**	– 4 310 **3EL/76,2**	– 6 220 **3EL/77,7**	– 8 680 **3EL/77,7**	45 10 600 **3EL/77,7**	45 10 600 **3EL/77,7**	– 14 800 **3EL/77,7**	80	3 150	**40**
	71	4,75 1 150 **3EL/70,8**	6,6 1 590 **3EL/70,8**	8,8 2 180 **3EL/72,5**	12,8 3 160 **3EL/72,5**	17,5 4 330 **3EL/72,5**	25,4 6 290 **3EL/72,7**	35,1 8 710 **3EL/72,7**	43,5 10 800 **3EL/72,7**	50 12 480 **3EL/72,7**	50 12 480 **3EL/72,7**	71	2 800	
	63	4,08 983 **3EL/63**	5,6 1 350 **3EL/63**	9,3 2 170 **3EL/61,1**	13,5 3 150 **3EL/61,1**	18,5 4 320 **3EL/61,1**	26,8 6 270 **3EL/61,3**	37,1 8 680 **3EL/61,3**	46 10 760 **3EL/61,3**	46,5 10 880 **3EL/61,3**	53 12 500 **3EL/61,3**	63	2 500	
	56	4,51 1 150 **3EL/59,9**	6,2 1 590 **3EL/59,9**	–	–	–	–	–	–	–	–	56	2 240	
	50	4,83 1 150 **3EL/49,7**	6,7 1 590 **3EL/49,7**	9 2 180 **3EL/50,6**	13,1 3 160 **3EL/50,6**	17,9 4 330 **3EL/50,6**	25,5 6 290 **3EL/51,6**	32,2 7 930 **3EL/51,6**	43,8 10 790 **3EL/51,6**	45,7 11 260 **3EL/51,6**	45,7 11 260 **3EL/51,6**	50	2 000	
	50	2,89 732 **2EL/53,1**	4,08 1 030 **2EL/53,1**	–	–	–	–	–	–	–	–	50	2 000	
	45	4,1 983 **2EL/45,2**	4,68 1 120 **2EL/45,2**	5,8 1 460 **2EL/47,5**	8,2 2 050 **2EL/47,5**	11,5 2 890 **2EL/47,5**	16,2 4 080 **2EL/47,5**	22,9 5 750 **2EL/47,5**	30 7 140 **2EL/44,8**	32,2 8 110 **2EL/47,5**	42,3 10 060 **2EL/44,8**	45	1 800	
	40	4,35 979 **2EL/37,7**	6 1 340 **2EL/37,7**	7,6 1 840 **2EL/40,4**	10,1 2 440 **2EL/40,4**	14,3 3 440 **2EL/40,4**	20,1 4 860 **2EL/40,4**	28,4 6 850 **2EL/40,4**	35,3 8 510 **2EL/40,4**	40 9 650 **2EL/40,4**	40 9 650 **2EL/40,4**	40	1 600	

$n_{N2} \times L_h$	i_N	Grandezza riduttore P_{N2} kW M_{N2} N m ... / i 030A	042A	060A	085A	125A	180A	250A	355A	500A	710A	i_N	n_1 min^{-1}	n_{N2}
450 000	63	– 22 680 **3EL/60,1**	142 29 670 **3EL/61,4**	189 38 710 **3EL/60,1**	– 60 360 **3EL/60,1**	– 83 190 **3EL/61,4**	– 97 220 **3EL/60,2**	–	–	–	–	63	2 800	**45**
	56	–	–	–	–	–	–	–	–	–	–	56	2 500	
	50	98 21 040 **3EL/50,6**	139 30 730 **3EL/51,7**	139 30 060 **3EL/50,6**	–	–	–	–	–	–	–	50	2 240	
	50	–	–	–	–	–	–	–	–	–	–	50	2 240	
	45	–	–	–	–	–	–	–	–	–	–	45	2 000	
	40	87 18 600 **2EL/40,1**	–	125 26 640 **2EL/40,1**	–	–	–	–	–	–	–	40	1 800	
	35.5	95 18 490 **2EL/32,6**	80 17 720 **2EL/37,3**	184 35 870 **2EL/32,6**	–	–	–	–	–	–	–	35,5	1 600	
	31.5	70 14 950 **2EL/31,2**	118 24 460 **2EL/30,4**	172 36 040 **2EL/30,8**	271 57 300 **2EL/31**	354 76 600 **2EL/31,8**	–	–	–	–	–	31,5	1 400	
	28	88 18 590 **2EL/27,8**	131 28 770 **2EL/28,7**	170 36 060 **2EL/27,8**	270 57 320 **2EL/27,8**	385 76 170 **2EL/25,9**	445 97 290 **2EL/28,6**	614 134 470 **2EL/28,7**	916 200 790 **2EL/28,7**	– 264 600 **2EL/29,3**	– 389 990 **2EL/29,3**	28	1 250	
	25	96 20 750 **2EL/25,4**	130 28 790 **2EL/25,9**	177 36 280 **2EL/24**	267 55 710 **2EL/24,4**	391 83 560 **2EL/25**	468 97 730 **2EL/24,5**	646 135 080 **2EL/24,5**	964 201 700 **2EL/24,5**	1 170 249 560 **2EL/25,1**	– 344 760 **2EL/25,1**	25	1 120	
	22.4	110 22 690 **2EL/21,7**	148 31 360 **2EL/22,1**	205 42 360 **2EL/21,7**	282 59 040 **2EL/21,9**	362 76 490 **2EL/22,1**	467 97 850 **2EL/22**	641 135 510 **2EL/22,1**	957 202 350 **2EL/22,1**	1 170 266 060 **2EL/23,9**	1 760 401 010 **2EL/23,9**	22,4	1 000	
	20	–	133 28 750 **2EL/20,4**	–	–	388 84 030 **2EL/20,4**	454 96 410 **2EL/20**	619 133 990 **2EL/20,4**	924 200 070 **2EL/20,4**	1 180 256 270 **2EL/20,4**	1 630 354 030 **2EL/20,4**	20	900	
	18	85 18 640 **2EL/18,5**	160 33 440 **2EL/17,5**	164 36 140 **2EL/18,5**	–	399 83 070 **2EL/17,5**	–	648 134 920 **2EL/17,5**	967 201 460 **2EL/17,5**	1 240 258 050 **2EL/17,5**	1 710 356 490 **2EL/17,5**	18	800	
	16	99 22 840 **2EL/17,1**	–	196 44 950 **2EL/17,1**	272 62 470 **2EL/17,1**	–	437 100 620 **2EL/17,1**	–	–	–	–	16	710	
	14	104 22 760 **2EL/14,4**	155 34 460 **2EL/14,7**	206 45 030 **2EL/14,4**	–	–	–	–	–	–	–	14	630	
	12.5	–	–	–	–	–	–	–	–	–	–	12,5	560	
	7.1	–	–	–	–	–	–	–	–	–	–	7,1	315	
	6	–	–	–	–	–	–	–	–	–	–	6	280	
	5	83 18 650 **1EL/5,25**	138 28 690 **1EL/4,89**	–	–	–	–	–	–	–	–	5	224	
	4.25	105 22 760 **1EL/4,09**	155 34 400 **1EL/4,18**	–	–	–	–	–	–	–	–	4,25	180	
	3.55	–	–	–	–	–	–	–	–	–	–	3,55	160	
400 000	80	– 20 490 **3EL/76,2**	– 29 920 **3EL/77,9**	– 39 020 **3EL/76,2**	– 61 020 **3EL/77,1**	– 88 590 **3EL/85,2**	– 101 140 **3EL/77,2**	– 140 410 **3EL/83,5**	– 211 040 **3EL/85,3**	– 268 550 **3EL/83,6**	– 373 230 **3EL/85,3**	80	3 150	**40**
	71	94 22 920 **3EL/71,3**	140 34 830 **3EL/72,9**	188 45 590 **3EL/71,3**	– 63 540 **3EL/71,3**	– 87 580 **3EL/72,9**	– 102 340 **3EL/71,4**	– 141 390 **3EL/71,4**	– 212 510 **3EL/73**	– 270 420 **3EL/71,5**	– 375 830 **3EL/73**	71	2 800	
	63	100 22 830 **3EL/60,1**	131 30 700 **3EL/61,4**	175 40 040 **3EL/60,1**	– 62 450 **3EL/60,1**	– 86 070 **3EL/61,4**	– 100 580 **3EL/60,2**	–	–	–	–	63	2 500	
	56	–	–	–	–	–	–	–	–	–	–	56	2 240	
	50	90 21 770 **3EL/50,6**	129 31 790 **3EL/51,7**	129 31 100 **3EL/50,6**	–	–	–	–	–	–	–	50	2 000	
	50	–	–	–	–	–	–	–	–	–	–	50	2 000	
	45	–	–	–	–	–	–	–	–	–	–	45	1 800	
	40	78 18 730 **2EL/40,1**	–	112 26 840 **2EL/40,1**	–	–	–	–	–	–	–	40	1 600	

$n_{N2} \times L_h$	i_N	Grandezza riduttore P_{N2} kW M_{N2} N m ... / i 001A	002A	003A	004A	006A	009A	012A	015A	018A	021A	i_N	n_1 min^{-1}	n_{N2}
400 000	35,5	3,69 898 **2EL/35,6**	3,69 898 **2EL/35,6**	8,2 1 830 **2EL/32,9**	11,2 2 510 **2EL/32,9**	15,3 3 440 **2EL/32,9**	21,6 4 850 **2EL/32,9**	30,5 6 830 **2EL/32,9**	37,7 8 470 **2EL/32,9**	44,2 9 930 **2EL/32,9**	55 12 300 **2EL/32,9**	35,5	1 400	**40**
	31,5	3,96 985 **2EL/32,6**	5,4 1 350 **2EL/32,6**	8 1 960 **2EL/31,9**	8 1 960 **2EL/31,9**	11,3 2 760 **2EL/31,9**	16 3 890 **2EL/31,9**	22,5 5 480 **2EL/31,9**	31,7 7 730 **2EL/31,9**	31,7 7 730 **2EL/31,9**	–	31,5	1 250	
	28	4,54 1 150 **2EL/29,7**	4,82 1 220 **2EL/29,7**	7,7 1 840 **2EL/28**	10,5 2 520 **2EL/28**	14,4 3 450 **2EL/28**	20,4 4 870 **2EL/28**	28,7 6 860 **2EL/28**	35,6 8 500 **2EL/28**	41,7 9 960 **2EL/28**	52 12 350 **2EL/28**	28	1 120	
	25	4,68 1 150 **2EL/25,7**	6,4 1 560 **2EL/25,7**	8,8 2 180 **2EL/25,9**	11 2 710 **2EL/25,9**	15,4 3 820 **2EL/25,9**	21,8 5 390 **2EL/25,9**	30,7 7 600 **2EL/25,9**	43,3 10 720 **2EL/25,9**	43,3 10 720 **2EL/25,9**	43,3 10 720 **2EL/25,9**	25	1 000	
	22,4	4,2 981 **2EL/22**	5,7 1 340 **2EL/22**	9,3 2 170 **2EL/22,1**	13,5 3 150 **2EL/22,1**	18,4 4 320 **2EL/22,1**	26,5 6 210 **2EL/22,1**	37 8 680 **2EL/22,1**	45,9 10 760 **2EL/22,1**	54 12 740 **2EL/22,1**	68 15 840 **2EL/22,1**	22,4	900	
	20	4,69 1 150 **2EL/20,5**	6,5 1 590 **2EL/20,5**	–	–	–	–	–	–	–	–	20	800	
	18	4,01 984 **2EL/18,3**	5,5 1 350 **2EL/18,3**	7,4 1 850 **2EL/18,6**	10,1 2 530 **2EL/18,6**	13,8 3 460 **2EL/18,6**	19,5 4 880 **2EL/18,6**	27,5 6 880 **2EL/18,6**	34 8 530 **2EL/18,6**	39,9 9 990 **2EL/18,6**	49,4 12 380 **2EL/18,6**	18	710	
	16	4,38 1 150 **2EL/17,4**	6,1 1 600 **2EL/17,4**	8,3 2 190 **2EL/17,4**	12 3 180 **2EL/17,4**	16,5 4 350 **2EL/17,4**	23,9 6 320 **2EL/17,4**	33,1 8 740 **2EL/17,4**	41 10 840 **2EL/17,4**	51 13 460 **2EL/17,4**	62 16 340 **2EL/17,4**	16	630	
	14	4,68 1 150 **2EL/14,4**	6,5 1 590 **2EL/14,4**	8,7 2 180 **2EL/14,7**	12,6 3 170 **2EL/14,7**	17,3 4 330 **2EL/14,7**	25,1 6 300 **2EL/14,7**	34,8 8 720 **2EL/14,7**	43,1 10 800 **2EL/14,7**	54 13 410 **2EL/14,7**	54 13 630 **2EL/14,7**	14	560	
	12,5	4,7 1 090 **2EL/12,1**	6,8 1 570 **2EL/12,1**	9,2 2 180 **2EL/12,4**	12,6 2 970 **2EL/12,4**	17,8 4 220 **2EL/12,4**	24,5 5 790 **2EL/12,4**	35,2 8 320 **2EL/12,4**	43 10 160 **2EL/12,4**	50 11 880 **2EL/12,4**	50 11 880 **2EL/12,4**	12,5	500	
	7,1	2,03 529 **1EL/7,64**	2,87 746 **1EL/7,64**	4,04 1 050 **1EL/7,64**	5,7 1 480 **1EL/7,64**	8 2 090 **1EL/7,64**	11,3 2 950 **1EL/7,64**	16 4 160 **1EL/7,64**	–	22,5 5 860 **1EL/7,64**	–	7,1	280	
	6	3,07 729 **1EL/6,21**	4,33 1 030 **1EL/6,21**	6,1 1 450 **1EL/6,21**	8,6 2 040 **1EL/6,21**	12,1 2 880 **1EL/6,21**	17,1 4 070 **1EL/6,21**	24,1 5 730 **1EL/6,21**	31,7 7 110 **1EL/5,87**	34 8 080 **1EL/6,21**	44,7 10 020 **1EL/5,87**	6	250	
	5	3,9 986 **1EL/5,29**	5,3 1 350 **1EL/5,29**	7,3 1 850 **1EL/5,29**	10 2 530 **1EL/5,29**	13,7 3 460 **1EL/5,29**	19,3 4 880 **1EL/5,29**	27,2 6 880 **1EL/5,29**	33,8 8 530 **1EL/5,29**	39,6 10 000 **1EL/5,29**	49 12 390 **1EL/5,29**	5	200	
	3,55	4,55 1 090 **1EL/3,52**	6,5 1 570 **1EL/3,52**	9,1 2 180 **1EL/3,52**	12,9 3 100 **1EL/3,52**	18,3 4 390 **1EL/3,52**	25,8 6 190 **1EL/3,52**	36,6 8 780 **1EL/3,52**	42,4 10 170 **1EL/3,52**	51 12 200 **1EL/3,52**	59 14 260 **1EL/3,52**	3,55	140	
355 000	90	4,3 1 160 **3EL/88,7**	6 1 600 **3EL/88,7**	7,9 2 190 **3EL/92**	11,4 3 190 **3EL/92**	15,7 4 360 **3EL/92**	22,7 6 340 **3EL/92,2**	31,4 8 780 **3EL/92,2**	38,9 10 880 **3EL/92,2**	45 12 580 **3EL/92,2**	55 15 280 **3EL/92,2**	90	3 150	**35,5**
	80	3,81 988 **3EL/76**	5,2 1 350 **3EL/76**	8,4 2 190 **3EL/76,2**	12,2 3 170 **3EL/76,2**	16,7 4 340 **3EL/76,2**	23,8 6 320 **3EL/77,7**	33 8 750 **3EL/77,7**	40,9 10 840 **3EL/77,7**	41,4 10 980 **3EL/77,7**	58 15 330 **3EL/77,7**	80	2 800	
	71	4,27 1 160 **3EL/70,8**	5,9 1 600 **3EL/70,8**	7,9 2 190 **3EL/72,5**	11,5 3 190 **3EL/72,5**	15,8 4 360 **3EL/72,5**	22,8 6 340 **3EL/72,7**	31,6 8 770 **3EL/72,7**	39,1 10 870 **3EL/72,7**	46,5 12 910 **3EL/72,7**	46,5 12 910 **3EL/72,7**	71	2 500	
	63	3,68 990 **3EL/63**	5 1 350 **3EL/63**	8,4 2 190 **3EL/61,1**	12,2 3 170 **3EL/61,1**	16,7 4 350 **3EL/61,1**	24,2 6 310 **3EL/61,3**	33,5 8 740 **3EL/61,3**	41,5 10 830 **3EL/61,3**	43 11 240 **3EL/61,3**	49,5 12 920 **3EL/61,3**	63	2 240	
	56	4,05 1 160 **3EL/59,9**	5,6 1 610 **3EL/59,9**	–	–	–	–	–	–	–	–	56	2 000	
	50	2,62 737 **2EL/53,1**	3,69 1 040 **2EL/53,1**	–	–	–	–	–	–	–	–	50	1 800	
	50	4,38 1 150 **3EL/49,7**	6,1 1 600 **3EL/49,7**	8,1 2 190 **3EL/50,6**	11,8 3 180 **3EL/50,6**	16,2 4 350 **3EL/50,6**	23,1 6 330 **3EL/51,6**	29,9 8 190 **3EL/51,6**	39,6 10 860 **3EL/51,6**	42,4 11 630 **3EL/51,6**	42,4 11 630 **3EL/51,6**	50	1 800	
	45	3,67 990 **2EL/45,2**	4,19 1 130 **2EL/45,2**	5,2 1 470 **2EL/47,5**	7,3 2 070 **2EL/47,5**	10,3 2 910 **2EL/47,5**	14,5 4 110 **2EL/47,5**	20,5 5 790 **2EL/47,5**	26,9 7 190 **2EL/44,8**	28,8 8 170 **2EL/47,5**	37,9 10 130 **2EL/44,8**	45	1 600	
	40	3,84 987 **2EL/37,7**	5,3 1 350 **2EL/37,7**	6,7 1 860 **2EL/40,4**	8,9 2 460 **2EL/40,4**	12,6 3 470 **2EL/40,4**	17,8 4 900 **2EL/40,4**	25 6 900 **2EL/40,4**	31,1 8 580 **2EL/40,4**	35,3 9 730 **2EL/40,4**	35,3 9 730 **2EL/40,4**	40	1 400	
	35,5	3,32 904 **2EL/35,6**	3,32 904 **2EL/35,6**	7,3 1 850 **2EL/32,9**	10,1 2 530 **2EL/32,9**	13,8 3 460 **2EL/32,9**	19,4 4 880 **2EL/32,9**	27,4 6 880 **2EL/32,9**	33,9 8 530 **2EL/32,9**	39,8 10 000 **2EL/32,9**	49,3 12 390 **2EL/32,9**	35,5	1 250	
	31,5	3,57 992 **2EL/32,6**	4,88 1 360 **2EL/32,6**	7,2 1 970 **2EL/31,9**	7,2 1 970 **2EL/31,9**	10,2 2 780 **2EL/31,9**	14,4 3 910 **2EL/31,9**	20,3 5 520 **2EL/31,9**	28,6 7 780 **2EL/31,9**	28,6 7 780 **2EL/31,9**	–	31,5	1 120	
	28	4,08 1 160 **2EL/29,7**	4,33 1 230 **2EL/29,7**	6,9 1 850 **2EL/28**	9,5 2 540 **2EL/28**	13 3 480 **2EL/28**	18,3 4 900 **2EL/28**	25,8 6 910 **2EL/28**	32 8 560 **2EL/28**	37,5 10 030 **2EL/28**	46,5 12 440 **2EL/28**	28	1 000	
	25	4,24 1 160 **2EL/25,7**	5,8 1 570 **2EL/25,7**	8 2 190 **2EL/25,9**	9,9 2 730 **2EL/25,9**	14 3 850 **2EL/25,9**	19,7 5 430 **2EL/25,9**	27,8 7 650 **2EL/25,9**	39,2 10 790 **2EL/25,9**	39,2 10 790 **2EL/25,9**	39,2 10 790 **2EL/25,9**	25	900	
	22,4	3,76 989 **2EL/22**	5,1 1 350 **2EL/22**	8,3 2 190 **2EL/22,1**	12 3 180 **2EL/22,1**	16,5 4 350 **2EL/22,1**	23,9 6 320 **2EL/22,1**	33,1 8 740 **2EL/22,1**	41,1 10 840 **2EL/22,1**	48,8 12 880 **2EL/22,1**	61 15 960 **2EL/22,1**	22,4	800	
	20	4,19 1 160 **2EL/20,5**	5,8 1 600 **2EL/20,5**	–	–	–	–	–	–	–	–	20	710	

$n_{N2} \times L_h$	i_N	Grandezza riduttore P_{N2} kW M_{N2} N m ... / i 030A	042A	060A	085A	125A	180A	250A	355A	500A	710A	i_N	n_1 min^{-1}	n_{N2}
400 000	35.5	84 18 650 **2EL/32,6**	70 17 870 **2EL/37,3**	163 36 160 **2EL/32,6**	–	–	–	–	–	–	–	35,5	1 400	**40**
	31.5	63 15 060 **2EL/31,2**	106 24 630 **2EL/30,4**	154 36 290 **2EL/30,8**	244 57 700 **2EL/31**	318 77 140 **2EL/31,8**	–	–	–	–	–	31,5	1 250	
	28	79 18 720 **2EL/27,8**	118 28 970 **2EL/28,7**	153 36 300 **2EL/27,8**	243 57 710 **2EL/27,8**	347 76 690 **2EL/25,9**	412 100 550 **2EL/28,6**	568 138 970 **2EL/28,7**	849 207 510 **2EL/28,7**	1 090 273 460 **2EL/29,3**	– 403 050 **2EL/29,3**	28	1 120	
	25	86 20 890 **2EL/25,4**	117 28 990 **2EL/25,9**	159 36 530 **2EL/24**	240 56 100 **2EL/24,4**	352 84 140 **2EL/25**	432 101 110 **2EL/24,5**	596 139 750 **2EL/24,5**	891 208 680 **2EL/24,5**	1 080 258 190 **2EL/25,1**	1 490 356 680 **2EL/25,1**	25	1 000	
	22.4	99 22 840 **2EL/21,7**	134 31 560 **2EL/22,1**	190 43 720 **2EL/21,7**	262 60 930 **2EL/21,9**	328 76 980 **2EL/22,1**	434 100 990 **2EL/22**	595 139 860 **2EL/22,1**	889 208 840 **2EL/22,1**	1 080 274 610 **2EL/23,9**	1 630 413 890 **2EL/23,9**	22,4	900	
	20	–	119 28 960 **2EL/20,4**	–	–	357 87 060 **2EL/20,4**	418 99 870 **2EL/20**	570 138 810 **2EL/20,4**	851 207 260 **2EL/20,4**	1 090 265 490 **2EL/20,4**	1 500 366 760 **2EL/20,4**	20	800	
	18	76 18 770 **2EL/18,5**	148 34 660 **2EL/17,5**	147 36 410 **2EL/18,5**	–	367 86 100 **2EL/17,5**	–	596 139 840 **2EL/17,5**	889 208 800 **2EL/17,5**	1 140 267 460 **2EL/17,5**	1 570 369 490 **2EL/17,5**	18	710	
	16	89 23 000 **2EL/17,1**	–	177 45 770 **2EL/17,1**	250 64 750 **2EL/17,1**	–	402 104 290 **2EL/17,1**	–	–	–	–	16	630	
	14	93 22 930 **2EL/14,4**	139 34 850 **2EL/14,7**	186 45 620 **2EL/14,4**	–	–	–	–	–	–	–	14	560	
	12.5	–	–	–	–	–	–	–	–	–	–	12,5	500	
	7.1	–	–	–	–	–	–	–	–	–	–	7,1	280	
	6	–	–	–	–	–	–	–	–	–	–	6	250	
	5	75 18 780 **1EL/5,25**	124 28 890 **1EL/4,89**	–	–	–	–	–	–	–	–	5	200	
	3.55	–	–	–	–	–	–	–	–	–	–	3,55	140	
355 000	90	– 23 080 **3EL/90,4**	– 35 090 **3EL/92,4**	– 45 930 **3EL/90,4**	– 65 870 **3EL/90,4**	– 90 780 **3EL/92,4**	– 106 090 **3EL/90,6**	– 147 080 **3EL/91,6**	– 220 300 **3EL/92,6**	– 281 310 **3EL/91,8**	– 389 600 **3EL/92,6**	90	3 150	**35,5**
	80	82 21 220 **3EL/76,2**	117 30 990 **3EL/77,9**	156 40 420 **3EL/76,2**	– 63 220 **3EL/77,1**	– 91 780 **3EL/85,2**	– 104 780 **3EL/77,2**	– 145 460 **3EL/83,5**	– 218 630 **3EL/85,3**	– 278 210 **3EL/83,6**	– 386 660 **3EL/85,3**	80	2 800	
	71	85 23 080 **3EL/71,3**	126 35 070 **3EL/72,9**	169 45 910 **3EL/71,3**	– 65 740 **3EL/71,3**	– 90 600 **3EL/72,9**	– 105 880 **3EL/71,4**	– 146 270 **3EL/71,4**	– 219 860 **3EL/73**	– 279 770 **3EL/71,5**	– 388 830 **3EL/73**	71	2 500	
	63	90 22 990 **3EL/60,1**	121 31 730 **3EL/61,4**	162 41 380 **3EL/60,1**	252 64 540 **3EL/60,1**	340 88 950 **3EL/61,4**	– 103 950 **3EL/60,2**	–	–	–	–	63	2 240	
	56	–	–	–	–	–	–	–	–	–	–	56	2 000	
	50	–	–	–	–	–	–	–	–	–	–	50	1 800	
	50	84 22 470 **3EL/50,6**	120 32 810 **3EL/51,7**	120 32 100 **3EL/50,6**	–	–	–	–	–	–	–	50	1 800	
	45	–	–	–	–	–	–	–	–	–	–	45	1 600	
	40	69 18 880 **2EL/40,1**	–	99 27 060 **2EL/40,1**	–	–	–	–	–	–	–	40	1 400	
	35.5	75 18 780 **2EL/32,6**	63 18 000 **2EL/37,3**	146 36 420 **2EL/32,6**	–	–	–	–	–	–	–	35,5	1 250	
	31.5	57 15 160 **2EL/31,2**	96 24 790 **2EL/30,4**	139 36 530 **2EL/30,8**	220 58 090 **2EL/31**	287 77 660 **2EL/31,8**	–	–	–	–	–	31,5	1 120	
	28	71 18 850 **2EL/27,8**	107 29 170 **2EL/28,7**	138 36 560 **2EL/27,8**	219 58 110 **2EL/27,8**	312 77 220 **2EL/25,9**	380 104 020 **2EL/28,6**	525 143 780 **2EL/28,7**	784 214 690 **2EL/28,7**	1 010 282 920 **2EL/29,3**	1 490 416 990 **2EL/29,3**	28	1 000	
	25	78 21 030 **2EL/25,4**	106 29 180 **2EL/25,9**	144 36 770 **2EL/24**	218 56 460 **2EL/24,4**	319 84 690 **2EL/25**	402 104 360 **2EL/24,5**	554 144 240 **2EL/24,5**	827 215 380 **2EL/24,5**	1 000 266 480 **2EL/25,1**	1 380 368 130 **2EL/25,1**	25	900	
	22.4	89 23 000 **2EL/21,7**	120 31 790 **2EL/22,1**	175 45 160 **2EL/21,7**	241 63 120 **2EL/21,9**	293 77 540 **2EL/22,1**	399 104 620 **2EL/22**	548 144 900 **2EL/22,1**	819 216 350 **2EL/22,1**	997 284 480 **2EL/23,9**	1 500 428 770 **2EL/23,9**	22,4	800	
	20	–	106 29 170 **2EL/20,4**	–	–	329 90 230 **2EL/20,4**	385 103 510 **2EL/20**	524 143 870 **2EL/20,4**	783 214 820 **2EL/20,4**	1 000 275 160 **2EL/20,4**	1 380 380 130 **2EL/20,4**	20	710	

$n_{N2} \times L_h$	i_N	Grandezza riduttore P_{N2} kW M_{N2} N m ... / i 001A	002A	003A	004A	006A	009A	012A	015A	018A	021A	i_N	n_1 min^{-1}	n_{N2}
355 000	18	3,58 992 **2EL/18,3**	4,9 1 360 **2EL/18,3**	6,6 1 860 **2EL/18,6**	9 2 550 **2EL/18,6**	12,4 3 490 **2EL/18,6**	17,4 4 920 **2EL/18,6**	24,6 6 930 **2EL/18,6**	30,4 8 590 **2EL/18,6**	35,7 10 070 **2EL/18,6**	44,2 12 480 **2EL/18,6**	18	630	**35,5**
	16	3,92 1 160 **2EL/17,4**	5,4 1 610 **2EL/17,4**	7,4 2 200 **2EL/17,4**	10,8 3 200 **2EL/17,4**	14,7 4 380 **2EL/17,4**	21,4 6 360 **2EL/17,4**	29,6 8 810 **2EL/17,4**	36,7 10 920 **2EL/17,4**	45,6 13 550 **2EL/17,4**	55 16 460 **2EL/17,4**	16	560	
	14	4,21 1 160 **2EL/14,4**	5,8 1 600 **2EL/14,4**	7,8 2 200 **2EL/14,7**	11,4 3 190 **2EL/14,7**	15,6 4 370 **2EL/14,7**	22,6 6 340 **2EL/14,7**	31,3 8 780 **2EL/14,7**	38,8 10 880 **2EL/14,7**	48,2 13 510 **2EL/14,7**	50 14 100 **2EL/14,7**	14	500	
	12,5	4,25 1 100 **2EL/12,1**	6,1 1 580 **2EL/12,1**	8,4 2 190 **2EL/12,4**	11,7 3 070 **2EL/12,4**	16,6 4 350 **2EL/12,4**	22,8 5 980 **2EL/12,4**	32,7 8 580 **2EL/12,4**	39 10 230 **2EL/12,4**	46,7 12 260 **2EL/12,4**	46,7 12 260 **2EL/12,4**	12,5	450	
	7,1	1,83 533 **1EL/7,64**	2,58 752 **1EL/7,64**	3,63 1 060 **1EL/7,64**	5,1 1 490 **1EL/7,64**	7,2 2 110 **1EL/7,64**	10,2 2 970 **1EL/7,64**	14,4 4 190 **1EL/7,64**	–	20,2 5 910 **1EL/7,64**	–	7,1	250	
	6	2,77 734 **1EL/6,21**	3,91 1 040 **1EL/6,21**	5,5 1 460 **1EL/6,21**	7,8 2 060 **1EL/6,21**	11 2 900 **1EL/6,21**	15,4 4 090 **1EL/6,21**	21,8 5 770 **1EL/6,21**	28,6 7 160 **1EL/5,87**	30,7 8 140 **1EL/6,21**	40,3 10 090 **1EL/5,87**	6	224	
	5	3,53 993 **1EL/5,29**	4,84 1 360 **1EL/5,29**	6,6 1 860 **1EL/5,29**	9,1 2 550 **1EL/5,29**	12,4 3 490 **1EL/5,29**	17,5 4 910 **1EL/5,29**	24,7 6 930 **1EL/5,29**	30,6 8 590 **1EL/5,29**	35,8 10 060 **1EL/5,29**	44,4 12 470 **1EL/5,29**	5	180	
	4,25	4,07 1 160 **1EL/4,17**	5,6 1 610 **1EL/4,17**	7,7 2 200 **1EL/4,17**	11,2 3 190 **1EL/4,17**	15,3 4 370 **1EL/4,17**	22,3 6 350 **1EL/4,17**	30,9 8 780 **1EL/4,17**	38,2 10 890 **1EL/4,17**	47,5 13 520 **1EL/4,17**	58 16 420 **1EL/4,17**	4,25	140	
	3,55	4,09 1 100 **1EL/3,52**	5,9 1 580 **1EL/3,52**	8,2 2 200 **1EL/3,52**	11,6 3 120 **1EL/3,52**	16,5 4 420 **1EL/3,52**	23,2 6 240 **1EL/3,52**	32,9 8 840 **1EL/3,52**	38,1 10 240 **1EL/3,52**	45,7 12 290 **1EL/3,52**	53 14 360 **1EL/3,52**	3,55	125	
315 000	100	3,8 1 160 **3EL/101**	5,3 1 610 **3EL/101**	7 2 210 **3EL/105**	10,1 3 210 **3EL/105**	12,3 3 910 **3EL/105**	16,5 4 930 **3EL/98,6**	23,3 6 960 **3EL/98,6**	28,8 8 620 **3EL/98,6**	33,8 10 100 **3EL/98,6**	41,9 12 520 **3EL/98,6**	100	3 150	**31,5**
	90	3,85 1 160 **3EL/88,7**	5,3 1 610 **3EL/88,7**	7 2 210 **3EL/92**	10,2 3 210 **3EL/92**	14 4 400 **3EL/92**	20,3 6 380 **3EL/92,2**	28,1 8 840 **3EL/92,2**	34,8 10 950 **3EL/92,2**	41,4 13 030 **3EL/92,2**	50 15 830 **3EL/92,2**	90	2 800	
	80	3,43 995 **3EL/76**	4,69 1 360 **3EL/76**	7,6 2 200 **3EL/76,2**	11 3 200 **3EL/76,2**	15 4 380 **3EL/76,2**	21,4 6 360 **3EL/77,7**	29,7 8 810 **3EL/77,7**	36,8 10 920 **3EL/77,7**	38,3 11 360 **3EL/77,7**	53 15 860 **3EL/77,7**	80	2 500	
	71	3,85 1 160 **3EL/70,8**	5,3 1 610 **3EL/70,8**	7,1 2 210 **3EL/72,5**	10,4 3 210 **3EL/72,5**	14,2 4 390 **3EL/72,5**	20,6 6 380 **3EL/72,7**	28,5 8 830 **3EL/72,7**	35,3 10 940 **3EL/72,7**	43 13 340 **3EL/72,7**	43 13 340 **3EL/72,7**	71	2 240	
	63	3,31 997 **3EL/63**	4,53 1 360 **3EL/63**	7,5 2 200 **3EL/61,1**	11 3 200 **3EL/61,1**	15 4 380 **3EL/61,1**	21,7 6 360 **3EL/61,3**	30,1 8 800 **3EL/61,3**	37,3 10 910 **3EL/61,3**	39,8 11 630 **3EL/61,3**	45,7 13 370 **3EL/61,3**	63	2 000	
	56	3,67 1 170 **3EL/59,9**	5,1 1 620 **3EL/59,9**	–	–	–	–	–	–	–	–	56	1 800	
	50	3,92 1 160 **3EL/49,7**	5,4 1 610 **3EL/49,7**	7,3 2 210 **3EL/50,6**	10,6 3 200 **3EL/50,6**	14,5 4 390 **3EL/50,6**	20,7 6 380 **3EL/51,6**	27,5 8 480 **3EL/51,6**	35,5 10 940 **3EL/51,6**	39,1 12 040 **3EL/51,6**	39,1 12 040 **3EL/51,6**	50	1 600	
	50	2,34 743 **2EL/53,1**	3,31 1 050 **2EL/53,1**	–	–	–	–	–	–	–	–	50	1 600	
	45	3,24 998 **2EL/45,2**	3,69 1 140 **2EL/45,2**	4,57 1 480 **2EL/47,5**	6,4 2 080 **2EL/47,5**	9,1 2 940 **2EL/47,5**	12,8 4 140 **2EL/47,5**	18 5 840 **2EL/47,5**	23,7 7 250 **2EL/44,8**	25,4 8 240 **2EL/47,5**	33,4 10 220 **2EL/44,8**	45	1 400	
	40	3,45 994 **2EL/37,7**	4,72 1 360 **2EL/37,7**	6,1 1 870 **2EL/40,4**	8 2 480 **2EL/40,4**	11,3 3 500 **2EL/40,4**	16 4 930 **2EL/40,4**	22,5 6 950 **2EL/40,4**	28 8 640 **2EL/40,4**	31,7 9 800 **2EL/40,4**	31,7 9 800 **2EL/40,4**	40	1 250	
	35,5	3 911 **2EL/35,6**	3 911 **2EL/35,6**	6,6 1 860 **2EL/32,9**	9,1 2 550 **2EL/32,9**	12,4 3 490 **2EL/32,9**	17,5 4 910 **2EL/32,9**	24,7 6 930 **2EL/32,9**	30,6 8 590 **2EL/32,9**	35,9 10 060 **2EL/32,9**	44,5 12 470 **2EL/32,9**	35,5	1 120	
	31,5	3,21 999 **2EL/32,6**	4,39 1 370 **2EL/32,6**	6,5 1 980 **2EL/31,9**	6,5 1 980 **2EL/31,9**	9,2 2 790 **2EL/31,9**	12,9 3 940 **2EL/31,9**	18,3 5 560 **2EL/31,9**	25,7 7 830 **2EL/31,9**	25,7 7 830 **2EL/31,9**	–	31,5	1 000	
	28	3,7 1 170 **2EL/29,7**	3,92 1 240 **2EL/29,7**	6,3 1 870 **2EL/28**	8,6 2 560 **2EL/28**	11,8 3 500 **2EL/28**	16,6 4 930 **2EL/28**	23,4 6 950 **2EL/28**	29 8 620 **2EL/28**	34 10 100 **2EL/28**	42,1 12 520 **2EL/28**	28	900	
	25	3,8 1 160 **2EL/25,7**	5,2 1 580 **2EL/25,7**	7,1 2 210 **2EL/25,9**	8,9 2 750 **2EL/25,9**	12,5 3 880 **2EL/25,9**	17,7 5 470 **2EL/25,9**	24,9 7 710 **2EL/25,9**	35,1 10 870 **2EL/25,9**	35,1 10 870 **2EL/25,9**	35,1 10 870 **2EL/25,9**	25	800	
	22,4	3,36 996 **2EL/22**	4,6 1 360 **2EL/22**	7,4 2 200 **2EL/22,1**	10,8 3 200 **2EL/22,1**	14,7 4 380 **2EL/22,1**	21,4 6 360 **2EL/22,1**	29,6 8 810 **2EL/22,1**	36,7 10 920 **2EL/22,1**	43,6 12 970 **2EL/22,1**	54 16 080 **2EL/22,1**	22,4	710	
	20	3,74 1 170 **2EL/20,5**	5,2 1 610 **2EL/20,5**	–	–	–	–	–	–	–	–	20	630	
	18	3,21 999 **2EL/18,3**	4,39 1 370 **2EL/18,3**	5,9 1 870 **2EL/18,6**	8,1 2 570 **2EL/18,6**	11,1 3 510 **2EL/18,6**	15,6 4 950 **2EL/18,6**	22 6 980 **2EL/18,6**	27,2 8 650 **2EL/18,6**	31,9 10 140 **2EL/18,6**	39,6 12 570 **2EL/18,6**	18	560	
	16	3,53 1 170 **2EL/17,4**	4,88 1 620 **2EL/17,4**	6,7 2 220 **2EL/17,4**	9,7 3 220 **2EL/17,4**	13,3 4 410 **2EL/17,4**	19,3 6 410 **2EL/17,4**	26,7 8 870 **2EL/17,4**	33 10 990 **2EL/17,4**	41 13 650 **2EL/17,4**	49,8 16 580 **2EL/17,4**	16	500	
	14	3,81 1 160 **2EL/14,4**	5,3 1 610 **2EL/14,4**	7,1 2 210 **2EL/14,7**	10,3 3 210 **2EL/14,7**	14,1 4 390 **2EL/14,7**	20,5 6 380 **2EL/14,7**	28,4 8 830 **2EL/14,7**	35,1 10 950 **2EL/14,7**	43,6 13 590 **2EL/14,7**	46,7 14 550 **2EL/14,7**	14	450	
	12,5	3,81 1 100 **2EL/12,1**	5,5 1 590 **2EL/12,1**	7,5 2 210 **2EL/12,4**	10,6 3 140 **2EL/12,4**	15,1 4 450 **2EL/12,4**	21 6 190 **2EL/12,4**	30,1 8 890 **2EL/12,4**	34,9 10 300 **2EL/12,4**	41,8 12 360 **2EL/12,4**	43 12 700 **2EL/12,4**	12,5	400	

$n_{N2} \times L_h$	i_N	Grandezza riduttore P_{N2} kW M_{N2} N m ... / i 030A	042A	060A	085A	125A	180A	250A	355A	500A	710A	i_N	n_1 min^{-1}	n_{N2}
355 000	18	68 18 910 **2EL/18,5**	132 34 970 **2EL/17,5**	131 36 680 **2EL/18,5**	–	337 89 240 **2EL/17,5**	–	548 144 950 **2EL/17,5**	818 216 430 **2EL/17,5**	1 050 277 230 **2EL/17,5**	1 440 382 980 **2EL/17,5**	18	630	**35,5**
	16	80 23 170 **2EL/17,1**	–	158 46 100 **2EL/17,1**	230 67 080 **2EL/17,1**	–	370 108 040 **2EL/17,1**	–	–	–	–	16	560	
	14	84 23 090 **2EL/14,4**	125 35 090 **2EL/14,7**	167 45 930 **2EL/14,4**	–	–	–	–	–	–	–	14	500	
	12.5	–	–	–	–	–	–	–	–	–	–	12,5	450	
	7.1	–	–	–	–	–	–	–	–	–	–	7,1	250	
	6	–	–	–	–	–	–	–	–	–	–	6	224	
	5	68 18 910 **1EL/5,25**	112 29 070 **1EL/4,89**	–	–	–	–	–	–	–	–	5	180	
	4.25	83 23 110 **1EL/4,09**	123 35 130 **1EL/4,18**	–	–	–	–	–	–	–	–	4,25	140	
	3.55	–	–	–	–	–	–	–	–	–	–	3,55	125	
315 000	100	– 23 310 **3EL/106**	– 35 440 **3EL/108**	– 35 960 **3EL/106**	– 68 770 **3EL/106**	– 93 630 **3EL/102**	– 109 410 **3EL/100**	– 151 990 **3EL/102**	– 228 600 **3EL/105**	– 290 700 **3EL/102**	– 401 790 **3EL/103**	100	3 150	**31,5**
	90	75 23 250 **3EL/90,4**	112 35 340 **3EL/92,4**	150 46 260 **3EL/90,4**	– 68 240 **3EL/90,4**	– 94 050 **3EL/92,4**	– 109 910 **3EL/90,6**	– 152 370 **3EL/91,6**	– 228 220 **3EL/92,6**	– 291 430 **3EL/91,8**	– 403 620 **3EL/92,6**	90	2 800	
	80	75 21 960 **3EL/76,2**	108 32 060 **3EL/77,9**	144 41 820 **3EL/76,2**	– 65 400 **3EL/77,1**	– 94 950 **3EL/85,2**	– 108 400 **3EL/77,2**	– 150 490 **3EL/83,5**	– 226 190 **3EL/85,3**	– 287 830 **3EL/83,6**	– 400 030 **3EL/85,3**	80	2 500	
	71	76 23 230 **3EL/71,3**	114 35 310 **3EL/72,9**	152 46 220 **3EL/71,3**	224 67 940 **3EL/71,3**	301 93 640 **3EL/72,9**	– 109 430 **3EL/71,4**	– 151 170 **3EL/71,4**	– 227 220 **3EL/73**	– 289 140 **3EL/71,5**	– 401 850 **3EL/73**	71	2 240	
	63	81 23 150 **3EL/60,1**	112 32 830 **3EL/61,4**	149 42 820 **3EL/60,1**	233 66 770 **3EL/60,1**	314 92 030 **3EL/61,4**	374 107 550 **3EL/60,2**	–	–	–	–	63	2 000	
	56	–	–	–	–	–	–	–	–	–	–	56	1 800	
	50	77 23 220 **3EL/50,6**	110 33 990 **3EL/51,7**	110 33 250 **3EL/50,6**	–	–	–	–	–	–	–	50	1 600	
	50	–	–	–	–	–	–	–	–	–	–	50	1 600	
	45	–	–	–	–	–	–	–	–	–	–	45	1 400	
	40	62 19 020 **2EL/40,1**	–	89 27 250 **2EL/40,1**	–	–	–	–	–	–	–	40	1 250	
	35.5	68 18 900 **2EL/32,6**	57 18 120 **2EL/37,3**	132 36 660 **2EL/32,6**	–	–	–	–	–	–	–	35,5	1 120	
	31.5	51 15 270 **2EL/31,2**	86 24 970 **2EL/30,4**	125 36 790 **2EL/30,8**	198 58 500 **2EL/31**	258 78 200 **2EL/31,8**	–	–	–	–	–	31,5	1 000	
	28	64 18 970 **2EL/27,8**	96 29 360 **2EL/28,7**	125 36 790 **2EL/27,8**	198 58 490 **2EL/27,8**	283 77 720 **2EL/25,9**	353 107 370 **2EL/28,6**	488 148 390 **2EL/28,7**	728 221 580 **2EL/28,7**	938 292 010 **2EL/29,3**	1 380 430 380 **2EL/29,3**	28	900	
	25	70 21 180 **2EL/25,4**	95 29 390 **2EL/25,9**	129 37 040 **2EL/24**	195 56 870 **2EL/24,4**	285 85 300 **2EL/25**	370 108 110 **2EL/24,5**	510 149 430 **2EL/24,5**	762 223 120 **2EL/24,5**	922 276 060 **2EL/25,1**	1 270 381 370 **2EL/25,1**	25	800	
	22.4	80 23 170 **2EL/21,7**	108 32 020 **2EL/22,1**	156 45 500 **2EL/21,7**	222 65 420 **2EL/21,9**	262 78 110 **2EL/22,1**	367 108 440 **2EL/22**	504 150 180 **2EL/22,1**	753 224 240 **2EL/22,1**	917 294 850 **2EL/23,9**	1 380 444 400 **2EL/23,9**	22,4	710	
	20	–	95 29 390 **2EL/20,4**	–	–	302 93 520 **2EL/20,4**	354 107 290 **2EL/20**	482 149 120 **2EL/20,4**	720 222 660 **2EL/20,4**	920 285 210 **2EL/20,4**	1 270 394 010 **2EL/20,4**	20	630	
	18	60 19 050 **2EL/18,5**	118 35 220 **2EL/17,5**	117 36 940 **2EL/18,5**	–	311 92 450 **2EL/17,5**	–	504 150 160 **2EL/17,5**	753 224 210 **2EL/17,5**	963 287 200 **2EL/17,5**	1 330 396 760 **2EL/17,5**	18	560	
	16	72 23 330 **2EL/17,1**	–	142 46 420 **2EL/17,1**	211 68 830 **2EL/17,1**	–	342 111 780 **2EL/17,1**	–	–	–	–	16	500	
	14	76 23 240 **2EL/14,4**	113 35 320 **2EL/14,7**	151 46 230 **2EL/14,4**	–	–	–	–	–	–	–	14	450	
	12.5	–	–	–	–	–	–	–	–	–	–	12,5	400	

$n_{N2} \times L_h$	i_N	Grandezza riduttore 001A	002A	003A	004A	006A	009A	012A	015A	018A	021A	i_N	n_1 min^{-1}	n_{N2}
		P_{N2} kW												
		M_{N2} N m												
		... / i												
315 000	7,1	1,65 537 **1EL/7,64**	2,32 757 **1EL/7,64**	3,28 1 070 **1EL/7,64**	4,62 1 500 **1EL/7,64**	6,5 2 120 **1EL/7,64**	9,2 2 990 **1EL/7,64**	13 4 220 **1EL/7,64**	–	18,3 5 950 **1EL/7,64**	–	7,1	224	**31,5**
	6	2,49 740 **1EL/6,21**	3,51 1 040 **1EL/6,21**	4,95 1 470 **1EL/6,21**	7 2 070 **1EL/6,21**	9,9 2 920 **1EL/6,21**	13,9 4 120 **1EL/6,21**	19,6 5 810 **1EL/6,21**	25,7 7 210 **1EL/5,87**	27,6 8 190 **1EL/6,21**	36,3 10 160 **1EL/5,87**	6	200	
	5	3,16 1000 **1EL/5,29**	4,33 1 370 **1EL/5,29**	5,9 1 870 **1EL/5,29**	8,1 2 560 **1EL/5,29**	11,1 3 510 **1EL/5,29**	15,7 4 950 **1EL/5,29**	22,1 6 980 **1EL/5,29**	27,4 8 650 **1EL/5,29**	32,1 10 140 **1EL/5,29**	39,8 12 560 **1EL/5,29**	5	160	
	4,25	3,66 1 170 **1EL/4,17**	5,1 1 620 **1EL/4,17**	6,9 2 210 **1EL/4,17**	10,1 3 210 **1EL/4,17**	13,8 4 400 **1EL/4,17**	20 6 390 **1EL/4,17**	27,7 8 850 **1EL/4,17**	34,4 10 960 **1EL/4,17**	42,7 13 610 **1EL/4,17**	52 16 530 **1EL/4,17**	4,25	125	
	3,55	3,69 1 110 **1EL/3,52**	5,3 1 590 **1EL/3,52**	7,4 2 210 **1EL/3,52**	10,5 3 140 **1EL/3,52**	14,8 4 450 **1EL/3,52**	20,9 6 280 **1EL/3,52**	29,7 8 900 **1EL/3,52**	34,4 10 310 **1EL/3,52**	41,2 12 370 **1EL/3,52**	48,2 14 450 **1EL/3,52**	3,55	112	
280 000	1000	1 180 **4EL/1043**	1 630 **4EL/1043**	2 220 **4EL/984**	3 220 **4EL/970**	4 410 **4EL/970**	6 420 **4EL/999**	8 880 **4EL/999**	11 010 **4EL/999**	13 080 **4EL/999**	15 760 **4EL/999**			
	900	1 170 **4EL/901**	1 620 **4EL/901**	2 220 **4EL/909**	3 230 **4EL/916**	4 420 **4EL/916**	6 430 **4EL/924**	8 900 **4EL/924**	10 970 **4EL/846**	13 040 **4EL/846**	15 310 **4EL/846**			
	800	1 170 **4EL/779**	1 620 **4EL/779**	2 220 **4EL/786**	3 240 **4EL/838**	4 430 **4EL/838**	6 410 **4EL/788**	8 870 **4EL/788**	11 000 **4EL/788**	13 290 **4EL/788**	13 290 **4EL/788**			
	710	1 170 **4EL/720**	1 620 **4EL/720**	2 230 **4EL/732**	3 230 **4EL/732**	4 420 **4EL/732**	6 420 **4EL/720**	8 890 **4EL/720**	11 010 **4EL/720**	13 090 **4EL/720**	15 810 **4EL/720**			
	630	1 170 **4EL/622**	1 620 **4EL/622**	2 220 **4EL/628**	3 220 **4EL/611**	4 400 **4EL/611**	6 420 **4EL/657**	8 890 **4EL/657**	11 020 **4EL/657**	13 440 **4EL/657**	13 440 **4EL/657**			
	560	1 170 **4EL/546**	1 590 **4EL/546**	2 220 **4EL/566**	3 230 **4EL/566**	4 420 **4EL/566**	6 410 **4EL/568**	8 880 **4EL/568**	11 000 **4EL/568**	13 330 **4EL/568**	13 330 **4EL/568**			
	500	1 170 **4EL/497**	1 620 **4EL/497**	2 230 **4EL/517**	3 230 **4EL/517**	4 430 **4EL/517**	6 430 **4EL/518**	8 900 **4EL/518**	11 030 **4EL/518**	13 700 **4EL/518**	13 880 **4EL/518**			
	450	1 170 **4EL/445**	1 620 **4EL/445**	2 220 **4EL/452**	3 230 **4EL/452**	4 420 **4EL/452**	6 420 **4EL/448**	8 880 **4EL/448**	11 010 **4EL/448**	13 670 **4EL/448**	13 740 **4EL/448**			
	400	1 180 **4EL/420**	1 630 **4EL/420**	2 230 **4EL/422**	3 240 **4EL/422**	4 430 **4EL/422**	6 420 **4EL/404**	8 890 **4EL/404**	11 010 **4EL/404**	13 090 **4EL/404**	15 810 **4EL/404**			
	355	1 170 **4EL/356**	1 620 **4EL/356**	2 220 **4EL/357**	3 230 **4EL/357**	4 420 **4EL/357**	6 420 **4EL/358**	8 880 **4EL/358**	11 010 **4EL/358**	13 670 **4EL/358**	13 740 **4EL/358**			
	315	1 170 **4EL/306**	1 620 **4EL/306**	2 220 **4EL/317**	3 220 **4EL/317**	4 410 **4EL/317**	6 420 **4EL/323**	8 360 **4EL/323**	11 010 **4EL/323**	11 870 **4EL/323**	13 310 **4EL/318**			
	280	1 170 **4EL/295**	1 630 **4EL/295**	2 230 **4EL/296**	3 230 **4EL/296**	4 430 **4EL/296**	6 440 **4EL/301**	8 910 **4EL/301**	11 050 **4EL/301**	13 710 **4EL/301**	13 970 **4EL/303**			
	250	1 170 **4EL/249**	1 620 **4EL/249**	2 220 **4EL/250**	3 220 **4EL/250**	4 410 **4EL/250**	6 420 **4EL/255**	8 890 **4EL/255**	11 010 **4EL/255**	13 670 **4EL/255**	14 020 **4EL/255**			
	250	1 170 **3EL/254**	1 240 **3EL/254**	1 880 **3EL/249**	2 490 **3EL/249**	3 510 **3EL/239**	4 970 **3EL/251**	7 010 **3EL/251**	8 690 **3EL/251**	10 180 **3EL/251**	12 610 **3EL/251**			
	224	1 170 **3EL/219**	1 590 **3EL/219**	2 220 **3EL/221**	2 760 **3EL/221**	3 900 **3EL/221**	4 960 **3EL/214**	6 990 **3EL/214**	8 660 **3EL/214**	10 150 **3EL/214**	12 580 **3EL/214**			
	200	1 170 **4EL/207**	1 630 **4EL/207**	2 230 **4EL/207**	3 230 **4EL/207**	4 430 **4EL/207**	6 440 **4EL/211**	8 910 **4EL/211**	11 050 **4EL/211**	13 720 **4EL/211**	14 230 **4EL/211**			
	200	1 180 **3EL/212**	1 380 **3EL/201**	1 880 **3EL/200**	2 580 **3EL/200**	3 530 **3EL/203**	5 500 **3EL/198**	7 750 **3EL/198**	10 930 **3EL/198**	10 930 **3EL/198**	12 640 **3EL/204**			
	180	1 170 **4EL/171**	1 620 **4EL/171**	2 220 **4EL/175**	3 220 **4EL/175**	4 410 **4EL/175**	6 420 **4EL/178**	8 740 **4EL/178**	11 010 **4EL/178**	12 410 **4EL/178**	12 410 **4EL/178**			
	180	1 170 **3EL/183**	1 590 **3EL/183**	2 230 **3EL/185**	2 770 **3EL/185**	4 270 **3EL/189**	4 970 **3EL/174**	7 000 **3EL/174**	8 680 **3EL/174**	10 170 **3EL/174**	12 600 **3EL/174**			
	160	1 170 **3EL/158**	1 590 **3EL/158**	2 220 **3EL/160**	3 220 **3EL/157**	4 410 **3EL/157**	6 440 **3EL/169**	8 910 **3EL/169**	11 040 **3EL/169**	13 090 **3EL/169**	13 090 **3EL/169**			
	140	1 170 **3EL/146**	1 630 **3EL/146**	2 220 **3EL/136**	3 220 **3EL/136**	4 400 **3EL/136**	6 400 **3EL/137**	8 860 **3EL/137**	10 980 **3EL/137**	13 050 **3EL/137**	15 380 **3EL/137**			
	125	1 170 **3EL/126**	1 620 **3EL/126**	2 220 **3EL/124**	3 220 **3EL/124**	4 410 **3EL/124**	6 380 **3EL/117**	8 840 **3EL/117**	10 950 **3EL/117**	13 020 **3EL/117**	15 390 **3EL/117**			
	112	3,6 1 170 **3EL/107**	4,99 1 620 **3EL/107**	6,7 2 220 **3EL/109**	9,8 3 220 **3EL/109**	13,4 4 410 **3EL/109**	19,5 6 400 **3EL/108**	27 8 860 **3EL/108**	33,5 10 980 **3EL/108**	39,7 13 020 **3EL/108**	39,7 13 020 **3EL/108**	112	3 150	**28**
	100	3,4 1 170 **3EL/101**	4,71 1 620 **3EL/101**	6,2 2 230 **3EL/105**	9,1 3 240 **3EL/105**	11 3 940 **3EL/105**	14,8 4 970 **3EL/98,6**	20,8 7 010 **3EL/98,6**	25,8 8 680 **3EL/98,6**	30,3 10 180 **3EL/98,6**	37,5 12 610 **3EL/98,6**	100	2 800	

Grandezza riduttore

P_{N2} kW

M_{N2} N m

... / i

$n_{N2} \times L_h$	i_N	030A	042A	060A	085A	125A	180A	250A	355A	500A	710A	i_N	n_1 min^{-1}	n_{N2}
315 000	7.1	–	–	–	–	–	–	–	–	–	–	7,1	224	**31,5**
	6	–	–	–	–	–	–	–	–	–	–	6	200	
	5	61 19 040 **1EL/5,25**	100 29 280 **1EL/4,89**	–	–	–	–	–	–	–	–	5	160	
	4.25	74 23 270 **1EL/4,09**	111 35 370 **1EL/4,18**	–	–	–	–	–	–	–	–	4,25	125	
	3.55	–	–	–	–	–	–	–	–	–	–	3,55	112	
280 000	1000	23 440 **4EL/1028**	32 390 **4EL/1051**	43 570 **4EL/1028**	69 160 **4EL/1040**	78 980 **4EL/1046**	112 660 **4EL/984**	155 960 **4EL/990**	234 560 **4EL/1014**	300 840 **4EL/1008**	443 400 **4EL/1008**			
	900	23 370 **4EL/876**	32 300 **4EL/895**	45 880 **4EL/876**	68 190 **4EL/886**	96 990 **4EL/914**	113 020 **4EL/888**	156 140 **4EL/888**	230 680 **4EL/911**	295 640 **4EL/914**	392 390 **4EL/862**			
	800	23 460 **4EL/836**	35 590 **4EL/828**	43 800 **4EL/836**	69 260 **4EL/846**	97 200 **4EL/825**	113 240 **4EL/800**	156 760 **4EL/806**	233 540 **4EL/800**	296 980 **4EL/782**	393 230 **4EL/778**			
	710	23 390 **4EL/713**	35 490 **4EL/706**	45 930 **4EL/713**	68 540 **4EL/721**	95 950 **4EL/706**	113 600 **4EL/722**	156 940 **4EL/722**	232 470 **4EL/703**	292 070 **4EL/703**	403 480 **4EL/703**			
	630	23 430 **4EL/659**	32 640 **4EL/595**	45 780 **4EL/607**	69 120 **4EL/659**	95 890 **4EL/634**	112 200 **4EL/624**	155 860 **4EL/635**	230 410 **4EL/614**	291 710 **4EL/630**	402 990 **4EL/630**			
	560	23 370 **4EL/562**	33 750 **4EL/556**	40 250 **4EL/562**	68 940 **4EL/562**	96 330 **4EL/572**	112 710 **4EL/563**	155 710 **4EL/563**	231 450 **4EL/554**	293 030 **4EL/568**	404 820 **4EL/568**			
	500	23 330 **4EL/479**	35 470 **4EL/489**	40 470 **4EL/479**	68 830 **4EL/479**	96 290 **4EL/500**	111 810 **4EL/479**	155 010 **4EL/485**	233 650 **4EL/501**	291 870 **4EL/491**	405 450 **4EL/500**			
	450	23 390 **4EL/443**	34 940 **4EL/453**	34 180 **4EL/443**	67 390 **4EL/443**	96 590 **4EL/451**	96 450 **4EL/444**	156 130 **4EL/444**	234 390 **4EL/452**	292 810 **4EL/443**	405 930 **4EL/448**			
	400	23 310 **4EL/377**	34 880 **4EL/386**	34 120 **4EL/377**	67 400 **4EL/382**	95 260 **4EL/386**	111 320 **4EL/378**	154 330 **4EL/382**	231 150 **4EL/386**	303 340 **4EL/420**	419 060 **4EL/420**			
	355	19 100 **4EL/344**	30 410 **4EL/325**	32 170 **4EL/344**	58 870 **4EL/344**	96 170 **4EL/356**	112 830 **4EL/353**	156 740 **4EL/360**	233 370 **4EL/356**	291 530 **4EL/349**	420 400 **4EL/379**			
	315	21 620 **4EL/318**	35 390 **4EL/304**	37 280 **4EL/318**	60 530 **4EL/318**	88 400 **4EL/325**	112 920 **4EL/319**	156 550 **4EL/322**	234 470 **4EL/326**	299 410 **4EL/323**	415 670 **4EL/349**			
	280	23 450 **4EL/297**	27 400 **4EL/274**	36 140 **4EL/297**	69 190 **4EL/297**	97 680 **4EL/300**	114 670 **4EL/298**	158 410 **4EL/298**	237 040 **4EL/300**	302 980 **4EL/299**	418 560 **4EL/299**			
	250	22 230 **4EL/251**	32 260 **4EL/256**	36 270 **4EL/251**	62 230 **4EL/251**	90 880 **4EL/256**	112 900 **4EL/251**	155 970 **4EL/251**	234 430 **4EL/257**	298 310 **4EL/252**	–			
	250	19 120 **3EL/249**	25 080 **3EL/232**	37 080 **3EL/249**	58 760 **3EL/237**	78 550 **3EL/243**	–	–	–	–	–			
	224	19 070 **3EL/212**	29 520 **3EL/219**	36 990 **3EL/212**	58 800 **3EL/212**	–	110 200 **3EL/219**	–	–	–	–			
	200	23 110 **4EL/211**	29 190 **4EL/216**	32 820 **4EL/211**	64 720 **4EL/211**	94 510 **4EL/216**	92 630 **4EL/212**	–	–	–	–			
	200	19 160 **3EL/203**	29 540 **3EL/198**	37 160 **3EL/203**	58 870 **3EL/193**	78 710 **3EL/198**	–	–	–	–	–			
	180	20 150 **4EL/178**	29 250 **4EL/182**	28 620 **4EL/178**	–	–	–	–	–	–	–			
	180	19 100 **3EL/173**	29 560 **3EL/178**	37 500 **3EL/183**	57 570 **3EL/187**	78 970 **3EL/186**	111 040 **3EL/178**	–	226 760 **3EL/172**	296 670 **3EL/172**	437 470 **3EL/172**			
	160	23 440 **3EL/165**	32 390 **3EL/169**	37 160 **3EL/163**	69 190 **3EL/167**	78 980 **3EL/168**	112 640 **3EL/168**	155 610 **3EL/168**	226 940 **3EL/155**	296 310 **3EL/154**	437 820 **3EL/155**			
	140	23 310 **3EL/135**	32 220 **3EL/138**	42 450 **3EL/135**	67 380 **3EL/136**	85 600 **3EL/133**	109 500 **3EL/136**	156 690 **3EL/144**	228 520 **3EL/133**	289 480 **3EL/147**	400 110 **3EL/147**			
	125	20 400 **3EL/130**	29 570 **3EL/127**	37 440 **3EL/127**	59 080 **3EL/129**	94 660 **3EL/120**	113 760 **3EL/129**	157 480 **3EL/130**	229 700 **3EL/120**	288 540 **3EL/120**	398 800 **3EL/120**			
	112	– 23 420 **3EL/115**	– 32 370 **3EL/117**	– 45 990 **3EL/115**	– 68 990 **3EL/116**	– 95 140 **3EL/108**	– 114 340 **3EL/116**	– 157 960 **3EL/116**	– 230 870 **3EL/108**	– 289 420 **3EL/107**	– 400 830 **3EL/108**	112	3 150	**28**
	100	65 23 480 **3EL/106**	96 35 690 **3EL/108**	103 37 250 **3EL/106**	– 69 270 **3EL/106**	– 96 990 **3EL/102**	– 113 350 **3EL/100**	– 157 460 **3EL/102**	– 236 820 **3EL/105**	– 301 160 **3EL/102**	– 416 250 **3EL/103**	100	2 800	

$n_{N2} \times L_h$	i_N	Grandezza riduttore P_{N2} kW M_{N2} N m ... / i 001A	002A	003A	004A	006A	009A	012A	015A	018A	021A	i_N	n_1 min^{-1}	n_{N2}
280 000	90	3,46 1 170 **3EL/88,7**	4,79 1 620 **3EL/88,7**	6,3 2 230 **3EL/92**	9,2 3 230 **3EL/92**	12,6 4 430 **3EL/92**	18,2 6 430 **3EL/92,2**	25,3 8 900 **3EL/92,2**	31,3 11 030 **3EL/92,2**	38,3 13 480 **3EL/92,2**	46,1 16 250 **3EL/92,2**	90	2 500	**28**
	80	3,09 1 000 **3EL/76**	4,23 1 370 **3EL/76**	6,8 2 220 **3EL/76,2**	9,9 3 220 **3EL/76,2**	13,6 4 400 **3EL/76,2**	19,3 6 400 **3EL/77,7**	26,8 8 870 **3EL/77,7**	33,2 10 990 **3EL/77,7**	35,4 11 740 **3EL/77,7**	48,8 16 180 **3EL/77,7**	80	2 240	
	71	3,46 1 170 **3EL/70,8**	4,8 1 620 **3EL/70,8**	6,4 2 220 **3EL/72,5**	9,3 3 230 **3EL/72,5**	12,8 4 420 **3EL/72,5**	18,5 6 420 **3EL/72,7**	25,6 8 890 **3EL/72,7**	31,7 11 020 **3EL/72,7**	39,4 13 680 **3EL/72,7**	39,8 13 800 **3EL/72,7**	71	2 000	
	63	3 1 000 **3EL/63**	4,11 1 370 **3EL/63**	6,8 2 220 **3EL/61,1**	9,9 3 220 **3EL/61,1**	13,6 4 400 **3EL/61,1**	19,7 6 400 **3EL/61,3**	27,2 8 860 **3EL/61,3**	33,8 10 980 **3EL/61,3**	36,9 12 000 **3EL/61,3**	42,4 13 800 **3EL/61,3**	63	1 800	
	56	3,29 1 180 **3EL/59,9**	4,55 1 630 **3EL/59,9**	–	–	–	–	–	–	–	–	56	1 600	
	50	2,07 749 **2EL/53,1**	2,92 1 060 **2EL/53,1**	–	–	–	–	–	–	–	–	50	1 400	
	50	3,46 1 170 **3EL/49,7**	4,79 1 620 **3EL/49,7**	6,4 2 220 **3EL/50,6**	9,3 3 230 **3EL/50,6**	12,8 4 420 **3EL/50,6**	18,3 6 430 **3EL/51,6**	25,1 8 830 **3EL/51,6**	31,3 11 030 **3EL/51,6**	35,6 12 540 **3EL/51,6**	35,6 12 540 **3EL/51,6**	50	1 400	
	45	2,91 1 010 **2EL/45,2**	3,32 1 150 **2EL/45,2**	4,11 1 490 **2EL/47,5**	5,8 2 100 **2EL/47,5**	8,2 2 960 **2EL/47,5**	11,5 4 170 **2EL/47,5**	16,2 5 880 **2EL/47,5**	21,3 7 300 **2EL/44,8**	22,9 8 300 **2EL/47,5**	30,1 10 290 **2EL/44,8**	45	1 250	
	40	3,11 1 000 **2EL/37,7**	4,26 1 370 **2EL/37,7**	5,5 1 880 **2EL/40,4**	7,2 2 500 **2EL/40,4**	10,2 3 520 **2EL/40,4**	14,4 4 960 **2EL/40,4**	20,3 7 000 **2EL/40,4**	25,2 8 700 **2EL/40,4**	28,6 9 870 **2EL/40,4**	28,6 9 870 **2EL/40,4**	40	1 120	
	35,5	2,69 917 **2EL/35,6**	2,69 917 **2EL/35,6**	6 1 870 **2EL/32,9**	8,2 2 560 **2EL/32,9**	11,2 3 510 **2EL/32,9**	15,7 4 950 **2EL/32,9**	22,2 6 980 **2EL/32,9**	27,5 8 650 **2EL/32,9**	32,3 10 130 **2EL/32,9**	40 12 560 **2EL/32,9**	35,5	1 000	
	31,5	2,91 1 010 **2EL/32,6**	3,98 1 380 **2EL/32,6**	5,9 1 990 **2EL/31,9**	5,9 1 990 **2EL/31,9**	8,3 2 810 **2EL/31,9**	11,7 3 970 **2EL/31,9**	16,5 5 590 **2EL/31,9**	23,3 7 880 **2EL/31,9**	23,3 7 880 **2EL/31,9**	–	31,5	900	
	28	3,31 1 180 **2EL/29,7**	3,51 1 250 **2EL/29,7**	5,6 1 880 **2EL/28**	7,7 2 570 **2EL/28**	10,5 3 520 **2EL/28**	14,8 4 970 **2EL/28**	20,9 7 000 **2EL/28**	25,9 8 680 **2EL/28**	30,4 10 170 **2EL/28**	37,7 12 610 **2EL/28**	28	800	
	25	3,39 1 170 **2EL/25,7**	4,61 1 590 **2EL/25,7**	6,4 2 230 **2EL/25,9**	7,9 2 770 **2EL/25,9**	11,2 3 910 **2EL/25,9**	15,8 5 510 **2EL/25,9**	22,3 7 770 **2EL/25,9**	31,4 10 950 **2EL/25,9**	31,4 10 950 **2EL/25,9**	31,4 10 950 **2EL/25,9**	25	710	
	22,4	3 1 000 **2EL/22**	4,11 1 370 **2EL/22**	6,6 2 220 **2EL/22,1**	9,6 3 220 **2EL/22,1**	13,2 4 410 **2EL/22,1**	19,1 6 410 **2EL/22,1**	26,5 8 870 **2EL/22,1**	32,8 11 000 **2EL/22,1**	39 13 070 **2EL/22,1**	48,3 16 200 **2EL/22,1**	22,4	630	
	20	3,35 1 170 **2EL/20,5**	4,64 1 630 **2EL/20,5**	–	–	–	–	–	–	–	–	20	560	
	18	2,88 1 010 **2EL/18,3**	3,95 1 380 **2EL/18,3**	5,3 1 890 **2EL/18,6**	7,3 2 580 **2EL/18,6**	9,9 3 540 **2EL/18,6**	14 4 990 **2EL/18,6**	19,8 7 030 **2EL/18,6**	24,5 8 710 **2EL/18,6**	28,7 10 210 **2EL/18,6**	35,6 12 650 **2EL/18,6**	18	500	
	16	3,2 1 180 **2EL/17,4**	4,42 1 630 **2EL/17,4**	6 2 230 **2EL/17,4**	8,8 3 240 **2EL/17,4**	12 4 440 **2EL/17,4**	17,4 6 450 **2EL/17,4**	24,1 8 930 **2EL/17,4**	29,9 11 060 **2EL/17,4**	37,2 13 740 **2EL/17,4**	45,1 16 680 **2EL/17,4**	16	450	
	14	3,41 1 170 **2EL/14,4**	4,72 1 620 **2EL/14,4**	6,4 2 230 **2EL/14,7**	9,2 3 230 **2EL/14,7**	12,6 4 430 **2EL/14,7**	18,3 6 430 **2EL/14,7**	25,4 8 900 **2EL/14,7**	31,5 11 030 **2EL/14,7**	39,1 13 690 **2EL/14,7**	43 15 070 **2EL/14,7**	14	400	
	12,5	3,4 1 110 **2EL/12,1**	4,91 1 600 **2EL/12,1**	6,7 2 230 **2EL/12,4**	9,5 3 160 **2EL/12,4**	13,5 4 480 **2EL/12,4**	19 6 320 **2EL/12,4**	26,9 8 960 **2EL/12,4**	31,2 10 380 **2EL/12,4**	37,4 12 450 **2EL/12,4**	39,6 13 170 **2EL/12,4**	12,5	355	
	7,1	1,48 540 **1EL/7,64**	2,09 762 **1EL/7,64**	2,95 1 070 **1EL/7,64**	4,15 1 510 **1EL/7,64**	5,9 2 140 **1EL/7,64**	8,3 3 010 **1EL/7,64**	11,6 4 250 **1EL/7,64**	–	16,4 5 990 **1EL/7,64**	–	7,1	200	
	6	2,26 744 **1EL/6,21**	3,18 1 050 **1EL/6,21**	4,49 1 480 **1EL/6,21**	6,3 2 090 **1EL/6,21**	8,9 2 940 **1EL/6,21**	12,6 4 150 **1EL/6,21**	17,7 5 850 **1EL/6,21**	23,3 7 250 **1EL/5,87**	25 8 250 **1EL/6,21**	32,9 10 230 **1EL/5,87**	6	180	
	5	2,79 1 010 **1EL/5,29**	3,82 1 380 **1EL/5,29**	5,2 1 890 **1EL/5,29**	7,2 2 590 **1EL/5,29**	9,8 3 540 **1EL/5,29**	13,8 4 990 **1EL/5,29**	19,5 7 040 **1EL/5,29**	24,1 8 720 **1EL/5,29**	28,3 10 220 **1EL/5,29**	35,1 12 670 **1EL/5,29**	5	140	
	4,25	3,3 1 180 **1EL/4,17**	4,57 1 630 **1EL/4,17**	6,3 2 230 **1EL/4,17**	9,1 3 240 **1EL/4,17**	12,4 4 430 **1EL/4,17**	18,1 6 430 **1EL/4,17**	25 8 910 **1EL/4,17**	31 11 040 **1EL/4,17**	38,5 13 710 **1EL/4,17**	46,8 16 640 **1EL/4,17**	4,25	112	
224 000	1250	1 190 **4EL/1249**	1 650 **4EL/1249**	2 260 **4EL/1270**	3 270 **4EL/1270**	3 580 **4EL/1248**	6 490 **4EL/1202**	7 110 **4EL/1259**	8 820 **4EL/1267**	10 330 **4EL/1267**	12 810 **4EL/1267**			
	1120	1 190 **4EL/1128**	1 620 **4EL/1128**	2 250 **4EL/1122**	3 270 **4EL/1122**	4 480 **4EL/1122**	6 510 **4EL/1136**	9 030 **4EL/1172**	11 190 **4EL/1172**	13 300 **4EL/1172**	16 490 **4EL/1172**			
	1000	1 190 **4EL/1043**	1 650 **4EL/1043**	2 250 **4EL/984**	3 270 **4EL/970**	4 470 **4EL/970**	6 500 **4EL/999**	9 000 **4EL/999**	11 160 **4EL/999**	13 260 **4EL/999**	16 440 **4EL/999**			
	900	1 190 **4EL/901**	1 650 **4EL/901**	2 260 **4EL/909**	3 280 **4EL/916**	4 490 **4EL/916**	6 520 **4EL/924**	9 020 **4EL/924**	11 120 **4EL/846**	13 220 **4EL/846**	16 370 **4EL/846**			
	800	1 190 **4EL/779**	1 640 **4EL/779**	2 250 **4EL/786**	3 280 **4EL/838**	4 490 **4EL/838**	6 500 **4EL/788**	8 990 **4EL/788**	11 150 **4EL/788**	13 840 **4EL/788**	14 190 **4EL/788**			
	710	1 190 **4EL/720**	1 650 **4EL/720**	2 260 **4EL/732**	3 280 **4EL/732**	4 490 **4EL/732**	6 510 **4EL/720**	9 010 **4EL/720**	11 170 **4EL/720**	13 270 **4EL/720**	16 450 **4EL/720**			

$n_{N2} \times L_h$	i_N	Grandezza riduttore P_{N2} kW M_{N2} N m ... / i 030A	042A	060A	085A	125A	180A	250A	355A	500A	710A	i_N	n_1 min^{-1}	n_{N2}
280 000	90	68 23 410 **3EL/90,4**	101 35 590 **3EL/92,4**	135 46 580 **3EL/90,4**	– 69 070 **3EL/90,4**	– 97 300 **3EL/92,4**	– 113 710 **3EL/90,6**	– 157 640 **3EL/91,6**	– 236 110 **3EL/92,6**	– 301 510 **3EL/91,8**	– 417 580 **3EL/92,6**	90	2 500	**28**
	80	70 22 690 **3EL/76,2**	100 33 140 **3EL/77,9**	133 43 220 **3EL/76,2**	206 67 590 **3EL/77,1**	270 98 130 **3EL/85,2**	– 112 030 **3EL/77,2**	– 155 530 **3EL/83,5**	– 233 770 **3EL/85,3**	– 297 470 **3EL/83,6**	– 413 430 **3EL/85,3**	80	2 240	
	71	69 23 390 **3EL/71,3**	102 35 560 **3EL/72,9**	137 46 540 **3EL/71,3**	203 69 010 **3EL/71,3**	278 96 880 **3EL/72,9**	332 113 210 **3EL/71,4**	459 156 400 **3EL/71,4**	674 235 080 **3EL/73**	– 299 140 **3EL/71,5**	– 415 750 **3EL/73**	71	2 000	
	63	73 23 300 **3EL/60,1**	104 33 880 **3EL/61,4**	139 44 190 **3EL/60,1**	216 68 730 **3EL/60,1**	292 94 980 **3EL/61,4**	348 111 000 **3EL/60,2**	–	–	–	–	63	1 800	
	56	–	–	–	–	–	–	–	–	–	–	56	1 600	
	50	–	–	–	–	–	–	–	–	–	–	50	1 400	
	50	68 23 410 **3EL/50,6**	100 35 380 **3EL/51,7**	100 34 610 **3EL/50,6**	–	–	–	–	–	–	–	50	1 400	
	45	–	–	–	–	–	–	–	–	–	–	45	1 250	
	40	56 19 140 **2EL/40,1**	–	80 27 430 **2EL/40,1**	–	–	–	–	–	–	–	40	1 120	
	35.5	61 19 040 **2EL/32,6**	51 18 240 **2EL/37,3**	118 36 920 **2EL/32,6**	–	–	–	–	–	–	–	35,5	1 000	
	31.5	46,3 15 360 **2EL/31,2**	78 25 130 **2EL/30,4**	113 37 030 **2EL/30,8**	179 58 880 **2EL/31**	234 78 710 **2EL/31,8**	–	–	–	–	–	31,5	900	
	28	58 19 110 **2EL/27,8**	86 29 570 **2EL/28,7**	112 37 060 **2EL/27,8**	178 58 910 **2EL/27,8**	253 78 290 **2EL/25,9**	325 111 230 **2EL/28,6**	449 153 730 **2EL/28,7**	670 229 550 **2EL/28,7**	864 302 510 **2EL/29,3**	1 270 445 860 **2EL/29,3**	28	800	
	25	62 21 340 **2EL/25,4**	85 29 600 **2EL/25,9**	116 37 310 **2EL/24**	174 57 290 **2EL/24,4**	255 85 930 **2EL/25**	340 112 050 **2EL/24,5**	469 154 880 **2EL/24,5**	701 231 260 **2EL/24,5**	848 286 130 **2EL/25,1**	1 170 395 270 **2EL/25,1**	25	710	
	22.4	71 23 340 **2EL/21,7**	96 32 260 **2EL/22,1**	140 45 830 **2EL/21,7**	204 67 810 **2EL/21,9**	234 78 680 **2EL/22,1**	338 112 390 **2EL/22**	464 155 660 **2EL/22,1**	693 232 430 **2EL/22,1**	844 305 620 **2EL/23,9**	1 240 448 570 **2EL/23,9**	22,4	630	
	20	–	85 29 600 **2EL/20,4**	–	–	278 96 890 **2EL/20,4**	326 111 150 **2EL/20**	444 154 480 **2EL/20,4**	663 230 670 **2EL/20,4**	847 295 470 **2EL/20,4**	1 170 408 180 **2EL/20,4**	20	560	
	18	54 19 180 **2EL/18,5**	106 35 470 **2EL/17,5**	105 37 200 **2EL/18,5**	–	287 95 650 **2EL/17,5**	–	466 155 350 **2EL/17,5**	696 231 970 **2EL/17,5**	890 297 130 **2EL/17,5**	1 230 410 480 **2EL/17,5**	18	500	
	16	65 23 480 **2EL/17,1**	–	129 46 720 **2EL/17,1**	191 69 270 **2EL/17,1**	–	318 115 370 **2EL/17,1**	–	–	–	–	16	450	
	14	68 23 410 **2EL/14,4**	101 35 580 **2EL/14,7**	136 46 570 **2EL/14,4**	–	–	–	–	–	–	–	14	400	
	12.5	–	–	–	–	–	–	–	–	–	–	12,5	355	
	7.1	–	–	–	–	–	–	–	–	–	–	7,1	200	
	6	–	–	–	–	–	–	–	–	–	–	6	180	
	5	54 19 200 **1EL/5,25**	89 29 530 **1EL/4,89**	–	–	–	–	–	–	–	–	5	140	
	4.25	67 23 430 **1EL/4,09**	100 35 610 **1EL/4,18**	–	–	–	–	–	–	–	–	4,25	112	
224 000	1250	23 730 **4EL/1263**	32 800 **4EL/1291**	37 630 **4EL/1245**	70 060 **4EL/1278**	79 980 **4EL/1284**	119 150 **4EL/1283**	165 470 **4EL/1283**	239 240 **4EL/1186**	325 600 **4EL/1312**	–			
	1120	21 730 **4EL/1206**	30 040 **4EL/1160**	37 650 **4EL/1124**	59 850 **4EL/1124**	80 040 **4EL/1160**	119 180 **4EL/1150**	165 660 **4EL/1150**	239 400 **4EL/1071**	307 410 **4EL/1122**	–			
	1000	23 760 **4EL/1028**	32 830 **4EL/1051**	46 590 **4EL/1028**	70 140 **4EL/1040**	80 070 **4EL/1046**	120 460 **4EL/984**	166 750 **4EL/990**	250 800 **4EL/1014**	321 670 **4EL/1008**	453 300 **4EL/1008**			
	900	23 690 **4EL/876**	32 740 **4EL/895**	46 520 **4EL/876**	69 930 **4EL/886**	100 030 **4EL/914**	120 850 **4EL/888**	166 950 **4EL/888**	240 310 **4EL/911**	316 100 **4EL/914**	419 560 **4EL/862**			
	800	23 780 **4EL/836**	36 070 **4EL/828**	46 690 **4EL/836**	70 190 **4EL/846**	100 050 **4EL/825**	120 920 **4EL/800**	167 390 **4EL/806**	249 370 **4EL/800**	317 120 **4EL/782**	419 890 **4EL/778**			
	710	23 720 **4EL/713**	35 980 **4EL/706**	46 560 **4EL/713**	70 010 **4EL/721**	99 810 **4EL/706**	121 470 **4EL/722**	167 810 **4EL/722**	248 570 **4EL/703**	312 290 **4EL/703**	431 420 **4EL/703**			

$n_{N2} \times L_h$	i_N	Grandezza riduttore P_{N2} kW M_{N2} N m ... / i 001A	002A	003A	004A	006A	009A	012A	015A	018A	021A	i_N	n_1 min^{-1}	n_{N2}
224 000	630	1 190 **4EL/622**	1 650 **4EL/622**	2 250 **4EL/628**	3 270 **4EL/611**	4 470 **4EL/611**	6 520 **4EL/657**	9 030 **4EL/657**	11 190 **4EL/657**	13 900 **4EL/657**	14 490 **4EL/657**			
	560	1 190 **4EL/546**	1 610 **4EL/546**	2 250 **4EL/566**	3 270 **4EL/566**	4 480 **4EL/566**	6 510 **4EL/568**	9 010 **4EL/568**	11 170 **4EL/568**	13 870 **4EL/568**	14 350 **4EL/568**			
	500	1 190 **4EL/497**	1 650 **4EL/497**	2 260 **4EL/517**	3 280 **4EL/517**	4 490 **4EL/517**	6 520 **4EL/518**	9 020 **4EL/518**	11 180 **4EL/518**	13 890 **4EL/518**	14 840 **4EL/518**			
	450	1 190 **4EL/445**	1 650 **4EL/445**	2 250 **4EL/452**	3 270 **4EL/452**	4 480 **4EL/452**	6 510 **4EL/448**	9 010 **4EL/448**	11 160 **4EL/448**	13 860 **4EL/448**	14 690 **4EL/448**			
	400	1 190 **4EL/420**	1 650 **4EL/420**	2 260 **4EL/422**	3 280 **4EL/422**	4 490 **4EL/422**	6 510 **4EL/404**	9 010 **4EL/404**	11 160 **4EL/404**	13 270 **4EL/404**	16 440 **4EL/404**			
	355	1 190 **4EL/356**	1 650 **4EL/356**	2 250 **4EL/357**	3 270 **4EL/357**	4 480 **4EL/357**	6 510 **4EL/358**	9 010 **4EL/358**	11 160 **4EL/358**	13 860 **4EL/358**	14 690 **4EL/358**			
	315	1 190 **4EL/306**	1 640 **4EL/306**	2 250 **4EL/317**	3 270 **4EL/317**	4 480 **4EL/317**	6 510 **4EL/323**	8 970 **4EL/323**	11 170 **4EL/323**	12 740 **4EL/323**	14 290 **4EL/318**			
	280	1 190 **4EL/295**	1 650 **4EL/295**	2 260 **4EL/296**	3 280 **4EL/296**	4 490 **4EL/296**	6 530 **4EL/301**	9 040 **4EL/301**	11 210 **4EL/301**	13 920 **4EL/301**	15 000 **4EL/303**			
	250	1 190 **3EL/254**	1 260 **3EL/254**	1 910 **3EL/249**	2 530 **3EL/249**	3 570 **3EL/239**	5 040 **3EL/251**	7 110 **3EL/251**	8 810 **3EL/251**	10 330 **3EL/251**	12 800 **3EL/251**			
	250	1 190 **4EL/249**	1 650 **4EL/249**	2 250 **4EL/250**	3 270 **4EL/250**	4 480 **4EL/250**	6 510 **4EL/255**	9 020 **4EL/255**	11 170 **4EL/255**	13 870 **4EL/255**	15 060 **4EL/255**			
	224	1 190 **3EL/219**	1 610 **3EL/219**	2 250 **3EL/221**	2 800 **3EL/221**	3 950 **3EL/221**	5 030 **3EL/214**	7 090 **3EL/214**	8 790 **3EL/214**	10 300 **3EL/214**	12 760 **3EL/214**			
	200	1 190 **4EL/207**	1 650 **4EL/207**	2 260 **4EL/207**	3 280 **4EL/207**	4 490 **4EL/207**	6 520 **4EL/211**	9 030 **4EL/211**	11 200 **4EL/211**	13 900 **4EL/211**	15 200 **4EL/211**			
	200	1 190 **3EL/212**	1 390 **3EL/201**	1 910 **3EL/200**	2 610 **3EL/200**	3 580 **3EL/203**	5 570 **3EL/198**	7 850 **3EL/198**	11 080 **3EL/198**	11 080 **3EL/198**	12 810 **3EL/204**			
	180	1 190 **3EL/183**	1 620 **3EL/183**	2 260 **3EL/185**	2 810 **3EL/185**	4 320 **3EL/189**	5 030 **3EL/174**	7 100 **3EL/174**	8 800 **3EL/174**	10 310 **3EL/174**	12 780 **3EL/174**			
	180	1 190 **4EL/171**	1 640 **4EL/171**	2 250 **4EL/175**	3 270 **4EL/175**	4 470 **4EL/175**	6 500 **4EL/178**	9 000 **4EL/178**	11 160 **4EL/178**	13 270 **4EL/178**	13 270 **4EL/178**			
	160	1 190 **3EL/158**	1 610 **3EL/158**	2 250 **3EL/160**	3 270 **3EL/157**	4 480 **3EL/157**	6 530 **3EL/169**	9 040 **3EL/169**	11 200 **3EL/169**	13 280 **3EL/169**	13 280 **3EL/169**			
		2,69	3,72	5,4	7,9	10,8	15,6	21,6	26,8	31,8	39,4	140	3 150	**22,4**
	140	1 190 **3EL/146**	1 650 **3EL/146**	2 250 **3EL/136**	3 270 **3EL/136**	4 470 **3EL/136**	6 500 **3EL/137**	8 990 **3EL/137**	11 140 **3EL/137**	13 240 **3EL/137**	16 410 **3EL/137**			
		2,76	3,82	5,3	7,7	10,6	16,2	22,5	27,9	33,1	41	125	2 800	
	125	1 190 **3EL/126**	1 650 **3EL/126**	2 250 **3EL/124**	3 270 **3EL/124**	4 480 **3EL/124**	6 480 **3EL/117**	8 970 **3EL/117**	11 120 **3EL/117**	13 210 **3EL/117**	16 370 **3EL/117**			
		2,9	4,02	5,4	7,9	10,8	15,7	21,7	26,9	33,4	33,8	112	2 500	
	112	1 190 **3EL/107**	1 640 **3EL/107**	2 250 **3EL/109**	3 270 **3EL/109**	4 470 **3EL/109**	6 490 **3EL/108**	8 990 **3EL/108**	11 140 **3EL/108**	13 830 **3EL/108**	13 960 **3EL/108**			
		2,76	3,82	5,1	7,4	9	12	16,9	20,9	24,5	30,4	100	2 240	
	100	1 190 **3EL/101**	1 650 **3EL/101**	2 260 **3EL/105**	3 280 **3EL/105**	3 990 **3EL/105**	5 040 **3EL/98,6**	7 100 **3EL/98,6**	8 800 **3EL/98,6**	10 320 **3EL/98,6**	12 780 **3EL/98,6**			
		2,81	3,89	5,1	7,5	10,2	14,8	20,5	25,4	31,5	37,4	90	2 000	
	90	1 190 **3EL/88,7**	1 640 **3EL/88,7**	2 260 **3EL/92**	3 280 **3EL/92**	4 490 **3EL/92**	6 520 **3EL/92,2**	9 020 **3EL/92,2**	11 180 **3EL/92,2**	13 890 **3EL/92,2**	16 470 **3EL/92,2**			
		2,52	3,44	5,6	8,1	11	15,7	21,8	27	30,4	39,8	80	1 800	
	80	1 010 **3EL/76**	1 390 **3EL/76**	2 250 **3EL/76,2**	3 260 **3EL/76,2**	4 460 **3EL/76,2**	6 490 **3EL/77,7**	8 990 **3EL/77,7**	11 140 **3EL/77,7**	12 540 **3EL/77,7**	16 400 **3EL/77,7**			
		2,81	3,89	5,2	7,6	10,4	15	20,8	25,7	32	34	71	1 600	
	71	1 190 **3EL/70,8**	1 640 **3EL/70,8**	2 250 **3EL/72,5**	3 270 **3EL/72,5**	4 480 **3EL/72,5**	6 510 **3EL/72,7**	9 020 **3EL/72,7**	11 170 **3EL/72,7**	13 870 **3EL/72,7**	14 760 **3EL/72,7**			
		2,37	3,24	5,4	7,8	10,7	15,5	21,5	26,7	31	35,6	63	1 400	
	63	1 020 **3EL/63**	1 390 **3EL/63**	2 250 **3EL/61,1**	3 270 **3EL/61,1**	4 470 **3EL/61,1**	6 500 **3EL/61,3**	8 990 **3EL/61,3**	11 150 **3EL/61,3**	12 940 **3EL/61,3**	14 880 **3EL/61,3**			
		2,61	3,61									56	1 250	
	56	1 190 **3EL/59,9**	1 650 **3EL/59,9**	–	–	–	–	–	–	–	–			
		2,8	3,88	5,2	7,6	10,4	14,8	20,5	25,4	30,4	30,4	50	1 120	
	50	1 190 **3EL/49,7**	1 650 **3EL/49,7**	2 250 **3EL/50,6**	3 270 **3EL/50,6**	4 480 **3EL/50,6**	6 520 **3EL/51,6**	9 020 **3EL/51,6**	11 180 **3EL/51,6**	13 410 **3EL/51,6**	13 410 **3EL/51,6**			
		1,68	2,37									50	1 120	
	50	759 **2EL/53,1**	1 070 **2EL/53,1**	–	–	–	–	–	–	–	–			
		2,36	2,69	3,33	4,69	6,6	9,3	13,2	17,3	18,6	24,4	45	1 000	
	45	1 020 **2EL/45,2**	1 160 **2EL/45,2**	1 510 **2EL/47,5**	2 130 **2EL/47,5**	3 000 **2EL/47,5**	4 230 **2EL/47,5**	5 960 **2EL/47,5**	7 400 **2EL/44,8**	8 410 **2EL/47,5**	10 430 **2EL/44,8**			
		2,53	3,47	4,45	5,9	8,3	11,7	16,5	20,5	23,3	23,3	40	900	
	40	1 010 **2EL/37,7**	1 390 **2EL/37,7**	1 910 **2EL/40,4**	2 530 **2EL/40,4**	3 570 **2EL/40,4**	5 030 **2EL/40,4**	7 090 **2EL/40,4**	8 810 **2EL/40,4**	10 000 **2EL/40,4**	10 000 **2EL/40,4**			

3

$n_{N2} \times L_h$	i_N	Grandezza riduttore P_{N2} kW M_{N2} N m ... / i 030A	042A	060A	085A	125A	180A	250A	355A	500A	710A	i_N	n_1 min^{-1}	n_{N2}
224 000	630	23 800 **4EL/659**	35 190 **4EL/595**	46 490 **4EL/607**	70 200 **4EL/659**	99 970 **4EL/634**	120 990 **4EL/624**	168 070 **4EL/635**	248 450 **4EL/614**	314 550 **4EL/630**	434 550 **4EL/630**			
	560	23 730 **4EL/562**	36 000 **4EL/556**	43 350 **4EL/562**	70 000 **4EL/562**	100 040 **4EL/572**	121 370 **4EL/563**	167 680 **4EL/563**	249 250 **4EL/554**	315 560 **4EL/568**	435 940 **4EL/568**			
	500	23 660 **4EL/479**	35 960 **4EL/489**	43 270 **4EL/479**	69 780 **4EL/479**	99 880 **4EL/500**	119 550 **4EL/479**	165 740 **4EL/485**	249 820 **4EL/501**	312 080 **4EL/491**	433 530 **4EL/500**			
	450	23 710 **4EL/443**	36 040 **4EL/453**	36 540 **4EL/443**	69 930 **4EL/443**	99 950 **4EL/451**	103 130 **4EL/444**	166 940 **4EL/444**	250 620 **4EL/452**	313 080 **4EL/443**	434 030 **4EL/448**			
	400	23 630 **4EL/377**	35 910 **4EL/386**	36 430 **4EL/377**	69 750 **4EL/382**	99 640 **4EL/386**	118 870 **4EL/378**	164 790 **4EL/382**	246 830 **4EL/386**	323 910 **4EL/420**	447 480 **4EL/420**			
	355	19 360 **4EL/344**	32 510 **4EL/325**	34 390 **4EL/344**	59 680 **4EL/344**	99 860 **4EL/356**	120 640 **4EL/353**	167 590 **4EL/360**	249 530 **4EL/356**	311 710 **4EL/349**	449 510 **4EL/379**			
	315	23 210 **4EL/318**	35 910 **4EL/304**	40 030 **4EL/318**	65 000 **4EL/318**	94 920 **4EL/325**	121 250 **4EL/319**	168 090 **4EL/322**	251 760 **4EL/326**	321 490 **4EL/323**	446 320 **4EL/349**			
	280	23 800 **4EL/297**	29 430 **4EL/274**	38 820 **4EL/297**	70 210 **4EL/297**	100 280 **4EL/300**	123 190 **4EL/298**	170 180 **4EL/298**	254 650 **4EL/300**	325 490 **4EL/299**	449 660 **4EL/299**			
	250	19 400 **3EL/249**	25 450 **3EL/232**	37 630 **3EL/249**	59 620 **3EL/237**	79 700 **3EL/243**	–	–	–	–	–			
	250	23 720 **4EL/251**	34 640 **4EL/256**	38 950 **4EL/251**	66 820 **4EL/251**	97 580 **4EL/256**	121 230 **4EL/251**	167 480 **4EL/251**	251 730 **4EL/257**	320 320 **4EL/252**	–			
	224	19 350 **3EL/212**	29 940 **3EL/219**	37 520 **3EL/212**	59 640 **3EL/212**	–	118 120 **3EL/219**	–	–	–	–			
	200	23 790 **4EL/211**	31 170 **4EL/216**	35 050 **4EL/211**	69 110 **4EL/211**	100 330 **4EL/216**	98 910 **4EL/212**	–	–	–	–			
	200	19 420 **3EL/203**	29 940 **3EL/198**	37 660 **3EL/203**	59 670 **3EL/193**	79 770 **3EL/198**	–	–	–	–	–			
	180	19 370 **3EL/173**	29 970 **3EL/178**	38 010 **3EL/183**	58 370 **3EL/187**	80 060 **3EL/186**	118 720 **3EL/178**	–	239 470 **3EL/172**	317 210 **3EL/172**	452 050 **3EL/172**			
	180	21 550 **4EL/178**	31 280 **4EL/182**	30 600 **4EL/178**	–	–	–	–	–	–	–			
	160	23 780 **3EL/165**	32 870 **3EL/169**	37 700 **3EL/163**	70 200 **3EL/167**	80 140 **3EL/168**	119 390 **3EL/168**	167 080 **3EL/168**	239 710 **3EL/155**	318 160 **3EL/154**	452 510 **3EL/155**			
		–	–	–	–	–	–	–	–	–	–	140	3 150	**22,4**
	140	23 660 **3EL/135**	32 690 **3EL/138**	45 610 **3EL/135**	69 830 **3EL/136**	86 860 **3EL/133**	117 630 **3EL/136**	168 330 **3EL/144**	245 500 **3EL/133**	310 990 **3EL/147**	429 830 **3EL/147**			
		46,5	69	88	–	–	–	–	–	–	–	125	2 800	
	125	20 700 **3EL/130**	30 000 **3EL/127**	37 990 **3EL/127**	59 950 **3EL/129**	99 620 **3EL/120**	122 160 **3EL/129**	169 100 **3EL/130**	244 790 **3EL/120**	309 830 **3EL/120**	428 230 **3EL/120**			
		54	73	107	–	–	–	–	–	–	–	112	2 500	
	112	23 760 **3EL/115**	32 830 **3EL/117**	46 650 **3EL/115**	70 130 **3EL/116**	99 690 **3EL/108**	122 550 **3EL/116**	169 300 **3EL/116**	247 440 **3EL/108**	310 190 **3EL/107**	429 600 **3EL/108**			
		53	78	88	155	229	–	–	–	–	–	100	2 240	
	100	23 810 **3EL/106**	36 180 **3EL/108**	39 830 **3EL/106**	70 220 **3EL/106**	100 030 **3EL/102**	121 200 **3EL/100**	168 360 **3EL/102**	253 210 **3EL/105**	322 010 **3EL/102**	445 060 **3EL/103**			
		55	82	109	162	227	281	385	571	–	–	90	2 000	
	90	23 740 **3EL/90,4**	36 080 **3EL/92,4**	47 230 **3EL/90,4**	70 020 **3EL/90,4**	100 100 **3EL/92,4**	121 580 **3EL/90,6**	168 560 **3EL/91,6**	252 460 **3EL/92,6**	322 390 **3EL/91,8**	446 490 **3EL/92,6**			
		58	86	114	171	222	292	375	532	716	–	80	1 800	
	80	23 640 **3EL/76,2**	35 390 **3EL/77,9**	46 150 **3EL/76,2**	69 790 **3EL/77,1**	100 240 **3EL/85,2**	119 630 **3EL/77,2**	166 070 **3EL/83,5**	240 900 **3EL/85,3**	317 640 **3EL/83,6**	441 460 **3EL/85,3**			
		56	83	111	164	230	284	392	577	749	–	71	1 600	
	71	23 720 **3EL/71,3**	36 050 **3EL/72,9**	47 180 **3EL/71,3**	69 960 **3EL/71,3**	100 010 **3EL/72,9**	121 050 **3EL/71,4**	167 230 **3EL/71,4**	251 360 **3EL/73**	319 850 **3EL/71,5**	444 540 **3EL/73**			
		58	86	115	170	238	292					63	1 400	
	63	23 660 **3EL/60,1**	35 960 **3EL/61,4**	47 070 **3EL/60,1**	69 800 **3EL/60,1**	99 780 **3EL/61,4**	119 690 **3EL/60,2**	–	–	–	–			
												56	1 250	
	56	–	–	–	–	–	–	–	–	–	–			
		55	82	86								50	1 120	
	50	23 740 **3EL/50,6**	36 080 **3EL/51,7**	37 010 **3EL/50,6**	–	–	–	–	–	–	–			
												50	1 120	
	50	–	–	–	–	–	–	–	–	–	–			
												45	1 000	
	45	–	–	–	–	–	–	–	–	–	–			
		45,6		65								40	900	
	40	19 400 **2EL/40,1**	–	27 800 **2EL/40,1**	–	–	–	–	–	–	–			

$n_{N2} \times L_h$	i_N	Grandezza riduttore P_{N2} kW M_{N2} N m ... / i 001A	002A	003A	004A	006A	009A	012A	015A	018A	021A	i_N	n_1 min^{-1}	n_{N2}
224 000	35,5	2,18 930 **2EL/35,6**	2,18 930 **2EL/35,6**	4,83 1 900 **2EL/32,9**	6,6 2 600 **2EL/32,9**	9,1 3 560 **2EL/32,9**	12,8 5 020 **2EL/32,9**	18 7 070 **2EL/32,9**	22,3 8 770 **2EL/32,9**	26,2 10 270 **2EL/32,9**	32,4 12 730 **2EL/32,9**	35,5	800	**22,4**
	31,5	2,33 1 020 **2EL/32,6**	3,18 1 400 **2EL/32,6**	4,72 2 020 **2EL/31,9**	4,72 2 020 **2EL/31,9**	6,7 2 850 **2EL/31,9**	9,4 4 020 **2EL/31,9**	13,2 5 670 **2EL/31,9**	18,7 8 000 **2EL/31,9**	18,7 8 000 **2EL/31,9**	–	31,5	710	
	28	2,64 1 190 **2EL/29,7**	2,81 1 270 **2EL/29,7**	4,49 1 910 **2EL/28**	6,1 2 610 **2EL/28**	8,4 3 580 **2EL/28**	11,9 5 040 **2EL/28**	16,7 7 110 **2EL/28**	20,7 8 810 **2EL/28**	24,3 10 320 **2EL/28**	30,1 12 790 **2EL/28**	28	630	
	25	2,72 1 190 **2EL/25,7**	3,69 1 620 **2EL/25,7**	5,1 2 260 **2EL/25,9**	6,4 2 810 **2EL/25,9**	9 3 960 **2EL/25,9**	12,6 5 590 **2EL/25,9**	17,8 7 880 **2EL/25,9**	25,1 11 110 **2EL/25,9**	25,1 11 110 **2EL/25,9**	25,1 11 110 **2EL/25,9**	25	560	
	22,4	2,42 1 020 **2EL/22**	3,31 1 390 **2EL/22**	5,3 2 250 **2EL/22,1**	7,7 3 270 **2EL/22,1**	10,6 4 480 **2EL/22,1**	15,4 6 500 **2EL/22,1**	21,3 9 000 **2EL/22,1**	26,4 11 150 **2EL/22,1**	31,4 13 250 **2EL/22,1**	38,9 16 430 **2EL/22,1**	22,4	500	
	20	2,73 1 190 **2EL/20,5**	3,78 1 650 **2EL/20,5**	–	–	–	–	–	–	–	–	20	450	
	18	2,34 1 020 **2EL/18,3**	3,2 1 400 **2EL/18,3**	4,3 1 910 **2EL/18,6**	5,9 2 620 **2EL/18,6**	8,1 3 590 **2EL/18,6**	11,4 5 050 **2EL/18,6**	16 7 130 **2EL/18,6**	19,9 8 830 **2EL/18,6**	23,3 10 350 **2EL/18,6**	28,9 12 830 **2EL/18,6**	18	400	
	16	2,56 1 200 **2EL/17,4**	3,54 1 650 **2EL/17,4**	4,83 2 270 **2EL/17,4**	7 3 290 **2EL/17,4**	9,6 4 500 **2EL/17,4**	14 6 540 **2EL/17,4**	19,3 9 060 **2EL/17,4**	24 11 230 **2EL/17,4**	29,7 13 940 **2EL/17,4**	36,1 16 930 **2EL/17,4**	16	355	
	14	2,73 1 190 **2EL/14,4**	3,78 1 650 **2EL/14,4**	5,1 2 260 **2EL/14,7**	7,4 3 280 **2EL/14,7**	10,1 4 490 **2EL/14,7**	14,7 6 520 **2EL/14,7**	20,3 9 030 **2EL/14,7**	25,1 11 190 **2EL/14,7**	31,2 13 890 **2EL/14,7**	36,4 16 190 **2EL/14,7**	14	315	
	12,5	2,72 1 130 **2EL/12,1**	3,93 1 620 **2EL/12,1**	5,4 2 260 **2EL/12,4**	7,6 3 210 **2EL/12,4**	10,8 4 550 **2EL/12,4**	15,2 6 410 **2EL/12,4**	21,5 9 090 **2EL/12,4**	25 10 530 **2EL/12,4**	29,9 12 630 **2EL/12,4**	33,5 14 140 **2EL/12,4**	12,5	280	
	7,1	1,2 548 **1EL/7,64**	1,69 772 **1EL/7,64**	2,39 1 090 **1EL/7,64**	3,37 1 540 **1EL/7,64**	4,75 2 170 **1EL/7,64**	6,7 3 050 **1EL/7,64**	9,4 4 300 **1EL/7,64**	–	13,3 6 070 **1EL/7,64**	–	7,1	160	
	6	1,78 756 **1EL/6,21**	2,51 1 070 **1EL/6,21**	3,55 1 500 **1EL/6,21**	5 2 120 **1EL/6,21**	7 2 990 **1EL/6,21**	9,9 4 210 **1EL/6,21**	14 5 940 **1EL/6,21**	18,4 7 370 **1EL/5,87**	19,8 8 380 **1EL/6,21**	26 10 390 **1EL/5,87**	6	140	
	5	2,26 1 020 **1EL/5,29**	3,1 1 400 **1EL/5,29**	4,24 1 910 **1EL/5,29**	5,8 2 620 **1EL/5,29**	7,9 3 590 **1EL/5,29**	11,2 5 060 **1EL/5,29**	15,8 7 130 **1EL/5,29**	19,6 8 840 **1EL/5,29**	23 10 360 **1EL/5,29**	28,4 12 840 **1EL/5,29**	5	112	
180 000	1600	1 200 **4EL/1564**	1 640 **4EL/1564**	2 290 **4EL/1611**	3 320 **4EL/1611**	4 380 **4EL/1611**	5 680 **4EL/1691**	8 010 **4EL/1691**	11 290 **4EL/1691**	10 450 **4EL/1525**	12 950 **4EL/1525**			
	1400	1 200 **4EL/1351**	1 630 **4EL/1351**	2 280 **4EL/1364**	3 310 **4EL/1344**	4 530 **4EL/1344**	6 610 **4EL/1441**	9 150 **4EL/1441**	11 340 **4EL/1441**	13 440 **4EL/1441**	12 930 **4EL/1318**			
	1250	1 200 **4EL/1249**	1 670 **4EL/1249**	2 290 **4EL/1270**	3 320 **4EL/1270**	3 620 **4EL/1248**	6 580 **4EL/1202**	7 210 **4EL/1259**	8 940 **4EL/1267**	10 480 **4EL/1267**	12 980 **4EL/1267**			
	1120	1 210 **4EL/1128**	1 640 **4EL/1128**	2 280 **4EL/1122**	3 320 **4EL/1122**	4 540 **4EL/1122**	6 600 **4EL/1136**	9 160 **4EL/1172**	11 350 **4EL/1172**	13 490 **4EL/1172**	16 710 **4EL/1172**			
	1000	1 210 **4EL/1043**	1 670 **4EL/1043**	2 280 **4EL/984**	3 310 **4EL/970**	4 530 **4EL/970**	6 590 **4EL/999**	9 130 **4EL/999**	11 310 **4EL/999**	13 440 **4EL/999**	16 660 **4EL/999**			
	900	1 210 **4EL/901**	1 670 **4EL/901**	2 290 **4EL/909**	3 320 **4EL/916**	4 550 **4EL/916**	6 610 **4EL/924**	9 150 **4EL/924**	11 280 **4EL/846**	13 400 **4EL/846**	16 610 **4EL/846**			
	800	1 200 **4EL/779**	1 670 **4EL/779**	2 280 **4EL/786**	3 330 **4EL/838**	4 560 **4EL/838**	6 600 **4EL/788**	9 130 **4EL/788**	11 320 **4EL/788**	14 060 **4EL/788**	15 300 **4EL/788**			
	710	1 210 **4EL/720**	1 670 **4EL/720**	2 290 **4EL/732**	3 330 **4EL/732**	4 550 **4EL/732**	6 610 **4EL/720**	9 150 **4EL/720**	11 340 **4EL/720**	13 470 **4EL/720**	16 700 **4EL/720**			
	630	1 200 **4EL/622**	1 670 **4EL/622**	2 280 **4EL/628**	3 310 **4EL/611**	4 530 **4EL/611**	6 610 **4EL/657**	9 160 **4EL/657**	11 350 **4EL/657**	14 090 **4EL/657**	15 500 **4EL/657**			
	560	1 200 **4EL/546**	1 630 **4EL/546**	2 290 **4EL/566**	3 320 **4EL/566**	4 540 **4EL/566**	6 600 **4EL/568**	9 140 **4EL/568**	11 330 **4EL/568**	14 060 **4EL/568**	15 350 **4EL/568**			
	500	1 200 **4EL/497**	1 670 **4EL/497**	2 290 **4EL/517**	3 320 **4EL/517**	4 550 **4EL/517**	6 610 **4EL/518**	9 150 **4EL/518**	11 340 **4EL/518**	14 080 **4EL/518**	15 840 **4EL/518**			
	450	1 200 **4EL/445**	1 670 **4EL/445**	2 290 **4EL/452**	3 320 **4EL/452**	4 540 **4EL/452**	6 600 **4EL/448**	9 130 **4EL/448**	11 320 **4EL/448**	14 050 **4EL/448**	15 710 **4EL/448**			
	400	1 210 **4EL/420**	1 670 **4EL/420**	2 290 **4EL/422**	3 330 **4EL/422**	4 560 **4EL/422**	6 600 **4EL/404**	9 140 **4EL/404**	11 330 **4EL/404**	13 460 **4EL/404**	16 680 **4EL/404**			
	355	1 210 **4EL/356**	1 670 **4EL/356**	2 290 **4EL/357**	3 320 **4EL/357**	4 540 **4EL/357**	6 600 **4EL/358**	9 140 **4EL/358**	11 330 **4EL/358**	14 060 **4EL/358**	15 780 **4EL/358**			
	315	1 200 **4EL/306**	1 670 **4EL/306**	2 290 **4EL/317**	3 320 **4EL/317**	4 540 **4EL/317**	6 610 **4EL/323**	9 150 **4EL/323**	11 340 **4EL/323**	13 680 **4EL/323**	15 350 **4EL/318**			
	280	1 210 **4EL/295**	1 670 **4EL/295**	2 290 **4EL/296**	3 330 **4EL/296**	4 560 **4EL/296**	6 630 **4EL/301**	9 170 **4EL/301**	11 370 **4EL/301**	14 120 **4EL/301**	16 080 **4EL/303**			

3

$n_{N2} \times L_h$	i_N	Grandezza riduttore P_{N2} kW M_{N2} N m ... / i 030A	042A	060A	085A	125A	180A	250A	355A	500A	710A	i_N	n_1 min^{-1}	n_{N2}
224 000	35.5	49,6 19 300 **2EL/32,6**	41,5 18 490 **2EL/37,3**	96 37 430 **2EL/32,6**	–	–	–	–	–	–	–	35,5	800	**22,4**
	31.5	37,1 15 590 **2EL/31,2**	62 25 500 **2EL/30,4**	91 37 570 **2EL/30,8**	143 59 740 **2EL/31**	187 79 860 **2EL/31,8**	–	–	–	–	–	31,5	710	
	28	46 19 390 **2EL/27,8**	69 30 010 **2EL/28,7**	89 37 610 **2EL/27,8**	142 59 780 **2EL/27,8**	202 79 440 **2EL/25,9**	274 119 090 **2EL/28,6**	380 165 150 **2EL/28,7**	553 240 300 **2EL/28,7**	731 324 990 **2EL/29,3**	1 020 454 250 **2EL/29,3**	28	630	
	25	49,9 21 650 **2EL/25,4**	68 30 040 **2EL/25,9**	92 37 860 **2EL/24**	139 58 130 **2EL/24,4**	204 87 190 **2EL/25**	274 114 530 **2EL/24,5**	397 166 300 **2EL/24,5**	586 245 130 **2EL/24,5**	718 307 240 **2EL/25,1**	992 424 440 **2EL/25,1**	25	560	
	22.4	57 23 680 **2EL/21,7**	77 32 720 **2EL/22,1**	112 46 490 **2EL/21,7**	167 69 890 **2EL/21,9**	189 79 810 **2EL/22,1**	287 120 460 **2EL/22**	395 166 840 **2EL/22,1**	589 249 120 **2EL/22,1**	718 327 560 **2EL/23,9**	997 454 980 **2EL/23,9**	22,4	500	
	20	–	69 30 000 **2EL/20,4**	–	–	231 99 980 **2EL/20,4**	280 118 690 **2EL/20**	381 164 960 **2EL/20,4**	555 240 240 **2EL/20,4**	727 315 500 **2EL/20,4**	1 000 435 860 **2EL/20,4**	20	450	
	18	44,1 19 450 **2EL/18,5**	86 35 950 **2EL/17,5**	86 37 710 **2EL/18,5**	–	239 99 750 **2EL/17,5**	–	399 166 110 **2EL/17,5**	595 248 030 **2EL/17,5**	761 317 700 **2EL/17,5**	1 050 438 900 **2EL/17,5**	18	400	
	16	52 23 830 **2EL/17,1**	–	103 47 410 **2EL/17,1**	153 70 290 **2EL/17,1**	–	269 123 870 **2EL/17,1**	–	–	–	–	16	355	
	14	54 23 750 **2EL/14,4**	81 36 100 **2EL/14,7**	108 47 260 **2EL/14,4**	–	–	–	–	–	–	–	14	315	
	12.5	–	–	–	–	–	–	–	–	–	–	12,5	280	
	7.1	–	–	–	–	–	–	–	–	–	–	7,1	160	
	6	–	–	–	–	–	–	–	–	–	–	6	140	
	5	43,5 19 460 **1EL/5,25**	72 29 930 **1EL/4,89**	–	–	–	–	–	–	–	–	5	112	
180 000	1600	19 720 **4EL/1621**	30 320 **4EL/1509**	38 240 **4EL/1621**	60 780 **4EL/1621**	80 770 **4EL/1507**	121 090 **4EL/1670**	–	–	–	–			
	1400	22 010 **4EL/1482**	30 340 **4EL/1361**	38 260 **4EL/1462**	60 850 **4EL/1471**	81 050 **4EL/1423**	–	–	242 430 **4EL/1314**	–	–			
	1250	24 060 **4EL/1263**	33 250 **4EL/1291**	38 150 **4EL/1245**	71 030 **4EL/1278**	81 080 **4EL/1284**	120 790 **4EL/1283**	172 670 **4EL/1283**	242 530 **4EL/1186**	341 350 **4EL/1312**	–			
	1120	22 030 **4EL/1206**	30 460 **4EL/1160**	38 170 **4EL/1124**	60 670 **4EL/1124**	81 140 **4EL/1160**	120 820 **4EL/1150**	172 710 **4EL/1150**	242 700 **4EL/1071**	328 700 **4EL/1122**	–			
	1000	24 080 **4EL/1028**	33 280 **4EL/1051**	47 280 **4EL/1028**	71 080 **4EL/1040**	81 150 **4EL/1046**	128 630 **4EL/984**	178 060 **4EL/990**	267 810 **4EL/1014**	340 410 **4EL/1008**	459 420 **4EL/1008**			
	900	24 020 **4EL/876**	33 190 **4EL/895**	47 160 **4EL/876**	70 900 **4EL/886**	101 410 **4EL/914**	129 220 **4EL/888**	178 510 **4EL/888**	243 620 **4EL/911**	337 990 **4EL/914**	448 600 **4EL/862**			
	800	24 150 **4EL/836**	36 630 **4EL/828**	47 410 **4EL/836**	71 280 **4EL/846**	101 600 **4EL/825**	130 390 **4EL/800**	180 500 **4EL/806**	268 900 **4EL/800**	341 960 **4EL/782**	452 770 **4EL/778**			
	710	24 080 **4EL/713**	36 530 **4EL/706**	47 270 **4EL/713**	71 080 **4EL/721**	101 340 **4EL/706**	130 810 **4EL/722**	180 710 **4EL/722**	267 670 **4EL/703**	336 290 **4EL/703**	464 580 **4EL/703**			
	630	24 130 **4EL/659**	36 390 **4EL/595**	47 130 **4EL/607**	71 170 **4EL/659**	101 350 **4EL/634**	129 360 **4EL/624**	179 710 **4EL/635**	265 650 **4EL/614**	336 330 **4EL/630**	464 630 **4EL/630**			
	560	24 060 **4EL/562**	36 490 **4EL/556**	46 350 **4EL/562**	70 960 **4EL/562**	101 420 **4EL/572**	129 780 **4EL/563**	179 290 **4EL/563**	266 500 **4EL/554**	337 410 **4EL/568**	466 120 **4EL/568**			
	500	23 970 **4EL/479**	36 440 **4EL/489**	46 210 **4EL/479**	70 720 **4EL/479**	101 230 **4EL/500**	127 660 **4EL/479**	176 980 **4EL/485**	266 760 **4EL/501**	333 240 **4EL/491**	462 920 **4EL/500**			
	450	24 030 **4EL/443**	36 530 **4EL/453**	39 070 **4EL/443**	70 900 **4EL/443**	101 330 **4EL/451**	110 270 **4EL/444**	178 500 **4EL/444**	267 970 **4EL/452**	334 750 **4EL/443**	464 080 **4EL/448**			
	400	23 970 **4EL/377**	36 440 **4EL/386**	39 120 **4EL/377**	70 770 **4EL/382**	101 100 **4EL/386**	127 630 **4EL/378**	176 950 **4EL/382**	265 030 **4EL/386**	347 790 **4EL/420**	480 470 **4EL/420**			
	355	19 650 **4EL/344**	34 930 **4EL/325**	36 950 **4EL/344**	60 560 **4EL/344**	101 330 **4EL/356**	129 600 **4EL/353**	180 040 **4EL/360**	268 070 **4EL/356**	334 870 **4EL/349**	482 900 **4EL/379**			
	315	24 070 **4EL/318**	36 440 **4EL/304**	42 980 **4EL/318**	69 790 **4EL/318**	101 510 **4EL/325**	130 190 **4EL/319**	180 490 **4EL/322**	270 340 **4EL/326**	345 210 **4EL/323**	479 250 **4EL/349**			
	280	24 140 **4EL/297**	31 540 **4EL/274**	41 610 **4EL/297**	71 210 **4EL/297**	101 710 **4EL/300**	132 030 **4EL/298**	182 400 **4EL/298**	272 930 **4EL/300**	348 860 **4EL/299**	481 950 **4EL/299**			

$n_{N2} \times L_h$	i_N	Grandezza riduttore P_{N2} kW M_{N2} N m ... / i 001A	002A	003A	004A	006A	009A	012A	015A	018A	021A	i_N	n_1 min^{-1}	n_{N2}
180 000	250	1 200 **4EL/249**	1 670 **4EL/249**	2 280 **4EL/250**	3 320 **4EL/250**	4 540 **4EL/250**	6 600 **4EL/255**	9 140 **4EL/255**	11 320 **4EL/255**	14 060 **4EL/255**	16 080 **4EL/255**			
	250	1 210 **3EL/254**	1 280 **3EL/254**	1 930 **3EL/249**	2 560 **3EL/249**	3 610 **3EL/239**	5 110 **3EL/251**	7 210 **3EL/251**	8 930 **3EL/251**	10 470 **3EL/251**	12 970 **3EL/251**			
	224	1 200 **3EL/219**	1 630 **3EL/219**	2 280 **3EL/221**	2 840 **3EL/221**	4 010 **3EL/221**	5 100 **3EL/214**	7 190 **3EL/214**	8 910 **3EL/214**	10 440 **3EL/214**	12 940 **3EL/214**			
	200	1 210 **3EL/212**	1 410 **3EL/201**	1 940 **3EL/200**	2 650 **3EL/200**	3 630 **3EL/203**	5 650 **3EL/198**	7 970 **3EL/198**	11 240 **3EL/198**	11 240 **3EL/198**	13 000 **3EL/204**			
	200	1 210 **4EL/207**	1 670 **4EL/207**	2 290 **4EL/207**	3 330 **4EL/207**	4 550 **4EL/207**	6 620 **4EL/211**	9 170 **4EL/211**	11 360 **4EL/211**	14 110 **4EL/211**	16 320 **4EL/211**			
	180	1 200 **4EL/171**	1 670 **4EL/171**	2 280 **4EL/175**	3 320 **4EL/175**	4 540 **4EL/175**	6 600 **4EL/178**	9 140 **4EL/178**	11 320 **4EL/178**	14 060 **4EL/178**	14 250 **4EL/178**			
		2,18	2,95	4,09	5,1	7,7	9,7	13,6	16,9	19,8	24,6	180	3 150	**18**
	180	1 210 **3EL/183**	1 640 **3EL/183**	2 290 **3EL/185**	2 850 **3EL/185**	4 390 **3EL/189**	5 110 **3EL/174**	7 200 **3EL/174**	8 930 **3EL/174**	10 460 **3EL/174**	12 960 **3EL/174**			
		2,23	3,03	4,2	6,2	8,5	11,5	15,9	19,8	23,4	23,4	160	2 800	
	160	1 210 **3EL/158**	1 640 **3EL/158**	2 290 **3EL/160**	3 320 **3EL/157**	4 540 **3EL/157**	6 630 **3EL/169**	9 170 **3EL/169**	11 370 **3EL/169**	13 470 **3EL/169**	13 470 **3EL/169**			
		2,16	2,99	4,39	6,4	8,7	12,6	17,4	21,5	25,6	31,7	140	2 500	
	140	1 210 **3EL/146**	1 670 **3EL/146**	2 280 **3EL/136**	3 310 **3EL/136**	4 530 **3EL/136**	6 590 **3EL/137**	9 120 **3EL/137**	11 300 **3EL/137**	13 430 **3EL/137**	16 650 **3EL/137**			
		2,24	3,1	4,31	6,3	8,6	13,2	18,2	22,6	26,8	33,3	125	2 240	
	125	1 210 **3EL/126**	1 670 **3EL/126**	2 280 **3EL/124**	3 320 **3EL/124**	4 540 **3EL/124**	6 570 **3EL/117**	9 090 **3EL/117**	11 270 **3EL/117**	13 390 **3EL/117**	16 600 **3EL/117**			
		2,35	3,26	4,39	6,4	8,7	12,7	17,6	21,8	27,1	28,7	112	2 000	
	112	1 200 **3EL/107**	1 660 **3EL/107**	2 280 **3EL/109**	3 310 **3EL/109**	4 530 **3EL/109**	6 580 **3EL/108**	9 110 **3EL/108**	11 290 **3EL/108**	14 020 **3EL/108**	14 840 **3EL/108**			
		2,25	3,11	4,13	6	7,3	9,8	13,8	17,1	20	24,8	100	1 800	
	100	1 210 **3EL/101**	1 670 **3EL/101**	2 290 **3EL/105**	3 330 **3EL/105**	4 050 **3EL/105**	5 110 **3EL/98,6**	7 200 **3EL/98,6**	8 920 **3EL/98,6**	10 450 **3EL/98,6**	12 960 **3EL/98,6**			
		2,28	3,15	4,17	6,1	8,3	12	16,6	20,6	25,6	30,3	90	1 600	
	90	1 200 **3EL/88,7**	1 670 **3EL/88,7**	2 290 **3EL/92**	3 320 **3EL/92**	4 550 **3EL/92**	6 610 **3EL/92,2**	9 150 **3EL/92,2**	11 340 **3EL/92,2**	14 080 **3EL/92,2**	16 700 **3EL/92,2**			
		1,99	2,72	4,39	6,4	8,7	12,4	17,2	21,3	25,5	31,4	80	1 400	
	80	1 030 **3EL/76**	1 410 **3EL/76**	2 280 **3EL/76,2**	3 310 **3EL/76,2**	4 530 **3EL/76,2**	6 590 **3EL/77,7**	9 130 **3EL/77,7**	11 310 **3EL/77,7**	13 520 **3EL/77,7**	16 660 **3EL/77,7**			
		2,23	3,09	4,13	6	8,2	11,9	16,5	20,4	25,4	28,6	71	1 250	
	71	1 210 **3EL/70,8**	1 670 **3EL/70,8**	2 290 **3EL/72,5**	3 320 **3EL/72,5**	4 550 **3EL/72,5**	6 610 **3EL/72,7**	9 150 **3EL/72,7**	11 340 **3EL/72,7**	14 080 **3EL/72,7**	15 890 **3EL/72,7**			
		1,92	2,63	4,38	6,4	8,7	12,6	17,5	21,6	26,5	30,4	63	1 120	
	63	1 030 **3EL/63**	1 410 **3EL/63**	2 280 **3EL/61,1**	3 310 **3EL/61,1**	4 530 **3EL/61,1**	6 590 **3EL/61,3**	9 120 **3EL/61,3**	11 300 **3EL/61,3**	13 840 **3EL/61,3**	15 910 **3EL/61,3**			
		2,11	2,93									56	1 000	
	56	1 210 **3EL/59,9**	1 680 **3EL/59,9**	–	–	–	–	–	–	–	–			
		2,28	3,16	4,25	6,2	8,5	12,1	16,7	20,7	25,7	26,1	50	900	
	50	1 200 **3EL/49,7**	1 670 **3EL/49,7**	2 290 **3EL/50,6**	3 320 **3EL/50,6**	4 540 **3EL/50,6**	6 610 **3EL/51,6**	9 140 **3EL/51,6**	11 330 **3EL/51,6**	14 070 **3EL/51,6**	14 310 **3EL/51,6**			
		1,37	1,93									50	900	
	50	769 **2EL/53,1**	1 080 **2EL/53,1**	–	–	–	–	–	–	–	–			
		1,91	2,18	2,7	3,81	5,4	7,6	10,7	14	15	19,8	45	800	
	45	1 030 **2EL/45,2**	1 180 **2EL/45,2**	1 530 **2EL/47,5**	2 160 **2EL/47,5**	3 040 **2EL/47,5**	4 290 **2EL/47,5**	6 050 **2EL/47,5**	7 500 **2EL/44,8**	8 530 **2EL/47,5**	10 570 **2EL/44,8**			
		2,03	2,78	3,56	4,72	6,7	9,4	13,2	16,4	18,7	18,7	40	710	
	40	1 030 **2EL/37,7**	1 410 **2EL/37,7**	1 940 **2EL/40,4**	2 570 **2EL/40,4**	3 620 **2EL/40,4**	5 100 **2EL/40,4**	7 200 **2EL/40,4**	8 940 **2EL/40,4**	10 150 **2EL/40,4**	10 150 **2EL/40,4**			
		1,75	1,75	3,86	5,3	7,2	10,2	14,4	17,8	20,9	25,9	35,5	630	
	35,5	943 **2EL/35,6**	943 **2EL/35,6**	1 930 **2EL/32,9**	2 640 **2EL/32,9**	3 610 **2EL/32,9**	5 090 **2EL/32,9**	7 180 **2EL/32,9**	8 900 **2EL/32,9**	10 420 **2EL/32,9**	12 920 **2EL/32,9**			
		1,86	2,55	3,78	3,78	5,3	7,5	10,6	14,9	14,9		31,5	560	
	31,5	1 030 **2EL/32,6**	1 420 **2EL/32,6**	2 050 **2EL/31,9**	2 050 **2EL/31,9**	2 900 **2EL/31,9**	4 080 **2EL/31,9**	5 760 **2EL/31,9**	8 120 **2EL/31,9**	8 120 **2EL/31,9**	–			
		2,13	2,26	3,61	4,95	6,8	9,6	13,5	16,7	19,6	24,2	28	500	
	28	1 210 **2EL/29,7**	1 280 **2EL/29,7**	1 930 **2EL/28**	2 650 **2EL/28**	3 630 **2EL/28**	5 110 **2EL/28**	7 210 **2EL/28**	8 930 **2EL/28**	10 470 **2EL/28**	12 980 **2EL/28**			
		2,21	3	4,16	5,2	7,3	10,3	14,5	20,5	20,5	20,5	25	450	
	25	1 210 **2EL/25,7**	1 640 **2EL/25,7**	2 290 **2EL/25,9**	2 850 **2EL/25,9**	4 020 **2EL/25,9**	5 660 **2EL/25,9**	7 990 **2EL/25,9**	11 260 **2EL/25,9**	11 260 **2EL/25,9**	11 260 **2EL/25,9**			
		1,96	2,68	4,33	6,3	8,6	12,5	17,3	21,4	25,5	31,6	22,4	400	
	22,4	1 030 **2EL/22**	1 410 **2EL/22**	2 280 **2EL/22,1**	3 310 **2EL/22,1**	4 540 **2EL/22,1**	6 590 **2EL/22,1**	9 120 **2EL/22,1**	11 310 **2EL/22,1**	13 440 **2EL/22,1**	16 650 **2EL/22,1**			
		2,19	3,03									20	355	
	20	1 210 **2EL/20,5**	1 670 **2EL/20,5**	–	–	–	–	–	–	–	–			
		1,87	2,56	3,44	4,71	6,4	9,1	12,8	15,9	18,6	23,1	18	315	
	18	1 030 **2EL/18,3**	1 420 **2EL/18,3**	1 940 **2EL/18,6**	2 660 **2EL/18,6**	3 640 **2EL/18,6**	5 130 **2EL/18,6**	7 230 **2EL/18,6**	8 960 **2EL/18,6**	10 500 **2EL/18,6**	13 020 **2EL/18,6**			
		2,05	2,83	3,87	5,6	7,7	11,2	15,5	19,2	23,8	28,9	16	280	
	16	1 210 **2EL/17,4**	1 680 **2EL/17,4**	2 300 **2EL/17,4**	3 340 **2EL/17,4**	4 570 **2EL/17,4**	6 640 **2EL/17,4**	9 190 **2EL/17,4**	11 390 **2EL/17,4**	14 140 **2EL/17,4**	17 180 **2EL/17,4**			

$n_{N2} \times L_h$	i_N	Grandezza riduttore P_{N2} kW M_{N2} N m ... / i 030A	042A	060A	085A	125A	180A	250A	355A	500A	710A	i_N	n_1 min^{-1}	n_{N2}
180 000	250	24 040 **4EL/251**	36 550 **4EL/256**	41 590 **4EL/251**	70 920 **4EL/251**	101 390 **4EL/256**	129 450 **4EL/251**	178 830 **4EL/251**	268 800 **4EL/257**	342 040 **4EL/252**	–			
	250	19 660 **3EL/249**	25 790 **3EL/232**	38 140 **3EL/249**	60 430 **3EL/237**	80 780 **3EL/243**	–	–	–	–	–			
	224	19 610 **3EL/212**	30 350 **3EL/219**	38 040 **3EL/212**	60 460 **3EL/212**	–	120 450 **3EL/219**	–	–	–	–			
	200	19 700 **3EL/203**	30 380 **3EL/198**	38 210 **3EL/203**	60 540 **3EL/193**	80 940 **3EL/198**	–	–	–	–	–			
	200	24 140 **4EL/211**	33 470 **4EL/216**	37 630 **4EL/211**	71 210 **4EL/211**	101 800 **4EL/216**	106 210 **4EL/212**	–	–	–	–			
	180	23 150 **4EL/178**	33 600 **4EL/182**	32 870 **4EL/178**	–	–	–	–	–	–	–			
		–	–	–	–	–	–		–	–	–	180	3 150	**18**
	180	19 650 **3EL/173**	30 410 **3EL/178**	38 570 **3EL/183**	59 230 **3EL/187**	81 240 **3EL/186**	120 690 **3EL/178**	–	243 000 **3EL/172**	339 860 **3EL/172**	458 720 **3EL/172**			
		42,8	58	69	–	–	–	–	–	–	–	160	2 800	
	160	24 130 **3EL/165**	33 350 **3EL/169**	38 250 **3EL/163**	71 230 **3EL/167**	81 310 **3EL/168**	121 140 **3EL/168**	173 160 **3EL/168**	243 230 **3EL/155**	340 030 **3EL/154**	459 150 **3EL/155**			
		46,7	63	92	–	–	–	–	–	–	–	140	2 500	
	140	23 990 **3EL/135**	33 160 **3EL/138**	47 110 **3EL/135**	70 830 **3EL/136**	88 100 **3EL/133**	120 400 **3EL/136**	175 630 **3EL/144**	263 120 **3EL/133**	333 320 **3EL/147**	460 690 **3EL/147**			
		37,7	56	71	110	198	–	–	–	–	–	125	2 240	
	125	20 980 **3EL/130**	30 410 **3EL/127**	38 510 **3EL/127**	60 780 **3EL/129**	101 000 **3EL/120**	130 610 **3EL/129**	180 810 **3EL/130**	248 170 **3EL/120**	331 280 **3EL/120**	457 880 **3EL/120**			
		44	59	86	128	196	236	326	512	–	–	112	2 000	
	112	24 090 **3EL/115**	33 290 **3EL/117**	47 290 **3EL/115**	71 100 **3EL/116**	101 060 **3EL/108**	131 030 **3EL/116**	181 020 **3EL/116**	264 570 **3EL/108**	331 670 **3EL/107**	459 350 **3EL/108**			
		42,9	64	73	126	187	243	331	487	633	–	100	1 800	
	100	24 130 **3EL/106**	36 670 **3EL/108**	41 040 **3EL/106**	71 170 **3EL/106**	101 380 **3EL/102**	129 410 **3EL/100**	179 780 **3EL/102**	270 380 **3EL/105**	343 840 **3EL/102**	475 240 **3EL/103**			
		44,6	66	89	132	184	240	330	488	629	–	90	1 600	
	90	24 060 **3EL/90,4**	36 580 **3EL/92,4**	47 880 **3EL/90,4**	70 990 **3EL/90,4**	101 480 **3EL/92,4**	130 000 **3EL/90,6**	180 230 **3EL/91,6**	269 940 **3EL/92,6**	344 710 **3EL/91,8**	477 400 **3EL/92,6**			
		46,2	69	92	135	175	245	304	420	600	818	80	1 400	
	80	24 010 **3EL/76,2**	36 490 **3EL/77,9**	47 770 **3EL/76,2**	70 870 **3EL/77,1**	101 800 **3EL/85,2**	128 990 **3EL/77,2**	173 100 **3EL/83,5**	244 640 **3EL/85,3**	342 510 **3EL/83,6**	476 030 **3EL/85,3**			
		44,2	66	88	130	182	239	330	485	630	858	71	1 250	
	71	24 080 **3EL/71,3**	36 600 **3EL/72,9**	47 900 **3EL/71,3**	71 030 **3EL/71,3**	101 530 **3EL/72,9**	130 360 **3EL/71,4**	180 090 **3EL/71,4**	270 680 **3EL/73**	344 440 **3EL/71,5**	478 710 **3EL/73**			
		46,8	70	93	138	193	249					63	1 120	
	63	23 990 **3EL/60,1**	36 460 **3EL/61,4**	47 720 **3EL/60,1**	70 760 **3EL/60,1**	101 150 **3EL/61,4**	127 980 **3EL/60,2**	–	–	–	–			
												56	1 000	
	56	–	–	–	–	–	–	–	–	–	–			
		44,8	67	74								50	900	
	50	24 060 **3EL/50,6**	36 570 **3EL/51,7**	39 520 **3EL/50,6**	–	–	–	–	–	–	–			
												50	900	
	50	–	–	–	–	–	–	–	–	–	–			
												45	800	
	45	–	–	–	–	–	–	–	–	–	–			
		36,5		52								40	710	
	40	19 690 **2EL/40,1**	–	28 210 **2EL/40,1**	–	–	–	–	–	–	–			
		39,6	33,2	77								35,5	630	
	35.5	19 580 **2EL/32,6**	18 770 **2EL/37,3**	37 980 **2EL/32,6**	–	–	–	–	–	–	–			
		29,7	49,9	73	115	150						31,5	560	
	31.5	15 820 **2EL/31,2**	25 870 **2EL/30,4**	38 120 **2EL/30,8**	60 620 **2EL/31**	81 030 **2EL/31,8**	–	–	–	–	–			
		37	56	72	114	163	221	315	445	609	822	28	500	
	28	19 670 **2EL/27,8**	30 440 **2EL/28,7**	38 150 **2EL/27,8**	60 630 **2EL/27,8**	80 580 **2EL/25,9**	120 790 **2EL/28,6**	172 690 **2EL/28,7**	243 730 **2EL/28,7**	341 380 **2EL/29,3**	460 730 **2EL/29,3**			
		40,7	55	75	114	166	223	336	477	616	851	25	450	
	25	21 940 **2EL/25,4**	30 440 **2EL/25,9**	38 370 **2EL/24**	58 910 **2EL/24,4**	88 370 **2EL/25**	116 080 **2EL/24,5**	175 060 **2EL/24,5**	248 440 **2EL/24,5**	328 070 **2EL/25,1**	453 220 **2EL/25,1**			
		46,4	63	91	135	153	246	337	504	599	808	22,4	400	
	22.4	24 000 **2EL/21,7**	33 170 **2EL/22,1**	47 130 **2EL/21,7**	70 850 **2EL/21,9**	80 910 **2EL/22,1**	128 800 **2EL/22**	178 390 **2EL/22,1**	266 360 **2EL/22,1**	341 770 **2EL/23,9**	461 250 **2EL/23,9**			
			55			185	224	315	444	616	851	20	355	
	20	–	30 440 **2EL/20,4**	–	–	101 450 **2EL/20,4**	120 670 **2EL/20**	172 710 **2EL/20,4**	243 760 **2EL/20,4**	338 770 **2EL/20,4**	468 000 **2EL/20,4**			
		35,2	69	68		191		337	504	644	889	18	315	
	18	19 730 **2EL/18,5**	36 480 **2EL/17,5**	38 270 **2EL/18,5**	–	101 220 **2EL/17,5**	–	178 450 **2EL/17,5**	266 460 **2EL/17,5**	341 310 **2EL/17,5**	471 510 **2EL/17,5**			
		41,5		83	122		228					16	280	
	16	24 180 **2EL/17,1**	–	48 100 **2EL/17,1**	71 320 **2EL/17,1**	–	133 010 **2EL/17,1**	–	–	–	–			

3

$n_{N2} \times L_h$	i_N	Grandezza riduttore 001A	002A	003A	004A	006A	009A	012A	015A	018A	021A	i_N	n_1 min^{-1}	n_{N2}
		P_{N2} kW												
		M_{N2} N m												
		... / i												
180 000	14	2,19 1 210 **2EL/14,4**	3,04 1 670 **2EL/14,4**	4,09 2 290 **2EL/14,7**	5,9 3 330 **2EL/14,7**	8,1 4 550 **2EL/14,7**	11,8 6 610 **2EL/14,7**	16,3 9 160 **2EL/14,7**	20,2 11 350 **2EL/14,7**	25,1 14 090 **2EL/14,7**	30,5 17 120 **2EL/14,7**	14	250	**18**
	12,5	2,21 1 140 **2EL/12,1**	3,18 1 650 **2EL/12,1**	4,34 2 290 **2EL/12,4**	6,2 3 250 **2EL/12,4**	8,7 4 610 **2EL/12,4**	12,3 6 500 **2EL/12,4**	17,5 9 220 **2EL/12,4**	20,2 10 670 **2EL/12,4**	24,3 12 800 **2EL/12,4**	27,6 14 550 **2EL/12,4**	12,5	224	
	7,1	0,95 556 **1EL/7,64**	1,34 784 **1EL/7,64**	1,9 1 110 **1EL/7,64**	2,67 1 560 **1EL/7,64**	3,77 2 200 **1EL/7,64**	5,3 3 100 **1EL/7,64**	7,5 4 370 **1EL/7,64**	–	10,6 6 160 **1EL/7,64**	–	7,1	125	
	6	1,45 766 **1EL/6,21**	2,04 1 080 **1EL/6,21**	2,88 1 520 **1EL/6,21**	4,05 2 150 **1EL/6,21**	5,7 3 030 **1EL/6,21**	8,1 4 270 **1EL/6,21**	11,4 6 020 **1EL/6,21**	14,9 7 470 **1EL/5,87**	16 8 490 **1EL/6,21**	21,1 10 530 **1EL/5,87**	6	112	
140 000	2000	–	–	1 960 **4EL/2001**	2 690 **4EL/2001**	3 690 **4EL/2043**	5 160 **4EL/1901**	7 280 **4EL/1901**	–	–	–			
	1800	1 230 **4EL/1874**	1 670 **4EL/1874**	2 330 **4EL/1891**	2 680 **4EL/1730**	3 670 **4EL/1730**	5 190 **4EL/1790**	7 330 **4EL/1827**	9 080 **4EL/1827**	10 630 **4EL/1790**	13 190 **4EL/1827**			
	1600	1 220 **4EL/1564**	1 660 **4EL/1564**	2 320 **4EL/1611**	3 370 **4EL/1611**	4 440 **4EL/1611**	5 760 **4EL/1691**	8 120 **4EL/1691**	11 450 **4EL/1691**	10 600 **4EL/1525**	13 130 **4EL/1525**			
	1400	1 220 **4EL/1351**	1 660 **4EL/1351**	2 310 **4EL/1364**	3 350 **4EL/1344**	4 590 **4EL/1344**	6 700 **4EL/1441**	9 270 **4EL/1441**	11 490 **4EL/1441**	13 620 **4EL/1441**	13 100 **4EL/1318**			
	1250	1 220 **4EL/1249**	1 690 **4EL/1249**	2 320 **4EL/1270**	3 360 **4EL/1270**	3 670 **4EL/1248**	6 670 **4EL/1202**	7 310 **4EL/1259**	9 060 **4EL/1267**	10 620 **4EL/1267**	13 160 **4EL/1267**			
	1120	1 220 **4EL/1128**	1 660 **4EL/1128**	2 320 **4EL/1122**	3 360 **4EL/1122**	4 600 **4EL/1122**	6 690 **4EL/1136**	9 280 **4EL/1172**	11 510 **4EL/1172**	13 670 **4EL/1172**	16 940 **4EL/1172**			
	1000	1 230 **4EL/1043**	1 700 **4EL/1043**	2 320 **4EL/984**	3 360 **4EL/970**	4 600 **4EL/970**	6 690 **4EL/999**	9 270 **4EL/999**	11 490 **4EL/999**	13 650 **4EL/999**	16 920 **4EL/999**			
	900	1 220 **4EL/901**	1 690 **4EL/901**	2 320 **4EL/909**	3 370 **4EL/916**	4 620 **4EL/916**	6 710 **4EL/924**	9 290 **4EL/924**	11 450 **4EL/846**	13 600 **4EL/846**	16 860 **4EL/846**			
	800	1 220 **4EL/779**	1 690 **4EL/779**	2 320 **4EL/786**	3 380 **4EL/838**	4 620 **4EL/838**	6 690 **4EL/788**	9 260 **4EL/788**	11 480 **4EL/788**	14 250 **4EL/788**	16 360 **4EL/788**			
	710	1 220 **4EL/720**	1 690 **4EL/720**	2 320 **4EL/732**	3 370 **4EL/732**	4 620 **4EL/732**	6 700 **4EL/720**	9 270 **4EL/720**	11 490 **4EL/720**	13 660 **4EL/720**	16 930 **4EL/720**			
	630	1 220 **4EL/622**	1 690 **4EL/622**	2 320 **4EL/628**	3 360 **4EL/611**	4 600 **4EL/611**	6 700 **4EL/657**	9 280 **4EL/657**	11 500 **4EL/657**	14 280 **4EL/657**	16 550 **4EL/657**			
	560	1 220 **4EL/546**	1 660 **4EL/546**	2 320 **4EL/566**	3 370 **4EL/566**	4 610 **4EL/566**	6 690 **4EL/568**	9 270 **4EL/568**	11 480 **4EL/568**	14 260 **4EL/568**	16 410 **4EL/568**			
	500	1 220 **4EL/497**	1 690 **4EL/497**	2 320 **4EL/517**	3 370 **4EL/517**	4 620 **4EL/517**	6 700 **4EL/518**	9 280 **4EL/518**	11 500 **4EL/518**	14 280 **4EL/518**	17 010 **4EL/518**			
	450	1 220 **4EL/445**	1 690 **4EL/445**	2 320 **4EL/452**	3 370 **4EL/452**	4 610 **4EL/452**	6 690 **4EL/448**	9 270 **4EL/448**	11 480 **4EL/448**	14 260 **4EL/448**	16 880 **4EL/448**			
	400	1 230 **4EL/420**	1 700 **4EL/420**	2 330 **4EL/422**	3 380 **4EL/422**	4 620 **4EL/422**	6 700 **4EL/404**	9 270 **4EL/404**	11 490 **4EL/404**	13 660 **4EL/404**	16 930 **4EL/404**			
	355	1 220 **4EL/356**	1 690 **4EL/356**	2 320 **4EL/357**	3 370 **4EL/357**	4 610 **4EL/357**	6 700 **4EL/358**	9 270 **4EL/358**	11 490 **4EL/358**	14 260 **4EL/358**	16 910 **4EL/358**			
	315	1 220 **4EL/306**	1 690 **4EL/306**	2 320 **4EL/317**	3 360 **4EL/317**	4 610 **4EL/317**	6 700 **4EL/323**	9 270 **4EL/323**	11 490 **4EL/323**	14 270 **4EL/323**	16 390 **4EL/318**			
	280	1 230 **4EL/295**	1 700 **4EL/295**	2 320 **4EL/296**	3 370 **4EL/296**	4 620 **4EL/296**	6 720 **4EL/301**	9 300 **4EL/301**	11 520 **4EL/301**	14 310 **4EL/301**	17 200 **4EL/303**			
	250	1 220 **4EL/249**	1 690 **4EL/249**	2 320 **4EL/250**	3 360 **4EL/250**	4 610 **4EL/250**	6 700 **4EL/255**	9 270 **4EL/255**	11 490 **4EL/255**	14 270 **4EL/255**	17 260 **4EL/255**			
	250	1 220 **3EL/254**	1 300 **3EL/254**	1 960 **3EL/249**	2 600 **3EL/249**	3 670 **3EL/239**	5 190 **3EL/251**	7 310 **3EL/251**	9 060 **3EL/251**	10 620 **3EL/251**	13 160 **3EL/251**			
	224	1,84 1 220 **3EL/219**	2,49 1 660 **3EL/219**	3,45 2 320 **3EL/221**	4,29 2 880 **3EL/221**	6,1 4 070 **3EL/221**	8 5 170 **3EL/214**	11,2 7 290 **3EL/214**	13,9 9 040 **3EL/214**	16,3 10 590 **3EL/214**	20,2 13 130 **3EL/214**	224	3 150	**14**
	200	1,74 1 230 **4EL/207**	2,41 1 700 **4EL/207**	3,29 2 320 **4EL/207**	4,77 3 370 **4EL/207**	6,5 4 620 **4EL/207**	9,3 6 720 **4EL/211**	12,9 9 300 **4EL/211**	16 11 530 **4EL/211**	19,8 14 310 **4EL/211**	24,1 17 380 **4EL/211**	200	2 800	
	200	1,7 1 230 **3EL/212**	2,1 1 440 **3EL/201**	2,88 1 960 **3EL/200**	3,95 2 690 **3EL/200**	5,3 3 680 **3EL/203**	8,5 5 740 **3EL/198**	12 8 090 **3EL/198**	16,9 11 400 **3EL/198**	16,9 11 400 **3EL/198**	18,9 13 190 **3EL/204**	200	2 800	
	180	1,86 1 220 **4EL/171**	2,58 1 690 **4EL/171**	3,47 2 320 **4EL/175**	5 3 360 **4EL/175**	6,9 4 600 **4EL/175**	9,8 6 690 **4EL/178**	13,6 9 270 **4EL/178**	16,9 11 490 **4EL/178**	21 14 260 **4EL/178**	22,4 15 280 **4EL/178**	180	2 500	
	180	1,75 1 220 **3EL/183**	2,38 1 660 **3EL/183**	3,29 2 320 **3EL/185**	4,1 2 890 **3EL/185**	6,2 4 450 **3EL/189**	7,8 5 180 **3EL/174**	11 7 310 **3EL/174**	13,6 9 050 **3EL/174**	15,9 10 610 **3EL/174**	19,8 13 150 **3EL/174**	180	2 500	

$n_{N2} \times L_h$	i_N	Grandezza riduttore P_{N2} kW M_{N2} N m ... / i 030A	042A	060A	085A	125A	180A	250A	355A	500A	710A	i_N	n_1 min^{-1}	n_{N2}
180 000	14	43,8 24 090 **2EL/14,4**	65 36 620 **2EL/14,7**	87 47 930 **2EL/14,4**	–	–	–	–	–	–	–	14	250	**18**
	12.5	–	–	–	–	–	–	–	–	–	–	12,5	224	
	7.1	–	–	–	–	–	–	–	–	–	–	7,1	125	
	6	–	–	–	–	–	–	–	–	–	–	6	112	
140 000	2000	19 910 **4EL/1902**	–	–	–	–	–	–	–	–	–			
	1800	–	30 730 **4EL/1673**	38 750 **4EL/1796**	61 620 **4EL/1808**	82 370 **4EL/1852**	–	–	–	–	–			
	1600	19 990 **4EL/1621**	30 740 **4EL/1509**	38 770 **4EL/1621**	61 620 **4EL/1621**	81 880 **4EL/1507**	122 760 **4EL/1670**	–	–	–	–			
	1400	22 310 **4EL/1482**	30 760 **4EL/1361**	38 790 **4EL/1462**	61 680 **4EL/1471**	82 160 **4EL/1423**	–	–	245 770 **4EL/1314**	–	–			
	1250	24 390 **4EL/1263**	33 700 **4EL/1291**	38 660 **4EL/1245**	71 990 **4EL/1278**	82 180 **4EL/1284**	122 420 **4EL/1283**	175 000 **4EL/1283**	245 810 **4EL/1186**	345 960 **4EL/1312**	–			
	1120	22 330 **4EL/1206**	30 880 **4EL/1160**	38 700 **4EL/1124**	61 510 **4EL/1124**	82 260 **4EL/1160**	122 490 **4EL/1150**	175 090 **4EL/1150**	246 050 **4EL/1071**	351 450 **4EL/1122**	–			
	1000	24 450 **4EL/1028**	33 800 **4EL/1051**	48 010 **4EL/1028**	72 190 **4EL/1040**	82 410 **4EL/1046**	138 710 **4EL/984**	192 010 **4EL/990**	288 780 **4EL/1014**	345 700 **4EL/1008**	466 560 **4EL/1008**			
	900	24 380 **4EL/876**	33 700 **4EL/895**	47 880 **4EL/876**	71 980 **4EL/886**	102 960 **4EL/914**	139 150 **4EL/888**	192 230 **4EL/888**	247 340 **4EL/911**	363 970 **4EL/914**	483 090 **4EL/862**			
	800	24 480 **4EL/836**	37 140 **4EL/828**	48 060 **4EL/836**	72 260 **4EL/846**	103 000 **4EL/825**	139 420 **4EL/800**	192 990 **4EL/806**	287 520 **4EL/800**	365 630 **4EL/782**	484 120 **4EL/778**			
	710	24 410 **4EL/713**	37 030 **4EL/706**	47 930 **4EL/713**	72 060 **4EL/721**	102 730 **4EL/706**	139 860 **4EL/722**	193 220 **4EL/722**	286 200 **4EL/703**	359 580 **4EL/703**	496 750 **4EL/703**			
	630	24 450 **4EL/659**	36 880 **4EL/595**	47 770 **4EL/607**	72 130 **4EL/659**	102 720 **4EL/634**	138 140 **4EL/624**	191 890 **4EL/635**	283 670 **4EL/614**	359 140 **4EL/630**	496 140 **4EL/630**			
	560	24 390 **4EL/562**	37 000 **4EL/556**	48 520 **4EL/562**	71 940 **4EL/562**	102 820 **4EL/572**	138 760 **4EL/563**	191 700 **4EL/563**	284 950 **4EL/554**	360 770 **4EL/568**	498 390 **4EL/568**			
	500	24 330 **4EL/479**	36 980 **4EL/489**	48 400 **4EL/479**	71 760 **4EL/479**	102 720 **4EL/500**	137 070 **4EL/479**	190 030 **4EL/485**	286 430 **4EL/501**	357 810 **4EL/491**	497 050 **4EL/500**			
	450	24 390 **4EL/443**	37 070 **4EL/453**	41 980 **4EL/443**	71 940 **4EL/443**	102 820 **4EL/451**	118 470 **4EL/444**	191 760 **4EL/444**	287 880 **4EL/452**	359 630 **4EL/443**	498 560 **4EL/448**			
	400	24 330 **4EL/377**	36 970 **4EL/386**	42 000 **4EL/377**	71 810 **4EL/382**	102 580 **4EL/386**	137 050 **4EL/378**	190 000 **4EL/382**	284 580 **4EL/386**	373 460 **4EL/420**	515 920 **4EL/420**			
	355	19 930 **4EL/344**	36 840 **4EL/325**	38 650 **4EL/344**	61 430 **4EL/344**	102 780 **4EL/356**	138 910 **4EL/353**	192 970 **4EL/360**	287 310 **4EL/356**	358 910 **4EL/349**	517 570 **4EL/379**			
	315	24 400 **4EL/318**	36 930 **4EL/304**	45 900 **4EL/318**	71 970 **4EL/318**	102 880 **4EL/325**	139 020 **4EL/319**	192 730 **4EL/322**	288 670 **4EL/326**	368 620 **4EL/323**	511 750 **4EL/349**			
	280	24 470 **4EL/297**	33 730 **4EL/274**	44 490 **4EL/297**	72 190 **4EL/297**	103 110 **4EL/300**	141 170 **4EL/298**	195 030 **4EL/298**	291 830 **4EL/300**	373 020 **4EL/299**	515 310 **4EL/299**			
	250	24 400 **4EL/251**	37 080 **4EL/256**	44 660 **4EL/251**	71 960 **4EL/251**	102 880 **4EL/256**	139 000 **4EL/251**	192 020 **4EL/251**	288 620 **4EL/257**	367 260 **4EL/252**	–			
	250	19 950 **3EL/249**	26 170 **3EL/232**	38 690 **3EL/249**	61 310 **3EL/237**	81 960 **3EL/243**	–	–	–	–	–			
	224	– 19 900 **3EL/212**	– 30 800 **3EL/219**	– 38 600 **3EL/212**	– 61 350 **3EL/212**	– –	– 122 230 **3EL/219**	– –	– –	– –	– –	224	3 150	**14**
	200	34 24 490 **4EL/211**	48,8 35 940 **4EL/216**	56 40 410 **4EL/211**	– 72 260 **4EL/211**	– 103 290 **4EL/216**	– 114 040 **4EL/212**	– –	– –	– –	– –	200	2 800	
	200	28,9 19 990 **3EL/203**	45,7 30 830 **3EL/198**	56 38 770 **3EL/203**	– 61 430 **3EL/193**	– 82 120 **3EL/198**	– –	– –	– –	– –	– –	200	2 800	
	180	35,9 24 410 **4EL/178**	52 36 010 **4EL/182**	52 35 230 **4EL/178**	– –	– –	– –	– –	– –	– –	– –	180	2 500	
	180	30,2 19 930 **3EL/173**	45,3 30 850 **3EL/178**	56 39 120 **3EL/183**	– 60 070 **3EL/187**	– 82 400 **3EL/186**	– 122 410 **3EL/178**	– –	– 246 470 **3EL/172**	– 344 710 **3EL/172**	– 465 270 **3EL/172**	180	2 500	

$n_{N2} \times L_h$	i_N	Grandezza riduttore P_{N2} kW M_{N2} N m ... / i 001A	002A	003A	004A	006A	009A	012A	015A	018A	021A	i_N	n_1 min^{-1}	n_{N2}
140 000	160	1,81 1 220 **3EL/158**	2,46 1 660 **3EL/158**	3,4 2 320 **3EL/160**	5 3 360 **3EL/157**	6,9 4 610 **3EL/157**	9,3 6 720 **3EL/169**	12,9 9 300 **3EL/169**	16 11 520 **3EL/169**	19 13 660 **3EL/169**	19 13 660 **3EL/169**	160	2 240	**14**
	140	1,75 1 220 **3EL/146**	2,43 1 700 **3EL/146**	3,56 2 310 **3EL/136**	5,2 3 360 **3EL/136**	7,1 4 600 **3EL/136**	10,2 6 680 **3EL/137**	14,1 9 250 **3EL/137**	17,5 11 460 **3EL/137**	20,8 13 620 **3EL/137**	25,7 16 880 **3EL/137**	140	2 000	
	125	1,82 1 220 **3EL/126**	2,52 1 690 **3EL/126**	3,51 2 310 **3EL/124**	5,1 3 360 **3EL/124**	7 4 600 **3EL/124**	10,7 6 660 **3EL/117**	14,8 9 220 **3EL/117**	18,4 11 420 **3EL/117**	21,9 13 570 **3EL/117**	27,1 16 820 **3EL/117**	125	1 800	
	112	1,91 1 220 **3EL/107**	2,64 1 690 **3EL/107**	3,56 2 310 **3EL/109**	5,2 3 360 **3EL/109**	7,1 4 600 **3EL/109**	10,3 6 670 **3EL/108**	14,3 9 240 **3EL/108**	17,7 11 450 **3EL/108**	22 14 220 **3EL/108**	23,3 15 050 **3EL/108**	112	1 600	
	100	1,78 1 220 **3EL/101**	2,46 1 690 **3EL/101**	3,26 2 330 **3EL/105**	4,73 3 380 **3EL/105**	5,8 4 110 **3EL/105**	7,7 5 180 **3EL/98,6**	10,9 7 310 **3EL/98,6**	13,5 9 060 **3EL/98,6**	15,8 10 620 **3EL/98,6**	19,6 13 160 **3EL/98,6**	100	1 400	
	90	1,8 1 220 **3EL/88,7**	2,5 1 690 **3EL/88,7**	3,31 2 320 **3EL/92**	4,8 3 370 **3EL/92**	6,6 4 620 **3EL/92**	9,5 6 710 **3EL/92,2**	13,2 9 290 **3EL/92,2**	16,3 11 510 **3EL/92,2**	20,3 14 290 **3EL/92,2**	24,1 16 950 **3EL/92,2**	90	1 250	
	80	1,61 1 040 **3EL/76**	2,21 1 430 **3EL/76**	3,56 2 310 **3EL/76,2**	5,2 3 360 **3EL/76,2**	7,1 4 600 **3EL/76,2**	10,1 6 680 **3EL/77,7**	14 9 250 **3EL/77,7**	17,3 11 470 **3EL/77,7**	21,5 14 240 **3EL/77,7**	25,5 16 890 **3EL/77,7**	80	1 120	
	71	1,81 1 220 **3EL/70,8**	2,5 1 690 **3EL/70,8**	3,35 2 320 **3EL/72,5**	4,87 3 370 **3EL/72,5**	6,7 4 610 **3EL/72,5**	9,7 6 700 **3EL/72,7**	13,4 9 280 **3EL/72,7**	16,6 11 500 **3EL/72,7**	20,6 14 280 **3EL/72,7**	24,5 16 990 **3EL/72,7**	71	1 000	
	63	1,57 1 050 **3EL/63**	2,14 1 430 **3EL/63**	3,57 2 310 **3EL/61,1**	5,2 3 360 **3EL/61,1**	7,1 4 600 **3EL/61,1**	10,3 6 680 **3EL/61,3**	14,2 9 240 **3EL/61,3**	17,6 11 450 **3EL/61,3**	21,9 14 220 **3EL/61,3**	26,1 16 990 **3EL/61,3**	63	900	
	56	1,71 1 230 **3EL/59,9**	2,37 1 700 **3EL/59,9**	–	–	–	–	–	–	–	–	56	800	
	50	1,09 780 **2EL/53,1**	1,54 1 100 **2EL/53,1**	–	–	–	–	–	–	–	–	50	710	
	50	1,83 1 220 **3EL/49,7**	2,53 1 690 **3EL/49,7**	3,4 2 320 **3EL/50,6**	4,94 3 370 **3EL/50,6**	6,8 4 610 **3EL/50,6**	9,7 6 700 **3EL/51,6**	13,4 9 280 **3EL/51,6**	16,6 11 500 **3EL/51,6**	20,6 14 280 **3EL/51,6**	22,1 15 370 **3EL/51,6**	50	710	
	45	1,53 1 050 **2EL/45,2**	1,75 1 200 **2EL/45,2**	2,16 1 550 **2EL/47,5**	3,04 2 190 **2EL/47,5**	4,29 3 090 **2EL/47,5**	6 4 350 **2EL/47,5**	8,5 6 140 **2EL/47,5**	11,2 7 610 **2EL/44,8**	12 8 650 **2EL/47,5**	15,8 10 730 **2EL/44,8**	45	630	
	40	1,62 1 040 **2EL/37,7**	2,22 1 430 **2EL/37,7**	2,85 1 970 **2EL/40,4**	3,78 2 610 **2EL/40,4**	5,3 3 670 **2EL/40,4**	7,5 5 180 **2EL/40,4**	10,6 7 300 **2EL/40,4**	13,2 9 070 **2EL/40,4**	14,9 10 300 **2EL/40,4**	14,9 10 300 **2EL/40,4**	40	560	
	35,5	1,41 957 **2EL/35,6**	1,41 957 **2EL/35,6**	3,11 1 950 **2EL/32,9**	4,26 2 680 **2EL/32,9**	5,8 3 660 **2EL/32,9**	8,2 5 160 **2EL/32,9**	11,6 7 280 **2EL/32,9**	14,4 9 020 **2EL/32,9**	16,8 10 570 **2EL/32,9**	20,9 13 100 **2EL/32,9**	35,5	500	
	31,5	1,52 1 050 **2EL/32,6**	2,08 1 440 **2EL/32,6**	3,08 2 080 **2EL/31,9**	3,08 2 080 **2EL/31,9**	4,34 2 940 **2EL/31,9**	6,1 4 140 **2EL/31,9**	8,6 5 840 **2EL/31,9**	12,2 8 230 **2EL/31,9**	12,2 8 230 **2EL/31,9**	–	31,5	450	
	28	1,73 1 230 **2EL/29,7**	1,83 1 300 **2EL/29,7**	2,93 1 960 **2EL/28**	4,01 2 690 **2EL/28**	5,5 3 680 **2EL/28**	7,7 5 180 **2EL/28**	10,9 7 310 **2EL/28**	13,5 9 060 **2EL/28**	15,9 10 610 **2EL/28**	19,7 13 150 **2EL/28**	28	400	
	25	1,77 1 220 **2EL/25,7**	2,4 1 660 **2EL/25,7**	3,33 2 320 **2EL/25,9**	4,14 2 890 **2EL/25,9**	5,8 4 080 **2EL/25,9**	8,2 5 750 **2EL/25,9**	11,6 8 100 **2EL/25,9**	16,4 11 430 **2EL/25,9**	16,4 11 430 **2EL/25,9**	16,4 11 430 **2EL/25,9**	25	355	
	22,4	1,57 1 050 **2EL/22**	2,15 1 430 **2EL/22**	3,46 2 320 **2EL/22,1**	5 3 360 **2EL/22,1**	6,9 4 600 **2EL/22,1**	10 6 690 **2EL/22,1**	13,8 9 260 **2EL/22,1**	17,1 11 470 **2EL/22,1**	20,4 13 640 **2EL/22,1**	25,2 16 900 **2EL/22,1**	22,4	315	
	20	1,75 1 230 **2EL/20,5**	2,42 1 700 **2EL/20,5**	–	–	–	–	–	–	–	–	20	280	
	18	1,5 1 050 **2EL/18,3**	2,06 1 440 **2EL/18,3**	2,77 1 970 **2EL/18,6**	3,79 2 700 **2EL/18,6**	5,2 3 690 **2EL/18,6**	7,3 5 200 **2EL/18,6**	10,3 7 340 **2EL/18,6**	12,8 9 090 **2EL/18,6**	15 10 650 **2EL/18,6**	18,6 13 200 **2EL/18,6**	18	250	
	16	1,66 1 230 **2EL/17,4**	2,3 1 700 **2EL/17,4**	3,14 2 330 **2EL/17,4**	4,56 3 390 **2EL/17,4**	6,2 4 630 **2EL/17,4**	9,1 6 730 **2EL/17,4**	12,5 9 320 **2EL/17,4**	15,5 11 550 **2EL/17,4**	19,3 14 340 **2EL/17,4**	23,4 17 410 **2EL/17,4**	16	224	
	14	1,78 1 220 **2EL/14,4**	2,46 1 690 **2EL/14,4**	3,31 2 320 **2EL/14,7**	4,81 3 370 **2EL/14,7**	6,6 4 620 **2EL/14,7**	9,6 6 710 **2EL/14,7**	13,2 9 280 **2EL/14,7**	16,4 11 510 **2EL/14,7**	20,4 14 290 **2EL/14,7**	24,8 17 350 **2EL/14,7**	14	200	
	12,5	1,8 1 160 **2EL/12,1**	2,59 1 670 **2EL/12,1**	3,54 2 320 **2EL/12,4**	5 3 290 **2EL/12,4**	7,1 4 670 **2EL/12,4**	10 6 590 **2EL/12,4**	14,2 9 340 **2EL/12,4**	16,5 10 820 **2EL/12,4**	19,8 12 980 **2EL/12,4**	22,5 14 750 **2EL/12,4**	12,5	180	
112 000	2500	1 060 **4EL/2377**	1 450 **4EL/2377**	1 990 **4EL/2459**	2 720 **4EL/2399**	3 720 **4EL/2399**	5 260 **4EL/2636**	7 420 **4EL/2636**	9 220 **4EL/2636**	10 470 **4EL/2636**	10 850 **4EL/2377**			
	2240	1 240 **4EL/2168**	1 310 **4EL/2168**	2 120 **4EL/2324**	–	–	5 250 **4EL/2145**	7 400 **4EL/2145**	9 170 **4EL/2145**	10 750 **4EL/2145**	13 320 **4EL/2145**			
	2000	–	–	1 990 **4EL/2001**	2 730 **4EL/2001**	3 740 **4EL/2043**	5 230 **4EL/1901**	7 380 **4EL/1901**	–	–	–			
	1800	1 240 **4EL/1874**	1 690 **4EL/1874**	2 360 **4EL/1891**	2 720 **4EL/1730**	3 720 **4EL/1730**	5 260 **4EL/1790**	7 430 **4EL/1827**	9 210 **4EL/1827**	10 770 **4EL/1790**	13 370 **4EL/1827**			
	1600	1 240 **4EL/1564**	1 680 **4EL/1564**	2 350 **4EL/1611**	3 410 **4EL/1611**	4 500 **4EL/1611**	5 840 **4EL/1691**	8 230 **4EL/1691**	11 600 **4EL/1691**	10 740 **4EL/1525**	13 310 **4EL/1525**			

$n_{N2} \times L_h$	i_N	Grandezza riduttore P_{N2} kW M_{N2} N m ... / i 030A	042A	060A	085A	125A	180A	250A	355A	500A	710A	i_N	n_1 min^{-1}	n_{N2}
140 000	160	34,7 24 460 **3EL/165**	46,9 33 810 **3EL/169**	56 38 780 **3EL/163**	101 72 210 **3EL/167**	115 82 440 **3EL/168**	– 122 810 **3EL/168**	– 175 550 **3EL/168**	– 246 580 **3EL/155**	– 344 720 **3EL/154**	– 465 480 **3EL/155**	160	2 240	**14**
	140	37,8 24 320 **3EL/135**	51 33 620 **3EL/138**	74 47 760 **3EL/135**	110 71 800 **3EL/136**	141 89 320 **3EL/133**	188 122 060 **3EL/136**	259 178 050 **3EL/144**	444 281 340 **3EL/133**	– 356 390 **3EL/147**	– 492 590 **3EL/147**	140	2 000	
	125	30,7 21 270 **3EL/130**	45,8 30 820 **3EL/127**	58 39 030 **3EL/127**	90 61 600 **3EL/129**	161 102 360 **3EL/120**	204 139 470 **3EL/129**	281 193 070 **3EL/130**	395 251 520 **3EL/120**	557 353 750 **3EL/120**	– 488 930 **3EL/120**	125	1 800	
	112	35,7 24 420 **3EL/115**	48,2 33 750 **3EL/117**	70 47 940 **3EL/115**	104 72 080 **3EL/116**	159 102 460 **3EL/108**	202 140 100 **3EL/116**	279 193 550 **3EL/116**	438 282 890 **3EL/108**	554 354 630 **3EL/107**	– 491 150 **3EL/108**	112	1 600	
	100	33,9 24 500 **3EL/106**	50 37 240 **3EL/108**	58 41 680 **3EL/106**	100 72 280 **3EL/106**	147 102 960 **3EL/102**	204 139 550 **3EL/100**	278 193 850 **3EL/102**	408 291 560 **3EL/105**	531 370 770 **3EL/102**	732 512 460 **3EL/103**	100	1 400	
	90	35,4 24 430 **3EL/90,4**	53 37 140 **3EL/92,4**	70 48 610 **3EL/90,4**	104 72 070 **3EL/90,4**	146 103 030 **3EL/92,4**	202 139 990 **3EL/90,6**	277 194 080 **3EL/91,6**	411 290 690 **3EL/92,6**	529 371 200 **3EL/91,8**	727 514 100 **3EL/92,6**	90	1 250	
	80	37,5 24 340 **3EL/76,2**	56 37 000 **3EL/77,9**	75 48 420 **3EL/76,2**	109 71 850 **3EL/77,1**	142 103 210 **3EL/85,2**	209 137 920 **3EL/77,2**	247 175 480 **3EL/83,5**	341 248 010 **3EL/85,3**	514 366 230 **3EL/83,6**	700 508 990 **3EL/85,3**	80	1 120	
	71	35,9 24 410 **3EL/71,3**	53 37 100 **3EL/72,9**	71 48 560 **3EL/71,3**	106 72 010 **3EL/71,3**	148 102 930 **3EL/72,9**	204 139 380 **3EL/71,4**	282 192 550 **3EL/71,4**	415 289 420 **3EL/73**	539 368 280 **3EL/71,5**	734 511 850 **3EL/73**	71	1 000	
	63	38,1 24 310 **3EL/60,1**	57 36 950 **3EL/61,4**	76 48 370 **3EL/60,1**	113 71 720 **3EL/60,1**	157 102 520 **3EL/61,4**	214 136 660 **3EL/60,2**	–	–	–	–	63	900	
	56	–	–	–	–	–	–	–	–	–	–	56	800	
	50	–	–	–	–	–	–	–	–	–	–	50	710	
	50	35,9 24 410 **3EL/50,6**	53 37 100 **3EL/51,7**	62 42 430 **3EL/50,6**	–	–	–	–	–	–	–	50	710	
	45	–	–	–	–	–	–	–	–	–	–	45	630	
	40	29,2 19 980 **2EL/40,1**	–	41,9 28 620 **2EL/40,1**	–	–	–	–	–	–	–	40	560	
	35.5	31,9 19 860 **2EL/32,6**	26,7 19 040 **2EL/37,3**	62 38 520 **2EL/32,6**	–	–	–	–	–	–	–	35,5	500	
	31.5	24,2 16 030 **2EL/31,2**	40,7 26 220 **2EL/30,4**	59 38 640 **2EL/30,8**	93 61 440 **2EL/31**	122 82 120 **2EL/31,8**	–	–	–	–	–	31,5	450	
	28	30 19 940 **2EL/27,8**	45,1 30 860 **2EL/28,7**	58 38 670 **2EL/27,8**	93 61 470 **2EL/27,8**	132 81 690 **2EL/25,9**	179 122 460 **2EL/28,6**	256 175 070 **2EL/28,7**	361 247 090 **2EL/28,7**	494 346 090 **2EL/29,3**	667 467 080 **2EL/29,3**	28	400	
	25	32,6 22 260 **2EL/25,4**	44,4 30 890 **2EL/25,9**	60 38 930 **2EL/24**	91 59 780 **2EL/24,4**	133 89 660 **2EL/25**	179 117 780 **2EL/24,5**	269 177 630 **2EL/24,5**	382 252 080 **2EL/24,5**	522 352 260 **2EL/25,1**	721 486 640 **2EL/25,1**	25	355	
	22.4	37,1 24 360 **2EL/21,7**	50 33 660 **2EL/22,1**	73 47 820 **2EL/21,7**	108 71 900 **2EL/21,9**	122 82 100 **2EL/22,1**	208 138 370 **2EL/22**	286 191 640 **2EL/22,1**	426 286 150 **2EL/22,1**	479 346 810 **2EL/23,9**	646 468 060 **2EL/23,9**	22,4	315	
	20	–	44,4 30 890 **2EL/20,4**	–	–	148 102 940 **2EL/20,4**	179 122 440 **2EL/20**	252 175 240 **2EL/20,4**	355 247 340 **2EL/20,4**	522 363 760 **2EL/20,4**	721 502 530 **2EL/20,4**	20	280	
	18	28,4 20 010 **2EL/18,5**	56 37 010 **2EL/17,5**	55 38 820 **2EL/18,5**	–	154 102 670 **2EL/17,5**	–	287 191 260 **2EL/17,5**	428 285 590 **2EL/17,5**	548 365 810 **2EL/17,5**	756 505 360 **2EL/17,5**	18	250	
	16	33,7 24 510 **2EL/17,1**	–	67 48 760 **2EL/17,1**	99 72 300 **2EL/17,1**	–	195 142 220 **2EL/17,1**	–	–	–	–	16	224	
	14	35,5 24 420 **2EL/14,4**	53 37 120 **2EL/14,7**	71 48 590 **2EL/14,4**	–	–	–	–	–	–	–	14	200	
	12.5	–	–	–	–	–	–	–	–	–	–	12,5	180	
112 000	2500	–	–	–	–	–	–	–	–	–	–			
	2240	20 310 **4EL/2338**	–	–	–	–	–	–	–	–	–			
	2000	20 190 **4EL/1902**	–	–	–	–	–	–	–	–	–			
	1800	–	31 150 **4EL/1673**	39 280 **4EL/1796**	62 470 **4EL/1808**	83 500 **4EL/1852**	–	–	–	–	–			
	1600	20 260 **4EL/1621**	31 160 **4EL/1509**	39 290 **4EL/1621**	62 450 **4EL/1621**	82 990 **4EL/1507**	124 420 **4EL/1670**	–	–	–	–			

$n_{N2} \times L_h$	i_N	Grandezza riduttore P_{N2} kW M_{N2} N m ... / i 001A	002A	003A	004A	006A	009A	012A	015A	018A	021A	i_N	n_1 min^{-1}	n_{N2}
112 000	1400	1 240 **4EL/1351**	1 680 **4EL/1351**	2 340 **4EL/1364**	3 400 **4EL/1344**	4 660 **4EL/1344**	6 790 **4EL/1441**	9 400 **4EL/1441**	11 650 **4EL/1441**	13 810 **4EL/1441**	13 290 **4EL/1318**			
	1250	1 240 **4EL/1249**	1 720 **4EL/1249**	2 350 **4EL/1270**	3 420 **4EL/1270**	3 730 **4EL/1248**	6 770 **4EL/1202**	7 420 **4EL/1259**	9 200 **4EL/1267**	10 780 **4EL/1267**	13 360 **4EL/1267**			
	1120	1 240 **4EL/1128**	1 690 **4EL/1128**	2 350 **4EL/1122**	3 410 **4EL/1122**	4 670 **4EL/1122**	6 790 **4EL/1136**	9 420 **4EL/1172**	11 680 **4EL/1172**	13 880 **4EL/1172**	17 200 **4EL/1172**			
	1000	1 240 **4EL/1043**	1 720 **4EL/1043**	2 350 **4EL/984**	3 410 **4EL/970**	4 660 **4EL/970**	6 790 **4EL/999**	9 400 **4EL/999**	11 640 **4EL/999**	13 840 **4EL/999**	17 150 **4EL/999**			
	900	1 240 **4EL/901**	1 720 **4EL/901**	2 350 **4EL/909**	3 420 **4EL/916**	4 680 **4EL/916**	6 800 **4EL/924**	9 420 **4EL/924**	11 610 **4EL/846**	13 790 **4EL/846**	17 090 **4EL/846**			
	800	1 240 **4EL/779**	1 710 **4EL/779**	2 350 **4EL/786**	3 420 **4EL/838**	4 690 **4EL/838**	6 780 **4EL/788**	9 380 **4EL/788**	11 630 **4EL/788**	14 440 **4EL/788**	16 660 **4EL/788**			
	710	1 240 **4EL/720**	1 720 **4EL/720**	2 350 **4EL/732**	3 420 **4EL/732**	4 680 **4EL/732**	6 790 **4EL/720**	9 400 **4EL/720**	11 650 **4EL/720**	13 850 **4EL/720**	17 160 **4EL/720**			
	630	1 240 **4EL/622**	1 720 **4EL/622**	2 350 **4EL/628**	3 410 **4EL/611**	4 660 **4EL/611**	6 800 **4EL/657**	9 420 **4EL/657**	11 670 **4EL/657**	14 490 **4EL/657**	17 600 **4EL/657**			
	560	1 240 **4EL/546**	1 680 **4EL/546**	2 350 **4EL/566**	3 420 **4EL/566**	4 680 **4EL/566**	6 790 **4EL/568**	9 400 **4EL/568**	11 650 **4EL/568**	14 470 **4EL/568**	17 570 **4EL/568**			
	500	1 240 **4EL/497**	1 720 **4EL/497**	2 360 **4EL/517**	3 420 **4EL/517**	4 680 **4EL/517**	6 800 **4EL/518**	9 420 **4EL/518**	11 670 **4EL/518**	14 490 **4EL/518**	17 600 **4EL/518**			
	450	1 240 **4EL/445**	1 720 **4EL/445**	2 350 **4EL/452**	3 420 **4EL/452**	4 680 **4EL/452**	6 790 **4EL/448**	9 400 **4EL/448**	11 650 **4EL/448**	14 460 **4EL/448**	17 560 **4EL/448**			
	400	1 240 **4EL/420**	1 720 **4EL/420**	2 360 **4EL/422**	3 420 **4EL/422**	4 690 **4EL/422**	6 790 **4EL/404**	9 400 **4EL/404**	11 650 **4EL/404**	13 840 **4EL/404**	17 160 **4EL/404**			
	355	1 240 **4EL/356**	1 720 **4EL/356**	2 350 **4EL/357**	3 410 **4EL/357**	4 670 **4EL/357**	6 790 **4EL/358**	9 400 **4EL/358**	11 650 **4EL/358**	14 460 **4EL/358**	17 560 **4EL/358**			
	315	1 240 **4EL/306**	1 710 **4EL/306**	2 350 **4EL/317**	3 410 **4EL/317**	4 670 **4EL/317**	6 800 **4EL/323**	9 410 **4EL/323**	11 660 **4EL/323**	14 480 **4EL/323**	17 570 **4EL/318**			
	280	1,39 1 240 **4EL/295**	1,93 1 720 **4EL/295**	2,63 2 360 **4EL/296**	3,82 3 420 **4EL/296**	5,2 4 690 **4EL/296**	7,5 6 820 **4EL/301**	10,3 9 440 **4EL/301**	12,8 11 700 **4EL/301**	15,9 14 520 **4EL/301**	19,2 17 640 **4EL/303**	280	3 150	**11,2**
	250	1,43 1 240 **3EL/254**	1,52 1 320 **3EL/254**	2,34 1 990 **3EL/249**	3,11 2 640 **3EL/249**	4,56 3 720 **3EL/239**	6,1 5 260 **3EL/251**	8,7 7 420 **3EL/251**	10,7 9 200 **3EL/251**	12,6 10 780 **3EL/251**	15,6 13 360 **3EL/251**	250	2 800	
	250	1,46 1 240 **4EL/249**	2,02 1 720 **4EL/249**	2,76 2 350 **4EL/250**	4 3 410 **4EL/250**	5,5 4 670 **4EL/250**	7,8 6 800 **4EL/255**	10,8 9 410 **4EL/255**	13,4 11 660 **4EL/255**	16,6 14 480 **4EL/255**	20,2 17 580 **4EL/255**	250	2 800	
	224	1,48 1 240 **3EL/219**	2,01 1 680 **3EL/219**	2,78 2 350 **3EL/221**	3,46 2 920 **3EL/221**	4,87 4 120 **3EL/221**	6,4 5 250 **3EL/214**	9 7 400 **3EL/214**	11,2 9 170 **3EL/214**	13,1 10 750 **3EL/214**	16,3 13 320 **3EL/214**	224	2 500	
	200	1,41 1 240 **4EL/207**	1,95 1 720 **4EL/207**	2,66 2 360 **4EL/207**	3,87 3 420 **4EL/207**	5,3 4 680 **4EL/207**	7,6 6 810 **4EL/211**	10,5 9 430 **4EL/211**	13 11 690 **4EL/211**	16,1 14 510 **4EL/211**	19,6 17 620 **4EL/211**	200	2 240	
	200	1,38 1 240 **3EL/212**	1,7 1 450 **3EL/201**	2,34 1 990 **3EL/200**	3,2 2 730 **3EL/200**	4,32 3 730 **3EL/203**	6,9 5 810 **3EL/198**	9,7 8 200 **3EL/198**	13,7 11 560 **3EL/198**	13,7 11 560 **3EL/198**	15,3 13 370 **3EL/204**	200	2 240	
	180	1,42 1 240 **3EL/183**	1,93 1 690 **3EL/183**	2,67 2 360 **3EL/185**	3,32 2 930 **3EL/185**	5 4 510 **3EL/189**	6,3 5 250 **3EL/174**	8,9 7 410 **3EL/174**	11 9 180 **3EL/174**	12,9 10 760 **3EL/174**	16 13 330 **3EL/174**	180	2 000	
	180	1,51 1 240 **4EL/171**	2,09 1 710 **4EL/171**	2,81 2 350 **4EL/175**	4,09 3 410 **4EL/175**	5,6 4 670 **4EL/175**	8 6 790 **4EL/178**	11 9 400 **4EL/178**	13,7 11 640 **4EL/178**	17 14 460 **4EL/178**	19,2 16 330 **4EL/178**	180	2 000	
	160	1,48 1 240 **3EL/158**	2 1 680 **3EL/158**	2,77 2 350 **3EL/160**	4,08 3 410 **3EL/157**	5,6 4 670 **3EL/157**	7,6 6 810 **3EL/169**	10,5 9 420 **3EL/169**	13 11 680 **3EL/169**	15,5 13 840 **3EL/169**	15,5 13 840 **3EL/169**	160	1 800	
	140	1,42 1 240 **3EL/146**	1,97 1 720 **3EL/146**	2,89 2 340 **3EL/136**	4,19 3 400 **3EL/136**	5,7 4 660 **3EL/136**	8,3 6 770 **3EL/137**	11,4 9 370 **3EL/137**	14,2 11 620 **3EL/137**	16,8 13 810 **3EL/137**	20,9 17 110 **3EL/137**	140	1 600	
	125	1,44 1 240 **3EL/126**	1,99 1 720 **3EL/126**	2,77 2 350 **3EL/124**	4,03 3 410 **3EL/124**	5,5 4 670 **3EL/124**	8,5 6 760 **3EL/117**	11,7 9 360 **3EL/117**	14,5 11 600 **3EL/117**	17,3 13 780 **3EL/117**	21,4 17 080 **3EL/117**	125	1 400	
	112	1,51 1 240 **3EL/107**	2,1 1 710 **3EL/107**	2,83 2 350 **3EL/109**	4,1 3 410 **3EL/109**	5,6 4 670 **3EL/109**	8,2 6 770 **3EL/108**	11,3 9 380 **3EL/108**	14,1 11 620 **3EL/108**	17,4 14 430 **3EL/108**	18,5 15 280 **3EL/108**	112	1 250	
	100	1,44 1 240 **3EL/101**	1,99 1 720 **3EL/101**	2,64 2 360 **3EL/105**	3,84 3 420 **3EL/105**	4,67 4 170 **3EL/105**	6,3 5 260 **3EL/98,6**	8,8 7 410 **3EL/98,6**	10,9 9 190 **3EL/98,6**	12,8 10 760 **3EL/98,6**	15,9 13 340 **3EL/98,6**	100	1 120	
	90	1,46 1 240 **3EL/88,7**	2,03 1 720 **3EL/88,7**	2,68 2 350 **3EL/92**	3,89 3 420 **3EL/92**	5,3 4 680 **3EL/92**	7,7 6 800 **3EL/92,2**	10,7 9 420 **3EL/92,2**	13,2 11 670 **3EL/92,2**	16,4 14 490 **3EL/92,2**	19,5 17 180 **3EL/92,2**	90	1 000	
	80	1,31 1 060 **3EL/76**	1,8 1 450 **3EL/76**	2,9 2 340 **3EL/76,2**	4,21 3 400 **3EL/76,2**	5,8 4 660 **3EL/76,2**	8,2 6 770 **3EL/77,7**	11,4 9 380 **3EL/77,7**	14,1 11 620 **3EL/77,7**	17,5 14 430 **3EL/77,7**	20,8 17 120 **3EL/77,7**	80	900	

$n_{N2} \times L_h$	i_N	Grandezza riduttore P_{N2} kW M_{N2} N m ... / i 030A	042A	060A	085A	125A	180A	250A	355A	500A	710A	i_N	n_1 min^{-1}	n_{N2}
112 000	1400	22 620 **4EL/1482**	31 180 **4EL/1361**	39 330 **4EL/1462**	62 530 **4EL/1471**	83 300 **4EL/1423**	–	–	249 160 **4EL/1314**	–	–			
	1250	24 770 **4EL/1263**	34 230 **4EL/1291**	39 260 **4EL/1245**	73 110 **4EL/1278**	83 450 **4EL/1284**	124 330 **4EL/1283**	177 720 **4EL/1283**	249 630 **4EL/1186**	351 340 **4EL/1312**	–			
	1120	22 670 **4EL/1206**	31 350 **4EL/1160**	39 290 **4EL/1124**	62 450 **4EL/1124**	83 510 **4EL/1160**	124 360 **4EL/1150**	177 760 **4EL/1150**	249 800 **4EL/1071**	363 140 **4EL/1122**	–			
	1000	24 790 **4EL/1028**	34 260 **4EL/1051**	48 680 **4EL/1028**	73 180 **4EL/1040**	83 550 **4EL/1046**	145 760 **4EL/984**	205 300 **4EL/990**	300 640 **4EL/1014**	350 460 **4EL/1008**	472 990 **4EL/1008**			
	900	24 720 **4EL/876**	34 160 **4EL/895**	48 540 **4EL/876**	72 970 **4EL/886**	104 380 **4EL/914**	145 860 **4EL/888**	205 540 **4EL/888**	250 750 **4EL/911**	389 170 **4EL/914**	516 540 **4EL/862**			
	800	24 810 **4EL/836**	37 640 **4EL/828**	48 710 **4EL/836**	73 240 **4EL/846**	104 400 **4EL/825**	145 870 **4EL/800**	206 080 **4EL/806**	300 290 **4EL/800**	390 420 **4EL/782**	516 950 **4EL/778**			
	710	24 750 **4EL/713**	37 540 **4EL/706**	48 590 **4EL/713**	73 050 **4EL/721**	104 150 **4EL/706**	146 010 **4EL/722**	206 590 **4EL/722**	300 090 **4EL/703**	384 470 **4EL/703**	531 140 **4EL/703**			
	630	24 810 **4EL/659**	37 420 **4EL/595**	48 470 **4EL/607**	73 180 **4EL/659**	104 230 **4EL/634**	146 990 **4EL/624**	206 040 **4EL/635**	299 800 **4EL/614**	385 620 **4EL/630**	532 720 **4EL/630**			
	560	24 750 **4EL/562**	37 540 **4EL/556**	49 240 **4EL/562**	73 000 **4EL/562**	104 330 **4EL/572**	148 620 **4EL/563**	205 940 **4EL/563**	300 110 **4EL/554**	387 570 **4EL/568**	535 420 **4EL/568**			
	500	24 680 **4EL/479**	37 520 **4EL/489**	49 110 **4EL/479**	72 810 **4EL/479**	104 220 **4EL/500**	147 190 **4EL/479**	204 050 **4EL/485**	300 400 **4EL/501**	384 220 **4EL/491**	533 730 **4EL/500**			
	450	24 740 **4EL/443**	37 600 **4EL/453**	44 990 **4EL/443**	72 970 **4EL/443**	104 290 **4EL/451**	126 970 **4EL/444**	205 530 **4EL/444**	300 600 **4EL/452**	385 440 **4EL/443**	534 360 **4EL/448**			
	400	24 650 **4EL/377**	37 470 **4EL/386**	44 850 **4EL/377**	72 780 **4EL/382**	103 970 **4EL/386**	146 350 **4EL/378**	202 890 **4EL/382**	299 660 **4EL/386**	398 780 **4EL/420**	550 910 **4EL/420**			
	355	20 200 **4EL/344**	37 350 **4EL/325**	39 180 **4EL/344**	62 280 **4EL/344**	104 200 **4EL/356**	147 030 **4EL/353**	206 330 **4EL/360**	300 330 **4EL/356**	383 760 **4EL/349**	553 410 **4EL/379**			
	315	24 750 **4EL/318**	37 470 **4EL/304**	49 250 **4EL/318**	73 020 **4EL/318**	104 390 **4EL/325**	148 670 **4EL/319**	206 940 **4EL/322**	300 880 **4EL/326**	395 800 **4EL/323**	549 480 **4EL/349**			
	280	27,5 24 830 **4EL/297**	43,6 36 230 **4EL/274**	53 47 790 **4EL/297**	– 73 260 **4EL/297**	– 104 630 **4EL/300**	– 149 150 **4EL/298**	– 209 520 **4EL/298**	– 301 580 **4EL/300**	– 400 730 **4EL/299**	– 553 600 **4EL/299**	280	3 150	**11,2**
	250	23,8 20 240 **3EL/249**	33,6 26 550 **3EL/232**	46,2 39 260 **3EL/249**	– 62 210 **3EL/237**	– 83 160 **3EL/243**	–	–	–	–	–	250	2 800	
	250	29 24 750 **4EL/251**	43,1 37 630 **4EL/256**	56 47 950 **4EL/251**	85 73 020 **4EL/251**	119 104 380 **4EL/256**	174 148 660 **4EL/251**	– 206 190 **4EL/251**	– 300 870 **4EL/257**	– 394 360 **4EL/252**	–	250	2 800	
	224	24,9 20 190 **3EL/212**	37,3 31 240 **3EL/219**	48,3 39 150 **3EL/212**	– 62 230 **3EL/212**	–	– 123 970 **3EL/219**	–	–	–	–	224	2 500	
	200	27,6 24 830 **4EL/211**	41 37 750 **4EL/216**	48 43 210 **4EL/211**	81 73 250 **4EL/211**	114 104 720 **4EL/216**	135 121 940 **4EL/212**	–	–	–	–	200	2 240	
	200	23,4 20 270 **3EL/203**	37,1 31 250 **3EL/198**	45,5 39 300 **3EL/203**	76 62 280 **3EL/193**	99 83 260 **3EL/198**	–	–	–	–	–	200	2 240	
	180	24,5 20 210 **3EL/173**	36,7 31 270 **3EL/178**	45,3 39 660 **3EL/183**	68 60 900 **3EL/187**	94 83 540 **3EL/186**	146 124 100 **3EL/178**	– –	304 249 870 **3EL/172**	– 349 470 **3EL/172**	– 471 690 **3EL/172**	180	2 000	
	180	29,1 24 740 **4EL/178**	43,3 37 610 **4EL/182**	44,3 37 670 **4EL/178**	–	–	–	–	–	–	–	180	2 000	
	160	28,3 24 790 **3EL/165**	38,2 34 260 **3EL/169**	45,4 39 310 **3EL/163**	82 73 190 **3EL/167**	94 83 550 **3EL/168**	140 124 470 **3EL/168**	200 177 920 **3EL/168**	303 249 910 **3EL/155**	428 349 380 **3EL/154**	– 471 760 **3EL/155**	160	1 800	
	140	30,7 24 660 **3EL/135**	41,5 34 080 **3EL/138**	60 48 420 **3EL/135**	90 72 790 **3EL/136**	114 90 550 **3EL/133**	153 123 750 **3EL/136**	210 180 510 **3EL/144**	377 299 040 **3EL/133**	415 363 650 **3EL/147**	– 526 690 **3EL/147**	140	1 600	
	125	24,3 21 600 **3EL/130**	36,2 31 300 **3EL/127**	45,7 39 640 **3EL/127**	71 62 550 **3EL/129**	127 103 950 **3EL/120**	166 146 180 **3EL/129**	235 208 180 **3EL/130**	312 255 430 **3EL/120**	467 381 450 **3EL/120**	644 527 220 **3EL/120**	125	1 400	
	112	28,3 24 790 **3EL/115**	38,3 34 260 **3EL/117**	56 48 670 **3EL/115**	83 73 180 **3EL/116**	126 104 020 **3EL/108**	165 146 270 **3EL/116**	235 208 430 **3EL/116**	363 299 820 **3EL/108**	466 381 890 **3EL/107**	640 528 900 **3EL/108**	112	1 250	
	100	27,5 24 840 **3EL/106**	40,8 37 760 **3EL/108**	46,7 42 250 **3EL/106**	81 73 270 **3EL/106**	120 104 380 **3EL/102**	172 147 170 **3EL/100**	238 207 270 **3EL/102**	337 301 230 **3EL/105**	454 396 440 **3EL/102**	626 547 940 **3EL/103**	100	1 120	
	90	28,7 24 770 **3EL/90,4**	42,7 37 650 **3EL/92,4**	57 49 280 **3EL/90,4**	85 73 060 **3EL/90,4**	118 104 450 **3EL/92,4**	172 148 750 **3EL/90,6**	237 207 520 **3EL/91,6**	340 301 050 **3EL/92,6**	453 396 900 **3EL/91,8**	622 549 690 **3EL/92,6**	90	1 000	
	80	30,5 24 670 **3EL/76,2**	45,4 37 500 **3EL/77,9**	61 49 080 **3EL/76,2**	89 72 820 **3EL/77,1**	116 104 600 **3EL/85,2**	178 145 550 **3EL/77,2**	201 177 850 **3EL/83,5**	278 251 360 **3EL/85,3**	441 391 060 **3EL/83,6**	600 543 500 **3EL/85,3**	80	900	

$n_{N2} \times L_h$	i_N	Grandezza riduttore P_{N2} kW M_{N2} N m ... / i 001A	002A	003A	004A	006A	009A	012A	015A	018A	021A	i_N	n_1 min^{-1}	n_{N2}
112 000	71	1,47 1 240 **3EL/70,8**	2,03 1 720 **3EL/70,8**	2,72 2 350 **3EL/72,5**	3,95 3 420 **3EL/72,5**	5,4 4 680 **3EL/72,5**	7,8 6 790 **3EL/72,7**	10,8 9 410 **3EL/72,7**	13,4 11 660 **3EL/72,7**	16,7 14 480 **3EL/72,7**	20,3 17 580 **3EL/72,7**	71	800	**11,2**
	63	1,25 1 060 **3EL/63**	1,72 1 450 **3EL/63**	2,85 2 350 **3EL/61,1**	4,15 3 410 **3EL/61,1**	5,7 4 660 **3EL/61,1**	8,2 6 770 **3EL/61,3**	11,4 9 380 **3EL/61,3**	14,1 11 620 **3EL/61,3**	17,5 14 430 **3EL/61,3**	21,3 17 520 **3EL/61,3**	63	710	
	56	1,37 1 240 **3EL/59,9**	1,9 1 720 **3EL/59,9**	–	–	–	–	–	–	–	–	56	630	
	50	1,46 1 240 **3EL/49,7**	2,03 1 720 **3EL/49,7**	2,72 2 350 **3EL/50,6**	3,96 3 420 **3EL/50,6**	5,4 4 680 **3EL/50,6**	7,7 6 800 **3EL/51,6**	10,7 9 420 **3EL/51,6**	13,3 11 670 **3EL/51,6**	16,5 14 490 **3EL/51,6**	18,7 16 500 **3EL/51,6**	50	560	
	50	0,88 792 **2EL/53,1**	1,23 1 120 **2EL/53,1**	–	–	–	–	–	–	–	–	50	560	
	45	1,23 1 060 **2EL/45,2**	1,41 1 210 **2EL/45,2**	1,74 1 570 **2EL/47,5**	2,45 2 220 **2EL/47,5**	3,45 3 130 **2EL/47,5**	4,87 4 410 **2EL/47,5**	6,9 6 220 **2EL/47,5**	9 7 720 **2EL/44,8**	9,7 8 780 **2EL/47,5**	12,7 10 880 **2EL/44,8**	45	500	
	40	1,32 1 060 **2EL/37,7**	1,81 1 450 **2EL/37,7**	2,32 1 990 **2EL/40,4**	3,08 2 640 **2EL/40,4**	4,34 3 720 **2EL/40,4**	6,1 5 250 **2EL/40,4**	8,6 7 400 **2EL/40,4**	10,7 9 200 **2EL/40,4**	12,2 10 440 **2EL/40,4**	12,2 10 440 **2EL/40,4**	40	450	
	35,5	1,14 970 **2EL/35,6**	1,14 970 **2EL/35,6**	2,52 1 980 **2EL/32,9**	3,45 2 710 **2EL/32,9**	4,73 3 710 **2EL/32,9**	6,7 5 230 **2EL/32,9**	9,4 7 380 **2EL/32,9**	11,6 9 150 **2EL/32,9**	13,6 10 720 **2EL/32,9**	16,9 13 280 **2EL/32,9**	35,5	400	
	31,5	1,21 1 060 **2EL/32,6**	1,66 1 460 **2EL/32,6**	2,46 2 110 **2EL/31,9**	2,46 2 110 **2EL/31,9**	3,47 2 980 **2EL/31,9**	4,9 4 200 **2EL/31,9**	6,9 5 920 **2EL/31,9**	9,7 8 350 **2EL/31,9**	9,7 8 350 **2EL/31,9**	– 	31,5	355	
	28	1,38 1 240 **2EL/29,7**	1,46 1 320 **2EL/29,7**	2,34 1 990 **2EL/28**	3,21 2 730 **2EL/28**	4,39 3 730 **2EL/28**	6,2 5 260 **2EL/28**	8,7 7 420 **2EL/28**	10,8 9 190 **2EL/28**	12,7 10 770 **2EL/28**	15,7 13 350 **2EL/28**	28	315	
	25	1,42 1 240 **2EL/25,7**	1,92 1 690 **2EL/25,7**	2,66 2 360 **2EL/25,9**	3,32 2 930 **2EL/25,9**	4,67 4 140 **2EL/25,9**	6,6 5 830 **2EL/25,9**	9,3 8 220 **2EL/25,9**	13,1 11 590 **2EL/25,9**	13,1 11 590 **2EL/25,9**	13,1 11 590 **2EL/25,9**	25	280	
	22,4	1,26 1 060 **2EL/22**	1,73 1 450 **2EL/22**	2,78 2 350 **2EL/22,1**	4,04 3 410 **2EL/22,1**	5,5 4 670 **2EL/22,1**	8 6 780 **2EL/22,1**	11,1 9 390 **2EL/22,1**	13,8 11 640 **2EL/22,1**	16,4 13 830 **2EL/22,1**	20,3 17 140 **2EL/22,1**	22,4	250	
	20	1,42 1 240 **2EL/20,5**	1,96 1 720 **2EL/20,5**	–	–	–	–	–	–	–	–	20	224	
	18	1,22 1 060 **2EL/18,3**	1,67 1 460 **2EL/18,3**	2,25 2 000 **2EL/18,6**	3,07 2 730 **2EL/18,6**	4,21 3 740 **2EL/18,6**	5,9 5 270 **2EL/18,6**	8,4 7 440 **2EL/18,6**	10,4 9 220 **2EL/18,6**	12,1 10 800 **2EL/18,6**	15,1 13 390 **2EL/18,6**	18	200	
	16	1,35 1 250 **2EL/17,4**	1,87 1 730 **2EL/17,4**	2,56 2 360 **2EL/17,4**	3,71 3 430 **2EL/17,4**	5,1 4 700 **2EL/17,4**	7,4 6 820 **2EL/17,4**	10,2 9 440 **2EL/17,4**	12,7 11 700 **2EL/17,4**	15,7 14 530 **2EL/17,4**	19,1 17 650 **2EL/17,4**	16	180	
	14	1,44 1 240 **2EL/14,4**	2 1 720 **2EL/14,4**	2,69 2 350 **2EL/14,7**	3,9 3 420 **2EL/14,7**	5,3 4 680 **2EL/14,7**	7,8 6 800 **2EL/14,7**	10,7 9 410 **2EL/14,7**	13,3 11 660 **2EL/14,7**	16,5 14 480 **2EL/14,7**	20,1 17 590 **2EL/14,7**	14	160	
	12,5	1,42 1 180 **2EL/12,1**	2,05 1 700 **2EL/12,1**	2,79 2 360 **2EL/12,4**	3,96 3 340 **2EL/12,4**	5,6 4 740 **2EL/12,4**	7,9 6 690 **2EL/12,4**	11,2 9 490 **2EL/12,4**	13 10 990 **2EL/12,4**	15,6 13 180 **2EL/12,4**	17,8 14 980 **2EL/12,4**	12,5	140	
90 000	3150	1 080 **4EL/3296**	1 230 **4EL/3296**	–	–	–	4 460 **4EL/3094**	6 280 **4EL/3094**	–	8 860 **4EL/3094**	–			
	2800	1 080 **4EL/2750**	1 470 **4EL/2750**	2 030 **4EL/2947**	2 680 **4EL/2947**	3 790 **4EL/2947**	–	–	7 850 **4EL/2921**	–	–			
	2500	1 070 **4EL/2377**	1 470 **4EL/2377**	2 020 **4EL/2459**	2 760 **4EL/2399**	3 770 **4EL/2399**	5 340 **4EL/2636**	7 520 **4EL/2636**	9 350 **4EL/2636**	10 610 **4EL/2636**	11 000 **4EL/2377**			
	2240	1 250 **4EL/2168**	1 330 **4EL/2168**	2 150 **4EL/2324**	–	–	5 320 **4EL/2145**	7 500 **4EL/2145**	9 300 **4EL/2145**	10 890 **4EL/2145**	13 500 **4EL/2145**			
	2000	–	–	2 020 **4EL/2001**	2 760 **4EL/2001**	3 790 **4EL/2043**	5 300 **4EL/1901**	7 470 **4EL/1901**	–	–	–			
	1800	1 260 **4EL/1874**	1 710 **4EL/1874**	2 400 **4EL/1891**	2 760 **4EL/1730**	3 780 **4EL/1730**	5 330 **4EL/1790**	7 530 **4EL/1827**	9 330 **4EL/1827**	10 920 **4EL/1790**	13 550 **4EL/1827**			
	1600	1 260 **4EL/1564**	1 710 **4EL/1564**	2 390 **4EL/1611**	3 470 **4EL/1611**	4 570 **4EL/1611**	5 930 **4EL/1691**	8 360 **4EL/1691**	11 780 **4EL/1691**	10 910 **4EL/1525**	13 520 **4EL/1525**			
	1400	1 250 **4EL/1351**	1 700 **4EL/1351**	2 380 **4EL/1364**	3 450 **4EL/1344**	4 730 **4EL/1344**	6 900 **4EL/1441**	9 550 **4EL/1441**	11 830 **4EL/1441**	14 020 **4EL/1441**	13 490 **4EL/1318**			
	1250	1 260 **4EL/1249**	1 740 **4EL/1249**	2 390 **4EL/1270**	3 460 **4EL/1270**	3 780 **4EL/1248**	6 860 **4EL/1202**	7 520 **4EL/1259**	9 330 **4EL/1267**	10 930 **4EL/1267**	13 550 **4EL/1267**			
	1120	1 260 **4EL/1128**	1 710 **4EL/1128**	2 380 **4EL/1122**	3 460 **4EL/1122**	4 740 **4EL/1122**	6 890 **4EL/1136**	9 580 **4EL/1172**	11 840 **4EL/1172**	14 070 **4EL/1172**	17 440 **4EL/1172**			
	1000	1 260 **4EL/1043**	1 750 **4EL/1043**	2 380 **4EL/984**	3 450 **4EL/970**	4 730 **4EL/970**	6 880 **4EL/999**	9 520 **4EL/999**	11 800 **4EL/999**	14 020 **4EL/999**	17 380 **4EL/999**			
	900	1 260 **4EL/901**	1 740 **4EL/901**	2 390 **4EL/909**	3 470 **4EL/916**	4 750 **4EL/916**	6 900 **4EL/924**	9 560 **4EL/924**	11 770 **4EL/846**	13 980 **4EL/846**	17 330 **4EL/846**			

$n_{N2} \times L_h$	i_N	Grandezza riduttore P_{N2} kW M_{N2} N m ... / i 030A	042A	060A	085A	125A	180A	250A	355A	500A	710A	i_N	n_1 min^{-1}	n_{N2}
112 000	71	29,1 24 750 **3EL/71,3**	43,2 37 610 **3EL/72,9**	58 49 230 **3EL/71,3**	86 73 000 **3EL/71,3**	120 104 350 **3EL/72,9**	174 148 620 **3EL/71,4**	242 205 880 **3EL/71,4**	345 300 780 **3EL/73**	461 393 780 **3EL/71,5**	628 547 290 **3EL/73**	71	800	**11,2**
	63	30,5 24 670 **3EL/60,1**	45,4 37 490 **3EL/61,4**	61 49 080 **3EL/60,1**	90 72 770 **3EL/60,1**	126 104 020 **3EL/61,4**	181 146 730 **3EL/60,2**	–	–	–	–	63	710	
	56	–	–	–	–	–	–	–	–	–	–	56	630	
	50	28,7 24 770 **3EL/50,6**	42,7 37 650 **3EL/51,7**	53 45 560 **3EL/50,6**	–	–	–	–	–	–	–	50	560	
	50	–	–	–	–	–	–	–	–	–	–	50	560	
	45	–	–	–	–	–	–	–	–	–	–	45	500	
	40	23,8 20 250 **2EL/40,1**	–	34,1 29 010 **2EL/40,1**	–	–	–	–	–	–	–	40	450	
	35.5	25,9 20 140 **2EL/32,6**	21,7 19 300 **2EL/37,3**	50 39 050 **2EL/32,6**	–	–	–	–	–	–	–	35,5	400	
	31.5	19,4 16 270 **2EL/31,2**	32,6 26 610 **2EL/30,4**	47,3 39 200 **2EL/30,8**	75 62 340 **2EL/31**	98 83 330 **2EL/31,8**	–	–	–	–	–	31,5	355	
	28	24 20 230 **2EL/27,8**	36 31 310 **2EL/28,7**	46,6 39 240 **2EL/27,8**	74 62 380 **2EL/27,8**	106 82 890 **2EL/25,9**	143 124 260 **2EL/28,6**	204 177 650 **2EL/28,7**	288 250 740 **2EL/28,7**	395 351 200 **2EL/29,3**	533 473 980 **2EL/29,3**	28	315	
	25	26,1 22 590 **2EL/25,4**	35,5 31 340 **2EL/25,9**	48,3 39 500 **2EL/24**	73 60 650 **2EL/24,4**	107 90 980 **2EL/25**	143 119 500 **2EL/24,5**	215 180 230 **2EL/24,5**	306 255 780 **2EL/24,5**	424 363 100 **2EL/25,1**	611 522 550 **2EL/25,1**	25	280	
	22.4	29,9 24 700 **2EL/21,7**	40,4 34 140 **2EL/22,1**	59 48 500 **2EL/21,7**	87 72 920 **2EL/21,9**	98 83 280 **2EL/22,1**	174 145 760 **2EL/22**	243 205 400 **2EL/22,1**	355 300 230 **2EL/22,1**	385 351 770 **2EL/23,9**	520 474 740 **2EL/23,9**	22,4	250	
	20	–	36 31 310 **2EL/20,4**	–	–	120 104 360 **2EL/20,4**	146 124 130 **2EL/20**	204 177 660 **2EL/20,4**	288 250 750 **2EL/20,4**	446 388 950 **2EL/20,4**	616 537 320 **2EL/20,4**	20	224	
	18	23 20 290 **2EL/18,5**	45 37 520 **2EL/17,5**	44,6 39 350 **2EL/18,5**	–	125 104 080 **2EL/17,5**	–	245 204 500 **2EL/17,5**	360 299 960 **2EL/17,5**	468 391 140 **2EL/17,5**	647 540 340 **2EL/17,5**	18	200	
	16	27,4 24 840 **2EL/17,1**	–	55 49 420 **2EL/17,1**	81 73 280 **2EL/17,1**	–	164 149 190 **2EL/17,1**	–	–	–	–	16	180	
	14	28,8 24 760 **2EL/14,4**	42,9 37 640 **2EL/14,7**	57 49 260 **2EL/14,4**	–	–	–	–	–	–	–	14	160	
	12.5	–	–	–	–	–	–	–	–	–	–	12,5	140	
90 000	3150	–	–	–	–	–	–	–	–	–	–			
	2800	–	–	–	–	–	–	–	–	–	–			
	2500	–	–	–	–	–	–	–	–	–	–			
	2240	20 590 **4EL/2338**	–	–	–	–	–	–	–	–	–			
	2000	20 460 **4EL/1902**	–	–	–	–	–	–	–	–	–			
	1800	–	31 580 **4EL/1673**	39 830 **4EL/1796**	63 330 **4EL/1808**	84 660 **4EL/1852**	–	–	–	–	–			
	1600	20 570 **4EL/1621**	31 640 **4EL/1509**	39 900 **4EL/1621**	63 420 **4EL/1621**	84 280 **4EL/1507**	126 350 **4EL/1670**	–	–	–	–			
	1400	22 960 **4EL/1482**	31 660 **4EL/1361**	39 930 **4EL/1462**	63 490 **4EL/1471**	84 570 **4EL/1423**	–	–	252 960 **4EL/1314**	–	–			
	1250	25 110 **4EL/1263**	34 700 **4EL/1291**	39 800 **4EL/1245**	74 110 **4EL/1278**	84 610 **4EL/1284**	126 040 **4EL/1283**	180 170 **4EL/1283**	253 070 **4EL/1186**	356 180 **4EL/1312**	–			
	1120	22 990 **4EL/1206**	31 780 **4EL/1160**	39 830 **4EL/1124**	63 310 **4EL/1124**	84 660 **4EL/1160**	126 070 **4EL/1150**	180 210 **4EL/1150**	253 240 **4EL/1071**	368 140 **4EL/1122**	–			
	1000	25 130 **4EL/1028**	34 720 **4EL/1051**	49 330 **4EL/1028**	74 170 **4EL/1040**	84 680 **4EL/1046**	147 730 **4EL/984**	215 300 **4EL/990**	304 700 **4EL/1014**	355 200 **4EL/1008**	479 380 **4EL/1008**			
	900	25 060 **4EL/876**	34 630 **4EL/895**	49 210 **4EL/876**	73 980 **4EL/886**	105 820 **4EL/914**	147 870 **4EL/888**	215 410 **4EL/888**	254 200 **4EL/911**	416 110 **4EL/914**	540 200 **4EL/862**			

$n_{N2} \times L_h$	i_N	Grandezza riduttore P_{N2} kW M_{N2} N m ... / i 001A	002A	003A	004A	006A	009A	012A	015A	018A	021A	i_N	n_1 min^{-1}	n_{N2}
90 000	800	1 260 **4EL/779**	1 740 **4EL/779**	2 380 **4EL/786**	3 480 **4EL/838**	4 770 **4EL/838**	6 880 **4EL/788**	9 520 **4EL/788**	11 800 **4EL/788**	14 650 **4EL/788**	16 900 **4EL/788**			
	710	1 260 **4EL/720**	1 740 **4EL/720**	2 390 **4EL/732**	3 470 **4EL/732**	4 760 **4EL/732**	6 890 **4EL/720**	9 540 **4EL/720**	11 820 **4EL/720**	14 050 **4EL/720**	17 410 **4EL/720**			
	630	1 260 **4EL/622**	1 740 **4EL/622**	2 380 **4EL/628**	3 460 **4EL/611**	4 730 **4EL/611**	6 920 **4EL/657**	9 580 **4EL/657**	11 840 **4EL/657**	14 740 **4EL/657**	17 860 **4EL/657**			
	560	1 260 **4EL/546**	1 710 **4EL/546**	2 390 **4EL/566**	3 460 **4EL/566**	4 740 **4EL/566**	6 890 **4EL/568**	9 540 **4EL/568**	11 820 **4EL/568**	14 680 **4EL/568**	17 820 **4EL/568**			
	500	1 260 **4EL/497**	1 740 **4EL/497**	2 390 **4EL/517**	3 470 **4EL/517**	4 750 **4EL/517**	6 900 **4EL/518**	9 550 **4EL/518**	11 830 **4EL/518**	14 700 **4EL/518**	17 840 **4EL/518**			
	450	1 260 **4EL/445**	1 740 **4EL/445**	2 390 **4EL/452**	3 460 **4EL/452**	4 740 **4EL/452**	6 880 **4EL/448**	9 530 **4EL/448**	11 810 **4EL/448**	14 660 **4EL/448**	17 810 **4EL/448**			
	400	1 270 **4EL/420**	1 750 **4EL/420**	2 400 **4EL/422**	3 490 **4EL/422**	4 770 **4EL/422**	6 890 **4EL/404**	9 540 **4EL/404**	11 820 **4EL/404**	14 050 **4EL/404**	17 410 **4EL/404**			
	355	1,17 1 260 **4EL/356**	1,62 1 740 **4EL/356**	2,21 2 390 **4EL/357**	3,2 3 460 **4EL/357**	4,39 4 740 **4EL/357**	6,4 6 890 **4EL/358**	8,8 9 540 **4EL/358**	10,9 11 820 **4EL/358**	13,5 14 680 **4EL/358**	16,4 17 820 **4EL/358**	355	3 150	**9**
	315	1,2 1 260 **4EL/306**	1,67 1 740 **4EL/306**	2,2 2 390 **4EL/317**	3,2 3 460 **4EL/317**	4,38 4 740 **4EL/317**	6,3 6 900 **4EL/323**	8,7 9 560 **4EL/323**	10,7 11 830 **4EL/323**	13,3 14 700 **4EL/323**	16,4 17 820 **4EL/318**	315	2 800	
	280	1,12 1 260 **4EL/295**	1,56 1 750 **4EL/295**	2,12 2 400 **4EL/296**	3,08 3 480 **4EL/296**	4,22 4 770 **4EL/296**	6 6 950 **4EL/301**	8,4 9 620 **4EL/301**	10,3 11 860 **4EL/301**	12,9 14 800 **4EL/301**	15,5 17 890 **4EL/303**	280	2 500	
	250	1,18 1 260 **4EL/249**	1,64 1 740 **4EL/249**	2,23 2 380 **4EL/250**	3,25 3 460 **4EL/250**	4,44 4 740 **4EL/250**	6,3 6 890 **4EL/255**	8,8 9 540 **4EL/255**	10,9 11 820 **4EL/255**	13,5 14 680 **4EL/255**	16,4 17 820 **4EL/255**	250	2 240	
	250	1,16 1 260 **3EL/254**	1,23 1 340 **3EL/254**	1,9 2 020 **3EL/249**	2,52 2 670 **3EL/249**	3,7 3 770 **3EL/239**	4,98 5 340 **3EL/251**	7 7 520 **3EL/251**	8,7 9 320 **3EL/251**	10,2 10 920 **3EL/251**	12,6 13 540 **3EL/251**	250	2 240	
	224	1,2 1 260 **3EL/219**	1,63 1 710 **3EL/219**	2,25 2 380 **3EL/221**	2,8 2 970 **3EL/221**	3,95 4 180 **3EL/221**	5,2 5 320 **3EL/214**	7,3 7 500 **3EL/214**	9,1 9 300 **3EL/214**	10,7 10 890 **3EL/214**	13,2 13 500 **3EL/214**	224	2 000	
	200	1,12 1 260 **3EL/212**	1,38 1 470 **3EL/201**	1,9 2 020 **3EL/200**	2,61 2 760 **3EL/200**	3,52 3 780 **3EL/203**	5,6 5 890 **3EL/198**	7,9 8 310 **3EL/198**	11,1 11 720 **3EL/198**	11,1 11 720 **3EL/198**	12,5 13 550 **3EL/204**	200	1 800	
	200	1,15 1 260 **4EL/207**	1,59 1 740 **4EL/207**	2,17 2 390 **4EL/207**	3,15 3 470 **4EL/207**	4,32 4 750 **4EL/207**	6,2 6 920 **4EL/211**	8,5 9 580 **4EL/211**	10,6 11 840 **4EL/211**	13,1 14 740 **4EL/211**	15,9 17 860 **4EL/211**	200	1 800	
	180	1,23 1 250 **4EL/171**	1,7 1 740 **4EL/171**	2,28 2 380 **4EL/175**	3,31 3 460 **4EL/175**	4,54 4 730 **4EL/175**	6,5 6 880 **4EL/178**	9 9 520 **4EL/178**	11,1 11 800 **4EL/178**	13,8 14 660 **4EL/178**	16,4 17 460 **4EL/178**	180	1 600	
	180	1,15 1 260 **3EL/183**	1,56 1 710 **3EL/183**	2,17 2 390 **3EL/185**	2,7 2 970 **3EL/185**	4,06 4 570 **3EL/189**	5,1 5 330 **3EL/174**	7,2 7 510 **3EL/174**	9 9 310 **3EL/174**	10,5 10 900 **3EL/174**	13 13 510 **3EL/174**	180	1 600	
	160	1,17 1 260 **3EL/158**	1,58 1 710 **3EL/158**	2,19 2 390 **3EL/160**	3,22 3 460 **3EL/157**	4,41 4 740 **3EL/157**	6 6 950 **3EL/169**	8,4 9 620 **3EL/169**	10,3 11 860 **3EL/169**	12,2 14 060 **3EL/169**	12,2 14 060 **3EL/169**	160	1 400	
	140	1,13 1 260 **3EL/146**	1,57 1 750 **3EL/146**	2,29 2 380 **3EL/136**	3,32 3 460 **3EL/136**	4,55 4 730 **3EL/136**	6,6 6 870 **3EL/137**	9,1 9 520 **3EL/137**	11,2 11 790 **3EL/137**	13,4 14 020 **3EL/137**	16,6 17 370 **3EL/137**	140	1 250	
	125	1,17 1 260 **3EL/126**	1,62 1 740 **3EL/126**	2,25 2 380 **3EL/124**	3,27 3 460 **3EL/124**	4,47 4 740 **3EL/124**	6,9 6 850 **3EL/117**	9,5 9 490 **3EL/117**	11,8 11 760 **3EL/117**	14 13 970 **3EL/117**	17,4 17 320 **3EL/117**	125	1 120	
	112	1,23 1 250 **3EL/107**	1,7 1 740 **3EL/107**	2,29 2 380 **3EL/109**	3,33 3 460 **3EL/109**	4,56 4 730 **3EL/109**	6,6 6 870 **3EL/108**	9,2 9 510 **3EL/108**	11,4 11 780 **3EL/108**	14,2 14 630 **3EL/108**	15 15 490 **3EL/108**	112	1 000	
	100	1,17 1 260 **3EL/101**	1,62 1 740 **3EL/101**	2,16 2 390 **3EL/105**	3,13 3 470 **3EL/105**	3,81 4 220 **3EL/105**	5,1 5 330 **3EL/98,6**	7,2 7 510 **3EL/98,6**	8,9 9 310 **3EL/98,6**	10,4 10 910 **3EL/98,6**	12,9 13 520 **3EL/98,6**	100	900	
	90	1,19 1 260 **3EL/88,7**	1,64 1 740 **3EL/88,7**	2,18 2 390 **3EL/92**	3,16 3 470 **3EL/92**	4,33 4 750 **3EL/92**	6,3 6 900 **3EL/92,2**	8,7 9 550 **3EL/92,2**	10,7 11 830 **3EL/92,2**	13,4 14 700 **3EL/92,2**	15,8 17 420 **3EL/92,2**	90	800	
	80	1,05 1 070 **3EL/76**	1,44 1 470 **3EL/76**	2,32 2 380 **3EL/76,2**	3,37 3 450 **3EL/76,2**	4,61 4 730 **3EL/76,2**	6,6 6 870 **3EL/77,7**	9,1 9 510 **3EL/77,7**	11,3 11 790 **3EL/77,7**	14 14 640 **3EL/77,7**	16,6 17 370 **3EL/77,7**	80	710	
	71	1,17 1 260 **3EL/70,8**	1,62 1 740 **3EL/70,8**	2,17 2 390 **3EL/72,5**	3,16 3 470 **3EL/72,5**	4,32 4 750 **3EL/72,5**	6,3 6 900 **3EL/72,7**	8,7 9 550 **3EL/72,7**	10,7 11 830 **3EL/72,7**	13,3 14 700 **3EL/72,7**	16,2 17 840 **3EL/72,7**	71	630	
	63	1 1 080 **3EL/63**	1,37 1 480 **3EL/63**	2,28 2 380 **3EL/61,1**	3,32 3 460 **3EL/61,1**	4,54 4 730 **3EL/61,1**	6,6 6 870 **3EL/61,3**	9,1 9 510 **3EL/61,3**	11,3 11 790 **3EL/61,3**	14 14 640 **3EL/61,3**	17 17 780 **3EL/61,3**	63	560	
	56	1,11 1 270 **3EL/59,9**	1,53 1 760 **3EL/59,9**	–	–	–	–	–	–	–	–	56	500	
	50	1,19 1 260 **3EL/49,7**	1,65 1 740 **3EL/49,7**	2,22 2 380 **3EL/50,6**	3,22 3 460 **3EL/50,6**	4,41 4 740 **3EL/50,6**	6,3 6 900 **3EL/51,6**	8,7 9 550 **3EL/51,6**	10,8 11 830 **3EL/51,6**	13,4 14 690 **3EL/51,6**	16,1 17 620 **3EL/51,6**	50	450	
	50	0,71 803 **2EL/53,1**	1 1 130 **2EL/53,1**	–	–	–	–	–	–	–	–	50	450	

$n_{N2} \times L_h$	i_N	Grandezza riduttore P_{N2} kW M_{N2} N m ... / i 030A	042A	060A	085A	125A	180A	250A	355A	500A	710A	i_N	n_1 min^{-1}	n_{N2}
90 000	800	25 170 **4EL/836**	38 190 **4EL/828**	49 430 **4EL/836**	74 310 **4EL/846**	105 920 **4EL/825**	148 010 **4EL/800**	215 710 **4EL/806**	304 690 **4EL/800**	419 210 **4EL/782**	540 750 **4EL/778**			
	710	25 110 **4EL/713**	38 090 **4EL/706**	49 300 **4EL/713**	74 130 **4EL/721**	105 690 **4EL/706**	148 170 **4EL/722**	215 840 **4EL/722**	304 520 **4EL/703**	413 040 **4EL/703**	570 600 **4EL/703**			
	630	25 170 **4EL/659**	37 970 **4EL/595**	49 180 **4EL/607**	74 260 **4EL/659**	105 750 **4EL/634**	149 150 **4EL/624**	215 700 **4EL/635**	304 200 **4EL/614**	414 070 **4EL/630**	572 030 **4EL/630**			
	560	25 100 **4EL/562**	38 080 **4EL/556**	49 940 **4EL/562**	74 040 **4EL/562**	105 820 **4EL/572**	150 750 **4EL/563**	215 600 **4EL/563**	304 400 **4EL/554**	415 400 **4EL/568**	573 860 **4EL/568**			
	500	25 020 **4EL/479**	38 020 **4EL/489**	49 770 **4EL/479**	73 800 **4EL/479**	105 630 **4EL/500**	150 240 **4EL/479**	215 030 **4EL/485**	304 460 **4EL/501**	410 270 **4EL/491**	569 920 **4EL/500**			
	450	25 080 **4EL/443**	38 120 **4EL/453**	48 100 **4EL/443**	73 980 **4EL/443**	105 730 **4EL/451**	135 760 **4EL/444**	215 400 **4EL/444**	304 740 **4EL/452**	412 130 **4EL/443**	571 350 **4EL/448**			
	400	25 020 **4EL/377**	38 020 **4EL/386**	48 160 **4EL/377**	73 850 **4EL/382**	105 490 **4EL/386**	150 230 **4EL/378**	215 020 **4EL/382**	304 050 **4EL/386**	428 180 **4EL/420**	580 680 **4EL/420**			
	355	19,7 20 500 **4EL/344**	38,5 37 900 **4EL/325**	38,1 39 760 **4EL/344**	– 63 200 **4EL/344**	– 105 740 **4EL/356**	– 149 200 **4EL/353**	– 215 780 **4EL/360**	– 304 760 **4EL/356**	– 412 270 **4EL/349**	– 581 290 **4EL/379**	355	3 150	**9**
	315	23,2 25 120 **4EL/318**	36,7 38 020 **4EL/304**	46,1 49 970 **4EL/318**	68 74 090 **4EL/318**	96 105 920 **4EL/325**	139 150 850 **4EL/319**	– 215 890 **4EL/322**	– 305 290 **4EL/326**	– 425 010 **4EL/323**	– 582 580 **4EL/349**	315	2 800	
	280	22,2 25 190 **4EL/297**	36,4 38 040 **4EL/274**	44,1 50 110 **4EL/297**	65 74 310 **4EL/297**	93 106 130 **4EL/300**	133 151 280 **4EL/298**	– 216 360 **4EL/298**	– 305 890 **4EL/300**	– 429 500 **4EL/299**	– 581 050 **4EL/299**	280	2 500	
	250	23,5 25 090 **4EL/251**	34,9 38 140 **4EL/256**	46,7 49 930 **4EL/251**	69 74 030 **4EL/251**	97 105 820 **4EL/256**	141 150 710 **4EL/251**	201 215 550 **4EL/251**	279 305 020 **4EL/257**	– 421 670 **4EL/252**	–	250	2 240	
	250	19,3 20 520 **3EL/249**	27,2 26 920 **3EL/232**	37,5 39 800 **3EL/249**	62 63 070 **3EL/237**	82 84 310 **3EL/243**	–	–	–	–	–	250	2 240	
	224	20,2 20 460 **3EL/212**	30,3 31 670 **3EL/219**	39,2 39 690 **3EL/212**	62 63 090 **3EL/212**	–	120 125 680 **3EL/219**	–	–	–	–	224	2 000	
	200	19,1 20 540 **3EL/203**	30,2 31 680 **3EL/198**	37 39 830 **3EL/203**	62 63 120 **3EL/193**	80 84 380 **3EL/198**	–	–	–	–	–	200	1 800	
	200	22,5 25 170 **4EL/211**	33,4 38 260 **4EL/216**	41,2 46 140 **4EL/211**	66 74 240 **4EL/211**	93 106 130 **4EL/216**	116 130 210 **4EL/212**	–	–	–	–	200	1 800	
	180	23,6 25 090 **4EL/178**	35,1 38 130 **4EL/182**	37,9 40 280 **4EL/178**	–	–	–	–	–	–	–	180	1 600	
	180	19,9 20 490 **3EL/173**	29,8 31 700 **3EL/178**	36,8 40 210 **3EL/183**	55 61 740 **3EL/187**	76 84 690 **3EL/186**	118 125 810 **3EL/178**	– –	247 253 310 **3EL/172**	345 354 280 **3EL/172**	– 478 190 **3EL/172**	180	1 600	
	160	22,3 25 180 **3EL/165**	30,2 34 800 **3EL/169**	35,9 39 920 **3EL/163**	65 74 330 **3EL/167**	74 84 850 **3EL/168**	110 126 400 **3EL/168**	158 180 680 **3EL/168**	240 253 790 **3EL/155**	338 354 810 **3EL/154**	452 479 090 **3EL/155**	160	1 400	
	140	24,3 25 040 **3EL/135**	32,9 34 600 **3EL/138**	47,8 49 160 **3EL/135**	71 73 900 **3EL/136**	91 91 930 **3EL/133**	121 125 640 **3EL/136**	167 183 260 **3EL/144**	299 303 610 **3EL/133**	329 369 200 **3EL/147**	483 543 140 **3EL/147**	140	1 250	
	125	19,7 21 900 **3EL/130**	29,4 31 740 **3EL/127**	37,1 40 190 **3EL/127**	57 63 420 **3EL/129**	103 105 380 **3EL/120**	135 148 190 **3EL/129**	195 215 970 **3EL/130**	253 258 950 **3EL/120**	399 407 860 **3EL/120**	551 563 720 **3EL/120**	125	1 120	
	112	23 25 130 **3EL/115**	31 34 730 **3EL/117**	45,1 49 350 **3EL/115**	67 74 190 **3EL/116**	102 105 450 **3EL/108**	134 148 290 **3EL/116**	195 216 020 **3EL/116**	294 303 950 **3EL/108**	398 408 330 **3EL/107**	547 565 520 **3EL/108**	112	1 000	
	100	22,4 25 180 **3EL/106**	33,2 38 270 **3EL/108**	38 42 820 **3EL/106**	66 74 260 **3EL/106**	97 105 790 **3EL/102**	140 149 160 **3EL/100**	199 215 720 **3EL/102**	275 305 300 **3EL/105**	389 423 320 **3EL/102**	532 579 390 **3EL/103**	100	900	
	90	23,3 25 110 **3EL/90,4**	34,6 38 170 **3EL/92,4**	46,3 49 960 **3EL/90,4**	69 74 070 **3EL/90,4**	96 105 890 **3EL/92,4**	139 150 800 **3EL/90,6**	197 215 830 **3EL/91,6**	276 305 200 **3EL/92,6**	387 424 380 **3EL/91,8**	525 579 920 **3EL/92,6**	90	800	
	80	24,4 25 030 **3EL/76,2**	36,3 38 050 **3EL/77,9**	48,6 49 800 **3EL/76,2**	71 73 890 **3EL/77,1**	93 106 130 **3EL/85,2**	142 147 690 **3EL/77,2**	161 180 460 **3EL/83,5**	222 255 040 **3EL/85,3**	373 419 890 **3EL/83,6**	506 581 270 **3EL/85,3**	80	710	
	71	23,2 25 110 **3EL/71,3**	34,6 38 170 **3EL/72,9**	46,2 49 960 **3EL/71,3**	69 74 080 **3EL/71,3**	96 105 890 **3EL/72,9**	139 150 810 **3EL/71,4**	199 215 690 **3EL/71,4**	276 305 220 **3EL/73**	390 423 040 **3EL/71,5**	524 579 960 **3EL/73**	71	630	
	63	24,4 25 030 **3EL/60,1**	36,3 38 040 **3EL/61,4**	48,6 49 800 **3EL/60,1**	72 73 830 **3EL/60,1**	101 105 550 **3EL/61,4**	146 150 320 **3EL/60,2**	–	–	–	–	63	560	
	56	–	–	–	–	–	–	–	–	–	–	56	500	
	50	23,4 25 100 **3EL/50,6**	34,8 38 160 **3EL/51,7**	45,3 48 650 **3EL/50,6**	–	–	–	–	–	–	–	50	450	
	50	–	–	–	–	–	–	–	–	–	–	50	450	

3

$n_{N2} \times L_h$	i_N	Grandezza riduttore P_{N2} kW M_{N2} N m ... / i 001A	002A	003A	004A	006A	009A	012A	015A	018A	021A	i_N	n_1 min^{-1}	n_{N2}
90 000	45	1 1 080 **2EL/45,2**	1,14 1 230 **2EL/45,2**	1,41 1 600 **2EL/47,5**	1,99 2 250 **2EL/47,5**	2,8 3 170 **2EL/47,5**	3,95 4 470 **2EL/47,5**	5,6 6 310 **2EL/47,5**	7,3 7 820 **2EL/44,8**	7,9 8 900 **2EL/47,5**	10,3 11 030 **2EL/44,8**	45	400	**9**
	40	1,06 1 070 **2EL/37,7**	1,45 1 470 **2EL/37,7**	1,86 2 020 **2EL/40,4**	2,46 2 680 **2EL/40,4**	3,47 3 780 **2EL/40,4**	4,9 5 330 **2EL/40,4**	6,9 7 510 **2EL/40,4**	8,6 9 330 **2EL/40,4**	9,7 10 590 **2EL/40,4**	9,7 10 590 **2EL/40,4**	40	355	
	35,5	0,91 984 **2EL/35,6**	0,91 984 **2EL/35,6**	2,02 2 010 **2EL/32,9**	2,76 2 750 **2EL/32,9**	3,78 3 770 **2EL/32,9**	5,3 5 310 **2EL/32,9**	7,5 7 490 **2EL/32,9**	9,3 9 280 **2EL/32,9**	10,9 10 880 **2EL/32,9**	13,5 13 480 **2EL/32,9**	35,5	315	
	31,5	0,97 1 080 **2EL/32,6**	1,33 1 480 **2EL/32,6**	1,97 2 140 **2EL/31,9**	1,97 2 140 **2EL/31,9**	2,78 3 020 **2EL/31,9**	3,92 4 260 **2EL/31,9**	5,5 6 010 **2EL/31,9**	7,8 8 470 **2EL/31,9**	7,8 8 470 **2EL/31,9**	–	31,5	280	
	28	1,11 1 270 **2EL/29,7**	1,18 1 340 **2EL/29,7**	1,89 2 020 **2EL/28**	2,58 2 760 **2EL/28**	3,53 3 780 **2EL/28**	4,98 5 330 **2EL/28**	7 7 520 **2EL/28**	8,7 9 320 **2EL/28**	10,2 10 920 **2EL/28**	12,6 13 540 **2EL/28**	28	250	
	25	1,15 1 260 **2EL/25,7**	1,56 1 710 **2EL/25,7**	2,16 2 390 **2EL/25,9**	2,69 2 970 **2EL/25,9**	3,79 4 190 **2EL/25,9**	5,3 5 910 **2EL/25,9**	7,5 8 340 **2EL/25,9**	10,6 11 750 **2EL/25,9**	10,6 11 750 **2EL/25,9**	10,6 11 750 **2EL/25,9**	25	224	
	22,4	1,02 1 080 **2EL/22**	1,4 1 470 **2EL/22**	2,26 2 380 **2EL/22,1**	3,28 3 460 **2EL/22,1**	4,49 4 730 **2EL/22,1**	6,5 6 880 **2EL/22,1**	9 9 520 **2EL/22,1**	11,2 11 800 **2EL/22,1**	13,3 14 020 **2EL/22,1**	16,5 17 380 **2EL/22,1**	22,4	200	
	20	1,16 1 260 **2EL/20,5**	1,6 1 740 **2EL/20,5**	–	–	–	–	–	–	–	–	20	180	
	18	0,99 1 080 **2EL/18,3**	1,35 1 480 **2EL/18,3**	1,82 2 020 **2EL/18,6**	2,49 2 770 **2EL/18,6**	3,41 3 790 **2EL/18,6**	4,81 5 350 **2EL/18,6**	6,8 7 540 **2EL/18,6**	8,4 9 340 **2EL/18,6**	9,9 10 950 **2EL/18,6**	12,2 13 570 **2EL/18,6**	18	160	
	16	1,08 1 270 **2EL/17,4**	1,49 1 770 **2EL/17,4**	2,03 2 420 **2EL/17,4**	2,95 3 510 **2EL/17,4**	4,04 4 810 **2EL/17,4**	5,9 6 980 **2EL/17,4**	8,1 9 660 **2EL/17,4**	10 11 880 **2EL/17,4**	12,5 14 870 **2EL/17,4**	15,1 17 920 **2EL/17,4**	16	140	
	14	1,15 1 260 **2EL/14,4**	1,59 1 750 **2EL/14,4**	2,14 2 400 **2EL/14,7**	3,1 3 480 **2EL/14,7**	4,25 4 760 **2EL/14,7**	6,2 6 920 **2EL/14,7**	8,5 9 580 **2EL/14,7**	10,6 11 840 **2EL/14,7**	13,1 14 740 **2EL/14,7**	15,9 17 860 **2EL/14,7**	14	125	
	12,5	1,14 1 180 **2EL/12,1**	1,64 1 700 **2EL/12,1**	2,24 2 360 **2EL/12,4**	3,18 3 350 **2EL/12,4**	4,5 4 750 **2EL/12,4**	6,4 6 700 **2EL/12,4**	9 9 500 **2EL/12,4**	10,6 11 140 **2EL/12,4**	12,5 13 200 **2EL/12,4**	14,4 15 190 **2EL/12,4**	12,5	112	
71 000	3550	816 **4EL/3868**	1 150 **4EL/3868**	1 610 **4EL/3460**	2 270 **4EL/3460**	3 200 **4EL/3460**	–	–	–	–	–			
	3150	1 100 **4EL/3296**	1 250 **4EL/3296**	–	–	–	4 520 **4EL/3094**	6 370 **4EL/3094**	–	8 980 **4EL/3094**	–			
	2800	1 090 **4EL/2750**	1 490 **4EL/2750**	2 050 **4EL/2947**	2 720 **4EL/2947**	3 840 **4EL/2947**	–	–	7 950 **4EL/2921**	–	–			
	2500	1 090 **4EL/2377**	1 490 **4EL/2377**	2 040 **4EL/2459**	2 790 **4EL/2399**	3 820 **4EL/2399**	5 410 **4EL/2636**	7 630 **4EL/2636**	9 480 **4EL/2636**	10 750 **4EL/2636**	11 140 **4EL/2377**			
	2240	1 290 **4EL/2168**	1 350 **4EL/2168**	2 180 **4EL/2324**	–	–	5 390 **4EL/2145**	7 610 **4EL/2145**	9 430 **4EL/2145**	11 050 **4EL/2145**	13 690 **4EL/2145**			
	2000	–	–	2 050 **4EL/2001**	2 810 **4EL/2001**	3 850 **4EL/2043**	5 380 **4EL/1901**	7 590 **4EL/1901**	–	–	–			
	1800	1 310 **4EL/1874**	1 740 **4EL/1874**	2 490 **4EL/1891**	2 800 **4EL/1730**	3 830 **4EL/1730**	5 420 **4EL/1790**	7 650 **4EL/1827**	9 480 **4EL/1827**	11 090 **4EL/1790**	13 760 **4EL/1827**			
	1600	1 300 **4EL/1564**	1 730 **4EL/1564**	2 470 **4EL/1611**	3 590 **4EL/1611**	4 630 **4EL/1611**	6 010 **4EL/1691**	8 470 **4EL/1691**	11 950 **4EL/1691**	11 060 **4EL/1525**	13 700 **4EL/1525**			
	1400	1 290 **4EL/1351**	1 730 **4EL/1351**	2 450 **4EL/1364**	3 550 **4EL/1344**	4 860 **4EL/1344**	7 140 **4EL/1441**	9 880 **4EL/1441**	11 990 **4EL/1441**	14 210 **4EL/1441**	13 670 **4EL/1318**			
	1250	1 300 **4EL/1249**	1 800 **4EL/1249**	2 460 **4EL/1270**	3 580 **4EL/1270**	3 830 **4EL/1248**	7 060 **4EL/1202**	7 630 **4EL/1259**	9 450 **4EL/1267**	11 080 **4EL/1267**	13 730 **4EL/1267**			
	1120	1 300 **4EL/1128**	1 730 **4EL/1128**	2 460 **4EL/1122**	3 570 **4EL/1122**	4 890 **4EL/1122**	7 120 **4EL/1136**	9 910 **4EL/1172**	12 000 **4EL/1172**	14 270 **4EL/1172**	17 680 **4EL/1172**			
	1000	1 310 **4EL/1043**	1 810 **4EL/1043**	2 460 **4EL/984**	3 560 **4EL/970**	4 870 **4EL/970**	7 110 **4EL/999**	9 840 **4EL/999**	11 970 **4EL/999**	14 230 **4EL/999**	17 640 **4EL/999**			
	900	1 300 **4EL/901**	1 800 **4EL/901**	2 470 **4EL/909**	3 590 **4EL/916**	4 920 **4EL/916**	7 160 **4EL/924**	9 910 **4EL/924**	11 940 **4EL/846**	14 190 **4EL/846**	17 580 **4EL/846**			
	800	1 300 **4EL/779**	1 800 **4EL/779**	2 460 **4EL/786**	3 610 **4EL/838**	4 940 **4EL/838**	7 110 **4EL/788**	9 840 **4EL/788**	11 970 **4EL/788**	15 150 **4EL/788**	17 150 **4EL/788**			
	710	1 300 **4EL/720**	1 810 **4EL/720**	2 480 **4EL/732**	3 600 **4EL/732**	4 930 **4EL/732**	7 140 **4EL/720**	9 880 **4EL/720**	11 990 **4EL/720**	14 250 **4EL/720**	17 660 **4EL/720**			
	630	1 300 **4EL/622**	1 790 **4EL/622**	2 460 **4EL/628**	3 560 **4EL/611**	4 870 **4EL/611**	7 150 **4EL/657**	9 900 **4EL/657**	12 000 **4EL/657**	15 240 **4EL/657**	18 100 **4EL/657**			
	560	1 290 **4EL/546**	1 730 **4EL/546**	2 470 **4EL/566**	3 580 **4EL/566**	4 900 **4EL/566**	7 120 **4EL/568**	9 860 **4EL/568**	11 980 **4EL/568**	15 170 **4EL/568**	18 070 **4EL/568**			

$n_{N2} \times L_h$	i_N	Grandezza riduttore P_{N2} kW M_{N2} N m ... / i 030A	042A	060A	085A	125A	180A	250A	355A	500A	710A	i_N	n_1 min^{-1}	n_{N2}
90 000	45	–	–	–	–	–	–	–	–	–	–	45	400	**9**
	40	19 20 540 **2EL/40,1**	–	27,3 29 430 **2EL/40,1**	–	–	–	–	–	–	–	40	355	
	35.5	20,7 20 430 **2EL/32,6**	17,3 19 580 **2EL/37,3**	40,1 39 630 **2EL/32,6**	–	–	–	–	–	–	–	35,5	315	
	31.5	15,5 16 510 **2EL/31,2**	26,1 27 000 **2EL/30,4**	37,9 39 780 **2EL/30,8**	60 63 250 **2EL/31**	78 84 550 **2EL/31,8**	–	–	–	–	–	31,5	280	
	28	19,3 20 520 **2EL/27,8**	29 31 760 **2EL/28,7**	37,5 39 800 **2EL/27,8**	60 63 270 **2EL/27,8**	85 84 080 **2EL/25,9**	115 126 040 **2EL/28,6**	164 180 190 **2EL/28,7**	232 254 320 **2EL/28,7**	318 356 210 **2EL/29,3**	429 480 750 **2EL/29,3**	28	250	
	25	21,1 22 900 **2EL/25,4**	28,8 31 770 **2EL/25,9**	39,1 40 050 **2EL/24**	59 61 490 **2EL/24,4**	86 92 230 **2EL/25**	116 121 150 **2EL/24,5**	175 182 720 **2EL/24,5**	248 259 300 **2EL/24,5**	344 368 100 **2EL/25,1**	506 541 480 **2EL/25,1**	25	224	
	22.4	24,2 25 040 **2EL/21,7**	32,7 34 610 **2EL/22,1**	47,5 49 170 **2EL/21,7**	71 73 930 **2EL/21,9**	80 84 420 **2EL/22,1**	141 147 770 **2EL/22**	204 215 380 **2EL/22,1**	288 304 370 **2EL/22,1**	312 356 620 **2EL/23,9**	422 481 290 **2EL/23,9**	22,4	200	
	20	–	29,3 31 740 **2EL/20,4**	–	–	98 105 760 **2EL/20,4**	119 125 800 **2EL/20**	166 180 060 **2EL/20,4**	235 254 130 **2EL/20,4**	383 415 320 **2EL/20,4**	529 573 760 **2EL/20,4**	20	180	
	18	18,7 20 570 **2EL/18,5**	36,5 38 030 **2EL/17,5**	36,2 39 890 **2EL/18,5**	–	101 105 520 **2EL/17,5**	–	207 215 180 **2EL/17,5**	292 304 090 **2EL/17,5**	401 418 220 **2EL/17,5**	554 577 750 **2EL/17,5**	18	160	
	16	21,7 25 230 **2EL/17,1**	–	43,1 50 190 **2EL/17,1**	64 74 420 **2EL/17,1**	–	130 151 510 **2EL/17,1**	–	–	–	–	16	140	
	14	22,9 25 140 **2EL/14,4**	34 38 210 **2EL/14,7**	45,5 50 010 **2EL/14,4**	–	–	–	–	–	–	–	14	125	
	12.5	–	–	–	–	–	–	–	–	–	–	12,5	112	
71 000	3550	–	–	–	–	–	–	–	–	–	–			
	3150	–	–	–	–	–	–	–	–	–	–			
	2800	–	–	–	–	–	–	–	–	–	–			
	2500	–	–	–	–	–	–	–	–	–	–			
	2240	20 870 **4EL/2338**	–	–	–	–	–	–	–	–	–			
	2000	20 780 **4EL/1902**	–	–	–	–	–	–	–	–	–			
	1800	–	32 060 **4EL/1673**	40 430 **4EL/1796**	64 300 **4EL/1808**	85 950 **4EL/1852**	–	–	–	–	–			
	1600	20 860 **4EL/1621**	32 080 **4EL/1509**	40 450 **4EL/1621**	64 300 **4EL/1621**	85 440 **4EL/1507**	128 090 **4EL/1670**	–	–	–	–			
	1400	23 280 **4EL/1482**	32 100 **4EL/1361**	40 480 **4EL/1462**	64 360 **4EL/1471**	85 730 **4EL/1423**	–	–	256 450 **4EL/1314**	–	–			
	1250	25 450 **4EL/1263**	35 170 **4EL/1291**	40 340 **4EL/1245**	75 120 **4EL/1278**	85 750 **4EL/1284**	127 740 **4EL/1283**	182 600 **4EL/1283**	256 490 **4EL/1186**	360 990 **4EL/1312**	–			
	1120	23 300 **4EL/1206**	32 220 **4EL/1160**	40 380 **4EL/1124**	64 180 **4EL/1124**	85 830 **4EL/1160**	127 810 **4EL/1150**	182 700 **4EL/1150**	256 730 **4EL/1071**	373 220 **4EL/1122**	–			
	1000	25 490 **4EL/1028**	35 230 **4EL/1051**	50 060 **4EL/1028**	75 260 **4EL/1040**	85 920 **4EL/1046**	149 900 **4EL/984**	218 450 **4EL/990**	309 170 **4EL/1014**	360 400 **4EL/1008**	486 400 **4EL/1008**			
	900	25 430 **4EL/876**	35 150 **4EL/895**	49 930 **4EL/876**	75 070 **4EL/886**	107 380 **4EL/914**	150 050 **4EL/888**	218 590 **4EL/888**	257 960 **4EL/911**	434 730 **4EL/914**	548 170 **4EL/862**			
	800	25 560 **4EL/836**	38 750 **4EL/828**	50 150 **4EL/836**	75 400 **4EL/846**	107 480 **4EL/825**	150 180 **4EL/800**	218 870 **4EL/806**	309 160 **4EL/800**	433 710 **4EL/782**	548 680 **4EL/778**			
	710	25 470 **4EL/713**	38 640 **4EL/706**	50 010 **4EL/713**	75 190 **4EL/721**	107 200 **4EL/706**	150 280 **4EL/722**	218 920 **4EL/722**	308 870 **4EL/703**	433 870 **4EL/703**	586 870 **4EL/703**			
	630	25 510 **4EL/659**	38 480 **4EL/595**	49 840 **4EL/607**	75 260 **4EL/659**	107 180 **4EL/634**	151 160 **4EL/624**	218 610 **4EL/635**	308 310 **4EL/614**	433 760 **4EL/630**	586 720 **4EL/630**			
	560	25 450 **4EL/562**	38 600 **4EL/556**	50 630 **4EL/562**	75 060 **4EL/562**	107 280 **4EL/572**	152 830 **4EL/563**	218 570 **4EL/563**	308 600 **4EL/554**	434 160 **4EL/568**	587 260 **4EL/568**			

Tabelle di selezione dei riduttori coassiali

$n_{N2} \times L_h$	i_N	Grandezza riduttore P_{N2} kW M_{N2} N m ... / i 001A	002A	003A	004A	006A	009A	012A	015A	018A	021A	i_N	n_1 min^{-1}	n_{N2}
71 000	500	1 300 **4EL/497**	1 800 **4EL/497**	2 480 **4EL/517**	3 600 **4EL/517**	4 920 **4EL/517**	7 150 **4EL/518**	9 900 **4EL/518**	12 000 **4EL/518**	15 230 **4EL/518**	18 100 **4EL/518**			
	450	0,96 1 300 **4EL/445**	1,33 1 800 **4EL/445**	1,8 2 470 **4EL/452**	2,62 3 590 **4EL/452**	3,58 4 910 **4EL/452**	5,2 7 120 **4EL/448**	7,3 9 860 **4EL/448**	8,8 11 980 **4EL/448**	11,2 15 170 **4EL/448**	13,3 18 070 **4EL/448**	450	3 150	**7,1**
	400	0,91 1 310 **4EL/420**	1,27 1 820 **4EL/420**	1,73 2 490 **4EL/422**	2,51 3 610 **4EL/422**	3,44 4 950 **4EL/422**	5,2 7 140 **4EL/404**	7,2 9 880 **4EL/404**	8,7 11 990 **4EL/404**	10,4 14 250 **4EL/404**	12,8 17 660 **4EL/404**	400	2 800	
	355	0,96 1 300 **4EL/356**	1,33 1 800 **4EL/356**	1,81 2 470 **4EL/357**	2,63 3 580 **4EL/357**	3,6 4 910 **4EL/357**	5,2 7 130 **4EL/358**	7,2 9 870 **4EL/358**	8,8 11 990 **4EL/358**	11,1 15 190 **4EL/358**	13,2 18 080 **4EL/358**	355	2 500	
	315	0,99 1 290 **4EL/306**	1,37 1 790 **4EL/306**	1,82 2 470 **4EL/317**	2,65 3 580 **4EL/317**	3,62 4 900 **4EL/317**	5,2 7 140 **4EL/323**	7,2 9 880 **4EL/323**	8,7 11 990 **4EL/323**	11 15 210 **4EL/323**	13,3 18 070 **4EL/318**	315	2 240	
	280	0,93 1 310 **4EL/295**	1,29 1 810 **4EL/295**	1,76 2 480 **4EL/296**	2,55 3 600 **4EL/296**	3,49 4 930 **4EL/296**	4,99 7 190 **4EL/301**	6,9 9 950 **4EL/301**	8,4 12 030 **4EL/301**	10,6 15 310 **4EL/301**	12,6 18 140 **4EL/303**	280	2 000	
	250	0,98 1 300 **4EL/249**	1,36 1 790 **4EL/249**	1,85 2 460 **4EL/250**	2,69 3 570 **4EL/250**	3,68 4 890 **4EL/250**	5,3 7 120 **4EL/255**	7,3 9 860 **4EL/255**	8,9 11 980 **4EL/255**	11,2 15 170 **4EL/255**	13,4 18 070 **4EL/255**	250	1 800	
	250	0,96 1 300 **3EL/254**	1 1 350 **3EL/254**	1,55 2 050 **3EL/249**	2,05 2 710 **3EL/249**	3,01 3 820 **3EL/239**	4,06 5 410 **3EL/251**	5,7 7 620 **3EL/251**	7,1 9 450 **3EL/251**	8,3 11 070 **3EL/251**	10,3 13 720 **3EL/251**	250	1 800	
	224	0,99 1 290 **3EL/219**	1,32 1 730 **3EL/219**	1,86 2 460 **3EL/221**	2,27 3 010 **3EL/221**	3,21 4 240 **3EL/221**	4,22 5 390 **3EL/214**	6 7 600 **3EL/214**	7,4 9 420 **3EL/214**	8,6 11 040 **3EL/214**	10,7 13 690 **3EL/214**	224	1 600	
	200	0,93 1 310 **4EL/207**	1,29 1 810 **4EL/207**	1,75 2 480 **4EL/207**	2,55 3 600 **4EL/207**	3,49 4 930 **4EL/207**	4,98 7 190 **4EL/211**	6,9 9 950 **4EL/211**	8,3 12 030 **4EL/211**	10,6 15 310 **4EL/211**	12,6 18 140 **4EL/211**	200	1 400	
	200	0,91 1 310 **3EL/212**	1,09 1 500 **3EL/201**	1,5 2 050 **3EL/200**	2,06 2 810 **3EL/200**	2,78 3 840 **3EL/203**	4,43 5 980 **3EL/198**	6,2 8 440 **3EL/198**	8,8 11 900 **3EL/198**	8,8 11 900 **3EL/198**	9,9 13 760 **3EL/204**	200	1 400	
	180	0,99 1 290 **4EL/171**	1,37 1 790 **4EL/171**	1,84 2 460 **4EL/175**	2,68 3 570 **4EL/175**	3,66 4 890 **4EL/175**	5,2 7 120 **4EL/178**	7,2 9 860 **4EL/178**	8,8 11 980 **4EL/178**	11,2 15 180 **4EL/178**	13,3 18 070 **4EL/178**	180	1 250	
	180	0,93 1 310 **3EL/183**	1,24 1 740 **3EL/183**	1,76 2 480 **3EL/185**	2,14 3 020 **3EL/185**	3,22 4 640 **3EL/189**	4,06 5 410 **3EL/174**	5,7 7 620 **3EL/174**	7,1 9 450 **3EL/174**	8,3 11 070 **3EL/174**	10,3 13 720 **3EL/174**	180	1 250	
	160	0,96 1 300 **3EL/158**	1,28 1 730 **3EL/158**	1,81 2 470 **3EL/160**	2,66 3 580 **3EL/157**	3,65 4 900 **3EL/157**	4,99 7 190 **3EL/169**	6,9 9 950 **3EL/169**	8,4 12 030 **3EL/169**	9,9 14 250 **3EL/169**	9,9 14 250 **3EL/169**	160	1 120	
	140	0,94 1 310 **3EL/146**	1,3 1 810 **3EL/146**	1,89 2 450 **3EL/136**	2,74 3 560 **3EL/136**	3,75 4 870 **3EL/136**	5,4 7 080 **3EL/137**	7,5 9 810 **3EL/137**	9,1 11 960 **3EL/137**	10,8 14 210 **3EL/137**	13,4 17 610 **3EL/137**	140	1 000	
	125	0,97 1 300 **3EL/126**	1,34 1 800 **3EL/126**	1,86 2 460 **3EL/124**	2,71 3 570 **3EL/124**	3,71 4 880 **3EL/124**	5,7 7 030 **3EL/117**	7,8 9 730 **3EL/117**	9,6 11 920 **3EL/117**	11,4 14 160 **3EL/117**	14,1 17 550 **3EL/117**	125	900	
	112	1,01 1 290 **3EL/107**	1,4 1 790 **3EL/107**	1,89 2 450 **3EL/109**	2,74 3 560 **3EL/109**	3,75 4 870 **3EL/109**	5,5 7 070 **3EL/108**	7,6 9 790 **3EL/108**	9,2 11 950 **3EL/108**	11,7 15 060 **3EL/108**	12,1 15 700 **3EL/108**	112	800	
	100	0,96 1 300 **3EL/101**	1,33 1 800 **3EL/101**	1,76 2 480 **3EL/105**	2,56 3 600 **3EL/105**	3,05 4 290 **3EL/105**	4,08 5 410 **3EL/98,6**	5,7 7 620 **3EL/98,6**	7,1 9 450 **3EL/98,6**	8,3 11 070 **3EL/98,6**	10,3 13 720 **3EL/98,6**	100	710	
	90	0,97 1 300 **3EL/88,7**	1,34 1 800 **3EL/88,7**	1,78 2 480 **3EL/92**	2,58 3 600 **3EL/92**	3,53 4 920 **3EL/92**	5,1 7 150 **3EL/92,2**	7,1 9 900 **3EL/92,2**	8,6 12 000 **3EL/92,2**	10,9 15 240 **3EL/92,2**	12,6 17 680 **3EL/92,2**	90	630	
	80	0,84 1 090 **3EL/76**	1,15 1 490 **3EL/76**	1,88 2 450 **3EL/76,2**	2,74 3 560 **3EL/76,2**	3,75 4 870 **3EL/76,2**	5,4 7 100 **3EL/77,7**	7,4 9 820 **3EL/77,7**	9 11 960 **3EL/77,7**	11,4 15 120 **3EL/77,7**	13,3 17 620 **3EL/77,7**	80	560	
	71	0,96 1 300 **3EL/70,8**	1,33 1 800 **3EL/70,8**	1,79 2 470 **3EL/72,5**	2,59 3 590 **3EL/72,5**	3,55 4 920 **3EL/72,5**	5,1 7 150 **3EL/72,7**	7,1 9 890 **3EL/72,7**	8,6 12 000 **3EL/72,7**	11 15 230 **3EL/72,7**	13 18 090 **3EL/72,7**	71	500	
	63	0,82 1 090 **3EL/63**	1,12 1 500 **3EL/63**	1,89 2 450 **3EL/61,1**	2,74 3 560 **3EL/61,1**	3,76 4 870 **3EL/61,1**	5,4 7 080 **3EL/61,3**	7,5 9 800 **3EL/61,3**	9,2 11 950 **3EL/61,3**	11,6 15 080 **3EL/61,3**	13,9 18 020 **3EL/61,3**	63	450	
	56	0,92 1 310 **3EL/59,9**	1,27 1 820 **3EL/59,9**	–	–	–	–	–	–	–	–	56	400	
	50	0,57 814 **2EL/53,1**	0,8 1 150 **2EL/53,1**	–	–	–	–	–	–	–	–	50	355	
	50	0,97 1 300 **3EL/49,7**	1,35 1 800 **3EL/49,7**	1,81 2 470 **3EL/50,6**	2,63 3 580 **3EL/50,6**	3,6 4 910 **3EL/50,6**	5,1 7 150 **3EL/51,6**	7,1 9 890 **3EL/51,6**	8,6 12 000 **3EL/51,6**	11 15 230 **3EL/51,6**	13 18 090 **3EL/51,6**	50	355	
	45	0,8 1 090 **2EL/45,2**	0,91 1 250 **2EL/45,2**	1,13 1 620 **2EL/47,5**	1,59 2 280 **2EL/47,5**	2,24 3 220 **2EL/47,5**	3,16 4 540 **2EL/47,5**	4,45 6 400 **2EL/47,5**	5,8 7 940 **2EL/44,8**	6,3 9 030 **2EL/47,5**	8,2 11 200 **2EL/44,8**	45	315	
	40	0,85 1 090 **2EL/37,7**	1,16 1 490 **2EL/37,7**	1,49 2 050 **2EL/40,4**	1,97 2 720 **2EL/40,4**	2,78 3 830 **2EL/40,4**	3,92 5 400 **2EL/40,4**	5,5 7 620 **2EL/40,4**	6,9 9 470 **2EL/40,4**	7,8 10 740 **2EL/40,4**	7,8 10 740 **2EL/40,4**	40	280	
	35,5	0,73 998 **2EL/35,6**	0,73 998 **2EL/35,6**	1,62 2 040 **2EL/32,9**	2,22 2 790 **2EL/32,9**	3,04 3 820 **2EL/32,9**	4,29 5 390 **2EL/32,9**	6 7 600 **2EL/32,9**	7,5 9 410 **2EL/32,9**	8,8 11 030 **2EL/32,9**	10,9 13 670 **2EL/32,9**	35,5	250	
	31,5	0,79 1 090 **2EL/32,6**	1,08 1 500 **2EL/32,6**	1,6 2 170 **2EL/31,9**	1,6 2 170 **2EL/31,9**	2,25 3 060 **2EL/31,9**	3,18 4 320 **2EL/31,9**	4,48 6 090 **2EL/31,9**	6,3 8 590 **2EL/31,9**	6,3 8 590 **2EL/31,9**	–	31,5	224	

$n_{N2} \times L_h$	i_N	Grandezza riduttore P_{N2} kW M_{N2} N m ... / i 030A	042A	060A	085A	125A	180A	250A	355A	500A	710A	i_N	n_1 min^{-1}	n_{N2}
71 000	500	25 380 **4EL/479**	38 580 **4EL/489**	50 500 **4EL/479**	74 880 **4EL/479**	107 180 **4EL/500**	152 440 **4EL/479**	218 180 **4EL/485**	308 920 **4EL/501**	433 430 **4EL/491**	586 940 **4EL/500**			
	450	19 25 450 **4EL/443**	28,2 38 680 **4EL/453**	37,7 50 630 **4EL/443**	– 75 070 **4EL/443**	– 107 290 **4EL/451**	– 145 850 **4EL/444**	– 218 590 **4EL/444**	– 309 240 **4EL/452**	– 433 880 **4EL/443**	– 587 310 **4EL/448**	450	3 150	**7,1**
	400	19,7 25 380 **4EL/377**	29,3 38 580 **4EL/386**	39,2 50 500 **4EL/377**	58 74 930 **4EL/382**	81 107 040 **4EL/386**	118 152 440 **4EL/378**	– 218 170 **4EL/382**	– 308 510 **4EL/386**	– 435 590 **4EL/420**	– 589 200 **4EL/420**	400	2 800	
	355	15,8 20 790 **4EL/344**	31 38 440 **4EL/325**	30,7 40 330 **4EL/344**	48,8 64 100 **4EL/344**	79 107 250 **4EL/356**	112 151 330 **4EL/353**	– 218 860 **4EL/360**	– 309 120 **4EL/356**	– 433 700 **4EL/349**	– 589 590 **4EL/379**	355	2 500	
	315	18,8 25 460 **4EL/318**	29,7 38 550 **4EL/304**	37,4 50 660 **4EL/318**	55 75 110 **4EL/318**	77 107 380 **4EL/325**	113 152 920 **4EL/319**	159 218 870 **4EL/322**	223 309 500 **4EL/326**	– 434 550 **4EL/323**	– 591 680 **4EL/349**	315	2 240	
	280	18 25 540 **4EL/297**	29,5 38 570 **4EL/274**	35,8 50 820 **4EL/297**	53 75 330 **4EL/297**	75 107 590 **4EL/300**	108 153 360 **4EL/298**	154 219 340 **4EL/298**	216 310 100 **4EL/300**	305 435 490 **4EL/299**	413 589 060 **4EL/299**	280	2 000	
	250	19,1 25 430 **4EL/251**	28,4 38 660 **4EL/256**	38 50 600 **4EL/251**	56 75 030 **4EL/251**	79 107 250 **4EL/256**	115 152 750 **4EL/251**	164 218 460 **4EL/251**	227 309 140 **4EL/257**	325 433 730 **4EL/252**	–	250	1 800	
	250	15,7 20 800 **3EL/249**	22,2 27 280 **3EL/232**	30,5 40 340 **3EL/249**	51 63 920 **3EL/237**	66 85 450 **3EL/243**	–	–	–	–	–	250	1 800	
	224	16,4 20 750 **3EL/212**	24,6 32 110 **3EL/219**	31,8 40 240 **3EL/212**	50 63 960 **3EL/212**	–	98 127 410 **3EL/219**	–	–	–	–	224	1 600	
	200	17,8 25 600 **4EL/211**	26,4 38 880 **4EL/216**	34,5 49 750 **4EL/211**	52 75 400 **4EL/211**	73 107 900 **4EL/216**	97 140 400 **4EL/212**	–	–	–	–	200	1 400	
	200	15,1 20 860 **3EL/203**	23,9 32 170 **3EL/198**	29,3 40 450 **3EL/203**	48,8 64 100 **3EL/193**	64 85 690 **3EL/198**	–	–	–	–	–	200	1 400	
	180	18,7 25 470 **4EL/178**	27,8 38 710 **4EL/182**	31,9 43 370 **4EL/178**	–	–	–	–	–	–	–	180	1 250	
	180	15,8 20 800 **3EL/173**	23,6 32 190 **3EL/178**	29,2 40 820 **3EL/183**	43,9 62 680 **3EL/187**	60 85 980 **3EL/186**	94 127 730 **3EL/178**	–	196 257 180 **3EL/172**	274 359 690 **3EL/172**	369 485 480 **3EL/172**	180	1 250	
	160	18,1 25 530 **3EL/165**	24,5 35 280 **3EL/169**	29,1 40 470 **3EL/163**	53 75 350 **3EL/167**	60 86 020 **3EL/168**	89 128 140 **3EL/168**	128 183 180 **3EL/168**	194 257 290 **3EL/155**	274 359 700 **3EL/154**	367 485 700 **3EL/155**	160	1 120	
	140	19,7 25 380 **3EL/135**	26,7 35 080 **3EL/138**	38,8 49 830 **3EL/135**	58 74 920 **3EL/136**	74 93 200 **3EL/133**	98 127 370 **3EL/136**	135 185 790 **3EL/144**	243 307 790 **3EL/133**	267 374 290 **3EL/147**	392 550 630 **3EL/147**	140	1 000	
	125	16 22 190 **3EL/130**	23,9 32 160 **3EL/127**	30,2 40 730 **3EL/127**	46,8 64 270 **3EL/129**	84 106 810 **3EL/120**	110 150 200 **3EL/129**	159 218 890 **3EL/130**	206 262 440 **3EL/120**	340 432 420 **3EL/120**	460 584 970 **3EL/120**	125	900	
	112	18,6 25 480 **3EL/115**	25,2 35 210 **3EL/117**	36,5 50 030 **3EL/115**	54 75 210 **3EL/116**	83 106 910 **3EL/108**	108 150 330 **3EL/116**	158 219 000 **3EL/116**	238 308 140 **3EL/108**	338 432 640 **3EL/107**	453 585 510 **3EL/108**	112	800	
	100	17,9 25 560 **3EL/106**	26,6 38 830 **3EL/108**	30,4 43 450 **3EL/106**	53 75 350 **3EL/106**	78 107 340 **3EL/102**	112 151 340 **3EL/100**	159 218 880 **3EL/102**	220 309 770 **3EL/105**	315 434 570 **3EL/102**	426 587 880 **3EL/103**	100	710	
	90	18,6 25 480 **3EL/90,4**	27,6 38 730 **3EL/92,4**	37 50 690 **3EL/90,4**	55 75 160 **3EL/90,4**	77 107 450 **3EL/92,4**	111 153 030 **3EL/90,6**	158 219 020 **3EL/91,6**	221 309 700 **3EL/92,6**	312 434 840 **3EL/91,8**	419 588 490 **3EL/92,6**	90	630	
	80	19,6 25 400 **3EL/76,2**	29,1 38 600 **3EL/77,9**	38,9 50 530 **3EL/76,2**	57 74 970 **3EL/77,1**	74 107 690 **3EL/85,2**	114 149 850 **3EL/77,2**	129 183 110 **3EL/83,5**	178 258 790 **3EL/85,3**	305 435 490 **3EL/83,6**	405 589 800 **3EL/85,3**	80	560	
	71	18,7 25 470 **3EL/71,3**	27,8 38 710 **3EL/72,9**	37,2 50 670 **3EL/71,3**	55 75 130 **3EL/71,3**	77 107 410 **3EL/72,9**	112 152 960 **3EL/71,4**	160 218 770 **3EL/71,4**	222 309 580 **3EL/73**	318 434 350 **3EL/71,5**	422 588 250 **3EL/73**	71	500	
	63	19,9 25 370 **3EL/60,1**	29,6 38 560 **3EL/61,4**	39,6 50 470 **3EL/60,1**	59 74 830 **3EL/60,1**	82 106 970 **3EL/61,4**	119 152 350 **3EL/60,2**	–	–	–	–	63	450	
	56	–	–	–	–	–	–	–	–	–	–	56	400	
	50	–	–	–	–	–	–	–	–	–	–	50	355	
	50	18,7 25 470 **3EL/50,6**	27,8 38 710 **3EL/51,7**	37,2 50 670 **3EL/50,6**	–	–	–	–	–	–	–	50	355	
	45	–	–	–	–	–	–	–	–	–	–	45	315	
	40	15,2 20 840 **2EL/40,1**	–	21,8 29 870 **2EL/40,1**	–	–	–	–	–	–	–	40	280	
	35.5	16,6 20 730 **2EL/32,6**	13,9 19 860 **2EL/37,3**	32,3 40 200 **2EL/32,6**	–	–	–	–	–	–	–	35,5	250	
	31.5	12,6 16 730 **2EL/31,2**	21,1 27 370 **2EL/30,4**	30,7 40 320 **2EL/30,8**	48,5 64 120 **2EL/31**	63 85 720 **2EL/31,8**	–	–	–	–	–	31,5	224	

3

$n_{N2} \times L_h$	i_N	Grandezza riduttore P_{N2} kW M_{N2} N m ... / i 001A	002A	003A	004A	006A	009A	012A	015A	018A	021A	i_N	n_1 min^{-1}	n_{N2}
71 000	28	0,92 1 310 **2EL/29,7**	0,96 1 360 **2EL/29,7**	1,53 2 050 **2EL/28**	2,09 2 800 **2EL/28**	2,87 3 840 **2EL/28**	4,04 5 410 **2EL/28**	5,7 7 630 **2EL/28**	7,1 9 450 **2EL/28**	8,3 11 080 **2EL/28**	10,3 13 730 **2EL/28**	28	200	**7,1**
	25	0,95 1 300 **2EL/25,7**	1,27 1 730 **2EL/25,7**	1,8 2 470 **2EL/25,9**	2,19 3 010 **2EL/25,9**	3,09 4 250 **2EL/25,9**	4,35 5 990 **2EL/25,9**	6,1 8 450 **2EL/25,9**	8,7 11 910 **2EL/25,9**	8,7 11 910 **2EL/25,9**	8,7 11 910 **2EL/25,9**	25	180	
	22,4	0,83 1 090 **2EL/22**	1,14 1 490 **2EL/22**	1,86 2 460 **2EL/22,1**	2,7 3 570 **2EL/22,1**	3,7 4 880 **2EL/22,1**	5,4 7 090 **2EL/22,1**	7,4 9 820 **2EL/22,1**	9,1 11 960 **2EL/22,1**	10,8 14 210 **2EL/22,1**	13,4 17 620 **2EL/22,1**	22,4	160	
	20	0,93 1 310 **2EL/20,5**	1,29 1 810 **2EL/20,5**	–	–	–	–	–	–	–	–	20	140	
	18	0,78 1 100 **2EL/18,3**	1,07 1 500 **2EL/18,3**	1,44 2 050 **2EL/18,6**	1,98 2 810 **2EL/18,6**	2,71 3 850 **2EL/18,6**	3,82 5 430 **2EL/18,6**	5,4 7 650 **2EL/18,6**	6,7 9 490 **2EL/18,6**	7,8 11 120 **2EL/18,6**	9,7 13 780 **2EL/18,6**	18	125	
	16	0,89 1 320 **2EL/17,4**	1,23 1 830 **2EL/17,4**	1,68 2 500 **2EL/17,4**	2,44 3 630 **2EL/17,4**	3,35 4 970 **2EL/17,4**	4,86 7 220 **2EL/17,4**	6,7 10 000 **2EL/17,4**	8,1 12 070 **2EL/17,4**	10,4 15 380 **2EL/17,4**	12,3 18 200 **2EL/17,4**	16	112	
56 000	3550	830 **4EL/3868**	1 170 **4EL/3868**	1 630 **4EL/3460**	2 300 **4EL/3460**	3 250 **4EL/3460**	–	–	–	–	–			
	3150	1 130 **4EL/3296**	1 270 **4EL/3296**	–	–	–	4 580 **4EL/3094**	6 450 **4EL/3094**	–	9 100 **4EL/3094**	–			
	2800	1 120 **4EL/2750**	1 530 **4EL/2750**	2 110 **4EL/2947**	2 760 **4EL/2947**	3 890 **4EL/2947**	–	–	8 060 **4EL/2921**	–	–			
	2500	1 110 **4EL/2377**	1 530 **4EL/2377**	2 100 **4EL/2459**	2 860 **4EL/2399**	3 920 **4EL/2399**	5 490 **4EL/2636**	7 740 **4EL/2636**	9 620 **4EL/2636**	10 920 **4EL/2636**	11 320 **4EL/2377**			
	2240	1 340 **4EL/2168**	1 370 **4EL/2168**	2 210 **4EL/2324**	–	–	5 530 **4EL/2145**	7 790 **4EL/2145**	9 570 **4EL/2145**	11 320 **4EL/2145**	13 900 **4EL/2145**			
	2000	–	–	2 100 **4EL/2001**	2 880 **4EL/2001**	3 960 **4EL/2043**	5 460 **4EL/1901**	7 700 **4EL/1901**	–	–	–			
	1800	1 360 **4EL/1874**	1 760 **4EL/1874**	2 580 **4EL/1891**	2 870 **4EL/1730**	3 930 **4EL/1730**	5 560 **4EL/1790**	7 870 **4EL/1827**	9 610 **4EL/1827**	11 390 **4EL/1790**	13 950 **4EL/1827**			
	1600	1 340 **4EL/1564**	1 750 **4EL/1564**	2 550 **4EL/1611**	3 710 **4EL/1611**	4 690 **4EL/1611**	6 090 **4EL/1691**	8 590 **4EL/1691**	12 110 **4EL/1691**	11 300 **4EL/1525**	13 890 **4EL/1525**			
	1400	1 340 **4EL/1351**	1 750 **4EL/1351**	2 540 **4EL/1364**	3 670 **4EL/1344**	5 030 **4EL/1344**	7 380 **4EL/1441**	10 220 **4EL/1441**	12 340 **4EL/1441**	14 410 **4EL/1441**	13 860 **4EL/1318**			
	1250	1 340 **4EL/1249**	1 860 **4EL/1249**	2 550 **4EL/1270**	3 710 **4EL/1270**	3 930 **4EL/1248**	7 310 **4EL/1202**	7 830 **4EL/1259**	9 590 **4EL/1267**	11 390 **4EL/1267**	13 930 **4EL/1267**			
	1120	1 350 **4EL/1128**	1 760 **4EL/1128**	2 550 **4EL/1122**	3 710 **4EL/1122**	5 070 **4EL/1122**	7 380 **4EL/1136**	10 270 **4EL/1172**	12 400 **4EL/1172**	14 480 **4EL/1172**	17 940 **4EL/1172**			
	1000	1 360 **4EL/1043**	1 880 **4EL/1043**	2 550 **4EL/984**	3 690 **4EL/970**	5 050 **4EL/970**	7 370 **4EL/999**	10 200 **4EL/999**	12 320 **4EL/999**	14 440 **4EL/999**	17 890 **4EL/999**			
	900	1 350 **4EL/901**	1 870 **4EL/901**	2 560 **4EL/909**	3 720 **4EL/916**	5 100 **4EL/916**	7 410 **4EL/924**	10 260 **4EL/924**	12 230 **4EL/846**	14 390 **4EL/846**	17 840 **4EL/846**			
	800	1 340 **4EL/779**	1 860 **4EL/779**	2 540 **4EL/786**	3 730 **4EL/838**	5 110 **4EL/838**	7 350 **4EL/788**	10 180 **4EL/788**	12 290 **4EL/788**	15 660 **4EL/788**	17 380 **4EL/788**			
	710	1 350 **4EL/720**	1 870 **4EL/720**	2 560 **4EL/732**	3 720 **4EL/732**	5 090 **4EL/732**	7 380 **4EL/720**	10 220 **4EL/720**	12 340 **4EL/720**	14 450 **4EL/720**	17 900 **4EL/720**			
	630	1 340 **4EL/622**	1 860 **4EL/622**	2 550 **4EL/628**	3 690 **4EL/611**	5 050 **4EL/611**	7 410 **4EL/657**	10 260 **4EL/657**	12 390 **4EL/657**	15 790 **4EL/657**	18 690 **4EL/657**			
	560	0,81 1 340 **4EL/546**	1,06 1 750 **4EL/546**	1,49 2 560 **4EL/566**	2,16 3 710 **4EL/566**	2,96 5 080 **4EL/566**	4,29 7 380 **4EL/568**	5,9 10 220 **4EL/568**	7,2 12 340 **4EL/568**	9,1 15 730 **4EL/568**	10,8 18 610 **4EL/568**	560	3 150	**5,6**
	500	0,79 1 350 **4EL/497**	1,1 1 860 **4EL/497**	1,46 2 570 **4EL/517**	2,12 3 730 **4EL/517**	2,9 5 100 **4EL/517**	4,19 7 410 **4EL/518**	5,8 10 260 **4EL/518**	7 12 390 **4EL/518**	8,9 15 790 **4EL/518**	10,6 18 690 **4EL/518**	500	2 800	
	450	0,79 1 350 **4EL/445**	1,1 1 860 **4EL/445**	1,48 2 560 **4EL/452**	2,15 3 720 **4EL/452**	2,94 5 090 **4EL/452**	4,31 7 380 **4EL/448**	6 10 210 **4EL/448**	7,2 12 330 **4EL/448**	9,2 15 710 **4EL/448**	10,9 18 600 **4EL/448**	450	2 500	
	400	0,76 1 360 **4EL/420**	1,05 1 880 **4EL/420**	1,43 2 570 **4EL/422**	2,08 3 740 **4EL/422**	2,85 5 120 **4EL/422**	4,29 7 380 **4EL/404**	5,9 10 220 **4EL/404**	7,2 12 340 **4EL/404**	8,4 14 450 **4EL/404**	10,4 17 910 **4EL/404**	400	2 240	
	355	0,79 1 350 **4EL/356**	1,1 1 860 **4EL/356**	1,5 2 550 **4EL/357**	2,18 3 710 **4EL/357**	2,98 5 080 **4EL/357**	4,32 7 370 **4EL/358**	6 10 210 **4EL/358**	7,2 12 330 **4EL/358**	9,2 15 710 **4EL/358**	10,9 18 590 **4EL/358**	355	2 000	
	315	0,82 1 340 **4EL/306**	1,14 1 850 **4EL/306**	1,51 2 550 **4EL/317**	2,2 3 700 **4EL/317**	3,01 5 070 **4EL/317**	4,3 7 380 **4EL/323**	6 10 220 **4EL/323**	7,2 12 340 **4EL/323**	9,2 15 720 **4EL/323**	11 18 560 **4EL/318**	315	1 800	
	280	0,77 1 350 **4EL/295**	1,06 1 870 **4EL/295**	1,45 2 570 **4EL/296**	2,11 3 730 **4EL/296**	2,89 5 100 **4EL/296**	4,13 7 430 **4EL/301**	5,7 10 290 **4EL/301**	6,9 12 430 **4EL/301**	8,8 15 830 **4EL/301**	10,4 18 750 **4EL/303**	280	1 600	

$n_{N2} \times L_h$	i_N	Grandezza riduttore P_{N2} kW M_{N2} N m ... / i 030A	042A	060A	085A	125A	180A	250A	355A	500A	710A	i_N	n_1 min^{-1}	n_{N2}
71 000	28	15,7 20 810 **2EL/27,8**	23,5 32 200 **2EL/28,7**	30,4 40 350 **2EL/27,8**	48,3 64 140 **2EL/27,8**	69 85 240 **2EL/25,9**	93 127 780 **2EL/28,6**	133 182 670 **2EL/28,7**	188 257 820 **2EL/28,7**	258 361 120 **2EL/29,3**	348 487 370 **2EL/29,3**	28	200	**7,1**
	25	17,2 23 210 **2EL/25,4**	23,5 32 200 **2EL/25,9**	31,9 40 590 **2EL/24**	48 62 320 **2EL/24,4**	70 93 480 **2EL/25**	94 122 790 **2EL/24,5**	142 185 190 **2EL/24,5**	202 262 810 **2EL/24,5**	280 373 070 **2EL/25,1**	412 548 790 **2EL/25,1**	25	180	
	22.4	19,6 25 390 **2EL/21,7**	26,6 35 090 **2EL/22,1**	38,6 49 850 **2EL/21,7**	57 74 950 **2EL/21,9**	65 85 590 **2EL/22,1**	114 149 810 **2EL/22**	165 218 350 **2EL/22,1**	234 308 560 **2EL/22,1**	253 361 530 **2EL/23,9**	342 487 920 **2EL/23,9**	22,4	160	
	20	–	23,2 32 230 **2EL/20,4**	–	–	77 107 410 **2EL/20,4**	94 127 760 **2EL/20**	131 182 850 **2EL/20,4**	185 258 080 **2EL/20,4**	312 434 890 **2EL/20,4**	422 588 260 **2EL/20,4**	20	140	
	18	14,8 20 880 **2EL/18,5**	29 38 610 **2EL/17,5**	28,7 40 500 **2EL/18,5**	–	80 107 130 **2EL/17,5**	–	164 218 470 **2EL/17,5**	232 308 740 **2EL/17,5**	325 433 750 **2EL/17,5**	439 586 710 **2EL/17,5**	18	125	
	16	17,6 25 640 **2EL/17,1**	–	35 51 010 **2EL/17,1**	52 75 450 **2EL/17,1**	–	105 153 600 **2EL/17,1**	–	–	–	–	16	112	
56 000	3550	–	–	–	–	–	–	–	–	–	–			
	3150	–	–	–	–	–	–	–	–	–	–			
	2800	–	–	–	–	–	–	–	–	–	–			
	2500	–	–	–	–	–	–	–	–	–	–			
	2240	21 190 **4EL/2338**	–	–	–	–	–	–	–	–	–			
	2000	21 060 **4EL/1902**	–	–	–	–	–	–	–	–	–			
	1800	–	32 500 **4EL/1673**	40 990 **4EL/1796**	65 180 **4EL/1808**	87 130 **4EL/1852**	–	–	–	–	–			
	1600	21 140 **4EL/1621**	32 510 **4EL/1509**	41 000 **4EL/1621**	65 170 **4EL/1621**	86 600 **4EL/1507**	129 820 **4EL/1670**	–	–	–	–			
	1400	23 600 **4EL/1482**	32 540 **4EL/1361**	41 030 **4EL/1462**	65 250 **4EL/1471**	86 920 **4EL/1423**	–	–	259 980 **4EL/1314**	–	–			
	1250	26 240 **4EL/1263**	35 680 **4EL/1291**	40 930 **4EL/1245**	77 370 **4EL/1278**	87 000 **4EL/1284**	129 610 **4EL/1283**	185 280 **4EL/1283**	260 250 **4EL/1186**	366 280 **4EL/1312**	–			
	1120	23 650 **4EL/1206**	32 700 **4EL/1160**	40 970 **4EL/1124**	65 130 **4EL/1124**	87 100 **4EL/1160**	129 690 **4EL/1150**	185 390 **4EL/1150**	260 530 **4EL/1071**	378 730 **4EL/1122**	–			
	1000	26 370 **4EL/1028**	35 750 **4EL/1051**	50 790 **4EL/1028**	77 730 **4EL/1040**	87 180 **4EL/1046**	152 090 **4EL/984**	224 600 **4EL/990**	318 550 **4EL/1014**	365 690 **4EL/1008**	493 530 **4EL/1008**			
	900	26 180 **4EL/876**	35 650 **4EL/895**	50 640 **4EL/876**	77 180 **4EL/886**	110 710 **4EL/914**	152 190 **4EL/888**	224 730 **4EL/888**	261 640 **4EL/911**	448 140 **4EL/914**	556 000 **4EL/862**			
	800	26 420 **4EL/836**	39 940 **4EL/828**	50 830 **4EL/836**	77 880 **4EL/846**	110 760 **4EL/825**	152 210 **4EL/800**	225 020 **4EL/806**	317 640 **4EL/800**	444 710 **4EL/782**	556 090 **4EL/778**			
	710	26 250 **4EL/713**	39 680 **4EL/706**	50 700 **4EL/713**	77 380 **4EL/721**	110 120 **4EL/706**	152 350 **4EL/722**	225 310 **4EL/722**	317 120 **4EL/703**	445 410 **4EL/703**	602 480 **4EL/703**			
	630	26 420 **4EL/659**	39 370 **4EL/595**	50 570 **4EL/607**	77 740 **4EL/659**	110 320 **4EL/634**	153 380 **4EL/624**	225 000 **4EL/635**	316 370 **4EL/614**	446 080 **4EL/630**	603 380 **4EL/630**			
	560	15,4 26 250 **4EL/562**	23,5 39 690 **4EL/556**	30,7 52 230 **4EL/562**	– 77 260 **4EL/562**	– 110 600 **4EL/572**	– 157 290 **4EL/563**	– 224 950 **4EL/563**	– 317 170 **4EL/554**	– 447 210 **4EL/568**	– 604 920 **4EL/568**	560	3 150	**5,6**
	500	16 26 090 **4EL/479**	23,7 39 620 **4EL/489**	31,8 51 900 **4EL/479**	47 76 760 **4EL/479**	65 110 310 **4EL/500**	96 156 280 **4EL/479**	– 223 900 **4EL/485**	– 317 930 **4EL/501**	– 445 260 **4EL/491**	– 603 960 **4EL/500**	500	2 800	
	450	15,5 26 230 **4EL/443**	23 39 840 **4EL/453**	30,8 52 180 **4EL/443**	45,6 77 180 **4EL/443**	64 110 490 **4EL/451**	92 156 320 **4EL/444**	– 224 720 **4EL/444**	– 318 440 **4EL/452**	– 445 980 **4EL/443**	– 604 320 **4EL/448**	450	2 500	
	400	16,2 26 030 **4EL/377**	24 39 540 **4EL/386**	32,2 51 780 **4EL/377**	47,1 76 730 **4EL/382**	67 109 710 **4EL/386**	97 155 930 **4EL/378**	137 223 410 **4EL/382**	192 316 210 **4EL/386**	– 449 790 **4EL/420**	– 608 410 **4EL/420**	400	2 240	
	355	12,8 21 080 **4EL/344**	25,3 39 190 **4EL/325**	24,9 40 880 **4EL/344**	39,6 64 980 **4EL/344**	65 110 240 **4EL/356**	91 153 420 **4EL/353**	131 225 160 **4EL/360**	187 317 740 **4EL/356**	267 444 990 **4EL/349**	337 609 390 **4EL/379**	355	2 000	
	315	15,5 26 220 **4EL/318**	24,4 39 420 **4EL/304**	30,9 52 160 **4EL/318**	45,7 77 150 **4EL/318**	64 110 500 **4EL/325**	93 157 060 **4EL/319**	132 225 020 **4EL/322**	184 318 490 **4EL/326**	261 446 840 **4EL/323**	330 611 590 **4EL/349**	315	1 800	
	280	14,9 26 420 **4EL/297**	24,2 39 500 **4EL/274**	29,6 52 560 **4EL/297**	43,8 77 750 **4EL/297**	62 111 110 **4EL/300**	89 158 280 **4EL/298**	127 226 370 **4EL/298**	179 320 240 **4EL/300**	252 449 520 **4EL/299**	341 608 040 **4EL/299**	280	1 600	

$n_{N2} \times L_h$	i_N	Grandezza riduttore P_{N2} kW M_{N2} N m ... / i 001A	002A	003A	004A	006A	009A	012A	015A	018A	021A	i_N	n_1 min^{-1}	n_{N2}
56 000	250	0,78 1 350 **3EL/254**	0,79 1 370 **3EL/254**	1,24 2 100 **3EL/249**	1,62 2 750 **3EL/249**	2,4 3 920 **3EL/239**	3,25 5 570 **3EL/251**	4,58 7 850 **3EL/251**	5,6 9 600 **3EL/251**	6,6 11 400 **3EL/251**	8,1 13 940 **3EL/251**	250	1 400	**5,6**
	250	0,79 1 350 **4EL/249**	1,1 1 860 **4EL/249**	1,5 2 550 **4EL/250**	2,17 3 710 **4EL/250**	2,98 5 080 **4EL/250**	4,25 7 390 **4EL/255**	5,9 10 240 **4EL/255**	7,1 12 360 **4EL/255**	9,1 15 750 **4EL/255**	10,7 18 640 **4EL/255**	250	1 400	
	224	0,8 1 340 **3EL/219**	1,05 1 760 **3EL/219**	1,51 2 550 **3EL/221**	1,8 3 050 **3EL/221**	2,54 4 300 **3EL/221**	3,38 5 530 **3EL/214**	4,76 7 790 **3EL/214**	5,9 9 570 **3EL/214**	6,9 11 320 **3EL/214**	8,5 13 900 **3EL/214**	224	1 250	
	200	0,77 1 350 **4EL/207**	1,06 1 870 **4EL/207**	1,45 2 570 **4EL/207**	2,11 3 730 **4EL/207**	2,89 5 100 **4EL/207**	4,12 7 430 **4EL/211**	5,7 10 290 **4EL/211**	6,9 12 430 **4EL/211**	8,8 15 840 **4EL/211**	10,4 18 740 **4EL/211**	200	1 120	
	200	0,75 1 360 **3EL/212**	0,9 1 540 **3EL/201**	1,24 2 100 **3EL/200**	1,69 2 880 **3EL/200**	2,29 3 950 **3EL/203**	3,59 6 070 **3EL/198**	5,1 8 550 **3EL/198**	7,1 12 060 **3EL/198**	7,1 12 060 **3EL/198**	8 13 950 **3EL/204**	200	1 120	
	180	0,77 1 350 **3EL/183**	1,01 1 760 **3EL/183**	1,45 2 570 **3EL/185**	1,73 3 060 **3EL/185**	2,61 4 710 **3EL/189**	3,33 5 540 **3EL/174**	4,7 7 810 **3EL/174**	5,8 9 580 **3EL/174**	6,8 11 340 **3EL/174**	8,4 13 910 **3EL/174**	180	1 000	
	180	0,82 1 340 **4EL/171**	1,13 1 850 **4EL/171**	1,53 2 540 **4EL/175**	2,21 3 700 **4EL/175**	3,03 5 060 **4EL/175**	4,33 7 370 **4EL/178**	6 10 200 **4EL/178**	7,2 12 320 **4EL/178**	9,2 15 700 **4EL/178**	10,8 18 360 **4EL/178**	180	1 000	
	160	0,8 1 340 **3EL/158**	1,05 1 760 **3EL/158**	1,51 2 550 **3EL/160**	2,21 3 700 **3EL/157**	3,03 5 060 **3EL/157**	4,15 7 430 **3EL/169**	5,7 10 240 **3EL/169**	6,9 12 420 **3EL/169**	8,1 14 440 **3EL/169**	8,1 14 440 **3EL/169**	160	900	
	140	0,77 1 350 **3EL/146**	1,07 1 870 **3EL/146**	1,56 2 530 **3EL/136**	2,27 3 680 **3EL/136**	3,1 5 040 **3EL/136**	4,47 7 330 **3EL/137**	6,2 10 150 **3EL/137**	7,5 12 250 **3EL/137**	8,8 14 400 **3EL/137**	10,9 17 850 **3EL/137**	140	800	
	125	0,79 1 350 **3EL/126**	1,1 1 860 **3EL/126**	1,52 2 550 **3EL/124**	2,21 3 700 **3EL/124**	3,03 5 060 **3EL/124**	4,63 7 280 **3EL/117**	6,4 10 080 **3EL/117**	7,7 12 180 **3EL/117**	9,1 14 370 **3EL/117**	11,3 17 810 **3EL/117**	125	710	
	112	0,82 1 340 **3EL/107**	1,14 1 850 **3EL/107**	1,54 2 540 **3EL/109**	2,24 3 690 **3EL/109**	3,06 5 050 **3EL/109**	4,47 7 330 **3EL/108**	6,2 10 150 **3EL/108**	7,5 12 250 **3EL/108**	9,5 15 620 **3EL/108**	9,7 15 930 **3EL/108**	112	630	
	100	0,78 1 350 **3EL/101**	1,08 1 870 **3EL/101**	1,44 2 570 **3EL/105**	2,09 3 730 **3EL/105**	2,44 4 350 **3EL/105**	3,3 5 550 **3EL/98,6**	4,65 7 820 **3EL/98,6**	5,7 9 580 **3EL/98,6**	6,8 11 360 **3EL/98,6**	8,3 13 920 **3EL/98,6**	100	560	
	90	0,79 1 350 **3EL/88,7**	1,1 1 860 **3EL/88,7**	1,46 2 560 **3EL/92**	2,12 3 720 **3EL/92**	2,9 5 100 **3EL/92**	4,21 7 410 **3EL/92,2**	5,8 10 260 **3EL/92,2**	7 12 390 **3EL/92,2**	9 15 780 **3EL/92,2**	10,2 17 930 **3EL/92,2**	90	500	
	80	0,69 1 110 **3EL/76**	0,95 1 520 **3EL/76**	1,57 2 530 **3EL/76,2**	2,27 3 680 **3EL/76,2**	3,11 5 040 **3EL/76,2**	4,45 7 340 **3EL/77,7**	6,2 10 160 **3EL/77,7**	7,4 12 260 **3EL/77,7**	9,5 15 630 **3EL/77,7**	10,8 17 860 **3EL/77,7**	80	450	
	71	0,8 1 350 **3EL/70,8**	1,1 1 860 **3EL/70,8**	1,48 2 560 **3EL/72,5**	2,15 3 720 **3EL/72,5**	2,94 5 090 **3EL/72,5**	4,26 7 390 **3EL/72,7**	5,9 10 230 **3EL/72,7**	7,1 12 360 **3EL/72,7**	9,1 15 750 **3EL/72,7**	10,7 18 640 **3EL/72,7**	71	400	
	63	0,66 1 120 **3EL/63**	0,91 1 540 **3EL/63**	1,54 2 540 **3EL/61,1**	2,24 3 690 **3EL/61,1**	3,07 5 050 **3EL/61,1**	4,45 7 330 **3EL/61,3**	6,2 10 150 **3EL/61,3**	7,4 12 260 **3EL/61,3**	9,5 15 630 **3EL/61,3**	11,2 18 490 **3EL/61,3**	63	355	
	56	0,75 1 360 **3EL/59,9**	1,04 1 880 **3EL/59,9**	–	–	–	–	–	–	–	–	56	315	
	50	0,79 1 350 **3EL/49,7**	1,1 1 860 **3EL/49,7**	1,48 2 560 **3EL/50,6**	2,15 3 720 **3EL/50,6**	2,94 5 090 **3EL/50,6**	4,21 7 410 **3EL/51,6**	5,8 10 260 **3EL/51,6**	7 12 390 **3EL/51,6**	9 15 780 **3EL/51,6**	10,4 18 400 **3EL/51,6**	50	280	
	50	0,457 827 **2EL/53,1**	0,64 1 170 **2EL/53,1**	–	–	–	–	–	–	–	–	50	280	
	45	0,65 1 130 **2EL/45,2**	0,73 1 270 **2EL/45,2**	0,91 1 640 **2EL/47,5**	1,28 2 320 **2EL/47,5**	1,8 3 270 **2EL/47,5**	2,54 4 610 **2EL/47,5**	3,59 6 500 **2EL/47,5**	4,71 8 050 **2EL/44,8**	5,1 9 170 **2EL/47,5**	6,6 11 360 **2EL/44,8**	45	250	
	40	0,69 1 110 **2EL/37,7**	0,95 1 520 **2EL/37,7**	1,22 2 110 **2EL/40,4**	1,6 2 760 **2EL/40,4**	2,25 3 890 **2EL/40,4**	3,18 5 480 **2EL/40,4**	4,48 7 720 **2EL/40,4**	5,6 9 600 **2EL/40,4**	6,3 10 890 **2EL/40,4**	6,3 10 890 **2EL/40,4**	40	224	
	35,5	0,59 1 010 **2EL/35,6**	0,59 1 010 **2EL/35,6**	1,32 2 080 **2EL/32,9**	1,81 2 850 **2EL/32,9**	2,48 3 900 **2EL/32,9**	3,5 5 490 **2EL/32,9**	4,93 7 740 **2EL/32,9**	6,1 9 540 **2EL/32,9**	7,2 11 250 **2EL/32,9**	8,8 13 860 **2EL/32,9**	35,5	200	
	31,5	0,65 1 130 **2EL/32,6**	0,89 1 540 **2EL/32,6**	1,3 2 200 **2EL/31,9**	1,3 2 200 **2EL/31,9**	1,84 3 100 **2EL/31,9**	2,59 4 380 **2EL/31,9**	3,65 6 170 **2EL/31,9**	5,1 8 700 **2EL/31,9**	5,1 8 700 **2EL/31,9**	–	31,5	180	
	28	0,76 1 350 **2EL/29,7**	0,78 1 380 **2EL/29,7**	1,25 2 100 **2EL/28**	1,72 2 870 **2EL/28**	2,35 3 930 **2EL/28**	3,31 5 550 **2EL/28**	4,67 7 820 **2EL/28**	5,7 9 580 **2EL/28**	6,8 11 350 **2EL/28**	8,3 13 920 **2EL/28**	28	160	
	25	0,77 1 350 **2EL/25,7**	1 1 760 **2EL/25,7**	1,45 2 570 **2EL/25,9**	1,73 3 060 **2EL/25,9**	2,44 4 320 **2EL/25,9**	3,44 6 080 **2EL/25,9**	4,85 8 580 **2EL/25,9**	6,8 12 100 **2EL/25,9**	6,8 12 100 **2EL/25,9**	6,8 12 100 **2EL/25,9**	25	140	
	22,4	0,67 1 120 **2EL/22**	0,91 1 530 **2EL/22**	1,51 2 550 **2EL/22,1**	2,19 3 700 **2EL/22,1**	3 5 070 **2EL/22,1**	4,36 7 360 **2EL/22,1**	6 10 190 **2EL/22,1**	7,3 12 310 **2EL/22,1**	8,5 14 430 **2EL/22,1**	10,6 17 880 **2EL/22,1**	22,4	125	
	20	0,77 1 350 **2EL/20,5**	1,07 1 870 **2EL/20,5**	–	–	–	–	–	–	–	–	20	112	
45 000	3550	858 **4EL/3868**	1 210 **4EL/3868**	1 680 **4EL/3460**	2 370 **4EL/3460**	3 330 **4EL/3460**	–	–	–	–	–			
	3150	1 170 **4EL/3296**	1 290 **4EL/3296**	–	–	–	4 720 **4EL/3094**	6 650 **4EL/3094**	–	9 380 **4EL/3094**	–			

$n_{N2} \times L_h$	i_N	Grandezza riduttore P_{N2} kW M_{N2} N m ... / i 030A	042A	060A	085A	125A	180A	250A	355A	500A	710A	i_N	n_1 min^{-1}	n_{N2}
56 000	250	12,4 21 120 **3EL/249**	17,5 27 710 **3EL/232**	24,1 40 970 **3EL/249**	40,2 64 920 **3EL/237**	52 86 780 **3EL/243**	–	–	–	–	–	250	1 400	**5,6**
	250	15,4 26 270 **4EL/251**	22,8 39 900 **4EL/256**	30,6 52 260 **4EL/251**	45,2 77 310 **4EL/251**	63 110 730 **4EL/256**	92 157 380 **4EL/251**	131 225 090 **4EL/251**	182 319 150 **4EL/257**	260 446 970 **4EL/252**	–	250	1 400	
	224	13 21 060 **3EL/212**	19,5 32 600 **3EL/219**	25,2 40 850 **3EL/212**	40 64 930 **3EL/212**	–	77 129 360 **3EL/219**	–	–	–	–	224	1 250	
	200	14,7 26 480 **4EL/211**	21,8 40 220 **4EL/216**	29,2 52 680 **4EL/211**	43,3 77 920 **4EL/211**	61 111 610 **4EL/216**	83 150 130 **4EL/212**	–	–	–	–	200	1 120	
	200	12,2 21 150 **3EL/203**	19,4 32 610 **3EL/198**	23,7 41 010 **3EL/203**	39,6 64 980 **3EL/193**	52 86 870 **3EL/198**	–	–	–	–	–	200	1 120	
	180	12,8 21 090 **3EL/173**	19,2 32 630 **3EL/178**	23,6 41 390 **3EL/183**	35,6 63 550 **3EL/187**	49 87 160 **3EL/186**	76 129 490 **3EL/178**	–	159 260 720 **3EL/172**	222 364 650 **3EL/172**	299 492 180 **3EL/172**	180	1 000	
	180	15,4 26 250 **4EL/178**	22,9 39 870 **4EL/182**	27,3 46 380 **4EL/178**	–	–	–	–	–	–	–	180	1 000	
	160	15 26 370 **3EL/165**	19,9 35 750 **3EL/169**	23,7 41 010 **3EL/163**	43,8 77 750 **3EL/167**	48,9 87 180 **3EL/168**	73 129 870 **3EL/168**	104 185 650 **3EL/168**	158 260 770 **3EL/155**	223 364 560 **3EL/154**	299 492 260 **3EL/155**	160	900	
	140	16,2 26 020 **3EL/135**	21,7 35 560 **3EL/138**	31,4 50 520 **3EL/135**	47,2 76 720 **3EL/136**	60 94 480 **3EL/133**	80 129 120 **3EL/136**	110 188 350 **3EL/144**	198 314 390 **3EL/133**	216 379 450 **3EL/147**	318 558 220 **3EL/147**	140	800	
	125	12,8 22 520 **3EL/130**	19,1 32 640 **3EL/127**	24,2 41 330 **3EL/127**	37,5 65 220 **3EL/129**	68 109 370 **3EL/120**	88 152 400 **3EL/129**	129 225 700 **3EL/130**	165 266 290 **3EL/120**	275 442 690 **3EL/120**	371 598 950 **3EL/120**	125	710	
	112	15,2 26 330 **3EL/115**	20,1 35 730 **3EL/117**	29,2 50 760 **3EL/115**	44,1 77 640 **3EL/116**	67 109 640 **3EL/108**	87 152 550 **3EL/116**	128 226 040 **3EL/116**	193 316 010 **3EL/108**	272 443 360 **3EL/107**	366 600 480 **3EL/108**	112	630	
	100	14,6 26 500 **3EL/106**	21,8 40 250 **3EL/108**	24,4 44 090 **3EL/106**	43,1 77 970 **3EL/106**	63 110 720 **3EL/102**	90 153 560 **3EL/100**	129 225 680 **3EL/102**	179 320 100 **3EL/105**	257 448 150 **3EL/102**	347 606 340 **3EL/103**	100	560	
	90	15,2 26 310 **3EL/90,4**	22,6 39 960 **3EL/92,4**	30,3 52 340 **3EL/90,4**	44,8 77 420 **3EL/90,4**	63 110 890 **3EL/92,4**	91 157 610 **3EL/90,6**	129 225 820 **3EL/91,6**	181 319 610 **3EL/92,6**	256 448 420 **3EL/91,8**	343 607 320 **3EL/92,6**	90	500	
	80	16,1 26 050 **3EL/76,2**	23,9 39 570 **3EL/77,9**	32,1 51 820 **3EL/76,2**	46,9 76 790 **3EL/77,1**	62 111 290 **3EL/85,2**	93 151 880 **3EL/77,2**	105 185 580 **3EL/83,5**	145 262 650 **3EL/85,3**	253 449 240 **3EL/83,6**	337 609 510 **3EL/85,3**	80	450	
	71	15,4 26 250 **3EL/71,3**	22,9 39 870 **3EL/72,9**	30,7 52 220 **3EL/71,3**	45,4 77 250 **3EL/71,3**	64 110 650 **3EL/72,9**	92 157 260 **3EL/71,4**	132 224 920 **3EL/71,4**	183 318 910 **3EL/73**	261 446 630 **3EL/71,5**	348 605 980 **3EL/73**	71	400	
	63	16,1 26 040 **3EL/60,1**	24 39 560 **3EL/61,4**	32,1 51 820 **3EL/60,1**	47,4 76 650 **3EL/60,1**	66 109 790 **3EL/61,4**	96 156 040 **3EL/60,2**	–	–	–	–	63	355	
	56	–	–	–	–	–	–	–	–	–	–	56	315	
	50	15,2 26 310 **3EL/50,6**	22,6 39 960 **3EL/51,7**	30,3 52 340 **3EL/50,6**	–	–	–	–	–	–	–	50	280	
	50	–	–	–	–	–	–	–	–	–	–	50	280	
	45	–	–	–	–	–	–	–	–	–	–	45	250	
	40	12,4 21 130 **2EL/40,1**	–	17,7 30 280 **2EL/40,1**	–	–	–	–	–	–	–	40	224	
	35.5	13,5 21 010 **2EL/32,6**	11,3 20 140 **2EL/37,3**	26,2 40 750 **2EL/32,6**	–	–	–	–	–	–	–	35,5	200	
	31.5	10,2 16 960 **2EL/31,2**	17,2 27 740 **2EL/30,4**	25 40 870 **2EL/30,8**	39,5 64 990 **2EL/31**	52 86 870 **2EL/31,8**	–	–	–	–	–	31,5	180	
	28	12,7 21 090 **2EL/27,8**	19,1 32 640 **2EL/28,7**	24,7 40 910 **2EL/27,8**	39,2 65 020 **2EL/27,8**	56 86 410 **2EL/25,9**	76 129 540 **2EL/28,6**	108 185 190 **2EL/28,7**	153 261 380 **2EL/28,7**	209 366 100 **2EL/29,3**	282 494 090 **2EL/29,3**	28	160	
	25	13,6 23 570 **2EL/25,4**	18,5 32 700 **2EL/25,9**	25,2 41 220 **2EL/24**	37,9 63 290 **2EL/24,4**	56 94 930 **2EL/25**	75 124 700 **2EL/24,5**	112 188 060 **2EL/24,5**	159 266 890 **2EL/24,5**	221 378 870 **2EL/25,1**	326 557 320 **2EL/25,1**	25	140	
	22.4	15,8 26 140 **2EL/21,7**	21,1 35 620 **2EL/22,1**	30,6 50 610 **2EL/21,7**	46 77 060 **2EL/21,9**	51 86 890 **2EL/22,1**	91 152 090 **2EL/22**	133 224 650 **2EL/22,1**	188 317 470 **2EL/22,1**	201 367 840 **2EL/23,9**	272 496 440 **2EL/23,9**	22,4	125	
	20	–	18,8 32 680 **2EL/20,4**	–	–	64 110 660 **2EL/20,4**	76 129 520 **2EL/20**	107 185 370 **2EL/20,4**	150 261 640 **2EL/20,4**	257 448 020 **2EL/20,4**	348 606 010 **2EL/20,4**	20	112	
45 000	3550	–	–	–	–	–	–	–	–	–	–			
	3150	–	–	–	–	–	–	–	–	–	–			

$n_{N2} \times L_h$	i_N	Grandezza riduttore P_{N2} kW M_{N2} N m ... / i 001A	002A	003A	004A	006A	009A	012A	015A	018A	021A	i_N	n_1 min^{-1}	n_{N2}
45 000	2800	1 160 **4EL/2750**	1 590 **4EL/2750**	2 200 **4EL/2947**	2 800 **4EL/2947**	3 950 **4EL/2947**	–	–	8 190 **4EL/2921**	–	–			
	2500	1 150 **4EL/2377**	1 580 **4EL/2377**	2 170 **4EL/2459**	2 960 **4EL/2399**	4 050 **4EL/2399**	5 570 **4EL/2636**	7 850 **4EL/2636**	9 870 **4EL/2636**	11 070 **4EL/2636**	11 470 **4EL/2377**			
	2240	1 390 **4EL/2168**	1 390 **4EL/2168**	2 240 **4EL/2324**	–	–	5 720 **4EL/2145**	8 060 **4EL/2145**	9 740 **4EL/2145**	11 710 **4EL/2145**	14 140 **4EL/2145**			
	2000	–	–	2 180 **4EL/2001**	2 980 **4EL/2001**	4 090 **4EL/2043**	5 530 **4EL/1901**	7 800 **4EL/1901**	–	–	–			
	1800	1 400 **4EL/1874**	1 790 **4EL/1874**	2 660 **4EL/1891**	2 970 **4EL/1730**	4 060 **4EL/1730**	5 750 **4EL/1790**	8 140 **4EL/1827**	9 830 **4EL/1827**	11 780 **4EL/1790**	14 270 **4EL/1827**			
	1600	1 390 **4EL/1564**	1 780 **4EL/1564**	2 650 **4EL/1611**	3 840 **4EL/1611**	4 760 **4EL/1611**	6 180 **4EL/1691**	8 710 **4EL/1691**	12 280 **4EL/1691**	11 710 **4EL/1525**	14 140 **4EL/1525**			
	1400	1 380 **4EL/1351**	1 780 **4EL/1351**	2 630 **4EL/1364**	3 810 **4EL/1344**	5 210 **4EL/1344**	7 650 **4EL/1441**	10 370 **4EL/1441**	12 800 **4EL/1441**	14 620 **4EL/1441**	14 090 **4EL/1318**			
	1250	1 390 **4EL/1249**	1 930 **4EL/1249**	2 650 **4EL/1270**	3 810 **4EL/1270**	4 080 **4EL/1248**	7 580 **4EL/1202**	8 120 **4EL/1259**	9 810 **4EL/1267**	11 800 **4EL/1267**	14 250 **4EL/1267**			
	1120	1 400 **4EL/1128**	1 780 **4EL/1128**	2 640 **4EL/1122**	3 840 **4EL/1122**	5 250 **4EL/1122**	7 650 **4EL/1136**	10 640 **4EL/1172**	12 840 **4EL/1172**	14 680 **4EL/1172**	18 200 **4EL/1172**			
	1000	1 400 **4EL/1043**	1 940 **4EL/1043**	2 630 **4EL/984**	3 810 **4EL/970**	5 220 **4EL/970**	7 620 **4EL/999**	10 550 **4EL/999**	12 740 **4EL/999**	14 630 **4EL/999**	18 140 **4EL/999**			
	900	1 390 **4EL/901**	1 930 **4EL/901**	2 650 **4EL/909**	3 850 **4EL/916**	5 270 **4EL/916**	7 670 **4EL/924**	10 610 **4EL/924**	12 640 **4EL/846**	14 590 **4EL/846**	18 080 **4EL/846**			
	800	1 390 **4EL/779**	1 920 **4EL/779**	2 640 **4EL/786**	3 870 **4EL/838**	5 300 **4EL/838**	7 620 **4EL/788**	10 550 **4EL/788**	12 740 **4EL/788**	16 230 **4EL/788**	17 640 **4EL/788**			
	710	0,64 1 400 **4EL/720**	0,89 1 940 **4EL/720**	1,2 2 660 **4EL/732**	1,74 3 860 **4EL/732**	2,38 5 280 **4EL/732**	3,5 7 650 **4EL/720**	4,85 10 600 **4EL/720**	5,9 12 800 **4EL/720**	6,7 14 660 **4EL/720**	8,3 18 170 **4EL/720**	710	3 150	**4,5**
	630	0,66 1 390 **4EL/622**	0,91 1 930 **4EL/622**	1,23 2 640 **4EL/628**	1,83 3 820 **4EL/611**	2,51 5 230 **4EL/611**	3,43 7 680 **4EL/657**	4,75 10 640 **4EL/657**	5,7 12 850 **4EL/657**	7,3 16 370 **4EL/657**	8,6 19 370 **4EL/657**	630	2 800	
	560	0,67 1 390 **4EL/546**	0,85 1 780 **4EL/546**	1,22 2 650 **4EL/566**	1,78 3 840 **4EL/566**	2,43 5 260 **4EL/566**	3,52 7 650 **4EL/568**	4,88 10 580 **4EL/568**	5,9 12 780 **4EL/568**	7,5 16 290 **4EL/568**	8,9 19 280 **4EL/568**	560	2 500	
	500	0,66 1 390 **4EL/497**	0,91 1 930 **4EL/497**	1,21 2 650 **4EL/517**	1,75 3 850 **4EL/517**	2,4 5 280 **4EL/517**	3,47 7 670 **4EL/518**	4,81 10 610 **4EL/518**	5,8 12 820 **4EL/518**	7,4 16 330 **4EL/518**	8,7 19 190 **4EL/518**	500	2 240	
	450	0,66 1 390 **4EL/445**	0,91 1 930 **4EL/445**	1,22 2 650 **4EL/452**	1,78 3 840 **4EL/452**	2,44 5 260 **4EL/452**	3,57 7 630 **4EL/448**	4,94 10 560 **4EL/448**	6 12 760 **4EL/448**	7,6 16 250 **4EL/448**	9 19 230 **4EL/448**	450	2 000	
	400	0,63 1 400 **4EL/420**	0,87 1 940 **4EL/420**	1,19 2 660 **4EL/422**	1,73 3 860 **4EL/422**	2,36 5 290 **4EL/422**	3,56 7 630 **4EL/404**	4,93 10 560 **4EL/404**	6 12 760 **4EL/404**	6,8 14 640 **4EL/404**	8,5 18 150 **4EL/404**	400	1 800	
	355	0,66 1 390 **4EL/356**	0,91 1 930 **4EL/356**	1,24 2 640 **4EL/357**	1,8 3 830 **4EL/357**	2,47 5 250 **4EL/357**	3,57 7 630 **4EL/358**	4,95 10 560 **4EL/358**	6 12 750 **4EL/358**	7,6 16 250 **4EL/358**	9 19 230 **4EL/358**	355	1 600	
	315	0,67 1 390 **4EL/306**	0,92 1 920 **4EL/306**	1,22 2 650 **4EL/317**	1,78 3 840 **4EL/317**	2,43 5 260 **4EL/317**	3,47 7 670 **4EL/323**	4,81 10 610 **4EL/323**	5,8 12 820 **4EL/323**	7,4 16 330 **4EL/323**	8,9 19 280 **4EL/318**	315	1 400	
	280	0,62 1 400 **4EL/295**	0,86 1 950 **4EL/295**	1,18 2 660 **4EL/296**	1,71 3 870 **4EL/296**	2,34 5 300 **4EL/296**	3,35 7 720 **4EL/301**	4,64 10 680 **4EL/301**	5,6 12 900 **4EL/301**	7,1 16 440 **4EL/301**	8,4 19 460 **4EL/303**	280	1 250	
	250	0,65 1 390 **4EL/249**	0,91 1 930 **4EL/249**	1,24 2 640 **4EL/250**	1,8 3 840 **4EL/250**	2,46 5 250 **4EL/250**	3,52 7 650 **4EL/255**	4,87 10 590 **4EL/255**	5,9 12 790 **4EL/255**	7,5 16 290 **4EL/255**	8,9 19 280 **4EL/255**	250	1 120	
	250	0,64 1 390 **3EL/254**	0,64 1 390 **3EL/254**	1,02 2 180 **3EL/249**	1,31 2 790 **3EL/249**	1,99 4 050 **3EL/239**	2,69 5 760 **3EL/251**	3,79 8 120 **3EL/251**	4,58 9 800 **3EL/251**	5,5 11 790 **3EL/251**	6,6 14 240 **3EL/251**	250	1 120	
	224	0,66 1 390 **3EL/219**	0,85 1 780 **3EL/219**	1,25 2 640 **3EL/221**	1,46 3 090 **3EL/221**	2,06 4 360 **3EL/221**	2,8 5 720 **3EL/214**	3,94 8 060 **3EL/214**	4,76 9 730 **3EL/214**	5,7 11 700 **3EL/214**	6,9 14 130 **3EL/214**	224	1 000	
	200	0,62 1 400 **3EL/212**	0,75 1 590 **3EL/201**	1,03 2 170 **3EL/200**	1,41 2 980 **3EL/200**	1,9 4 080 **3EL/203**	2,93 6 150 **3EL/198**	4,13 8 670 **3EL/198**	5,8 12 220 **3EL/198**	5,8 12 220 **3EL/198**	6,6 14 260 **3EL/204**	200	900	
	200	0,64 1 400 **4EL/207**	0,88 1 940 **4EL/207**	1,21 2 650 **4EL/207**	1,75 3 850 **4EL/207**	2,4 5 280 **4EL/207**	3,43 7 680 **4EL/211**	4,74 10 640 **4EL/211**	5,7 12 850 **4EL/211**	7,3 16 370 **4EL/211**	8,6 19 370 **4EL/211**	200	900	
	180	0,68 1 380 **4EL/171**	0,94 1 920 **4EL/171**	1,26 2 630 **4EL/175**	1,83 3 820 **4EL/175**	2,51 5 230 **4EL/175**	3,58 7 620 **4EL/178**	4,96 10 550 **4EL/178**	6 12 740 **4EL/178**	7,6 16 240 **4EL/178**	8,8 18 620 **4EL/178**	180	800	
	180	0,64 1 400 **3EL/183**	0,82 1 780 **3EL/183**	1,2 2 650 **3EL/185**	1,41 3 100 **3EL/185**	2,12 4 770 **3EL/189**	2,76 5 730 **3EL/174**	3,89 8 080 **3EL/174**	4,69 9 760 **3EL/174**	5,6 11 730 **3EL/174**	6,8 14 170 **3EL/174**	180	800	
	160	0,65 1 390 **3EL/158**	0,84 1 780 **3EL/158**	1,23 2 640 **3EL/160**	1,81 3 830 **3EL/157**	2,48 5 250 **3EL/157**	3,39 7 700 **3EL/169**	4,58 10 390 **3EL/169**	5,7 12 870 **3EL/169**	6,5 14 660 **3EL/169**	6,5 14 660 **3EL/169**	160	710	

$n_{N2} \times L_h$	i_N	Grandezza riduttore P_{N2} kW M_{N2} N m ... / i 030A	042A	060A	085A	125A	180A	250A	355A	500A	710A	i_N	n_1 min^{-1}	n_{N2}
45 000	2800	–	–	–	–	–	–	–	–	–	–			
	2500	–	–	–	–	–	–	–	–	–	–			
	2240	21 750 **4EL/2338**	–	–	–	–	–	–	–	–	–			
	2000	21 420 **4EL/1902**	–	–	–	–	–	–	–	–	–			
	1800	–	33 290 **4EL/1673**	41 920 **4EL/1796**	66 630 **4EL/1808**	89 260 **4EL/1852**	–	–	–	–	–			
	1600	21 670 **4EL/1621**	33 370 **4EL/1509**	42 020 **4EL/1621**	66 730 **4EL/1621**	88 100 **4EL/1507**	134 490 **4EL/1670**	–	–	–	–			
	1400	23 950 **4EL/1482**	33 460 **4EL/1361**	42 120 **4EL/1462**	66 960 **4EL/1471**	88 930 **4EL/1423**	–	–	266 470 **4EL/1314**	–	–			
	1250	27 200 **4EL/1263**	36 200 **4EL/1291**	41 850 **4EL/1245**	79 550 **4EL/1278**	89 130 **4EL/1284**	133 960 **4EL/1283**	191 490 **4EL/1283**	267 080 **4EL/1186**	379 320 **4EL/1312**	–			
	1120	23 990 **4EL/1206**	33 820 **4EL/1160**	41 920 **4EL/1124**	66 570 **4EL/1124**	89 280 **4EL/1160**	134 040 **4EL/1150**	191 600 **4EL/1150**	267 530 **4EL/1071**	384 140 **4EL/1122**	–			
	1000	27 250 **4EL/1028**	36 230 **4EL/1051**	51 480 **4EL/1028**	79 610 **4EL/1040**	89 320 **4EL/1046**	154 150 **4EL/984**	232 150 **4EL/990**	327 660 **4EL/1014**	376 750 **4EL/1008**	508 470 **4EL/1008**			
	900	27 080 **4EL/876**	36 140 **4EL/895**	51 340 **4EL/876**	79 400 **4EL/886**	114 520 **4EL/914**	154 290 **4EL/888**	232 440 **4EL/888**	270 040 **4EL/911**	463 530 **4EL/914**	563 660 **4EL/862**			
	800	27 380 **4EL/836**	41 400 **4EL/828**	51 570 **4EL/836**	79 760 **4EL/846**	114 800 **4EL/825**	154 440 **4EL/800**	233 240 **4EL/806**	329 240 **4EL/800**	460 950 **4EL/782**	564 240 **4EL/778**			
	710	12,6 27 210 **4EL/713**	19,2 41 140 **4EL/706**	23,8 51 450 **4EL/713**	– 79 560 **4EL/721**	– 114 170 **4EL/706**	– 154 600 **4EL/722**	– 233 600 **4EL/722**	– 327 470 **4EL/703**	– 461 800 **4EL/703**	– 624 650 **4EL/703**	710	3 150	**4,5**
	630	12,2 27 380 **4EL/659**	20,1 40 810 **4EL/595**	24,8 51 310 **4EL/607**	35,8 80 580 **4EL/659**	53 114 350 **4EL/634**	73 155 620 **4EL/624**	– 233 230 **4EL/635**	– 327 930 **4EL/614**	– 462 380 **4EL/630**	– 625 440 **4EL/630**	630	2 800	
	560	12,7 27 190 **4EL/562**	19,3 41 100 **4EL/556**	25,2 54 090 **4EL/562**	37,3 80 010 **4EL/562**	52 114 530 **4EL/572**	76 162 880 **4EL/563**	– 232 950 **4EL/563**	– 328 460 **4EL/554**	– 463 130 **4EL/568**	– 626 450 **4EL/568**	560	2 500	
	500	13,2 26 980 **4EL/479**	19,7 40 990 **4EL/489**	26,3 53 680 **4EL/479**	38,9 79 400 **4EL/479**	54 114 100 **4EL/500**	79 161 640 **4EL/479**	112 231 590 **4EL/485**	154 328 840 **4EL/501**	– 460 550 **4EL/491**	– 624 700 **4EL/500**	500	2 240	
	450	12,8 27 130 **4EL/443**	19,1 41 210 **4EL/453**	25,5 53 970 **4EL/443**	37,7 79 830 **4EL/443**	53 114 280 **4EL/451**	77 162 520 **4EL/444**	110 232 440 **4EL/444**	153 329 370 **4EL/452**	218 461 290 **4EL/443**	292 625 070 **4EL/448**	450	2 000	
	400	13,4 26 900 **4EL/377**	20 40 870 **4EL/386**	26,7 53 520 **4EL/377**	39,1 79 190 **4EL/382**	55 113 400 **4EL/386**	80 161 180 **4EL/378**	114 230 930 **4EL/382**	159 326 850 **4EL/386**	209 464 920 **4EL/420**	282 628 870 **4EL/420**	400	1 800	
	355	10,5 21 470 **4EL/344**	20,9 40 540 **4EL/325**	20,3 41 640 **4EL/344**	32,2 66 120 **4EL/344**	54 114 030 **4EL/356**	74 155 530 **4EL/353**	109 232 890 **4EL/360**	155 328 650 **4EL/356**	221 460 270 **4EL/349**	279 630 310 **4EL/379**	355	1 600	
	315	12,6 27 230 **4EL/318**	19,7 40 950 **4EL/304**	25 54 180 **4EL/318**	36,9 80 140 **4EL/318**	52 114 790 **4EL/325**	75 163 140 **4EL/319**	106 233 740 **4EL/322**	148 328 290 **4EL/326**	211 464 160 **4EL/323**	267 635 290 **4EL/349**	315	1 400	
	280	12,1 27 420 **4EL/297**	19,6 41 010 **4EL/274**	24 54 560 **4EL/297**	35,5 80 710 **4EL/297**	50 115 340 **4EL/300**	72 164 300 **4EL/298**	103 234 980 **4EL/298**	145 332 430 **4EL/300**	205 466 620 **4EL/299**	277 631 180 **4EL/299**	280	1 250	
	250	12,7 27 170 **4EL/251**	18,9 41 270 **4EL/256**	25,3 54 060 **4EL/251**	37,4 79 960 **4EL/251**	52 114 530 **4EL/256**	76 162 780 **4EL/251**	109 232 810 **4EL/251**	151 330 100 **4EL/257**	215 462 310 **4EL/252**	–	250	1 120	
	250	10,2 21 580 **3EL/249**	14,2 28 090 **3EL/232**	19,7 41 860 **3EL/249**	32,7 65 960 **3EL/237**	42,7 88 360 **3EL/243**	–	–	–	–	–	250	1 120	
	224	10,6 21 430 **3EL/212**	16 33 520 **3EL/219**	20,5 41 560 **3EL/212**	32,6 66 000 **3EL/212**	–	64 133 020 **3EL/219**	–	–	–	–	224	1 000	
	200	10,1 21 620 **3EL/203**	16 33 540 **3EL/198**	19,5 41 940 **3EL/203**	32,3 66 090 **3EL/193**	42,2 88 550 **3EL/198**	–	–	–	–	–	200	900	
	200	12,2 27 370 **4EL/211**	18,1 41 570 **4EL/216**	24,3 54 450 **4EL/211**	35,9 80 540 **4EL/211**	50 115 360 **4EL/216**	71 160 310 **4EL/212**	–	–	–	–	200	900	
	180	12,8 27 150 **4EL/178**	19 41 240 **4EL/182**	23,3 49 590 **4EL/178**	–	–	–	–	–	–	–	180	800	
	180	10,4 21 490 **3EL/173**	15,8 33 610 **3EL/178**	19,2 41 960 **3EL/183**	28,9 64 420 **3EL/187**	40,2 89 340 **3EL/186**	63 133 360 **3EL/178**	–	130 267 710 **3EL/172**	183 374 360 **3EL/172**	246 505 370 **3EL/172**	180	800	
	160	12,3 27 340 **3EL/165**	16 36 280 **3EL/169**	19,2 42 060 **3EL/163**	35,4 79 710 **3EL/167**	39,6 89 570 **3EL/168**	60 134 620 **3EL/168**	85 192 430 **3EL/168**	128 268 390 **3EL/155**	181 374 930 **3EL/154**	243 506 640 **3EL/155**	160	710	

$n_{N2} \times L_h$	i_N	Grandezza riduttore 001A	002A	003A	004A	006A	009A	012A	015A	018A	021A	i_N	n_1 min^{-1}	n_{N2}
		P_{N2} kW												
		M_{N2} N m												
		... / i												
45 000	140	0,63 1 400 **3EL/146**	0,88 1 940 **3EL/146**	1,27 2 630 **3EL/136**	1,85 3 820 **3EL/136**	2,53 5 220 **3EL/136**	3,65 7 600 **3EL/137**	5,1 10 520 **3EL/137**	6,1 12 700 **3EL/137**	7 14 620 **3EL/137**	8,7 18 120 **3EL/137**	140	630	**4,5**
	125	0,65 1 400 **3EL/126**	0,9 1 930 **3EL/126**	1,25 2 640 **3EL/124**	1,81 3 830 **3EL/124**	2,44 5 160 **3EL/124**	3,78 7 550 **3EL/117**	5,2 10 450 **3EL/117**	6,3 12 620 **3EL/117**	7,3 14 580 **3EL/117**	9,1 18 070 **3EL/117**	125	560	
	112	0,68 1 380 **3EL/107**	0,94 1 920 **3EL/107**	1,27 2 630 **3EL/109**	1,84 3 820 **3EL/109**	2,52 5 230 **3EL/109**	3,67 7 590 **3EL/108**	5,1 10 510 **3EL/108**	6,1 12 690 **3EL/108**	7,8 16 160 **3EL/108**	7,8 16 160 **3EL/108**	112	500	
	100	0,65 1 390 **3EL/101**	0,9 1 930 **3EL/101**	1,2 2 660 **3EL/105**	1,74 3 860 **3EL/105**	1,99 4 410 **3EL/105**	2,74 5 740 **3EL/98,6**	3,87 8 090 **3EL/98,6**	4,67 9 770 **3EL/98,6**	5,6 11 750 **3EL/98,6**	6,8 14 180 **3EL/98,6**	100	450	
	90	0,66 1 390 **3EL/88,7**	0,91 1 930 **3EL/88,7**	1,21 2 650 **3EL/92**	1,75 3 850 **3EL/92**	2,4 5 270 **3EL/92**	3,48 7 660 **3EL/92,2**	4,82 10 610 **3EL/92,2**	5,8 12 810 **3EL/92,2**	7,4 16 330 **3EL/92,2**	8,3 18 180 **3EL/92,2**	90	400	
	80	0,56 1 150 **3EL/76**	0,77 1 580 **3EL/76**	1,28 2 630 **3EL/76,2**	1,86 3 810 **3EL/76,2**	2,55 5 220 **3EL/76,2**	3,64 7 600 **3EL/77,7**	5 10 530 **3EL/77,7**	6,1 12 710 **3EL/77,7**	7,7 16 200 **3EL/77,7**	8,7 18 120 **3EL/77,7**	80	355	
	71	0,65 1 390 **3EL/70,8**	0,9 1 930 **3EL/70,8**	1,21 2 650 **3EL/72,5**	1,75 3 850 **3EL/72,5**	2,4 5 270 **3EL/72,5**	3,48 7 660 **3EL/72,7**	4,81 10 610 **3EL/72,7**	5,8 12 810 **3EL/72,7**	7,4 16 330 **3EL/72,7**	8,8 19 320 **3EL/72,7**	71	315	
	63	0,54 1 160 **3EL/63**	0,74 1 590 **3EL/63**	1,26 2 630 **3EL/61,1**	1,83 3 820 **3EL/61,1**	2,51 5 230 **3EL/61,1**	3,64 7 600 **3EL/61,3**	5 10 530 **3EL/61,3**	6,1 12 710 **3EL/61,3**	7,8 16 200 **3EL/61,3**	9,2 19 170 **3EL/61,3**	63	280	
	56	0,62 1 410 **3EL/59,9**	0,85 1 950 **3EL/59,9**	–	–	–	–	–	–	–	–	56	250	
	50	0,66 1 390 **3EL/49,7**	0,91 1 930 **3EL/49,7**	1,23 2 650 **3EL/50,6**	1,78 3 840 **3EL/50,6**	2,44 5 260 **3EL/50,6**	3,48 7 660 **3EL/51,6**	4,82 10 610 **3EL/51,6**	5,8 12 810 **3EL/51,6**	7,4 16 320 **3EL/51,6**	8,5 18 660 **3EL/51,6**	50	224	
	50	0,378 855 **2EL/53,1**	0,53 1 210 **2EL/53,1**	–	–	–	–	–	–	–	–	50	224	
	45	0,54 1 160 **2EL/45,2**	0,59 1 280 **2EL/45,2**	0,75 1 700 **2EL/47,5**	1,06 2 400 **2EL/47,5**	1,49 3 380 **2EL/47,5**	2,1 4 770 **2EL/47,5**	2,97 6 720 **2EL/47,5**	3,82 8 160 **2EL/44,8**	4,18 9 480 **2EL/47,5**	5,4 11 510 **2EL/44,8**	45	200	
	40	0,57 1 150 **2EL/37,7**	0,79 1 580 **2EL/37,7**	1,02 2 180 **2EL/40,4**	1,3 2 790 **2EL/40,4**	1,84 3 940 **2EL/40,4**	2,59 5 550 **2EL/40,4**	3,65 7 830 **2EL/40,4**	4,57 9 800 **2EL/40,4**	5,1 11 040 **2EL/40,4**	5,1 11 040 **2EL/40,4**	40	180	
	35,5	0,482 1 030 **2EL/35,6**	0,482 1 030 **2EL/35,6**	1,09 2 150 **2EL/32,9**	1,5 2 940 **2EL/32,9**	2,05 4 030 **2EL/32,9**	2,89 5 680 **2EL/32,9**	4,08 8 010 **2EL/32,9**	4,93 9 680 **2EL/32,9**	5,9 11 630 **2EL/32,9**	7,2 14 050 **2EL/32,9**	35,5	160	
	31,5	0,53 1 170 **2EL/32,6**	0,72 1 600 **2EL/32,6**	1,03 2 240 **2EL/31,9**	1,03 2 240 **2EL/31,9**	1,45 3 150 **2EL/31,9**	2,04 4 450 **2EL/31,9**	2,88 6 270 **2EL/31,9**	4,07 8 840 **2EL/31,9**	4,07 8 840 **2EL/31,9**	–	31,5	140	
	28	0,62 1 400 **2EL/29,7**	0,62 1 400 **2EL/29,7**	1,02 2 180 **2EL/28**	1,39 2 980 **2EL/28**	1,91 4 080 **2EL/28**	2,69 5 760 **2EL/28**	3,79 8 120 **2EL/28**	4,58 9 800 **2EL/28**	5,5 11 790 **2EL/28**	6,6 14 230 **2EL/28**	28	125	
	25	0,64 1 400 **2EL/25,7**	0,81 1 780 **2EL/25,7**	1,2 2 660 **2EL/25,9**	1,4 3 100 **2EL/25,9**	1,98 4 370 **2EL/25,9**	2,79 6 170 **2EL/25,9**	3,93 8 700 **2EL/25,9**	5,5 12 260 **2EL/25,9**	5,5 12 260 **2EL/25,9**	5,5 12 260 **2EL/25,9**	25	112	
35 500	3550	891 **4EL/3868**	1 260 **4EL/3868**	1 740 **4EL/3460**	2 460 **4EL/3460**	3 460 **4EL/3460**	–	–	–	–	–			
	3150	1 210 **4EL/3296**	1 300 **4EL/3296**	–	–	–	4 880 **4EL/3094**	6 880 **4EL/3094**	–	9 700 **4EL/3094**	–			
	2800	1 200 **4EL/2750**	1 640 **4EL/2750**	2 270 **4EL/2947**	2 840 **4EL/2947**	4 000 **4EL/2947**	–	–	8 470 **4EL/2921**	–	–			
	2500	1 190 **4EL/2377**	1 630 **4EL/2377**	2 240 **4EL/2459**	3 060 **4EL/2399**	4 190 **4EL/2399**	5 640 **4EL/2636**	7 960 **4EL/2636**	10 210 **4EL/2636**	11 220 **4EL/2636**	11 760 **4EL/2377**			
	2240	1 410 **4EL/2168**	1 410 **4EL/2168**	2 270 **4EL/2324**	–	–	5 910 **4EL/2145**	8 340 **4EL/2145**	10 070 **4EL/2145**	12 110 **4EL/2145**	14 630 **4EL/2145**			
	2000	–	–	2 260 **4EL/2001**	3 090 **4EL/2001**	4 240 **4EL/2043**	5 610 **4EL/1901**	7 910 **4EL/1901**	–	–	–			
	1800	1 450 **4EL/1874**	1 810 **4EL/1874**	2 760 **4EL/1891**	3 070 **4EL/1730**	4 210 **4EL/1730**	5 970 **4EL/1790**	8 440 **4EL/1827**	10 190 **4EL/1827**	12 220 **4EL/1790**	14 800 **4EL/1827**			
	1600	1 440 **4EL/1564**	1 810 **4EL/1564**	2 740 **4EL/1611**	3 990 **4EL/1611**	4 830 **4EL/1611**	6 270 **4EL/1691**	8 840 **4EL/1691**	12 460 **4EL/1691**	12 140 **4EL/1525**	14 660 **4EL/1525**			
	1400	1 430 **4EL/1351**	1 800 **4EL/1351**	2 720 **4EL/1364**	3 940 **4EL/1344**	5 400 **4EL/1344**	7 930 **4EL/1441**	10 520 **4EL/1441**	13 250 **4EL/1441**	14 830 **4EL/1441**	14 590 **4EL/1318**			
	1250	1 440 **4EL/1249**	1 990 **4EL/1249**	2 740 **4EL/1270**	3 860 **4EL/1270**	4 220 **4EL/1248**	7 840 **4EL/1202**	8 390 **4EL/1259**	10 150 **4EL/1267**	12 200 **4EL/1267**	14 730 **4EL/1267**			
	1120	1 440 **4EL/1128**	1 810 **4EL/1128**	2 730 **4EL/1122**	3 970 **4EL/1122**	5 430 **4EL/1122**	7 910 **4EL/1136**	10 870 **4EL/1172**	13 290 **4EL/1172**	14 890 **4EL/1172**	18 450 **4EL/1172**			
	1000	1 450 **4EL/1043**	2 010 **4EL/1043**	2 730 **4EL/984**	3 950 **4EL/970**	5 410 **4EL/970**	7 900 **4EL/999**	10 850 **4EL/999**	13 200 **4EL/999**	14 850 **4EL/999**	18 400 **4EL/999**			

$n_{N2} \times L_h$	i_N	Grandezza riduttore P_{N2} kW M_{N2} N m ... / i 030A	042A	060A	085A	125A	180A	250A	355A	500A	710A	i_N	n_1 min^{-1}	n_{N2}
45 000	140	13,2 26 980 **3EL/135**	17,3 36 080 **3EL/138**	25,1 51 270 **3EL/135**	38,4 79 290 **3EL/136**	47,7 95 880 **3EL/133**	64 132 740 **3EL/136**	88 191 130 **3EL/144**	162 325 960 **3EL/133**	173 385 050 **3EL/147**	254 566 460 **3EL/147**	140	630	**4,5**
	125	10,3 22 850 **3EL/130**	15,6 33 690 **3EL/127**	19,4 41 930 **3EL/127**	30,3 66 860 **3EL/129**	56 113 360 **3EL/120**	70 154 630 **3EL/129**	106 233 950 **3EL/130**	132 270 200 **3EL/120**	225 458 870 **3EL/120**	304 620 840 **3EL/120**	125	560	
	112	12,5 27 270 **3EL/115**	16,2 36 240 **3EL/117**	23,5 51 490 **3EL/115**	35,9 79 630 **3EL/116**	55 113 550 **3EL/108**	70 154 730 **3EL/116**	105 234 090 **3EL/116**	158 326 850 **3EL/108**	224 459 140 **3EL/107**	301 621 840 **3EL/108**	112	500	
	100	12,2 27 390 **3EL/106**	18,1 41 600 **3EL/108**	19,8 44 680 **3EL/106**	35,8 80 590 **3EL/106**	52 112 620 **3EL/102**	73 155 640 **3EL/100**	108 233 270 **3EL/102**	149 330 860 **3EL/105**	213 463 230 **3EL/102**	288 626 740 **3EL/103**	100	450	
	90	12,6 27 210 **3EL/90,4**	18,7 41 330 **3EL/92,4**	25,1 54 140 **3EL/90,4**	37,1 80 080 **3EL/90,4**	52 114 700 **3EL/92,4**	75 163 020 **3EL/90,6**	107 233 570 **3EL/91,6**	148 328 190 **3EL/92,6**	212 463 810 **3EL/91,8**	284 628 170 **3EL/92,6**	90	400	
	80	13,2 27 000 **3EL/76,2**	19,6 41 010 **3EL/77,9**	26,2 53 710 **3EL/76,2**	38,3 79 310 **3EL/77,1**	50 115 360 **3EL/85,2**	74 154 100 **3EL/77,2**	86 192 250 **3EL/83,5**	119 272 250 **3EL/85,3**	207 465 650 **3EL/83,6**	275 631 770 **3EL/85,3**	80	355	
	71	12,6 27 220 **3EL/71,3**	18,7 41 340 **3EL/72,9**	25,1 54 150 **3EL/71,3**	37,1 80 090 **3EL/71,3**	52 114 720 **3EL/72,9**	75 163 050 **3EL/71,4**	108 233 200 **3EL/71,4**	149 330 650 **3EL/73**	214 463 070 **3EL/71,5**	284 628 280 **3EL/73**	71	315	
	63	13,2 27 000 **3EL/60,1**	19,6 41 010 **3EL/61,4**	26,2 53 710 **3EL/60,1**	38,8 79 450 **3EL/60,1**	54 113 800 **3EL/61,4**	79 161 740 **3EL/60,2**	–	–	–	–	63	280	
	56	–	–	–	–	–	–	–	–	–	–	56	250	
	50	12,6 27 210 **3EL/50,6**	18,7 41 330 **3EL/51,7**	25,1 54 130 **3EL/50,6**	–	–	–	–	–	–	–	50	224	
	50	–	–	–	–	–	–	–	–	–	–	50	224	
	45	–	–	–	–	–	–	–	–	–	–	45	200	
	40	10,1 21 590 **2EL/40,1**	–	14,4 30 690 **2EL/40,1**	–	–	–	–	–	–	–	40	180	
	35.5	10,9 21 300 **2EL/32,6**	9,2 20 410 **2EL/37,3**	21,2 41 310 **2EL/32,6**	–	–	–	–	–	–	–	35,5	160	
	31.5	8,1 17 220 **2EL/31,2**	13,6 28 170 **2EL/30,4**	19,9 41 790 **2EL/30,8**	31,4 66 430 **2EL/31**	41,1 88 990 **2EL/31,8**	–	–	–	–	–	31,5	140	
	28	10,2 21 580 **2EL/27,8**	15,4 33 760 **2EL/28,7**	19,7 41 850 **2EL/27,8**	31,3 66 470 **2EL/27,8**	44,4 87 770 **2EL/25,9**	61 133 960 **2EL/28,6**	87 191 540 **2EL/28,7**	123 270 340 **2EL/28,7**	169 379 420 **2EL/29,3**	228 512 060 **2EL/29,3**	28	125	
	25	11 23 900 **2EL/25,4**	15,3 33 800 **2EL/25,9**	20,4 41 790 **2EL/24**	30,8 64 160 **2EL/24,4**	45,1 96 240 **2EL/25**	61 126 410 **2EL/24,5**	91 190 660 **2EL/24,5**	129 270 570 **2EL/24,5**	180 384 090 **2EL/25,1**	264 565 000 **2EL/25,1**	25	112	
35 500	3550	–	–	–	–	–	–	–	–	–	–			
	3150	–	–	–	–	–	–	–	–	–	–			
	2800	–	–	–	–	–	–	–	–	–	–			
	2500	–	–	–	–	–	–	–	–	–	–			
	2240	22 130 **4EL/2338**	–	–	–	–	–	–	–	–	–			
	2000	22 200 **4EL/1902**	–	–	–	–	–	–	–	–	–			
	1800	–	34 510 **4EL/1673**	43 460 **4EL/1796**	69 080 **4EL/1808**	92 550 **4EL/1852**	–	–	–	–	–			
	1600	22 460 **4EL/1621**	34 590 **4EL/1509**	43 560 **4EL/1621**	69 170 **4EL/1621**	91 320 **4EL/1507**	139 410 **4EL/1670**	–	–	–	–			
	1400	24 290 **4EL/1482**	34 650 **4EL/1361**	43 620 **4EL/1462**	69 350 **4EL/1471**	92 090 **4EL/1423**	–	–	275 950 **4EL/1314**	–	–			
	1250	28 120 **4EL/1263**	36 690 **4EL/1291**	43 260 **4EL/1245**	80 620 **4EL/1278**	92 130 **4EL/1284**	138 460 **4EL/1283**	197 930 **4EL/1283**	276 060 **4EL/1186**	392 080 **4EL/1312**	–			
	1120	24 320 **4EL/1206**	34 980 **4EL/1160**	43 360 **4EL/1124**	68 860 **4EL/1124**	92 350 **4EL/1160**	138 640 **4EL/1150**	198 180 **4EL/1150**	276 720 **4EL/1071**	389 430 **4EL/1122**	–			
	1000	28 250 **4EL/1028**	36 760 **4EL/1051**	52 230 **4EL/1028**	80 780 **4EL/1040**	92 580 **4EL/1046**	156 410 **4EL/984**	240 630 **4EL/990**	332 460 **4EL/1014**	390 510 **4EL/1008**	527 040 **4EL/1008**			

$n_{N2} \times L_h$	i_N	Grandezza riduttore P_{N2} kW M_{N2} N m ... / i 001A	002A	003A	004A	006A	009A	012A	015A	018A	021A	i_N	n_1 min^{-1}	n_{N2}
35 500	900	0,53 1 450 **4EL/901**	0,73 2 000 **4EL/901**	1 2 750 **4EL/909**	1,44 3 990 **4EL/916**	1,97 5 460 **4EL/916**	2,84 7 950 **4EL/924**	3,93 11 000 **4EL/924**	5,1 13 110 **4EL/846**	5,8 14 810 **4EL/846**	7,2 18 350 **4EL/846**	900	3 150	**3,55**
	800	0,54 1 440 **4EL/779**	0,75 1 990 **4EL/779**	1,02 2 730 **4EL/786**	1,4 4 010 **4EL/838**	1,92 5 490 **4EL/838**	2,94 7 900 **4EL/788**	4,07 10 930 **4EL/788**	4,92 13 200 **4EL/788**	6,3 16 820 **4EL/788**	6,7 17 900 **4EL/788**	800	2 800	
	710	0,53 1 450 **4EL/720**	0,73 2 000 **4EL/720**	0,98 2 750 **4EL/732**	1,43 4 000 **4EL/732**	1,96 5 470 **4EL/732**	2,88 7 930 **4EL/720**	3,95 10 860 **4EL/720**	4,82 13 250 **4EL/720**	5,4 14 870 **4EL/720**	6,7 18 430 **4EL/720**	710	2 500	
	630	0,54 1 440 **4EL/622**	0,75 1 990 **4EL/622**	1,02 2 730 **4EL/628**	1,52 3 950 **4EL/611**	2,08 5 410 **4EL/611**	2,84 7 950 **4EL/657**	3,93 11 000 **4EL/657**	4,74 13 290 **4EL/657**	6 16 930 **4EL/657**	7,2 20 040 **4EL/657**	630	2 240	
	560	0,55 1 440 **4EL/546**	0,69 1 800 **4EL/546**	1,01 2 740 **4EL/566**	1,47 3 980 **4EL/566**	2,01 5 440 **4EL/566**	2,92 7 910 **4EL/568**	4,04 10 950 **4EL/568**	4,88 13 220 **4EL/568**	6,2 16 850 **4EL/568**	7,4 19 940 **4EL/568**	560	2 000	
	500	0,55 1 440 **4EL/497**	0,76 1 990 **4EL/497**	1 2 740 **4EL/517**	1,45 3 980 **4EL/517**	1,99 5 450 **4EL/517**	2,88 7 920 **4EL/518**	3,99 10 970 **4EL/518**	4,82 13 250 **4EL/518**	6,1 16 880 **4EL/518**	7,1 19 450 **4EL/518**	500	1 800	
	450	0,54 1 440 **4EL/445**	0,75 1 990 **4EL/445**	1,01 2 740 **4EL/452**	1,47 3 980 **4EL/452**	2,02 5 440 **4EL/452**	2,95 7 890 **4EL/448**	4,09 10 920 **4EL/448**	4,94 13 190 **4EL/448**	6,3 16 810 **4EL/448**	7,4 19 890 **4EL/448**	450	1 600	
	400	0,51 1 460 **4EL/420**	0,7 2 020 **4EL/420**	0,96 2 760 **4EL/422**	1,4 4 010 **4EL/422**	1,91 5 490 **4EL/422**	2,88 7 930 **4EL/404**	3,95 10 860 **4EL/404**	4,81 13 250 **4EL/404**	5,4 14 870 **4EL/404**	6,7 18 430 **4EL/404**	400	1 400	
	355	0,53 1 450 **4EL/356**	0,74 2 000 **4EL/356**	1,01 2 740 **4EL/357**	1,46 3 980 **4EL/357**	2 5 450 **4EL/357**	2,9 7 920 **4EL/358**	4,01 10 960 **4EL/358**	4,84 13 240 **4EL/358**	6,2 16 870 **4EL/358**	7,3 19 960 **4EL/358**	355	1 250	
	315	0,55 1 440 **4EL/306**	0,76 1 990 **4EL/306**	1,01 2 740 **4EL/317**	1,47 3 980 **4EL/317**	2,01 5 440 **4EL/317**	2,87 7 930 **4EL/323**	3,98 10 980 **4EL/323**	4,81 13 260 **4EL/323**	6,1 16 890 **4EL/323**	7,3 19 940 **4EL/318**	315	1 120	
	280	0,52 1 450 **4EL/295**	0,71 2 010 **4EL/295**	0,98 2 760 **4EL/296**	1,42 4 000 **4EL/296**	1,94 5 480 **4EL/296**	2,77 7 980 **4EL/301**	3,84 11 050 **4EL/301**	4,63 13 340 **4EL/301**	5,9 17 000 **4EL/301**	7 20 130 **4EL/303**	280	1 000	
	250	0,54 1 440 **4EL/249**	0,75 1 990 **4EL/249**	1,03 2 730 **4EL/250**	1,49 3 960 **4EL/250**	2,05 5 430 **4EL/250**	2,92 7 910 **4EL/255**	4,05 10 940 **4EL/255**	4,89 13 220 **4EL/255**	6,2 16 840 **4EL/255**	7,4 19 930 **4EL/255**	250	900	
	250	0,52 1 410 **3EL/254**	0,52 1 410 **3EL/254**	0,85 2 250 **3EL/249**	1,07 2 830 **3EL/249**	1,65 4 190 **3EL/239**	2,23 5 950 **3EL/251**	3,15 8 390 **3EL/251**	3,8 10 130 **3EL/251**	4,57 12 180 **3EL/251**	5,5 14 710 **3EL/251**	250	900	
	224	0,55 1 440 **3EL/219**	0,69 1 800 **3EL/219**	1,03 2 730 **3EL/221**	1,19 3 140 **3EL/221**	1,67 4 420 **3EL/221**	2,31 5 910 **3EL/214**	3,26 8 340 **3EL/214**	3,94 10 070 **3EL/214**	4,74 12 110 **3EL/214**	5,7 14 620 **3EL/214**	224	800	
	200	0,52 1 450 **4EL/207**	0,72 2 010 **4EL/207**	0,99 2 750 **4EL/207**	1,43 3 990 **4EL/207**	1,96 5 470 **4EL/207**	2,8 7 970 **4EL/211**	3,88 11 030 **4EL/211**	4,68 13 320 **4EL/211**	6 16 970 **4EL/211**	7,1 20 080 **4EL/211**	200	710	
	200	0,497 1 420 **3EL/212**	0,61 1 650 **3EL/201**	0,84 2 250 **3EL/200**	1,15 3 090 **3EL/200**	1,55 4 230 **3EL/203**	2,34 6 240 **3EL/198**	3,3 8 800 **3EL/198**	4,66 12 400 **3EL/198**	4,66 12 400 **3EL/198**	5,4 14 780 **3EL/204**	200	710	
	180	0,55 1 440 **4EL/171**	0,77 1 990 **4EL/171**	1,03 2 730 **4EL/175**	1,5 3 960 **4EL/175**	2,05 5 430 **4EL/175**	2,93 7 900 **4EL/178**	4,05 10 940 **4EL/178**	4,89 13 210 **4EL/178**	6,2 16 840 **4EL/178**	7 18 890 **4EL/178**	180	630	
	180	0,52 1 450 **3EL/183**	0,65 1 810 **3EL/183**	0,98 2 750 **3EL/185**	1,12 3 150 **3EL/185**	1,69 4 840 **3EL/189**	2,25 5 940 **3EL/174**	3,17 8 380 **3EL/174**	3,83 10 120 **3EL/174**	4,61 12 170 **3EL/174**	5,6 14 690 **3EL/174**	180	630	
	160	0,53 1 440 **3EL/158**	0,67 1 810 **3EL/158**	1,01 2 740 **3EL/160**	1,48 3 970 **3EL/157**	2,02 5 440 **3EL/157**	2,77 7 960 **3EL/169**	3,67 10 550 **3EL/169**	4,64 13 340 **3EL/169**	5,2 14 870 **3EL/169**	5,2 14 870 **3EL/169**	160	560	
	140	0,52 1 450 **3EL/146**	0,72 2 010 **3EL/146**	1,05 2 720 **3EL/136**	1,52 3 950 **3EL/136**	2,08 5 410 **3EL/136**	3 7 870 **3EL/137**	4,13 10 830 **3EL/137**	5 13 160 **3EL/137**	5,7 14 830 **3EL/137**	7 18 370 **3EL/137**	140	500	
	125	0,54 1 440 **3EL/126**	0,74 2 000 **3EL/126**	1,04 2 730 **3EL/124**	1,5 3 960 **3EL/124**	1,99 5 230 **3EL/124**	3,14 7 800 **3EL/117**	4,35 10 790 **3EL/117**	5,3 13 050 **3EL/117**	6 14 780 **3EL/117**	7,4 18 310 **3EL/117**	125	450	
	112	0,56 1 430 **3EL/107**	0,78 1 980 **3EL/107**	1,05 2 720 **3EL/109**	1,52 3 950 **3EL/109**	2,08 5 410 **3EL/109**	3,04 7 850 **3EL/108**	4,21 10 870 **3EL/108**	5,1 13 130 **3EL/108**	6,3 16 380 **3EL/108**	6,3 16 380 **3EL/108**	112	400	
	100	0,53 1 450 **3EL/101**	0,74 2 000 **3EL/101**	0,98 2 750 **3EL/105**	1,42 4 000 **3EL/105**	1,59 4 470 **3EL/105**	2,24 5 950 **3EL/98,6**	3,16 8 380 **3EL/98,6**	3,82 10 120 **3EL/98,6**	4,59 12 170 **3EL/98,6**	5,5 14 700 **3EL/98,6**	100	355	
	90	0,54 1 440 **3EL/88,7**	0,74 2 000 **3EL/88,7**	0,99 2 750 **3EL/92**	1,43 3 990 **3EL/92**	1,96 5 470 **3EL/92**	2,84 7 940 **3EL/92,2**	3,93 11 000 **3EL/92,2**	4,75 13 280 **3EL/92,2**	6,1 16 930 **3EL/92,2**	6,6 18 450 **3EL/92,2**	90	315	
	80	0,462 1 200 **3EL/76**	0,63 1 640 **3EL/76**	1,05 2 720 **3EL/76,2**	1,52 3 950 **3EL/76,2**	2,08 5 410 **3EL/76,2**	2,97 7 880 **3EL/77,7**	4,09 10 840 **3EL/77,7**	4,97 13 180 **3EL/77,7**	6,3 16 790 **3EL/77,7**	6,9 18 390 **3EL/77,7**	80	280	
	71	0,53 1 440 **3EL/70,8**	0,74 2 000 **3EL/70,8**	0,99 2 750 **3EL/72,5**	1,44 3 990 **3EL/72,5**	1,97 5 460 **3EL/72,5**	2,86 7 940 **3EL/72,7**	3,96 10 990 **3EL/72,7**	4,78 13 270 **3EL/72,7**	6,1 16 910 **3EL/72,7**	7,2 20 010 **3EL/72,7**	71	250	
	63	0,448 1 200 **3EL/63**	0,61 1 650 **3EL/63**	1,05 2 720 **3EL/61,1**	1,52 3 950 **3EL/61,1**	2,08 5 410 **3EL/61,1**	3,01 7 860 **3EL/61,3**	4,17 10 890 **3EL/61,3**	5 13 150 **3EL/61,3**	6,4 16 750 **3EL/61,3**	7,6 19 830 **3EL/61,3**	63	224	
	56	0,51 1 460 **3EL/59,9**	0,7 2 020 **3EL/59,9**	–	–	–	–	–	–	–	–	56	200	
	50	0,314 884 **2EL/53,1**	0,443 1 250 **2EL/53,1**	–	–	–	–	–	–	–	–	50	180	

$n_{N2} \times L_h$	i_N	Grandezza riduttore P_{N2} kW M_{N2} N m ... / i 030A	042A	060A	085A	125A	180A	250A	355A	500A	710A	i_N	n_1 min^{-1}	n_{N2}
35 500	900	10,6 28 080 **4EL/876**	13,5 36 670 **4EL/895**	19,6 52 100 **4EL/876**	– 80 580 **4EL/886**	– 118 730 **4EL/914**	– 156 570 **4EL/888**	– 241 000 **4EL/888**	– 279 970 **4EL/911**	– 480 590 **4EL/914**	– 571 980 **4EL/862**	900	3 150	**3,55**
	800	10 28 380 **4EL/836**	15,2 42 910 **4EL/828**	18,3 52 330 **4EL/836**	28 80 930 **4EL/846**	42,3 119 000 **4EL/825**	57 156 710 **4EL/800**	– 241 770 **4EL/806**	– 341 270 **4EL/800**	– 476 030 **4EL/782**	– 572 510 **4EL/778**	800	2 800	
	710	10,4 28 180 **4EL/713**	15,8 42 610 **4EL/706**	19,2 52 180 **4EL/713**	29,3 80 700 **4EL/721**	43,9 118 230 **4EL/706**	57 156 810 **4EL/722**	– 241 910 **4EL/722**	– 332 140 **4EL/703**	– 478 230 **4EL/703**	– 646 880 **4EL/703**	710	2 500	
	630	10,1 28 320 **4EL/659**	16,7 42 210 **4EL/595**	20,1 52 020 **4EL/607**	29,6 83 350 **4EL/659**	43,8 118 270 **4EL/634**	59 157 770 **4EL/624**	89 241 240 **4EL/635**	129 339 190 **4EL/614**	– 478 260 **4EL/630**	– 646 920 **4EL/630**	630	2 240	
	560	10,5 28 120 **4EL/562**	16 42 510 **4EL/556**	20,9 55 950 **4EL/562**	30,9 82 760 **4EL/562**	43,4 118 460 **4EL/572**	63 168 470 **4EL/563**	90 240 950 **4EL/563**	128 339 740 **4EL/554**	177 479 030 **4EL/568**	239 647 960 **4EL/568**	560	2 000	
	500	11 27 890 **4EL/479**	16,3 42 360 **4EL/489**	21,9 55 480 **4EL/479**	32,3 82 070 **4EL/479**	44,5 117 930 **4EL/500**	66 167 080 **4EL/479**	93 239 380 **4EL/485**	128 339 900 **4EL/501**	183 476 040 **4EL/491**	244 645 710 **4EL/500**	500	1 800	
	450	10,6 28 060 **4EL/443**	15,8 42 620 **4EL/453**	21,1 55 820 **4EL/443**	31,2 82 570 **4EL/443**	43,9 118 200 **4EL/451**	63 167 680 **4EL/444**	91 240 420 **4EL/444**	126 340 680 **4EL/452**	181 477 130 **4EL/443**	242 646 530 **4EL/448**	450	1 600	
	400	10,9 27 950 **4EL/377**	16,1 42 450 **4EL/386**	21,6 55 600 **4EL/377**	30,9 80 420 **4EL/382**	44,8 117 800 **4EL/386**	65 167 420 **4EL/378**	92 239 870 **4EL/382**	129 339 510 **4EL/386**	169 482 940 **4EL/420**	228 653 240 **4EL/420**	400	1 400	
	355	8,5 22 290 **4EL/344**	16,9 42 080 **4EL/325**	16,5 43 220 **4EL/344**	26,1 68 640 **4EL/344**	43,6 118 370 **4EL/356**	59 157 910 **4EL/353**	88 241 750 **4EL/360**	125 341 150 **4EL/356**	179 477 780 **4EL/349**	226 654 290 **4EL/379**	355	1 250	
	315	10,4 28 170 **4EL/318**	16,3 42 360 **4EL/304**	20,7 56 040 **4EL/318**	30,6 82 890 **4EL/318**	42,8 118 730 **4EL/325**	62 168 750 **4EL/319**	88 241 770 **4EL/322**	120 332 820 **4EL/326**	174 480 090 **4EL/323**	221 657 100 **4EL/349**	315	1 120	
	280	10 28 370 **4EL/297**	16,2 42 410 **4EL/274**	19,9 56 430 **4EL/297**	29,4 83 480 **4EL/297**	41,7 119 300 **4EL/300**	60 169 940 **4EL/298**	85 243 050 **4EL/298**	120 343 840 **4EL/300**	169 482 650 **4EL/299**	229 652 850 **4EL/299**	280	1 000	
	250	10,6 28 090 **4EL/251**	15,7 42 660 **4EL/256**	21 55 880 **4EL/251**	31,1 82 650 **4EL/251**	43,5 118 390 **4EL/256**	63 168 260 **4EL/251**	90 240 640 **4EL/251**	125 341 210 **4EL/257**	179 477 860 **4EL/252**	–	250	900	
	250	8,4 22 310 **3EL/249**	11,6 28 470 **3EL/232**	16,3 43 100 **3EL/249**	27,1 68 180 **3EL/237**	35,5 91 340 **3EL/243**	–	–	–	–	–	250	900	
	224	8,7 22 170 **3EL/212**	13,3 34 680 **3EL/219**	17 42 990 **3EL/212**	26,9 68 270 **3EL/212**	–	53 137 590 **3EL/219**	–	–	–	–	224	800	
	200	10 28 370 **4EL/211**	14,8 43 090 **4EL/216**	19,9 56 440 **4EL/211**	29,4 83 480 **4EL/211**	41,2 119 570 **4EL/216**	60 169 950 **4EL/212**	–	–	–	–	200	710	
	200	8,2 22 410 **3EL/203**	13,1 34 760 **3EL/198**	15,8 43 190 **3EL/203**	26,4 68 500 **3EL/193**	34,5 91 780 **3EL/198**	–	–	–	–	–	200	710	
	180	10,4 28 150 **4EL/178**	15,5 42 760 **4EL/182**	19,7 53 270 **4EL/178**	–	–	–	–	–	–	–	180	630	
	180	8,5 22 280 **3EL/173**	12,9 34 850 **3EL/178**	15,3 42 580 **3EL/183**	23,1 65 370 **3EL/187**	32,8 92 630 **3EL/186**	51 138 270 **3EL/178**	–	106 277 560 **3EL/172**	149 388 140 **3EL/172**	201 523 960 **3EL/172**	180	630	
	160	10 28 340 **3EL/165**	12,8 36 810 **3EL/169**	15,7 43 600 **3EL/163**	28,3 80 880 **3EL/167**	32,4 92 840 **3EL/168**	48,7 139 540 **3EL/168**	70 199 460 **3EL/168**	105 278 200 **3EL/155**	148 388 630 **3EL/154**	198 525 160 **3EL/155**	160	560	
	140	10,9 27 940 **3EL/135**	13,9 36 600 **3EL/138**	20,2 52 000 **3EL/135**	30,9 80 420 **3EL/136**	38,4 97 250 **3EL/133**	53 137 470 **3EL/136**	71 193 860 **3EL/144**	130 330 980 **3EL/133**	139 390 550 **3EL/147**	204 574 550 **3EL/147**	140	500	
	125	8,4 23 150 **3EL/130**	12,9 34 830 **3EL/127**	15,8 42 500 **3EL/127**	25,2 69 110 **3EL/129**	46,1 117 180 **3EL/120**	57 156 720 **3EL/129**	88 241 820 **3EL/130**	108 273 840 **3EL/120**	187 474 310 **3EL/120**	252 641 730 **3EL/120**	125	450	
	112	10,3 28 210 **3EL/115**	13,1 36 740 **3EL/117**	19,1 52 200 **3EL/115**	29,1 80 730 **3EL/116**	45,5 117 440 **3EL/108**	57 156 870 **3EL/116**	87 242 120 **3EL/116**	128 331 350 **3EL/108**	185 474 900 **3EL/107**	249 643 190 **3EL/108**	112	400	
	100	9,9 28 390 **3EL/106**	14,8 43 120 **3EL/108**	15,9 45 340 **3EL/106**	29,3 83 540 **3EL/106**	41,5 114 270 **3EL/102**	58 157 920 **3EL/100**	88 241 790 **3EL/102**	122 342 950 **3EL/105**	173 477 740 **3EL/102**	235 649 630 **3EL/103**	100	355	
	90	10,3 28 210 **3EL/90,4**	15,3 42 860 **3EL/92,4**	20,5 56 130 **3EL/90,4**	30,3 83 030 **3EL/90,4**	42,4 118 920 **3EL/92,4**	62 169 020 **3EL/90,6**	87 242 160 **3EL/91,6**	119 333 040 **3EL/92,6**	173 480 880 **3EL/91,8**	232 651 290 **3EL/92,6**	90	315	
	80	10,8 27 990 **3EL/76,2**	16 42 510 **3EL/77,9**	21,4 55 680 **3EL/76,2**	30,6 80 470 **3EL/77,1**	41,2 119 580 **3EL/85,2**	59 156 360 **3EL/77,2**	70 199 280 **3EL/83,5**	97 282 200 **3EL/85,3**	169 482 670 **3EL/83,6**	225 654 870 **3EL/85,3**	80	280	
	71	10,4 28 180 **3EL/71,3**	15,4 42 810 **3EL/72,9**	20,6 56 070 **3EL/71,3**	30,5 82 940 **3EL/71,3**	42,7 118 800 **3EL/72,9**	62 168 850 **3EL/71,4**	89 241 490 **3EL/71,4**	123 342 410 **3EL/73**	175 479 550 **3EL/71,5**	233 650 630 **3EL/73**	71	250	
	63	10,9 27 920 **3EL/60,1**	16,2 42 420 **3EL/61,4**	21,7 55 550 **3EL/60,1**	32,1 82 180 **3EL/60,1**	45 117 710 **3EL/61,4**	65 167 290 **3EL/60,2**	–	–	–	–	63	224	
	56	–	–	–	–	–	–	–	–	–	–	56	200	
	50	–	–	–	–	–	–	–	–	–	–	50	180	

$n_{N2} \times L_h$	i_N	Grandezza riduttore P_{N2} kW M_{N2} N m ... / i 001A	002A	003A	004A	006A	009A	012A	015A	018A	021A	i_N	n_1 min^{-1}	n_{N2}
35 500	50	0,55 1 440 **3EL/49,7**	0,76 1 990 **3EL/49,7**	1,02 2 740 **3EL/50,6**	1,48 3 970 **3EL/50,6**	2,02 5 440 **3EL/50,6**	2,89 7 920 **3EL/51,6**	4 10 970 **3EL/51,6**	4,83 13 240 **3EL/51,6**	6,2 16 870 **3EL/51,6**	6,9 18 910 **3EL/51,6**	50	180	**3,55**
	45	0,446 1 200 **2EL/45,2**	0,482 1 300 **2EL/45,2**	0,62 1 760 **2EL/47,5**	0,88 2 480 **2EL/47,5**	1,23 3 500 **2EL/47,5**	1,74 4 930 **2EL/47,5**	2,46 6 950 **2EL/47,5**	3,15 8 410 **2EL/44,8**	3,46 9 810 **2EL/47,5**	4,44 11 860 **2EL/44,8**	45	160	
	40	0,465 1 200 **2EL/37,7**	0,64 1 640 **2EL/37,7**	0,82 2 260 **2EL/40,4**	1,03 2 840 **2EL/40,4**	1,45 4 000 **2EL/40,4**	2,04 5 640 **2EL/40,4**	2,88 7 950 **2EL/40,4**	3,69 10 180 **2EL/40,4**	4,07 11 210 **2EL/40,4**	4,07 11 210 **2EL/40,4**	40	140	
	35,5	0,383 1 040 **2EL/35,6**	0,383 1 040 **2EL/35,6**	0,89 2 230 **2EL/32,9**	1,22 3 060 **2EL/32,9**	1,66 4 180 **2EL/32,9**	2,35 5 900 **2EL/32,9**	3,31 8 320 **2EL/32,9**	4 10 040 **2EL/32,9**	4,8 12 080 **2EL/32,9**	5,8 14 580 **2EL/32,9**	35,5	125	
	31,5	0,435 1 210 **2EL/32,6**	0,6 1 660 **2EL/32,6**	0,83 2 270 **2EL/31,9**	0,83 2 270 **2EL/31,9**	1,18 3 200 **2EL/31,9**	1,66 4 510 **2EL/31,9**	2,34 6 350 **2EL/31,9**	3,3 8 960 **2EL/31,9**	3,3 8 960 **2EL/31,9**	–	31,5	112	
28 000	3550	921 **4EL/3868**	1 300 **4EL/3868**	1 800 **4EL/3460**	2 540 **4EL/3460**	3 580 **4EL/3460**	–	–	–	–	–			
	3150	1 250 **4EL/3296**	1 320 **4EL/3296**	–	–	–	5 040 **4EL/3094**	7 110 **4EL/3094**	–	10 030 **4EL/3094**	–			
	2800	1 240 **4EL/2750**	1 700 **4EL/2750**	2 350 **4EL/2947**	2 880 **4EL/2947**	4 060 **4EL/2947**	–	–	8 760 **4EL/2921**	–	–			
	2500	1 240 **4EL/2377**	1 690 **4EL/2377**	2 330 **4EL/2459**	3 170 **4EL/2399**	4 340 **4EL/2399**	5 730 **4EL/2636**	8 070 **4EL/2636**	10 580 **4EL/2636**	11 380 **4EL/2636**	12 190 **4EL/2377**			
	2240	1 430 **4EL/2168**	1 430 **4EL/2168**	2 300 **4EL/2324**	–	–	6 130 **4EL/2145**	8 650 **4EL/2145**	10 440 **4EL/2145**	12 560 **4EL/2145**	15 160 **4EL/2145**			
	2000	–	–	2 340 **4EL/2001**	3 200 **4EL/2001**	4 390 **4EL/2043**	5 700 **4EL/1901**	8 030 **4EL/1901**	–	–	–			
	1800	1 510 **4EL/1874**	1 840 **4EL/1874**	2 860 **4EL/1891**	3 180 **4EL/1730**	4 360 **4EL/1730**	6 180 **4EL/1790**	8 740 **4EL/1827**	10 550 **4EL/1827**	12 650 **4EL/1790**	15 330 **4EL/1827**			
	1600	1 490 **4EL/1564**	1 830 **4EL/1564**	2 840 **4EL/1611**	4 120 **4EL/1611**	4 900 **4EL/1611**	6 350 **4EL/1691**	8 960 **4EL/1691**	12 630 **4EL/1691**	12 550 **4EL/1525**	15 150 **4EL/1525**			
	1400	1 480 **4EL/1351**	1 830 **4EL/1351**	2 820 **4EL/1364**	4 080 **4EL/1344**	5 590 **4EL/1344**	8 040 **4EL/1441**	10 660 **4EL/1441**	13 710 **4EL/1441**	15 040 **4EL/1441**	15 090 **4EL/1318**			
	1250	1 490 **4EL/1249**	2 070 **4EL/1249**	2 840 **4EL/1270**	3 920 **4EL/1270**	4 370 **4EL/1248**	8 010 **4EL/1202**	8 700 **4EL/1259**	10 520 **4EL/1267**	12 650 **4EL/1267**	15 270 **4EL/1267**			
	1120	0,438 1 500 **4EL/1128**	0,54 1 830 **4EL/1128**	0,83 2 830 **4EL/1122**	1,21 4 120 **4EL/1122**	1,66 5 630 **4EL/1122**	2,38 8 200 **4EL/1136**	3,1 11 030 **4EL/1172**	3,88 13 770 **4EL/1172**	4,25 15 110 **4EL/1172**	5,3 18 720 **4EL/1172**	1120	3 150	**2,8**
	1000	0,423 1 510 **4EL/1043**	0,59 2 080 **4EL/1043**	0,84 2 830 **4EL/984**	1,24 4 100 **4EL/970**	1,7 5 610 **4EL/970**	2,36 8 040 **4EL/999**	3,23 11 010 **4EL/999**	4,02 13 690 **4EL/999**	4,42 15 070 **4EL/999**	5,5 18 670 **4EL/999**	1000	2 800	
	900	0,435 1 500 **4EL/901**	0,6 2 070 **4EL/901**	0,82 2 840 **4EL/909**	1,18 4 130 **4EL/916**	1,62 5 660 **4EL/916**	2,33 8 230 **4EL/924**	3,23 11 390 **4EL/924**	4,2 13 580 **4EL/846**	4,65 15 020 **4EL/846**	5,8 18 610 **4EL/846**	900	2 500	
	800	0,449 1 490 **4EL/779**	0,62 2 060 **4EL/779**	0,84 2 830 **4EL/786**	1,16 4 150 **4EL/838**	1,59 5 680 **4EL/838**	2,43 8 170 **4EL/788**	3,37 11 310 **4EL/788**	4,07 13 660 **4EL/788**	5,2 17 400 **4EL/788**	5,4 18 140 **4EL/788**	800	2 240	
	710	0,436 1 500 **4EL/720**	0,6 2 070 **4EL/720**	0,81 2 850 **4EL/732**	1,18 4 130 **4EL/732**	1,62 5 660 **4EL/732**	2,34 8 040 **4EL/720**	3,2 11 010 **4EL/720**	3,98 13 710 **4EL/720**	4,38 15 070 **4EL/720**	5,4 18 680 **4EL/720**	710	2 000	
	630	0,451 1 490 **4EL/622**	0,62 2 060 **4EL/622**	0,85 2 830 **4EL/628**	1,26 4 090 **4EL/611**	1,73 5 590 **4EL/611**	2,36 8 210 **4EL/657**	3,26 11 370 **4EL/657**	3,94 13 730 **4EL/657**	5 17 500 **4EL/657**	5,9 20 710 **4EL/657**	630	1 800	
	560	0,456 1 490 **4EL/546**	0,56 1 830 **4EL/546**	0,84 2 830 **4EL/566**	1,22 4 110 **4EL/566**	1,67 5 630 **4EL/566**	2,41 8 180 **4EL/568**	3,34 11 320 **4EL/568**	4,03 13 680 **4EL/568**	5,1 17 430 **4EL/568**	6,1 20 620 **4EL/568**	560	1 600	
	500	0,441 1 490 **4EL/497**	0,61 2 070 **4EL/497**	0,81 2 850 **4EL/517**	1,17 4 140 **4EL/517**	1,61 5 670 **4EL/517**	2,33 8 230 **4EL/518**	3,22 11 400 **4EL/518**	3,89 13 760 **4EL/518**	4,96 17 540 **4EL/518**	5,6 19 750 **4EL/518**	500	1 400	
	450	0,44 1 500 **4EL/445**	0,61 2 070 **4EL/445**	0,82 2 840 **4EL/452**	1,19 4 130 **4EL/452**	1,63 5 650 **4EL/452**	2,39 8 190 **4EL/448**	3,31 11 340 **4EL/448**	4 13 700 **4EL/448**	5,1 17 450 **4EL/448**	6 20 650 **4EL/448**	450	1 250	
	400	0,42 1 510 **4EL/420**	0,58 2 090 **4EL/420**	0,79 2 860 **4EL/422**	1,15 4 150 **4EL/422**	1,58 5 680 **4EL/422**	2,34 8 040 **4EL/404**	3,2 11 010 **4EL/404**	3,98 13 710 **4EL/404**	4,38 15 080 **4EL/404**	5,4 18 680 **4EL/404**	400	1 120	
	355	0,44 1 490 **4EL/356**	0,61 2 070 **4EL/356**	0,83 2 840 **4EL/357**	1,21 4 120 **4EL/357**	1,65 5 640 **4EL/357**	2,4 8 190 **4EL/358**	3,32 11 340 **4EL/358**	4,01 13 690 **4EL/358**	5,1 17 450 **4EL/358**	6 20 650 **4EL/358**	355	1 000	
	315	0,457 1 480 **4EL/306**	0,62 2 020 **4EL/306**	0,84 2 830 **4EL/317**	1,22 4 110 **4EL/317**	1,67 5 630 **4EL/317**	2,39 8 190 **4EL/323**	3,31 11 350 **4EL/323**	3,99 13 700 **4EL/323**	5,1 17 460 **4EL/323**	6,1 20 610 **4EL/318**	315	900	
	280	0,427 1 500 **4EL/295**	0,59 2 080 **4EL/295**	0,81 2 850 **4EL/296**	1,17 4 140 **4EL/296**	1,61 5 670 **4EL/296**	2,29 8 250 **4EL/301**	3,18 11 430 **4EL/301**	3,83 13 800 **4EL/301**	4,89 17 590 **4EL/301**	5,8 20 820 **4EL/303**	280	800	
	250	0,419 1 430 **3EL/254**	0,419 1 430 **3EL/254**	0,7 2 330 **3EL/249**	0,86 2 870 **3EL/249**	1,35 4 340 **3EL/239**	1,83 6 170 **3EL/251**	2,57 8 700 **3EL/251**	3,11 10 500 **3EL/251**	3,74 12 630 **3EL/251**	4,51 15 250 **3EL/251**	250	710	

$n_{N2} \times L_h$	i_N	Grandezza riduttore P_{N2} kW M_{N2} N m ... / i 030A	042A	060A	085A	125A	180A	250A	355A	500A	710A	i_N	n_1 min^{-1}	n_{N2}
35 500	50	10,5 28 130 **3EL/50,6**	15,6 42 720 **3EL/51,7**	20,8 55 960 **3EL/50,6**	–	–	–	–	–	–	–	50	180	**3,55**
	45	–	–	–	–	–	–	–	–	–	–	45	160	
	40	8,1 22 100 **2EL/40,1**	–	11,4 31 160 **2EL/40,1**	–	–	–	–	–	–	–	40	140	
	35.5	8,9 22 110 **2EL/32,6**	7,3 20 730 **2EL/37,3**	17,2 42 880 **2EL/32,6**	–	–	–	–	–	–	–	35,5	125	
	31.5	6,6 17 460 **2EL/31,2**	11 28 560 **2EL/30,4**	16,5 43 220 **2EL/30,8**	26 68 710 **2EL/31**	34 92 040 **2EL/31,8**	–	–	–	–	–	31,5	112	
28 000	3550	–	–	–	–	–	–	–	–	–	–			
	3150	–	–	–	–	–	–	–	–	–	–			
	2800	–	–	–	–	–	–	–	–	–	–			
	2500	–	–	–	–	–	–	–	–	–	–			
	2240	22 460 **4EL/2338**	–	–	–	–	–	–	–	–	–			
	2000	23 010 **4EL/1902**	–	–	–	–	–	–	–	–	–			
	1800	–	35 740 **4EL/1673**	45 000 **4EL/1796**	71 540 **4EL/1808**	95 840 **4EL/1852**	–	–	–	–	–			
	1600	23 210 **4EL/1621**	35 760 **4EL/1509**	45 020 **4EL/1621**	71 500 **4EL/1621**	94 390 **4EL/1507**	144 100 **4EL/1670**	–	–	–	–			
	1400	24 630 **4EL/1482**	35 840 **4EL/1361**	45 120 **4EL/1462**	71 730 **4EL/1471**	95 250 **4EL/1423**	–	–	285 420 **4EL/1314**	–	–			
	1250	29 140 **4EL/1263**	37 230 **4EL/1291**	44 840 **4EL/1245**	81 810 **4EL/1278**	95 490 **4EL/1284**	143 520 **4EL/1283**	205 160 **4EL/1283**	286 140 **4EL/1186**	406 410 **4EL/1312**	–			
	1120	6,7 24 680 **4EL/1206**	10,3 36 210 **4EL/1160**	13,2 44 960 **4EL/1124**	– 71 390 **4EL/1124**	– 95 750 **4EL/1160**	– 143 740 **4EL/1150**	– 205 480 **4EL/1150**	– 286 900 **4EL/1071**	– 395 180 **4EL/1122**	– –	1120	3 150	**2,8**
	1000	8,4 29 280 **4EL/1028**	10,4 37 300 **4EL/1051**	15,1 53 000 **4EL/1028**	23,1 81 960 **4EL/1040**	26,9 95 970 **4EL/1046**	47,3 158 700 **4EL/984**	– 249 430 **4EL/990**	– 337 340 **4EL/1014**	– 404 790 **4EL/1008**	– 546 310 **4EL/1008**	1000	2 800	
	900	8,7 29 080 **4EL/876**	10,9 37 200 **4EL/895**	15,8 52 840 **4EL/876**	24,2 81 730 **4EL/886**	35,2 122 950 **4EL/914**	46,8 158 800 **4EL/888**	– 249 570 **4EL/888**	– 289 940 **4EL/911**	– 497 690 **4EL/914**	– 580 150 **4EL/862**	900	2 500	
	800	8,2 29 360 **4EL/836**	12,6 44 380 **4EL/828**	14,9 53 050 **4EL/836**	22,7 82 050 **4EL/846**	35 123 090 **4EL/825**	46,6 158 870 **4EL/800**	73 250 070 **4EL/806**	103 349 950 **4EL/800**	– 482 590 **4EL/782**	– 580 410 **4EL/778**	800	2 240	
	710	8,6 29 150 **4EL/713**	13,1 44 070 **4EL/706**	15,5 52 900 **4EL/713**	23,8 81 810 **4EL/721**	36,3 122 290 **4EL/706**	46,1 158 970 **4EL/722**	73 250 220 **4EL/722**	100 336 720 **4EL/703**	147 494 650 **4EL/703**	199 669 090 **4EL/703**	710	2 000	
	630	8,4 29 270 **4EL/659**	13,8 43 630 **4EL/595**	16,4 52 720 **4EL/607**	24,6 86 150 **4EL/659**	36,4 122 250 **4EL/634**	48,3 159 900 **4EL/624**	73 245 520 **4EL/635**	108 350 600 **4EL/614**	148 494 350 **4EL/630**	200 668 680 **4EL/630**	630	1 800	
	560	8,7 29 090 **4EL/562**	13,2 43 970 **4EL/556**	17,3 57 870 **4EL/562**	25,5 85 600 **4EL/562**	35,9 122 530 **4EL/572**	52 174 260 **4EL/563**	74 249 220 **4EL/563**	106 351 400 **4EL/554**	146 495 480 **4EL/568**	198 670 200 **4EL/568**	560	1 600	
	500	8,9 28 970 **4EL/479**	13,2 44 010 **4EL/489**	17,7 57 630 **4EL/479**	26,1 85 250 **4EL/479**	35,9 122 500 **4EL/500**	53 173 560 **4EL/479**	75 248 660 **4EL/485**	103 353 080 **4EL/501**	148 494 490 **4EL/491**	197 670 730 **4EL/500**	500	1 400	
	450	8,6 29 130 **4EL/443**	12,8 44 240 **4EL/453**	17,1 57 950 **4EL/443**	25,3 85 720 **4EL/443**	35,6 122 700 **4EL/451**	50 170 240 **4EL/444**	74 249 570 **4EL/444**	102 353 640 **4EL/452**	146 495 280 **4EL/443**	196 671 130 **4EL/448**	450	1 250	
	400	9 28 910 **4EL/377**	13,4 43 910 **4EL/386**	17,9 57 510 **4EL/377**	25 81 530 **4EL/382**	37 121 840 **4EL/386**	54 173 170 **4EL/378**	76 248 110 **4EL/382**	107 351 170 **4EL/386**	140 499 520 **4EL/420**	189 675 670 **4EL/420**	400	1 120	
	355	7 23 050 **4EL/344**	14 43 530 **4EL/325**	13,6 44 710 **4EL/344**	21,6 71 000 **4EL/344**	36,1 122 430 **4EL/356**	47,5 160 080 **4EL/353**	72 245 800 **4EL/360**	104 352 860 **4EL/356**	148 494 190 **4EL/349**	187 676 760 **4EL/379**	355	1 000	
	315	8,6 29 110 **4EL/318**	13,6 43 780 **4EL/304**	17,1 57 840 **4EL/318**	25,4 85 680 **4EL/318**	35,6 122 720 **4EL/325**	52 174 420 **4EL/319**	73 249 900 **4EL/322**	98 337 310 **4EL/326**	145 496 240 **4EL/323**	183 679 200 **4EL/349**	315	900	
	280	8,3 29 340 **4EL/297**	13,4 43 870 **4EL/274**	16,4 58 370 **4EL/297**	24,3 86 340 **4EL/297**	34,5 123 400 **4EL/300**	49,4 175 780 **4EL/298**	71 251 400 **4EL/298**	99 355 650 **4EL/300**	140 499 220 **4EL/299**	189 675 270 **4EL/299**	280	800	
	250	6,9 23 120 **3EL/249**	9,3 28 880 **3EL/232**	13,1 43 740 **3EL/249**	22,2 70 670 **3EL/237**	29 94 670 **3EL/243**	–	–	–	–	–	250	710	

$n_{N2} \times L_h$	i_N	Grandezza riduttore 001A	002A	003A	004A	006A	009A	012A	015A	018A	021A	i_N	n_1 min^{-1}	n_{N2}
		P_{N2} kW												
		M_{N2} N m												
		... / i												
28 000	250	0,445 1 490 **4EL/249**	0,62 2 070 **4EL/249**	0,84 2 830 **4EL/250**	1,22 4 110 **4EL/250**	1,67 5 630 **4EL/250**	2,39 8 190 **4EL/255**	3,31 11 340 **4EL/255**	3,99 13 700 **4EL/255**	5,1 17 460 **4EL/255**	6 20 660 **4EL/255**	250	710	**2,8**
	224	0,448 1 490 **3EL/219**	0,55 1 830 **3EL/219**	0,84 2 830 **3EL/221**	0,95 3 180 **3EL/221**	1,34 4 490 **3EL/221**	1,89 6 130 **3EL/214**	2,66 8 640 **3EL/214**	3,22 10 440 **3EL/214**	3,87 12 550 **3EL/214**	4,67 15 160 **3EL/214**	224	630	
	200	0,426 1 500 **4EL/207**	0,57 2 020 **4EL/207**	0,81 2 850 **4EL/207**	1,17 4 140 **4EL/207**	1,6 5 670 **4EL/207**	2,29 8 260 **4EL/211**	3,17 11 430 **4EL/211**	3,83 13 800 **4EL/211**	4,88 17 590 **4EL/211**	5,8 20 820 **4EL/211**	200	560	
	200	0,398 1 440 **3EL/212**	0,499 1 710 **3EL/201**	0,69 2 340 **3EL/200**	0,94 3 200 **3EL/200**	1,27 4 390 **3EL/203**	1,87 6 330 **3EL/198**	2,64 8 930 **3EL/198**	3,73 12 590 **3EL/198**	3,73 12 590 **3EL/198**	4,4 15 320 **3EL/204**	200	560	
	180	0,429 1 500 **3EL/183**	0,53 1 840 **3EL/183**	0,81 2 850 **3EL/185**	0,9 3 190 **3EL/185**	1,36 4 910 **3EL/189**	1,85 6 150 **3EL/174**	2,61 8 680 **3EL/174**	3,15 10 480 **3EL/174**	3,79 12 600 **3EL/174**	4,57 15 220 **3EL/174**	180	500	
	180	0,454 1 490 **4EL/171**	0,62 2 020 **4EL/171**	0,85 2 830 **4EL/175**	1,23 4 100 **4EL/175**	1,68 5 620 **4EL/175**	2,41 8 180 **4EL/178**	3,33 11 330 **4EL/178**	4,02 13 680 **4EL/178**	5,1 17 440 **4EL/178**	5,6 19 160 **4EL/178**	180	500	
	160	0,444 1 490 **3EL/158**	0,55 1 830 **3EL/158**	0,84 2 830 **3EL/160**	1,23 4 110 **3EL/157**	1,68 5 620 **3EL/157**	2,25 8 060 **3EL/169**	2,98 10 690 **3EL/169**	3,85 13 790 **3EL/169**	4,21 15 070 **3EL/169**	4,21 15 070 **3EL/169**	160	450	
	140	0,43 1 500 **3EL/146**	0,6 2 080 **3EL/146**	0,87 2 810 **3EL/136**	1,26 4 090 **3EL/136**	1,72 5 600 **3EL/136**	2,45 8 020 **3EL/137**	3,35 10 980 **3EL/137**	4,15 13 610 **3EL/137**	4,58 15 030 **3EL/137**	5,7 18 630 **3EL/137**	140	400	
	125	0,439 1 500 **3EL/126**	0,61 2 070 **3EL/126**	0,85 2 830 **3EL/124**	1,23 4 100 **3EL/124**	1,59 5 310 **3EL/124**	2,54 8 000 **3EL/117**	3,48 10 950 **3EL/117**	4,3 13 520 **3EL/117**	4,76 14 990 **3EL/117**	5,9 18 580 **3EL/117**	125	355	
	112	0,458 1 480 **3EL/107**	0,63 2 060 **3EL/107**	0,86 2 820 **3EL/109**	1,24 4 100 **3EL/109**	1,7 5 610 **3EL/109**	2,48 8 140 **3EL/108**	3,43 11 270 **3EL/108**	4,15 13 610 **3EL/108**	5,1 16 620 **3EL/108**	5,1 16 620 **3EL/108**	112	315	
	100	0,435 1 500 **3EL/101**	0,6 2 070 **3EL/101**	0,8 2 850 **3EL/105**	1,16 4 150 **3EL/105**	1,27 4 540 **3EL/105**	1,83 6 160 **3EL/98,6**	2,58 8 690 **3EL/98,6**	3,12 10 490 **3EL/98,6**	3,75 12 620 **3EL/98,6**	4,53 15 240 **3EL/98,6**	100	280	
	90	0,441 1 490 **3EL/88,7**	0,6 2 020 **3EL/88,7**	0,81 2 850 **3EL/92**	1,18 4 140 **3EL/92**	1,61 5 660 **3EL/92**	2,34 8 230 **3EL/92,2**	3,23 11 390 **3EL/92,2**	3,9 13 760 **3EL/92,2**	4,98 17 530 **3EL/92,2**	5,3 18 710 **3EL/92,2**	90	250	
	80	0,382 1 240 **3EL/76**	0,52 1 690 **3EL/76**	0,87 2 810 **3EL/76,2**	1,26 4 090 **3EL/76,2**	1,72 5 600 **3EL/76,2**	2,42 8 030 **3EL/77,7**	3,32 10 990 **3EL/77,7**	4,11 13 630 **3EL/77,7**	5,2 17 370 **3EL/77,7**	5,6 18 640 **3EL/77,7**	80	224	
	71	0,442 1 490 **3EL/70,8**	0,6 2 020 **3EL/70,8**	0,82 2 840 **3EL/72,5**	1,19 4 130 **3EL/72,5**	1,63 5 650 **3EL/72,5**	2,36 8 210 **3EL/72,7**	3,27 11 370 **3EL/72,7**	3,95 13 730 **3EL/72,7**	5 17 490 **3EL/72,7**	6 20 700 **3EL/72,7**	71	200	
	63	0,372 1 240 **3EL/63**	0,51 1 700 **3EL/63**	0,87 2 810 **3EL/61,1**	1,26 4 090 **3EL/61,1**	1,73 5 590 **3EL/61,1**	2,5 8 130 **3EL/61,3**	3,46 11 250 **3EL/61,3**	4,18 13 590 **3EL/61,3**	5,3 17 320 **3EL/61,3**	6,3 20 490 **3EL/61,3**	63	180	
	56	0,421 1 510 **3EL/59,9**	0,57 2 020 **3EL/59,9**	–	–	–	–	–	–	–	–	56	160	
	50	0,441 1 490 **3EL/49,7**	0,6 2 020 **3EL/49,7**	0,82 2 840 **3EL/50,6**	1,19 4 130 **3EL/50,6**	1,63 5 650 **3EL/50,6**	2,34 8 230 **3EL/51,6**	3,23 11 390 **3EL/51,6**	3,91 13 760 **3EL/51,6**	4,98 17 530 **3EL/51,6**	5,5 19 200 **3EL/51,6**	50	140	
	50	0,254 918 **2EL/53,1**	0,358 1 300 **2EL/53,1**	–	–	–	–	–	–	–	–	50	140	
	45	0,362 1 250 **2EL/45,2**	0,383 1 320 **2EL/45,2**	0,5 1 830 **2EL/47,5**	0,71 2 580 **2EL/47,5**	1 3 630 **2EL/47,5**	1,41 5 120 **2EL/47,5**	1,99 7 220 **2EL/47,5**	2,55 8 730 **2EL/44,8**	2,81 10 180 **2EL/47,5**	3,6 12 310 **2EL/44,8**	45	125	
	40	0,384 1 240 **2EL/37,7**	0,53 1 690 **2EL/37,7**	0,68 2 340 **2EL/40,4**	0,83 2 880 **2EL/40,4**	1,18 4 050 **2EL/40,4**	1,66 5 720 **2EL/40,4**	2,34 8 060 **2EL/40,4**	3,06 10 530 **2EL/40,4**	3,3 11 370 **2EL/40,4**	3,3 11 370 **2EL/40,4**	40	112	
22 400	3550	953 **4EL/3868**	1 340 **4EL/3868**	1 860 **4EL/3460**	2 630 **4EL/3460**	3 700 **4EL/3460**	–	–	–	–	–			
	3150	1 300 **4EL/3296**	1 340 **4EL/3296**	–	–	–	5 230 **4EL/3094**	7 370 **4EL/3094**	–	10 390 **4EL/3094**	–			
	2800	1 290 **4EL/2750**	1 760 **4EL/2750**	2 430 **4EL/2947**	2 920 **4EL/2947**	4 120 **4EL/2947**	–	–	9 080 **4EL/2921**	–	–			
	2500	1 280 **4EL/2377**	1 750 **4EL/2377**	2 410 **4EL/2459**	3 290 **4EL/2399**	4 500 **4EL/2399**	5 810 **4EL/2636**	8 190 **4EL/2636**	10 970 **4EL/2636**	11 550 **4EL/2636**	12 630 **4EL/2377**			
	2240	1 450 **4EL/2168**	1 450 **4EL/2168**	2 340 **4EL/2324**	–	–	6 350 **4EL/2145**	8 950 **4EL/2145**	10 810 **4EL/2145**	13 000 **4EL/2145**	15 700 **4EL/2145**			
	2000	–	–	2 420 **4EL/2001**	3 310 **4EL/2001**	4 540 **4EL/2043**	5 770 **4EL/1901**	8 140 **4EL/1901**	–	–	–			
	1800	1 560 **4EL/1874**	1 860 **4EL/1874**	2 960 **4EL/1891**	3 290 **4EL/1730**	4 510 **4EL/1730**	6 390 **4EL/1790**	9 040 **4EL/1827**	10 920 **4EL/1827**	13 090 **4EL/1790**	15 850 **4EL/1827**			
	1600	1 540 **4EL/1564**	1 860 **4EL/1564**	2 940 **4EL/1611**	4 270 **4EL/1611**	4 970 **4EL/1611**	6 450 **4EL/1691**	9 090 **4EL/1691**	12 820 **4EL/1691**	13 010 **4EL/1525**	15 710 **4EL/1525**			
	1400	0,375 1 540 **4EL/1351**	0,453 1 850 **4EL/1351**	0,71 2 920 **4EL/1364**	1,04 4 230 **4EL/1344**	1,42 5 790 **4EL/1344**	1,87 8 160 **4EL/1441**	2,48 10 820 **4EL/1441**	3,25 14 210 **4EL/1441**	3,49 15 260 **4EL/1441**	3,92 15 640 **4EL/1318**	1400	3 150	**2,24**

Tabelle di selezione dei riduttori coassiali

Grandezza riduttore

P_{N2} kW

M_{N2} N m

... / i

$n_{N2} \times L_h$	i_N	030A	042A	060A	085A	125A	180A	250A	355A	500A	710A	i_N	n_1 min^{-1}	n_{N2}
28 000	250	8,6 29 110 **4EL/251**	12,8 44 220 **4EL/256**	17,2 57 920 **4EL/251**	25,4 85 670 **4EL/251**	35,6 122 710 **4EL/256**	52 174 410 **4EL/251**	74 249 430 **4EL/251**	102 353 670 **4EL/257**	146 495 320 **4EL/252**	–	250	710	**2,8**
	224	7,1 22 980 **3EL/212**	10,8 35 950 **3EL/219**	13,9 44 570 **3EL/212**	22 70 780 **3EL/212**	–	43 142 650 **3EL/219**	–	–	–	–	224	630	
	200	8,2 29 400 **4EL/211**	12,1 44 670 **4EL/216**	16,2 58 500 **4EL/211**	24 86 530 **4EL/211**	33,7 123 940 **4EL/216**	48,8 176 160 **4EL/212**	–	–	–	–	200	560	
	200	6,7 23 230 **3EL/203**	10,7 36 030 **3EL/198**	12,7 43 820 **3EL/203**	21,6 71 010 **3EL/193**	28,2 95 140 **3EL/198**	–	–	–	–	–	200	560	
	180	7 23 070 **3EL/173**	10,6 36 090 **3EL/178**	12,3 43 190 **3EL/183**	18,6 66 310 **3EL/187**	27 95 930 **3EL/186**	42,1 143 190 **3EL/178**	–	87 287 440 **3EL/172**	122 401 950 **3EL/172**	165 542 610 **3EL/172**	180	500	
	180	8,6 29 150 **4EL/178**	12,7 44 280 **4EL/182**	16,8 57 090 **4EL/178**	–	–	–	–	–	–	–	180	500	
	160	8,3 29 290 **3EL/165**	10,4 37 310 **3EL/169**	13 45 060 **3EL/163**	23,1 81 970 **3EL/167**	26,9 95 970 **3EL/168**	40,5 144 230 **3EL/168**	58 206 170 **3EL/168**	87 287 560 **3EL/155**	123 401 700 **3EL/154**	165 542 830 **3EL/155**	160	450	
	140	9 28 900 **3EL/135**	11,3 37 100 **3EL/138**	16,4 52 710 **3EL/135**	25,1 81 530 **3EL/136**	31,1 98 590 **3EL/133**	43,8 142 190 **3EL/136**	57 196 530 **3EL/144**	106 335 540 **3EL/133**	113 395 930 **3EL/147**	166 582 470 **3EL/147**	140	400	
	125	6,7 23 490 **3EL/130**	10,6 36 100 **3EL/127**	12,6 43 120 **3EL/127**	20,6 71 630 **3EL/129**	37,7 121 460 **3EL/120**	45,9 159 020 **3EL/129**	72 250 650 **3EL/130**	86 277 860 **3EL/120**	153 491 630 **3EL/120**	206 665 160 **3EL/120**	125	355	
	112	8,4 29 250 **3EL/115**	10,5 37 280 **3EL/117**	15,2 52 970 **3EL/115**	23,3 81 920 **3EL/116**	37,2 121 770 **3EL/108**	45,2 159 180 **3EL/116**	71 251 030 **3EL/116**	102 336 250 **3EL/108**	151 492 380 **3EL/107**	203 666 860 **3EL/108**	112	315	
	100	8,1 29 420 **3EL/106**	12,1 44 700 **3EL/108**	12,7 46 000 **3EL/106**	23,9 86 590 **3EL/106**	33,2 115 950 **3EL/102**	46,8 160 230 **3EL/100**	71 246 030 **3EL/102**	100 355 490 **3EL/105**	139 484 750 **3EL/102**	192 673 380 **3EL/103**	100	280	
	90	8,5 29 220 **3EL/90,4**	12,6 44 380 **3EL/92,4**	16,8 58 130 **3EL/90,4**	24,9 85 980 **3EL/90,4**	34,9 123 150 **3EL/92,4**	51 175 040 **3EL/90,6**	72 250 780 **3EL/91,6**	96 337 790 **3EL/92,6**	142 497 990 **3EL/91,8**	191 674 460 **3EL/92,6**	90	250	
	80	8,9 28 950 **3EL/76,2**	13,2 43 970 **3EL/77,9**	17,7 57 590 **3EL/76,2**	24,8 81 580 **3EL/77,1**	34,1 123 680 **3EL/85,2**	48,2 158 520 **3EL/77,2**	58 206 120 **3EL/83,5**	80 291 890 **3EL/85,3**	140 499 240 **3EL/83,6**	186 677 350 **3EL/85,3**	80	224	
	71	8,6 29 150 **3EL/71,3**	12,7 44 280 **3EL/72,9**	17 58 000 **3EL/71,3**	25,2 85 790 **3EL/71,3**	35,3 122 880 **3EL/72,9**	51 174 650 **3EL/71,4**	73 249 780 **3EL/71,4**	102 354 170 **3EL/73**	145 496 010 **3EL/71,5**	193 672 970 **3EL/73**	71	200	
	63	9,1 28 860 **3EL/60,1**	13,5 43 840 **3EL/61,4**	18 57 420 **3EL/60,1**	26,7 84 940 **3EL/60,1**	37,4 121 670 **3EL/61,4**	54 172 920 **3EL/60,2**	–	–	–	–	63	180	
	56	–	–	–	–	–	–	–	–	–	–	56	160	
	50	8,5 29 220 **3EL/50,6**	12,6 44 380 **3EL/51,7**	16,8 58 120 **3EL/50,6**	–	–	–	–	–	–	–	50	140	
	50	–	–	–	–	–	–	–	–	–	–	50	140	
	45	–	–	–	–	–	–	–	–	–	–	45	125	
	40	6,6 22 410 **2EL/40,1**	–	9,2 31 590 **2EL/40,1**	–	–	–	–	–	–	–	40	112	
22 400	3550	–	–	–	–	–	–	–	–	–	–			
	3150	–	–	–	–	–	–	–	–	–	–			
	2800	–	–	–	–	–	–	–	–	–	–			
	2500	–	–	–	–	–	–	–	–	–	–			
	2240	22 780 **4EL/2338**	–	–	–	–	–	–	–	–	–			
	2000	23 780 **4EL/1902**	–	–	–	–	–	–	–	–	–			
	1800	–	36 500 **4EL/1673**	46 550 **4EL/1796**	74 000 **4EL/1808**	99 130 **4EL/1852**	–	–	–	–	–			
	1600	24 060 **4EL/1621**	37 060 **4EL/1509**	46 670 **4EL/1621**	74 110 **4EL/1621**	97 840 **4EL/1507**	149 360 **4EL/1670**	–	–	–	–			
	1400	5,6 24 990 **4EL/1482**	8,9 36 570 **4EL/1361**	10,6 46 780 **4EL/1462**	– 74 370 **4EL/1471**	– 98 760 **4EL/1423**	–	–	– 295 930 **4EL/1314**	–	–	1400	3 150	**2,24**

$n_{N2} \times L_h$	i_N	Grandezza riduttore P_{N2} kW M_{N2} N m ... / i 001A	002A	003A	004A	006A	009A	012A	015A	018A	021A	i_N	n_1 min^{-1}	n_{N2}
22 400	1250	0,363 1 550 **4EL/1249**	0,5 2 140 **4EL/1249**	0,68 2 940 **4EL/1270**	0,92 3 970 **4EL/1270**	1,06 4 530 **4EL/1248**	1,98 8 130 **4EL/1202**	2,1 9 020 **4EL/1259**	2,52 10 900 **4EL/1267**	3,03 13 110 **4EL/1267**	3,66 15 830 **4EL/1267**	1250	2 800	**2,24**
	1120	0,36 1 550 **4EL/1128**	0,432 1 860 **4EL/1128**	0,68 2 940 **4EL/1122**	0,99 4 260 **4EL/1122**	1,36 5 840 **4EL/1122**	1,96 8 490 **4EL/1136**	2,5 11 190 **4EL/1172**	3,18 14 260 **4EL/1172**	3,42 15 320 **4EL/1172**	4,24 18 990 **4EL/1172**	1120	2 500	
	1000	0,35 1 560 **4EL/1043**	0,485 2 160 **4EL/1043**	0,7 2 930 **4EL/984**	1,03 4 240 **4EL/970**	1,4 5 800 **4EL/970**	1,91 8 150 **4EL/999**	2,62 11 160 **4EL/999**	3,32 14 160 **4EL/999**	3,59 15 270 **4EL/999**	4,44 18 930 **4EL/999**	1000	2 240	
	900	0,36 1 550 **4EL/901**	0,499 2 150 **4EL/901**	0,68 2 940 **4EL/909**	0,98 4 280 **4EL/916**	1,34 5 850 **4EL/916**	1,93 8 510 **4EL/924**	2,67 11 790 **4EL/924**	3,48 14 040 **4EL/846**	3,77 15 220 **4EL/846**	4,67 18 870 **4EL/846**	900	2 000	
	800	0,373 1 540 **4EL/779**	0,52 2 130 **4EL/779**	0,7 2 920 **4EL/786**	0,96 4 290 **4EL/838**	1,32 5 870 **4EL/838**	2,02 8 440 **4EL/788**	2,8 11 690 **4EL/788**	3,38 14 120 **4EL/788**	4,3 17 990 **4EL/788**	4,4 18 390 **4EL/788**	800	1 800	
	710	0,36 1 550 **4EL/720**	0,499 2 150 **4EL/720**	0,67 2 940 **4EL/732**	0,98 4 280 **4EL/732**	1,34 5 850 **4EL/732**	1,9 8 160 **4EL/720**	2,6 11 160 **4EL/720**	3,3 14 180 **4EL/720**	3,55 15 280 **4EL/720**	4,4 18 940 **4EL/720**	710	1 600	
	630	0,364 1 550 **4EL/622**	0,5 2 140 **4EL/622**	0,69 2 930 **4EL/628**	1,02 4 240 **4EL/611**	1,39 5 810 **4EL/611**	1,9 8 530 **4EL/657**	2,64 11 810 **4EL/657**	3,18 14 270 **4EL/657**	4,02 18 000 **4EL/657**	4,73 21 200 **4EL/657**	630	1 400	
	560	0,37 1 540 **4EL/546**	0,445 1 860 **4EL/546**	0,68 2 940 **4EL/566**	0,99 4 270 **4EL/566**	1,35 5 840 **4EL/566**	1,96 8 490 **4EL/568**	2,71 11 760 **4EL/568**	3,27 14 200 **4EL/568**	4,15 18 000 **4EL/568**	4,89 21 200 **4EL/568**	560	1 250	
	500	0,365 1 550 **4EL/497**	0,51 2 140 **4EL/497**	0,67 2 950 **4EL/517**	0,97 4 280 **4EL/517**	1,33 5 860 **4EL/517**	1,93 8 510 **4EL/518**	2,67 11 790 **4EL/518**	3,22 14 240 **4EL/518**	4,07 18 000 **4EL/518**	4,53 20 020 **4EL/518**	500	1 120	
	450	0,364 1 550 **4EL/445**	0,5 2 140 **4EL/445**	0,68 2 940 **4EL/452**	0,99 4 270 **4EL/452**	1,35 5 840 **4EL/452**	1,98 8 470 **4EL/448**	2,74 11 730 **4EL/448**	3,31 14 170 **4EL/448**	4,21 18 000 **4EL/448**	4,96 21 200 **4EL/448**	450	1 000	
	400	0,349 1 560 **4EL/420**	0,484 2 160 **4EL/420**	0,66 2 950 **4EL/422**	0,96 4 290 **4EL/422**	1,31 5 870 **4EL/422**	1,9 8 150 **4EL/404**	2,61 11 160 **4EL/404**	3,31 14 170 **4EL/404**	3,57 15 280 **4EL/404**	4,42 18 940 **4EL/404**	400	900	
	355	0,364 1 550 **4EL/356**	0,5 2 140 **4EL/356**	0,69 2 930 **4EL/357**	1 4 260 **4EL/357**	1,37 5 830 **4EL/357**	1,98 8 470 **4EL/358**	2,75 11 730 **4EL/358**	3,32 14 160 **4EL/358**	4,21 18 000 **4EL/358**	4,96 21 200 **4EL/358**	355	800	
	315	0,374 1 540 **4EL/306**	0,492 2 020 **4EL/306**	0,69 2 930 **4EL/317**	1 4 260 **4EL/317**	1,37 5 830 **4EL/317**	1,95 8 490 **4EL/323**	2,7 11 760 **4EL/323**	3,26 14 200 **4EL/323**	4,14 18 000 **4EL/323**	4,95 21 200 **4EL/318**	315	710	
	280	0,349 1 560 **4EL/295**	0,483 2 160 **4EL/295**	0,66 2 960 **4EL/296**	0,96 4 290 **4EL/296**	1,31 5 880 **4EL/296**	1,87 8 560 **4EL/301**	2,59 11 850 **4EL/301**	3,13 14 310 **4EL/301**	3,94 18 000 **4EL/301**	4,62 21 200 **4EL/303**	280	630	
	250	0,364 1 550 **4EL/249**	0,5 2 140 **4EL/249**	0,69 2 930 **4EL/250**	1 4 260 **4EL/250**	1,37 5 830 **4EL/250**	1,95 8 490 **4EL/255**	2,7 11 760 **4EL/255**	3,27 14 200 **4EL/255**	4,14 18 000 **4EL/255**	4,88 21 200 **4EL/255**	250	560	
	250	0,336 1 450 **3EL/254**	0,336 1 450 **3EL/254**	0,57 2 420 **3EL/249**	0,69 2 910 **3EL/249**	1,1 4 500 **3EL/239**	1,49 6 390 **3EL/251**	2,1 9 010 **3EL/251**	2,54 10 890 **3EL/251**	3,06 13 090 **3EL/251**	3,69 15 810 **3EL/251**	250	560	
	224	0,368 1 540 **3EL/219**	0,443 1 860 **3EL/219**	0,69 2 930 **3EL/221**	0,76 3 230 **3EL/221**	1,08 4 550 **3EL/221**	1,55 6 350 **3EL/214**	2,19 8 950 **3EL/214**	2,64 10 810 **3EL/214**	3,18 13 000 **3EL/214**	3,84 15 700 **3EL/214**	224	500	
	200	0,324 1 460 **3EL/212**	0,414 1 770 **3EL/201**	0,57 2 420 **3EL/200**	0,78 3 310 **3EL/200**	1,06 4 540 **3EL/203**	1,53 6 420 **3EL/198**	2,15 9 050 **3EL/198**	3,03 12 760 **3EL/198**	3,03 12 760 **3EL/198**	3,65 15 840 **3EL/204**	200	450	
	200	0,354 1 550 **4EL/207**	0,461 2 020 **4EL/207**	0,67 2 950 **4EL/207**	0,97 4 280 **4EL/207**	1,33 5 860 **4EL/207**	1,9 8 530 **4EL/211**	2,63 11 810 **4EL/211**	3,18 14 270 **4EL/211**	4,01 18 000 **4EL/211**	4,73 21 200 **4EL/211**	200	450	
	180	0,376 1 540 **4EL/171**	0,495 2 020 **4EL/171**	0,7 2 920 **4EL/175**	1,02 4 250 **4EL/175**	1,39 5 810 **4EL/175**	1,99 8 470 **4EL/178**	2,76 11 720 **4EL/178**	3,33 14 150 **4EL/178**	4,23 18 000 **4EL/178**	4,52 19 230 **4EL/178**	180	400	
	180	0,355 1 550 **3EL/183**	0,426 1 860 **3EL/183**	0,67 2 950 **3EL/185**	0,73 3 240 **3EL/185**	1,11 4 980 **3EL/189**	1,53 6 360 **3EL/174**	2,16 8 970 **3EL/174**	2,61 10 840 **3EL/174**	3,13 13 030 **3EL/174**	3,78 15 740 **3EL/174**	180	400	
	160	0,363 1 550 **3EL/158**	0,437 1 860 **3EL/158**	0,68 2 940 **3EL/160**	1 4 260 **3EL/157**	1,38 5 830 **3EL/157**	1,8 8 180 **3EL/169**	2,39 10 850 **3EL/169**	3,15 14 290 **3EL/169**	3,37 15 290 **3EL/169**	3,37 15 290 **3EL/169**	160	355	
	140	0,351 1 560 **3EL/146**	0,486 2 160 **3EL/146**	0,71 2 920 **3EL/136**	1,03 4 240 **3EL/136**	1,41 5 800 **3EL/136**	1,96 8 140 **3EL/137**	2,68 11 140 **3EL/137**	3,39 14 110 **3EL/137**	3,66 15 250 **3EL/137**	4,54 18 900 **3EL/137**	140	315	
	125	0,359 1 550 **3EL/126**	0,498 2 150 **3EL/126**	0,69 2 930 **3EL/124**	1,01 4 260 **3EL/124**	1,27 5 380 **3EL/124**	2,03 8 120 **3EL/117**	2,79 11 110 **3EL/117**	3,51 14 020 **3EL/117**	3,81 15 210 **3EL/117**	4,73 18 850 **3EL/117**	125	280	
	112	0,376 1 540 **3EL/107**	0,52 2 130 **3EL/107**	0,7 2 920 **3EL/109**	1,02 4 240 **3EL/109**	1,4 5 810 **3EL/109**	2,04 8 430 **3EL/108**	2,82 11 670 **3EL/108**	3,41 14 090 **3EL/108**	4,08 16 860 **3EL/108**	4,08 16 860 **3EL/108**	112	250	
	100	0,36 1 550 **3EL/101**	0,498 2 150 **3EL/101**	0,66 2 950 **3EL/105**	0,96 4 290 **3EL/105**	1,03 4 600 **3EL/105**	1,52 6 370 **3EL/98,6**	2,14 8 990 **3EL/98,6**	2,58 10 850 **3EL/98,6**	3,11 13 050 **3EL/98,6**	3,75 15 760 **3EL/98,6**	100	224	
	90	0,365 1 550 **3EL/88,7**	0,478 2 020 **3EL/88,7**	0,67 2 950 **3EL/92**	0,97 4 280 **3EL/92**	1,33 5 860 **3EL/92**	1,93 8 510 **3EL/92,2**	2,68 11 780 **3EL/92,2**	3,23 14 230 **3EL/92,2**	4,09 18 000 **3EL/92,2**	4,31 18 970 **3EL/92,2**	90	200	
	80	0,317 1 280 **3EL/76**	0,434 1 750 **3EL/76**	0,72 2 910 **3EL/76,2**	1,04 4 230 **3EL/76,2**	1,43 5 780 **3EL/76,2**	1,97 8 130 **3EL/77,7**	2,7 11 140 **3EL/77,7**	3,42 14 090 **3EL/77,7**	4,35 17 950 **3EL/77,7**	4,58 18 890 **3EL/77,7**	80	180	
	71	0,365 1 550 **3EL/70,8**	0,479 2 020 **3EL/70,8**	0,68 2 940 **3EL/72,5**	0,99 4 270 **3EL/72,5**	1,35 5 840 **3EL/72,5**	1,96 8 490 **3EL/72,7**	2,71 11 760 **3EL/72,7**	3,27 14 200 **3EL/72,7**	4,15 18 000 **3EL/72,7**	4,88 21 200 **3EL/72,7**	71	160	

$n_{N2} \times L_h$	i_N	Grandezza riduttore P_{N2} kW M_{N2} N m ... / i 030A	042A	060A	085A	125A	180A	250A	355A	500A	710A	i_N	n_1 min^{-1}	n_{N2}
22 400	1250	6,9 29 740 **4EL/1263**	8,6 37 780 **4EL/1291**	10,9 46 480 **4EL/1245**	19 83 010 **4EL/1278**	22,6 98 990 **4EL/1284**	34 148 770 **4EL/1283**	– 212 660 **4EL/1283**	– 296 600 **4EL/1186**	– 421 260 **4EL/1312**	–	1250	2 800	**2,24**
	1120	5,4 25 030 **4EL/1206**	8,3 36 730 **4EL/1160**	10,8 46 560 **4EL/1124**	17,2 73 930 **4EL/1124**	22,4 99 150 **4EL/1160**	33,9 148 860 **4EL/1150**	– 212 790 **4EL/1150**	– 297 110 **4EL/1071**	– 400 830 **4EL/1122**	–	1120	2 500	
	1000	6,8 29 850 **4EL/1028**	8,4 37 820 **4EL/1051**	12,3 53 730 **4EL/1028**	18,7 83 090 **4EL/1040**	22,3 99 260 **4EL/1046**	38,4 160 890 **4EL/984**	61 255 840 **4EL/990**	79 341 990 **4EL/1014**	– 418 690 **4EL/1008**	– 565 060 **4EL/1008**	1000	2 240	
	900	7,1 29 760 **4EL/876**	8,8 37 710 **4EL/895**	12,8 53 570 **4EL/876**	19,6 82 850 **4EL/886**	28,6 125 000 **4EL/914**	38 160 990 **4EL/888**	60 255 900 **4EL/888**	69 299 890 **4EL/911**	117 509 800 **4EL/914**	143 588 150 **4EL/862**	900	2 000	
	800	6,7 29 870 **4EL/836**	10,2 45 000 **4EL/828**	12,1 53 770 **4EL/836**	18,5 83 160 **4EL/846**	28,6 125 000 **4EL/825**	37,9 161 010 **4EL/800**	60 256 040 **4EL/806**	84 354 680 **4EL/800**	118 489 110 **4EL/782**	143 588 250 **4EL/778**	800	1 800	
	710	7 29 800 **4EL/713**	10,7 45 000 **4EL/706**	12,6 53 630 **4EL/713**	19,3 82 940 **4EL/721**	29,7 125 000 **4EL/706**	37,4 161 160 **4EL/722**	59 256 170 **4EL/722**	81 341 360 **4EL/703**	121 508 540 **4EL/703**	165 692 060 **4EL/703**	710	1 600	
	630	6,8 30 410 **4EL/659**	11,1 44 950 **4EL/595**	12,9 53 540 **4EL/607**	19,9 89 490 **4EL/659**	28,9 125 000 **4EL/634**	38,2 162 390 **4EL/624**	58 249 330 **4EL/635**	87 364 190 **4EL/614**	119 509 290 **4EL/630**	162 694 590 **4EL/630**	630	1 400	
	560	7 30 190 **4EL/562**	10,6 45 000 **4EL/556**	14 60 070 **4EL/562**	20,7 88 850 **4EL/562**	28,6 125 000 **4EL/572**	41,9 180 000 **4EL/563**	60 256 130 **4EL/563**	86 364 770 **4EL/554**	117 509 620 **4EL/568**	160 695 710 **4EL/568**	560	1 250	
	500	7,3 29 960 **4EL/479**	10,8 45 000 **4EL/489**	14,6 59 610 **4EL/479**	21,6 88 180 **4EL/479**	29,3 125 000 **4EL/500**	43,9 179 510 **4EL/479**	62 257 200 **4EL/485**	86 365 200 **4EL/501**	122 508 470 **4EL/491**	163 693 760 **4EL/500**	500	1 120	
	450	7,1 30 130 **4EL/443**	10,4 45 000 **4EL/453**	14,2 59 940 **4EL/443**	21 88 660 **4EL/443**	29 125 000 **4EL/451**	40,7 172 590 **4EL/444**	61 258 140 **4EL/444**	85 365 790 **4EL/452**	120 508 800 **4EL/443**	162 694 170 **4EL/448**	450	1 000	
	400	7,5 29 880 **4EL/377**	11 45 000 **4EL/386**	14,8 59 440 **4EL/377**	20,4 82 630 **4EL/382**	30,5 125 000 **4EL/386**	44,6 179 000 **4EL/378**	63 256 460 **4EL/382**	89 362 980 **4EL/386**	116 516 320 **4EL/420**	157 698 400 **4EL/420**	400	900	
	355	5,8 23 840 **4EL/344**	11,6 45 000 **4EL/325**	11,3 46 240 **4EL/344**	17,9 73 440 **4EL/344**	29,5 125 000 **4EL/356**	38,5 162 290 **4EL/353**	58 249 190 **4EL/360**	86 364 980 **4EL/356**	122 508 350 **4EL/349**	155 700 000 **4EL/379**	355	800	
	315	7,1 30 180 **4EL/318**	11 45 000 **4EL/304**	13,7 58 680 **4EL/318**	20,8 88 810 **4EL/318**	28,6 125 000 **4EL/325**	42 180 000 **4EL/319**	60 259 030 **4EL/322**	78 342 260 **4EL/326**	118 514 370 **4EL/323**	150 704 010 **4EL/349**	315	710	
	280	6,7 30 420 **4EL/297**	10,8 45 000 **4EL/274**	13,4 60 520 **4EL/297**	19,9 89 520 **4EL/297**	27,5 125 000 **4EL/300**	39,8 180 000 **4EL/298**	58 260 650 **4EL/298**	81 368 740 **4EL/300**	114 517 590 **4EL/299**	155 700 120 **4EL/299**	280	630	
	250	7,1 30 180 **4EL/251**	10,3 45 000 **4EL/256**	14 60 030 **4EL/251**	20,8 88 800 **4EL/251**	28,6 125 000 **4EL/256**	42 180 000 **4EL/251**	60 258 550 **4EL/251**	84 366 600 **4EL/257**	120 513 430 **4EL/252**	–	250	560	
	250	5,6 23 970 **3EL/249**	7,4 29 310 **3EL/232**	10,4 44 380 **3EL/249**	18,1 73 250 **3EL/237**	23,7 98 130 **3EL/243**	–	–	–	–	–	250	560	
	224	5,9 23 800 **3EL/212**	8,7 36 600 **3EL/219**	11,4 46 160 **3EL/212**	18,1 73 300 **3EL/212**	–	35,4 147 730 **3EL/219**	–	–	–	–	224	500	
	200	5,6 24 010 **3EL/203**	8,9 37 250 **3EL/198**	10,3 44 410 **3EL/203**	17,9 73 390 **3EL/193**	23,4 98 340 **3EL/198**	–	–	–	–	–	200	450	
	200	6,8 30 390 **4EL/211**	9,8 45 000 **4EL/216**	13,5 60 470 **4EL/211**	20 89 440 **4EL/211**	27,3 125 000 **4EL/216**	40,1 180 000 **4EL/212**	–	–	–	–	200	450	
	180	7,1 30 150 **4EL/178**	10,4 45 000 **4EL/182**	14,1 59 980 **4EL/178**	–	–	–	–	–	–	–	180	400	
	180	5,8 23 860 **3EL/173**	8,6 36 640 **3EL/178**	10 43 780 **3EL/183**	15,1 67 220 **3EL/187**	22,3 99 220 **3EL/186**	34,9 148 110 **3EL/178**	–	72 297 310 **3EL/172**	101 415 750 **3EL/172**	137 561 240 **3EL/172**	180	400	
	160	6,7 29 800 **3EL/165**	8,3 37 850 **3EL/169**	10,6 46 710 **3EL/163**	18,5 83 170 **3EL/167**	22 99 470 **3EL/168**	33,1 149 500 **3EL/168**	47,3 213 700 **3EL/168**	71 298 060 **3EL/155**	101 416 380 **3EL/154**	135 562 660 **3EL/155**	160	355	
	140	7,3 29 720 **3EL/135**	9 37 650 **3EL/138**	13,1 53 490 **3EL/135**	20 82 730 **3EL/136**	24,9 100 040 **3EL/133**	35,8 147 420 **3EL/136**	45,8 199 430 **3EL/144**	85 340 500 **3EL/133**	90 401 770 **3EL/147**	132 591 070 **3EL/147**	140	315	
	125	5,4 23 840 **3EL/130**	8,7 37 420 **3EL/127**	10,1 43 750 **3EL/127**	16,8 74 250 **3EL/129**	30,6 125 000 **3EL/120**	36,7 161 350 **3EL/129**	58 256 570 **3EL/130**	69 281 930 **3EL/120**	124 507 720 **3EL/120**	169 689 480 **3EL/120**	125	280	
	112	6,8 29 850 **3EL/115**	8,4 37 820 **3EL/117**	12,3 53 730 **3EL/115**	18,7 83 090 **3EL/116**	30,3 125 000 **3EL/108**	36,4 161 450 **3EL/116**	58 256 630 **3EL/116**	82 341 050 **3EL/108**	124 507 840 **3EL/107**	167 690 590 **3EL/108**	112	250	
	100	6,7 30 430 **3EL/106**	9,7 45 000 **3EL/108**	10,3 46 640 **3EL/106**	19,8 89 570 **3EL/106**	26,9 117 550 **3EL/102**	38 162 440 **3EL/100**	57 249 420 **3EL/102**	82 367 690 **3EL/105**	113 491 430 **3EL/102**	159 696 500 **3EL/103**	100	224	
	90	7 30 220 **3EL/90,4**	10,2 45 000 **3EL/92,4**	13,9 60 120 **3EL/90,4**	20,6 88 930 **3EL/90,4**	28,3 125 000 **3EL/92,4**	41,6 180 000 **3EL/90,6**	59 259 390 **3EL/91,6**	77 342 450 **3EL/92,6**	117 515 090 **3EL/91,8**	158 697 620 **3EL/92,6**	90	200	
	80	7,4 29 920 **3EL/76,2**	10,9 45 000 **3EL/77,9**	14,5 58 480 **3EL/76,2**	20,2 82 680 **3EL/77,1**	27,7 125 000 **3EL/85,2**	39,2 160 660 **3EL/77,2**	48,1 213 050 **3EL/83,5**	67 301 710 **3EL/85,3**	115 510 310 **3EL/83,6**	155 700 140 **3EL/85,3**	80	180	
	71	7,1 30 150 **3EL/71,3**	10,3 45 000 **3EL/72,9**	14,1 59 990 **3EL/71,3**	20,9 88 740 **3EL/71,3**	28,7 125 000 **3EL/72,9**	42,2 180 000 **3EL/71,4**	61 258 360 **3EL/71,4**	84 366 330 **3EL/73**	120 513 040 **3EL/71,5**	160 696 080 **3EL/73**	71	160	

$n_{N2} \times L_h$	i_N	Grandezza riduttore 001A	002A	003A	004A	006A	009A	012A	015A	018A	021A	i_N	n_1 min^{-1}	n_{N2}
		P_{N2} kW												
		M_{N2} N m												
		... / i												
22 400	63	0,301 1 290 **3EL/63**	0,411 1 770 **3EL/63**	0,7 2 920 **3EL/61,1**	1,02 4 240 **3EL/61,1**	1,39 5 810 **3EL/61,1**	2,02 8 440 **3EL/61,3**	2,8 11 690 **3EL/61,3**	3,38 14 120 **3EL/61,3**	4,3 17 990 **3EL/61,3**	5,1 21 200 **3EL/61,3**	63	140	**2,24**
	56	0,342 1 560 **3EL/59,9**	0,442 2 020 **3EL/59,9**	–	–	–	–	–	–	–	–	56	125	
	50	0,365 1 550 **3EL/49,7**	0,478 2 020 **3EL/49,7**	0,68 2 940 **3EL/50,6**	0,99 4 270 **3EL/50,6**	1,35 5 840 **3EL/50,6**	1,93 8 510 **3EL/51,6**	2,68 11 780 **3EL/51,6**	3,23 14 230 **3EL/51,6**	4,09 18 000 **3EL/51,6**	4,37 19 230 **3EL/51,6**	50	112	
	50	0,21 950 **2EL/53,1**	0,296 1 340 **2EL/53,1**	–	–	–	–	–	–	–	–	50	112	
18 000	3550	988 **4EL/3868**	1 390 **4EL/3868**	1 930 **4EL/3460**	2 720 **4EL/3460**	3 840 **4EL/3460**	–	–	–	–	–			
	3150	1 320 **4EL/3296**	1 360 **4EL/3296**	–	–	–	5 420 **4EL/3094**	7 640 **4EL/3094**	–	10 770 **4EL/3094**	–			
	2800	1 320 **4EL/2750**	1 820 **4EL/2750**	2 520 **4EL/2947**	2 960 **4EL/2947**	4 180 **4EL/2947**	–	–	9 400 **4EL/2921**	–	–			
	2500	1 320 **4EL/2377**	1 810 **4EL/2377**	2 490 **4EL/2459**	3 400 **4EL/2399**	4 650 **4EL/2399**	5 890 **4EL/2636**	8 300 **4EL/2636**	11 330 **4EL/2636**	11 710 **4EL/2636**	13 060 **4EL/2377**			
	2240	1 470 **4EL/2168**	1 470 **4EL/2168**	2 370 **4EL/2324**	–	–	6 570 **4EL/2145**	9 260 **4EL/2145**	11 180 **4EL/2145**	13 450 **4EL/2145**	16 140 **4EL/2145**			
	2000	–	–	2 500 **4EL/2001**	3 430 **4EL/2001**	4 710 **4EL/2043**	5 860 **4EL/1901**	8 260 **4EL/1901**	–	–	–			
	1800	0,282 1 600 **4EL/1874**	0,333 1 890 **4EL/1874**	0,54 3 070 **4EL/1891**	0,65 3 410 **4EL/1730**	0,89 4 670 **4EL/1730**	1,22 6 630 **4EL/1790**	1,69 9 370 **4EL/1827**	2,04 11 320 **4EL/1827**	2,5 13 570 **4EL/1790**	2,97 16 440 **4EL/1827**	1800	3 150	**1,8**
	1600	0,3 1 600 **4EL/1564**	0,353 1 880 **4EL/1564**	0,55 3 050 **4EL/1611**	0,8 4 420 **4EL/1611**	0,92 5 040 **4EL/1611**	1,13 6 540 **4EL/1691**	1,6 9 220 **4EL/1691**	2,25 13 010 **4EL/1691**	2,59 13 480 **4EL/1525**	3,13 16 280 **4EL/1525**	1600	2 800	
	1400	0,308 1 590 **4EL/1351**	0,364 1 880 **4EL/1351**	0,58 3 020 **4EL/1364**	0,85 4 380 **4EL/1344**	1,17 6 000 **4EL/1344**	1,5 8 280 **4EL/1441**	1,99 10 980 **4EL/1441**	2,67 14 720 **4EL/1441**	2,81 15 470 **4EL/1441**	3,22 16 200 **4EL/1318**	1400	2 500	
	1250	0,3 1 600 **4EL/1249**	0,416 2 220 **4EL/1249**	0,56 3 040 **4EL/1270**	0,74 4 030 **4EL/1270**	0,88 4 680 **4EL/1248**	1,61 8 240 **4EL/1202**	1,74 9 330 **4EL/1259**	2,09 11 270 **4EL/1267**	2,51 13 560 **4EL/1267**	3,03 16 370 **4EL/1267**	1250	2 240	
	1120	0,297 1 600 **4EL/1128**	0,35 1 890 **4EL/1128**	0,57 3 040 **4EL/1122**	0,82 4 410 **4EL/1122**	1,13 6 040 **4EL/1122**	1,62 8 770 **4EL/1136**	2,03 11 350 **4EL/1172**	2,64 14 750 **4EL/1172**	2,77 15 530 **4EL/1172**	3,44 19 250 **4EL/1172**	1120	2 000	
	1000	0,289 1 600 **4EL/1043**	0,403 2 230 **4EL/1043**	0,58 3 020 **4EL/984**	0,85 4 380 **4EL/970**	1,17 6 000 **4EL/970**	1,56 8 260 **4EL/999**	2,13 11 310 **4EL/999**	2,76 14 630 **4EL/999**	2,92 15 480 **4EL/999**	3,62 19 180 **4EL/999**	1000	1 800	
	900	0,298 1 600 **4EL/901**	0,413 2 220 **4EL/901**	0,56 3 040 **4EL/909**	0,81 4 420 **4EL/916**	1,11 6 050 **4EL/916**	1,6 8 810 **4EL/924**	2,21 12 170 **4EL/924**	2,88 14 520 **4EL/846**	3,06 15 430 **4EL/846**	3,79 19 130 **4EL/846**	900	1 600	
	800	0,301 1 600 **4EL/779**	0,417 2 210 **4EL/779**	0,57 3 040 **4EL/786**	0,77 4 430 **4EL/838**	1,06 6 060 **4EL/838**	1,63 8 770 **4EL/788**	2,26 12 140 **4EL/788**	2,73 14 660 **4EL/788**	3,35 18 000 **4EL/788**	3,48 18 670 **4EL/788**	800	1 400	
	710	0,291 1 600 **4EL/720**	0,405 2 230 **4EL/720**	0,55 3 060 **4EL/732**	0,79 4 440 **4EL/732**	1,09 6 080 **4EL/732**	1,5 8 280 **4EL/720**	2,06 11 330 **4EL/720**	2,67 14 720 **4EL/720**	2,82 15 520 **4EL/720**	3,49 19 230 **4EL/720**	710	1 250	
	630	0,301 1 600 **4EL/622**	0,417 2 210 **4EL/622**	0,57 3 040 **4EL/628**	0,84 4 390 **4EL/611**	1,15 6 010 **4EL/611**	1,58 8 830 **4EL/657**	2,18 12 220 **4EL/657**	2,63 14 760 **4EL/657**	3,21 18 000 **4EL/657**	3,78 21 200 **4EL/657**	630	1 120	
	560	0,306 1 590 **4EL/546**	0,361 1 880 **4EL/546**	0,56 3 040 **4EL/566**	0,82 4 410 **4EL/566**	1,12 6 040 **4EL/566**	1,62 8 780 **4EL/568**	2,24 12 160 **4EL/568**	2,71 14 680 **4EL/568**	3,32 18 000 **4EL/568**	3,91 21 200 **4EL/568**	560	1 000	
	500	0,303 1 600 **4EL/497**	0,419 2 210 **4EL/497**	0,56 3 050 **4EL/517**	0,81 4 420 **4EL/517**	1,11 6 060 **4EL/517**	1,6 8 800 **4EL/518**	2,22 12 180 **4EL/518**	2,68 14 710 **4EL/518**	3,27 18 000 **4EL/518**	3,69 20 290 **4EL/518**	500	900	
	450	0,301 1 600 **4EL/445**	0,417 2 220 **4EL/445**	0,56 3 040 **4EL/452**	0,82 4 410 **4EL/452**	1,12 6 040 **4EL/452**	1,64 8 760 **4EL/448**	2,27 12 130 **4EL/448**	2,74 14 650 **4EL/448**	3,37 18 000 **4EL/448**	3,97 21 200 **4EL/448**	450	800	
	400	0,283 1 600 **4EL/420**	0,395 2 240 **4EL/420**	0,54 3 060 **4EL/422**	0,78 4 450 **4EL/422**	1,07 6 090 **4EL/422**	1,52 8 270 **4EL/404**	2,09 11 320 **4EL/404**	2,71 14 690 **4EL/404**	2,86 15 500 **4EL/404**	3,54 19 210 **4EL/404**	400	710	
	355	0,297 1 600 **4EL/356**	0,412 2 220 **4EL/356**	0,56 3 040 **4EL/357**	0,82 4 420 **4EL/357**	1,12 6 040 **4EL/357**	1,62 8 780 **4EL/358**	2,24 12 160 **4EL/358**	2,71 14 680 **4EL/358**	3,32 18 000 **4EL/358**	3,91 21 200 **4EL/358**	355	630	
	315	0,306 1 600 **4EL/306**	0,388 2 020 **4EL/306**	0,56 3 040 **4EL/317**	0,82 4 410 **4EL/317**	1,12 6 040 **4EL/317**	1,6 8 800 **4EL/323**	2,21 12 190 **4EL/323**	2,67 14 720 **4EL/323**	3,26 18 000 **4EL/323**	3,91 21 200 **4EL/318**	315	560	
	280	0,284 1 600 **4EL/295**	0,397 2 230 **4EL/295**	0,54 3 060 **4EL/296**	0,79 4 440 **4EL/296**	1,08 6 080 **4EL/296**	1,54 8 860 **4EL/301**	2,13 12 270 **4EL/301**	2,57 14 820 **4EL/301**	3,13 18 000 **4EL/301**	3,67 21 200 **4EL/303**	280	500	
	250	0,302 1 600 **4EL/249**	0,418 2 210 **4EL/249**	0,57 3 030 **4EL/250**	0,83 4 400 **4EL/250**	1,14 6 030 **4EL/250**	1,62 8 780 **4EL/255**	2,25 12 150 **4EL/255**	2,71 14 680 **4EL/255**	3,33 18 000 **4EL/255**	3,92 21 200 **4EL/255**	250	450	
	250	0,273 1 470 **3EL/254**	0,273 1 470 **3EL/254**	0,473 2 500 **3EL/249**	0,56 2 950 **3EL/249**	0,92 4 650 **3EL/239**	1,24 6 610 **3EL/251**	1,75 9 320 **3EL/251**	2,11 11 250 **3EL/251**	2,54 13 530 **3EL/251**	3,03 16 180 **3EL/251**	250	450	

$n_{N2} \times L_h$	i_N	Grandezza riduttore P_{N2} kW M_{N2} N m ... / i 030A	042A	060A	085A	125A	180A	250A	355A	500A	710A	i_N	n_1 min^{-1}	n_{N2}
22 400	63	7,3 29 980 **3EL/60,1**	10,7 45 000 **3EL/61,4**	14,6 59 650 **3EL/60,1**	21,5 88 230 **3EL/60,1**	29,8 125 000 **3EL/61,4**	43,8 179 620 **3EL/60,2**	–	–	–	–	63	140	**2,24**
	56	–	–	–	–	–	–	–	–	–	–	56	125	
	50	7 30 220 **3EL/50,6**	10,2 45 000 **3EL/51,7**	13,9 60 120 **3EL/50,6**	–	–	–	–	–	–	–	50	112	
	50	–	–	–	–	–	–	–	–	–	–	50	112	
18 000	3550	–	–	–	–	–	–	–	–	–	–			
	3150	–	–	–	–	–	–	–	–	–	–			
	2800	–	–	–	–	–	–	–	–	–	–			
	2500	–	–	–	–	–	–	–	–	–	–			
	2240	23 090 **4EL/2338**	–	–	–	–	–	–	–	–	–			
	2000	24 650 **4EL/1902**	–	–	–	–	–	–	–	–	–			
	1800	–	7,3 37 040 **4EL/1673**	8,9 48 260 **4EL/1796**	– 76 720 **4EL/1808**	– 102 780 **4EL/1852**	–	–	–	–	–	1800	3 150	**1,8**
	1600	4,51 24 940 **4EL/1621**	7,5 38 420 **4EL/1509**	8,8 48 370 **4EL/1621**	13,9 76 820 **4EL/1621**	19,7 101 420 **4EL/1507**	27,2 154 820 **4EL/1670**	–	–	–	–	1600	2 800	
	1400	4,48 25 350 **4EL/1482**	7,1 37 090 **4EL/1361**	8,7 48 450 **4EL/1462**	13,7 77 010 **4EL/1471**	18,8 102 270 **4EL/1423**	–	–	– 306 460 **4EL/1314**	–	–	1400	2 500	
	1250	5,6 30 150 **4EL/1263**	7 38 300 **4EL/1291**	9,1 48 080 **4EL/1245**	15,4 84 150 **4EL/1278**	18,7 102 380 **4EL/1284**	28,1 153 880 **4EL/1283**	40,2 219 960 **4EL/1283**	61 306 790 **4EL/1186**	– 435 730 **4EL/1312**	–	1250	2 240	
	1120	4,4 25 370 **4EL/1206**	6,7 37 240 **4EL/1160**	9 48 160 **4EL/1124**	14,3 76 470 **4EL/1124**	18,5 102 560 **4EL/1160**	28 153 970 **4EL/1150**	40,1 220 090 **4EL/1150**	60 307 310 **4EL/1071**	76 406 350 **4EL/1122**	–	1120	2 000	
	1000	5,5 30 250 **4EL/1028**	6,9 38 330 **4EL/1051**	10 54 450 **4EL/1028**	15,3 84 220 **4EL/1040**	18,5 102 600 **4EL/1046**	31,2 163 060 **4EL/984**	49,4 259 300 **4EL/990**	64 346 610 **4EL/1014**	81 432 770 **4EL/1008**	109 584 070 **4EL/1008**	1000	1 800	
	900	5,8 30 180 **4EL/876**	7,2 38 230 **4EL/895**	10,4 54 310 **4EL/876**	15,9 84 000 **4EL/886**	22,9 125 000 **4EL/914**	30,8 163 210 **4EL/888**	49 259 430 **4EL/888**	57 310 190 **4EL/911**	95 516 830 **4EL/914**	116 596 260 **4EL/862**	900	1 600	
	800	5,3 30 340 **4EL/836**	8 45 000 **4EL/828**	9,6 54 600 **4EL/836**	14,6 84 450 **4EL/846**	22,2 125 000 **4EL/825**	29,9 163 520 **4EL/800**	47,3 260 020 **4EL/806**	66 360 190 **4EL/800**	93 496 710 **4EL/782**	113 597 390 **4EL/778**	800	1 400	
	710	5,6 30 250 **4EL/713**	8,3 45 000 **4EL/706**	10 54 450 **4EL/713**	15,3 84 210 **4EL/721**	23,2 125 000 **4EL/706**	29,7 163 620 **4EL/722**	47,1 260 080 **4EL/722**	65 346 570 **4EL/703**	96 516 300 **4EL/703**	132 710 000 **4EL/703**	710	1 250	
	630	5,6 31 450 **4EL/659**	8,9 45 000 **4EL/595**	10,5 54 280 **4EL/607**	16 90 000 **4EL/659**	23,1 125 000 **4EL/634**	31 164 620 **4EL/624**	46,7 252 770 **4EL/635**	72 375 000 **4EL/614**	96 516 310 **4EL/630**	132 710 000 **4EL/630**	630	1 120	
	560	5,8 31 230 **4EL/562**	8,5 45 000 **4EL/556**	11,6 62 130 **4EL/562**	16,8 90 000 **4EL/562**	22,9 125 000 **4EL/572**	33,5 180 000 **4EL/563**	48,3 259 660 **4EL/563**	71 375 000 **4EL/554**	95 516 650 **4EL/568**	131 710 000 **4EL/568**	560	1 000	
	500	6,1 30 970 **4EL/479**	8,7 45 000 **4EL/489**	12,1 61 620 **4EL/479**	17,7 90 000 **4EL/479**	23,6 125 000 **4EL/500**	35,4 180 000 **4EL/479**	51 265 000 **4EL/485**	71 375 000 **4EL/501**	99 515 340 **4EL/491**	134 710 000 **4EL/500**	500	900	
	450	5,9 31 160 **4EL/443**	8,3 45 000 **4EL/453**	11,7 62 000 **4EL/443**	17 90 000 **4EL/443**	23,2 125 000 **4EL/451**	33 174 960 **4EL/444**	50 265 000 **4EL/444**	70 375 000 **4EL/452**	98 515 810 **4EL/443**	133 710 000 **4EL/448**	450	800	
	400	6,1 30 970 **4EL/377**	8,7 45 000 **4EL/386**	12,1 61 610 **4EL/377**	16,3 83 850 **4EL/382**	24,1 125 000 **4EL/386**	35,4 180 000 **4EL/378**	52 265 000 **4EL/382**	72 375 000 **4EL/386**	94 530 000 **4EL/420**	126 710 000 **4EL/420**	400	710	
	355	4,74 24 720 **4EL/344**	9,1 45 000 **4EL/325**	9,2 47 940 **4EL/344**	14,6 76 140 **4EL/344**	23,2 125 000 **4EL/356**	30,8 164 690 **4EL/353**	46,4 252 860 **4EL/360**	69 375 000 **4EL/356**	97 515 850 **4EL/349**	124 710 000 **4EL/379**	355	630	
	315	5,8 31 280 **4EL/318**	8,7 45 000 **4EL/304**	11 59 540 **4EL/318**	16,6 90 000 **4EL/318**	22,6 125 000 **4EL/325**	33,1 180 000 **4EL/319**	48,2 265 000 **4EL/322**	63 347 280 **4EL/326**	96 530 000 **4EL/323**	119 710 000 **4EL/349**	315	560	
	280	5,5 31 500 **4EL/297**	8,6 45 000 **4EL/274**	11 62 670 **4EL/297**	15,8 90 000 **4EL/297**	21,8 125 000 **4EL/300**	31,6 180 000 **4EL/298**	46,6 265 000 **4EL/298**	65 375 000 **4EL/300**	93 530 000 **4EL/299**	124 710 000 **4EL/299**	280	500	
	250	5,9 31 190 **4EL/251**	8,3 45 000 **4EL/256**	11,7 62 050 **4EL/251**	16,9 90 000 **4EL/251**	23 125 000 **4EL/256**	33,8 180 000 **4EL/251**	49,7 265 000 **4EL/251**	69 375 000 **4EL/257**	99 530 000 **4EL/252**	–	250	450	
	250	4,69 24 770 **3EL/249**	6 29 700 **3EL/232**	8,5 44 980 **3EL/249**	15,1 75 720 **3EL/237**	19,7 101 430 **3EL/243**	–	–	–	–	–	250	450	

$n_{N2} \times L_h$	i_N	Grandezza riduttore P_{N2} kW M_{N2} N m . . . / i 001A	002A	003A	004A	006A	009A	012A	015A	018A	021A	i_N	n_1 min^{-1}	n_{N2}
18 000	224	0,305 1 600 **3EL/219**	0,359 1 880 **3EL/219**	0,57 3 030 **3EL/221**	0,62 3 270 **3EL/221**	0,87 4 610 **3EL/221**	1,28 6 570 **3EL/214**	1,81 9 260 **3EL/214**	2,19 11 180 **3EL/214**	2,63 13 440 **3EL/214**	3,18 16 240 **3EL/214**	224	400	**1,8**
	200	0,288 1 600 **4EL/207**	0,364 2 020 **4EL/207**	0,55 3 050 **4EL/207**	0,8 4 440 **4EL/207**	1,09 6 070 **4EL/207**	1,56 8 850 **4EL/211**	2,15 12 250 **4EL/211**	2,6 14 790 **4EL/211**	3,17 18 000 **4EL/211**	3,73 21 200 **4EL/211**	200	355	
	200	0,259 1 480 **3EL/212**	0,339 1 830 **3EL/201**	0,466 2 500 **3EL/200**	0,64 3 430 **3EL/200**	0,86 4 700 **3EL/203**	1,22 6 510 **3EL/198**	1,72 9 180 **3EL/198**	2,43 12 940 **3EL/198**	2,43 12 940 **3EL/198**	2,95 16 210 **3EL/204**	200	355	
	180	0,307 1 590 **4EL/171**	0,39 2 020 **4EL/171**	0,57 3 030 **4EL/175**	0,83 4 400 **4EL/175**	1,14 6 030 **4EL/175**	1,63 8 780 **4EL/178**	2,25 12 150 **4EL/178**	2,72 14 670 **4EL/178**	3,33 18 000 **4EL/178**	3,56 19 230 **4EL/178**	180	315	
	180	0,288 1 600 **3EL/183**	0,34 1 890 **3EL/183**	0,55 3 060 **3EL/185**	0,59 3 280 **3EL/185**	0,88 5 050 **3EL/189**	1,25 6 600 **3EL/174**	1,76 9 300 **3EL/174**	2,13 11 240 **3EL/174**	2,56 13 510 **3EL/174**	3,09 16 320 **3EL/174**	180	315	
	160	0,296 1 600 **3EL/158**	0,349 1 890 **3EL/158**	0,56 3 040 **3EL/160**	0,82 4 410 **3EL/157**	1,12 6 040 **3EL/157**	1,44 8 300 **3EL/169**	1,91 11 010 **3EL/169**	2,57 14 820 **3EL/169**	2,7 15 520 **3EL/169**	2,7 15 520 **3EL/169**	160	280	
	140	0,286 1 600 **3EL/146**	0,399 2 230 **3EL/146**	0,58 3 020 **3EL/136**	0,84 4 390 **3EL/136**	1,16 6 010 **3EL/136**	1,57 8 260 **3EL/137**	2,15 11 300 **3EL/137**	2,79 14 610 **3EL/137**	2,95 15 470 **3EL/137**	3,66 19 170 **3EL/137**	140	250	
	125	0,297 1 600 **3EL/126**	0,412 2 220 **3EL/126**	0,57 3 030 **3EL/124**	0,83 4 400 **3EL/124**	1,03 5 460 **3EL/124**	1,65 8 230 **3EL/117**	2,26 11 270 **3EL/117**	2,91 14 500 **3EL/117**	3,09 15 420 **3EL/117**	3,83 19 110 **3EL/117**	125	224	
	112	0,311 1 590 **3EL/107**	0,431 2 200 **3EL/107**	0,58 3 020 **3EL/109**	0,85 4 390 **3EL/109**	1,16 6 010 **3EL/109**	1,69 8 720 **3EL/108**	2,33 12 070 **3EL/108**	2,82 14 580 **3EL/108**	3,31 17 090 **3EL/108**	3,31 17 090 **3EL/108**	112	200	
	100	0,298 1 600 **3EL/101**	0,414 2 220 **3EL/101**	0,55 3 050 **3EL/105**	0,8 4 430 **3EL/105**	0,84 4 660 **3EL/105**	1,26 6 590 **3EL/98,6**	1,78 9 290 **3EL/98,6**	2,15 11 220 **3EL/98,6**	2,58 13 490 **3EL/98,6**	3,12 16 290 **3EL/98,6**	100	180	
	90	0,302 1 600 **3EL/88,7**	0,382 2 020 **3EL/88,7**	0,56 3 050 **3EL/92**	0,8 4 420 **3EL/92**	1,1 6 050 **3EL/92**	1,6 8 800 **3EL/92,2**	2,21 12 190 **3EL/92,2**	2,67 14 720 **3EL/92,2**	3,27 18 000 **3EL/92,2**	3,49 19 230 **3EL/92,2**	90	160	
	80	0,255 1 320 **3EL/76**	0,351 1 820 **3EL/76**	0,58 3 020 **3EL/76,2**	0,84 4 390 **3EL/76,2**	1,16 6 010 **3EL/76,2**	1,56 8 260 **3EL/77,7**	2,13 11 310 **3EL/77,7**	2,76 14 630 **3EL/77,7**	3,4 18 000 **3EL/77,7**	3,62 19 190 **3EL/77,7**	80	140	
	71	0,296 1 600 **3EL/70,8**	0,374 2 020 **3EL/70,8**	0,55 3 050 **3EL/72,5**	0,8 4 430 **3EL/72,5**	1,1 6 070 **3EL/72,5**	1,59 8 810 **3EL/72,7**	2,2 12 200 **3EL/72,7**	2,65 14 740 **3EL/72,7**	3,24 18 000 **3EL/72,7**	3,82 21 200 **3EL/72,7**	71	125	
	63	0,246 1 320 **3EL/63**	0,34 1 830 **3EL/63**	0,58 3 020 **3EL/61,1**	0,84 4 390 **3EL/61,1**	1,15 6 010 **3EL/61,1**	1,67 8 730 **3EL/61,3**	2,31 12 090 **3EL/61,3**	2,79 14 600 **3EL/61,3**	3,45 18 000 **3EL/61,3**	4,06 21 200 **3EL/61,3**	63	112	
14 000	3550	1 020 **4EL/3868**	1 440 **4EL/3868**	2 000 **4EL/3460**	2 820 **4EL/3460**	3 980 **4EL/3460**	–	–	–	–	–			
	3150	1 320 **4EL/3296**	1 380 **4EL/3296**	–	–	–	5 600 **4EL/3094**	7 900 **4EL/3094**	–	11 140 **4EL/3094**	–			
	2800	1 320 **4EL/2750**	1 860 **4EL/2750**	2 610 **4EL/2947**	3 000 **4EL/2947**	4 240 **4EL/2947**	–	–	9 730 **4EL/2921**	–	–			
	2500	1 320 **4EL/2377**	1 880 **4EL/2377**	2 580 **4EL/2459**	3 520 **4EL/2399**	4 820 **4EL/2399**	5 980 **4EL/2636**	8 430 **4EL/2636**	11 750 **4EL/2636**	11 880 **4EL/2636**	13 540 **4EL/2377**			
	2240	0,227 1 490 **4EL/2168**	0,227 1 490 **4EL/2168**	0,341 2 400 **4EL/2324**	–	–	1,05 6 810 **4EL/2145**	1,48 9 600 **4EL/2145**	1,78 11 600 **4EL/2145**	2,14 13 940 **4EL/2145**	2,52 16 380 **4EL/2145**	2240	3 150	**1,4**
	2000	–	–	0,38 2 600 **4EL/2001**	0,52 3 550 **4EL/2001**	0,7 4 880 **4EL/2043**	0,92 5 940 **4EL/1901**	1,29 8 380 **4EL/1901**	–	–	–	2000	2 800	
	1800	0,224 1 600 **4EL/1874**	0,268 1 920 **4EL/1874**	0,436 3 150 **4EL/1891**	0,54 3 540 **4EL/1730**	0,73 4 840 **4EL/1730**	1 6 860 **4EL/1790**	1,39 9 700 **4EL/1827**	1,68 11 720 **4EL/1827**	2,05 14 050 **4EL/1790**	2,44 17 020 **4EL/1827**	1800	2 500	
	1600	0,24 1 600 **4EL/1564**	0,287 1 910 **4EL/1564**	0,459 3 150 **4EL/1611**	0,66 4 500 **4EL/1611**	0,74 5 110 **4EL/1611**	0,92 6 630 **4EL/1691**	1,3 9 350 **4EL/1691**	1,83 13 190 **4EL/1691**	2,14 13 940 **4EL/1525**	2,59 16 840 **4EL/1525**	1600	2 240	
	1400	0,248 1 600 **4EL/1351**	0,296 1 910 **4EL/1351**	0,48 3 130 **4EL/1364**	0,7 4 480 **4EL/1344**	0,95 6 130 **4EL/1344**	1,23 8 480 **4EL/1441**	1,62 11 130 **4EL/1441**	2,18 15 000 **4EL/1441**	2,28 15 690 **4EL/1441**	2,66 16 760 **4EL/1318**	1400	2 000	
	1250	0,241 1 600 **4EL/1249**	0,338 2 240 **4EL/1249**	0,466 3 140 **4EL/1270**	0,61 4 080 **4EL/1270**	0,73 4 840 **4EL/1248**	1,31 8 380 **4EL/1202**	1,44 9 640 **4EL/1259**	1,73 11 650 **4EL/1267**	2,08 14 010 **4EL/1267**	2,52 16 920 **4EL/1267**	1250	1 800	
	1120	0,238 1 600 **4EL/1128**	0,284 1 910 **4EL/1128**	0,469 3 140 **4EL/1122**	0,67 4 500 **4EL/1122**	0,92 6 170 **4EL/1122**	1,31 8 890 **4EL/1136**	1,66 11 640 **4EL/1172**	2,14 15 000 **4EL/1172**	2,28 15 930 **4EL/1172**	2,79 19 510 **4EL/1172**	1120	1 600	
	1000	0,225 1 600 **4EL/1043**	0,315 2 240 **4EL/1043**	0,468 3 140 **4EL/984**	0,68 4 500 **4EL/970**	0,93 6 160 **4EL/970**	1,24 8 470 **4EL/999**	1,7 11 590 **4EL/999**	2,2 15 000 **4EL/999**	2,33 15 860 **4EL/999**	2,86 19 480 **4EL/999**	1000	1 400	
	900	0,232 1 600 **4EL/901**	0,325 2 240 **4EL/901**	0,453 3 150 **4EL/909**	0,64 4 500 **4EL/916**	0,9 6 280 **4EL/916**	1,27 9 000 **4EL/924**	1,75 12 360 **4EL/924**	2,32 15 000 **4EL/846**	2,44 15 740 **4EL/846**	3,01 19 420 **4EL/846**	900	1 250	
	800	0,241 1 600 **4EL/779**	0,337 2 240 **4EL/779**	0,469 3 140 **4EL/786**	0,63 4 500 **4EL/838**	0,87 6 230 **4EL/838**	1,34 9 000 **4EL/788**	1,86 12 500 **4EL/788**	2,23 15 000 **4EL/788**	2,68 18 000 **4EL/788**	2,82 18 930 **4EL/788**	800	1 120	
	710	0,233 1 600 **4EL/720**	0,326 2 240 **4EL/720**	0,451 3 150 **4EL/732**	0,64 4 500 **4EL/732**	0,9 6 280 **4EL/732**	1,23 8 480 **4EL/720**	1,69 11 600 **4EL/720**	2,18 15 000 **4EL/720**	2,31 15 890 **4EL/720**	2,83 19 490 **4EL/720**	710	1 000	

$n_{N2} \times L_h$	i_N	Grandezza riduttore P_{N2} kW M_{N2} N m ... / i 030A	042A	060A	085A	125A	180A	250A	355A	500A	710A	i_N	n_1 min^{-1}	n_{N2}
18 000	224	4,86 24 620 **3EL/212**	7,1 37 110 **3EL/219**	9,4 47 740 **3EL/212**	15 75 810 **3EL/212**	–	29,3 152 800 **3EL/219**	–	–	–	–	224	400	**1,8**
	200	5,5 31 500 **4EL/211**	7,7 45 000 **4EL/216**	11 62 680 **4EL/211**	15,8 90 000 **4EL/211**	21,5 125 000 **4EL/216**	31,6 180 000 **4EL/212**	–	–	–	–	200	355	
	200	4,56 24 890 **3EL/203**	7,3 38 610 **3EL/198**	8,3 45 060 **3EL/203**	14,7 76 070 **3EL/193**	18,8 99 830 **3EL/198**	–	–	–	–	–	200	355	
	180	5,8 31 260 **4EL/178**	8,2 45 000 **4EL/182**	11,3 61 090 **4EL/178**	–	–	–	–	–	–	–	180	315	
	180	4,72 24 740 **3EL/173**	6,9 37 180 **3EL/178**	8 44 430 **3EL/183**	12,1 68 210 **3EL/187**	18,2 102 870 **3EL/186**	28,5 153 560 **3EL/178**	–	59 308 250 **3EL/172**	83 431 050 **3EL/172**	112 581 890 **3EL/172**	180	315	
	160	5,4 30 240 **3EL/165**	6,7 38 410 **3EL/169**	8,7 48 420 **3EL/163**	14,8 84 390 **3EL/167**	18 103 110 **3EL/168**	27 154 960 **3EL/168**	38,7 221 520 **3EL/168**	58 308 950 **3EL/155**	82 431 600 **3EL/154**	110 583 220 **3EL/155**	160	280	
	140	5,9 30 140 **3EL/135**	7,3 38 190 **3EL/138**	10,6 54 260 **3EL/135**	16,1 83 910 **3EL/136**	20 101 470 **3EL/133**	29,4 152 660 **3EL/136**	36,9 202 280 **3EL/144**	68 345 360 **3EL/133**	73 407 510 **3EL/147**	107 599 510 **3EL/147**	140	250	
	125	4,35 24 170 **3EL/130**	7,2 38 700 **3EL/127**	8,2 44 360 **3EL/127**	13,9 76 800 **3EL/129**	24,5 125 000 **3EL/120**	29,8 163 570 **3EL/129**	47 260 110 **3EL/130**	56 285 820 **3EL/120**	101 514 720 **3EL/120**	139 710 000 **3EL/120**	125	224	
	112	5,5 30 260 **3EL/115**	6,9 38 340 **3EL/117**	9,9 54 470 **3EL/115**	15,2 84 240 **3EL/116**	24,2 125 000 **3EL/108**	29,5 163 680 **3EL/116**	46,9 260 170 **3EL/116**	67 345 750 **3EL/108**	100 514 840 **3EL/107**	137 710 000 **3EL/108**	112	200	
	100	5,6 31 460 **3EL/106**	7,8 45 000 **3EL/108**	8,4 47 270 **3EL/106**	16 90 000 **3EL/106**	21,9 119 130 **3EL/102**	30,9 164 640 **3EL/100**	46,6 252 790 **3EL/102**	67 375 000 **3EL/105**	92 498 070 **3EL/102**	130 710 000 **3EL/103**	100	180	
	90	5,8 31 260 **3EL/90,4**	8,2 45 000 **3EL/92,4**	11,5 62 190 **3EL/90,4**	16,7 90 000 **3EL/90,4**	22,7 125 000 **3EL/92,4**	33,3 180 000 **3EL/90,6**	48,5 265 000 **3EL/91,6**	63 347 170 **3EL/92,6**	97 530 000 **3EL/91,8**	128 710 000 **3EL/92,6**	90	160	
	80	6 31 080 **3EL/76,2**	8,5 45 000 **3EL/77,9**	11,4 59 390 **3EL/76,2**	16 83 970 **3EL/77,1**	21,5 125 000 **3EL/85,2**	31 163 160 **3EL/77,2**	38,9 221 310 **3EL/83,5**	54 313 400 **3EL/85,3**	91 518 240 **3EL/83,6**	122 710 000 **3EL/85,3**	80	140	
	71	5,7 31 300 **3EL/71,3**	8,1 45 000 **3EL/72,9**	11,4 62 270 **3EL/71,3**	16,5 90 000 **3EL/71,3**	22,5 125 000 **3EL/72,9**	33 180 000 **3EL/71,4**	48,6 265 000 **3EL/71,4**	67 375 000 **3EL/73**	97 530 000 **3EL/71,5**	127 710 000 **3EL/73**	71	125	
	63	6,1 31 010 **3EL/60,1**	8,6 45 000 **3EL/61,4**	12 61 700 **3EL/60,1**	17,6 90 000 **3EL/60,1**	23,9 125 000 **3EL/61,4**	35,1 180 000 **3EL/60,2**	–	–	–	–	63	112	
14 000	3550	–	–	–	–	–	–	–	–	–	–			
	3150	–	–	–	–	–	–	–	–	–	–			
	2800	–	–	–	–	–	–	–	–	–	–			
	2500	–	–	–	–	–	–	–	–	–	–			
	2240	3,31 23 430 **4EL/2338**	–	–	–	–	–	–	–	–	–	2240	3 150	**1,4**
	2000	3,94 25 550 **4EL/1902**	–	–	–	–	–	–	–	–	–	2000	2 800	
	1800	–	5,9 37 570 **4EL/1673**	7,3 49 980 **4EL/1796**	11,5 79 450 **4EL/1808**	15 106 440 **4EL/1852**	–	–	–	–	–	1800	2 500	
	1600	3,73 25 800 **4EL/1621**	6,2 39 740 **4EL/1509**	7,2 50 030 **4EL/1621**	11,5 79 460 **4EL/1621**	16,3 104 900 **4EL/1507**	22,1 157 560 **4EL/1670**	–	–	–	–	1600	2 240	
	1400	3,63 25 700 **4EL/1482**	5,8 37 600 **4EL/1361**	7,2 50 110 **4EL/1462**	11,3 79 660 **4EL/1471**	15,6 105 790 **4EL/1423**	–	–	51 316 980 **4EL/1314**	–	–	1400	2 000	
	1250	4,56 30 560 **4EL/1263**	5,7 38 820 **4EL/1291**	7,5 49 700 **4EL/1245**	12,6 85 290 **4EL/1278**	15,5 105 830 **4EL/1284**	23,1 157 380 **4EL/1283**	33,4 227 360 **4EL/1283**	50 317 110 **4EL/1186**	65 450 380 **4EL/1312**	–	1250	1 800	
	1120	3,57 25 720 **4EL/1206**	5,5 37 750 **4EL/1160**	7,4 49 810 **4EL/1124**	11,8 79 100 **4EL/1124**	15,3 106 080 **4EL/1160**	23,2 159 250 **4EL/1150**	33,2 227 650 **4EL/1150**	49,7 317 860 **4EL/1071**	61 411 950 **4EL/1122**	–	1120	1 600	
	1000	4,44 31 140 **4EL/1028**	5,4 38 920 **4EL/1051**	7,9 55 300 **4EL/1028**	12,1 85 520 **4EL/1040**	14,9 106 580 **4EL/1046**	24,7 165 600 **4EL/984**	39 263 320 **4EL/990**	51 351 990 **4EL/1014**	65 449 540 **4EL/1008**	88 606 710 **4EL/1008**	1000	1 400	
	900	4,62 30 920 **4EL/876**	5,7 38 810 **4EL/895**	8,2 55 140 **4EL/876**	12,6 85 280 **4EL/886**	17,9 125 000 **4EL/914**	24,4 165 700 **4EL/888**	38,8 263 390 **4EL/888**	46,3 321 990 **4EL/911**	75 524 720 **4EL/914**	92 605 360 **4EL/862**	900	1 250	
	800	4,38 31 220 **4EL/836**	6,4 45 000 **4EL/828**	7,8 55 360 **4EL/836**	11,9 85 610 **4EL/846**	17,8 125 000 **4EL/825**	24,3 165 770 **4EL/800**	38,4 263 600 **4EL/806**	54 365 150 **4EL/800**	76 503 560 **4EL/782**	91 605 620 **4EL/778**	800	1 120	
	710	4,56 31 000 **4EL/713**	6,7 45 000 **4EL/706**	8,1 55 200 **4EL/713**	12,4 85 370 **4EL/721**	18,5 125 000 **4EL/706**	24 165 880 **4EL/722**	38,2 263 660 **4EL/722**	52 351 350 **4EL/703**	78 523 420 **4EL/703**	106 710 000 **4EL/703**	710	1 000	

$n_{N2} \times L_h$	i_N	Grandezza riduttore P_{N2} kW M_{N2} N m ... / i 001A	002A	003A	004A	006A	009A	012A	015A	018A	021A	i_N	n_1 min^{-1}	n_{N2}
14 000	630	0,242 1 600 **4EL/622**	0,339 2 240 **4EL/622**	0,471 3 140 **4EL/628**	0,69 4 500 **4EL/611**	0,96 6 210 **4EL/611**	1,29 9 000 **4EL/657**	1,79 12 500 **4EL/657**	2,15 15 000 **4EL/657**	2,58 18 000 **4EL/657**	3,04 21 200 **4EL/657**	630	900	**1,4**
	560	0,245 1 600 **4EL/546**	0,293 1 910 **4EL/546**	0,465 3 140 **4EL/566**	0,67 4 500 **4EL/566**	0,91 6 180 **4EL/566**	1,33 9 000 **4EL/568**	1,84 12 500 **4EL/568**	2,21 15 000 **4EL/568**	2,65 18 000 **4EL/568**	3,13 21 200 **4EL/568**	560	800	
	500	0,239 1 600 **4EL/497**	0,335 2 240 **4EL/497**	0,453 3 150 **4EL/517**	0,65 4 500 **4EL/517**	0,9 6 280 **4EL/517**	1,29 9 000 **4EL/518**	1,79 12 500 **4EL/518**	2,15 15 000 **4EL/518**	2,58 18 000 **4EL/518**	2,95 20 590 **4EL/518**	500	710	
	450	0,237 1 600 **4EL/445**	0,332 2 240 **4EL/445**	0,459 3 150 **4EL/452**	0,66 4 500 **4EL/452**	0,9 6 190 **4EL/452**	1,33 9 000 **4EL/448**	1,84 12 500 **4EL/448**	2,21 15 000 **4EL/448**	2,65 18 000 **4EL/448**	3,12 21 200 **4EL/448**	450	630	
	400	0,223 1 600 **4EL/420**	0,312 2 240 **4EL/420**	0,438 3 150 **4EL/422**	0,63 4 500 **4EL/422**	0,88 6 300 **4EL/422**	1,23 8 480 **4EL/404**	1,69 11 610 **4EL/404**	2,18 15 000 **4EL/404**	2,31 15 890 **4EL/404**	2,83 19 490 **4EL/404**	400	560	
	355	0,236 1 600 **4EL/356**	0,33 2 240 **4EL/356**	0,462 3 150 **4EL/357**	0,66 4 500 **4EL/357**	0,92 6 260 **4EL/357**	1,32 9 000 **4EL/358**	1,83 12 500 **4EL/358**	2,2 15 000 **4EL/358**	2,63 18 000 **4EL/358**	3,1 21 200 **4EL/358**	355	500	
	315	0,246 1 600 **4EL/306**	0,312 2 020 **4EL/306**	0,467 3 140 **4EL/317**	0,67 4 500 **4EL/317**	0,92 6 170 **4EL/317**	1,31 9 000 **4EL/323**	1,82 12 500 **4EL/323**	2,19 15 000 **4EL/323**	2,62 18 000 **4EL/323**	3,14 21 200 **4EL/318**	315	450	
	280	0,227 1 600 **4EL/295**	0,318 2 240 **4EL/295**	0,446 3 150 **4EL/296**	0,64 4 500 **4EL/296**	0,89 6 290 **4EL/296**	1,25 9 000 **4EL/301**	1,74 12 500 **4EL/301**	2,08 15 000 **4EL/301**	2,5 18 000 **4EL/301**	2,93 21 200 **4EL/303**	280	400	
	250	0,219 1 490 **3EL/254**	0,219 1 490 **3EL/254**	0,387 2 590 **3EL/249**	0,447 2 990 **3EL/249**	0,75 4 820 **3EL/239**	1,01 6 850 **3EL/251**	1,43 9 660 **3EL/251**	1,73 11 660 **3EL/251**	2,08 14 030 **3EL/251**	2,43 16 420 **3EL/251**	250	355	
	250	0,239 1 600 **4EL/249**	0,334 2 240 **4EL/249**	0,467 3 140 **4EL/250**	0,67 4 500 **4EL/250**	0,93 6 250 **4EL/250**	1,31 9 000 **4EL/255**	1,82 12 500 **4EL/255**	2,19 15 000 **4EL/255**	2,62 18 000 **4EL/255**	3,09 21 200 **4EL/255**	250	355	
	224	0,24 1 600 **3EL/219**	0,287 1 910 **3EL/219**	0,468 3 140 **3EL/221**	0,495 3 320 **3EL/221**	0,7 4 680 **3EL/221**	1,05 6 810 **3EL/214**	1,48 9 600 **3EL/214**	1,79 11 590 **3EL/214**	2,15 13 940 **3EL/214**	2,59 16 830 **3EL/214**	224	315	
	200	0,227 1 600 **4EL/207**	0,287 2 020 **4EL/207**	0,445 3 150 **4EL/207**	0,64 4 500 **4EL/207**	0,89 6 300 **4EL/207**	1,25 9 000 **4EL/211**	1,73 12 500 **4EL/211**	2,08 15 000 **4EL/211**	2,5 18 000 **4EL/211**	2,94 21 200 **4EL/211**	200	280	
	200	0,208 1 500 **3EL/212**	0,277 1 900 **3EL/201**	0,381 2 600 **3EL/200**	0,52 3 550 **3EL/200**	0,71 4 870 **3EL/203**	0,98 6 610 **3EL/198**	1,38 9 310 **3EL/198**	1,94 13 130 **3EL/198**	1,94 13 130 **3EL/198**	2,36 16 450 **3EL/204**	200	280	
	180	0,229 1 600 **3EL/183**	0,274 1 920 **3EL/183**	0,446 3 150 **3EL/185**	0,472 3 330 **3EL/185**	0,71 5 130 **3EL/189**	1,03 6 830 **3EL/174**	1,45 9 630 **3EL/174**	1,75 11 640 **3EL/174**	2,1 13 990 **3EL/174**	2,54 16 900 **3EL/174**	180	250	
	180	0,244 1 600 **4EL/171**	0,309 2 020 **4EL/171**	0,47 3 140 **4EL/175**	0,67 4 500 **4EL/175**	0,93 6 240 **4EL/175**	1,32 9 000 **4EL/178**	1,84 12 500 **4EL/178**	2,2 15 000 **4EL/178**	2,65 18 000 **4EL/178**	2,83 19 230 **4EL/178**	180	250	
	160	0,237 1 600 **3EL/158**	0,283 1 910 **3EL/158**	0,462 3 150 **3EL/160**	0,67 4 500 **3EL/157**	0,92 6 170 **3EL/157**	1,19 8 530 **3EL/169**	1,55 11 160 **3EL/169**	2,09 15 000 **3EL/169**	2,19 15 730 **3EL/169**	2,19 15 730 **3EL/169**	160	224	
	140	0,229 1 600 **3EL/146**	0,321 2 240 **3EL/146**	0,481 3 130 **3EL/136**	0,69 4 480 **3EL/136**	0,94 6 140 **3EL/136**	1,28 8 420 **3EL/137**	1,76 11 520 **3EL/137**	2,29 15 000 **3EL/137**	2,41 15 770 **3EL/137**	2,96 19 440 **3EL/137**	140	200	
	125	0,238 1 600 **3EL/126**	0,334 2 240 **3EL/126**	0,476 3 130 **3EL/124**	0,68 4 500 **3EL/124**	0,84 5 530 **3EL/124**	1,34 8 350 **3EL/117**	1,84 11 430 **3EL/117**	2,41 14 990 **3EL/117**	2,52 15 640 **3EL/117**	3,12 19 370 **3EL/117**	125	180	
	112	0,251 1 600 **3EL/107**	0,351 2 240 **3EL/107**	0,482 3 130 **3EL/109**	0,69 4 480 **3EL/109**	0,95 6 140 **3EL/109**	1,39 9 000 **3EL/108**	1,9 12 290 **3EL/108**	2,32 15 000 **3EL/108**	2,68 17 330 **3EL/108**	2,68 17 330 **3EL/108**	112	160	
	100	0,232 1 600 **3EL/101**	0,325 2 240 **3EL/101**	0,441 3 150 **3EL/105**	0,63 4 500 **3EL/105**	0,66 4 730 **3EL/105**	1,02 6 840 **3EL/98,6**	1,44 9 650 **3EL/98,6**	1,73 11 650 **3EL/98,6**	2,08 14 010 **3EL/98,6**	2,52 16 930 **3EL/98,6**	100	140	
	90	0,236 1 600 **3EL/88,7**	0,299 2 020 **3EL/88,7**	0,448 3 150 **3EL/92**	0,64 4 500 **3EL/92**	0,88 6 210 **3EL/92**	1,28 9 000 **3EL/92,2**	1,77 12 500 **3EL/92,2**	2,13 15 000 **3EL/92,2**	2,55 18 000 **3EL/92,2**	2,77 19 520 **3EL/92,2**	90	125	
	80	0,204 1 320 **3EL/76**	0,29 1 880 **3EL/76**	0,481 3 130 **3EL/76,2**	0,69 4 490 **3EL/76,2**	0,94 6 140 **3EL/76,2**	1,27 8 430 **3EL/77,7**	1,74 11 540 **3EL/77,7**	2,26 15 000 **3EL/77,7**	2,72 18 000 **3EL/77,7**	2,93 19 450 **3EL/77,7**	80	112	
11 200	3550	1 060 **4EL/3868**	1 490 **4EL/3868**	2 070 **4EL/3460**	2 920 **4EL/3460**	4 110 **4EL/3460**	–	–	–	–	–			
	3150	1 320 **4EL/3296**	1 400 **4EL/3296**	–	–	–	5 810 **4EL/3094**	8 190 **4EL/3094**	–	11 540 **4EL/3094**	–			
	2800	0,158 1 320 **4EL/2750**	0,227 1 890 **4EL/2750**	0,297 2 650 **4EL/2947**	0,341 3 050 **4EL/2947**	0,481 4 300 **4EL/2947**	–	–	1,14 10 080 **4EL/2921**	–	–	2800	3 150	**1,12**
	2500	0,163 1 320 **4EL/2377**	0,234 1 900 **4EL/2377**	0,316 2 650 **4EL/2459**	0,446 3 650 **4EL/2399**	0,61 5 000 **4EL/2399**	0,67 6 060 **4EL/2636**	0,95 8 550 **4EL/2636**	1,34 12 050 **4EL/2636**	1,34 12 050 **4EL/2636**	1,73 14 030 **4EL/2377**	2500	2 800	
	2240	0,183 1 510 **4EL/2168**	0,183 1 510 **4EL/2168**	0,275 2 440 **4EL/2324**	–	–	0,86 7 050 **4EL/2145**	1,21 9 940 **4EL/2145**	1,47 12 010 **4EL/2145**	1,76 14 440 **4EL/2145**	2,03 16 610 **4EL/2145**	2240	2 500	
	2000	–	–	0,311 2 650 **4EL/2001**	0,431 3 680 **4EL/2001**	0,58 5 050 **4EL/2043**	0,74 6 020 **4EL/1901**	1,05 8 490 **4EL/1901**	–	–	–	2000	2 240	
	1800	0,179 1 600 **4EL/1874**	0,221 1 980 **4EL/1874**	0,349 3 150 **4EL/1891**	0,443 3 660 **4EL/1730**	0,61 5 010 **4EL/1730**	0,83 7 100 **4EL/1790**	1,15 10 040 **4EL/1827**	1,39 12 120 **4EL/1827**	1,7 14 530 **4EL/1790**	2,02 17 610 **4EL/1827**	1800	2 000	

$n_{N2} \times L_h$	i_N	Grandezza riduttore P_{N2} kW M_{N2} N m ... / i 030A	042A	060A	085A	125A	180A	250A	355A	500A	710A	i_N	n_1 min^{-1}	n_{N2}
14 000	630	4,5 31 500 **4EL/659**	7,1 45 000 **4EL/595**	8,5 55 010 **4EL/607**	12,9 90 000 **4EL/659**	18,6 125 000 **4EL/634**	25,2 166 850 **4EL/624**	38 256 180 **4EL/635**	58 375 000 **4EL/614**	78 523 280 **4EL/630**	106 710 000 **4EL/630**	630	900	**1,4**
	560	4,7 31 500 **4EL/562**	6,8 45 000 **4EL/556**	9,4 63 000 **4EL/562**	13,4 90 000 **4EL/562**	18,3 125 000 **4EL/572**	26,8 180 000 **4EL/563**	39,2 263 240 **4EL/563**	57 375 000 **4EL/554**	77 523 770 **4EL/568**	105 710 000 **4EL/568**	560	800	
	500	4,89 31 500 **4EL/479**	6,8 45 000 **4EL/489**	9,8 63 000 **4EL/479**	14 90 000 **4EL/479**	18,6 125 000 **4EL/500**	27,9 180 000 **4EL/479**	40,6 265 000 **4EL/485**	56 375 000 **4EL/501**	79 522 890 **4EL/491**	106 710 000 **4EL/500**	500	710	
	450	4,69 31 500 **4EL/443**	6,6 45 000 **4EL/453**	9,4 63 000 **4EL/443**	13,4 90 000 **4EL/443**	18,3 125 000 **4EL/451**	26,4 177 550 **4EL/444**	39,4 265 000 **4EL/444**	55 375 000 **4EL/452**	78 523 430 **4EL/443**	105 710 000 **4EL/448**	450	630	
	400	4,9 31 500 **4EL/377**	6,8 45 000 **4EL/386**	9,8 63 000 **4EL/377**	13,1 85 080 **4EL/382**	19 125 000 **4EL/386**	27,9 180 000 **4EL/378**	40,6 265 000 **4EL/382**	57 375 000 **4EL/386**	74 530 000 **4EL/420**	99 710 000 **4EL/420**	400	560	
	355	3,9 25 600 **4EL/344**	7,2 45 000 **4EL/325**	7,6 49 650 **4EL/344**	12 78 850 **4EL/344**	18,4 125 000 **4EL/356**	24,8 167 040 **4EL/353**	37,3 256 470 **4EL/360**	55 375 000 **4EL/356**	78 523 220 **4EL/349**	98 710 000 **4EL/379**	355	500	
	315	4,67 31 500 **4EL/318**	7 45 000 **4EL/304**	8,9 60 350 **4EL/318**	13,3 90 000 **4EL/318**	18,1 125 000 **4EL/325**	26,6 180 000 **4EL/319**	38,7 265 000 **4EL/322**	51 351 970 **4EL/326**	77 530 000 **4EL/323**	96 710 000 **4EL/349**	315	450	
	280	4,44 31 500 **4EL/297**	6,9 45 000 **4EL/274**	8,9 63 000 **4EL/297**	12,7 90 000 **4EL/297**	17,5 125 000 **4EL/300**	25,3 180 000 **4EL/298**	37,2 265 000 **4EL/298**	52 375 000 **4EL/300**	74 530 000 **4EL/299**	100 710 000 **4EL/299**	280	400	
	250	3,83 25 680 **3EL/249**	4,83 30 140 **3EL/232**	6,8 45 640 **3EL/249**	12,3 78 480 **3EL/237**	16,1 105 140 **3EL/243**	–	–	–	–	–	250	355	
	250	4,67 31 500 **4EL/251**	6,5 45 000 **4EL/256**	9,3 63 000 **4EL/251**	13,3 90 000 **4EL/251**	18,1 125 000 **4EL/256**	26,6 180 000 **4EL/251**	39,2 265 000 **4EL/251**	54 375 000 **4EL/257**	78 530 000 **4EL/252**	–	250	355	
	224	3,97 25 520 **3EL/212**	5,7 37 650 **3EL/219**	7,7 49 500 **3EL/212**	12,2 78 600 **3EL/212**	–	23,7 156 870 **3EL/219**	–	–	–	–	224	315	
	200	4,37 31 500 **4EL/211**	6,1 45 000 **4EL/216**	8,7 63 000 **4EL/211**	12,5 90 000 **4EL/211**	17 125 000 **4EL/216**	24,9 180 000 **4EL/212**	–	–	–	–	200	280	
	200	3,73 25 800 **3EL/203**	5,9 40 000 **3EL/198**	6,6 45 720 **3EL/203**	12 78 860 **3EL/193**	15 101 290 **3EL/198**	–	–	–	–	–	200	280	
	180	3,88 25 620 **3EL/173**	5,5 37 710 **3EL/178**	6,4 45 060 **3EL/183**	9,7 69 190 **3EL/187**	15 106 530 **3EL/186**	23,2 157 370 **3EL/178**	–	48,6 319 220 **3EL/172**	68 446 390 **3EL/172**	92 602 600 **3EL/172**	180	250	
	180	4,63 31 500 **4EL/178**	6,5 45 000 **4EL/182**	9,1 61 960 **4EL/178**	–	–	–	–	–	–	–	180	250	
	160	4,35 30 650 **3EL/165**	5,4 38 940 **3EL/169**	7,2 50 080 **3EL/163**	12 85 550 **3EL/167**	14,9 106 650 **3EL/168**	22 157 870 **3EL/168**	32 229 120 **3EL/168**	48,3 319 560 **3EL/155**	68 446 420 **3EL/154**	91 603 250 **3EL/155**	160	224	
	140	4,78 30 730 **3EL/135**	5,9 38 720 **3EL/138**	8,6 55 000 **3EL/135**	13,1 85 070 **3EL/136**	16,2 102 870 **3EL/133**	24,3 157 910 **3EL/136**	29,9 205 070 **3EL/144**	55 350 120 **3EL/133**	59 413 130 **3EL/147**	86 607 770 **3EL/147**	140	200	
	125	3,54 24 490 **3EL/130**	5,9 40 000 **3EL/127**	6,7 44 960 **3EL/127**	11,6 79 380 **3EL/129**	19,7 125 000 **3EL/120**	24,3 165 780 **3EL/129**	38,3 263 620 **3EL/130**	45,5 289 680 **3EL/120**	82 521 670 **3EL/120**	112 710 000 **3EL/120**	125	180	
	112	4,53 31 030 **3EL/115**	5,6 38 870 **3EL/117**	8,1 55 220 **3EL/115**	12,3 85 400 **3EL/116**	19,4 125 000 **3EL/108**	23,9 165 940 **3EL/116**	38 263 760 **3EL/116**	54 350 510 **3EL/108**	81 521 940 **3EL/107**	110 710 000 **3EL/108**	112	160	
	100	4,35 31 500 **3EL/106**	6,1 45 000 **3EL/108**	6,6 48 000 **3EL/106**	12,4 90 000 **3EL/106**	17,3 120 980 **3EL/102**	24,4 167 190 **3EL/100**	36,8 256 720 **3EL/102**	52 375 000 **3EL/105**	72 505 810 **3EL/102**	101 710 000 **3EL/103**	100	140	
	90	4,56 31 500 **3EL/90,4**	6,4 45 000 **3EL/92,4**	9,1 63 000 **3EL/90,4**	13 90 000 **3EL/90,4**	17,7 125 000 **3EL/92,4**	26 180 000 **3EL/90,6**	37,9 265 000 **3EL/91,6**	49,8 352 470 **3EL/92,6**	76 530 000 **3EL/91,8**	100 710 000 **3EL/92,6**	90	125	
	80	4,85 31 500 **3EL/76,2**	6,8 45 000 **3EL/77,9**	9,3 60 210 **3EL/76,2**	13 85 120 **3EL/77,1**	17,2 125 000 **3EL/85,2**	25,1 165 400 **3EL/77,2**	32,2 228 910 **3EL/83,5**	44,6 324 160 **3EL/85,3**	74 525 380 **3EL/83,6**	98 710 000 **3EL/85,3**	80	112	
11 200	3550	–	–	–	–	–	–	–	–	–	–			
	3150	–	–	–	–	–	–	–	–	–	–			
												2800	3 150	**1,12**
	2800	–	–	–	–	–	–	–	–	–	–			
												2500	2 800	
	2500	–	–	–	–	–	–	–	–	–	–			
	2240	2,66 23 770 **4EL/2338**	–	–	–	–	–	–	–	–	–	2240	2 500	
	2000	3,26 26 430 **4EL/1902**	–	–	–	–	–	–	–	–	–	2000	2 240	
	1800	–	4,77 38 080 **4EL/1673**	6 51 700 **4EL/1796**	9,3 80 000 **4EL/1808**	12,4 110 090 **4EL/1852**	–	–	–	–	–	1800	2 000	

$n_{N2} \times L_h$	i_N	Grandezza riduttore P_{N2} kW M_{N2} N m ... / i 001A	002A	003A	004A	006A	009A	012A	015A	018A	021A	i_N	n_1 min^{-1}	n_{N2}
11 200	1600	0,193 1 600 **4EL/1564**	0,236 1 960 **4EL/1564**	0,369 3 150 **4EL/1611**	0,53 4 500 **4EL/1611**	0,61 5 180 **4EL/1611**	0,76 6 830 **4EL/1691**	1,07 9 630 **4EL/1691**	1,51 13 580 **4EL/1691**	1,78 14 410 **4EL/1525**	2,15 17 410 **4EL/1525**	1600	1 800	**1,12**
	1400	0,198 1 600 **4EL/1351**	0,242 1 950 **4EL/1351**	0,387 3 150 **4EL/1364**	0,56 4 500 **4EL/1344**	0,79 6 300 **4EL/1344**	1,02 8 770 **4EL/1441**	1,31 11 280 **4EL/1441**	1,74 15 000 **4EL/1441**	1,85 15 900 **4EL/1441**	2,2 17 330 **4EL/1318**	1400	1 600	
	1250	0,188 1 600 **4EL/1249**	0,263 2 240 **4EL/1249**	0,364 3 150 **4EL/1270**	0,479 4 150 **4EL/1270**	0,59 5 030 **4EL/1248**	1,06 8 710 **4EL/1202**	1,17 10 010 **4EL/1259**	1,4 12 110 **4EL/1267**	1,68 14 560 **4EL/1267**	2,03 17 580 **4EL/1267**	1250	1 400	
	1120	0,186 1 600 **4EL/1128**	0,228 1 970 **4EL/1128**	0,368 3 150 **4EL/1122**	0,53 4 500 **4EL/1122**	0,74 6 300 **4EL/1122**	1,04 9 000 **4EL/1136**	1,35 12 080 **4EL/1172**	1,67 15 000 **4EL/1172**	1,85 16 530 **4EL/1172**	2,23 19 970 **4EL/1172**	1120	1 250	
	1000	0,18 1 600 **4EL/1043**	0,252 2 240 **4EL/1043**	0,376 3 150 **4EL/984**	0,54 4 500 **4EL/970**	0,76 6 300 **4EL/970**	1,03 8 760 **4EL/999**	1,41 11 990 **4EL/999**	1,76 15 000 **4EL/999**	1,93 16 410 **4EL/999**	2,33 19 820 **4EL/999**	1000	1 120	
	900	0,186 1 600 **4EL/901**	0,26 2 240 **4EL/901**	0,363 3 150 **4EL/909**	0,51 4 500 **4EL/916**	0,72 6 300 **4EL/916**	1,02 9 000 **4EL/924**	1,42 12 500 **4EL/924**	1,86 15 000 **4EL/846**	2,02 16 280 **4EL/846**	2,44 19 690 **4EL/846**	900	1 000	
	800	0,194 1 600 **4EL/779**	0,271 2 240 **4EL/779**	0,378 3 150 **4EL/786**	0,51 4 500 **4EL/838**	0,71 6 300 **4EL/838**	1,08 9 000 **4EL/788**	1,5 12 500 **4EL/788**	1,8 15 000 **4EL/788**	2,15 18 000 **4EL/788**	2,3 19 190 **4EL/788**	800	900	
	710	0,186 1 600 **4EL/720**	0,261 2 240 **4EL/720**	0,361 3 150 **4EL/732**	0,52 4 500 **4EL/732**	0,72 6 300 **4EL/732**	1,02 8 770 **4EL/720**	1,4 12 000 **4EL/720**	1,74 15 000 **4EL/720**	1,91 16 430 **4EL/720**	2,31 19 840 **4EL/720**	710	800	
	630	0,191 1 600 **4EL/622**	0,268 2 240 **4EL/622**	0,373 3 150 **4EL/628**	0,55 4 500 **4EL/611**	0,77 6 300 **4EL/611**	1,02 9 000 **4EL/657**	1,41 12 500 **4EL/657**	1,7 15 000 **4EL/657**	2,04 18 000 **4EL/657**	2,4 21 200 **4EL/657**	630	710	
	560	0,193 1 600 **4EL/546**	0,236 1 960 **4EL/546**	0,367 3 150 **4EL/566**	0,52 4 500 **4EL/566**	0,73 6 300 **4EL/566**	1,05 9 000 **4EL/568**	1,45 12 500 **4EL/568**	1,74 15 000 **4EL/568**	2,09 18 000 **4EL/568**	2,46 21 200 **4EL/568**	560	630	
	500	0,189 1 600 **4EL/497**	0,264 2 240 **4EL/497**	0,358 3 150 **4EL/517**	0,51 4 500 **4EL/517**	0,72 6 300 **4EL/517**	1,02 9 000 **4EL/518**	1,41 12 500 **4EL/518**	1,7 15 000 **4EL/518**	2,04 18 000 **4EL/518**	2,36 20 890 **4EL/518**	500	560	
	450	0,188 1 600 **4EL/445**	0,264 2 240 **4EL/445**	0,365 3 150 **4EL/452**	0,52 4 500 **4EL/452**	0,73 6 300 **4EL/452**	1,05 9 000 **4EL/448**	1,46 12 500 **4EL/448**	1,75 15 000 **4EL/448**	2,1 18 000 **4EL/448**	2,48 21 200 **4EL/448**	450	500	
	400	0,179 1 600 **4EL/420**	0,251 2 240 **4EL/420**	0,352 3 150 **4EL/422**	0,5 4 500 **4EL/422**	0,7 6 300 **4EL/422**	1,02 8 760 **4EL/404**	1,4 12 000 **4EL/404**	1,75 15 000 **4EL/404**	1,92 16 420 **4EL/404**	2,32 19 830 **4EL/404**	400	450	
	355	0,188 1 600 **4EL/356**	0,264 2 240 **4EL/356**	0,37 3 150 **4EL/357**	0,53 4 500 **4EL/357**	0,74 6 300 **4EL/357**	1,05 9 000 **4EL/358**	1,46 12 500 **4EL/358**	1,76 15 000 **4EL/358**	2,11 18 000 **4EL/358**	2,48 21 200 **4EL/358**	355	400	
	315	0,194 1 600 **4EL/306**	0,246 2 020 **4EL/306**	0,369 3 150 **4EL/317**	0,53 4 500 **4EL/317**	0,74 6 300 **4EL/317**	1,03 9 000 **4EL/323**	1,44 12 500 **4EL/323**	1,72 15 000 **4EL/323**	2,07 18 000 **4EL/323**	2,48 21 200 **4EL/318**	315	355	
	280	0,179 1 600 **4EL/295**	0,251 2 240 **4EL/295**	0,351 3 150 **4EL/296**	0,5 4 500 **4EL/296**	0,7 6 300 **4EL/296**	0,98 9 000 **4EL/301**	1,37 12 500 **4EL/301**	1,64 15 000 **4EL/301**	1,97 18 000 **4EL/301**	2,31 21 200 **4EL/303**	280	315	
	250	0,188 1 600 **4EL/249**	0,263 2 240 **4EL/249**	0,369 3 150 **4EL/250**	0,53 4 500 **4EL/250**	0,74 6 300 **4EL/250**	1,03 9 000 **4EL/255**	1,44 12 500 **4EL/255**	1,72 15 000 **4EL/255**	2,07 18 000 **4EL/255**	2,44 21 200 **4EL/255**	250	280	
	250	0,175 1 520 **3EL/254**	0,175 1 520 **3EL/254**	0,312 2 650 **3EL/249**	0,358 3 040 **3EL/249**	0,61 5 000 **3EL/239**	0,83 7 100 **3EL/251**	1,17 10 010 **3EL/251**	1,41 12 090 **3EL/251**	1,7 14 540 **3EL/251**	1,94 16 660 **3EL/251**	250	280	
	224	0,191 1 600 **3EL/219**	0,234 1 960 **3EL/219**	0,372 3 150 **3EL/221**	0,403 3 410 **3EL/221**	0,57 4 800 **3EL/221**	0,86 7 050 **3EL/214**	1,22 9 940 **3EL/214**	1,47 12 000 **3EL/214**	1,77 14 440 **3EL/214**	2,13 17 430 **3EL/214**	224	250	
	200	0,169 1 520 **3EL/212**	0,222 1 900 **3EL/201**	0,311 2 650 **3EL/200**	0,432 3 670 **3EL/200**	0,58 5 040 **3EL/203**	0,8 6 770 **3EL/198**	1,13 9 550 **3EL/198**	1,59 13 460 **3EL/198**	1,59 13 460 **3EL/198**	1,91 16 670 **3EL/204**	200	224	
	200	0,182 1 600 **4EL/207**	0,23 2 020 **4EL/207**	0,356 3 150 **4EL/207**	0,51 4 500 **4EL/207**	0,71 6 300 **4EL/207**	1 9 000 **4EL/211**	1,39 12 500 **4EL/211**	1,66 15 000 **4EL/211**	2 18 000 **4EL/211**	2,35 21 200 **4EL/211**	200	224	
	180	0,195 1 600 **4EL/171**	0,247 2 020 **4EL/171**	0,378 3 150 **4EL/175**	0,54 4 500 **4EL/175**	0,76 6 300 **4EL/175**	1,06 9 000 **4EL/178**	1,47 12 500 **4EL/178**	1,76 15 000 **4EL/178**	2,12 18 000 **4EL/178**	2,26 19 230 **4EL/178**	180	200	
	180	0,183 1 600 **3EL/183**	0,226 1 970 **3EL/183**	0,357 3 150 **3EL/185**	0,388 3 430 **3EL/185**	0,58 5 200 **3EL/189**	0,85 7 070 **3EL/174**	1,2 9 970 **3EL/174**	1,45 12 030 **3EL/174**	1,74 14 470 **3EL/174**	2,1 17 480 **3EL/174**	180	200	
	160	0,191 1 600 **3EL/158**	0,233 1 960 **3EL/158**	0,372 3 150 **3EL/160**	0,54 4 500 **3EL/157**	0,75 6 300 **3EL/157**	0,99 8 820 **3EL/169**	1,26 11 310 **3EL/169**	1,68 15 000 **3EL/169**	1,78 15 940 **3EL/169**	1,78 15 940 **3EL/169**	160	180	
	140	0,183 1 600 **3EL/146**	0,256 2 240 **3EL/146**	0,388 3 150 **3EL/136**	0,55 4 500 **3EL/136**	0,78 6 300 **3EL/136**	1,06 8 700 **3EL/137**	1,45 11 920 **3EL/137**	1,83 15 000 **3EL/137**	1,99 16 310 **3EL/137**	2,4 19 700 **3EL/137**	140	160	
	125	0,185 1 600 **3EL/126**	0,26 2 240 **3EL/126**	0,372 3 150 **3EL/124**	0,53 4 500 **3EL/124**	0,66 5 620 **3EL/124**	1,09 8 670 **3EL/117**	1,49 11 870 **3EL/117**	1,88 15 000 **3EL/117**	2,04 16 250 **3EL/117**	2,47 19 670 **3EL/117**	125	140	
	112	0,196 1 600 **3EL/107**	0,274 2 240 **3EL/107**	0,379 3 150 **3EL/109**	0,54 4 500 **3EL/109**	0,76 6 300 **3EL/109**	1,09 9 000 **3EL/108**	1,51 12 480 **3EL/108**	1,81 15 000 **3EL/108**	2,13 17 590 **3EL/108**	2,13 17 590 **3EL/108**	112	125	
	100	0,186 1 600 **3EL/101**	0,26 2 240 **3EL/101**	0,353 3 150 **3EL/105**	0,5 4 500 **3EL/105**	0,54 4 800 **3EL/105**	0,84 7 080 **3EL/98,6**	1,19 9 980 **3EL/98,6**	1,43 12 050 **3EL/98,6**	1,72 14 500 **3EL/98,6**	2,08 17 510 **3EL/98,6**	100	112	
9 000	3550	0,094 1 100 **4EL/3868**	0,132 1 550 **4EL/3868**	0,204 2 140 **4EL/3460**	0,288 3 020 **4EL/3460**	0,407 4 260 **4EL/3460**	–	–	–	–	–	3550	3 150	**0,9**

Tabelle di selezione dei riduttori coassiali

$n_{N2} \times L_h$	i_N	Grandezza riduttore P_{N2} kW M_{N2} N m ... / i 030A	042A	060A	085A	125A	180A	250A	355A	500A	710A	i_N	n_1 min^{-1}	n_{N2}
11 200	1600	3,1 26 670 **4EL/1621**	5 40 000 **4EL/1509**	6 51 720 **4EL/1621**	9,3 80 000 **4EL/1621**	13,6 108 430 **4EL/1507**	18 159 690 **4EL/1670**	–	–	–	–	1600	1 800	**1,12**
	1400	2,99 26 490 **4EL/1482**	4,69 38 120 **4EL/1361**	5,9 51 830 **4EL/1462**	9,1 80 000 **4EL/1471**	12,9 109 420 **4EL/1423**	–	–	41,8 327 860 **4EL/1314**	–	–	1400	1 600	
	1250	3,6 31 030 **4EL/1263**	4,5 39 660 **4EL/1291**	6,1 51 620 **4EL/1245**	10 87 150 **4EL/1278**	12,5 109 930 **4EL/1284**	18,3 159 830 **4EL/1283**	27 236 000 **4EL/1283**	40,7 329 400 **4EL/1186**	52 467 840 **4EL/1312**	–	1250	1 400	
	1120	2,89 26 660 **4EL/1206**	4,33 38 330 **4EL/1160**	6 51 700 **4EL/1124**	9,3 80 000 **4EL/1124**	12,4 110 120 **4EL/1160**	18,2 160 000 **4EL/1150**	26,9 236 000 **4EL/1150**	40,3 329 960 **4EL/1071**	48,8 418 240 **4EL/1122**	–	1120	1 250	
	1000	3,59 31 500 **4EL/1028**	4,44 39 760 **4EL/1051**	6,4 56 490 **4EL/1028**	9,9 87 380 **4EL/1040**	12,4 110 240 **4EL/1046**	20,1 168 320 **4EL/984**	31,4 265 000 **4EL/990**	41,4 358 440 **4EL/1014**	54 464 980 **4EL/1008**	73 627 540 **4EL/1008**	1000	1 120	
	900	3,77 31 500 **4EL/876**	4,62 39 480 **4EL/895**	6,7 56 090 **4EL/876**	10,3 86 760 **4EL/886**	14,3 125 000 **4EL/914**	19,9 168 590 **4EL/888**	31,3 265 000 **4EL/888**	38,3 333 050 **4EL/911**	61 530 000 **4EL/914**	75 613 700 **4EL/862**	900	1 000	
	800	3,55 31 500 **4EL/836**	5,1 45 000 **4EL/828**	6,4 56 600 **4EL/836**	9,7 87 550 **4EL/846**	14,3 125 000 **4EL/825**	19,9 168 640 **4EL/800**	31 265 000 **4EL/806**	43,6 370 080 **4EL/800**	61 510 360 **4EL/782**	74 613 800 **4EL/778**	800	900	
	710	3,7 31 500 **4EL/713**	5,3 45 000 **4EL/706**	6,6 56 240 **4EL/713**	10,1 86 990 **4EL/721**	14,8 125 000 **4EL/706**	19,6 169 020 **4EL/722**	30,7 265 000 **4EL/722**	42,5 356 820 **4EL/703**	63 530 000 **4EL/703**	85 710 000 **4EL/703**	710	800	
	630	3,55 31 500 **4EL/659**	5,6 45 000 **4EL/595**	6,8 55 890 **4EL/607**	10,1 90 000 **4EL/659**	14,7 125 000 **4EL/634**	20,2 169 290 **4EL/624**	30,4 259 940 **4EL/635**	45,4 375 000 **4EL/614**	63 530 000 **4EL/630**	84 710 000 **4EL/630**	630	710	
	560	3,7 31 500 **4EL/562**	5,3 45 000 **4EL/556**	7,4 63 000 **4EL/562**	10,6 90 000 **4EL/562**	14,4 125 000 **4EL/572**	21,1 180 000 **4EL/563**	31,1 265 000 **4EL/563**	44,6 375 000 **4EL/554**	62 530 000 **4EL/568**	82 710 000 **4EL/568**	560	630	
	500	3,86 31 500 **4EL/479**	5,4 45 000 **4EL/489**	7,7 63 000 **4EL/479**	11 90 000 **4EL/479**	14,7 125 000 **4EL/500**	22 180 000 **4EL/479**	32 265 000 **4EL/485**	43,9 375 000 **4EL/501**	63 530 000 **4EL/491**	83 710 000 **4EL/500**	500	560	
	450	3,72 31 500 **4EL/443**	5,2 45 000 **4EL/453**	7,4 63 000 **4EL/443**	10,6 90 000 **4EL/443**	14,5 125 000 **4EL/451**	21,2 180 000 **4EL/444**	31,3 265 000 **4EL/444**	43,5 375 000 **4EL/452**	63 530 000 **4EL/443**	83 710 000 **4EL/448**	450	500	
	400	3,93 31 500 **4EL/377**	5,5 45 000 **4EL/386**	7,9 63 000 **4EL/377**	10,6 86 220 **4EL/382**	15,3 125 000 **4EL/386**	22,4 180 000 **4EL/378**	32,6 265 000 **4EL/382**	45,7 375 000 **4EL/386**	60 530 000 **4EL/420**	80 710 000 **4EL/420**	400	450	
	355	3,23 26 480 **4EL/344**	5,8 45 000 **4EL/325**	6,3 51 360 **4EL/344**	9,7 80 000 **4EL/344**	14,7 125 000 **4EL/356**	20,1 169 340 **4EL/353**	30,3 260 010 **4EL/360**	44,1 375 000 **4EL/356**	64 530 000 **4EL/349**	79 710 000 **4EL/379**	355	400	
	315	3,68 31 500 **4EL/318**	5,5 45 000 **4EL/304**	7,2 61 230 **4EL/318**	10,5 90 000 **4EL/318**	14,3 125 000 **4EL/325**	21 180 000 **4EL/319**	30,6 265 000 **4EL/322**	41 359 130 **4EL/326**	61 530 000 **4EL/323**	76 710 000 **4EL/349**	315	355	
	280	3,49 31 500 **4EL/297**	5,4 45 000 **4EL/274**	7 63 000 **4EL/297**	10 90 000 **4EL/297**	13,8 125 000 **4EL/300**	19,9 180 000 **4EL/298**	29,3 265 000 **4EL/298**	41,2 375 000 **4EL/300**	59 530 000 **4EL/299**	78 710 000 **4EL/299**	280	315	
	250	3,68 31 500 **4EL/251**	5,1 45 000 **4EL/256**	7,4 63 000 **4EL/251**	10,5 90 000 **4EL/251**	14,3 125 000 **4EL/256**	21 180 000 **4EL/251**	30,9 265 000 **4EL/251**	42,8 375 000 **4EL/257**	62 530 000 **4EL/252**	–	250	280	
	250	3,13 26 620 **3EL/249**	3,86 30 580 **3EL/232**	5,4 46 310 **3EL/249**	9,9 80 000 **3EL/237**	13,2 108 980 **3EL/243**	–	–	–	–	–	250	280	
	224	3,26 26 430 **3EL/212**	4,56 38 190 **3EL/219**	6,3 51 260 **3EL/212**	9,9 80 000 **3EL/212**	–	19 159 120 **3EL/219**	–	–	–	–	224	250	
	200	3,09 26 690 **3EL/203**	4,75 40 000 **3EL/198**	5,4 46 350 **3EL/203**	9,7 80 000 **3EL/193**	12,2 102 690 **3EL/198**	–	–	–	–	–	200	224	
	200	3,5 31 500 **4EL/211**	4,89 45 000 **4EL/216**	7 63 000 **4EL/211**	10 90 000 **4EL/211**	13,6 125 000 **4EL/216**	19,9 180 000 **4EL/212**	–	–	–	–	200	224	
	180	3,71 31 500 **4EL/178**	5,2 45 000 **4EL/182**	7,3 62 300 **4EL/178**	–	–	–	–	–	–	–	180	200	
	180	3,21 26 500 **3EL/173**	4,49 38 230 **3EL/178**	5,2 45 680 **3EL/183**	7,9 70 140 **3EL/187**	12,4 110 190 **3EL/186**	18,8 159 540 **3EL/178**	–	40,2 330 180 **3EL/172**	56 461 720 **3EL/172**	76 623 290 **3EL/172**	180	200	
	160	3,54 31 070 **3EL/165**	4,43 39 770 **3EL/169**	6 51 760 **3EL/163**	9,8 87 400 **3EL/167**	12,4 110 240 **3EL/168**	18 160 000 **3EL/168**	26,5 236 000 **3EL/168**	40,1 330 310 **3EL/155**	56 461 430 **3EL/154**	76 623 540 **3EL/155**	160	180	
	140	3,92 31 500 **3EL/135**	4,78 39 250 **3EL/138**	6,9 55 760 **3EL/135**	10,6 86 240 **3EL/136**	13,2 104 290 **3EL/133**	19,7 160 000 **3EL/136**	24,2 207 890 **3EL/144**	44,8 354 950 **3EL/133**	47,7 418 820 **3EL/147**	70 616 150 **3EL/147**	140	160	
	125	2,8 24 870 **3EL/130**	4,62 40 000 **3EL/127**	5,3 45 660 **3EL/127**	9,1 80 000 **3EL/129**	15,3 125 000 **3EL/120**	19,3 169 510 **3EL/129**	30 265 000 **3EL/130**	36 294 180 **3EL/120**	65 530 000 **3EL/120**	87 710 000 **3EL/120**	125	140	
	112	3,6 31 500 **3EL/115**	4,44 39 760 **3EL/117**	6,4 56 490 **3EL/115**	9,9 87 370 **3EL/116**	15,1 125 000 **3EL/108**	19,1 169 780 **3EL/116**	29,8 265 000 **3EL/116**	43,1 356 010 **3EL/108**	65 530 000 **3EL/107**	86 710 000 **3EL/108**	112	125	
	100	3,48 31 500 **3EL/106**	4,87 45 000 **3EL/108**	5,4 48 660 **3EL/106**	9,9 90 000 **3EL/106**	14 122 650 **3EL/102**	19,8 169 500 **3EL/100**	29,9 260 250 **3EL/102**	42 375 000 **3EL/105**	59 512 780 **3EL/102**	81 710 000 **3EL/103**	100	112	
9 000	3550	–	–	–	–	–	–	–	–	–	–	3550	3 150	**0,9**

$n_{N2} \times L_h$	i_N	Grandezza riduttore 001A	002A	003A	004A	006A	009A	012A	015A	018A	021A	i_N	n_1 min^{-1}	n_{N2}
		P_{N2} kW												
		M_{N2} N m												
		... / i												
9 000	3150	0,117 1 320 **4EL/3296**	0,126 1 420 **4EL/3296**	–	–	–	0,57 6 020 **4EL/3094**	0,8 8 490 **4EL/3094**	–	1,13 11 960 **4EL/3094**	–	3150	2 800	**0,9**
	2800	0,126 1 320 **4EL/2750**	0,181 1 900 **4EL/2750**	0,235 2 650 **4EL/2947**	0,275 3 090 **4EL/2947**	0,387 4 360 **4EL/2947**	–	–	0,94 10 440 **4EL/2921**	–	–	2800	2 500	
	2500	0,13 1 320 **4EL/2377**	0,188 1 900 **4EL/2377**	0,253 2 650 **4EL/2459**	0,367 3 750 **4EL/2399**	0,51 5 170 **4EL/2399**	0,55 6 150 **4EL/2636**	0,77 8 670 **4EL/2636**	1,09 12 220 **4EL/2636**	1,09 12 220 **4EL/2636**	1,43 14 510 **4EL/2377**	2500	2 240	
	2240	0,15 1 560 **4EL/2168**	0,15 1 560 **4EL/2168**	0,226 2 510 **4EL/2324**	–	–	0,71 7 290 **4EL/2145**	1 10 280 **4EL/2145**	1,21 12 420 **4EL/2145**	1,46 14 940 **4EL/2145**	1,66 16 960 **4EL/2145**	2240	2 000	
	2000	–	–	0,25 2 650 **4EL/2001**	0,353 3 750 **4EL/2001**	0,481 5 220 **4EL/2043**	0,61 6 110 **4EL/1901**	0,85 8 610 **4EL/1901**	–	–	–	2000	1 800	
	1800	0,143 1 600 **4EL/1874**	0,183 2 050 **4EL/1874**	0,279 3 150 **4EL/1891**	0,363 3 750 **4EL/1730**	0,5 5 180 **4EL/1730**	0,69 7 340 **4EL/1790**	0,95 10 380 **4EL/1827**	1,15 12 500 **4EL/1827**	1,4 15 000 **4EL/1790**	1,65 18 000 **4EL/1827**	1800	1 600	
	1600	0,15 1 600 **4EL/1564**	0,191 2 030 **4EL/1564**	0,287 3 150 **4EL/1611**	0,409 4 500 **4EL/1611**	0,479 5 260 **4EL/1611**	0,62 7 100 **4EL/1691**	0,87 10 010 **4EL/1691**	1,22 14 110 **4EL/1691**	1,44 14 970 **4EL/1525**	1,73 18 000 **4EL/1525**	1600	1 400	
	1400	0,155 1 600 **4EL/1351**	0,196 2 020 **4EL/1351**	0,302 3 150 **4EL/1364**	0,438 4 500 **4EL/1344**	0,61 6 300 **4EL/1344**	0,82 9 000 **4EL/1441**	1,04 11 450 **4EL/1441**	1,36 15 000 **4EL/1441**	1,47 16 150 **4EL/1441**	1,79 17 990 **4EL/1318**	1400	1 250	
	1250	0,15 1 600 **4EL/1249**	0,21 2 240 **4EL/1249**	0,291 3 150 **4EL/1270**	0,388 4 200 **4EL/1270**	0,489 5 200 **4EL/1248**	0,88 9 000 **4EL/1202**	0,96 10 360 **4EL/1259**	1,16 12 500 **4EL/1267**	1,39 15 000 **4EL/1267**	1,67 18 000 **4EL/1267**	1250	1 120	
	1120	0,149 1 600 **4EL/1128**	0,189 2 040 **4EL/1128**	0,294 3 150 **4EL/1122**	0,42 4 500 **4EL/1122**	0,59 6 300 **4EL/1122**	0,83 9 000 **4EL/1136**	1,12 12 490 **4EL/1172**	1,34 15 000 **4EL/1172**	1,53 17 100 **4EL/1172**	1,84 20 650 **4EL/1172**	1120	1 000	
	1000	0,145 1 600 **4EL/1043**	0,202 2 240 **4EL/1043**	0,302 3 150 **4EL/984**	0,437 4 500 **4EL/970**	0,61 6 300 **4EL/970**	0,85 9 000 **4EL/999**	1,17 12 390 **4EL/999**	1,42 15 000 **4EL/999**	1,6 16 960 **4EL/999**	1,93 20 480 **4EL/999**	1000	900	
	900	0,149 1 600 **4EL/901**	0,208 2 240 **4EL/901**	0,29 3 150 **4EL/909**	0,412 4 500 **4EL/916**	0,58 6 300 **4EL/916**	0,82 9 000 **4EL/924**	1,13 12 500 **4EL/924**	1,49 15 000 **4EL/846**	1,67 16 840 **4EL/846**	2,01 20 330 **4EL/846**	900	800	
	800	0,153 1 600 **4EL/779**	0,214 2 240 **4EL/779**	0,298 3 150 **4EL/786**	0,399 4 500 **4EL/838**	0,56 6 300 **4EL/838**	0,85 9 000 **4EL/788**	1,18 12 500 **4EL/788**	1,42 15 000 **4EL/788**	1,7 18 000 **4EL/788**	1,84 19 470 **4EL/788**	800	710	
	710	0,147 1 600 **4EL/720**	0,205 2 240 **4EL/720**	0,284 3 150 **4EL/732**	0,406 4 500 **4EL/732**	0,57 6 300 **4EL/732**	0,82 9 000 **4EL/720**	1,14 12 450 **4EL/720**	1,37 15 000 **4EL/720**	1,56 17 040 **4EL/720**	1,88 20 570 **4EL/720**	710	630	
	630	0,151 1 600 **4EL/622**	0,211 2 240 **4EL/622**	0,294 3 150 **4EL/628**	0,432 4 500 **4EL/611**	0,6 6 300 **4EL/611**	0,8 9 000 **4EL/657**	1,12 12 500 **4EL/657**	1,34 15 000 **4EL/657**	1,61 18 000 **4EL/657**	1,89 21 200 **4EL/657**	630	560	
	560	0,153 1 600 **4EL/546**	0,194 2 030 **4EL/546**	0,291 3 150 **4EL/566**	0,416 4 500 **4EL/566**	0,58 6 300 **4EL/566**	0,83 9 000 **4EL/568**	1,15 12 500 **4EL/568**	1,38 15 000 **4EL/568**	1,66 18 000 **4EL/568**	1,95 21 200 **4EL/568**	560	500	
	500	0,152 1 600 **4EL/497**	0,212 2 240 **4EL/497**	0,287 3 150 **4EL/517**	0,411 4 500 **4EL/517**	0,57 6 300 **4EL/517**	0,82 9 000 **4EL/518**	1,14 12 500 **4EL/518**	1,36 15 000 **4EL/518**	1,64 18 000 **4EL/518**	1,93 21 170 **4EL/518**	500	450	
	450	0,151 1 600 **4EL/445**	0,211 2 240 **4EL/445**	0,292 3 150 **4EL/452**	0,417 4 500 **4EL/452**	0,58 6 300 **4EL/452**	0,84 9 000 **4EL/448**	1,17 12 500 **4EL/448**	1,4 15 000 **4EL/448**	1,68 18 000 **4EL/448**	1,98 21 200 **4EL/448**	450	400	
	400	0,141 1 600 **4EL/420**	0,198 2 240 **4EL/420**	0,278 3 150 **4EL/422**	0,397 4 500 **4EL/422**	0,56 6 300 **4EL/422**	0,83 9 000 **4EL/404**	1,15 12 430 **4EL/404**	1,38 15 000 **4EL/404**	1,57 17 020 **4EL/404**	1,89 20 560 **4EL/404**	400	355	
	355	0,148 1 600 **4EL/356**	0,208 2 240 **4EL/356**	0,291 3 150 **4EL/357**	0,416 4 500 **4EL/357**	0,58 6 300 **4EL/357**	0,83 9 000 **4EL/358**	1,15 12 500 **4EL/358**	1,38 15 000 **4EL/358**	1,66 18 000 **4EL/358**	1,95 21 200 **4EL/358**	355	315	
	315	0,153 1 600 **4EL/306**	0,194 2 020 **4EL/306**	0,291 3 150 **4EL/317**	0,416 4 500 **4EL/317**	0,58 6 300 **4EL/317**	0,82 9 000 **4EL/323**	1,13 12 500 **4EL/323**	1,36 15 000 **4EL/323**	1,63 18 000 **4EL/323**	1,95 21 200 **4EL/318**	315	280	
	280	0,142 1 600 **4EL/295**	0,199 2 240 **4EL/295**	0,279 3 150 **4EL/296**	0,398 4 500 **4EL/296**	0,56 6 300 **4EL/296**	0,78 9 000 **4EL/301**	1,09 12 500 **4EL/301**	1,3 15 000 **4EL/301**	1,56 18 000 **4EL/301**	1,83 21 200 **4EL/303**	280	250	
	250	0,151 1 600 **4EL/249**	0,211 2 240 **4EL/249**	0,295 3 150 **4EL/250**	0,422 4 500 **4EL/250**	0,59 6 300 **4EL/250**	0,83 9 000 **4EL/255**	1,15 12 500 **4EL/255**	1,38 15 000 **4EL/255**	1,66 18 000 **4EL/255**	1,95 21 200 **4EL/255**	250	224	
	250	0,145 1 570 **3EL/254**	0,145 1 570 **3EL/254**	0,25 2 650 **3EL/249**	0,29 3 080 **3EL/249**	0,51 5 170 **3EL/239**	0,69 7 340 **3EL/251**	0,97 10 350 **3EL/251**	1,17 12 500 **3EL/251**	1,4 15 000 **3EL/251**	1,59 17 070 **3EL/251**	250	224	
	224	0,153 1 600 **3EL/219**	0,193 2 030 **3EL/219**	0,298 3 150 **3EL/221**	0,333 3 520 **3EL/221**	0,47 4 970 **3EL/221**	0,71 7 290 **3EL/214**	1,01 10 280 **3EL/214**	1,21 12 420 **3EL/214**	1,46 14 930 **3EL/214**	1,76 18 000 **3EL/214**	224	200	
	200	0,146 1 600 **4EL/207**	0,185 2 020 **4EL/207**	0,286 3 150 **4EL/207**	0,409 4 500 **4EL/207**	0,57 6 300 **4EL/207**	0,8 9 000 **4EL/211**	1,11 12 500 **4EL/211**	1,34 15 000 **4EL/211**	1,6 18 000 **4EL/211**	1,89 21 200 **4EL/211**	200	180	
	200	0,14 1 580 **3EL/212**	0,178 1 900 **3EL/201**	0,25 2 650 **3EL/200**	0,354 3 750 **3EL/200**	0,485 5 210 **3EL/203**	0,67 7 000 **3EL/198**	0,94 9 870 **3EL/198**	1,32 13 910 **3EL/198**	1,32 13 910 **3EL/198**	1,58 17 100 **3EL/204**	200	180	
	180	0,156 1 600 **4EL/171**	0,198 2 020 **4EL/171**	0,302 3 150 **4EL/175**	0,431 4 500 **4EL/175**	0,6 6 300 **4EL/175**	0,85 9 000 **4EL/178**	1,18 12 500 **4EL/178**	1,41 15 000 **4EL/178**	1,69 18 000 **4EL/178**	1,81 19 230 **4EL/178**	180	160	
	180	0,146 1 600 **3EL/183**	0,187 2 040 **3EL/183**	0,286 3 150 **3EL/185**	0,321 3 550 **3EL/185**	0,468 5 270 **3EL/189**	0,7 7 310 **3EL/174**	0,99 10 310 **3EL/174**	1,2 12 450 **3EL/174**	1,44 14 970 **3EL/174**	1,73 18 000 **3EL/174**	180	160	

$n_{N2} \times L_h$	i_N	Grandezza riduttore P_{N2} kW M_{N2} N m ... / i 030A	042A	060A	085A	125A	180A	250A	355A	500A	710A	i_N	n_1 min^{-1}	n_{N2}
9 000	3150	–	–	–	–	–	–	–	–	–	–	3150	2 800	**0,9**
	2800	–	–	–	–	–	–	–	–	–	–	2800	2 500	
	2500	–	–	–	–	–	–	–	–	–	–	2500	2 240	
	2240	2,16 24 090 **4EL/2338**	–	–	–	–	–	–	–	–	–	2240	2 000	
	2000	2,71 27 320 **4EL/1902**	–	–	–	–	–	–	–	–	–	2000	1 800	
	1800	–	3,87 38 610 **4EL/1673**	4,99 53 470 **4EL/1796**	7,4 80 000 **4EL/1808**	10,1 112 000 **4EL/1852**	–	–	–	–	–	1800	1 600	
	1600	2,51 27 700 **4EL/1621**	3,89 40 000 **4EL/1509**	4,86 53 720 **4EL/1621**	7,2 80 000 **4EL/1621**	10,9 112 000 **4EL/1507**	14 160 000 **4EL/1670**	–	–	–	–	1600	1 400	
	1400	2,43 27 500 **4EL/1482**	3,72 38 700 **4EL/1361**	4,82 53 800 **4EL/1462**	7,1 80 000 **4EL/1471**	10,3 112 000 **4EL/1423**	–	–	33,4 335 000 **4EL/1314**	–	–	1400	1 250	
	1250	2,92 31 460 **4EL/1263**	3,73 41 020 **4EL/1291**	5 53 390 **4EL/1245**	8,2 89 230 **4EL/1278**	10,2 112 000 **4EL/1284**	14,6 160 000 **4EL/1283**	21,6 236 000 **4EL/1283**	33,1 335 000 **4EL/1186**	42,5 475 000 **4EL/1312**	–	1250	1 120	
	1120	2,39 27 570 **4EL/1206**	3,51 38 910 **4EL/1160**	4,98 53 480 **4EL/1124**	7,5 80 000 **4EL/1124**	10,1 112 000 **4EL/1160**	14,6 160 000 **4EL/1150**	21,5 236 000 **4EL/1150**	32,8 335 000 **4EL/1071**	40 428 280 **4EL/1122**	–	1120	1 000	
	1000	2,89 31 500 **4EL/1028**	3,69 41 100 **4EL/1051**	5,4 58 390 **4EL/1028**	8,2 90 000 **4EL/1040**	10,1 112 000 **4EL/1046**	16,7 173 980 **4EL/984**	25,2 265 000 **4EL/990**	34,4 370 490 **4EL/1014**	44,4 475 000 **4EL/1008**	59 630 000 **4EL/1008**	1000	900	
	900	3,01 31 500 **4EL/876**	3,82 40 840 **4EL/895**	5,6 58 020 **4EL/876**	8,5 89 740 **4EL/886**	11,5 125 000 **4EL/914**	16,5 174 380 **4EL/888**	25 265 000 **4EL/888**	30,8 335 000 **4EL/911**	48,6 530 000 **4EL/914**	61 626 160 **4EL/862**	900	800	
	800	2,8 31 500 **4EL/836**	4,04 45 000 **4EL/828**	5,2 58 660 **4EL/836**	7,9 90 000 **4EL/846**	11,3 125 000 **4EL/825**	16,2 174 800 **4EL/800**	24,4 265 000 **4EL/806**	34,9 375 000 **4EL/800**	49,2 517 840 **4EL/782**	60 627 740 **4EL/778**	800	710	
	710	2,92 31 500 **4EL/713**	4,21 45 000 **4EL/706**	5,4 58 300 **4EL/713**	8,2 90 000 **4EL/721**	11,7 125 000 **4EL/706**	16 175 240 **4EL/722**	24,2 265 000 **4EL/722**	34,7 369 950 **4EL/703**	49,8 530 000 **4EL/703**	67 710 000 **4EL/703**	710	630	
	630	2,8 31 500 **4EL/659**	4,44 45 000 **4EL/595**	5,6 57 930 **4EL/607**	8 90 000 **4EL/659**	11,6 125 000 **4EL/634**	16,2 171 780 **4EL/624**	24,3 263 750 **4EL/635**	35,8 375 000 **4EL/614**	49,4 530 000 **4EL/630**	66 710 000 **4EL/630**	630	560	
	560	2,94 31 500 **4EL/562**	4,23 45 000 **4EL/556**	5,9 63 000 **4EL/562**	8,4 90 000 **4EL/562**	11,4 125 000 **4EL/572**	16,7 180 000 **4EL/563**	24,7 265 000 **4EL/563**	35,4 375 000 **4EL/554**	48,8 530 000 **4EL/568**	65 710 000 **4EL/568**	560	500	
	500	3,1 31 500 **4EL/479**	4,33 45 000 **4EL/489**	6,2 63 000 **4EL/479**	8,9 90 000 **4EL/479**	11,8 125 000 **4EL/500**	17,7 180 000 **4EL/479**	25,7 265 000 **4EL/485**	35,3 375 000 **4EL/501**	51 530 000 **4EL/491**	67 710 000 **4EL/500**	500	450	
	450	2,98 31 500 **4EL/443**	4,16 45 000 **4EL/453**	6 63 000 **4EL/443**	8,5 90 000 **4EL/443**	11,6 125 000 **4EL/451**	17 180 000 **4EL/444**	25 265 000 **4EL/444**	34,8 375 000 **4EL/452**	50 530 000 **4EL/443**	66 710 000 **4EL/448**	450	400	
	400	3,1 31 500 **4EL/377**	4,34 45 000 **4EL/386**	6,2 63 000 **4EL/377**	8,7 89 340 **4EL/382**	12 125 000 **4EL/386**	17,7 180 000 **4EL/378**	25,8 265 000 **4EL/382**	36,1 375 000 **4EL/386**	46,9 530 000 **4EL/420**	63 710 000 **4EL/420**	400	355	
	355	2,63 27 450 **4EL/344**	4,57 45 000 **4EL/325**	5,1 53 250 **4EL/344**	7,7 80 000 **4EL/344**	11,6 125 000 **4EL/356**	16,1 171 840 **4EL/353**	24,2 263 850 **4EL/360**	34,7 375 000 **4EL/356**	50 530 000 **4EL/349**	62 710 000 **4EL/379**	355	315	
	315	2,9 31 500 **4EL/318**	4,34 45 000 **4EL/304**	5,7 62 130 **4EL/318**	8,3 90 000 **4EL/318**	11,3 125 000 **4EL/325**	16,6 180 000 **4EL/319**	24,1 265 000 **4EL/322**	33,5 372 260 **4EL/326**	48,1 530 000 **4EL/323**	60 710 000 **4EL/349**	315	280	
	280	2,77 31 500 **4EL/297**	4,3 45 000 **4EL/274**	5,5 63 000 **4EL/297**	7,9 90 000 **4EL/297**	10,9 125 000 **4EL/300**	15,8 180 000 **4EL/298**	23,3 265 000 **4EL/298**	32,7 375 000 **4EL/300**	46,5 530 000 **4EL/299**	62 710 000 **4EL/299**	280	250	
	250	2,95 31 500 **4EL/251**	4,12 45 000 **4EL/256**	5,9 63 000 **4EL/251**	8,4 90 000 **4EL/251**	11,4 125 000 **4EL/256**	16,8 180 000 **4EL/251**	24,7 265 000 **4EL/251**	34,3 375 000 **4EL/257**	49,4 530 000 **4EL/252**	–	250	224	
	250	2,59 27 530 **3EL/249**	3,17 31 340 **3EL/232**	4,47 47 460 **3EL/249**	7,9 80 000 **3EL/237**	10,8 112 000 **3EL/243**	–	–	–	–	–	250	224	
	224	2,7 27 340 **3EL/212**	3,7 38 720 **3EL/219**	5,2 53 020 **3EL/212**	7,9 80 000 **3EL/212**	–	15,3 160 000 **3EL/219**	–	–	–	–	224	200	
	200	2,81 31 500 **4EL/211**	3,93 45 000 **4EL/216**	5,6 63 000 **4EL/211**	8 90 000 **4EL/211**	10,9 125 000 **4EL/216**	16 180 000 **4EL/212**	–	–	–	–	200	180	
	200	2,56 27 580 **3EL/203**	3,81 40 000 **3EL/198**	4,42 47 550 **3EL/203**	7,8 80 000 **3EL/193**	9,9 104 080 **3EL/198**	–	–	–	–	–	200	180	
	180	2,96 31 500 **4EL/178**	4,14 45 000 **4EL/182**	5,9 62 300 **4EL/178**	–	–	–	–	–	–	–	180	160	
	180	2,66 27 410 **3EL/173**	3,64 38 760 **3EL/178**	4,3 47 070 **3EL/183**	6,5 72 280 **3EL/187**	10,1 112 000 **3EL/186**	15,1 160 000 **3EL/178**	–	32,6 335 000 **3EL/172**	46,3 475 000 **3EL/172**	61 630 000 **3EL/172**	180	160	

$n_{N2} \times L_h$	i_N	Grandezza riduttore P_{N2} kW M_{N2} N m ... / i 001A	002A	003A	004A	006A	009A	012A	015A	018A	021A	i_N	n_1 min^{-1}	n_{N2}
9 000	160	0,148 1 600 **3EL/158**	0,189 2 040 **3EL/158**	0,289 3 150 **3EL/160**	0,419 4 500 **3EL/157**	0,59 6 300 **3EL/157**	0,78 9 000 **3EL/169**	1 11 480 **3EL/169**	1,3 15 000 **3EL/169**	1,41 16 190 **3EL/169**	1,41 16 190 **3EL/169**	160	140	**0,9**
	140	0,143 1 600 **3EL/146**	0,2 2 240 **3EL/146**	0,303 3 150 **3EL/136**	0,433 4 500 **3EL/136**	0,61 6 300 **3EL/136**	0,86 9 000 **3EL/137**	1,18 12 370 **3EL/137**	1,43 15 000 **3EL/137**	1,61 16 930 **3EL/137**	1,95 20 450 **3EL/137**	140	125	
	125	0,148 1 600 **3EL/126**	0,208 2 240 **3EL/126**	0,298 3 150 **3EL/124**	0,425 4 500 **3EL/124**	0,54 5 700 **3EL/124**	0,9 8 970 **3EL/117**	1,23 12 280 **3EL/117**	1,5 15 000 **3EL/117**	1,68 16 800 **3EL/117**	2,03 20 290 **3EL/117**	125	112	
7 100	3550	0,076 1 120 **4EL/3868**	0,108 1 600 **4EL/3868**	0,168 2 220 **4EL/3460**	0,237 3 130 **4EL/3460**	0,334 4 420 **4EL/3460**	–	–	–	–	–	3550	2 500	**0,71**
	3150	0,094 1 320 **4EL/3296**	0,103 1 440 **4EL/3296**	–	–	–	0,472 6 220 **4EL/3094**	0,67 8 780 **4EL/3094**	–	0,94 12 380 **4EL/3094**	–	3150	2 240	
	2800	0,101 1 320 **4EL/2750**	0,145 1 900 **4EL/2750**	0,188 2 650 **4EL/2947**	0,226 3 180 **4EL/2947**	0,318 4 480 **4EL/2947**	–	–	0,76 10 600 **4EL/2921**	–	–	2800	2 000	
	2500	0,105 1 320 **4EL/2377**	0,151 1 900 **4EL/2377**	0,203 2 650 **4EL/2459**	0,295 3 750 **4EL/2399**	0,416 5 300 **4EL/2399**	0,451 6 310 **4EL/2636**	0,64 8 900 **4EL/2636**	0,89 12 500 **4EL/2636**	0,9 12 550 **4EL/2636**	1,19 15 000 **4EL/2377**	2500	1 800	
	2240	0,124 1 600 **4EL/2168**	0,124 1 610 **4EL/2168**	0,187 2 590 **4EL/2324**	–	–	0,59 7 500 **4EL/2145**	0,83 10 600 **4EL/2145**	0,98 12 500 **4EL/2145**	1,17 15 000 **4EL/2145**	1,37 17 540 **4EL/2145**	2240	1 600	
	2000	–	–	0,194 2 650 **4EL/2001**	0,275 3 750 **4EL/2001**	0,38 5 300 **4EL/2043**	0,481 6 240 **4EL/1901**	0,68 8 800 **4EL/1901**	–	–	–	2000	1 400	
	1800	0,112 1 600 **4EL/1874**	0,148 2 120 **4EL/1874**	0,218 3 150 **4EL/1891**	0,284 3 750 **4EL/1730**	0,401 5 300 **4EL/1730**	0,55 7 500 **4EL/1790**	0,76 10 600 **4EL/1827**	0,9 12 500 **4EL/1827**	1,1 15 000 **4EL/1790**	1,29 18 000 **4EL/1827**	1800	1 250	
	1600	0,12 1 600 **4EL/1564**	0,158 2 100 **4EL/1564**	0,229 3 150 **4EL/1611**	0,328 4 500 **4EL/1611**	0,388 5 330 **4EL/1611**	0,51 7 340 **4EL/1691**	0,72 10 350 **4EL/1691**	1,01 14 590 **4EL/1691**	1,15 15 000 **4EL/1525**	1,38 18 000 **4EL/1525**	1600	1 120	
	1400	0,124 1 600 **4EL/1351**	0,162 2 090 **4EL/1351**	0,242 3 150 **4EL/1364**	0,351 4 500 **4EL/1344**	0,491 6 300 **4EL/1344**	0,65 9 000 **4EL/1441**	0,84 11 610 **4EL/1441**	1,09 15 000 **4EL/1441**	1,19 16 370 **4EL/1441**	1,43 18 000 **4EL/1318**	1400	1 000	
	1250	0,121 1 600 **4EL/1249**	0,169 2 240 **4EL/1249**	0,234 3 150 **4EL/1270**	0,316 4 260 **4EL/1270**	0,4 5 300 **4EL/1248**	0,71 9 000 **4EL/1202**	0,79 10 600 **4EL/1259**	0,93 12 500 **4EL/1267**	1,12 15 000 **4EL/1267**	1,34 18 000 **4EL/1267**	1250	900	
	1120	0,119 1 600 **4EL/1128**	0,156 2 110 **4EL/1128**	0,235 3 150 **4EL/1122**	0,336 4 500 **4EL/1122**	0,47 6 300 **4EL/1122**	0,66 9 000 **4EL/1136**	0,89 12 500 **4EL/1172**	1,07 15 000 **4EL/1172**	1,26 17 690 **4EL/1172**	1,51 21 200 **4EL/1172**	1120	800	
	1000	0,114 1 600 **4EL/1043**	0,16 2 240 **4EL/1043**	0,238 3 150 **4EL/984**	0,345 4 500 **4EL/970**	0,483 6 300 **4EL/970**	0,67 9 000 **4EL/999**	0,93 12 500 **4EL/999**	1,12 15 000 **4EL/999**	1,31 17 580 **4EL/999**	1,58 21 200 **4EL/999**	1000	710	
	900	0,117 1 600 **4EL/901**	0,164 2 240 **4EL/901**	0,229 3 150 **4EL/909**	0,324 4 500 **4EL/916**	0,454 6 300 **4EL/916**	0,64 9 000 **4EL/924**	0,89 12 500 **4EL/924**	1,17 15 000 **4EL/846**	1,36 17 450 **4EL/846**	1,64 21 080 **4EL/846**	900	630	
	800	0,12 1 600 **4EL/779**	0,169 2 240 **4EL/779**	0,235 3 150 **4EL/786**	0,315 4 500 **4EL/838**	0,441 6 300 **4EL/838**	0,67 9 000 **4EL/788**	0,93 12 500 **4EL/788**	1,12 15 000 **4EL/788**	1,34 18 000 **4EL/788**	1,47 19 750 **4EL/788**	800	560	
	710	0,116 1 600 **4EL/720**	0,163 2 240 **4EL/720**	0,225 3 150 **4EL/732**	0,322 4 500 **4EL/732**	0,451 6 300 **4EL/732**	0,65 9 000 **4EL/720**	0,91 12 500 **4EL/720**	1,09 15 000 **4EL/720**	1,28 17 640 **4EL/720**	1,54 21 200 **4EL/720**	710	500	
	630	0,121 1 600 **4EL/622**	0,17 2 240 **4EL/622**	0,236 3 150 **4EL/628**	0,347 4 500 **4EL/611**	0,486 6 300 **4EL/611**	0,65 9 000 **4EL/657**	0,9 12 500 **4EL/657**	1,08 15 000 **4EL/657**	1,29 18 000 **4EL/657**	1,52 21 200 **4EL/657**	630	450	
	560	0,123 1 600 **4EL/546**	0,161 2 100 **4EL/546**	0,233 3 150 **4EL/566**	0,333 4 500 **4EL/566**	0,466 6 300 **4EL/566**	0,66 9 000 **4EL/568**	0,92 12 500 **4EL/568**	1,11 15 000 **4EL/568**	1,33 18 000 **4EL/568**	1,56 21 200 **4EL/568**	560	400	
	500	0,12 1 600 **4EL/497**	0,168 2 240 **4EL/497**	0,227 3 150 **4EL/517**	0,324 4 500 **4EL/517**	0,453 6 300 **4EL/517**	0,65 9 000 **4EL/518**	0,9 12 500 **4EL/518**	1,08 15 000 **4EL/518**	1,29 18 000 **4EL/518**	1,52 21 200 **4EL/518**	500	355	
	450	0,119 1 600 **4EL/445**	0,166 2 240 **4EL/445**	0,23 3 150 **4EL/452**	0,328 4 500 **4EL/452**	0,459 6 300 **4EL/452**	0,66 9 000 **4EL/448**	0,92 12 500 **4EL/448**	1,1 15 000 **4EL/448**	1,33 18 000 **4EL/448**	1,56 21 200 **4EL/448**	450	315	
	400	0,112 1 600 **4EL/420**	0,156 2 240 **4EL/420**	0,219 3 150 **4EL/422**	0,313 4 500 **4EL/422**	0,438 6 300 **4EL/422**	0,65 9 000 **4EL/404**	0,91 12 500 **4EL/404**	1,09 15 000 **4EL/404**	1,28 17 640 **4EL/404**	1,54 21 200 **4EL/404**	400	280	
	355	0,118 1 600 **4EL/356**	0,165 2 240 **4EL/356**	0,231 3 150 **4EL/357**	0,33 4 500 **4EL/357**	0,462 6 300 **4EL/357**	0,66 9 000 **4EL/358**	0,91 12 500 **4EL/358**	1,1 15 000 **4EL/358**	1,32 18 000 **4EL/358**	1,55 21 200 **4EL/358**	355	250	
	315	0,123 1 600 **4EL/306**	0,155 2 020 **4EL/306**	0,233 3 150 **4EL/317**	0,333 4 500 **4EL/317**	0,466 6 300 **4EL/317**	0,65 9 000 **4EL/323**	0,91 12 500 **4EL/323**	1,09 15 000 **4EL/323**	1,31 18 000 **4EL/323**	1,56 21 200 **4EL/318**	315	224	
	280	0,114 1 600 **4EL/295**	0,159 2 240 **4EL/295**	0,223 3 150 **4EL/296**	0,319 4 500 **4EL/296**	0,446 6 300 **4EL/296**	0,63 9 000 **4EL/301**	0,87 12 500 **4EL/301**	1,04 15 000 **4EL/301**	1,25 18 000 **4EL/301**	1,47 21 200 **4EL/303**	280	200	
	250	0,119 1 600 **3EL/254**	0,12 1 620 **3EL/254**	0,201 2 650 **3EL/249**	0,238 3 150 **3EL/249**	0,417 5 300 **3EL/239**	0,56 7 500 **3EL/251**	0,8 10 600 **3EL/251**	0,94 12 500 **3EL/251**	1,13 15 000 **3EL/251**	1,32 17 650 **3EL/251**	250	180	
	250	0,121 1 600 **4EL/249**	0,169 2 240 **4EL/249**	0,237 3 150 **4EL/250**	0,339 4 500 **4EL/250**	0,475 6 300 **4EL/250**	0,67 9 000 **4EL/255**	0,92 12 500 **4EL/255**	1,11 15 000 **4EL/255**	1,33 18 000 **4EL/255**	1,57 21 200 **4EL/255**	250	180	
	224	0,122 1 600 **3EL/219**	0,16 2 100 **3EL/219**	0,238 3 150 **3EL/221**	0,276 3 640 **3EL/221**	0,389 5 140 **3EL/221**	0,59 7 500 **3EL/214**	0,83 10 600 **3EL/214**	0,98 12 500 **3EL/214**	1,17 15 000 **3EL/214**	1,41 18 000 **3EL/214**	224	160	

Tabelle di selezione dei riduttori coassiali

$n_{N2} \times L_h$	i_N	Grandezza riduttore P_{N2} kW M_{N2} N m ... / i 030A	042A	060A	085A	125A	180A	250A	355A	500A	710A	i_N	n_1 min^{-1}	n_{N2}
9 000	160	2,79 31 500 **3EL/165**	3,58 41 310 **3EL/169**	4,83 53 770 **3EL/163**	7,8 89 480 **3EL/167**	9,8 112 000 **3EL/168**	14 160 000 **3EL/168**	20,6 236 000 **3EL/168**	31,6 335 000 **3EL/155**	45,2 475 000 **3EL/154**	59 630 000 **3EL/155**	160	140	**0,9**
	140	3,06 31 500 **3EL/135**	3,88 40 730 **3EL/138**	5,6 57 870 **3EL/135**	8,6 89 520 **3EL/136**	10,5 106 430 **3EL/133**	15,4 160 000 **3EL/136**	19,5 214 180 **3EL/144**	36,2 367 210 **3EL/133**	38,4 431 310 **3EL/147**	56 634 610 **3EL/147**	140	125	
	125	2,27 25 220 **3EL/130**	3,7 40 000 **3EL/127**	4,34 47 000 **3EL/127**	7,2 80 000 **3EL/129**	12,2 125 000 **3EL/120**	16 175 320 **3EL/129**	24 265 000 **3EL/130**	29,4 300 710 **3EL/120**	52 530 000 **3EL/120**	69 710 000 **3EL/120**	125	112	
7 100	3550	–	–	–	–	–	–	–	–	–	–	3550	2 500	**0,71**
	3150	–	–	–	–	–	–	–	–	–	–	3150	2 240	
	2800	–	–	–	–	–	–	–	–	–	–	2800	2 000	
	2500	–	–	–	–	–	–	–	–	–	–	2500	1 800	
	2240	1,77 24 760 **4EL/2338**	–	–	–	–	–	–	–	–	–	2240	1 600	
	2000	2,16 28 000 **4EL/1902**	–	–	–	–	–	–	–	–	–	2000	1 400	
	1800	–	3,11 39 760 **4EL/1673**	4,05 55 510 **4EL/1796**	5,8 80 000 **4EL/1808**	7,9 112 000 **4EL/1852**	–	–	–	–	–	1800	1 250	
	1600	2,03 28 000 **4EL/1621**	3,11 40 000 **4EL/1509**	4,02 55 570 **4EL/1621**	5,8 80 000 **4EL/1621**	8,7 112 000 **4EL/1507**	11,2 160 000 **4EL/1670**	–	–	–	–	1600	1 120	
	1400	2,01 28 450 **4EL/1482**	3,07 39 860 **4EL/1361**	3,99 55 650 **4EL/1462**	5,7 80 000 **4EL/1471**	8,2 112 000 **4EL/1423**	–	–	26,7 335 000 **4EL/1314**	–	–	1400	1 000	
	1250	2,35 31 500 **4EL/1263**	3,1 42 400 **4EL/1291**	4,18 55 190 **4EL/1245**	6,6 90 000 **4EL/1278**	8,2 112 000 **4EL/1284**	11,8 160 000 **4EL/1283**	17,3 236 000 **4EL/1283**	26,6 335 000 **4EL/1186**	34,1 475 000 **4EL/1312**	–	1250	900	
	1120	1,98 28 520 **4EL/1206**	2,89 40 000 **4EL/1160**	4,12 55 320 **4EL/1124**	6 80 000 **4EL/1124**	8,1 112 000 **4EL/1160**	11,7 160 000 **4EL/1150**	17,2 236 000 **4EL/1150**	26,2 335 000 **4EL/1071**	33,1 442 990 **4EL/1122**	–	1120	800	
	1000	2,28 31 500 **4EL/1028**	3,01 42 600 **4EL/1051**	4,38 60 520 **4EL/1028**	6,4 90 000 **4EL/1040**	8 112 000 **4EL/1046**	13,6 180 000 **4EL/984**	19,9 265 000 **4EL/990**	27,5 375 000 **4EL/1014**	35 475 000 **4EL/1008**	46,5 630 000 **4EL/1008**	1000	710	
	900	2,37 31 500 **4EL/876**	3,12 42 340 **4EL/895**	4,53 60 150 **4EL/876**	6,7 90 000 **4EL/886**	9 125 000 **4EL/914**	13,4 180 000 **4EL/888**	19,7 265 000 **4EL/888**	24,3 335 000 **4EL/911**	38,2 530 000 **4EL/914**	49,7 649 200 **4EL/862**	900	630	
	800	2,21 31 500 **4EL/836**	3,19 45 000 **4EL/828**	4,26 60 810 **4EL/836**	6,2 90 000 **4EL/846**	8,9 125 000 **4EL/825**	13,2 180 000 **4EL/800**	19,3 265 000 **4EL/806**	27,5 375 000 **4EL/800**	39,4 525 430 **4EL/782**	49 650 680 **4EL/778**	800	560	
	710	2,31 31 500 **4EL/713**	3,34 45 000 **4EL/706**	4,44 60 380 **4EL/713**	6,5 90 000 **4EL/721**	9,3 125 000 **4EL/706**	13 180 000 **4EL/722**	19,2 265 000 **4EL/722**	27,9 375 000 **4EL/703**	39,5 530 000 **4EL/703**	53 710 000 **4EL/703**	710	500	
	630	2,25 31 500 **4EL/659**	3,57 45 000 **4EL/595**	4,65 59 880 **4EL/607**	6,4 90 000 **4EL/659**	9,3 125 000 **4EL/634**	13,2 174 100 **4EL/624**	19,7 265 000 **4EL/635**	28,8 375 000 **4EL/614**	39,7 530 000 **4EL/630**	53 710 000 **4EL/630**	630	450	
	560	2,35 31 500 **4EL/562**	3,39 45 000 **4EL/556**	4,7 63 000 **4EL/562**	6,7 90 000 **4EL/562**	9,2 125 000 **4EL/572**	13,4 180 000 **4EL/563**	19,7 265 000 **4EL/563**	28,3 375 000 **4EL/554**	39,1 530 000 **4EL/568**	52 710 000 **4EL/568**	560	400	
	500	2,45 31 500 **4EL/479**	3,42 45 000 **4EL/489**	4,89 63 000 **4EL/479**	7 90 000 **4EL/479**	9,3 125 000 **4EL/500**	14 180 000 **4EL/479**	20,3 265 000 **4EL/485**	27,8 375 000 **4EL/501**	40,2 530 000 **4EL/491**	53 710 000 **4EL/500**	500	355	
	450	2,35 31 500 **4EL/443**	3,28 45 000 **4EL/453**	4,69 63 000 **4EL/443**	6,7 90 000 **4EL/443**	9,1 125 000 **4EL/451**	13,4 180 000 **4EL/444**	19,7 265 000 **4EL/444**	27,4 375 000 **4EL/452**	39,5 530 000 **4EL/443**	52 710 000 **4EL/448**	450	315	
	400	2,45 31 500 **4EL/377**	3,42 45 000 **4EL/386**	4,9 63 000 **4EL/377**	6,9 90 000 **4EL/382**	9,5 125 000 **4EL/386**	14 180 000 **4EL/378**	20,3 265 000 **4EL/382**	28,5 375 000 **4EL/386**	37 530 000 **4EL/420**	49,6 710 000 **4EL/420**	400	280	
	355	2,13 28 000 **4EL/344**	3,62 45 000 **4EL/325**	4,2 55 140 **4EL/344**	6,1 80 000 **4EL/344**	9,2 125 000 **4EL/356**	12,9 174 290 **4EL/353**	19,3 265 000 **4EL/360**	27,6 375 000 **4EL/356**	39,7 530 000 **4EL/349**	49,1 710 000 **4EL/379**	355	250	
	315	2,32 31 500 **4EL/318**	3,47 45 000 **4EL/304**	4,6 62 300 **4EL/318**	6,6 90 000 **4EL/318**	9 125 000 **4EL/325**	13,3 180 000 **4EL/319**	19,3 265 000 **4EL/322**	27 375 000 **4EL/326**	38,5 530 000 **4EL/323**	47,7 710 000 **4EL/349**	315	224	
	280	2,22 31 500 **4EL/297**	3,44 45 000 **4EL/274**	4,44 63 000 **4EL/297**	6,3 90 000 **4EL/297**	8,7 125 000 **4EL/300**	12,6 180 000 **4EL/298**	18,6 265 000 **4EL/298**	26,2 375 000 **4EL/300**	37,2 530 000 **4EL/299**	49,8 710 000 **4EL/299**	280	200	
	250	2,12 28 000 **3EL/249**	2,63 32 400 **3EL/232**	3,71 49 050 **3EL/249**	6,4 80 000 **3EL/237**	8,7 112 000 **3EL/243**	–	–	–	–	–	250	180	
	250	2,37 31 500 **4EL/251**	3,31 45 000 **4EL/256**	4,74 63 000 **4EL/251**	6,8 90 000 **4EL/251**	9,2 125 000 **4EL/256**	13,5 180 000 **4EL/251**	19,9 265 000 **4EL/251**	27,5 375 000 **4EL/257**	39,7 530 000 **4EL/252**	–	250	180	
	224	2,21 28 000 **3EL/212**	3,05 39 900 **3EL/219**	4,33 54 840 **3EL/212**	6,3 80 000 **3EL/212**	–	12,3 160 000 **3EL/219**	–	–	–	–	224	160	

$n_{N2} \times L_h$	i_N	Grandezza riduttore P_{N2} kW M_{N2} N m ... / i 001A	002A	003A	004A	006A	009A	012A	015A	018A	021A	i_N	n_1 min^{-1}	n_{N2}
7 100	200	0,113 1 600 **4EL/207**	0,144 2 020 **4EL/207**	0,223 3 150 **4EL/207**	0,318 4 500 **4EL/207**	0,445 6 300 **4EL/207**	0,62 9 000 **4EL/211**	0,87 12 500 **4EL/211**	1,04 15 000 **4EL/211**	1,25 18 000 **4EL/211**	1,47 21 200 **4EL/211**	200	140	**0,71**
	200	0,111 1 600 **3EL/212**	0,139 1 900 **3EL/201**	0,195 2 650 **3EL/200**	0,275 3 750 **3EL/200**	0,384 5 300 **3EL/203**	0,54 7 270 **3EL/198**	0,76 10 250 **3EL/198**	1,07 14 450 **3EL/198**	1,07 14 450 **3EL/198**	1,27 17 770 **3EL/204**	200	140	
	180	0,114 1 600 **3EL/183**	0,151 2 120 **3EL/183**	0,223 3 150 **3EL/185**	0,261 3 680 **3EL/185**	0,371 5 350 **3EL/189**	0,56 7 500 **3EL/174**	0,8 10 600 **3EL/174**	0,94 12 500 **3EL/174**	1,13 15 000 **3EL/174**	1,35 18 000 **3EL/174**	180	125	
	180	0,122 1 600 **4EL/171**	0,155 2 020 **4EL/171**	0,236 3 150 **4EL/175**	0,337 4 500 **4EL/175**	0,472 6 300 **4EL/175**	0,66 9 000 **4EL/178**	0,92 12 500 **4EL/178**	1,1 15 000 **4EL/178**	1,32 18 000 **4EL/178**	1,41 19 230 **4EL/178**	180	125	
	160	0,119 1 600 **3EL/158**	0,156 2 110 **3EL/158**	0,231 3 150 **3EL/160**	0,335 4 500 **3EL/157**	0,469 6 300 **3EL/157**	0,63 9 000 **3EL/169**	0,81 11 640 **3EL/169**	1,04 15 000 **3EL/169**	1,14 16 410 **3EL/169**	1,14 16 410 **3EL/169**	160	112	
5 600	3550	0,061 1 120 **4EL/3868**	0,087 1 600 **4EL/3868**	0,136 2 240 **4EL/3460**	0,191 3 150 **4EL/3460**	0,272 4 500 **4EL/3460**	–	–	–	–	–	3550	2 000	**0,56**
	3150	0,075 1 320 **4EL/3296**	0,085 1 490 **4EL/3296**	–	–	–	0,384 6 300 **4EL/3094**	0,55 9 000 **4EL/3094**	–	0,76 12 500 **4EL/3094**	–	3150	1 800	
	2800	0,08 1 320 **4EL/2750**	0,116 1 900 **4EL/2750**	0,151 2 650 **4EL/2947**	0,187 3 290 **4EL/2947**	0,263 4 630 **4EL/2947**	–	–	0,61 10 600 **4EL/2921**	–	–	2800	1 600	
	2500	0,081 1 320 **4EL/2377**	0,117 1 900 **4EL/2377**	0,158 2 650 **4EL/2459**	0,229 3 750 **4EL/2399**	0,324 5 300 **4EL/2399**	0,365 6 560 **4EL/2636**	0,51 9 240 **4EL/2636**	0,7 12 500 **4EL/2636**	0,72 13 040 **4EL/2636**	0,93 15 000 **4EL/2377**	2500	1 400	
	2240	0,097 1 600 **4EL/2168**	0,101 1 670 **4EL/2168**	0,152 2 690 **4EL/2324**	–	–	0,458 7 500 **4EL/2145**	0,65 10 600 **4EL/2145**	0,76 12 500 **4EL/2145**	0,92 15 000 **4EL/2145**	1,1 18 000 **4EL/2145**	2240	1 250	
	2000	–	–	0,155 2 650 **4EL/2001**	0,22 3 750 **4EL/2001**	0,304 5 300 **4EL/2043**	0,398 6 450 **4EL/1901**	0,56 9 100 **4EL/1901**	–	–	–	2000	1 120	
	1800	0,089 1 600 **4EL/1874**	0,123 2 200 **4EL/1874**	0,174 3 150 **4EL/1891**	0,227 3 750 **4EL/1730**	0,321 5 300 **4EL/1730**	0,439 7 500 **4EL/1790**	0,61 10 600 **4EL/1827**	0,72 12 500 **4EL/1827**	0,88 15 000 **4EL/1790**	1,03 18 000 **4EL/1827**	1800	1 000	
	1600	0,096 1 600 **4EL/1564**	0,131 2 170 **4EL/1564**	0,184 3 150 **4EL/1611**	0,263 4 500 **4EL/1611**	0,316 5 410 **4EL/1611**	0,423 7 590 **4EL/1691**	0,6 10 700 **4EL/1691**	0,84 15 000 **4EL/1691**	0,93 15 000 **4EL/1525**	1,11 18 000 **4EL/1525**	1600	900	
	1400	0,099 1 600 **4EL/1351**	0,134 2 160 **4EL/1351**	0,193 3 150 **4EL/1364**	0,28 4 500 **4EL/1344**	0,393 6 300 **4EL/1344**	0,52 9 000 **4EL/1441**	0,68 11 770 **4EL/1441**	0,87 15 000 **4EL/1441**	0,96 16 600 **4EL/1441**	1,14 18 000 **4EL/1318**	1400	800	
	1250	0,095 1 600 **4EL/1249**	0,133 2 240 **4EL/1249**	0,184 3 150 **4EL/1270**	0,253 4 320 **4EL/1270**	0,316 5 300 **4EL/1248**	0,56 9 000 **4EL/1202**	0,63 10 600 **4EL/1259**	0,73 12 500 **4EL/1267**	0,88 15 000 **4EL/1267**	1,06 18 000 **4EL/1267**	1250	710	
	1120	0,094 1 600 **4EL/1128**	0,128 2 180 **4EL/1128**	0,185 3 150 **4EL/1122**	0,265 4 500 **4EL/1122**	0,37 6 300 **4EL/1122**	0,52 9 000 **4EL/1136**	0,7 12 500 **4EL/1172**	0,84 15 000 **4EL/1172**	1,01 18 000 **4EL/1172**	1,19 21 200 **4EL/1172**	1120	630	
	1000	0,09 1 600 **4EL/1043**	0,126 2 240 **4EL/1043**	0,188 3 150 **4EL/984**	0,272 4 500 **4EL/970**	0,381 6 300 **4EL/970**	0,53 9 000 **4EL/999**	0,73 12 500 **4EL/999**	0,88 15 000 **4EL/999**	1,06 18 000 **4EL/999**	1,24 21 200 **4EL/999**	1000	560	
	900	0,093 1 600 **4EL/901**	0,13 2 240 **4EL/901**	0,181 3 150 **4EL/909**	0,257 4 500 **4EL/916**	0,36 6 300 **4EL/916**	0,51 9 000 **4EL/924**	0,71 12 500 **4EL/924**	0,93 15 000 **4EL/846**	1,11 18 000 **4EL/846**	1,31 21 200 **4EL/846**	900	500	
	800	0,097 1 600 **4EL/779**	0,136 2 240 **4EL/779**	0,189 3 150 **4EL/786**	0,253 4 500 **4EL/838**	0,354 6 300 **4EL/838**	0,54 9 000 **4EL/788**	0,75 12 500 **4EL/788**	0,9 15 000 **4EL/788**	1,08 18 000 **4EL/788**	1,2 20 020 **4EL/788**	800	450	
	710	0,093 1 600 **4EL/720**	0,13 2 240 **4EL/720**	0,18 3 150 **4EL/732**	0,258 4 500 **4EL/732**	0,361 6 300 **4EL/732**	0,52 9 000 **4EL/720**	0,73 12 500 **4EL/720**	0,87 15 000 **4EL/720**	1,05 18 000 **4EL/720**	1,23 21 200 **4EL/720**	710	400	
	630	0,096 1 600 **4EL/622**	0,134 2 240 **4EL/622**	0,186 3 150 **4EL/628**	0,274 4 500 **4EL/611**	0,383 6 300 **4EL/611**	0,51 9 000 **4EL/657**	0,71 12 500 **4EL/657**	0,85 15 000 **4EL/657**	1,02 18 000 **4EL/657**	1,2 21 200 **4EL/657**	630	355	
	560	0,097 1 600 **4EL/546**	0,131 2 170 **4EL/546**	0,183 3 150 **4EL/566**	0,262 4 500 **4EL/566**	0,367 6 300 **4EL/566**	0,52 9 000 **4EL/568**	0,73 12 500 **4EL/568**	0,87 15 000 **4EL/568**	1,05 18 000 **4EL/568**	1,23 21 200 **4EL/568**	560	315	
	500	0,094 1 600 **4EL/497**	0,132 2 240 **4EL/497**	0,179 3 150 **4EL/517**	0,255 4 500 **4EL/517**	0,358 6 300 **4EL/517**	0,51 9 000 **4EL/518**	0,71 12 500 **4EL/518**	0,85 15 000 **4EL/518**	1,02 18 000 **4EL/518**	1,2 21 200 **4EL/518**	500	280	
	450	0,094 1 600 **4EL/445**	0,132 2 240 **4EL/445**	0,182 3 150 **4EL/452**	0,26 4 500 **4EL/452**	0,365 6 300 **4EL/452**	0,53 9 000 **4EL/448**	0,73 12 500 **4EL/448**	0,88 15 000 **4EL/448**	1,05 18 000 **4EL/448**	1,24 21 200 **4EL/448**	450	250	
	400	0,089 1 600 **4EL/420**	0,125 2 240 **4EL/420**	0,175 3 150 **4EL/422**	0,25 4 500 **4EL/422**	0,35 6 300 **4EL/422**	0,52 9 000 **4EL/404**	0,73 12 500 **4EL/404**	0,87 15 000 **4EL/404**	1,05 18 000 **4EL/404**	1,23 21 200 **4EL/404**	400	224	
	355	0,094 1 600 **4EL/356**	0,132 2 240 **4EL/356**	0,185 3 150 **4EL/357**	0,264 4 500 **4EL/357**	0,37 6 300 **4EL/357**	0,53 9 000 **4EL/358**	0,73 12 500 **4EL/358**	0,88 15 000 **4EL/358**	1,05 18 000 **4EL/358**	1,24 21 200 **4EL/358**	355	200	
	315	0,099 1 600 **4EL/306**	0,125 2 020 **4EL/306**	0,187 3 150 **4EL/317**	0,267 4 500 **4EL/317**	0,374 6 300 **4EL/317**	0,52 9 000 **4EL/323**	0,73 12 500 **4EL/323**	0,87 15 000 **4EL/323**	1,05 18 000 **4EL/323**	1,26 21 200 **4EL/318**	315	180	
	280	0,091 1 600 **4EL/295**	0,127 2 240 **4EL/295**	0,178 3 150 **4EL/296**	0,255 4 500 **4EL/296**	0,357 6 300 **4EL/296**	0,5 9 000 **4EL/301**	0,69 12 500 **4EL/301**	0,83 15 000 **4EL/301**	1 18 000 **4EL/301**	1,17 21 200 **4EL/303**	280	160	
	250	0,094 1 600 **4EL/249**	0,132 2 240 **4EL/249**	0,185 3 150 **4EL/250**	0,264 4 500 **4EL/250**	0,369 6 300 **4EL/250**	0,52 9 000 **4EL/255**	0,72 12 500 **4EL/255**	0,86 15 000 **4EL/255**	1,03 18 000 **4EL/255**	1,22 21 200 **4EL/255**	250	140	

$n_{N2} \times L_h$	i_N	Grandezza riduttore P_{N2} kW M_{N2} N m ... / i 030A	042A	060A	085A	125A	180A	250A	355A	500A	710A	i_N	n_1 min^{-1}	n_{N2}
7 100	200	2,19 31 500 **4EL/211**	3,06 45 000 **4EL/216**	4,37 63 000 **4EL/211**	6,2 90 000 **4EL/211**	8,5 125 000 **4EL/216**	12,5 180 000 **4EL/212**	–	–	–	–	200	140	**0,71**
	200	2,02 28 000 **3EL/203**	2,97 40 000 **3EL/198**	3,57 49 390 **3EL/203**	6,1 80 000 **3EL/193**	7,8 105 690 **3EL/198**	–	–	–	–	–	200	140	
	180	2,12 28 000 **3EL/173**	2,94 40 000 **3EL/178**	3,49 48 860 **3EL/183**	5,3 75 030 **3EL/187**	7,9 112 000 **3EL/186**	11,8 160 000 **3EL/178**	–	25,5 335 000 **3EL/172**	36,2 475 000 **3EL/172**	47,9 630 000 **3EL/172**	180	125	
	180	2,32 31 500 **4EL/178**	3,24 45 000 **4EL/182**	4,58 62 300 **4EL/178**	–	–	–	–	–	–	–	180	125	
	160	2,23 31 500 **3EL/165**	2,96 42 730 **3EL/169**	4 55 620 **3EL/163**	6,3 90 000 **3EL/167**	7,8 112 000 **3EL/168**	11,2 160 000 **3EL/168**	16,5 236 000 **3EL/168**	25,3 335 000 **3EL/155**	36,2 475 000 **3EL/154**	47,6 630 000 **3EL/155**	160	112	
5 600	3550	–	–	–	–	–	–	–	–	–	–	3550	2 000	**0,56**
	3150	–	–	–	–	–	–	–	–	–	–	3150	1 800	
	2800	–	–	–	–	–	–	–	–	–	–	2800	1 600	
	2500	–	–	–	–	–	–	–	–	–	–	2500	1 400	
	2240	1,44 25 710 **4EL/2338**	–	–	–	–	–	–	–	–	–	2240	1 250	
	2000	1,73 28 000 **4EL/1902**	–	–	–	–	–	–	–	–	–	2000	1 120	
	1800	–	2,5 40 000 **4EL/1673**	3,26 56 000 **4EL/1796**	4,63 80 000 **4EL/1808**	6,3 112 000 **4EL/1852**	–	–	–	–	–	1800	1 000	
	1600	1,63 28 000 **4EL/1621**	2,5 40 000 **4EL/1509**	3,26 56 000 **4EL/1621**	4,65 80 000 **4EL/1621**	7 112 000 **4EL/1507**	9 160 000 **4EL/1670**	–	–	–	–	1600	900	
	1400	1,66 29 420 **4EL/1482**	2,46 40 000 **4EL/1361**	3,21 56 000 **4EL/1462**	4,55 80 000 **4EL/1471**	6,6 112 000 **4EL/1423**	–	–	21,4 335 000 **4EL/1314**	–	–	1400	800	
	1250	1,85 31 500 **4EL/1263**	2,53 43 950 **4EL/1291**	3,34 56 000 **4EL/1245**	5,2 90 000 **4EL/1278**	6,5 112 000 **4EL/1284**	9,3 160 000 **4EL/1283**	13,7 236 000 **4EL/1283**	21 335 000 **4EL/1186**	26,9 475 000 **4EL/1312**	–	1250	710	
	1120	1,62 29 570 **4EL/1206**	2,28 40 000 **4EL/1160**	3,29 56 000 **4EL/1124**	4,7 80 000 **4EL/1124**	6,4 112 000 **4EL/1160**	9,2 160 000 **4EL/1150**	13,5 236 000 **4EL/1150**	20,6 335 000 **4EL/1071**	27 459 290 **4EL/1122**	–	1120	630	
	1000	1,8 31 500 **4EL/1028**	2,46 44 160 **4EL/1051**	3,58 62 740 **4EL/1028**	5,1 90 000 **4EL/1040**	6,3 112 000 **4EL/1046**	10,7 180 000 **4EL/984**	15,7 265 000 **4EL/990**	21,7 375 000 **4EL/1014**	27,6 475 000 **4EL/1008**	36,7 630 000 **4EL/1008**	1000	560	
	900	1,88 31 500 **4EL/876**	2,56 43 840 **4EL/895**	3,72 62 290 **4EL/876**	5,3 90 000 **4EL/886**	7,2 125 000 **4EL/914**	10,6 180 000 **4EL/888**	15,6 265 000 **4EL/888**	19,3 335 000 **4EL/911**	30,3 530 000 **4EL/914**	40,8 672 300 **4EL/862**	900	500	
	800	1,77 31 500 **4EL/836**	2,56 45 000 **4EL/828**	3,54 62 850 **4EL/836**	5 90 000 **4EL/846**	7,1 125 000 **4EL/825**	10,6 180 000 **4EL/800**	15,5 265 000 **4EL/806**	22,1 375 000 **4EL/800**	31,9 530 000 **4EL/782**	40,7 672 570 **4EL/778**	800	450	
	710	1,85 31 500 **4EL/713**	2,67 45 000 **4EL/706**	3,67 62 450 **4EL/713**	5,2 90 000 **4EL/721**	7,4 125 000 **4EL/706**	10,4 180 000 **4EL/722**	15,4 265 000 **4EL/722**	22,3 375 000 **4EL/703**	31,6 530 000 **4EL/703**	42,3 710 000 **4EL/703**	710	400	
	630	1,78 31 500 **4EL/659**	2,81 45 000 **4EL/595**	3,8 62 070 **4EL/607**	5,1 90 000 **4EL/659**	7,3 125 000 **4EL/634**	10,5 176 650 **4EL/624**	15,5 265 000 **4EL/635**	22,7 375 000 **4EL/614**	31,3 530 000 **4EL/630**	41,9 710 000 **4EL/630**	630	355	
	560	1,85 31 500 **4EL/562**	2,67 45 000 **4EL/556**	3,7 63 000 **4EL/562**	5,3 90 000 **4EL/562**	7,2 125 000 **4EL/572**	10,5 180 000 **4EL/563**	15,5 265 000 **4EL/563**	22,3 375 000 **4EL/554**	30,8 530 000 **4EL/568**	41,2 710 000 **4EL/568**	560	315	
	500	1,93 31 500 **4EL/479**	2,7 45 000 **4EL/489**	3,86 63 000 **4EL/479**	5,5 90 000 **4EL/479**	7,3 125 000 **4EL/500**	11 180 000 **4EL/479**	16 265 000 **4EL/485**	22 375 000 **4EL/501**	31,7 530 000 **4EL/491**	41,6 710 000 **4EL/500**	500	280	
	450	1,86 31 500 **4EL/443**	2,6 45 000 **4EL/453**	3,72 63 000 **4EL/443**	5,3 90 000 **4EL/443**	7,3 125 000 **4EL/451**	10,6 180 000 **4EL/444**	15,6 265 000 **4EL/444**	21,7 375 000 **4EL/452**	31,3 530 000 **4EL/443**	41,5 710 000 **4EL/448**	450	250	
	400	1,96 31 500 **4EL/377**	2,74 45 000 **4EL/386**	3,92 63 000 **4EL/377**	5,5 90 000 **4EL/382**	7,6 125 000 **4EL/386**	11,2 180 000 **4EL/378**	16,3 265 000 **4EL/382**	22,8 375 000 **4EL/386**	29,6 530 000 **4EL/420**	39,7 710 000 **4EL/420**	400	224	
	355	1,71 28 000 **4EL/344**	2,9 45 000 **4EL/325**	3,41 56 000 **4EL/344**	4,87 80 000 **4EL/344**	7,4 125 000 **4EL/356**	10,5 176 700 **4EL/353**	15,4 265 000 **4EL/360**	22 375 000 **4EL/356**	31,8 530 000 **4EL/349**	39,3 710 000 **4EL/379**	355	200	
	315	1,87 31 500 **4EL/318**	2,79 45 000 **4EL/304**	3,69 62 300 **4EL/318**	5,3 90 000 **4EL/318**	7,2 125 000 **4EL/325**	10,7 180 000 **4EL/319**	15,5 265 000 **4EL/322**	21,7 375 000 **4EL/326**	30,9 530 000 **4EL/323**	38,3 710 000 **4EL/349**	315	180	
	280	1,77 31 500 **4EL/297**	2,75 45 000 **4EL/274**	3,55 63 000 **4EL/297**	5,1 90 000 **4EL/297**	7 125 000 **4EL/300**	10,1 180 000 **4EL/298**	14,9 265 000 **4EL/298**	20,9 375 000 **4EL/300**	29,7 530 000 **4EL/299**	39,8 710 000 **4EL/299**	280	160	
	250	1,84 31 500 **4EL/251**	2,57 45 000 **4EL/256**	3,68 63 000 **4EL/251**	5,3 90 000 **4EL/251**	7,2 125 000 **4EL/256**	10,5 180 000 **4EL/251**	15,5 265 000 **4EL/251**	21,4 375 000 **4EL/257**	30,9 530 000 **4EL/252**	–	250	140	

$n_{N2} \times L_h$	i_N	Grandezza riduttore P_{N2} kW M_{N2} N m ... / i 001A	002A	003A	004A	006A	009A	012A	015A	018A	021A	i_N	n_1 min^{-1}	n_{N2}
5 600	250	0,092 1 600 **3EL/254**	0,097 1 680 **3EL/254**	0,156 2 650 **3EL/249**	0,193 3 270 **3EL/249**	0,325 5 300 **3EL/239**	0,438 7 500 **3EL/251**	0,62 10 600 **3EL/251**	0,73 12 500 **3EL/251**	0,88 15 000 **3EL/251**	1,05 18 000 **3EL/251**	250	140	**0,56**
	224	0,095 1 600 **3EL/219**	0,13 2 180 **3EL/219**	0,186 3 150 **3EL/221**	0,224 3 780 **3EL/221**	0,315 5 330 **3EL/221**	0,459 7 500 **3EL/214**	0,65 10 600 **3EL/214**	0,76 12 500 **3EL/214**	0,92 15 000 **3EL/214**	1,1 18 000 **3EL/214**	224	125	
	200	0,089 1 600 **3EL/212**	0,111 1 900 **3EL/201**	0,156 2 650 **3EL/200**	0,22 3 750 **3EL/200**	0,307 5 300 **3EL/203**	0,445 7 520 **3EL/198**	0,63 10 600 **3EL/198**	0,89 14 950 **3EL/198**	0,89 14 950 **3EL/198**	1,03 18 000 **3EL/204**	200	112	
	200	0,091 1 600 **4EL/207**	0,115 2 020 **4EL/207**	0,178 3 150 **4EL/207**	0,255 4 500 **4EL/207**	0,356 6 300 **4EL/207**	0,499 9 000 **4EL/211**	0,69 12 500 **4EL/211**	0,83 15 000 **4EL/211**	1 18 000 **4EL/211**	1,18 21 200 **4EL/211**	200	112	
4 500	3550	0,049 1 120 **4EL/3868**	0,069 1 600 **4EL/3868**	0,108 2 240 **4EL/3460**	0,153 3 150 **4EL/3460**	0,218 4 500 **4EL/3460**	–	–	–	–	–	3550	1 600	**0,45**
	3150	0,059 1 320 **4EL/3296**	0,069 1 550 **4EL/3296**	–	–	–	0,298 6 300 **4EL/3094**	0,426 9 000 **4EL/3094**	–	0,59 12 500 **4EL/3094**	–	3150	1 400	
	2800	0,063 1 320 **4EL/2750**	0,09 1 900 **4EL/2750**	0,118 2 650 **4EL/2947**	0,152 3 410 **4EL/2947**	0,214 4 810 **4EL/2947**	–	–	0,475 10 600 **4EL/2921**	–	–	2800	1 250	
	2500	0,065 1 320 **4EL/2377**	0,094 1 900 **4EL/2377**	0,126 2 650 **4EL/2459**	0,183 3 750 **4EL/2399**	0,259 5 300 **4EL/2399**	0,302 6 780 **4EL/2636**	0,425 9 560 **4EL/2636**	0,56 12 500 **4EL/2636**	0,6 13 480 **4EL/2636**	0,74 15 000 **4EL/2377**	2500	1 120	
	2240	0,077 1 600 **4EL/2168**	0,083 1 730 **4EL/2168**	0,125 2 780 **4EL/2324**	–	–	0,366 7 500 **4EL/2145**	0,52 10 600 **4EL/2145**	0,61 12 500 **4EL/2145**	0,73 15 000 **4EL/2145**	0,88 18 000 **4EL/2145**	2240	1 000	
	2000	–	–	0,125 2 650 **4EL/2001**	0,177 3 750 **4EL/2001**	0,244 5 300 **4EL/2043**	0,331 6 670 **4EL/1901**	0,466 9 410 **4EL/1901**	–	–	–	2000	900	
	1800	0,072 1 600 **4EL/1874**	0,1 2 240 **4EL/1874**	0,14 3 150 **4EL/1891**	0,182 3 750 **4EL/1730**	0,257 5 300 **4EL/1730**	0,351 7 500 **4EL/1790**	0,486 10 600 **4EL/1827**	0,57 12 500 **4EL/1827**	0,7 15 000 **4EL/1790**	0,83 18 000 **4EL/1827**	1800	800	
	1600	0,076 1 600 **4EL/1564**	0,107 2 240 **4EL/1564**	0,145 3 150 **4EL/1611**	0,208 4 500 **4EL/1611**	0,253 5 480 **4EL/1611**	0,346 7 860 **4EL/1691**	0,487 11 090 **4EL/1691**	0,66 15 000 **4EL/1691**	0,73 15 000 **4EL/1525**	0,88 18 000 **4EL/1525**	1600	710	
	1400	0,078 1 600 **4EL/1351**	0,109 2 240 **4EL/1351**	0,152 3 150 **4EL/1364**	0,221 4 500 **4EL/1344**	0,309 6 300 **4EL/1344**	0,412 9 000 **4EL/1441**	0,55 11 940 **4EL/1441**	0,69 15 000 **4EL/1441**	0,77 16 840 **4EL/1441**	0,9 18 000 **4EL/1318**	1400	630	
	1250	0,075 1 600 **4EL/1249**	0,105 2 240 **4EL/1249**	0,145 3 150 **4EL/1270**	0,203 4 390 **4EL/1270**	0,249 5 300 **4EL/1248**	0,439 9 000 **4EL/1202**	0,494 10 600 **4EL/1259**	0,58 12 500 **4EL/1267**	0,69 15 000 **4EL/1267**	0,83 18 000 **4EL/1267**	1250	560	
	1120	0,074 1 600 **4EL/1128**	0,104 2 240 **4EL/1128**	0,147 3 150 **4EL/1122**	0,21 4 500 **4EL/1122**	0,294 6 300 **4EL/1122**	0,415 9 000 **4EL/1136**	0,56 12 500 **4EL/1172**	0,67 15 000 **4EL/1172**	0,8 18 000 **4EL/1172**	0,95 21 200 **4EL/1172**	1120	500	
	1000	0,072 1 600 **4EL/1043**	0,101 2 240 **4EL/1043**	0,151 3 150 **4EL/984**	0,219 4 500 **4EL/970**	0,306 6 300 **4EL/970**	0,425 9 000 **4EL/999**	0,59 12 500 **4EL/999**	0,71 15 000 **4EL/999**	0,85 18 000 **4EL/999**	1 21 200 **4EL/999**	1000	450	
	900	0,074 1 600 **4EL/901**	0,104 2 240 **4EL/901**	0,145 3 150 **4EL/909**	0,206 4 500 **4EL/916**	0,288 6 300 **4EL/916**	0,408 9 000 **4EL/924**	0,57 12 500 **4EL/924**	0,74 15 000 **4EL/846**	0,89 18 000 **4EL/846**	1,05 21 200 **4EL/846**	900	400	
	800	0,076 1 600 **4EL/779**	0,107 2 240 **4EL/779**	0,149 3 150 **4EL/786**	0,2 4 500 **4EL/838**	0,279 6 300 **4EL/838**	0,425 9 000 **4EL/788**	0,59 12 500 **4EL/788**	0,71 15 000 **4EL/788**	0,85 18 000 **4EL/788**	0,96 20 310 **4EL/788**	800	355	
	710	0,073 1 600 **4EL/720**	0,103 2 240 **4EL/720**	0,142 3 150 **4EL/732**	0,203 4 500 **4EL/732**	0,284 6 300 **4EL/732**	0,412 9 000 **4EL/720**	0,57 12 500 **4EL/720**	0,69 15 000 **4EL/720**	0,82 18 000 **4EL/720**	0,97 21 200 **4EL/720**	710	315	
	630	0,075 1 600 **4EL/622**	0,106 2 240 **4EL/622**	0,147 3 150 **4EL/628**	0,216 4 500 **4EL/611**	0,302 6 300 **4EL/611**	0,402 9 000 **4EL/657**	0,56 12 500 **4EL/657**	0,67 15 000 **4EL/657**	0,8 18 000 **4EL/657**	0,95 21 200 **4EL/657**	630	280	
	560	0,077 1 600 **4EL/546**	0,107 2 240 **4EL/546**	0,146 3 150 **4EL/566**	0,208 4 500 **4EL/566**	0,291 6 300 **4EL/566**	0,415 9 000 **4EL/568**	0,58 12 500 **4EL/568**	0,69 15 000 **4EL/568**	0,83 18 000 **4EL/568**	0,98 21 200 **4EL/568**	560	250	
	500	0,075 1 600 **4EL/497**	0,106 2 240 **4EL/497**	0,143 3 150 **4EL/517**	0,204 4 500 **4EL/517**	0,286 6 300 **4EL/517**	0,407 9 000 **4EL/518**	0,57 12 500 **4EL/518**	0,68 15 000 **4EL/518**	0,81 18 000 **4EL/518**	0,96 21 200 **4EL/518**	500	224	
	450	0,075 1 600 **4EL/445**	0,105 2 240 **4EL/445**	0,146 3 150 **4EL/452**	0,208 4 500 **4EL/452**	0,292 6 300 **4EL/452**	0,421 9 000 **4EL/448**	0,58 12 500 **4EL/448**	0,7 15 000 **4EL/448**	0,84 18 000 **4EL/448**	0,99 21 200 **4EL/448**	450	200	
	400	0,072 1 600 **4EL/420**	0,1 2 240 **4EL/420**	0,141 3 150 **4EL/422**	0,201 4 500 **4EL/422**	0,282 6 300 **4EL/422**	0,42 9 000 **4EL/404**	0,58 12 500 **4EL/404**	0,7 15 000 **4EL/404**	0,84 18 000 **4EL/404**	0,99 21 200 **4EL/404**	400	180	
	355	0,075 1 600 **4EL/356**	0,106 2 240 **4EL/356**	0,148 3 150 **4EL/357**	0,211 4 500 **4EL/357**	0,296 6 300 **4EL/357**	0,421 9 000 **4EL/358**	0,59 12 500 **4EL/358**	0,7 15 000 **4EL/358**	0,84 18 000 **4EL/358**	0,99 21 200 **4EL/358**	355	160	
	315	0,077 1 600 **4EL/306**	0,097 2 020 **4EL/306**	0,146 3 150 **4EL/317**	0,208 4 500 **4EL/317**	0,291 6 300 **4EL/317**	0,408 9 000 **4EL/323**	0,57 12 500 **4EL/323**	0,68 15 000 **4EL/323**	0,82 18 000 **4EL/323**	0,98 21 200 **4EL/318**	315	140	
	280	0,071 1 600 **4EL/295**	0,099 2 240 **4EL/295**	0,139 3 150 **4EL/296**	0,199 4 500 **4EL/296**	0,279 6 300 **4EL/296**	0,391 9 000 **4EL/301**	0,54 12 500 **4EL/301**	0,65 15 000 **4EL/301**	0,78 18 000 **4EL/301**	0,92 21 200 **4EL/303**	280	125	
	250	0,075 1 600 **4EL/249**	0,105 2 240 **4EL/249**	0,148 3 150 **4EL/250**	0,211 4 500 **4EL/250**	0,295 6 300 **4EL/250**	0,414 9 000 **4EL/255**	0,57 12 500 **4EL/255**	0,69 15 000 **4EL/255**	0,83 18 000 **4EL/255**	0,98 21 200 **4EL/255**	250	112	
	250	0,074 1 600 **3EL/254**	0,08 1 740 **3EL/254**	0,125 2 650 **3EL/249**	0,159 3 380 **3EL/249**	0,26 5 300 **3EL/239**	0,35 7 500 **3EL/251**	0,495 10 600 **3EL/251**	0,58 12 500 **3EL/251**	0,7 15 000 **3EL/251**	0,84 18 000 **3EL/251**	250	112	

$n_{N2} \times L_h$	i_N	Grandezza riduttore P_{N2} kW M_{N2} N m ... / i 030A	042A	060A	085A	125A	180A	250A	355A	500A	710A	i_N	n_1 min^{-1}	n_{N2}
5 600	250	1,65 28 000 **3EL/249**	2,13 33 650 **3EL/232**	3 50 950 **3EL/249**	4,95 80 000 **3EL/237**	6,8 112 000 **3EL/243**	–	–	–	–	–	250	140	**0,56**
	224	1,73 28 000 **3EL/212**	2,39 40 000 **3EL/219**	3,45 56 000 **3EL/212**	4,93 80 000 **3EL/212**	–	9,6 160 000 **3EL/219**	–	–	–	–	224	125	
	200	1,62 28 000 **3EL/203**	2,37 40 000 **3EL/198**	2,96 51 090 **3EL/203**	4,87 80 000 **3EL/193**	6,4 107 150 **3EL/198**	–	–	–	–	–	200	112	
	200	1,75 31 500 **4EL/211**	2,44 45 000 **4EL/216**	3,5 63 000 **4EL/211**	5 90 000 **4EL/211**	6,8 125 000 **4EL/216**	10 180 000 **4EL/212**	–	–	–	–	200	112	
4 500	3550	–	–	–	–	–	–	–	–	–	–	3550	1 600	**0,45**
	3150	–	–	–	–	–	–	–	–	–	–	3150	1 400	
	2800	–	–	–	–	–	–	–	–	–	–	2800	1 250	
	2500	–	–	–	–	–	–	–	–	–	–	2500	1 120	
	2240	1,19 26 590 **4EL/2338**	–	–	–	–	–	–	–	–	–	2240	1 000	
	2000	1,39 28 000 **4EL/1902**	–	–	–	–	–	–	–	–	–	2000	900	
	1800	–	2 40 000 **4EL/1673**	2,61 56 000 **4EL/1796**	3,71 80 000 **4EL/1808**	5,1 112 000 **4EL/1852**	–	–	–	–	–	1800	800	
	1600	1,28 28 000 **4EL/1621**	1,97 40 000 **4EL/1509**	2,57 56 000 **4EL/1621**	3,67 80 000 **4EL/1621**	5,5 112 000 **4EL/1507**	7,1 160 000 **4EL/1670**	–	–	–	–	1600	710	
	1400	1,36 30 500 **4EL/1482**	1,94 40 000 **4EL/1361**	2,53 56 000 **4EL/1462**	3,59 80 000 **4EL/1471**	5,2 112 000 **4EL/1423**	–	–	16,8 335 000 **4EL/1314**	–	–	1400	630	
	1250	1,46 31 500 **4EL/1263**	2,04 45 000 **4EL/1291**	2,64 56 000 **4EL/1245**	4,13 90 000 **4EL/1278**	5,1 112 000 **4EL/1284**	7,3 160 000 **4EL/1283**	10,8 236 000 **4EL/1283**	16,6 335 000 **4EL/1186**	21,2 475 000 **4EL/1312**	–	1250	560	
	1120	1,33 30 620 **4EL/1206**	1,81 40 000 **4EL/1160**	2,61 56 000 **4EL/1124**	3,73 80 000 **4EL/1124**	5,1 112 000 **4EL/1160**	7,3 160 000 **4EL/1150**	10,7 236 000 **4EL/1150**	16,4 335 000 **4EL/1071**	22,2 475 630 **4EL/1122**	–	1120	500	
	1000	1,44 31 500 **4EL/1028**	2,02 45 000 **4EL/1051**	2,89 63 000 **4EL/1028**	4,08 90 000 **4EL/1040**	5 112 000 **4EL/1046**	8,6 180 000 **4EL/984**	12,6 265 000 **4EL/990**	17,4 375 000 **4EL/1014**	22,2 475 000 **4EL/1008**	29,5 630 000 **4EL/1008**	1000	450	
	900	1,51 31 500 **4EL/876**	2,11 45 000 **4EL/895**	3,01 63 000 **4EL/876**	4,26 90 000 **4EL/886**	5,7 125 000 **4EL/914**	8,5 180 000 **4EL/888**	12,5 265 000 **4EL/888**	15,4 335 000 **4EL/911**	24,3 530 000 **4EL/914**	33,8 695 380 **4EL/862**	900	400	
	800	1,4 31 500 **4EL/836**	2,02 45 000 **4EL/828**	2,8 63 000 **4EL/836**	3,95 90 000 **4EL/846**	5,6 125 000 **4EL/825**	8,4 180 000 **4EL/800**	12,2 265 000 **4EL/806**	17,4 375 000 **4EL/800**	25,2 530 000 **4EL/782**	33,3 697 140 **4EL/778**	800	355	
	710	1,46 31 500 **4EL/713**	2,1 45 000 **4EL/706**	2,92 63 000 **4EL/713**	4,12 90 000 **4EL/721**	5,8 125 000 **4EL/706**	8,2 180 000 **4EL/722**	12,1 265 000 **4EL/722**	17,6 375 000 **4EL/703**	24,9 530 000 **4EL/703**	33,3 710 000 **4EL/703**	710	315	
	630	1,4 31 500 **4EL/659**	2,22 45 000 **4EL/595**	3,04 63 000 **4EL/607**	4 90 000 **4EL/659**	5,8 125 000 **4EL/634**	8,4 179 240 **4EL/624**	12,2 265 000 **4EL/635**	17,9 375 000 **4EL/614**	24,7 530 000 **4EL/630**	33,1 710 000 **4EL/630**	630	280	
	560	1,47 31 500 **4EL/562**	2,12 45 000 **4EL/556**	2,94 63 000 **4EL/562**	4,19 90 000 **4EL/562**	5,7 125 000 **4EL/572**	8,4 180 000 **4EL/563**	12,3 265 000 **4EL/563**	17,7 375 000 **4EL/554**	24,4 530 000 **4EL/568**	32,7 710 000 **4EL/568**	560	250	
	500	1,54 31 500 **4EL/479**	2,16 45 000 **4EL/489**	3,09 63 000 **4EL/479**	4,41 90 000 **4EL/479**	5,9 125 000 **4EL/500**	8,8 180 000 **4EL/479**	12,8 265 000 **4EL/485**	17,6 375 000 **4EL/501**	25,3 530 000 **4EL/491**	33,3 710 000 **4EL/500**	500	224	
	450	1,49 31 500 **4EL/443**	2,08 45 000 **4EL/453**	2,98 63 000 **4EL/443**	4,26 90 000 **4EL/443**	5,8 125 000 **4EL/451**	8,5 180 000 **4EL/444**	12,5 265 000 **4EL/444**	17,4 375 000 **4EL/452**	25,1 530 000 **4EL/443**	33,2 710 000 **4EL/448**	450	200	
	400	1,57 31 500 **4EL/377**	2,2 45 000 **4EL/386**	3,15 63 000 **4EL/377**	4,44 90 000 **4EL/382**	6,1 125 000 **4EL/386**	9 180 000 **4EL/378**	13,1 265 000 **4EL/382**	18,3 375 000 **4EL/386**	23,8 530 000 **4EL/420**	31,9 710 000 **4EL/420**	400	180	
	355	1,36 28 000 **4EL/344**	2,32 45 000 **4EL/325**	2,73 56 000 **4EL/344**	3,9 80 000 **4EL/344**	5,9 125 000 **4EL/356**	8,5 179 130 **4EL/353**	12,3 265 000 **4EL/360**	17,6 375 000 **4EL/356**	25,4 530 000 **4EL/349**	31,4 710 000 **4EL/379**	355	160	
	315	1,45 31 500 **4EL/318**	2,17 45 000 **4EL/304**	2,87 62 300 **4EL/318**	4,15 90 000 **4EL/318**	5,6 125 000 **4EL/325**	8,3 180 000 **4EL/319**	12,1 265 000 **4EL/322**	16,9 375 000 **4EL/326**	24,1 530 000 **4EL/323**	29,8 710 000 **4EL/349**	315	140	
	280	1,39 31 500 **4EL/297**	2,15 45 000 **4EL/274**	2,77 63 000 **4EL/297**	3,96 90 000 **4EL/297**	5,5 125 000 **4EL/300**	7,9 180 000 **4EL/298**	11,6 265 000 **4EL/298**	16,4 375 000 **4EL/300**	23,2 530 000 **4EL/299**	31,1 710 000 **4EL/299**	280	125	
	250	1,47 31 500 **4EL/251**	2,06 45 000 **4EL/256**	2,95 63 000 **4EL/251**	4,21 90 000 **4EL/251**	5,7 125 000 **4EL/256**	8,4 180 000 **4EL/251**	12,4 265 000 **4EL/251**	17,1 375 000 **4EL/257**	24,7 530 000 **4EL/252**	–	250	112	
	250	1,32 28 000 **3EL/249**	1,76 34 810 **3EL/232**	2,48 52 700 **3EL/249**	3,96 80 000 **3EL/237**	5,4 112 000 **3EL/243**	–	–	–	–	–	250	112	

$n_{N2} \times L_h$	i_N	Grandezza riduttore P_{N2} kW M_{N2} N m ... / i 001A	002A	003A	004A	006A	009A	012A	015A	018A	021A	i_N	n_1 min^{-1}	n_{N2}
3 550	3550	0,038 1 120 **4EL/3868**	0,054 1 600 **4EL/3868**	0,085 2 240 **4EL/3460**	0,119 3 150 **4EL/3460**	0,17 4 500 **4EL/3460**	–	–	–	–	–	3550	1 250	**0,355**
	3150	0,047 1 320 **4EL/3296**	0,057 1 600 **4EL/3296**	–	–	–	0,239 6 300 **4EL/3094**	0,341 9 000 **4EL/3094**	–	0,474 12 500 **4EL/3094**	–	3150	1 120	
	2800	0,05 1 320 **4EL/2750**	0,072 1 900 **4EL/2750**	0,094 2 650 **4EL/2947**	0,125 3 530 **4EL/2947**	0,177 4 980 **4EL/2947**	–	–	0,38 10 600 **4EL/2921**	–	–	2800	1 000	
	2500	0,052 1 320 **4EL/2377**	0,075 1 900 **4EL/2377**	0,102 2 650 **4EL/2459**	0,147 3 750 **4EL/2399**	0,208 5 300 **4EL/2399**	0,251 7 010 **4EL/2636**	0,353 9 880 **4EL/2636**	0,447 12 500 **4EL/2636**	0,498 13 940 **4EL/2636**	0,59 15 000 **4EL/2377**	2500	900	
	2240	0,062 1 600 **4EL/2168**	0,069 1 790 **4EL/2168**	0,104 2 880 **4EL/2324**	–	–	0,293 7 500 **4EL/2145**	0,414 10 600 **4EL/2145**	0,488 12 500 **4EL/2145**	0,59 15 000 **4EL/2145**	0,7 18 000 **4EL/2145**	2240	800	
	2000	–	–	0,098 2 650 **4EL/2001**	0,139 3 750 **4EL/2001**	0,193 5 300 **4EL/2043**	0,27 6 920 **4EL/1901**	0,381 9 750 **4EL/1901**	–	–	–	2000	710	
	1800	0,056 1 600 **4EL/1874**	0,079 2 240 **4EL/1874**	0,11 3 150 **4EL/1891**	0,143 3 750 **4EL/1730**	0,202 5 300 **4EL/1730**	0,276 7 500 **4EL/1790**	0,383 10 600 **4EL/1827**	0,451 12 500 **4EL/1827**	0,55 15 000 **4EL/1790**	0,65 18 000 **4EL/1827**	1800	630	
	1600	0,06 1 600 **4EL/1564**	0,084 2 240 **4EL/1564**	0,115 3 150 **4EL/1611**	0,164 4 500 **4EL/1611**	0,203 5 570 **4EL/1611**	0,283 8 150 **4EL/1691**	0,399 11 500 **4EL/1691**	0,52 15 000 **4EL/1691**	0,58 15 000 **4EL/1525**	0,69 18 000 **4EL/1525**	1600	560	
	1400	0,062 1 600 **4EL/1351**	0,087 2 240 **4EL/1351**	0,121 3 150 **4EL/1364**	0,175 4 500 **4EL/1344**	0,245 6 300 **4EL/1344**	0,327 9 000 **4EL/1441**	0,44 12 110 **4EL/1441**	0,55 15 000 **4EL/1441**	0,62 17 080 **4EL/1441**	0,72 18 000 **4EL/1318**	1400	500	
	1250	0,06 1 600 **4EL/1249**	0,084 2 240 **4EL/1249**	0,117 3 150 **4EL/1270**	0,165 4 450 **4EL/1270**	0,2 5 300 **4EL/1248**	0,353 9 000 **4EL/1202**	0,397 10 600 **4EL/1259**	0,465 12 500 **4EL/1267**	0,56 15 000 **4EL/1267**	0,67 18 000 **4EL/1267**	1250	450	
	1120	0,059 1 600 **4EL/1128**	0,083 2 240 **4EL/1128**	0,118 3 150 **4EL/1122**	0,168 4 500 **4EL/1122**	0,235 6 300 **4EL/1122**	0,332 9 000 **4EL/1136**	0,447 12 500 **4EL/1172**	0,54 15 000 **4EL/1172**	0,64 18 000 **4EL/1172**	0,76 21 200 **4EL/1172**	1120	400	
	1000	0,057 1 600 **4EL/1043**	0,08 2 240 **4EL/1043**	0,119 3 150 **4EL/984**	0,173 4 500 **4EL/970**	0,242 6 300 **4EL/970**	0,335 9 000 **4EL/999**	0,465 12 500 **4EL/999**	0,56 15 000 **4EL/999**	0,67 18 000 **4EL/999**	0,79 21 200 **4EL/999**	1000	355	
	900	0,059 1 600 **4EL/901**	0,082 2 240 **4EL/901**	0,114 3 150 **4EL/909**	0,162 4 500 **4EL/916**	0,227 6 300 **4EL/916**	0,321 9 000 **4EL/924**	0,446 12 500 **4EL/924**	0,59 15 000 **4EL/846**	0,7 18 000 **4EL/846**	0,83 21 200 **4EL/846**	900	315	
	800	0,06 1 600 **4EL/779**	0,084 2 240 **4EL/779**	0,118 3 150 **4EL/786**	0,157 4 500 **4EL/838**	0,22 6 300 **4EL/838**	0,335 9 000 **4EL/788**	0,465 12 500 **4EL/788**	0,56 15 000 **4EL/788**	0,67 18 000 **4EL/788**	0,77 20 610 **4EL/788**	800	280	
	710	0,058 1 600 **4EL/720**	0,081 2 240 **4EL/720**	0,113 3 150 **4EL/732**	0,161 4 500 **4EL/732**	0,225 6 300 **4EL/732**	0,327 9 000 **4EL/720**	0,454 12 500 **4EL/720**	0,55 15 000 **4EL/720**	0,65 18 000 **4EL/720**	0,77 21 200 **4EL/720**	710	250	
	630	0,06 1 600 **4EL/622**	0,084 2 240 **4EL/622**	0,118 3 150 **4EL/628**	0,173 4 500 **4EL/611**	0,242 6 300 **4EL/611**	0,321 9 000 **4EL/657**	0,446 12 500 **4EL/657**	0,54 15 000 **4EL/657**	0,64 18 000 **4EL/657**	0,76 21 200 **4EL/657**	630	224	
	560	0,061 1 600 **4EL/546**	0,086 2 240 **4EL/546**	0,117 3 150 **4EL/566**	0,166 4 500 **4EL/566**	0,233 6 300 **4EL/566**	0,332 9 000 **4EL/568**	0,461 12 500 **4EL/568**	0,55 15 000 **4EL/568**	0,66 18 000 **4EL/568**	0,78 21 200 **4EL/568**	560	200	
	500	0,061 1 600 **4EL/497**	0,085 2 240 **4EL/497**	0,115 3 150 **4EL/517**	0,164 4 500 **4EL/517**	0,23 6 300 **4EL/517**	0,327 9 000 **4EL/518**	0,455 12 500 **4EL/518**	0,55 15 000 **4EL/518**	0,65 18 000 **4EL/518**	0,77 21 200 **4EL/518**	500	180	
	450	0,06 1 600 **4EL/445**	0,084 2 240 **4EL/445**	0,117 3 150 **4EL/452**	0,167 4 500 **4EL/452**	0,233 6 300 **4EL/452**	0,337 9 000 **4EL/448**	0,468 12 500 **4EL/448**	0,56 15 000 **4EL/448**	0,67 18 000 **4EL/448**	0,79 21 200 **4EL/448**	450	160	
	400	0,056 1 600 **4EL/420**	0,078 2 240 **4EL/420**	0,11 3 150 **4EL/422**	0,156 4 500 **4EL/422**	0,219 6 300 **4EL/422**	0,327 9 000 **4EL/404**	0,454 12 500 **4EL/404**	0,54 15 000 **4EL/404**	0,65 18 000 **4EL/404**	0,77 21 200 **4EL/404**	400	140	
	355	0,059 1 600 **4EL/356**	0,082 2 240 **4EL/356**	0,116 3 150 **4EL/357**	0,165 4 500 **4EL/357**	0,231 6 300 **4EL/357**	0,329 9 000 **4EL/358**	0,457 12 500 **4EL/358**	0,55 15 000 **4EL/358**	0,66 18 000 **4EL/358**	0,78 21 200 **4EL/358**	355	125	
	315	0,061 1 600 **4EL/306**	0,078 2 020 **4EL/306**	0,116 3 150 **4EL/317**	0,166 4 500 **4EL/317**	0,233 6 300 **4EL/317**	0,326 9 000 **4EL/323**	0,453 12 500 **4EL/323**	0,54 15 000 **4EL/323**	0,65 18 000 **4EL/323**	0,78 21 200 **4EL/318**	315	112	

$n_{N2} \times L_h$	i_N	Grandezza riduttore P_{N2} kW M_{N2} N m ... / i 030A	042A	060A	085A	125A	180A	250A	355A	500A	710A	i_N	n_1 min^{-1}	n_{N2}
3 550	3550	–	–	–	–	–	–	–	–	–	–	3550	1 250	**0,355**
	3150	–	–	–	–	–	–	–	–	–	–	3150	1 120	
	2800	–	–	–	–	–	–	–	–	–	–	2800	1 000	
	2500	–	–	–	–	–	–	–	–	–	–	2500	900	
	2240	0,99 27 500 **4EL/2338**	–	–	–	–	–	–	–	–	–	2240	800	
	2000	1,09 28 000 **4EL/1902**	–	–	–	–	–	–	–	–	–	2000	710	
	1800	–	1,58 40 000 **4EL/1673**	2,06 56 000 **4EL/1796**	2,92 80 000 **4EL/1808**	3,99 112 000 **4EL/1852**	–	–	–	–	–	1800	630	
	1600	1,01 28 000 **4EL/1621**	1,55 40 000 **4EL/1509**	2,03 56 000 **4EL/1621**	2,89 80 000 **4EL/1621**	4,36 112 000 **4EL/1507**	5,6 160 000 **4EL/1670**	–	–	–	–	1600	560	
	1400	1,11 31 500 **4EL/1482**	1,54 40 000 **4EL/1361**	2,01 56 000 **4EL/1462**	2,85 80 000 **4EL/1471**	4,12 112 000 **4EL/1423**	–	–	13,3 335 000 **4EL/1314**	–	–	1400	500	
	1250	1,18 31 500 **4EL/1263**	1,64 45 000 **4EL/1291**	2,12 56 000 **4EL/1245**	3,32 90 000 **4EL/1278**	4,11 112 000 **4EL/1284**	5,9 160 000 **4EL/1283**	8,7 236 000 **4EL/1283**	13,3 335 000 **4EL/1186**	17,1 475 000 **4EL/1312**	–	1250	450	
	1120	1,09 31 500 **4EL/1206**	1,44 40 000 **4EL/1160**	2,09 56 000 **4EL/1124**	2,98 80 000 **4EL/1124**	4,05 112 000 **4EL/1160**	5,8 160 000 **4EL/1150**	8,6 236 000 **4EL/1150**	13,1 335 000 **4EL/1071**	18,4 491 970 **4EL/1122**	–	1120	400	
	1000	1,14 31 500 **4EL/1028**	1,59 45 000 **4EL/1051**	2,28 63 000 **4EL/1028**	3,22 90 000 **4EL/1040**	3,98 112 000 **4EL/1046**	6,8 180 000 **4EL/984**	9,9 265 000 **4EL/990**	13,7 375 000 **4EL/1014**	17,5 475 000 **4EL/1008**	23,2 630 000 **4EL/1008**	1000	355	
	900	1,19 31 500 **4EL/876**	1,66 45 000 **4EL/895**	2,37 63 000 **4EL/876**	3,35 90 000 **4EL/886**	4,51 125 000 **4EL/914**	6,7 180 000 **4EL/888**	9,8 265 000 **4EL/888**	12,1 335 000 **4EL/911**	19,1 530 000 **4EL/914**	27,2 710 000 **4EL/862**	900	315	
	800	1,1 31 500 **4EL/836**	1,59 45 000 **4EL/828**	2,21 63 000 **4EL/836**	3,12 90 000 **4EL/846**	4,44 125 000 **4EL/825**	6,6 180 000 **4EL/800**	9,6 265 000 **4EL/806**	13,7 375 000 **4EL/800**	19,9 530 000 **4EL/782**	26,8 710 000 **4EL/778**	800	280	
	710	1,16 31 500 **4EL/713**	1,67 45 000 **4EL/706**	2,31 63 000 **4EL/713**	3,27 90 000 **4EL/721**	4,64 125 000 **4EL/706**	6,5 180 000 **4EL/722**	9,6 265 000 **4EL/722**	14 375 000 **4EL/703**	19,7 530 000 **4EL/703**	26,5 710 000 **4EL/703**	710	250	
	630	1,12 31 500 **4EL/659**	1,78 45 000 **4EL/595**	2,43 63 000 **4EL/607**	3,2 90 000 **4EL/659**	4,63 125 000 **4EL/634**	6,8 180 000 **4EL/624**	9,8 265 000 **4EL/635**	14,3 375 000 **4EL/614**	19,7 530 000 **4EL/630**	26,4 710 000 **4EL/630**	630	224	
	560	1,17 31 500 **4EL/562**	1,69 45 000 **4EL/556**	2,35 63 000 **4EL/562**	3,36 90 000 **4EL/562**	4,58 125 000 **4EL/572**	6,7 180 000 **4EL/563**	9,9 265 000 **4EL/563**	14,2 375 000 **4EL/554**	19,5 530 000 **4EL/568**	26,2 710 000 **4EL/568**	560	200	
	500	1,24 31 500 **4EL/479**	1,73 45 000 **4EL/489**	2,48 63 000 **4EL/479**	3,54 90 000 **4EL/479**	4,72 125 000 **4EL/500**	7,1 180 000 **4EL/479**	10,3 265 000 **4EL/485**	14,1 375 000 **4EL/501**	20,4 530 000 **4EL/491**	26,8 710 000 **4EL/500**	500	180	
	450	1,19 31 500 **4EL/443**	1,67 45 000 **4EL/453**	2,38 63 000 **4EL/443**	3,4 90 000 **4EL/443**	4,64 125 000 **4EL/451**	6,8 180 000 **4EL/444**	10 265 000 **4EL/444**	13,9 375 000 **4EL/452**	20,1 530 000 **4EL/443**	26,6 710 000 **4EL/448**	450	160	
	400	1,22 31 500 **4EL/377**	1,71 45 000 **4EL/386**	2,45 63 000 **4EL/377**	3,46 90 000 **4EL/382**	4,75 125 000 **4EL/386**	7 180 000 **4EL/378**	10,2 265 000 **4EL/382**	14,2 375 000 **4EL/386**	18,5 530 000 **4EL/420**	24,8 710 000 **4EL/420**	400	140	
	355	1,07 28 000 **4EL/344**	1,81 45 000 **4EL/325**	2,13 56 000 **4EL/344**	3,05 80 000 **4EL/344**	4,6 125 000 **4EL/356**	6,7 180 000 **4EL/353**	9,6 265 000 **4EL/360**	13,8 375 000 **4EL/356**	19,9 530 000 **4EL/349**	24,5 710 000 **4EL/379**	355	125	
	315	1,16 31 500 **4EL/318**	1,74 45 000 **4EL/304**	2,3 62 300 **4EL/318**	3,32 90 000 **4EL/318**	4,51 125 000 **4EL/325**	6,6 180 000 **4EL/319**	9,6 265 000 **4EL/322**	13,5 375 000 **4EL/326**	19,2 530 000 **4EL/323**	23,9 710 000 **4EL/349**	315	112	

Tabelle di selezione dei riduttori ad assi ortogonali

$n_{N2} \times L_h$	i_N	Grandezza riduttore 001A	002A	003A	004A	006A	009A	012A	015A	018A	021A	i_N	n_1 min^{-1}	n_{N2}
		P_{N2} kW												
		M_{N2} N m												
		... / i												
2 240 000	12.5	16.9 757 **2EB/13,2**	23.2 1 050 **2EB/13,2**	31.8 1 440 **2EB/13,2**	45.7 2 060 **2EB/13,2**	52 2 360 **2EB/13,2**	– 4 200 **2EB/13,2**	– 4 550 **2EB/13,2**	– 4 550 **2EB/13,2**	– 7 450 **2EB/13,2**	– 9 380 **2EB/13,2**	12.5	2 800	**224**
	11.2	17.9 758 **2EB/11,1**	18.7 790 **2EB/11,1**	34.9 1 480 **2EB/11,1**	38.8 1 650 **2EB/11,1**	38.8 1 650 **2EB/11,1**	– 3 160 **2EB/11,1**	– 3 160 **2EB/11,1**	– 3 160 **2EB/11,1**	– 6 500 **2EB/11,1**	– 6 500 **2EB/11,1**	11.2	2 500	
	10	17 754 **2EB/10,4**	21.6 959 **2EB/10,4**	33.1 1 470 **2EB/10,4**	44.8 1 990 **2EB/10,4**	44.8 1 990 **2EB/10,4**	86 3 840 **2EB/10,4**	86 3 840 **2EB/10,4**	86 3 840 **2EB/10,4**	– 7 910 **2EB/10,4**	– 7 910 **2EB/10,4**	10	2 240	
	9	18 756 **2EB/8,79**	19.9 836 **2EB/8,79**	35.1 1 470 **2EB/8,79**	41.4 1 740 **2EB/8,79**	41.4 1 740 **2EB/8,79**	80 3 340 **2EB/8,79**	80 3 340 **2EB/8,79**	80 3 340 **2EB/8,79**	– 6 890 **2EB/8,79**	–	9	2 000	
2 000 000	14	12.6 665 **2EB/15,5**	17.7 938 **2EB/15,5**	25 1 320 **2EB/15,5**	35.2 1 870 **2EB/15,5**	49.6 2 630 **2EB/15,5**	– 3 710 **2EB/15,5**	– 5 230 **2EB/15,5**	– 5 040 **2EB/14,7**	– 7 370 **2EB/15,5**	– 9 140 **2EB/14,7**	14	2 800	**200**
	12.5	15.6 783 **2EB/13,2**	21.4 1 080 **2EB/13,2**	29.4 1 490 **2EB/13,2**	42.2 2 130 **2EB/13,2**	48.4 2 450 **2EB/13,2**	– 4 350 **2EB/13,2**	– 4 710 **2EB/13,2**	– 4 710 **2EB/13,2**	– 7 710 **2EB/13,2**	– 9 700 **2EB/13,2**	12.5	2 500	
	11.2	16.6 783 **2EB/11,1**	17.3 817 **2EB/11,1**	32.3 1 530 **2EB/11,1**	36 1 700 **2EB/11,1**	36 1 700 **2EB/11,1**	69 3 270 **2EB/11,1**	69 3 270 **2EB/11,1**	69 3 270 **2EB/11,1**	– 6 720 **2EB/11,1**	– 6 720 **2EB/11,1**	11.2	2 240	
	10	15.7 781 **2EB/10,4**	19.9 992 **2EB/10,4**	30.5 1 520 **2EB/10,4**	41.4 2 060 **2EB/10,4**	41.4 2 060 **2EB/10,4**	80 3 970 **2EB/10,4**	80 3 970 **2EB/10,4**	80 3 970 **2EB/10,4**	– 8 180 **2EB/10,4**	– 8 180 **2EB/10,4**	10	2 000	
	9	16.7 780 **2EB/8,79**	18.5 863 **2EB/8,79**	32.6 1 520 **2EB/8,79**	38.4 1 790 **2EB/8,79**	38.4 1 790 **2EB/8,79**	74 3 450 **2EB/8,79**	74 3 450 **2EB/8,79**	74 3 450 **2EB/8,79**	152 7 110 **2EB/8,79**	–	9	1 800	
1 800 000	16	13.9 790 **2EB/16,7**	19.7 1 120 **2EB/16,7**	27.1 1 540 **2EB/16,7**	38.9 2 210 **2EB/16,7**	42 2 390 **2EB/16,7**	– 4 460 **2EB/16,7**	– 4 600 **2EB/16,7**	– 4 600 **2EB/16,7**	– 8 850 **2EB/16,7**	– 9 450 **2EB/16,7**	16	2 800	**180**
	14	11.3 670 **2EB/15,5**	15.9 945 **2EB/15,5**	22.4 1 330 **2EB/15,5**	31.6 1 880 **2EB/15,5**	44.6 2 650 **2EB/15,5**	– 3 730 **2EB/15,5**	– 5 260 **2EB/15,5**	– 5 220 **2EB/14,7**	– 7 420 **2EB/15,5**	– 9 210 **2EB/14,7**	14	2 500	
	12.5	14.4 809 **2EB/13,2**	19.8 1 120 **2EB/13,2**	27.2 1 540 **2EB/13,2**	39.1 2 210 **2EB/13,2**	44.8 2 530 **2EB/13,2**	79 4 450 **2EB/13,2**	86 4 860 **2EB/13,2**	86 4 860 **2EB/13,2**	– 7 970 **2EB/13,2**	– 10 030 **2EB/13,2**	12.5	2 240	
	11.2	15.3 811 **2EB/11,1**	16 845 **2EB/11,1**	29.8 1 580 **2EB/11,1**	33.2 1 760 **2EB/11,1**	33.2 1 760 **2EB/11,1**	64 3 380 **2EB/11,1**	64 3 380 **2EB/11,1**	64 3 380 **2EB/11,1**	– 6 950 **2EB/11,1**	– 6 950 **2EB/11,1**	11.2	2 000	
	10	14.6 806 **2EB/10,4**	18.5 1 020 **2EB/10,4**	28.4 1 570 **2EB/10,4**	38.4 2 130 **2EB/10,4**	38.4 2 130 **2EB/10,4**	74 4 100 **2EB/10,4**	74 4 100 **2EB/10,4**	74 4 100 **2EB/10,4**	152 8 440 **2EB/10,4**	152 8 440 **2EB/10,4**	10	1 800	
	9	15.4 808 **2EB/8,79**	17 894 **2EB/8,79**	30 1 580 **2EB/8,79**	35.4 1 860 **2EB/8,79**	35.4 1 860 **2EB/8,79**	68 3 580 **2EB/8,79**	68 3 580 **2EB/8,79**	68 3 580 **2EB/8,79**	140 7 370 **2EB/8,79**	–	9	1 600	
1 600 000	16	12.8 818 **2EB/16,7**	18.2 1 160 **2EB/16,7**	25 1 590 **2EB/16,7**	35.9 2 290 **2EB/16,7**	38.8 2 480 **2EB/16,7**	– 4 490 **2EB/16,7**	– 4 760 **2EB/16,7**	– 4 760 **2EB/16,7**	– 9 160 **2EB/16,7**	– 9 780 **2EB/16,7**	16	2 500	**160**
	14	10.2 675 **2EB/15,5**	14.4 951 **2EB/15,5**	20.2 1 340 **2EB/15,5**	28.5 1 890 **2EB/15,5**	40.3 2 670 **2EB/15,5**	57 3 760 **2EB/15,5**	80 5 300 **2EB/15,5**	86 5 390 **2EB/14,7**	– 7 470 **2EB/15,5**	– 9 270 **2EB/14,7**	14	2 240	
	12.5	13.3 837 **2EB/13,2**	18.3 1 160 **2EB/13,2**	25.2 1 590 **2EB/13,2**	36.1 2 280 **2EB/13,2**	41.4 2 620 **2EB/13,2**	71 4 480 **2EB/13,2**	80 5 030 **2EB/13,2**	80 5 030 **2EB/13,2**	– 8 240 **2EB/13,2**	– 10 370 **2EB/13,2**	12.5	2 000	
	11.2	14.2 837 **2EB/11,1**	14.8 872 **2EB/11,1**	27.7 1 630 **2EB/11,1**	30.9 1 820 **2EB/11,1**	30.9 1 820 **2EB/11,1**	59 3 490 **2EB/11,1**	59 3 490 **2EB/11,1**	59 3 490 **2EB/11,1**	122 7 170 **2EB/11,1**	122 7 170 **2EB/11,1**	11.2	1 800	
	10	13.4 835 **2EB/10,4**	17 1 060 **2EB/10,4**	26.1 1 630 **2EB/10,4**	35.4 2 200 **2EB/10,4**	35.4 2 200 **2EB/10,4**	68 4 240 **2EB/10,4**	68 4 240 **2EB/10,4**	68 4 240 **2EB/10,4**	140 8 750 **2EB/10,4**	140 8 750 **2EB/10,4**	10	1 600	
	9	14 841 **2EB/8,79**	15.5 931 **2EB/8,79**	27.4 1 640 **2EB/8,79**	32.2 1 930 **2EB/8,79**	32.2 1 930 **2EB/8,79**	62 3 720 **2EB/8,79**	62 3 720 **2EB/8,79**	62 3 720 **2EB/8,79**	128 7 670 **2EB/8,79**	–	9	1 400	
1 400 000	20	10.1 675 **2EB/19,6**	14.2 952 **2EB/19,6**	20.1 1 340 **2EB/19,6**	28.3 1 890 **2EB/19,6**	39.9 2 670 **2EB/19,6**	– 3 760 **2EB/19,6**	– 5 300 **2EB/19,6**	– 5 100 **2EB/18,5**	– 7 480 **2EB/19,6**	– 9 270 **2EB/18,5**	20	2 800	**140**
	16	11.9 845 **2EB/16,7**	16.9 1 200 **2EB/16,7**	23.1 1 650 **2EB/16,7**	32.9 2 340 **2EB/16,7**	36 2 560 **2EB/16,7**	63 4 520 **2EB/16,7**	69 4 920 **2EB/16,7**	69 4 920 **2EB/16,7**	– 9 250 **2EB/16,7**	– 10 110 **2EB/16,7**	16	2 240	
	14	9.2 679 **2EB/15,5**	12.9 958 **2EB/15,5**	18.2 1 350 **2EB/15,5**	25.7 1 900 **2EB/15,5**	36.2 2 680 **2EB/15,5**	51 3 790 **2EB/15,5**	72 5 340 **2EB/15,5**	80 5 580 **2EB/14,7**	– 7 530 **2EB/15,5**	– 9 330 **2EB/14,7**	14	2 000	
	12.5	12.4 864 **2EB/13,2**	17 1 190 **2EB/13,2**	23.4 1 640 **2EB/13,2**	33.3 2 340 **2EB/13,2**	38.4 2 700 **2EB/13,2**	64 4 510 **2EB/13,2**	74 5 190 **2EB/13,2**	74 5 190 **2EB/13,2**	122 8 510 **2EB/13,2**	152 10 710 **2EB/13,2**	12.5	1 800	
	11.2	13.1 867 **2EB/11,1**	13.6 904 **2EB/11,1**	25.5 1 690 **2EB/11,1**	28.4 1 880 **2EB/11,1**	28.4 1 880 **2EB/11,1**	55 3 620 **2EB/11,1**	55 3 620 **2EB/11,1**	55 3 620 **2EB/11,1**	112 7 430 **2EB/11,1**	112 7 430 **2EB/11,1**	11.2	1 600	
	10	12.2 869 **2EB/10,4**	15.5 1 100 **2EB/10,4**	23.8 1 690 **2EB/10,4**	32.2 2 290 **2EB/10,4**	32.2 2 290 **2EB/10,4**	62 4 420 **2EB/10,4**	62 4 420 **2EB/10,4**	62 4 420 **2EB/10,4**	128 9 100 **2EB/10,4**	128 9 100 **2EB/10,4**	10	1 400	
	9	13 870 **2EB/8,79**	14.3 963 **2EB/8,79**	25.3 1 700 **2EB/8,79**	29.8 2 000 **2EB/8,79**	29.8 2 000 **2EB/8,79**	57 3 850 **2EB/8,79**	57 3 850 **2EB/8,79**	57 3 850 **2EB/8,79**	118 7 940 **2EB/8,79**	–	9	1 250	

$n_{N2} \times L_h$	i_N	Grandezza riduttore P_{N2} kW M_{N2} N m ... / i 030A	042A	060A	085A	125A	180A	250A	355A	500A	710A	i_N	n_1 min^{-1}	n_{N2}
2 240 000	12.5	– 9 300 **2EB/13,1**	– 16 850 **2EB/12,2**	– 18 100 **2EB/13,1**	– 31 830 **2EB/13,2**	– 31 830 **2EB/13,2**	–	–	–	–	–	12.5	2 800	**224**
	11.2	–	–	–	–	–	–	–	–	–	–	11.2	2 500	
	10	– 7 750 **2EB/10,2**	– 15 410 **2EB/10,5**	– 15 080 **2EB/10,2**	– 26 830 **2EB/10,4**	– 26 830 **2EB/10,4**	–	–	–	–	–	10	2 240	
	9	–	–	–	–	–	–	–	–	–	–	9	2 000	
2 000 000	14	–	–	–	–	–	–	–	–	–	–	14	2 800	**200**
	12.5	– 9 620 **2EB/13,1**	– 17 440 **2EB/12,2**	– 18 720 **2EB/13,1**	– 32 930 **2EB/13,2**	– 32 930 **2EB/13,2**	–	–	–	–	–	12.5	2 500	
	11.2	–	–	–	–	–	–	–	–	–	–	11.2	2 240	
	10	– 8 020 **2EB/10,2**	– 15 950 **2EB/10,5**	– 15 600 **2EB/10,2**	– 27 760 **2EB/10,4**	– 27 760 **2EB/10,4**	–	–	–	–	–	10	2 000	
	9	–	–	–	–	–	–	–	–	–	–	9	1 800	
1 800 000	16	– 9 370 **2EB/16,6**	– 17 010 **2EB/15,4**	– 18 270 **2EB/16,6**	– 32 320 **2EB/16,7**	– 32 320 **2EB/16,7**	–	–	–	–	–	16	2 800	**180**
	14	–	–	–	–	–	–	–	–	–	–	14	2 500	
	12.5	– 9 940 **2EB/13,1**	– 18 020 **2EB/12,2**	– 19 350 **2EB/13,1**	– 34 030 **2EB/13,2**	– 34 030 **2EB/13,2**	–	–	–	–	–	12.5	2 240	
	11.2	–	–	–	–	–	–	–	–	–	–	11.2	2 000	
	10	152 8 270 **2EB/10,2**	– 16 460 **2EB/10,5**	– 16 100 **2EB/10,2**	– 28 650 **2EB/10,4**	– 28 650 **2EB/10,4**	–	–	–	–	–	10	1 800	
	9	–	–	–	–	–	–	–	–	–	–	9	1 600	
1 600 000	16	– 9 700 **2EB/16,6**	– 17 600 **2EB/15,4**	– 18 900 **2EB/16,6**	– 33 430 **2EB/16,7**	– 33 430 **2EB/16,7**	–	–	–	–	–	16	2 500	**160**
	14	–	–	–	–	–	–	–	–	–	–	14	2 240	
	12.5	– 10 290 **2EB/13,1**	– 18 640 **2EB/12,2**	– 20 020 **2EB/13,1**	– 35 210 **2EB/13,2**	– 35 210 **2EB/13,2**	–	–	–	–	–	12.5	2 000	
	11.2	–	–	–	–	–	–	–	–	–	–	11.2	1 800	
	10	140 8 570 **2EB/10,2**	– 17 050 **2EB/10,5**	– 16 680 **2EB/10,2**	– 29 680 **2EB/10,4**	– 29 680 **2EB/10,4**	–	–	–	–	–	10	1 600	
	9	–	–	–	–	–	–	–	–	–	–	9	1 400	
1 400 000	20	– 9 640 **2EB/21**	– 17 460 **2EB/19,6**	– 18 750 **2EB/21**	– 27 150 **2EB/21,2**	– 27 150 **2EB/21,2**	–	–	–	–	–	20	2 800	**140**
	16	– 10 020 **2EB/16,6**	– 18 190 **2EB/15,4**	– 19 540 **2EB/16,6**	– 34 550 **2EB/16,7**	– 34 550 **2EB/16,7**	–	–	–	–	–	16	2 240	
	14	–	–	–	–	–	–	–	–	–	–	14	2 000	
	12.5	152 10 620 **2EB/13,1**	– 19 240 **2EB/12,2**	– 20 660 **2EB/13,1**	– 36 340 **2EB/13,2**	– 36 340 **2EB/13,2**	–	–	–	–	–	12.5	1 800	
	11.2	–	–	–	–	–	–	–	–	–	–	11.2	1 600	
	10	128 8 920 **2EB/10,2**	249 17 750 **2EB/10,5**	249 17 360 **2EB/10,2**	– 30 900 **2EB/10,4**	– 30 900 **2EB/10,4**	–	–	–	–	–	10	1 400	
	9	–	–	–	–	–	–	–	–	–	–	9	1 250	

Tabelle di selezione dei riduttori ad assi ortogonali

$n_{N2} \times L_h$	i_N	Grandezza riduttore P_{N2} kW M_{N2} N m ... / i 001A	002A	003A	004A	006A	009A	012A	015A	018A	021A	i_N	n_1 min^{-1}	n_{N2}
1 250 000	22.4	11.7 849 **2EB/21,2**	13.6 983 **2EB/21,2**	22.9 1 650 **2EB/21,2**	32.4 2 340 **2EB/21,2**	41 2 960 **2EB/21,2**	– 4 520 **2EB/21,2**	– 4 820 **2EB/21,2**	– 4 820 **2EB/21,2**	– 9 260 **2EB/21,2**	– 9 720 **2EB/21,2**	22.4	2 800	**125**
	20	9.1 680 **2EB/19,6**	12.8 958 **2EB/19,6**	18 1 350 **2EB/19,6**	25.4 1 910 **2EB/19,6**	35.9 2 690 **2EB/19,6**	– 3 790 **2EB/19,6**	– 5 340 **2EB/19,6**	– 5 270 **2EB/18,5**	– 7 530 **2EB/19,6**	– 9 340 **2EB/18,5**	20	2 500	
	16	11 874 **2EB/16,7**	15.6 1 240 **2EB/16,7**	21.4 1 700 **2EB/16,7**	29.6 2 360 **2EB/16,7**	33.2 2 650 **2EB/16,7**	57 4 550 **2EB/16,7**	64 5 090 **2EB/16,7**	64 5 090 **2EB/16,7**	– 9 320 **2EB/16,7**	– 10 460 **2EB/16,7**	16	2 000	
	14	8.3 684 **2EB/15,5**	11.7 964 **2EB/15,5**	16.5 1 360 **2EB/15,5**	23.3 1 920 **2EB/15,5**	32.8 2 700 **2EB/15,5**	46.2 3 810 **2EB/15,5**	65 5 370 **2EB/15,5**	74 5 760 **2EB/14,7**	92 7 570 **2EB/15,5**	121 9 390 **2EB/14,7**	14	1 800	
	12.5	11.4 895 **2EB/13,2**	15.7 1 240 **2EB/13,2**	21.5 1 700 **2EB/13,2**	29.8 2 360 **2EB/13,2**	35.4 2 800 **2EB/13,2**	58 4 550 **2EB/13,2**	68 5 380 **2EB/13,2**	68 5 380 **2EB/13,2**	112 8 820 **2EB/13,2**	140 11 090 **2EB/13,2**	12.5	1 600	
	11.2	11.9 902 **2EB/11,1**	12.4 941 **2EB/11,1**	23.2 1 760 **2EB/11,1**	25.9 1 960 **2EB/11,1**	25.9 1 960 **2EB/11,1**	49.7 3 760 **2EB/11,1**	49.7 3 760 **2EB/11,1**	49.7 3 760 **2EB/11,1**	102 7 730 **2EB/11,1**	102 7 730 **2EB/11,1**	11.2	1 400	
	10	11.3 899 **2EB/10,4**	14.3 1 140 **2EB/10,4**	22 1 750 **2EB/10,4**	29.8 2 370 **2EB/10,4**	29.8 2 370 **2EB/10,4**	57 4 570 **2EB/10,4**	57 4 570 **2EB/10,4**	57 4 570 **2EB/10,4**	118 9 420 **2EB/10,4**	118 9 420 **2EB/10,4**	10	1 250	
	9	12 900 **2EB/8,79**	13.3 995 **2EB/8,79**	23.4 1 750 **2EB/8,79**	27.6 2 070 **2EB/8,79**	27.6 2 070 **2EB/8,79**	53 3 980 **2EB/8,79**	53 3 980 **2EB/8,79**	53 3 980 **2EB/8,79**	109 8 200 **2EB/8,79**	–	9	1 120	
1 120 000	25	8.1 685 **2EB/24,9**	11.4 966 **2EB/24,9**	16.1 1 360 **2EB/24,9**	22.6 1 920 **2EB/24,9**	31.9 2 710 **2EB/24,9**	– 3 820 **2EB/24,9**	– 5 380 **2EB/24,9**	– 5 340 **2EB/23,5**	– 7 590 **2EB/24,9**	– 9 410 **2EB/23,5**	25	2 800	**112**
	22.4	10.9 878 **2EB/21,2**	12.6 1 020 **2EB/21,2**	21.2 1 710 **2EB/21,2**	29.2 2 360 **2EB/21,2**	37 3 000 **2EB/21,2**	– 4 550 **2EB/21,2**	– 4 980 **2EB/21,2**	– 4 980 **2EB/21,2**	– 9 320 **2EB/21,2**	– 10 060 **2EB/21,2**	22.4	2 500	
	20	8.2 684 **2EB/19,6**	11.5 965 **2EB/19,6**	16.3 1 360 **2EB/19,6**	23 1 920 **2EB/19,6**	32.4 2 700 **2EB/19,6**	45.6 3 810 **2EB/19,6**	64 5 380 **2EB/19,6**	69 5 450 **2EB/18,5**	– 7 580 **2EB/19,6**	– 9 400 **2EB/18,5**	20	2 240	
	16	10.2 902 **2EB/16,7**	14.3 1 270 **2EB/16,7**	19.6 1 730 **2EB/16,7**	26.8 2 370 **2EB/16,7**	30.9 2 730 **2EB/16,7**	52 4 580 **2EB/16,7**	59 5 250 **2EB/16,7**	59 5 250 **2EB/16,7**	106 9 380 **2EB/16,7**	122 10 790 **2EB/16,7**	16	1 800	
	14	7.4 689 **2EB/15,5**	10.5 971 **2EB/15,5**	14.8 1 370 **2EB/15,5**	20.8 1 930 **2EB/15,5**	29.4 2 720 **2EB/15,5**	41.4 3 840 **2EB/15,5**	58 5 410 **2EB/15,5**	68 5 960 **2EB/14,7**	82 7 630 **2EB/15,5**	108 9 460 **2EB/14,7**	14	1 600	
	12.5	10.4 931 **2EB/13,2**	14 1 270 **2EB/13,2**	19.2 1 730 **2EB/13,2**	26.3 2 370 **2EB/13,2**	32.2 2 910 **2EB/13,2**	51 4 580 **2EB/13,2**	62 5 600 **2EB/13,2**	62 5 600 **2EB/13,2**	102 9 180 **2EB/13,2**	128 11 550 **2EB/13,2**	12.5	1 400	
	11.2	11 933 **2EB/11,1**	11.5 973 **2EB/11,1**	21.5 1 820 **2EB/11,1**	23.9 2 030 **2EB/11,1**	23.9 2 030 **2EB/11,1**	45.9 3 890 **2EB/11,1**	45.9 3 890 **2EB/11,1**	45.9 3 890 **2EB/11,1**	94 8 000 **2EB/11,1**	94 8 000 **2EB/11,1**	11.2	1 250	
	10	10.4 929 **2EB/10,4**	13.3 1 180 **2EB/10,4**	20.4 1 810 **2EB/10,4**	27.6 2 450 **2EB/10,4**	27.6 2 450 **2EB/10,4**	53 4 720 **2EB/10,4**	53 4 720 **2EB/10,4**	53 4 720 **2EB/10,4**	109 9 730 **2EB/10,4**	109 9 730 **2EB/10,4**	10	1 120	
	9	11.1 931 **2EB/8,79**	12.3 1 030 **2EB/8,79**	21.6 1 810 **2EB/8,79**	25.5 2 140 **2EB/8,79**	25.5 2 140 **2EB/8,79**	49 4 120 **2EB/8,79**	49 4 120 **2EB/8,79**	49 4 120 **2EB/8,79**	101 8 490 **2EB/8,79**	–	9	1 000	
1 000 000	28	10.1 907 **2EB/26,5**	11.4 1 030 **2EB/26,5**	19.2 1 730 **2EB/26,5**	19.2 1 740 **2EB/26,5**	19.2 1 740 **2EB/26,5**	– 3 460 **2EB/26,5**	– 3 460 **2EB/26,5**	– 3 460 **2EB/26,5**	– 7 660 **2EB/26,5**	– 7 660 **2EB/26,5**	28	2 800	**100**
	25	7.3 690 **2EB/24,9**	10.2 972 **2EB/24,9**	14.4 1 370 **2EB/24,9**	20.4 1 930 **2EB/24,9**	28.7 2 730 **2EB/24,9**	– 3 840 **2EB/24,9**	– 5 420 **2EB/24,9**	– 5 520 **2EB/23,5**	– 7 640 **2EB/24,9**	– 9 480 **2EB/23,5**	25	2 500	
	22.4	10.1 907 **2EB/21,2**	11.6 1 050 **2EB/21,2**	19.2 1 730 **2EB/21,2**	26.3 2 370 **2EB/21,2**	33.6 3 030 **2EB/21,2**	51 4 580 **2EB/21,2**	57 5 150 **2EB/21,2**	57 5 150 **2EB/21,2**	– 9 390 **2EB/21,2**	– 10 400 **2EB/21,2**	22.4	2 240	
	20	7.4 689 **2EB/19,6**	10.4 971 **2EB/19,6**	14.6 1 370 **2EB/19,6**	20.6 1 930 **2EB/19,6**	29.1 2 720 **2EB/19,6**	41 3 840 **2EB/19,6**	58 5 410 **2EB/19,6**	64 5 640 **2EB/18,5**	– 7 630 **2EB/19,6**	– 9 470 **2EB/18,5**	20	2 000	
	16	9.3 931 **2EB/16,7**	12.8 1 270 **2EB/16,7**	17.5 1 750 **2EB/16,7**	24 2 390 **2EB/16,7**	28.4 2 830 **2EB/16,7**	46.3 4 610 **2EB/16,7**	55 5 440 **2EB/16,7**	55 5 440 **2EB/16,7**	95 9 440 **2EB/16,7**	112 11 180 **2EB/16,7**	16	1 600	
	14	6.6 694 **2EB/15,5**	9.2 979 **2EB/15,5**	13 1 380 **2EB/15,5**	18.4 1 950 **2EB/15,5**	25.9 2 740 **2EB/15,5**	36.5 3 870 **2EB/15,5**	51 5 460 **2EB/15,5**	62 6 210 **2EB/14,7**	73 7 690 **2EB/15,5**	95 9 540 **2EB/14,7**	14	1 400	
	12.5	9.6 964 **2EB/13,2**	12.6 1 280 **2EB/13,2**	17.3 1 750 **2EB/13,2**	23.6 2 390 **2EB/13,2**	29.8 3 010 **2EB/13,2**	45.6 4 620 **2EB/13,2**	57 5 790 **2EB/13,2**	57 5 790 **2EB/13,2**	94 9 490 **2EB/13,2**	116 11 710 **2EB/13,2**	12.5	1 250	
	11.2	10.2 965 **2EB/11,1**	10.6 1 010 **2EB/11,1**	19.9 1 880 **2EB/11,1**	22.1 2 090 **2EB/11,1**	22.1 2 090 **2EB/11,1**	42.5 4 020 **2EB/11,1**	42.5 4 020 **2EB/11,1**	42.5 4 020 **2EB/11,1**	87 8 270 **2EB/11,1**	87 8 270 **2EB/11,1**	11.2	1 120	
	10	9.6 961 **2EB/10,4**	12.3 1 220 **2EB/10,4**	18.8 1 870 **2EB/10,4**	25.5 2 540 **2EB/10,4**	25.5 2 540 **2EB/10,4**	49 4 890 **2EB/10,4**	49 4 890 **2EB/10,4**	49 4 890 **2EB/10,4**	101 10 070 **2EB/10,4**	101 10 070 **2EB/10,4**	10	1 000	
	9	10.3 961 **2EB/8,79**	11.4 1 060 **2EB/8,79**	20.1 1 870 **2EB/8,79**	23.7 2 210 **2EB/8,79**	23.7 2 210 **2EB/8,79**	45.5 4 250 **2EB/8,79**	45.5 4 250 **2EB/8,79**	45.5 4 250 **2EB/8,79**	94 8 760 **2EB/8,79**	–	9	900	
900 000	31.5	– 991 **3EB/30,3**	– 1 410 **3EB/30,3**	18.4 1 940 **3EB/30,9**	22.1 2 330 **3EB/30,9**	24.4 2 580 **3EB/30,9**	43.1 4 550 **3EB/30,9**	51 5 360 **3EB/30,9**	51 5 360 **3EB/30,9**	51 5 360 **3EB/30,9**	– –	31.5	2 800	**90**

$n_{N2} \times L_h$	i_N	Grandezza riduttore P_{N2} kW M_{N2} N m ... / i 030A	042A	060A	085A	125A	180A	250A	355A	500A	710A	i_N	n_1 min^{-1}	n_{N2}
1 250 000	22.4	–	–	–	–	–	–	–	–	–	–	22.4	2 800	**125**
	20	– 9 980 **2EB/21**	– 18 060 **2EB/19,6**	– 19 400 **2EB/21**	– 28 090 **2EB/21,2**	– 28 090 **2EB/21,2**	–	–	–	–	–	20	2 500	
	16	– 10 370 **2EB/16,6**	– 18 820 **2EB/15,4**	– 20 210 **2EB/16,6**	– 35 750 **2EB/16,7**	– 35 750 **2EB/16,7**	–	–	–	–	–	16	2 000	
	14	–	–	–	–	–	–	–	–	–	–	14	1 800	
	12.5	140 11 000 **2EB/13,1**	– 19 930 **2EB/12,2**	– 21 410 **2EB/13,1**	– 37 650 **2EB/13,2**	– 37 650 **2EB/13,2**	–	–	–	–	–	12.5	1 600	
	11.2	–	–	–	–	–	–	–	–	–	–	11.2	1 400	
	10	118 9 230 **2EB/10,2**	230 18 360 **2EB/10,5**	230 17 960 **2EB/10,2**	– 31 960 **2EB/10,4**	– 31 960 **2EB/10,4**	–	–	–	–	–	10	1 250	
	9	–	–	–	–	–	–	–	–	–	–	9	1 120	
1 120 000	25	– 7 600 **2EB/26,2**	– 12 720 **2EB/24,4**	– 13 660 **2EB/26,2**	– 25 530 **2EB/26,5**	– 25 530 **2EB/26,5**	–	–	–	–	–	25	2 800	**112**
	22.4	–	–	–	–	–	–	–	–	–	–	22.4	2 500	
	20	– 10 310 **2EB/21**	– 18 670 **2EB/19,6**	– 20 050 **2EB/21**	– 29 030 **2EB/21,2**	– 29 030 **2EB/21,2**	–	–	–	–	–	20	2 240	
	16	122 10 700 **2EB/16,6**	– 19 430 **2EB/15,4**	– 20 860 **2EB/16,6**	– 36 900 **2EB/16,7**	– 36 900 **2EB/16,7**	–	–	–	–	–	16	1 800	
	14	–	–	–	–	–	–	–	–	–	–	14	1 600	
	12.5	128 11 450 **2EB/13,1**	249 20 750 **2EB/12,2**	249 22 280 **2EB/13,1**	– 39 190 **2EB/13,2**	– 39 190 **2EB/13,2**	–	–	–	–	–	12.5	1 400	
	11.2	–	–	–	–	–	–	–	–	–	–	11.2	1 250	
	10	109 9 540 **2EB/10,2**	213 18 980 **2EB/10,5**	213 18 560 **2EB/10,2**	371 33 040 **2EB/10,4**	371 33 040 **2EB/10,4**	–	–	–	–	–	10	1 120	
	9	–	–	–	–	–	–	–	–	–	–	9	1 000	
1 000 000	28	–	–	–	–	–	–	–	–	–	–	28	2 800	**100**
	25	– 7 860 **2EB/26,2**	– 13 160 **2EB/24,4**	– 14 130 **2EB/26,2**	– 26 420 **2EB/26,5**	– 26 420 **2EB/26,5**	–	–	–	–	–	25	2 500	
	22.4	–	–	–	–	–	–	–	–	–	–	22.4	2 240	
	20	– 10 670 **2EB/21**	– 19 310 **2EB/19,6**	– 20 740 **2EB/21**	– 30 030 **2EB/21,2**	– 30 030 **2EB/21,2**	–	–	–	–	–	20	2 000	
	16	112 11 090 **2EB/16,6**	– 20 120 **2EB/15,4**	– 21 610 **2EB/16,6**	– 38 220 **2EB/16,7**	– 38 220 **2EB/16,7**	–	–	–	–	–	16	1 600	
	14	–	–	–	–	–	–	–	–	–	–	14	1 400	
	12.5	118 11 850 **2EB/13,1**	230 21 470 **2EB/12,2**	230 23 050 **2EB/13,1**	– 40 540 **2EB/13,2**	– 40 540 **2EB/13,2**	–	–	–	–	–	12.5	1 250	
	11.2	–	–	–	–	–	–	–	–	–	–	11.2	1 120	
	10	101 9 870 **2EB/10,2**	197 19 630 **2EB/10,5**	197 19 210 **2EB/10,2**	343 34 180 **2EB/10,4**	343 34 180 **2EB/10,4**	–	–	–	–	–	10	1 000	
	9	–	–	–	–	–	–	–	–	–	–	9	900	
900 000	31.5	–	–	–	–	–	–	–	–	–	–	31.5	2 800	**90**

3

Tabelle di selezione dei riduttori ad assi ortogonali

Grandezza riduttore

P_{N2} kW

M_{N2} N m

... / i

$n_{N2} \times L_h$	i_N	001A	002A	003A	004A	006A	009A	012A	015A	018A	021A	i_N	n_1 min^{-1}	n_{N2}
900 000	31.5	6.6 694 **2EB/31,1**	9.2 979 **2EB/31,1**	13 1 380 **2EB/31,1**	18.4 1 950 **2EB/31,1**	19.2 2 040 **2EB/31,1**	– 3 870 **2EB/31,1**	– 4 070 **2EB/31,1**	– 3 840 **2EB/29,3**	– 7 690 **2EB/31,1**	– 8 490 **2EB/29,3**	31.5	2 800	**90**
	28	9.2 932 **2EB/26,5**	10.3 1 040 **2EB/26,5**	17.3 1 750 **2EB/26,5**	17.8 1 800 **2EB/26,5**	17.8 1 800 **2EB/26,5**	– 3 580 **2EB/26,5**	– 3 580 **2EB/26,5**	– 3 580 **2EB/26,5**	– 7 920 **2EB/26,5**	– 7 920 **2EB/26,5**	28	2 500	
	25	6.6 694 **2EB/24,9**	9.2 979 **2EB/24,9**	13 1 380 **2EB/24,9**	18.4 1 950 **2EB/24,9**	25.9 2 740 **2EB/24,9**	36.5 3 870 **2EB/24,9**	51 5 460 **2EB/24,9**	57 5 710 **2EB/23,5**	– 7 690 **2EB/24,9**	– 9 540 **2EB/23,5**	25	2 240	
	22.4	9.2 932 **2EB/21,2**	10.8 1 090 **2EB/21,2**	17.3 1 750 **2EB/21,2**	23.6 2 390 **2EB/21,2**	30.4 3 070 **2EB/21,2**	45.6 4 620 **2EB/21,2**	53 5 330 **2EB/21,2**	53 5 330 **2EB/21,2**	– 9 450 **2EB/21,2**	– 10 760 **2EB/21,2**	22.4	2 000	
	20	6.7 693 **2EB/19,6**	9.4 978 **2EB/19,6**	13.3 1 380 **2EB/19,6**	18.7 1 940 **2EB/19,6**	26.4 2 740 **2EB/19,6**	37.2 3 860 **2EB/19,6**	52 5 450 **2EB/19,6**	59 5 820 **2EB/18,5**	74 7 680 **2EB/19,6**	97 9 530 **2EB/18,5**	20	1 800	
	16	8.2 939 **2EB/16,7**	11.3 1 290 **2EB/16,7**	15.5 1 760 **2EB/16,7**	21.2 2 410 **2EB/16,7**	25.9 2 950 **2EB/16,7**	40.8 4 650 **2EB/16,7**	49.7 5 660 **2EB/16,7**	49.7 5 660 **2EB/16,7**	84 9 520 **2EB/16,7**	102 11 640 **2EB/16,7**	16	1 400	
	14	5.9 699 **2EB/15,5**	8.3 986 **2EB/15,5**	11.7 1 390 **2EB/15,5**	16.5 1 960 **2EB/15,5**	23.3 2 760 **2EB/15,5**	32.8 3 900 **2EB/15,5**	46.3 5 490 **2EB/15,5**	57 6 420 **2EB/14,7**	65 7 750 **2EB/15,5**	86 9 610 **2EB/14,7**	14	1 250	
	12.5	8.9 996 **2EB/13,2**	11.4 1 280 **2EB/13,2**	15.6 1 760 **2EB/13,2**	21.3 2 410 **2EB/13,2**	27.6 3 110 **2EB/13,2**	41.2 4 650 **2EB/13,2**	53 5 990 **2EB/13,2**	53 5 990 **2EB/13,2**	87 9 810 **2EB/13,2**	105 11 790 **2EB/13,2**	12.5	1 120	
	11.2	9.4 998 **2EB/11,1**	9.8 1 040 **2EB/11,1**	18.4 1 950 **2EB/11,1**	20.5 2 170 **2EB/11,1**	20.5 2 170 **2EB/11,1**	39.3 4 160 **2EB/11,1**	39.3 4 160 **2EB/11,1**	39.3 4 160 **2EB/11,1**	81 8 550 **2EB/11,1**	81 8 550 **2EB/11,1**	11.2	1 000	
	10	9 992 **2EB/10,4**	11.4 1 260 **2EB/10,4**	17.5 1 930 **2EB/10,4**	23.7 2 620 **2EB/10,4**	23.7 2 620 **2EB/10,4**	45.5 5 040 **2EB/10,4**	45.5 5 040 **2EB/10,4**	45.5 5 040 **2EB/10,4**	94 10 390 **2EB/10,4**	94 10 390 **2EB/10,4**	10	900	
	9	9.5 995 **2EB/8,79**	10.5 1 100 **2EB/8,79**	18.5 1 940 **2EB/8,79**	21.8 2 290 **2EB/8,79**	21.8 2 290 **2EB/8,79**	41.9 4 400 **2EB/8,79**	41.9 4 400 **2EB/8,79**	41.9 4 400 **2EB/8,79**	86 9 070 **2EB/8,79**	–	9	800	
800 000	35.5	8.3 1 020 **3EB/36**	11.8 1 450 **3EB/36**	16 2 010 **3EB/36,7**	22.1 2 770 **3EB/36,7**	24.4 3 060 **3EB/36,7**	43.1 5 400 **3EB/36,7**	51 6 360 **3EB/36,7**	51 6 360 **3EB/36,7**	51 6 360 **3EB/36,7**	51 6 360 **3EB/36,7**	35.5	2 800	**80**
	31.5	8.8 1 030 **3EB/30,3**	12.6 1 460 **3EB/30,3**	17 2 010 **3EB/30,9**	20.4 2 410 **3EB/30,9**	22.6 2 670 **3EB/30,9**	39.8 4 700 **3EB/30,9**	46.9 5 540 **3EB/30,9**	46.9 5 540 **3EB/30,9**	46.9 5 540 **3EB/30,9**	–	31.5	2 500	
	31.5	5.9 699 **2EB/31,1**	8.3 986 **2EB/31,1**	11.7 1 390 **2EB/31,1**	16.5 1 960 **2EB/31,1**	17.8 2 110 **2EB/31,1**	– 3 900 **2EB/31,1**	– 4 210 **2EB/31,1**	– 3 970 **2EB/29,3**	– 7 750 **2EB/31,1**	– 8 780 **2EB/29,3**	31.5	2 500	
	28	8.3 939 **2EB/26,5**	9.3 1 050 **2EB/26,5**	15.6 1 760 **2EB/26,5**	16.5 1 860 **2EB/26,5**	16.5 1 860 **2EB/26,5**	32.8 3 700 **2EB/26,5**	32.8 3 700 **2EB/26,5**	32.8 3 700 **2EB/26,5**	– 8 190 **2EB/26,5**	– 8 190 **2EB/26,5**	28	2 240	
	25	5.9 699 **2EB/24,9**	8.3 986 **2EB/24,9**	11.7 1 390 **2EB/24,9**	16.5 1 960 **2EB/24,9**	23.3 2 760 **2EB/24,9**	32.8 3 900 **2EB/24,9**	46.3 5 490 **2EB/24,9**	53 5 910 **2EB/23,5**	– 7 750 **2EB/24,9**	– 9 610 **2EB/23,5**	25	2 000	
	22.4	8.4 938 **2EB/21,2**	10 1 120 **2EB/21,2**	15.6 1 760 **2EB/21,2**	21.4 2 410 **2EB/21,2**	27.7 3 110 **2EB/21,2**	41.4 4 650 **2EB/21,2**	49 5 500 **2EB/21,2**	49 5 500 **2EB/21,2**	85 9 510 **2EB/21,2**	99 11 100 **2EB/21,2**	22.4	1 800	
	20	6 698 **2EB/19,6**	8.4 985 **2EB/19,6**	11.9 1 390 **2EB/19,6**	16.7 1 960 **2EB/19,6**	23.6 2 760 **2EB/19,6**	33.3 3 890 **2EB/19,6**	46.9 5 490 **2EB/19,6**	55 6 030 **2EB/18,5**	66 7 740 **2EB/19,6**	87 9 600 **2EB/18,5**	20	1 600	
	16	7.4 946 **2EB/16,7**	10.1 1 290 **2EB/16,7**	13.9 1 770 **2EB/16,7**	19 2 430 **2EB/16,7**	23.9 3 050 **2EB/16,7**	36.7 4 680 **2EB/16,7**	45.9 5 860 **2EB/16,7**	45.9 5 860 **2EB/16,7**	75 9 590 **2EB/16,7**	93 11 880 **2EB/16,7**	16	1 250	
	14	5.3 704 **2EB/15,5**	7.5 992 **2EB/15,5**	10.6 1 400 **2EB/15,5**	14.9 1 970 **2EB/15,5**	21 2 780 **2EB/15,5**	29.6 3 920 **2EB/15,5**	41.8 5 530 **2EB/15,5**	53 6 640 **2EB/14,7**	59 7 800 **2EB/15,5**	77 9 670 **2EB/14,7**	14	1 120	
	12.5	8.2 1 030 **2EB/13,2**	10.2 1 290 **2EB/13,2**	14 1 770 **2EB/13,2**	19.2 2 420 **2EB/13,2**	25.5 3 220 **2EB/13,2**	37 4 680 **2EB/13,2**	49 6 200 **2EB/13,2**	49 6 200 **2EB/13,2**	81 10 150 **2EB/13,2**	94 11 880 **2EB/13,2**	12.5	1 000	
	11.2	8.8 1 030 **2EB/11,1**	9.1 1 070 **2EB/11,1**	17.1 2 010 **2EB/11,1**	19 2 240 **2EB/11,1**	19 2 240 **2EB/11,1**	36.5 4 300 **2EB/11,1**	36.5 4 300 **2EB/11,1**	36.5 4 300 **2EB/11,1**	75 8 830 **2EB/11,1**	75 8 830 **2EB/11,1**	11.2	900	
	10	8.2 1 030 **2EB/10,4**	10.5 1 310 **2EB/10,4**	16.1 2 000 **2EB/10,4**	21.8 2 710 **2EB/10,4**	21.8 2 710 **2EB/10,4**	41.9 5 220 **2EB/10,4**	41.9 5 220 **2EB/10,4**	41.9 5 220 **2EB/10,4**	86 10 770 **2EB/10,4**	86 10 770 **2EB/10,4**	10	800	
	9	8.7 1 030 **2EB/8,79**	9.6 1 140 **2EB/8,79**	17 2 010 **2EB/8,79**	20 2 370 **2EB/8,79**	20 2 370 **2EB/8,79**	38.6 4 560 **2EB/8,79**	38.6 4 560 **2EB/8,79**	38.6 4 560 **2EB/8,79**	80 9 400 **2EB/8,79**	–	9	710	
710 000	40	7.3 1 080 **3EB/43,4**	10.4 1 540 **3EB/43,4**	15.7 2 080 **3EB/39**	18.8 2 500 **3EB/39**	19.6 2 610 **3EB/39**	36.6 4 870 **3EB/39**	40.8 5 430 **3EB/39**	40.8 5 430 **3EB/39**	40.8 5 430 **3EB/39**	40.8 5 430 **3EB/39**	40	2 800	**71**
	35.5	7.7 1 060 **3EB/36**	10.9 1 500 **3EB/36**	14.8 2 080 **3EB/36,7**	20.4 2 860 **3EB/36,7**	22.6 3 170 **3EB/36,7**	39.8 5 580 **3EB/36,7**	46.9 6 580 **3EB/36,7**	46.9 6 580 **3EB/36,7**	46.9 6 580 **3EB/36,7**	46.9 6 580 **3EB/36,7**	35.5	2 500	
	31.5	8.1 1 050 **3EB/30,3**	11.6 1 500 **3EB/30,3**	15.8 2 080 **3EB/30,9**	18.9 2 490 **3EB/30,9**	20.9 2 760 **3EB/30,9**	36.9 4 860 **3EB/30,9**	43.5 5 730 **3EB/30,9**	43.5 5 730 **3EB/30,9**	43.5 5 730 **3EB/30,9**	–	31.5	2 240	
	31.5	5.3 704 **2EB/31,1**	7.5 992 **2EB/31,1**	10.6 1 400 **2EB/31,1**	14.9 1 970 **2EB/31,1**	16.5 2 180 **2EB/31,1**	29.6 3 920 **2EB/31,1**	32.8 4 350 **2EB/31,1**	32.8 4 100 **2EB/29,3**	– 7 800 **2EB/31,1**	– 9 080 **2EB/29,3**	31.5	2 240	
	28	7.5 945 **2EB/26,5**	8.4 1 070 **2EB/26,5**	14 1 770 **2EB/26,5**	15.2 1 920 **2EB/26,5**	15.2 1 920 **2EB/26,5**	30.3 3 830 **2EB/26,5**	30.3 3 830 **2EB/26,5**	30.3 3 830 **2EB/26,5**	– 8 470 **2EB/26,5**	– 8 470 **2EB/26,5**	28	2 000	

$n_{N2} \times L_h$	i_N	Grandezza riduttore P_{N2} kW M_{N2} N m ... / i 030A	042A	060A	085A	125A	180A	250A	355A	500A	710A	i_N	n_1 min^{-1}	n_{N2}
900 000	31.5	–	–	–	–	–	–	–	–	–	–	31.5	2 800	**90**
	28	–	–	–	–	–	–	–	–	–	–	28	2 500	
	25	– 8 120 **2EB/26,2**	– 13 600 **2EB/24,4**	– 14 600 **2EB/26,2**	– 27 300 **2EB/26,5**	– 27 300 **2EB/26,5**	–	–	–	–	–	25	2 240	
	22.4	–	–	–	–	–	–	–	–	–	–	22.4	2 000	
	20	99 11 010 **2EB/21**	– 19 930 **2EB/19,6**	– 21 400 **2EB/21**	– 31 000 **2EB/21,2**	– 31 000 **2EB/21,2**	–	–	–	–	–	20	1 800	
	16	102 11 540 **2EB/16,6**	199 20 950 **2EB/15,4**	199 22 490 **2EB/16,6**	– 39 790 **2EB/16,7**	– 39 790 **2EB/16,7**	–	–	–	–	–	16	1 400	
	14	–	–	–	–	–	–	–	–	–	–	14	1 250	
	12.5	109 12 240 **2EB/13,1**	213 22 190 **2EB/12,2**	213 23 820 **2EB/13,1**	371 41 900 **2EB/13,2**	371 41 900 **2EB/13,2**	–	–	–	–	–	12.5	1 120	
	11.2	–	–	–	–	–	–	–	–	–	–	11.2	1 000	
	10	94 10 190 **2EB/10,2**	183 20 260 **2EB/10,5**	183 19 820 **2EB/10,2**	319 35 280 **2EB/10,4**	319 35 280 **2EB/10,4**	–	–	–	–	–	10	900	
	9	–	–	–	–	–	–	–	–	–	–	9	800	
800 000	35.5	– 11 990 **3EB/36**	– 12 260 **3EB/36,8**	– 24 730 **3EB/36**	–	–	–	–	–	–	–	35.5	2 800	**80**
	31.5	–	–	–	–	–	–	–	–	–	–	31.5	2 500	
	31.5	–	–	–	–	–	–	–	–	–	–	31.5	2 500	
	28	–	–	–	–	–	–	–	–	–	–	28	2 240	
	25	– 8 400 **2EB/26,2**	– 14 070 **2EB/24,4**	– 15 110 **2EB/26,2**	– 28 240 **2EB/26,5**	– 28 240 **2EB/26,5**	–	–	–	–	–	25	2 000	
	22.4	–	–	–	–	–	–	–	–	–	–	22.4	1 800	
	20	91 11 400 **2EB/21**	– 20 650 **2EB/19,6**	– 22 170 **2EB/21**	– 32 110 **2EB/21,2**	– 32 110 **2EB/21,2**	–	–	–	–	–	20	1 600	
	16	94 11 940 **2EB/16,6**	184 21 670 **2EB/15,4**	184 23 270 **2EB/16,6**	– 41 160 **2EB/16,7**	– 41 160 **2EB/16,7**	–	–	–	–	–	16	1 250	
	14	–	–	–	–	–	–	–	–	–	–	14	1 120	
	12.5	101 12 670 **2EB/13,1**	197 22 950 **2EB/12,2**	197 24 650 **2EB/13,1**	343 43 350 **2EB/13,2**	343 43 350 **2EB/13,2**	–	–	–	–	–	12.5	1 000	
	11.2	–	–	–	–	–	–	–	–	–	–	11.2	900	
	10	86 10 550 **2EB/10,2**	168 20 990 **2EB/10,5**	168 20 540 **2EB/10,2**	293 36 540 **2EB/10,4**	293 36 540 **2EB/10,4**	–	–	–	–	–	10	800	
	9	–	–	–	–	–	–	–	–	–	–	9	710	
710 000	40	– 14 230 **3EB/42,7**	– 14 330 **3EB/43**	– 29 340 **3EB/42,7**	–	–	–	–	–	–	–	40	2 800	**71**
	35.5	– 12 410 **3EB/36**	– 12 680 **3EB/36,8**	– 25 580 **3EB/36**	–	–	–	–	–	–	–	35.5	2 500	
	31.5	–	–	–	–	–	–	–	–	–	–	31.5	2 240	
	31.5	–	–	–	–	–	–	–	–	–	–	31.5	2 240	
	28	–	–	–	–	–	–	–	–	–	–	28	2 000	

Tabelle di selezione dei riduttori ad assi ortogonali

Grandezza riduttore

P_{N2} kW

M_{N2} N m

... / i

$n_{N2} \times L_h$	i_N	001A	002A	003A	004A	006A	009A	012A	015A	018A	021A	i_N	n_1 min^{-1}	n_{N2}
710 000	25	5.3 704 **2EB/24,9**	7.5 992 **2EB/24,9**	10.6 1 400 **2EB/24,9**	15 1 970 **2EB/24,9**	21.1 2 780 **2EB/24,9**	29.7 3 920 **2EB/24,9**	41.9 5 530 **2EB/24,9**	49 6 100 **2EB/23,5**	59 7 800 **2EB/24,9**	78 9 670 **2EB/23,5**	25	1 800	**71**
	22.4	7.5 945 **2EB/21,2**	9.2 1 160 **2EB/21,2**	14 1 770 **2EB/21,2**	19.2 2 420 **2EB/21,2**	24.9 3 150 **2EB/21,2**	37 4 680 **2EB/21,2**	45.1 5 700 **2EB/21,2**	45.1 5 700 **2EB/21,2**	76 9 580 **2EB/21,2**	91 11 500 **2EB/21,2**	22.4	1 600	
	20	5.3 704 **2EB/19,6**	7.4 993 **2EB/19,6**	10.5 1 400 **2EB/19,6**	14.8 1 970 **2EB/19,6**	20.8 2 780 **2EB/19,6**	29.4 3 920 **2EB/19,6**	41.4 5 530 **2EB/19,6**	49.7 6 280 **2EB/18,5**	58 7 800 **2EB/19,6**	77 9 680 **2EB/18,5**	20	1 400	
	16	6.7 952 **2EB/16,7**	9.2 1 300 **2EB/16,7**	12.5 1 780 **2EB/16,7**	17.2 2 440 **2EB/16,7**	22.1 3 150 **2EB/16,7**	33.1 4 710 **2EB/16,7**	42.5 6 060 **2EB/16,7**	42.5 6 060 **2EB/16,7**	68 9 650 **2EB/16,7**	84 11 960 **2EB/16,7**	16	1 120	
	14	4.78 709 **2EB/15,5**	6.7 999 **2EB/15,5**	9.5 1 410 **2EB/15,5**	13.4 1 990 **2EB/15,5**	18.9 2 800 **2EB/15,5**	26.6 3 950 **2EB/15,5**	37.5 5 570 **2EB/15,5**	49 6 870 **2EB/14,7**	53 7 850 **2EB/15,5**	70 9 740 **2EB/14,7**	14	1 000	
	12.5	7.6 1 060 **2EB/13,2**	9.3 1 300 **2EB/13,2**	12.7 1 780 **2EB/13,2**	17.4 2 440 **2EB/13,2**	23.7 3 320 **2EB/13,2**	33.5 4 710 **2EB/13,2**	45.5 6 400 **2EB/13,2**	45.5 6 400 **2EB/13,2**	75 10 480 **2EB/13,2**	85 11 950 **2EB/13,2**	12.5	900	
	11.2	7.9 1 050 **2EB/11,1**	8.4 1 110 **2EB/11,1**	15.7 2 080 **2EB/11,1**	17.5 2 320 **2EB/11,1**	17.5 2 320 **2EB/11,1**	33.6 4 450 **2EB/11,1**	33.6 4 450 **2EB/11,1**	33.6 4 450 **2EB/11,1**	69 9 150 **2EB/11,1**	69 9 150 **2EB/11,1**	11.2	800	
	10	7.6 1 070 **2EB/10,4**	9.6 1 350 **2EB/10,4**	14.8 2 080 **2EB/10,4**	20 2 810 **2EB/10,4**	20 2 810 **2EB/10,4**	38.6 5 410 **2EB/10,4**	38.6 5 410 **2EB/10,4**	38.6 5 410 **2EB/10,4**	80 11 160 **2EB/10,4**	80 11 160 **2EB/10,4**	10	710	
	9	7.9 1 050 **2EB/8,79**	8.9 1 180 **2EB/8,79**	15.6 2 080 **2EB/8,79**	18.4 2 460 **2EB/8,79**	18.4 2 460 **2EB/8,79**	35.5 4 730 **2EB/8,79**	35.5 4 730 **2EB/8,79**	35.5 4 730 **2EB/8,79**	73 9 750 **2EB/8,79**	–	9	630	
630 000	45	7.1 1 100 **3EB/45,4**	10 1 550 **3EB/45,4**	14.2 2 110 **3EB/43,6**	19.2 2 860 **3EB/43,6**	24.4 3 630 **3EB/43,6**	37.5 5 570 **3EB/43,6**	51 7 550 **3EB/43,6**	51 7 550 **3EB/43,6**	51 7 550 **3EB/43,6**	51 7 550 **3EB/43,6**	45	2 800	**63**
	40	6.8 1 120 **3EB/43,4**	9.4 1 550 **3EB/43,4**	14.2 2 120 **3EB/39**	17.4 2 590 **3EB/39**	18.1 2 700 **3EB/39**	33.8 5 040 **3EB/39**	37.7 5 610 **3EB/39**	37.7 5 610 **3EB/39**	37.7 5 610 **3EB/39**	37.7 5 610 **3EB/39**	40	2 500	
	35.5	7.1 1 090 **3EB/36**	10.1 1 550 **3EB/36**	13.5 2 120 **3EB/36,7**	18.9 2 960 **3EB/36,7**	20.9 3 270 **3EB/36,7**	36.9 5 770 **3EB/36,7**	43.5 6 800 **3EB/36,7**	43.5 6 800 **3EB/36,7**	43.5 6 800 **3EB/36,7**	43.5 6 800 **3EB/36,7**	35.5	2 240	
	31.5	7.3 1 060 **3EB/30,3**	10.5 1 520 **3EB/30,3**	14.3 2 120 **3EB/30,9**	17.5 2 580 **3EB/30,9**	19.3 2 850 **3EB/30,9**	34.1 5 030 **3EB/30,9**	40.1 5 930 **3EB/30,9**	40.1 5 930 **3EB/30,9**	40.1 5 930 **3EB/30,9**	–	31.5	2 000	
	31.5	4.78 709 **2EB/31,1**	6.7 999 **2EB/31,1**	9.5 1 410 **2EB/31,1**	13.4 1 990 **2EB/31,1**	15.2 2 260 **2EB/31,1**	26.6 3 950 **2EB/31,1**	30.3 4 500 **2EB/31,1**	30.3 4 250 **2EB/29,3**	– 7 850 **2EB/31,1**	– 9 390 **2EB/29,3**	31.5	2 000	
	28	6.8 951 **2EB/26,5**	7.7 1 080 **2EB/26,5**	12.7 1 780 **2EB/26,5**	14.1 1 980 **2EB/26,5**	14.1 1 980 **2EB/26,5**	28.2 3 950 **2EB/26,5**	28.2 3 950 **2EB/26,5**	28.2 3 950 **2EB/26,5**	62 8 750 **2EB/26,5**	62 8 750 **2EB/26,5**	28	1 800	
	25	4.78 709 **2EB/24,9**	6.7 999 **2EB/24,9**	9.5 1 410 **2EB/24,9**	13.4 1 990 **2EB/24,9**	18.9 2 800 **2EB/24,9**	26.6 3 950 **2EB/24,9**	37.5 5 570 **2EB/24,9**	45.1 6 310 **2EB/23,5**	53 7 850 **2EB/24,9**	70 9 740 **2EB/23,5**	25	1 600	
	22.4	6.6 953 **2EB/21,2**	8.4 1 210 **2EB/21,2**	12.4 1 790 **2EB/21,2**	16.9 2 440 **2EB/21,2**	22.1 3 200 **2EB/21,2**	32.7 4 720 **2EB/21,2**	41.1 5 930 **2EB/21,2**	41.1 5 930 **2EB/21,2**	67 9 660 **2EB/21,2**	83 11 970 **2EB/21,2**	22.4	1 400	
	20	4.74 709 **2EB/19,6**	6.7 1000 **2EB/19,6**	9.4 1 410 **2EB/19,6**	13.3 1 990 **2EB/19,6**	18.7 2 800 **2EB/19,6**	26.4 3 950 **2EB/19,6**	37.2 5 570 **2EB/19,6**	45.9 6 490 **2EB/18,5**	52 7 860 **2EB/19,6**	69 9 740 **2EB/18,5**	20	1 250	
	16	6 959 **2EB/16,7**	8.2 1 310 **2EB/16,7**	11.3 1 800 **2EB/16,7**	15.4 2 460 **2EB/16,7**	20.5 3 260 **2EB/16,7**	29.8 4 750 **2EB/16,7**	39.3 6 270 **2EB/16,7**	39.3 6 270 **2EB/16,7**	61 9 720 **2EB/16,7**	76 12 050 **2EB/16,7**	16	1 000	
	14	4.33 713 **2EB/15,5**	6.1 1 010 **2EB/15,5**	8.6 1 420 **2EB/15,5**	12.1 2 000 **2EB/15,5**	17.1 2 820 **2EB/15,5**	24.1 3 980 **2EB/15,5**	34 5 610 **2EB/15,5**	44.7 6 950 **2EB/14,7**	47.9 7 900 **2EB/15,5**	63 9 800 **2EB/14,7**	14	900	
	12.5	7 1 100 **2EB/13,2**	8.3 1 310 **2EB/13,2**	11.4 1 800 **2EB/13,2**	15.6 2 460 **2EB/13,2**	21.3 3 360 **2EB/13,2**	30 4 740 **2EB/13,2**	41.9 6 630 **2EB/13,2**	41.9 6 630 **2EB/13,2**	69 10 850 **2EB/13,2**	76 12 040 **2EB/13,2**	12.5	800	
	11.2	7.1 1 060 **2EB/11,1**	7.7 1 150 **2EB/11,1**	14.2 2 120 **2EB/11,1**	16.1 2 400 **2EB/11,1**	16.1 2 400 **2EB/11,1**	30.9 4 610 **2EB/11,1**	30.9 4 610 **2EB/11,1**	30.9 4 610 **2EB/11,1**	64 9 480 **2EB/11,1**	64 9 480 **2EB/11,1**	11.2	710	
	10	7 1 100 **2EB/10,4**	8.9 1 400 **2EB/10,4**	13.4 2 120 **2EB/10,4**	18.4 2 920 **2EB/10,4**	18.4 2 920 **2EB/10,4**	35.5 5 610 **2EB/10,4**	35.5 5 610 **2EB/10,4**	35.5 5 610 **2EB/10,4**	73 11 570 **2EB/10,4**	73 11 570 **2EB/10,4**	10	630	
	9	7.1 1 060 **2EB/8,79**	8.1 1 210 **2EB/8,79**	14.1 2 120 **2EB/8,79**	17 2 550 **2EB/8,79**	17 2 550 **2EB/8,79**	32.7 4 900 **2EB/8,79**	32.7 4 900 **2EB/8,79**	32.7 4 900 **2EB/8,79**	67 10 100 **2EB/8,79**	–	9	560	
560 000	50	6.4 1 130 **3EB/51,3**	8.9 1 560 **3EB/51,3**	13.4 2 120 **3EB/46,3**	18.8 2 970 **3EB/46,3**	19.6 3 090 **3EB/46,3**	36.6 5 790 **3EB/46,3**	40.8 6 440 **3EB/46,3**	51 8 070 **3EB/46,6**	51 8 070 **3EB/46,6**	51 8 070 **3EB/46,6**	50	2 800	**56**
	45	6.5 1 120 **3EB/45,4**	9 1 560 **3EB/45,4**	12.8 2 130 **3EB/43,6**	17.8 2 960 **3EB/43,6**	22.6 3 760 **3EB/43,6**	34.6 5 760 **3EB/43,6**	46.9 7 810 **3EB/43,6**	46.9 7 810 **3EB/43,6**	46.9 7 810 **3EB/43,6**	46.9 7 810 **3EB/43,6**	45	2 500	
	40	6.1 1 130 **3EB/43,4**	8.4 1 560 **3EB/43,4**	12.8 2 130 **3EB/39**	16.1 2 670 **3EB/39**	16.8 2 790 **3EB/39**	31.3 5 210 **3EB/39**	34.9 5 800 **3EB/39**	34.9 5 800 **3EB/39**	34.9 5 800 **3EB/39**	34.9 5 800 **3EB/39**	40	2 240	
	35.5	6.5 1 120 **3EB/36**	9.1 1 560 **3EB/36**	12.2 2 130 **3EB/36,7**	17.5 3 060 **3EB/36,7**	19.3 3 390 **3EB/36,7**	34.1 5 970 **3EB/36,7**	40.1 7 030 **3EB/36,7**	40.1 7 030 **3EB/36,7**	40.1 7 030 **3EB/36,7**	40.1 7 030 **3EB/36,7**	35.5	2 000	
	31.5	6.6 1 060 **3EB/30,3**	9.5 1 530 **3EB/30,3**	13 2 130 **3EB/30,9**	16.2 2 660 **3EB/30,9**	17.9 2 940 **3EB/30,9**	31.6 5 190 **3EB/30,9**	37.3 6 120 **3EB/30,9**	37.3 6 120 **3EB/30,9**	37.3 6 120 **3EB/30,9**	–	31.5	1 800	

$n_{N2} \times L_h$	i_N	Grandezza riduttore P_{N2} kW M_{N2} N m ... / i 030A	042A	060A	085A	125A	180A	250A	355A	500A	710A	i_N	n_1 min^{-1}	n_{N2}
710 000	25	62 8 670 **2EB/26,2**	– 14 520 **2EB/24,4**	– 15 590 **2EB/26,2**	– 29 150 **2EB/26,5**	– 29 150 **2EB/26,5**	–	–	–	–	–	25	1 800	**71**
	22.4	–	–	–	–	–	–	–	–	–	–	22.4	1 600	
	20	83 11 870 **2EB/21**	161 21 490 **2EB/19,6**	161 23 080 **2EB/21**	– 33 430 **2EB/21,2**	– 33 430 **2EB/21,2**	–	–	–	–	–	20	1 400	
	16	87 12 340 **2EB/16,6**	170 22 400 **2EB/15,4**	170 24 050 **2EB/16,6**	299 42 540 **2EB/16,7**	299 42 540 **2EB/16,7**	–	–	–	–	–	16	1 120	
	14	–	–	–	–	–	–	–	–	–	–	14	1 000	
	12.5	94 13 070 **2EB/13,1**	183 23 690 **2EB/12,2**	183 25 440 **2EB/13,1**	319 44 740 **2EB/13,2**	319 44 740 **2EB/13,2**	–	–	–	–	–	12.5	900	
	11.2	–	–	–	–	–	–	–	–	–	–	11.2	800	
	10	80 10 940 **2EB/10,2**	155 21 760 **2EB/10,5**	155 21 280 **2EB/10,2**	270 37 880 **2EB/10,4**	270 37 880 **2EB/10,4**	–	–	–	–	–	10	710	
	9	–	–	–	–	–	–	–	–	–	–	9	630	
630 000	45	– 15 390 **3EB/46,2**	–	– 31 730 **3EB/46,2**	– 29 340 **3EB/42,7**	– 58 370 **3EB/43,6**	– 57 210 **3EB/42,8**	– 101 800 **3EB/43,6**	– 101 800 **3EB/43,6**	–	–	45	2 800	**63**
	40	– 14 730 **3EB/42,7**	– 14 830 **3EB/43**	– 30 360 **3EB/42,7**	–	–	–	–	–	–	–	40	2 500	
	35.5	84 12 820 **3EB/36**	84 13 110 **3EB/36,8**	– 26 440 **3EB/36**	–	–	–	–	–	–	–	35.5	2 240	
	31.5	–	–	–	–	–	–	–	–	–	–	31.5	2 000	
	31.5	–	–	–	–	–	–	–	–	–	–	31.5	2 000	
	28	–	–	–	–	–	–	–	–	–	–	28	1 800	
	25	57 8 980 **2EB/26,2**	– 15 040 **2EB/24,4**	– 16 150 **2EB/26,2**	– 30 200 **2EB/26,5**	– 30 200 **2EB/26,5**	–	–	–	–	–	25	1 600	
	22.4	–	–	–	–	–	–	–	–	–	–	22.4	1 400	
	20	76 12 140 **2EB/21**	149 22 240 **2EB/19,6**	149 23 880 **2EB/21**	– 34 580 **2EB/21,2**	– 34 580 **2EB/21,2**	–	–	–	–	–	20	1 250	
	16	81 12 770 **2EB/16,6**	157 23 170 **2EB/15,4**	157 24 880 **2EB/16,6**	276 44 010 **2EB/16,7**	276 44 010 **2EB/16,7**	–	–	–	–	–	16	1 000	
	14	–	–	–	–	–	–	–	–	–	–	14	900	
	12.5	86 13 540 **2EB/13,1**	168 24 540 **2EB/12,2**	168 26 350 **2EB/13,1**	293 46 350 **2EB/13,2**	293 46 350 **2EB/13,2**	–	–	–	–	–	12.5	800	
	11.2	–	–	–	–	–	–	–	–	–	–	11.2	710	
	10	73 11 340 **2EB/10,2**	142 22 550 **2EB/10,5**	142 22 060 **2EB/10,2**	248 39 260 **2EB/10,4**	248 39 260 **2EB/10,4**	–	–	–	–	–	10	630	
	9	–	–	–	–	–	–	–	–	–	–	9	560	
560 000	50	– 18 050 **3EB/54,1**	– 17 010 **3EB/51**	– 37 220 **3EB/54,1**	–	– 68 230 **3EB/51**	– 66 880 **3EB/50**	– 119 010 **3EB/51**	– 119 010 **3EB/51**	–	–	50	2 800	**56**
	45	– 15 920 **3EB/46,2**	–	– 32 830 **3EB/46,2**	– 30 360 **3EB/42,7**	– 60 380 **3EB/43,6**	– 59 180 **3EB/42,8**	– 105 320 **3EB/43,6**	– 105 320 **3EB/43,6**	–	–	45	2 500	
	40	84 15 220 **3EB/42,7**	84 15 330 **3EB/43**	– 31 370 **3EB/42,7**	–	–	–	–	–	–	–	40	2 240	
	35.5	77 13 270 **3EB/36**	77 13 560 **3EB/36,8**	– 27 350 **3EB/36**	–	–	–	–	–	–	–	35.5	2 000	
	31.5	–	–	–	–	–	–	–	–	–	–	31.5	1 800	

Tabelle di selezione dei riduttori ad assi ortogonali

$n_{N2} \times L_h$	i_N	Grandezza riduttore P_{N2} kW M_{N2} N m ... / i 001A	002A	003A	004A	006A	009A	012A	015A	018A	021A	i_N	n_1 min^{-1}	n_{N2}
560 000	31.5	4.33 713 **2EB/31,1**	6.1 1 010 **2EB/31,1**	8.6 1 420 **2EB/31,1**	12.1 2 000 **2EB/31,1**	14.1 2 330 **2EB/31,1**	24.1 3 980 **2EB/31,1**	28.2 4 640 **2EB/31,1**	28.2 4 380 **2EB/29,3**	47.9 7 900 **2EB/31,1**	62 9 690 **2EB/29,3**	31.5	1 800	**56**
	28	6.1 958 **2EB/26,5**	6.9 1 090 **2EB/26,5**	11.4 1 800 **2EB/26,5**	13 2 060 **2EB/26,5**	13 2 060 **2EB/26,5**	25.9 4 100 **2EB/26,5**	25.9 4 100 **2EB/26,5**	25.9 4 100 **2EB/26,5**	57 9 060 **2EB/26,5**	57 9 060 **2EB/26,5**	28	1 600	
	25	4.21 715 **2EB/24,9**	5.9 1 010 **2EB/24,9**	8.4 1 420 **2EB/24,9**	11.8 2 000 **2EB/24,9**	16.7 2 820 **2EB/24,9**	23.5 3 980 **2EB/24,9**	33.1 5 620 **2EB/24,9**	41.1 6 570 **2EB/23,5**	46.7 7 920 **2EB/24,9**	61 9 820 **2EB/23,5**	25	1 400	
	22.4	5.9 959 **2EB/21,2**	7.7 1 250 **2EB/21,2**	11.1 1 800 **2EB/21,2**	15.2 2 460 **2EB/21,2**	20 3 240 **2EB/21,2**	29.4 4 750 **2EB/21,2**	37.9 6 140 **2EB/21,2**	37.9 6 140 **2EB/21,2**	60 9 730 **2EB/21,2**	75 12 060 **2EB/21,2**	22.4	1 250	
	20	4.27 714 **2EB/19,6**	6 1 010 **2EB/19,6**	8.5 1 420 **2EB/19,6**	12 2 000 **2EB/19,6**	16.9 2 820 **2EB/19,6**	23.8 3 980 **2EB/19,6**	33.6 5 610 **2EB/19,6**	42.5 6 710 **2EB/18,5**	47.3 7 910 **2EB/19,6**	62 9 810 **2EB/18,5**	20	1 120	
	16	5.4 965 **2EB/16,7**	7.5 1 320 **2EB/16,7**	10.2 1 810 **2EB/16,7**	14 2 480 **2EB/16,7**	19 3 370 **2EB/16,7**	27 4 780 **2EB/16,7**	36.5 6 470 **2EB/16,7**	36.5 6 470 **2EB/16,7**	55 9 780 **2EB/16,7**	68 12 120 **2EB/16,7**	16	900	
	14	3.87 719 **2EB/15,5**	5.5 1 010 **2EB/15,5**	7.7 1 430 **2EB/15,5**	10.9 2 010 **2EB/15,5**	15.3 2 840 **2EB/15,5**	21.6 4 000 **2EB/15,5**	30.4 5 650 **2EB/15,5**	40 7 000 **2EB/14,7**	42.9 7 960 **2EB/15,5**	56 9 870 **2EB/14,7**	14	800	
	12.5	6.4 1 130 **2EB/13,2**	7.4 1 320 **2EB/13,2**	10.2 1 810 **2EB/13,2**	13.9 2 480 **2EB/13,2**	19 3 390 **2EB/13,2**	26.8 4 780 **2EB/13,2**	37.9 6 740 **2EB/13,2**	38.6 6 870 **2EB/13,2**	64 11 250 **2EB/13,2**	68 12 130 **2EB/13,2**	12.5	710	
	11.2	6.3 1 070 **2EB/11,1**	7.1 1 190 **2EB/11,1**	12.7 2 130 **2EB/11,1**	14.8 2 490 **2EB/11,1**	14.8 2 490 **2EB/11,1**	28.4 4 780 **2EB/11,1**	28.4 4 780 **2EB/11,1**	28.4 4 780 **2EB/11,1**	58 9 820 **2EB/11,1**	58 9 820 **2EB/11,1**	11.2	630	
	10	6.3 1 130 **2EB/10,4**	8.1 1 440 **2EB/10,4**	12 2 140 **2EB/10,4**	17 3 020 **2EB/10,4**	17 3 020 **2EB/10,4**	32.7 5 810 **2EB/10,4**	32.7 5 810 **2EB/10,4**	32.7 5 810 **2EB/10,4**	67 11 980 **2EB/10,4**	67 11 980 **2EB/10,4**	10	560	
	9	6.4 1 070 **2EB/8,79**	7.2 1 210 **2EB/8,79**	12.7 2 130 **2EB/8,79**	15.7 2 630 **2EB/8,79**	15.7 2 630 **2EB/8,79**	30.2 5 070 **2EB/8,79**	30.2 5 070 **2EB/8,79**	30.2 5 070 **2EB/8,79**	62 10 450 **2EB/8,79**	–	9	500	
500 000	56	– 1 130 **3EB/54,8**	– 1 560 **3EB/54,8**	– 2 140 **3EB/54,9**	– 3 060 **3EB/54,9**	22.5 4 240 **3EB/55,2**	– 5 970 **3EB/54,9**	– 7 640 **3EB/54,9**	51 9 570 **3EB/55,2**	51 9 570 **3EB/55,2**	51 9 570 **3EB/55,2**	56	2 800	**50**
	50	5.8 1 130 **3EB/51,3**	8 1 570 **3EB/51,3**	12.1 2 130 **3EB/46,3**	17.4 3 070 **3EB/46,3**	18.1 3 200 **3EB/46,3**	33.8 5 990 **3EB/46,3**	37.7 6 660 **3EB/46,3**	46.9 8 340 **3EB/46,6**	46.9 8 340 **3EB/46,6**	46.9 8 340 **3EB/46,6**	50	2 500	
	45	5.8 1 130 **3EB/45,4**	8.1 1 570 **3EB/45,4**	11.5 2 140 **3EB/43,6**	16.5 3 050 **3EB/43,6**	20.9 3 880 **3EB/43,6**	32.1 5 960 **3EB/43,6**	43.5 8 070 **3EB/43,6**	43.5 8 070 **3EB/43,6**	43.5 8 070 **3EB/43,6**	43.5 8 070 **3EB/43,6**	45	2 240	
	40	5.5 1 140 **3EB/43,4**	7.6 1 570 **3EB/43,4**	11.5 2 150 **3EB/39**	14.8 2 770 **3EB/39**	15.5 2 880 **3EB/39**	28.9 5 390 **3EB/39**	32.2 6 000 **3EB/39**	32.2 6 000 **3EB/39**	32.2 6 000 **3EB/39**	32.2 6 000 **3EB/39**	40	2 000	
	35.5	5.9 1 130 **3EB/36**	8.2 1 570 **3EB/36**	11 2 150 **3EB/36,7**	16 3 120 **3EB/36,7**	17.9 3 490 **3EB/36,7**	31.6 6 160 **3EB/36,7**	37.3 7 260 **3EB/36,7**	37.3 7 260 **3EB/36,7**	37.3 7 260 **3EB/36,7**	37.3 7 260 **3EB/36,7**	35.5	1 800	
	31.5	5.9 1 070 **3EB/30,3**	8.5 1 540 **3EB/30,3**	11.6 2 150 **3EB/30,9**	14.9 2 760 **3EB/30,9**	16.5 3 050 **3EB/30,9**	29.1 5 380 **3EB/30,9**	34.3 6 340 **3EB/30,9**	34.3 6 340 **3EB/30,9**	34.3 6 340 **3EB/30,9**	–	31.5	1 600	
	31.5	3.87 719 **2EB/31,1**	5.5 1 010 **2EB/31,1**	7.7 1 430 **2EB/31,1**	10.9 2 010 **2EB/31,1**	13 2 410 **2EB/31,1**	21.6 4 000 **2EB/31,1**	25.9 4 810 **2EB/31,1**	25.9 4 540 **2EB/29,3**	42.9 7 960 **2EB/31,1**	56 9 870 **2EB/29,3**	31.5	1 600	
	28	5.3 966 **2EB/26,5**	6.1 1 110 **2EB/26,5**	10 1 810 **2EB/26,5**	11.8 2 140 **2EB/26,5**	11.8 2 140 **2EB/26,5**	23.6 4 260 **2EB/26,5**	23.6 4 260 **2EB/26,5**	23.6 4 260 **2EB/26,5**	52 9 430 **2EB/26,5**	52 9 430 **2EB/26,5**	28	1 400	
	25	3.79 720 **2EB/24,9**	5.3 1 010 **2EB/24,9**	7.5 1 430 **2EB/24,9**	10.6 2 020 **2EB/24,9**	15 2 840 **2EB/24,9**	21.1 4 010 **2EB/24,9**	29.8 5 650 **2EB/24,9**	37.9 6 800 **2EB/23,5**	42 7 970 **2EB/24,9**	55 9 890 **2EB/23,5**	25	1 250	
	22.4	5.3 966 **2EB/21,2**	7.2 1 290 **2EB/21,2**	10 1 810 **2EB/21,2**	13.7 2 480 **2EB/21,2**	18.1 3 280 **2EB/21,2**	26.5 4 780 **2EB/21,2**	35.1 6 340 **2EB/21,2**	35.1 6 340 **2EB/21,2**	54 9 790 **2EB/21,2**	67 12 140 **2EB/21,2**	22.4	1 120	
	20	3.84 719 **2EB/19,6**	5.4 1 010 **2EB/19,6**	7.6 1 430 **2EB/19,6**	10.8 2 020 **2EB/19,6**	15.2 2 840 **2EB/19,6**	21.4 4 010 **2EB/19,6**	30.2 5 650 **2EB/19,6**	39.3 6 940 **2EB/18,5**	42.6 7 970 **2EB/19,6**	56 9 880 **2EB/18,5**	20	1 000	
	16	4.88 972 **2EB/16,7**	6.7 1 330 **2EB/16,7**	9.1 1 820 **2EB/16,7**	12.5 2 490 **2EB/16,7**	17.1 3 410 **2EB/16,7**	24.1 4 810 **2EB/16,7**	33.6 6 700 **2EB/16,7**	33.6 6 700 **2EB/16,7**	49.4 9 850 **2EB/16,7**	61 12 210 **2EB/16,7**	16	800	
	14	3.46 724 **2EB/15,5**	4.88 1 020 **2EB/15,5**	6.9 1 440 **2EB/15,5**	9.7 2 030 **2EB/15,5**	13.7 2 860 **2EB/15,5**	19.3 4 030 **2EB/15,5**	27.2 5 690 **2EB/15,5**	35.8 7 050 **2EB/14,7**	38.4 8 020 **2EB/15,5**	50 9 950 **2EB/14,7**	14	710	
	12.5	5.7 1 130 **2EB/13,2**	6.6 1 330 **2EB/13,2**	9.1 1 820 **2EB/13,2**	12.4 2 490 **2EB/13,2**	17 3 410 **2EB/13,2**	24 4 810 **2EB/13,2**	33.8 6 790 **2EB/13,2**	35.5 7 120 **2EB/13,2**	58 11 660 **2EB/13,2**	61 12 220 **2EB/13,2**	12.5	630	
	11.2	5.7 1 070 **2EB/11,1**	6.4 1 200 **2EB/11,1**	11.4 2 150 **2EB/11,1**	13.6 2 580 **2EB/11,1**	13.6 2 580 **2EB/11,1**	26.2 4 950 **2EB/11,1**	26.2 4 950 **2EB/11,1**	26.2 4 950 **2EB/11,1**	54 10 180 **2EB/11,1**	54 10 180 **2EB/11,1**	11.2	560	
	10	5.7 1 130 **2EB/10,4**	7.2 1 440 **2EB/10,4**	10.8 2 150 **2EB/10,4**	15.7 3 120 **2EB/10,4**	15.7 3 120 **2EB/10,4**	30.2 6 010 **2EB/10,4**	30.2 6 010 **2EB/10,4**	30.2 6 010 **2EB/10,4**	62 12 400 **2EB/10,4**	62 12 400 **2EB/10,4**	10	500	
	9	5.8 1 070 **2EB/8,79**	6.5 1 210 **2EB/8,79**	11.5 2 150 **2EB/8,79**	14.6 2 720 **2EB/8,79**	14.6 2 720 **2EB/8,79**	28 5 230 **2EB/8,79**	28 5 230 **2EB/8,79**	28 5 230 **2EB/8,79**	58 10 780 **2EB/8,79**	–	9	450	
450 000	63	5.2 1 140 **3EB/64,8**	7.2 1 580 **3EB/64,8**	9.8 2 160 **3EB/64,8**	12.2 2 690 **3EB/64,8**	17.2 3 800 **3EB/64,8**	24.2 5 360 **3EB/64,8**	34.1 7 550 **3EB/64,8**	48.1 10 650 **3EB/64,8**	48.1 10 650 **3EB/64,8**	48.1 10 650 **3EB/64,8**	63	2 800	**45**

Tabelle di selezione dei riduttori ad assi ortogonali

$n_{N2} \times L_h$	i_N	Grandezza riduttore P_{N2} kW M_{N2} N m ... / i 030A	042A	060A	085A	125A	180A	250A	355A	500A	710A	i_N	n_1 min^{-1}	n_{N2}
560 000	31.5	–	–	–	–	–	–	–	–	–	–	31.5	1 800	**56**
	28	–	–	–	–	–	–	–	–	–	–	28	1 600	
	25	52 9 350 **2EB/26,2**	94 15 660 **2EB/24,4**	94 16 810 **2EB/26,2**	– 31 430 **2EB/26,5**	– 31 430 **2EB/26,5**	–	–	–	–	–	25	1 400	
	22.4	–	–	–	–	–	–	–	–	–	–	22.4	1 250	
	20	69 12 290 **2EB/21**	138 22 980 **2EB/19,6**	138 24 680 **2EB/21**	198 35 740 **2EB/21,2**	198 35 740 **2EB/21,2**	–	–	–	–	–	20	1 120	
	16	75 13 180 **2EB/16,6**	146 23 920 **2EB/15,4**	146 25 680 **2EB/16,6**	256 45 430 **2EB/16,7**	256 45 430 **2EB/16,7**	–	–	–	–	–	16	900	
	14	–	–	–	–	–	–	–	–	–	–	14	800	
	12.5	80 14 040 **2EB/13,1**	155 25 440 **2EB/12,2**	155 27 320 **2EB/13,1**	270 48 040 **2EB/13,2**	270 48 040 **2EB/13,2**	–	–	–	–	–	12.5	710	
	11.2	–	–	–	–	–	–	–	–	–	–	11.2	630	
	10	67 11 750 **2EB/10,2**	131 23 360 **2EB/10,5**	131 22 860 **2EB/10,2**	229 40 670 **2EB/10,4**	229 40 670 **2EB/10,4**	–	–	–	–	–	10	560	
	9	–	–	–	–	–	–	–	–	–	–	9	500	
500 000	56	– 15 560 **3EB/58,2**	– 18 450 **3EB/55,3**	– 31 980 **3EB/58,2**	– 37 650 **3EB/54,8**	– 58 920 **3EB/55**	– 73 410 **3EB/54,9**	– 129 120 **3EB/55,3**	– 129 120 **3EB/55,3**	–	–	56	2 800	**50**
	50	– 18 680 **3EB/54,1**	– 17 600 **3EB/51**	– 38 500 **3EB/54,1**	–	– 70 590 **3EB/51**	– 69 190 **3EB/50**	– 123 120 **3EB/51**	– 123 120 **3EB/51**	–	–	50	2 500	
	45	84 16 460 **3EB/46,2**	–	– 33 930 **3EB/46,2**	– 31 370 **3EB/42,7**	– 62 410 **3EB/43,6**	– 61 170 **3EB/42,8**	– 108 850 **3EB/43,6**	– 108 850 **3EB/43,6**	–	–	45	2 240	
	40	77 15 750 **3EB/42,7**	77 15 860 **3EB/43**	– 32 460 **3EB/42,7**	–	–	–	–	–	–	–	40	2 000	
	35.5	72 13 690 **3EB/36**	72 14 000 **3EB/36,8**	148 28 230 **3EB/36**	–	–	–	–	–	–	–	35.5	1 800	
	31.5	–	–	–	–	–	–	–	–	–	–	31.5	1 600	
	31.5	–	–	–	–	–	–	–	–	–	–	31.5	1 600	
	28	–	–	–	–	–	–	–	–	–	–	28	1 400	
	25	48.2 9 680 **2EB/26,2**	87 16 200 **2EB/24,4**	87 17 390 **2EB/26,2**	– 32 520 **2EB/26,5**	– 32 520 **2EB/26,5**	–	–	–	–	–	25	1 250	
	22.4	–	–	–	–	–	–	–	–	–	–	22.4	1 120	
	20	62 12 450 **2EB/21**	127 23 780 **2EB/19,6**	127 25 530 **2EB/21**	183 36 980 **2EB/21,2**	183 36 980 **2EB/21,2**	–	–	–	–	–	20	1 000	
	16	69 13 650 **2EB/16,6**	135 24 780 **2EB/15,4**	135 26 610 **2EB/16,6**	236 47 060 **2EB/16,7**	236 47 060 **2EB/16,7**	–	–	–	–	–	16	800	
	14	–	–	–	–	–	–	–	–	–	–	14	710	
	12.5	73 14 550 **2EB/13,1**	142 26 370 **2EB/12,2**	142 28 310 **2EB/13,1**	248 49 800 **2EB/13,2**	248 49 800 **2EB/13,2**	–	–	–	–	–	12.5	630	
	11.2	–	–	–	–	–	–	–	–	–	–	11.2	560	
	10	62 12 150 **2EB/10,2**	121 24 170 **2EB/10,5**	121 23 650 **2EB/10,2**	211 42 080 **2EB/10,4**	211 42 080 **2EB/10,4**	–	–	–	–	–	10	500	
	9	–	–	–	–	–	–	–	–	–	–	9	450	
450 000	63	– 20 750 **3EB/63,6**	– 21 580 **3EB/64,7**	– 36 280 **3EB/60**	– 42 010 **3EB/61,1**	– 68 890 **3EB/64,4**	– 85 830 **3EB/64,2**	– 134 760 **3EB/64,7**	– 150 950 **3EB/64,7**	–	–	63	2 800	**45**

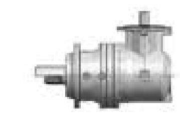

Grandezza riduttore
P_{N2} kW
M_{N2} N m
. . . / i

$n_{N2} \times L_h$	i_N	001A	002A	003A	004A	006A	009A	012A	015A	018A	021A	i_N	n_1 min^{-1}	n_{N2}
450 000	56	5.4 1 140 **3EB/54,8**	7.5 1 580 **3EB/54,8**	10.3 2 160 **3EB/54,9**	14.9 3 130 **3EB/54,9**	20.3 4 290 **3EB/55,2**	29.4 6 180 **3EB/54,9**	37.7 7 910 **3EB/54,9**	46.9 9 900 **3EB/55,2**	46.9 9 900 **3EB/55,2**	46.9 9 900 **3EB/55,2**	56	2 500	**45**
	50	5.2 1 140 **3EB/51,3**	7.2 1 580 **3EB/51,3**	10.9 2 150 **3EB/46,3**	15.8 3 120 **3EB/46,3**	16.8 3 310 **3EB/46,3**	31.3 6 190 **3EB/46,3**	34.9 6 890 **3EB/46,3**	43.5 8 620 **3EB/46,6**	43.5 8 620 **3EB/46,6**	43.5 8 620 **3EB/46,6**	50	2 240	
	45	5.3 1 140 **3EB/45,4**	7.3 1 580 **3EB/45,4**	10.4 2 160 **3EB/43,6**	15.1 3 130 **3EB/43,6**	19.3 4 020 **3EB/43,6**	29.6 6 160 **3EB/43,6**	40.1 8 350 **3EB/43,6**	40.1 8 350 **3EB/43,6**	40.1 8 350 **3EB/43,6**	40.1 8 350 **3EB/43,6**	45	2 000	
	40	4.97 1 140 **3EB/43,4**	6.9 1 580 **3EB/43,4**	10.4 2 160 **3EB/39**	13.8 2 850 **3EB/39**	14.4 2 980 **3EB/39**	26.9 5 570 **3EB/39**	29.9 6 200 **3EB/39**	29.9 6 200 **3EB/39**	29.9 6 200 **3EB/39**	29.9 6 200 **3EB/39**	40	1 800	
	35.5	5.3 1 140 **3EB/36**	7.3 1 580 **3EB/36**	9.9 2 160 **3EB/36,7**	14.3 3 140 **3EB/36,7**	16.5 3 620 **3EB/36,7**	28.5 6 240 **3EB/36,7**	34.3 7 520 **3EB/36,7**	34.3 7 520 **3EB/36,7**	34.3 7 520 **3EB/36,7**	34.3 7 520 **3EB/36,7**	35.5	1 600	
	31.5	5.2 1 080 **3EB/30,3**	7.5 1 560 **3EB/30,3**	10.3 2 160 **3EB/30,9**	13.6 2 870 **3EB/30,9**	15 3 170 **3EB/30,9**	26.5 5 600 **3EB/30,9**	31.3 6 600 **3EB/30,9**	31.3 6 600 **3EB/30,9**	31.3 6 600 **3EB/30,9**	–	31.5	1 400	
	31.5	3.42 724 **2EB/31,1**	4.82 1 020 **2EB/31,1**	6.8 1 440 **2EB/31,1**	9.6 2 030 **2EB/31,1**	11.8 2 510 **2EB/31,1**	19 4 040 **2EB/31,1**	23.6 5 000 **2EB/31,1**	23.6 4 720 **2EB/29,3**	37.9 8 030 **2EB/31,1**	49.7 9 950 **2EB/29,3**	31.5	1 400	
	28	4.81 973 **2EB/26,5**	5.5 1 120 **2EB/26,5**	9 1 820 **2EB/26,5**	10.9 2 210 **2EB/26,5**	10.9 2 210 **2EB/26,5**	21.8 4 410 **2EB/26,5**	21.8 4 410 **2EB/26,5**	21.8 4 410 **2EB/26,5**	48.2 9 760 **2EB/26,5**	48.2 9 760 **2EB/26,5**	28	1 250	
	25	3.42 724 **2EB/24,9**	4.82 1 020 **2EB/24,9**	6.8 1 440 **2EB/24,9**	9.6 2 030 **2EB/24,9**	13.5 2 860 **2EB/24,9**	19 4 040 **2EB/24,9**	26.9 5 690 **2EB/24,9**	35.1 7 030 **2EB/23,5**	37.9 8 030 **2EB/24,9**	49.7 9 950 **2EB/23,5**	25	1 120	
	22.4	4.81 973 **2EB/21,2**	6.6 1 330 **2EB/21,2**	9 1 820 **2EB/21,2**	12.3 2 500 **2EB/21,2**	16.4 3 320 **2EB/21,2**	23.8 4 820 **2EB/21,2**	32.2 6 520 **2EB/21,2**	32.2 6 520 **2EB/21,2**	48.8 9 860 **2EB/21,2**	60 12 220 **2EB/21,2**	22.4	1 000	
	20	3.48 724 **2EB/19,6**	4.91 1 020 **2EB/19,6**	6.9 1 440 **2EB/19,6**	9.8 2 030 **2EB/19,6**	13.8 2 860 **2EB/19,6**	19.4 4 030 **2EB/19,6**	27.3 5 690 **2EB/19,6**	35.9 7 050 **2EB/18,5**	38.6 8 020 **2EB/19,6**	51 9 940 **2EB/18,5**	20	900	
	16	4.36 979 **2EB/16,7**	6 1 340 **2EB/16,7**	8.2 1 830 **2EB/16,7**	11.2 2 510 **2EB/16,7**	15.3 3 440 **2EB/16,7**	21.6 4 850 **2EB/16,7**	30.4 6 830 **2EB/16,7**	30.9 6 940 **2EB/16,7**	44.2 9 930 **2EB/16,7**	55 12 300 **2EB/16,7**	16	710	
	14	3.1 729 **2EB/15,5**	4.37 1 030 **2EB/15,5**	6.2 1 450 **2EB/15,5**	8.7 2 040 **2EB/15,5**	12.2 2 880 **2EB/15,5**	17.3 4 060 **2EB/15,5**	24.3 5 730 **2EB/15,5**	32 7 110 **2EB/14,7**	34.3 8 080 **2EB/15,5**	45.1 10 020 **2EB/14,7**	14	630	
	12.5	5.1 1 140 **2EB/13,2**	5.9 1 340 **2EB/13,2**	8.1 1 840 **2EB/13,2**	11.1 2 510 **2EB/13,2**	15.2 3 440 **2EB/13,2**	21.5 4 850 **2EB/13,2**	30.3 6 840 **2EB/13,2**	32.7 7 370 **2EB/13,2**	54 12 080 **2EB/13,2**	55 12 310 **2EB/13,2**	12.5	560	
	11.2	5.1 1 080 **2EB/11,1**	5.7 1 210 **2EB/11,1**	10.2 2 160 **2EB/11,1**	12.6 2 670 **2EB/11,1**	12.6 2 670 **2EB/11,1**	24.2 5 120 **2EB/11,1**	24.2 5 120 **2EB/11,1**	24.2 5 120 **2EB/11,1**	49.7 10 530 **2EB/11,1**	49.7 10 530 **2EB/11,1**	11.2	500	
	10	5.2 1 140 **2EB/10,4**	6.5 1 440 **2EB/10,4**	9.8 2 160 **2EB/10,4**	14.2 3 140 **2EB/10,4**	14.6 3 230 **2EB/10,4**	28 6 210 **2EB/10,4**	28 6 210 **2EB/10,4**	28 6 210 **2EB/10,4**	58 12 800 **2EB/10,4**	58 12 800 **2EB/10,4**	10	450	
	9	5.2 1 080 **2EB/8,79**	5.8 1 210 **2EB/8,79**	10.3 2 160 **2EB/8,79**	13.4 2 820 **2EB/8,79**	13.4 2 820 **2EB/8,79**	25.8 5 420 **2EB/8,79**	25.8 5 420 **2EB/8,79**	25.8 5 420 **2EB/8,79**	53 11 170 **2EB/8,79**	–	9	400	
400 000	71	4.84 1 150 **3EB/69,5**	6.7 1 590 **3EB/69,5**	– 2 170 **3EB/69,7**	– 3 160 **3EB/69,7**	– 4 320 **3EB/69,7**	– 6 240 **3EB/69,7**	– 8 690 **3EB/69,7**	– 9 690 **3EB/69,7**	– 9 690 **3EB/69,7**	– 9 690 **3EB/69,7**	71	2 800	**40**
	63	4.65 1 150 **3EB/64,8**	6.4 1 590 **3EB/64,8**	8.8 2 180 **3EB/64,8**	11 2 710 **3EB/64,8**	15.4 3 820 **3EB/64,8**	21.8 5 390 **3EB/64,8**	30.7 7 600 **3EB/64,8**	43.3 10 720 **3EB/64,8**	43.3 10 720 **3EB/64,8**	43.3 10 720 **3EB/64,8**	63	2 500	
	56	4.9 1 150 **3EB/54,8**	6.8 1 590 **3EB/54,8**	9.3 2 170 **3EB/54,9**	13.5 3 150 **3EB/54,9**	18.3 4 320 **3EB/55,2**	26.8 6 270 **3EB/54,9**	34.9 8 170 **3EB/54,9**	43.5 10 230 **3EB/55,2**	43.5 10 230 **3EB/55,2**	43.5 10 230 **3EB/55,2**	56	2 240	
	50	4.69 1 150 **3EB/51,3**	6.5 1 590 **3EB/51,3**	9.8 2 160 **3EB/46,3**	14.2 3 140 **3EB/46,3**	15.5 3 420 **3EB/46,3**	28.3 6 250 **3EB/46,3**	32.2 7 120 **3EB/46,3**	40.1 8 920 **3EB/46,6**	40.1 8 920 **3EB/46,6**	40.1 8 920 **3EB/46,6**	50	2 000	
	45	4.76 1 150 **3EB/45,4**	6.6 1 590 **3EB/45,4**	9.4 2 170 **3EB/43,6**	13.6 3 150 **3EB/43,6**	17.9 4 150 **3EB/43,6**	27.1 6 260 **3EB/43,6**	37.3 8 620 **3EB/43,6**	37.3 8 620 **3EB/43,6**	37.3 8 620 **3EB/43,6**	37.3 8 620 **3EB/43,6**	45	1 800	
	40	4.45 1 150 **3EB/43,4**	6.2 1 600 **3EB/43,4**	9.3 2 180 **3EB/39**	12.7 2 960 **3EB/39**	13.2 3 080 **3EB/39**	24.8 5 770 **3EB/39**	27.6 6 420 **3EB/39**	27.6 6 420 **3EB/39**	27.6 6 420 **3EB/39**	27.6 6 420 **3EB/39**	40	1 600	
	35.5	4.68 1 150 **3EB/36**	6.5 1 590 **3EB/36**	8.7 2 180 **3EB/36,7**	12.6 3 170 **3EB/36,7**	15 3 770 **3EB/36,7**	25.1 6 300 **3EB/36,7**	31.3 7 830 **3EB/36,7**	31.3 7 830 **3EB/36,7**	31.3 7 830 **3EB/36,7**	31.3 7 830 **3EB/36,7**	35.5	1 400	
	31.5	4.7 1 090 **3EB/30,3**	6.8 1 570 **3EB/30,3**	9.2 2 180 **3EB/30,9**	12.6 2 970 **3EB/30,9**	13.9 3 280 **3EB/30,9**	24.5 5 790 **3EB/30,9**	28.9 6 820 **3EB/30,9**	28.9 6 820 **3EB/30,9**	28.9 6 820 **3EB/30,9**	–	31.5	1 250	
	31.5	3.07 729 **2EB/31,1**	4.33 1 030 **2EB/31,1**	6.1 1 450 **2EB/31,1**	8.6 2 040 **2EB/31,1**	10.9 2 600 **2EB/31,1**	17.1 4 070 **2EB/31,1**	21.8 5 180 **2EB/31,1**	21.8 4 890 **2EB/29,3**	34 8 080 **2EB/31,1**	44.7 10 020 **2EB/29,3**	31.5	1 250	
	28	4.34 979 **2EB/26,5**	5 1 140 **2EB/26,5**	8.1 1 840 **2EB/26,5**	10.1 2 290 **2EB/26,5**	10.1 2 290 **2EB/26,5**	20.2 4 560 **2EB/26,5**	20.2 4 560 **2EB/26,5**	20.2 4 560 **2EB/26,5**	44 9 930 **2EB/26,5**	44.7 10 080 **2EB/26,5**	28	1 120	
	25	3.07 729 **2EB/24,9**	4.33 1 030 **2EB/24,9**	6.1 1 450 **2EB/24,9**	8.6 2 040 **2EB/24,9**	12.1 2 880 **2EB/24,9**	17.1 4 070 **2EB/24,9**	24.1 5 730 **2EB/24,9**	31.7 7 110 **2EB/23,5**	34 8 080 **2EB/24,9**	44.7 10 020 **2EB/23,5**	25	1 000	
	22.4	4.36 979 **2EB/21,2**	6 1 340 **2EB/21,2**	8.2 1 830 **2EB/21,2**	11.2 2 510 **2EB/21,2**	14.9 3 360 **2EB/21,2**	21.6 4 850 **2EB/21,2**	29.3 6 590 **2EB/21,2**	29.3 6 590 **2EB/21,2**	44.2 9 930 **2EB/21,2**	55 12 300 **2EB/21,2**	22.4	900	

$n_{N2} \times L_h$	i_N	Grandezza riduttore P_{N2} kW M_{N2} N m ... / i 030A	042A	060A	085A	125A	180A	250A	355A	500A	710A	i_N	n_1 min^{-1}	n_{N2}
450 000	56	– 16 100 **3EB/58,2**	– 19 090 **3EB/55,3**	– 33 090 **3EB/58,2**	– 38 960 **3EB/54,8**	– 60 960 **3EB/55**	– 75 950 **3EB/54,9**	– 133 580 **3EB/55,3**	– 133 580 **3EB/55,3**	–	–	56	2 500	**45**
	50	84 19 300 **3EB/54,1**	84 18 190 **3EB/51**	– 39 790 **3EB/54,1**	–	– 72 960 **3EB/51**	– 71 510 **3EB/50**	– 127 250 **3EB/51**	– 127 250 **3EB/51**	–	–	50	2 240	
	45	77 17 030 **3EB/46,2**	–	– 35 100 **3EB/46,2**	– 32 460 **3EB/42,7**	– 64 570 **3EB/43,6**	– 63 280 **3EB/42,8**	– 112 610 **3EB/43,6**	– 112 610 **3EB/43,6**	–	–	45	2 000	
	40	72 16 250 **3EB/42,7**	72 16 370 **3EB/43**	148 33 500 **3EB/42,7**	–	–	–	–	–	–	–	40	1 800	
	35.5	66 14 190 **3EB/36**	66 14 500 **3EB/36,8**	136 29 240 **3EB/36**	–	–	–	–	–	–	–	35.5	1 600	
	31.5	–	–	–	–	–	–	–	–	–	–	31.5	1 400	
	31.5	–	–	–	–	–	–	–	–	–	–	31.5	1 400	
	28	–	–	–	–	–	–	–	–	–	–	28	1 250	
	25	44.7 10 000 **2EB/26,2**	80 16 740 **2EB/24,4**	80 17 980 **2EB/26,2**	149 33 610 **2EB/26,5**	149 33 610 **2EB/26,5**	–	–	–	–	–	25	1 120	
	22.4	–	–	–	–	–	–	–	–	–	–	22.4	1 000	
	20	57 12 600 **2EB/21**	118 24 540 **2EB/19,6**	118 26 350 **2EB/21**	170 38 160 **2EB/21,2**	170 38 160 **2EB/21,2**	–	–	–	–	–	20	900	
	16	64 14 150 **2EB/16,6**	124 25 680 **2EB/15,4**	124 27 580 **2EB/16,6**	217 48 780 **2EB/16,7**	217 48 780 **2EB/16,7**	–	–	–	–	–	16	710	
	14	–	–	–	–	–	–	–	–	–	–	14	630	
	12.5	67 15 070 **2EB/13,1**	131 27 310 **2EB/12,2**	131 29 330 **2EB/13,1**	229 51 590 **2EB/13,2**	229 51 590 **2EB/13,2**	–	–	–	–	–	12.5	560	
	11.2	–	–	–	–	–	–	–	–	–	–	11.2	500	
	10	58 12 540 **2EB/10,2**	112 24 950 **2EB/10,5**	112 24 410 **2EB/10,2**	196 43 430 **2EB/10,4**	196 43 430 **2EB/10,4**	–	–	–	–	–	10	450	
	9	–	–	–	–	–	–	–	–	–	–	9	400	
400 000	71	– 18 260 **3EB/68,3**	– 23 910 **3EB/71,7**	– 37 510 **3EB/68,3**	– 47 760 **3EB/69,5**	– 74 740 **3EB/69,8**	– 95 750 **3EB/71,6**	– 131 090 **3EB/69,8**	– 167 270 **3EB/71,7**	–	–	71	2 800	**40**
	63	– 20 890 **3EB/63,6**	– 22 320 **3EB/64,7**	– 36 530 **3EB/60**	– 43 460 **3EB/61,1**	– 71 270 **3EB/64,4**	– 88 790 **3EB/64,2**	– 139 420 **3EB/64,7**	– 156 170 **3EB/64,7**	–	–	63	2 500	
	56	67 16 640 **3EB/58,2**	84 19 730 **3EB/55,3**	– 34 200 **3EB/58,2**	– 40 260 **3EB/54,8**	– 63 000 **3EB/55**	– 78 500 **3EB/54,9**	– 138 060 **3EB/55,3**	– 138 060 **3EB/55,3**	–	–	56	2 240	
	50	77 19 970 **3EB/54,1**	77 18 820 **3EB/51**	– 41 170 **3EB/54,1**	–	– 75 480 **3EB/51**	– 73 980 **3EB/50**	– 131 650 **3EB/51**	– 131 650 **3EB/51**	–	–	50	2 000	
	45	72 17 570 **3EB/46,2**	–	148 36 230 **3EB/46,2**	148 33 500 **3EB/42,7**	– 66 640 **3EB/43,6**	– 65 310 **3EB/42,8**	– 116 230 **3EB/43,6**	– 116 230 **3EB/43,6**	–	–	45	1 800	
	40	66 16 840 **3EB/42,7**	66 16 950 **3EB/43**	136 34 700 **3EB/42,7**	–	–	–	–	–	–	–	40	1 600	
	35.5	60 14 770 **3EB/36**	60 15 090 **3EB/36,8**	124 30 440 **3EB/36**	–	–	–	–	–	–	–	35.5	1 400	
	31.5	–	–	–	–	–	–	–	–	–	–	31.5	1 250	
	31.5	–	–	–	–	–	–	–	–	–	–	31.5	1 250	
	28	–	–	–	–	–	–	–	–	–	–	28	1 120	
	25	40.9 10 250 **2EB/26,2**	74 17 320 **2EB/24,4**	74 18 600 **2EB/26,2**	138 34 770 **2EB/26,5**	138 34 770 **2EB/26,5**	–	–	–	–	–	25	1 000	
	22.4	–	–	–	–	–	–	–	–	–	–	22.4	900	

Tabelle di selezione dei riduttori ad assi ortogonali

$n_{N2} \times L_h$	i_N	Grandezza riduttore P_{N2} kW M_{N2} N m ... / i 001A	002A	003A	004A	006A	009A	012A	015A	018A	021A	i_N	n_1 min^{-1}	n_{N2}
400 000	20	3.12 729 **2EB/19,6**	4.39 1 030 **2EB/19,6**	6.2 1 450 **2EB/19,6**	8.7 2 040 **2EB/19,6**	12.3 2 880 **2EB/19,6**	17.4 4 060 **2EB/19,6**	24.5 5 730 **2EB/19,6**	32.2 7 100 **2EB/18,5**	34.5 8 080 **2EB/19,6**	45.3 10 020 **2EB/18,5**	20	800	**40**
	16	3.9 986 **2EB/16,7**	5.3 1 350 **2EB/16,7**	7.3 1 850 **2EB/16,7**	10 2 530 **2EB/16,7**	13.7 3 460 **2EB/16,7**	19.3 4 880 **2EB/16,7**	27.2 6 890 **2EB/16,7**	28.4 7 200 **2EB/16,7**	39.5 10 000 **2EB/16,7**	49 12 390 **2EB/16,7**	16	630	
	14	2.77 734 **2EB/15,5**	3.91 1 040 **2EB/15,5**	5.5 1 460 **2EB/15,5**	7.8 2 060 **2EB/15,5**	11 2 900 **2EB/15,5**	15.4 4 090 **2EB/15,5**	21.8 5 770 **2EB/15,5**	28.6 7 160 **2EB/14,7**	30.7 8 140 **2EB/15,5**	40.3 10 090 **2EB/14,7**	14	560	
	12.5	4.58 1 150 **2EB/13,2**	5.3 1 350 **2EB/13,2**	7.3 1 850 **2EB/13,2**	10 2 530 **2EB/13,2**	13.7 3 460 **2EB/13,2**	19.3 4 880 **2EB/13,2**	27.2 6 880 **2EB/13,2**	30.2 7 630 **2EB/13,2**	49.7 12 500 **2EB/13,2**	49 12 390 **2EB/13,2**	12.5	500	
	11.2	4.63 1 090 **2EB/11,1**	5.1 1 210 **2EB/11,1**	9.3 2 180 **2EB/11,1**	11.7 2 750 **2EB/11,1**	11.7 2 750 **2EB/11,1**	22.5 5 290 **2EB/11,1**	22.5 5 290 **2EB/11,1**	22.5 5 290 **2EB/11,1**	46.2 10 870 **2EB/11,1**	46.2 10 870 **2EB/11,1**	11.2	450	
	10	4.62 1 150 **2EB/10,4**	5.8 1 440 **2EB/10,4**	8.7 2 180 **2EB/10,4**	12.7 3 170 **2EB/10,4**	13.4 3 340 **2EB/10,4**	25.3 6 290 **2EB/10,4**	25.8 6 430 **2EB/10,4**	25.8 6 430 **2EB/10,4**	53 13 260 **2EB/10,4**	53 13 260 **2EB/10,4**	10	400	
	9	4.61 1 090 **2EB/8,79**	5.1 1 210 **2EB/8,79**	9.2 2 180 **2EB/8,79**	12.3 2 920 **2EB/8,79**	12.3 2 920 **2EB/8,79**	23.7 5 620 **2EB/8,79**	23.7 5 620 **2EB/8,79**	23.7 5 620 **2EB/8,79**	48.9 11 580 **2EB/8,79**	–	9	355	
355 000	80	4.13 1 160 **3EB/82,1**	5.7 1 600 **3EB/82,1**	7.9 2 190 **3EB/81,8**	9.8 2 730 **3EB/81,8**	13.8 3 850 **3EB/81,8**	19.5 5 430 **3EB/81,8**	27.5 7 660 **3EB/81,8**	38.7 10 800 **3EB/81,8**	38.7 10 800 **3EB/81,8**	44.5 12 470 **3EB/82,2**	80	2 800	**35.5**
	71	4.35 1 150 **3EB/69,5**	6 1 600 **3EB/69,5**	8.2 2 190 **3EB/69,7**	11.9 3 180 **3EB/69,7**	16.3 4 350 **3EB/69,7**	23.7 6 320 **3EB/69,7**	32.9 8 750 **3EB/69,7**	37.7 10 030 **3EB/69,7**	37.7 10 030 **3EB/69,7**	37.7 10 030 **3EB/69,7**	71	2 500	
	63	4.19 1 160 **3EB/64,8**	5.8 1 600 **3EB/64,8**	7.9 2 190 **3EB/64,8**	9.9 2 730 **3EB/64,8**	13.9 3 850 **3EB/64,8**	19.6 5 430 **3EB/64,8**	27.7 7 660 **3EB/64,8**	39 10 790 **3EB/64,8**	39 10 790 **3EB/64,8**	39 10 790 **3EB/64,8**	63	2 240	
	56	4.41 1 150 **3EB/54,8**	6.1 1 600 **3EB/54,8**	8.3 2 190 **3EB/54,9**	12.1 3 180 **3EB/54,9**	16.5 4 350 **3EB/55,2**	24.1 6 310 **3EB/54,9**	32.2 8 450 **3EB/54,9**	40.1 10 590 **3EB/55,2**	40.1 10 590 **3EB/55,2**	40.1 10 590 **3EB/55,2**	56	2 000	
	50	4.24 1 160 **3EB/51,3**	5.9 1 600 **3EB/51,3**	8.9 2 180 **3EB/46,3**	12.9 3 160 **3EB/46,3**	14.4 3 530 **3EB/46,3**	25.6 6 290 **3EB/46,3**	29.9 7 350 **3EB/46,3**	37.3 9 210 **3EB/46,6**	37.3 9 210 **3EB/46,6**	37.3 9 210 **3EB/46,6**	50	1 800	
	45	4.26 1 160 **3EB/45,4**	5.9 1 600 **3EB/45,4**	8.4 2 190 **3EB/43,6**	12.2 3 170 **3EB/43,6**	16.5 4 300 **3EB/43,6**	24.3 6 310 **3EB/43,6**	33.6 8 740 **3EB/43,6**	34.3 8 930 **3EB/43,6**	34.3 8 930 **3EB/43,6**	34.3 8 930 **3EB/43,6**	45	1 600	
	40	3.92 1 160 **3EB/43,4**	5.4 1 610 **3EB/43,4**	8.2 2 200 **3EB/39**	11.6 3 080 **3EB/39**	12.1 3 210 **3EB/39**	22.6 6 000 **3EB/39**	25.1 6 680 **3EB/39**	25.1 6 680 **3EB/39**	25.1 6 680 **3EB/39**	25.1 6 680 **3EB/39**	40	1 400	
	35.5	4.21 1 160 **3EB/36**	5.8 1 600 **3EB/36**	7.8 2 200 **3EB/36,7**	11.4 3 190 **3EB/36,7**	13.9 3 900 **3EB/36,7**	22.6 6 340 **3EB/36,7**	28.9 8 100 **3EB/36,7**	28.9 8 100 **3EB/36,7**	28.9 8 100 **3EB/36,7**	28.9 8 100 **3EB/36,7**	35.5	1 250	
	31.5	4.24 1 100 **3EB/30,3**	6.1 1 580 **3EB/30,3**	8.3 2 190 **3EB/30,9**	11.6 3 070 **3EB/30,9**	12.9 3 390 **3EB/30,9**	22.7 5 990 **3EB/30,9**	26.7 7 050 **3EB/30,9**	26.7 7 050 **3EB/30,9**	26.7 7 050 **3EB/30,9**	–	31.5	1 120	
	31.5	2.77 734 **2EB/31,1**	3.91 1 040 **2EB/31,1**	5.5 1 460 **2EB/31,1**	7.8 2 060 **2EB/31,1**	10.1 2 690 **2EB/31,1**	15.4 4 090 **2EB/31,1**	20.2 5 350 **2EB/31,1**	20.2 5 050 **2EB/29,3**	30.7 8 140 **2EB/31,1**	40.3 10 090 **2EB/29,3**	31.5	1 120	
	28	3.9 986 **2EB/26,5**	4.55 1 150 **2EB/26,5**	7.3 1 850 **2EB/26,5**	9.4 2 370 **2EB/26,5**	9.4 2 370 **2EB/26,5**	18.7 4 720 **2EB/26,5**	18.7 4 720 **2EB/26,5**	18.7 4 720 **2EB/26,5**	39.6 10 000 **2EB/26,5**	40.9 10 340 **2EB/26,5**	28	1 000	
	25	2.78 734 **2EB/24,9**	3.92 1 040 **2EB/24,9**	5.5 1 460 **2EB/24,9**	7.8 2 060 **2EB/24,9**	11 2 900 **2EB/24,9**	15.5 4 090 **2EB/24,9**	21.9 5 770 **2EB/24,9**	28.7 7 160 **2EB/23,5**	30.8 8 140 **2EB/24,9**	40.5 10 090 **2EB/23,5**	25	900	
	22.4	3.9 986 **2EB/21,2**	5.3 1 350 **2EB/21,2**	7.3 1 850 **2EB/21,2**	10 2 530 **2EB/21,2**	13.5 3 400 **2EB/21,2**	19.3 4 880 **2EB/21,2**	26.4 6 680 **2EB/21,2**	26.4 6 680 **2EB/21,2**	39.6 10 000 **2EB/21,2**	49 12 390 **2EB/21,2**	22.4	800	
	20	2.79 734 **2EB/19,6**	3.93 1 040 **2EB/19,6**	5.5 1 460 **2EB/19,6**	7.8 2 060 **2EB/19,6**	11 2 900 **2EB/19,6**	15.5 4 090 **2EB/19,6**	21.9 5 770 **2EB/19,6**	28.8 7 160 **2EB/18,5**	30.9 8 130 **2EB/19,6**	40.5 10 090 **2EB/18,5**	20	710	
	16	3.49 993 **2EB/16,7**	4.78 1 360 **2EB/16,7**	6.5 1 860 **2EB/16,7**	8.9 2 550 **2EB/16,7**	12.3 3 490 **2EB/16,7**	17.3 4 920 **2EB/16,7**	24.4 6 940 **2EB/16,7**	26.2 7 460 **2EB/16,7**	35.4 10 070 **2EB/16,7**	43.8 12 480 **2EB/16,7**	16	560	
	14	2.49 740 **2EB/15,5**	3.51 1 040 **2EB/15,5**	4.95 1 470 **2EB/15,5**	7 2 070 **2EB/15,5**	9.9 2 920 **2EB/15,5**	13.9 4 120 **2EB/15,5**	19.6 5 810 **2EB/15,5**	25.7 7 210 **2EB/14,7**	27.6 8 190 **2EB/15,5**	36.3 10 160 **2EB/14,7**	14	500	
	12.5	4.14 1 160 **2EB/13,2**	4.84 1 360 **2EB/13,2**	6.6 1 860 **2EB/13,2**	9.1 2 550 **2EB/13,2**	12.4 3 490 **2EB/13,2**	17.5 4 910 **2EB/13,2**	24.7 6 930 **2EB/13,2**	28 7 870 **2EB/13,2**	46.2 12 900 **2EB/13,2**	44.4 12 470 **2EB/13,2**	12.5	450	
	11.2	4.14 1 100 **2EB/11,1**	4.57 1 210 **2EB/11,1**	8.3 2 190 **2EB/11,1**	10.8 2 850 **2EB/11,1**	10.8 2 850 **2EB/11,1**	20.7 5 480 **2EB/11,1**	20.7 5 480 **2EB/11,1**	20.7 5 480 **2EB/11,1**	42.3 11 210 **2EB/11,1**	42.3 11 210 **2EB/11,1**	11.2	400	
	10	4.13 1 160 **2EB/10,4**	5.1 1 440 **2EB/10,4**	7.8 2 200 **2EB/10,4**	11.4 3 190 **2EB/10,4**	12.3 3 460 **2EB/10,4**	22.6 6 340 **2EB/10,4**	23.7 6 670 **2EB/10,4**	23.7 6 670 **2EB/10,4**	48.1 13 510 **2EB/10,4**	48.9 13 740 **2EB/10,4**	10	355	
	9	4.12 1 100 **2EB/8,79**	4.54 1 210 **2EB/8,79**	8.2 2 200 **2EB/8,79**	11.3 3 020 **2EB/8,79**	11.3 3 020 **2EB/8,79**	21.8 5 820 **2EB/8,79**	21.8 5 820 **2EB/8,79**	21.8 5 820 **2EB/8,79**	45 12 000 **2EB/8,79**	–	9	315	
315 000	90	3.92 1 160 **3EB/86,8**	5.4 1 610 **3EB/86,8**	7.3 2 210 **3EB/88,4**	10.6 3 200 **3EB/88,4**	13.2 3 980 **3EB/88,4**	21.1 6 370 **3EB/88,4**	29.2 8 820 **3EB/88,4**	36.2 10 930 **3EB/88,4**	39.7 11 980 **3EB/88,4**	– 12 300 **3EB/88,4**	90	2 800	**31.5**
	80	3.72 1 170 **3EB/82,1**	5.1 1 620 **3EB/82,1**	7.1 2 210 **3EB/81,8**	8.8 2 750 **3EB/81,8**	12.4 3 880 **3EB/81,8**	17.5 5 470 **3EB/81,8**	24.7 7 710 **3EB/81,8**	34.8 10 880 **3EB/81,8**	34.8 10 880 **3EB/81,8**	40 12 560 **3EB/82,2**	80	2 500	

$n_{N2} \times L_h$	i_N	Grandezza riduttore P_{N2} kW M_{N2} N m ... / i 030A	042A	060A	085A	125A	180A	250A	355A	500A	710A	i_N	n_1 min^{-1}	n_{N2}
400 000	20	51 12 760 **2EB/21**	107 25 040 **2EB/19,6**	107 26 880 **2EB/21**	156 39 540 **2EB/21,2**	156 39 540 **2EB/21,2**	–	–	–	–	–	20	800	**40**
	16	58 14 670 **2EB/16,6**	114 26 620 **2EB/15,4**	114 28 580 **2EB/16,6**	200 50 560 **2EB/16,7**	200 50 560 **2EB/16,7**	–	–	–	–	–	16	630	
	14	–	–	–	–	–	–	–	–	–	–	14	560	
	12.5	62 15 590 **2EB/13,1**	121 28 260 **2EB/12,2**	121 30 350 **2EB/13,1**	211 53 370 **2EB/13,2**	211 53 370 **2EB/13,2**	–	–	–	–	–	12.5	500	
	11.2	–	–	–	–	–	–	–	–	–	–	11.2	450	
	10	53 12 990 **2EB/10,2**	104 25 840 **2EB/10,5**	104 25 280 **2EB/10,2**	181 44 990 **2EB/10,4**	181 44 990 **2EB/10,4**	–	–	–	–	–	10	400	
	9	–	–	–	–	–	–	–	–	–	–	9	355	
355 000	80	– 21 050 **3EB/80,2**	– 21 820 **3EB/81,6**	– 36 530 **3EB/77**	– 53 280 **3EB/77,5**	– 84 540 **3EB/79**	– 86 640 **3EB/80,9**	– 144 480 **3EB/81,6**	– 153 250 **3EB/81,6**	–	–	80	2 800	**35.5**
	71	– 18 890 **3EB/68,3**	– 24 740 **3EB/71,7**	– 38 810 **3EB/68,3**	– 49 410 **3EB/69,5**	– 77 320 **3EB/69,8**	– 99 060 **3EB/71,6**	– 135 620 **3EB/69,8**	– 173 060 **3EB/71,7**	–	–	71	2 500	
	63	78 21 030 **3EB/63,6**	84 23 070 **3EB/64,7**	– 36 780 **3EB/60**	– 44 920 **3EB/61,1**	– 73 650 **3EB/64,4**	– 91 770 **3EB/64,2**	– 144 090 **3EB/64,7**	– 161 400 **3EB/64,7**	–	–	63	2 240	
	56	62 17 220 **3EB/58,2**	77 20 410 **3EB/55,3**	– 35 380 **3EB/58,2**	– 41 650 **3EB/54,8**	– 65 180 **3EB/55**	– 81 210 **3EB/54,9**	– 142 830 **3EB/55,3**	– 142 830 **3EB/55,3**	–	–	56	2 000	
	50	72 20 610 **3EB/54,1**	72 19 420 **3EB/51**	148 42 490 **3EB/54,1**	–	– 77 910 **3EB/51**	– 76 360 **3EB/50**	– 135 880 **3EB/51**	– 135 880 **3EB/51**	–	–	50	1 800	
	45	66 18 210 **3EB/46,2**	–	133 36 640 **3EB/46,2**	136 34 700 **3EB/42,7**	– 69 040 **3EB/43,6**	– 67 660 **3EB/42,8**	– 120 410 **3EB/43,6**	– 120 410 **3EB/43,6**	–	–	45	1 600	
	40	60 17 520 **3EB/42,7**	60 17 650 **3EB/43**	124 36 120 **3EB/42,7**	–	–	–	–	–	–	–	40	1 400	
	35.5	56 15 280 **3EB/36**	56 15 620 **3EB/36,8**	115 31 490 **3EB/36**	–	–	–	–	–	–	–	35.5	1 250	
	31.5	–	–	–	–	–	–	–	–	–	–	31.5	1 120	
	31.5	–	–	–	–	–	–	–	–	–	–	31.5	1 120	
	28	–	–	–	–	–	–	–	–	–	–	28	1 000	
	25	37.2 10 370 **2EB/26,2**	69 17 880 **2EB/24,4**	69 19 200 **2EB/26,2**	128 35 890 **2EB/26,5**	128 35 890 **2EB/26,5**	–	–	–	–	–	25	900	
	22.4	–	–	–	–	–	–	–	–	–	–	22.4	800	
	20	45.8 12 930 **2EB/21**	96 25 370 **2EB/19,6**	96 27 240 **2EB/21**	144 40 980 **2EB/21,2**	144 40 980 **2EB/21,2**	–	–	–	–	–	20	710	
	16	54 15 190 **2EB/16,6**	105 27 570 **2EB/15,4**	105 29 610 **2EB/16,6**	184 52 370 **2EB/16,7**	184 52 370 **2EB/16,7**	–	–	–	–	–	16	560	
	14	–	–	–	–	–	–	–	–	–	–	14	500	
	12.5	58 16 090 **2EB/13,1**	112 29 070 **2EB/12,2**	112 31 320 **2EB/13,1**	196 55 080 **2EB/13,2**	196 55 080 **2EB/13,2**	–	–	–	–	–	12.5	450	
	11.2	–	–	–	–	–	–	–	–	–	–	11.2	400	
	10	48.9 13 470 **2EB/10,2**	95 26 790 **2EB/10,5**	95 26 200 **2EB/10,2**	166 46 630 **2EB/10,4**	166 46 630 **2EB/10,4**	–	–	–	–	–	10	355	
	9	–	–	–	–	–	–	–	–	–	–	9	315	
315 000	90	– 19 120 **3EB/86,6**	– 24 180 **3EB/90,5**	– 38 580 **3EB/86,6**	– 48 140 **3EB/87,7**	– 76 690 **3EB/88,6**	– 96 670 **3EB/90,3**	– 149 000 **3EB/90,5**	– 169 830 **3EB/90,5**	–	–	90	2 800	**31.5**
	80	– 21 190 **3EB/80,2**	– 22 570 **3EB/81,6**	– 36 790 **3EB/77**	– 55 130 **3EB/77,5**	– 85 350 **3EB/79**	– 89 640 **3EB/80,9**	– 149 480 **3EB/81,6**	– 158 550 **3EB/81,6**	–	–	80	2 500	

Tabelle di selezione dei riduttori ad assi ortogonali

Grandezza riduttore

P_{N2} kW

M_{N2} N m

... / i

$n_{N2} \times L_h$	i_N	001A	002A	003A	004A	006A	009A	012A	015A	018A	021A	i_N	n_1 min^{-1}	n_{N2}
315 000	71	3.92 1 160 **3EB/69,5**	5.4 1 610 **3EB/69,5**	7.4 2 200 **3EB/69,7**	10.8 3 200 **3EB/69,7**	14.7 4 380 **3EB/69,7**	21.4 6 360 **3EB/69,7**	29.6 8 810 **3EB/69,7**	34.9 10 370 **3EB/69,7**	34.9 10 370 **3EB/69,7**	34.9 10 370 **3EB/69,7**	71	2 240	**31.5**
	63	3.77 1 170 **3EB/64,8**	5.2 1 610 **3EB/64,8**	7.1 2 210 **3EB/64,8**	8.9 2 750 **3EB/64,8**	12.5 3 880 **3EB/64,8**	17.7 5 470 **3EB/64,8**	24.9 7 710 **3EB/64,8**	35.1 10 870 **3EB/64,8**	35.1 10 870 **3EB/64,8**	35.1 10 870 **3EB/64,8**	63	2 000	
	56	3.99 1 160 **3EB/54,8**	5.5 1 610 **3EB/54,8**	7.5 2 200 **3EB/54,9**	11 3 200 **3EB/54,9**	14.9 4 380 **3EB/55,2**	21.8 6 350 **3EB/54,9**	29.9 8 730 **3EB/54,9**	37.2 10 910 **3EB/55,2**	37.3 10 930 **3EB/55,2**	37.3 10 930 **3EB/55,2**	56	1 800	
	50	3.8 1 160 **3EB/51,3**	5.3 1 610 **3EB/51,3**	7.9 2 190 **3EB/46,3**	11.5 3 190 **3EB/46,3**	13.2 3 660 **3EB/46,3**	22.9 6 330 **3EB/46,3**	27.6 7 620 **3EB/46,3**	34.3 9 540 **3EB/46,6**	34.3 9 540 **3EB/46,6**	34.3 9 540 **3EB/46,6**	50	1 600	
	45	3.76 1 170 **3EB/45,4**	5.2 1 610 **3EB/45,4**	7.4 2 200 **3EB/43,6**	10.8 3 200 **3EB/43,6**	14.7 4 380 **3EB/43,6**	21.4 6 360 **3EB/43,6**	29.6 8 810 **3EB/43,6**	31.3 9 290 **3EB/43,6**	31.3 9 290 **3EB/43,6**	31.3 9 290 **3EB/43,6**	45	1 400	
	40	3.53 1 170 **3EB/43,4**	4.88 1 620 **3EB/43,4**	7.4 2 210 **3EB/39**	10.5 3 140 **3EB/39**	11.1 3 320 **3EB/39**	20.8 6 210 **3EB/39**	23.2 6 910 **3EB/39**	23.2 6 910 **3EB/39**	23.2 6 910 **3EB/39**	23.2 6 910 **3EB/39**	40	1 250	
	35.5	3.79 1 160 **3EB/36**	5.3 1 610 **3EB/36**	7.1 2 210 **3EB/36,7**	10.3 3 210 **3EB/36,7**	12.9 4 030 **3EB/36,7**	20.4 6 380 **3EB/36,7**	26.7 8 370 **3EB/36,7**	26.7 8 370 **3EB/36,7**	26.7 8 370 **3EB/36,7**	26.7 8 370 **3EB/36,7**	35.5	1 120	
	31.5	3.81 1 100 **3EB/30,3**	5.5 1 590 **3EB/30,3**	7.5 2 210 **3EB/30,9**	10.6 3 140 **3EB/30,9**	11.9 3 510 **3EB/30,9**	21 6 190 **3EB/30,9**	24.7 7 300 **3EB/30,9**	24.7 7 300 **3EB/30,9**	24.7 7 300 **3EB/30,9**	–	31.5	1 000	
	31.5	2.49 740 **2EB/31,1**	3.51 1 040 **2EB/31,1**	4.95 1 470 **2EB/31,1**	7 2 070 **2EB/31,1**	9.4 2 780 **2EB/31,1**	13.9 4 120 **2EB/31,1**	18.7 5 540 **2EB/31,1**	18.7 5 230 **2EB/29,3**	27.6 8 190 **2EB/31,1**	36.3 10 160 **2EB/29,3**	31.5	1 000	
	28	3.53 993 **2EB/26,5**	4.14 1 160 **2EB/26,5**	6.6 1 860 **2EB/26,5**	8.7 2 440 **2EB/26,5**	8.7 2 440 **2EB/26,5**	17.3 4 870 **2EB/26,5**	17.3 4 870 **2EB/26,5**	17.3 4 870 **2EB/26,5**	35.8 10 060 **2EB/26,5**	37.2 10 460 **2EB/26,5**	28	900	
	25	2.49 740 **2EB/24,9**	3.51 1 040 **2EB/24,9**	4.95 1 470 **2EB/24,9**	7 2 070 **2EB/24,9**	9.9 2 920 **2EB/24,9**	13.9 4 120 **2EB/24,9**	19.6 5 810 **2EB/24,9**	25.7 7 210 **2EB/23,5**	27.6 8 190 **2EB/24,9**	36.3 10 160 **2EB/23,5**	25	800	
	22.4	3.49 993 **2EB/21,2**	4.77 1 360 **2EB/21,2**	6.5 1 860 **2EB/21,2**	8.9 2 550 **2EB/21,2**	12.1 3 450 **2EB/21,2**	17.3 4 920 **2EB/21,2**	23.8 6 770 **2EB/21,2**	23.8 6 770 **2EB/21,2**	35.4 10 070 **2EB/21,2**	43.8 12 480 **2EB/21,2**	22.4	710	
	20	2.49 740 **2EB/19,6**	3.51 1 040 **2EB/19,6**	4.95 1 470 **2EB/19,6**	7 2 070 **2EB/19,6**	9.8 2 920 **2EB/19,6**	13.9 4 120 **2EB/19,6**	19.6 5 810 **2EB/19,6**	25.7 7 210 **2EB/18,5**	27.6 8 190 **2EB/19,6**	36.2 10 160 **2EB/18,5**	20	630	
	16	3.14 1 000 **2EB/16,7**	4.29 1 370 **2EB/16,7**	5.9 1 870 **2EB/16,7**	8 2 570 **2EB/16,7**	11 3 510 **2EB/16,7**	15.5 4 950 **2EB/16,7**	21.9 6 980 **2EB/16,7**	24.2 7 710 **2EB/16,7**	31.8 10 140 **2EB/16,7**	39.4 12 570 **2EB/16,7**	16	500	
	14	2.26 744 **2EB/15,5**	3.18 1 050 **2EB/15,5**	4.49 1 480 **2EB/15,5**	6.3 2 090 **2EB/15,5**	8.9 2 940 **2EB/15,5**	12.6 4 150 **2EB/15,5**	17.7 5 850 **2EB/15,5**	23.3 7 250 **2EB/14,7**	25 8 250 **2EB/15,5**	32.9 10 230 **2EB/14,7**	14	450	
	12.5	3.71 1 170 **2EB/13,2**	4.33 1 370 **2EB/13,2**	5.9 1 870 **2EB/13,2**	8.1 2 560 **2EB/13,2**	11.1 3 510 **2EB/13,2**	15.7 4 950 **2EB/13,2**	22.1 6 980 **2EB/13,2**	25.8 8 160 **2EB/13,2**	42.3 13 310 **2EB/13,2**	39.8 12 560 **2EB/13,2**	12.5	400	
	11.2	3.7 1 110 **2EB/11,1**	4.06 1 210 **2EB/11,1**	7.4 2 210 **2EB/11,1**	9.7 2 900 **2EB/11,1**	9.7 2 900 **2EB/11,1**	19 5 680 **2EB/11,1**	19 5 680 **2EB/11,1**	19 5 680 **2EB/11,1**	38.1 11 360 **2EB/11,1**	38.1 11 360 **2EB/11,1**	11.2	355	
	10	3.69 1 170 **2EB/10,4**	4.54 1 440 **2EB/10,4**	7 2 210 **2EB/10,4**	10.2 3 210 **2EB/10,4**	11.3 3 590 **2EB/10,4**	20.2 6 390 **2EB/10,4**	21.8 6 910 **2EB/10,4**	21.8 6 910 **2EB/10,4**	43 13 610 **2EB/10,4**	45 14 240 **2EB/10,4**	10	315	
	9	3.69 1 110 **2EB/8,79**	4.04 1 210 **2EB/8,79**	7.4 2 210 **2EB/8,79**	10.2 3 070 **2EB/8,79**	10.2 3 070 **2EB/8,79**	20.1 6 030 **2EB/8,79**	20.1 6 030 **2EB/8,79**	20.1 6 030 **2EB/8,79**	41.2 12 370 **2EB/8,79**	–	9	280	
280 000	1000	1 170 **4EB/1016**	1 380 **4EB/1004**	1 990 **4EB/981**	2 580 **4EB/998**	3 530 **4EB/1013**	5 500 **4EB/990**	7 750 **4EB/990**	10 930 **4EB/990**	10 190 **4EB/1005**	12 630 **4EB/1005**			
	900	1 170 **4EB/916**	1 590 **4EB/916**	2 220 **4EB/886**	3 240 **4EB/943**	4 270 **4EB/943**	4 970 **4EB/871**	7 000 **4EB/871**	8 680 **4EB/871**	10 170 **4EB/871**	12 600 **4EB/871**			
	800	1 170 **4EB/791**	1 590 **4EB/791**	2 220 **4EB/799**	3 220 **4EB/787**	4 410 **4EB/787**	6 440 **4EB/844**	8 910 **4EB/844**	11 040 **4EB/844**	13 090 **4EB/844**	12 640 **4EB/818**			
	710	1 170 **4EB/732**	1 630 **4EB/732**	2 230 **4EB/739**	3 220 **4EB/680**	4 400 **4EB/680**	6 400 **4EB/687**	8 860 **4EB/687**	10 980 **4EB/687**	13 050 **4EB/687**	15 380 **4EB/687**			
	630	1 170 **4EB/632**	1 620 **4EB/632**	2 220 **4EB/638**	3 220 **4EB/630**	4 410 **4EB/630**	6 380 **4EB/585**	8 830 **4EB/585**	10 940 **4EB/645**	10 940 **4EB/645**	15 330 **4EB/585**			
	560	1 170 **4EB/535**	1 620 **4EB/535**	2 220 **4EB/544**	3 220 **4EB/544**	4 400 **4EB/544**	6 390 **4EB/541**	8 850 **4EB/541**	10 970 **4EB/541**	12 960 **4EB/541**	14 220 **4EB/549**			
	500	1 170 **4EB/505**	1 620 **4EB/505**	2 220 **4EB/497**	3 230 **4EB/497**	4 420 **4EB/497**	4 970 **4EB/493**	7 010 **4EB/493**	8 680 **4EB/493**	10 180 **4EB/493**	12 610 **4EB/493**			
	450	1 170 **4EB/443**	1 590 **4EB/443**	2 230 **4EB/460**	3 230 **4EB/460**	4 430 **4EB/460**	6 430 **4EB/461**	8 900 **4EB/461**	11 030 **4EB/461**	13 480 **4EB/461**	13 040 **4EB/468**			
	400	1 170 **4EB/404**	1 620 **4EB/404**	2 230 **4EB/418**	3 240 **4EB/418**	4 400 **4EB/381**	6 400 **4EB/389**	8 270 **4EB/389**	10 990 **4EB/389**	11 740 **4EB/389**	12 480 **4EB/433**			
	355	1 170 **4EB/354**	1 620 **4EB/354**	2 220 **4EB/362**	3 230 **4EB/362**	4 420 **4EB/362**	6 420 **4EB/364**	8 890 **4EB/364**	11 020 **4EB/364**	11 000 **4EB/369**	11 000 **4EB/369**			

Tabelle di selezione dei riduttori ad assi ortogonali

Grandezza riduttore

P_{N2} kW

M_{N2} N m

... / i

$n_{N2} \times L_h$	i_N	030A	042A	060A	085A	125A	180A	250A	355A	500A	710A	i_N	n_1 min^{-1}	n_{N2}
315 000	71	67 19 520 **3EB/68,3**	84 25 560 **3EB/71,7**	– 40 110 **3EB/68,3**	– 51 070 **3EB/69,5**	– 78 110 **3EB/69,8**	– 102 380 **3EB/71,6**	– 140 160 **3EB/69,8**	– 178 860 **3EB/71,7**	–	–	71	2 240	**31.5**
	63	70 21 180 **3EB/63,6**	77 23 870 **3EB/64,7**	– 37 040 **3EB/60**	– 46 470 **3EB/61,1**	– 76 200 **3EB/64,4**	– 94 940 **3EB/64,2**	– 149 070 **3EB/64,7**	– 166 980 **3EB/64,7**	–	–	63	2 000	
	56	58 17 770 **3EB/58,2**	72 21 070 **3EB/55,3**	118 36 520 **3EB/58,2**	148 42 990 **3EB/54,8**	– 67 270 **3EB/55**	– 83 820 **3EB/54,9**	– 147 420 **3EB/55,3**	– 147 420 **3EB/55,3**	–	–	56	1 800	
	50	66 21 350 **3EB/54,1**	66 20 120 **3EB/51**	136 44 020 **3EB/54,1**	–	– 80 710 **3EB/51**	– 79 100 **3EB/50**	– 140 760 **3EB/51**	– 140 760 **3EB/51**	–	–	50	1 600	
	45	60 18 950 **3EB/46,2**	–	117 36 940 **3EB/46,2**	124 36 120 **3EB/42,7**	241 71 860 **3EB/43,6**	241 70 430 **3EB/42,8**	– 125 330 **3EB/43,6**	– 125 330 **3EB/43,6**	–	–	45	1 400	
	40	56 18 130 **3EB/42,7**	56 18 260 **3EB/43**	115 37 370 **3EB/42,7**	–	–	–	–	–	–	–	40	1 250	
	35.5	51 15 790 **3EB/36**	51 16 140 **3EB/36,8**	106 32 550 **3EB/36**	–	–	–	–	–	–	–	35.5	1 120	
	31.5	–	–	–	–	–	–	–	–	–	–	31.5	1 000	
	31.5	–	–	–	–	–	–	–	–	–	–	31.5	1 000	
	28	–	–	–	–	–	–	–	–	–	–	28	900	
	25	33.5 10 510 **2EB/26,2**	63 18 520 **2EB/24,4**	63 19 890 **2EB/26,2**	118 37 180 **2EB/26,5**	118 37 180 **2EB/26,5**	–	–	–	–	–	25	800	
	22.4	–	–	–	–	–	–	–	–	–	–	22.4	710	
	20	41.2 13 100 **2EB/21**	87 25 710 **2EB/19,6**	87 27 610 **2EB/21**	132 42 470 **2EB/21,2**	132 42 470 **2EB/21,2**	–	–	–	–	–	20	630	
	16	49.7 15 720 **2EB/16,6**	97 28 530 **2EB/15,4**	97 30 630 **2EB/16,6**	170 54 190 **2EB/16,7**	170 54 190 **2EB/16,7**	–	–	–	–	–	16	500	
	14	–	–	–	–	–	–	–	–	–	–	14	450	
	12.5	53 16 670 **2EB/13,1**	100 29 280 **2EB/12,2**	104 32 450 **2EB/13,1**	181 57 070 **2EB/13,2**	181 57 070 **2EB/13,2**	–	–	–	–	–	12.5	400	
	11.2	–	–	–	–	–	–	–	–	–	–	11.2	355	
	10	45 13 960 **2EB/10,2**	88 27 770 **2EB/10,5**	88 27 160 **2EB/10,2**	153 48 330 **2EB/10,4**	153 48 330 **2EB/10,4**	–	–	–	–	–	10	315	
	9	–	–	–	–	–	–	–	–	–	–	9	280	
280 000	1000	21 290 **4EB/971**	29 540 **4EB/988**	29 630 **4EB/957**	58 870 **4EB/963**	78 620 **4EB/970**	110 480 **4EB/980**	–	–	–	–			
	900	19 100 **4EB/864**	28 540 **4EB/891**	27 660 **4EB/864**	55 130 **4EB/864**	59 480 **4EB/932**	111 040 **4EB/890**	118 580 **4EB/840**	218 400 **4EB/860**	218 040 **4EB/859**	404 910 **4EB/860**			
	800	23 440 **4EB/827**	27 980 **4EB/845**	26 990 **4EB/815**	55 200 **4EB/837**	55 470 **4EB/841**	111 050 **4EB/798**	109 850 **4EB/753**	203 680 **4EB/776**	201 990 **4EB/770**	377 630 **4EB/776**			
	710	23 040 **4EB/673**	23 560 **4EB/688**	23 040 **4EB/673**	50 210 **4EB/736**	50 140 **4EB/735**	102 560 **4EB/679**	150 770 **4EB/672**	190 270 **4EB/701**	199 420 **4EB/735**	370 330 **4EB/736**			
	630	21 310 **4EB/632**	22 410 **4EB/634**	37 160 **4EB/652**	69 190 **4EB/669**	46 700 **4EB/663**	100 330 **4EB/644**	101 010 **4EB/648**	186 040 **4EB/664**	184 490 **4EB/659**	344 920 **4EB/664**			
	560	20 990 **4EB/573**	19 860 **4EB/542**	42 450 **4EB/538**	67 380 **4EB/545**	74 570 **4EB/588**	93 800 **4EB/581**	139 200 **4EB/544**	228 010 **4EB/561**	289 480 **4EB/588**	322 640 **4EB/600**			
	500	20 220 **4EB/531**	29 590 **4EB/507**	37 190 **4EB/514**	59 140 **4EB/518**	63 240 **4EB/479**	114 250 **4EB/515**	138 270 **4EB/519**	158 160 **4EB/524**	248 260 **4EB/479**	357 110 **4EB/480**			
	450	23 440 **4EB/459**	35 450 **4EB/434**	44 160 **4EB/459**	63 410 **4EB/464**	59 050 **4EB/432**	114 610 **4EB/465**	128 220 **4EB/465**	231 420 **4EB/433**	290 280 **4EB/463**	333 400 **4EB/433**			
	400	23 480 **4EB/424**	29 580 **4EB/404**	37 790 **4EB/424**	59 940 **4EB/424**	64 580 **4EB/378**	113 350 **4EB/401**	143 730 **4EB/409**	232 150 **4EB/419**	258 700 **4EB/378**	326 610 **4EB/410**			
	355	23 410 **4EB/362**	35 590 **4EB/370**	33 300 **4EB/362**	64 740 **4EB/366**	60 290 **4EB/341**	106 830 **4EB/362**	133 290 **4EB/367**	212 320 **4EB/370**	239 900 **4EB/339**	400 040 **4EB/341**			

Tabelle di selezione dei riduttori ad assi ortogonali

$n_{N2} \times L_h$	i_N	Grandezza riduttore P_{N2} kW M_{N2} N m ... / i 001A	002A	003A	004A	006A	009A	012A	015A	018A	021A	i_N	n_1 min^{-1}	n_{N2}
280 000	315	1 170 **4EB/319**	1 620 **4EB/319**	2 220 **4EB/319**	3 220 **4EB/310**	4 400 **4EB/305**	6 400 **4EB/311**	8 260 **4EB/311**	9 560 **4EB/311**	9 560 **4EB/311**	9 560 **4EB/311**			
	280	1 170 **4EB/270**	1 620 **4EB/270**	2 220 **4EB/290**	3 230 **4EB/290**	4 420 **4EB/290**	6 390 **4EB/271**	8 850 **4EB/271**	10 970 **4EB/271**	13 420 **4EB/291**	13 420 **4EB/291**			
	250	1 170 **4EB/253**	1 620 **4EB/253**	2 210 **4EB/240**	3 220 **4EB/240**	4 400 **4EB/240**	6 400 **4EB/245**	8 260 **4EB/245**	10 990 **4EB/245**	11 720 **4EB/245**	12 020 **4EB/245**			
	224	1 170 **4EB/214**	1 620 **4EB/214**	2 220 **4EB/229**	3 230 **4EB/229**	4 420 **4EB/229**	6 420 **4EB/229**	8 890 **4EB/229**	11 020 **4EB/229**	11 650 **4EB/229**	11 650 **4EB/229**			
	200	1 170 **4EB/189**	1 620 **4EB/189**	2 220 **4EB/193**	3 220 **4EB/193**	4 410 **4EB/193**	6 400 **4EB/194**	8 270 **4EB/194**	10 990 **4EB/194**	10 170 **4EB/193**	12 770 **4EB/194**			
	200	1 000 **3EB/189**	1 370 **3EB/189**	1 880 **3EB/202**	2 500 **3EB/202**	3 520 **3EB/202**	4 960 **3EB/202**	7 000 **3EB/202**	8 700 **3EB/202**	9 870 **3EB/202**	9 870 **3EB/202**			
	180	1 170 **4EB/181**	1 620 **4EB/181**	2 220 **4EB/181**	3 230 **4EB/181**	4 420 **4EB/181**	6 420 **4EB/182**	8 890 **4EB/182**	11 020 **4EB/182**	12 360 **4EB/182**	12 360 **4EB/182**			
	160	1 170 **4EB/157**	1 620 **4EB/157**	2 220 **4EB/160**	3 230 **4EB/160**	4 420 **4EB/160**	6 420 **4EB/163**	8 780 **4EB/163**	10 750 **4EB/153**	10 750 **4EB/153**	10 750 **4EB/153**			
	160	1 010 **3EB/163**	1 380 **3EB/163**	1 990 **3EB/159**	2 580 **3EB/164**	3 530 **3EB/164**	4 980 **3EB/164**	7 020 **3EB/164**	8 700 **3EB/164**	9 080 **3EB/164**	9 080 **3EB/164**			
	140	1 180 **3EB/149**	1 250 **3EB/149**	1 880 **3EB/140**	2 570 **3EB/140**	3 520 **3EB/140**	4 970 **3EB/140**	7 000 **3EB/140**	8 020 **3EB/140**	8 020 **3EB/140**	8 020 **3EB/140**			
	125	1 170 **3EB/129**	1 590 **3EB/129**	2 230 **3EB/130**	2 770 **3EB/130**	3 910 **3EB/130**	5 510 **3EB/130**	7 690 **3EB/130**	7 690 **3EB/130**	10 210 **3EB/132**	12 650 **3EB/132**			
	112	1 000 **3EB/110**	1 370 **3EB/110**	2 220 **3EB/110**	3 220 **3EB/110**	4 100 **3EB/110**	6 410 **3EB/110**	6 790 **3EB/110**	6 790 **3EB/110**	10 180 **3EB/112**	12 620 **3EB/112**			
	100	3.35 1 170 **3EB/103**	4.64 1 630 **3EB/103**	6.3 2 230 **3EB/104**	7.8 2 770 **3EB/104**	11 3 910 **3EB/104**	15.6 5 510 **3EB/104**	22 7 770 **3EB/104**	31 10 960 **3EB/104**	31 10 960 **3EB/104**	35.7 12 650 **3EB/104**	100	2 800	**28**
	90	3.53 1 170 **3EB/86,8**	4.88 1 620 **3EB/86,8**	6.6 2 220 **3EB/88,4**	9.6 3 230 **3EB/88,4**	12.2 4 120 **3EB/88,4**	19 6 410 **3EB/88,4**	26.3 8 880 **3EB/88,4**	32.6 11 000 **3EB/88,4**	35.9 12 130 **3EB/88,4**	37.4 12 610 **3EB/88,4**	90	2 500	
	80	3.35 1 170 **3EB/82,1**	4.64 1 630 **3EB/82,1**	6.4 2 230 **3EB/81,8**	7.9 2 770 **3EB/81,8**	11.2 3 910 **3EB/81,8**	15.8 5 510 **3EB/81,8**	22.3 7 770 **3EB/81,8**	31.4 10 950 **3EB/81,8**	31.4 10 950 **3EB/81,8**	36.1 12 640 **3EB/82,2**	80	2 240	
	71	3.53 1 170 **3EB/69,5**	4.88 1 620 **3EB/69,5**	6.7 2 220 **3EB/69,7**	9.7 3 220 **3EB/69,7**	13.3 4 410 **3EB/69,7**	19.3 6 410 **3EB/69,7**	26.7 8 870 **3EB/69,7**	32.2 10 720 **3EB/69,7**	32.2 10 720 **3EB/69,7**	32.2 10 720 **3EB/69,7**	71	2 000	
	63	3.41 1 170 **3EB/64,8**	4.73 1 620 **3EB/64,8**	6.5 2 220 **3EB/64,8**	8 2 770 **3EB/64,8**	11.3 3 900 **3EB/64,8**	16 5 500 **3EB/64,8**	22.6 7 760 **3EB/64,8**	31.8 10 940 **3EB/64,8**	31.8 10 940 **3EB/64,8**	31.8 10 940 **3EB/64,8**	63	1 800	
	56	3.58 1 170 **3EB/54,8**	4.95 1 620 **3EB/54,8**	6.8 2 220 **3EB/54,9**	9.8 3 220 **3EB/54,9**	13.4 4 410 **3EB/55,2**	19.5 6 400 **3EB/54,9**	27 8 860 **3EB/54,9**	33.3 10 990 **3EB/55,2**	34.3 11 320 **3EB/55,2**	34.3 11 320 **3EB/55,2**	56	1 600	
	50	3.35 1 170 **3EB/51,3**	4.64 1 630 **3EB/51,3**	7 2 210 **3EB/46,3**	10.2 3 210 **3EB/46,3**	12.1 3 810 **3EB/46,3**	20.2 6 390 **3EB/46,3**	25.1 7 930 **3EB/46,3**	31.3 9 930 **3EB/46,6**	31.3 9 930 **3EB/46,6**	31.3 9 930 **3EB/46,6**	50	1 400	
	45	3.38 1 170 **3EB/45,4**	4.68 1 630 **3EB/45,4**	6.7 2 220 **3EB/43,6**	9.7 3 220 **3EB/43,6**	13.3 4 410 **3EB/43,6**	19.3 6 410 **3EB/43,6**	26.7 8 870 **3EB/43,6**	28.9 9 610 **3EB/43,6**	28.9 9 610 **3EB/43,6**	28.9 9 610 **3EB/43,6**	45	1 250	
	40	3.18 1 180 **3EB/43,4**	4.41 1 630 **3EB/43,4**	6.7 2 230 **3EB/39**	9.5 3 160 **3EB/39**	10.3 3 430 **3EB/39**	19 6 320 **3EB/39**	21.5 7 140 **3EB/39**	21.5 7 140 **3EB/39**	21.5 7 140 **3EB/39**	21.5 7 140 **3EB/39**	40	1 120	
	35.5	3.41 1 170 **3EB/36**	4.72 1 620 **3EB/36**	6.4 2 230 **3EB/36,7**	9.2 3 230 **3EB/36,7**	11.9 4 170 **3EB/36,7**	18.3 6 430 **3EB/36,7**	24.7 8 660 **3EB/36,7**	24.7 8 660 **3EB/36,7**	24.7 8 660 **3EB/36,7**	24.7 8 660 **3EB/36,7**	35.5	1 000	
	31.5	3.45 1 110 **3EB/30,3**	4.97 1 600 **3EB/30,3**	6.8 2 220 **3EB/30,9**	9.6 3 160 **3EB/30,9**	11 3 630 **3EB/30,9**	19.2 6 310 **3EB/30,9**	23 7 530 **3EB/30,9**	23 7 530 **3EB/30,9**	23 7 530 **3EB/30,9**	–	31.5	900	
	31.5	2.26 744 **2EB/31,1**	3.18 1 050 **2EB/31,1**	4.49 1 480 **2EB/31,1**	6.3 2 090 **2EB/31,1**	8.7 2 870 **2EB/31,1**	12.6 4 150 **2EB/31,1**	17.3 5 710 **2EB/31,1**	17.3 5 390 **2EB/29,3**	25 8 250 **2EB/31,1**	32.9 10 230 **2EB/29,3**	31.5	900	
	28	3.16 1000 **2EB/26,5**	3.73 1 180 **2EB/26,5**	5.9 1 870 **2EB/26,5**	8 2 530 **2EB/26,5**	8 2 530 **2EB/26,5**	15.7 4 950 **2EB/26,5**	16 5 040 **2EB/26,5**	16 5 040 **2EB/26,5**	32.1 10 140 **2EB/26,5**	33.5 10 600 **2EB/26,5**	28	800	
	25	2.23 745 **2EB/24,9**	3.14 1 050 **2EB/24,9**	4.43 1 480 **2EB/24,9**	6.2 2 090 **2EB/24,9**	8.8 2 940 **2EB/24,9**	12.4 4 150 **2EB/24,9**	17.5 5 850 **2EB/24,9**	23 7 260 **2EB/23,5**	24.7 8 250 **2EB/24,9**	32.4 10 240 **2EB/23,5**	25	710	
	22.4	3.12 1 000 **2EB/21,2**	4.27 1 370 **2EB/21,2**	5.8 1 880 **2EB/21,2**	8 2 570 **2EB/21,2**	10.9 3 490 **2EB/21,2**	15.4 4 950 **2EB/21,2**	21.4 6 860 **2EB/21,2**	21.4 6 860 **2EB/21,2**	31.6 10 150 **2EB/21,2**	39.2 12 570 **2EB/21,2**	22.4	630	
	20	2.23 745 **2EB/19,6**	3.14 1 050 **2EB/19,6**	4.43 1 480 **2EB/19,6**	6.2 2 090 **2EB/19,6**	8.8 2 940 **2EB/19,6**	12.4 4 150 **2EB/19,6**	17.5 5 850 **2EB/19,6**	23 7 260 **2EB/18,5**	24.7 8 250 **2EB/19,6**	32.4 10 240 **2EB/18,5**	20	560	
	16	2.84 1 010 **2EB/16,7**	3.89 1 380 **2EB/16,7**	5.3 1 890 **2EB/16,7**	7.3 2 580 **2EB/16,7**	10 3 540 **2EB/16,7**	14.1 4 990 **2EB/16,7**	19.8 7 030 **2EB/16,7**	22.5 7 960 **2EB/16,7**	28.8 10 210 **2EB/16,7**	35.7 12 650 **2EB/16,7**	16	450	
	14	2.02 750 **2EB/15,5**	2.85 1 060 **2EB/15,5**	4.02 1 490 **2EB/15,5**	5.7 2 100 **2EB/15,5**	8 2 960 **2EB/15,5**	11.3 4 180 **2EB/15,5**	15.9 5 890 **2EB/15,5**	20.9 7 310 **2EB/14,7**	22.4 8 310 **2EB/15,5**	29.4 10 300 **2EB/14,7**	14	400	

Grandezza riduttore

P_{N2} kW

M_{N2} N m

... / i

$n_{N2} \times L_h$	i_N	030A	042A	060A	085A	125A	180A	250A	355A	500A	710A	i_N	n_1 min^{-1}	n_{N2}
280 000	315	22 660 **4EB/305**	33 090 **4EB/311**	37 120 **4EB/321**	61 120 **4EB/335**	58 980 **4EB/323**	112 700 **4EB/317**	152 270 **4EB/324**	235 470 **4EB/330**	236 290 **4EB/323**	413 880 **4EB/324**			
	280	23 390 **4EB/285**	33 260 **4EB/271**	35 160 **4EB/287**	53 940 **4EB/285**	70 650 **4EB/299**	111 050 **4EB/286**	141 390 **4EB/291**	203 930 **4EB/269**	283 470 **4EB/299**	398 940 **4EB/271**			
	250	22 660 **4EB/240**	25 060 **4EB/246**	24 520 **4EB/240**	47 670 **4EB/243**	62 630 **4EB/256**	112 870 **4EB/251**	128 900 **4EB/256**	235 810 **4EB/262**	251 310 **4EB/256**	414 480 **4EB/256**			
	224	23 400 **4EB/226**	30 440 **4EB/231**	29 780 **4EB/226**	57 310 **4EB/226**	58 580 **4EB/231**	113 440 **4EB/226**	119 760 **4EB/229**	235 450 **4EB/231**	233 490 **4EB/230**	410 650 **4EB/231**			
	200	23 330 **4EB/190**	26 570 **4EB/195**	26 000 **4EB/190**	50 620 **4EB/193**	51 140 **4EB/195**	104 550 **4EB/193**	113 020 **4EB/209**	224 820 **4EB/213**	220 350 **4EB/209**	392 110 **4EB/213**			
	200	19 140 **3EB/200**	–	–	–	–	–	–	–	–	–			
	180	23 390 **4EB/178**	25 720 **4EB/182**	25 160 **4EB/178**	48 430 **4EB/178**	49 500 **4EB/182**	100 020 **4EB/179**	100 020 **4EB/179**	198 960 **4EB/182**	195 000 **4EB/179**	347 000 **4EB/182**			
	160	21 880 **4EB/150**	22 370 **4EB/153**	23 670 **4EB/162**	42 120 **4EB/150**	43 050 **4EB/153**	86 990 **4EB/150**	–	–	–	–			
	160	17 960 **3EB/163**	16 720 **3EB/152**	37 030 **3EB/154**	37 750 **3EB/155**	69 520 **3EB/159**	–	–	–	–	–			
	140	15 850 **3EB/139**	16 350 **3EB/143**	35 050 **3EB/139**	35 050 **3EB/139**	58 680 **3EB/129**	64 920 **3EB/143**	120 560 **3EB/143**	120 560 **3EB/143**	–	–			
	125	15 020 **3EB/127**	24 970 **3EB/122**	37 060 **3EB/123**	51 450 **3EB/124**	58 850 **3EB/125**	60 310 **3EB/128**	112 760 **3EB/129**	112 760 **3EB/129**	–	–			
	112	19 130 **3EB/111**	24 440 **3EB/115**	37 100 **3EB/111**	47 800 **3EB/111**	53 920 **3EB/111**	95 740 **3EB/115**	137 720 **3EB/115**	137 720 **3EB/115**	–	–			
		–	–	–	–	–	–	–	–			100	2 800	**28**
	100	21 350 **3EB/102**	22 850 **3EB/104**	37 060 **3EB/97,1**	53 710 **3EB/97,8**	86 000 **3EB/100**	88 910 **3EB/103**	128 750 **3EB/104**	128 750 **3EB/104**	–	–			
		–	–	–	–	–	–	–	–			90	2 500	
	90	19 780 **3EB/86,6**	25 010 **3EB/90,5**	39 920 **3EB/86,6**	49 800 **3EB/87,7**	78 720 **3EB/88,6**	100 010 **3EB/90,3**	154 160 **3EB/90,5**	175 700 **3EB/90,5**	–	–			
		62	67	–	–	–	–	–	–			80	2 240	
	80	21 340 **3EB/80,2**	23 330 **3EB/81,6**	37 040 **3EB/77**	56 970 **3EB/77,5**	85 930 **3EB/79**	92 640 **3EB/80,9**	154 490 **3EB/81,6**	163 860 **3EB/81,6**	–	–			
		62	77	–	–	–	–	–	–			71	2 000	
	71	20 190 **3EB/68,3**	26 450 **3EB/71,7**	41 500 **3EB/68,3**	52 830 **3EB/69,5**	78 650 **3EB/69,8**	105 920 **3EB/71,6**	145 010 **3EB/69,8**	185 040 **3EB/71,7**	–	–			
		63	72	117	148	–	–	–	–			63	1 800	
	63	21 320 **3EB/63,6**	24 630 **3EB/64,7**	37 280 **3EB/60**	47 960 **3EB/61,1**	78 650 **3EB/64,4**	97 990 **3EB/64,2**	153 860 **3EB/64,7**	172 340 **3EB/64,7**	–	–			
		53	66	107	136	–	–	–	–			56	1 600	
	56	18 410 **3EB/58,2**	21 830 **3EB/55,3**	37 170 **3EB/58,2**	44 540 **3EB/54,8**	69 690 **3EB/55**	86 830 **3EB/54,9**	152 720 **3EB/55,3**	152 720 **3EB/55,3**	–	–			
		60	60	124		241	241	–	–			50	1 400	
	50	22 230 **3EB/54,1**	20 940 **3EB/51**	45 820 **3EB/54,1**	–	84 010 **3EB/51**	82 340 **3EB/50**	146 520 **3EB/51**	146 520 **3EB/51**	–	–			
		54		105	115	223	223	–	–			45	1 250	
	45	19 180 **3EB/46,2**	–	37 200 **3EB/46,2**	37 370 **3EB/42,7**	74 340 **3EB/43,6**	72 860 **3EB/42,8**	129 660 **3EB/43,6**	129 660 **3EB/43,6**	–	–			
		51	51	106								40	1 120	
	40	18 740 **3EB/42,7**	18 870 **3EB/43**	38 620 **3EB/42,7**	–	–	–	–	–	–	–			
		47.6	47.6	98								35.5	1 000	
	35.5	16 340 **3EB/36**	16 700 **3EB/36,8**	33 670 **3EB/36**	–	–	–	–	–	–	–			
												31.5	900	
	31.5	–	–	–	–	–	–	–	–	–	–			
												31.5	900	
	31.5	–	–	–	–	–	–	–	–	–	–			
												28	800	
	28	–	–	–	–	–	–	–	–	–	–			
		30.2	58	58	108	108						25	710	
	25	10 650 **2EB/26,2**	19 190 **2EB/24,4**	20 610 **2EB/26,2**	38 540 **2EB/26,5**	38 540 **2EB/26,5**	–	–	–	–	–			
												22.4	630	
	22.4	–	–	–	–	–	–	–	–	–	–			
		37.1	78	78	122	122						20	560	
	20	13 280 **2EB/21**	26 050 **2EB/19,6**	27 970 **2EB/21**	44 000 **2EB/21,2**	44 000 **2EB/21,2**	–	–	–	–	–			
		46.2	90	90	158	158						16	450	
	16	16 220 **2EB/16,6**	29 440 **2EB/15,4**	31 620 **2EB/16,6**	55 930 **2EB/16,7**	55 930 **2EB/16,7**	–	–	–	–	–			
												14	400	
	14	–	–	–	–	–	–	–	–	–	–			

Tabelle di selezione dei riduttori ad assi ortogonali

Grandezza riduttore

P_{N2} kW

M_{N2} N m

... / i

$n_{N2} \times L_h$	i_N	001A	002A	003A	004A	006A	009A	012A	015A	018A	021A	i_N	n_1 min^{-1}	n_{N2}
280 000	12.5	3.32 1 170 **2EB/13,2**	3.87 1 380 **2EB/13,2**	5.3 1 890 **2EB/13,2**	7.3 2 580 **2EB/13,2**	9.9 3 540 **2EB/13,2**	14 4 990 **2EB/13,2**	19.7 7 030 **2EB/13,2**	23.7 8 450 **2EB/13,2**	38.1 13 490 **2EB/13,2**	35.5 12 650 **2EB/13,2**	12.5	355	**28**
	11.2	3.31 1 110 **2EB/11,1**	3.6 1 210 **2EB/11,1**	6.6 2 230 **2EB/11,1**	8.7 2 940 **2EB/11,1**	8.7 2 940 **2EB/11,1**	17.5 5 890 **2EB/11,1**	17.5 5 890 **2EB/11,1**	17.5 5 890 **2EB/11,1**	34.2 11 520 **2EB/11,1**	34.2 11 520 **2EB/11,1**	11.2	315	
	10	3.3 1 180 **2EB/10,4**	4.04 1 440 **2EB/10,4**	6.3 2 230 **2EB/10,4**	9.1 3 240 **2EB/10,4**	10.2 3 640 **2EB/10,4**	18.1 6 430 **2EB/10,4**	20.1 7 160 **2EB/10,4**	20.1 7 160 **2EB/10,4**	38.5 13 710 **2EB/10,4**	41.5 14 750 **2EB/10,4**	10	280	
	9	3.31 1 110 **2EB/8,79**	3.61 1 210 **2EB/8,79**	6.6 2 230 **2EB/8,79**	9.1 3 070 **2EB/8,79**	9.1 3 070 **2EB/8,79**	18.3 6 140 **2EB/8,79**	18.3 6 140 **2EB/8,79**	18.3 6 140 **2EB/8,79**	37.1 12 460 **2EB/8,79**	–	9	250	
224 000	1250	1 190 **4EB/1270**	1 400 **4EB/1288**	1 910 **4EB/1245**	2 610 **4EB/1197**	3 570 **4EB/1197**	5 040 **4EB/1256**	7 110 **4EB/1256**	8 810 **4EB/1256**	10 330 **4EB/1256**	12 800 **4EB/1256**			
	1120	1 190 **4EB/1097**	1 610 **4EB/1097**	2 250 **4EB/1107**	2 610 **4EB/1124**	3 580 **4EB/1124**	5 030 **4EB/1070**	7 090 **4EB/1070**	8 790 **4EB/1070**	10 300 **4EB/1070**	12 760 **4EB/1070**			
	1000	1 190 **4EB/1016**	1 390 **4EB/1004**	2 020 **4EB/981**	2 610 **4EB/998**	3 580 **4EB/1013**	5 570 **4EB/990**	7 860 **4EB/990**	11 080 **4EB/990**	10 330 **4EB/1005**	12 800 **4EB/1005**			
	900	1 190 **4EB/916**	1 620 **4EB/916**	2 250 **4EB/886**	3 280 **4EB/943**	4 320 **4EB/943**	5 030 **4EB/871**	7 100 **4EB/871**	8 800 **4EB/871**	10 310 **4EB/871**	12 780 **4EB/871**			
	800	1 190 **4EB/791**	1 610 **4EB/791**	2 250 **4EB/799**	3 270 **4EB/787**	4 470 **4EB/787**	6 520 **4EB/844**	9 030 **4EB/844**	11 190 **4EB/844**	13 270 **4EB/844**	12 810 **4EB/818**			
	710	1 190 **4EB/732**	1 650 **4EB/732**	2 260 **4EB/739**	3 260 **4EB/680**	4 470 **4EB/680**	6 490 **4EB/687**	8 980 **4EB/687**	11 130 **4EB/687**	13 230 **4EB/687**	16 400 **4EB/687**			
	630	1 190 **4EB/632**	1 650 **4EB/632**	2 260 **4EB/638**	3 270 **4EB/630**	4 480 **4EB/630**	6 480 **4EB/585**	8 970 **4EB/585**	11 110 **4EB/645**	11 110 **4EB/645**	16 370 **4EB/585**			
	560	1 190 **4EB/535**	1 640 **4EB/535**	2 250 **4EB/544**	3 270 **4EB/544**	4 470 **4EB/544**	6 490 **4EB/541**	8 990 **4EB/541**	11 140 **4EB/541**	13 830 **4EB/541**	15 310 **4EB/549**			
	500	1 190 **4EB/505**	1 650 **4EB/505**	2 250 **4EB/497**	3 270 **4EB/497**	4 480 **4EB/497**	5 040 **4EB/493**	7 100 **4EB/493**	8 800 **4EB/493**	10 320 **4EB/493**	12 780 **4EB/493**			
	450	1 190 **4EB/443**	1 610 **4EB/443**	2 260 **4EB/460**	3 280 **4EB/460**	4 490 **4EB/460**	6 520 **4EB/461**	9 020 **4EB/461**	11 180 **4EB/461**	13 890 **4EB/461**	13 950 **4EB/468**			
	400	1 190 **4EB/404**	1 650 **4EB/404**	2 260 **4EB/418**	3 280 **4EB/418**	4 460 **4EB/381**	6 490 **4EB/389**	8 830 **4EB/389**	11 140 **4EB/389**	12 450 **4EB/389**	13 320 **4EB/433**			
	355	1 190 **4EB/354**	1 640 **4EB/354**	2 250 **4EB/362**	3 270 **4EB/362**	4 480 **4EB/362**	6 510 **4EB/364**	9 020 **4EB/364**	11 170 **4EB/364**	11 760 **4EB/369**	11 760 **4EB/369**			
	315	1 190 **4EB/319**	1 650 **4EB/319**	2 250 **4EB/319**	3 270 **4EB/310**	4 470 **4EB/305**	6 500 **4EB/311**	8 870 **4EB/311**	10 270 **4EB/311**	10 270 **4EB/311**	10 270 **4EB/311**			
	280	1 190 **4EB/270**	1 640 **4EB/270**	2 260 **4EB/290**	3 280 **4EB/290**	4 490 **4EB/290**	6 490 **4EB/271**	8 980 **4EB/271**	11 130 **4EB/271**	13 890 **4EB/291**	14 420 **4EB/291**			
	250	1 190 **4EB/253**	1 650 **4EB/253**	2 250 **4EB/240**	3 260 **4EB/240**	4 470 **4EB/240**	6 500 **4EB/245**	8 870 **4EB/245**	11 150 **4EB/245**	12 590 **4EB/245**	12 900 **4EB/245**			
	224	1 190 **4EB/214**	1 640 **4EB/214**	2 260 **4EB/229**	3 280 **4EB/229**	4 490 **4EB/229**	6 520 **4EB/229**	9 020 **4EB/229**	11 180 **4EB/229**	12 490 **4EB/229**	12 490 **4EB/229**			
	200	1 180 **4EB/189**	1 640 **4EB/189**	2 250 **4EB/193**	3 260 **4EB/193**	4 470 **4EB/193**	6 490 **4EB/194**	8 830 **4EB/194**	11 140 **4EB/194**	10 860 **4EB/193**	13 630 **4EB/194**			
	200	1 010 **3EB/189**	1 390 **3EB/189**	1 910 **3EB/202**	2 530 **3EB/202**	3 570 **3EB/202**	5 030 **3EB/202**	7 090 **3EB/202**	8 810 **3EB/202**	10 000 **3EB/202**	10 000 **3EB/202**			
	180	1 190 **4EB/181**	1 650 **4EB/181**	2 250 **4EB/181**	3 270 **4EB/181**	4 480 **4EB/181**	6 510 **4EB/182**	9 020 **4EB/182**	11 170 **4EB/182**	13 210 **4EB/182**	13 210 **4EB/182**			
	160	1 190 **4EB/157**	1 640 **4EB/157**	2 250 **4EB/160**	3 270 **4EB/160**	4 480 **4EB/160**	6 520 **4EB/163**	9 020 **4EB/163**	11 140 **4EB/153**	11 540 **4EB/153**	11 540 **4EB/153**			
	160	1 020 **3EB/163**	1 400 **3EB/163**	2 020 **3EB/159**	2 620 **3EB/164**	3 580 **3EB/164**	5 050 **3EB/164**	7 130 **3EB/164**	8 830 **3EB/164**	9 750 **3EB/164**	9 750 **3EB/164**			
	140	1 190 **3EB/149**	1 270 **3EB/149**	1 910 **3EB/140**	2 610 **3EB/140**	3 580 **3EB/140**	5 040 **3EB/140**	7 110 **3EB/140**	8 610 **3EB/140**	8 610 **3EB/140**	8 610 **3EB/140**			
	125	2.72 1 190 **3EB/129**	3.69 1 620 **3EB/129**	5.1 2 260 **3EB/130**	6.4 2 810 **3EB/130**	9 3 960 **3EB/130**	12.6 5 590 **3EB/130**	17.8 7 880 **3EB/130**	18.7 8 260 **3EB/130**	23.1 10 360 **3EB/132**	28.6 12 840 **3EB/132**	125	2 800	**22.4**
	112	2.42 1 020 **3EB/110**	3.31 1 390 **3EB/110**	5.3 2 250 **3EB/110**	7.7 3 270 **3EB/110**	10 4 210 **3EB/110**	15.4 6 500 **3EB/110**	17.2 7 280 **3EB/110**	17.2 7 280 **3EB/110**	24.1 10 330 **3EB/112**	29.9 12 800 **3EB/112**	112	2 500	
	100	2.72 1 190 **3EB/103**	3.77 1 650 **3EB/103**	5.1 2 260 **3EB/104**	6.4 2 810 **3EB/104**	9 3 960 **3EB/104**	12.6 5 590 **3EB/104**	17.8 7 880 **3EB/104**	25.1 11 110 **3EB/104**	25.1 11 110 **3EB/104**	29 12 820 **3EB/104**	100	2 240	

$n_{N2} \times L_h$	i_N	Grandezza riduttore P_{N2} kW M_{N2} N m ... / i 030A	042A	060A	085A	125A	180A	250A	355A	500A	710A	i_N	n_1 min^{-1}	n_{N2}
280 000	12.5	48.9 17 280 **2EB/13,1**	90 29 500 **2EB/12,2**	95 33 630 **2EB/13,1**	166 59 150 **2EB/13,2**	166 59 150 **2EB/13,2**	–	–	–	–	–	12.5	355	**28**
	11.2	–	–	–	–	–	–	–	–	–	–	11.2	315	
	10	41.5 14 460 **2EB/10,2**	81 28 760 **2EB/10,5**	81 28 140 **2EB/10,2**	141 50 070 **2EB/10,4**	141 50 070 **2EB/10,4**	–	–	–	–	–	10	280	
	9	–	–	–	–	–	–	–	–	–	–	9	250	
224 000	1250	19 400 **4EB/1246**	–	36 400 **4EB/1176**	59 620 **4EB/1184**	74 830 **4EB/1213**	–	–	–	–	–			
	1120	19 350 **4EB/1061**	29 940 **4EB/1095**	33 990 **4EB/1061**	59 640 **4EB/1061**	–	118 120 **4EB/1093**	–	–	–	–			
	1000	21 590 **4EB/971**	29 950 **4EB/988**	31 680 **4EB/957**	59 690 **4EB/963**	79 700 **4EB/970**	118 130 **4EB/980**	–	–	–	–			
	900	19 370 **4EB/864**	29 970 **4EB/891**	29 570 **4EB/864**	58 940 **4EB/864**	63 590 **4EB/932**	118 720 **4EB/890**	126 790 **4EB/840**	233 520 **4EB/860**	233 140 **4EB/859**	432 940 **4EB/860**			
	800	23 760 **4EB/827**	29 880 **4EB/845**	28 820 **4EB/815**	58 940 **4EB/837**	59 230 **4EB/841**	118 580 **4EB/798**	117 300 **4EB/753**	217 490 **4EB/776**	215 680 **4EB/770**	403 230 **4EB/776**			
	710	23 630 **4EB/673**	25 190 **4EB/688**	24 640 **4EB/673**	53 690 **4EB/736**	53 610 **4EB/735**	109 660 **4EB/679**	161 210 **4EB/672**	203 450 **4EB/701**	213 230 **4EB/735**	395 960 **4EB/736**			
	630	21 640 **4EB/632**	24 160 **4EB/634**	37 730 **4EB/652**	70 260 **4EB/669**	50 350 **4EB/663**	108 190 **4EB/644**	108 920 **4EB/648**	200 610 **4EB/664**	198 940 **4EB/659**	371 930 **4EB/664**			
	560	22 600 **4EB/573**	21 380 **4EB/542**	45 710 **4EB/538**	69 860 **4EB/545**	80 300 **4EB/588**	101 010 **4EB/581**	149 900 **4EB/544**	240 090 **4EB/561**	311 730 **4EB/588**	347 440 **4EB/600**			
	500	21 620 **4EB/531**	30 000 **4EB/507**	37 700 **4EB/514**	59 950 **4EB/518**	67 620 **4EB/479**	122 160 **4EB/515**	147 840 **4EB/519**	169 110 **4EB/524**	265 440 **4EB/479**	381 830 **4EB/480**			
	450	23 760 **4EB/459**	35 940 **4EB/434**	46 650 **4EB/459**	67 800 **4EB/464**	63 130 **4EB/432**	122 550 **4EB/465**	137 100 **4EB/465**	247 440 **4EB/433**	310 380 **4EB/463**	356 480 **4EB/433**			
	400	23 800 **4EB/424**	29 980 **4EB/404**	40 350 **4EB/424**	64 000 **4EB/424**	68 960 **4EB/378**	121 030 **4EB/401**	153 480 **4EB/409**	247 890 **4EB/419**	276 240 **4EB/378**	348 750 **4EB/410**			
	355	23 740 **4EB/362**	36 080 **4EB/370**	35 610 **4EB/362**	69 230 **4EB/366**	64 460 **4EB/341**	114 230 **4EB/362**	142 510 **4EB/367**	227 020 **4EB/370**	256 510 **4EB/339**	427 730 **4EB/341**			
	315	23 660 **4EB/305**	35 530 **4EB/311**	37 670 **4EB/321**	65 630 **4EB/335**	63 330 **4EB/323**	121 010 **4EB/317**	163 490 **4EB/324**	252 840 **4EB/330**	253 710 **4EB/323**	444 400 **4EB/324**			
	280	23 740 **4EB/285**	35 730 **4EB/271**	37 770 **4EB/287**	57 950 **4EB/285**	75 900 **4EB/299**	119 300 **4EB/286**	151 900 **4EB/291**	219 080 **4EB/269**	304 530 **4EB/299**	428 580 **4EB/271**			
	250	23 660 **4EB/240**	26 910 **4EB/246**	26 330 **4EB/240**	51 190 **4EB/243**	67 250 **4EB/256**	121 200 **4EB/251**	138 410 **4EB/256**	253 210 **4EB/262**	269 860 **4EB/256**	445 060 **4EB/256**			
	224	23 740 **4EB/226**	32 620 **4EB/231**	31 920 **4EB/226**	61 420 **4EB/226**	62 790 **4EB/231**	121 580 **4EB/226**	128 350 **4EB/229**	252 350 **4EB/231**	250 250 **4EB/230**	440 130 **4EB/231**			
	200	23 640 **4EB/190**	28 380 **4EB/195**	27 760 **4EB/190**	54 050 **4EB/193**	54 610 **4EB/195**	111 630 **4EB/193**	120 680 **4EB/209**	240 060 **4EB/213**	235 290 **4EB/209**	418 700 **4EB/213**			
	200	19 400 **3EB/200**	–	–	–	–	–	–	–	–	–			
	180	23 720 **4EB/178**	27 500 **4EB/182**	26 900 **4EB/178**	51 780 **4EB/178**	52 930 **4EB/182**	106 940 **4EB/179**	106 940 **4EB/179**	212 730 **4EB/182**	208 500 **4EB/179**	371 020 **4EB/182**			
	160	23 500 **4EB/150**	24 020 **4EB/153**	25 410 **4EB/162**	45 220 **4EB/150**	46 230 **4EB/153**	93 400 **4EB/150**	–	–	–	–			
	160	19 280 **3EB/163**	17 950 **3EB/152**	37 570 **3EB/154**	40 530 **3EB/155**	74 640 **3EB/159**	–	–	–	–	–			
	140	17 020 **3EB/139**	17 570 **3EB/143**	37 610 **3EB/139**	37 650 **3EB/139**	63 040 **3EB/129**	69 740 **3EB/143**	129 520 **3EB/143**	129 520 **3EB/143**	–	–			
	125	– 16 130 **3EB/127**	– 25 520 **3EB/122**	– 37 600 **3EB/123**	– 55 240 **3EB/124**	– 63 190 **3EB/125**	– 64 760 **3EB/128**	– 121 080 **3EB/129**	– 121 080 **3EB/129**	–	–	125	2 800	**22.4**
	112	– 19 400 **3EB/111**	– 26 190 **3EB/115**	– 37 630 **3EB/111**	– 51 230 **3EB/111**	– 57 790 **3EB/111**	– 102 620 **3EB/115**	– 147 610 **3EB/115**	– 147 610 **3EB/115**	–	–	112	2 500	
	100	49.9 21 650 **3EB/102**	55 24 430 **3EB/104**	– 37 570 **3EB/97,1**	– 57 430 **3EB/97,8**	– 87 190 **3EB/100**	– 95 060 **3EB/103**	– 137 670 **3EB/104**	– 137 670 **3EB/104**	–	–	100	2 240	

Tabelle di selezione dei riduttori ad assi ortogonali

$n_{N2} \times L_h$	i_N	Grandezza riduttore P_{N2} kW M_{N2} N m ... / i 001A	002A	003A	004A	006A	009A	012A	015A	018A	021A	i_N	n_1 min^{-1}	n_{N2}
224 000	90	2.86 1 190 **3EB/86,8**	3.96 1 640 **3EB/86,8**	5.3 2 250 **3EB/88,4**	7.7 3 270 **3EB/88,4**	10.4 4 400 **3EB/88,4**	15.4 6 500 **3EB/88,4**	21.3 9 000 **3EB/88,4**	26.4 11 150 **3EB/88,4**	29.5 12 440 **3EB/88,4**	30.3 12 790 **3EB/88,4**	90	2 000	**22.4**
	80	2.73 1 190 **3EB/82,1**	3.78 1 650 **3EB/82,1**	5.2 2 260 **3EB/81,8**	6.5 2 810 **3EB/81,8**	9.1 3 960 **3EB/81,8**	12.9 5 580 **3EB/81,8**	18.1 7 870 **3EB/81,8**	25.6 11 100 **3EB/81,8**	25.6 11 100 **3EB/81,8**	29.4 12 810 **3EB/82,2**	80	1 800	
	71	2.86 1 190 **3EB/69,5**	3.96 1 640 **3EB/69,5**	5.4 2 250 **3EB/69,7**	7.9 3 270 **3EB/69,7**	10.8 4 470 **3EB/69,7**	15.6 6 490 **3EB/69,7**	21.6 8 990 **3EB/69,7**	26.8 11 140 **3EB/69,7**	27.6 11 470 **3EB/69,7**	27.6 11 470 **3EB/69,7**	71	1 600	
	63	2.7 1 190 **3EB/64,8**	3.73 1 650 **3EB/64,8**	5.1 2 260 **3EB/64,8**	6.4 2 810 **3EB/64,8**	9 3 960 **3EB/64,8**	12.6 5 590 **3EB/64,8**	17.8 7 880 **3EB/64,8**	25.1 11 110 **3EB/64,8**	25.1 11 110 **3EB/64,8**	25.1 11 110 **3EB/64,8**	63	1 400	
	56	2.84 1 190 **3EB/54,8**	3.93 1 640 **3EB/54,8**	5.4 2 250 **3EB/54,9**	7.8 3 270 **3EB/54,9**	10.6 4 480 **3EB/55,2**	15.5 6 500 **3EB/54,9**	21.4 9 000 **3EB/54,9**	26.4 11 150 **3EB/55,2**	28.9 12 190 **3EB/55,2**	28.9 12 190 **3EB/55,2**	56	1 250	
	50	2.72 1 190 **3EB/51,3**	3.77 1 650 **3EB/51,3**	5.7 2 240 **3EB/46,3**	8.2 3 260 **3EB/46,3**	10.3 4 070 **3EB/46,3**	16.4 6 470 **3EB/46,3**	21.5 8 480 **3EB/46,3**	26.4 10 490 **3EB/46,6**	25.9 10 280 **3EB/46,6**	26.7 10 620 **3EB/46,6**	50	1 120	
	45	2.74 1 190 **3EB/45,4**	3.8 1 650 **3EB/45,4**	5.4 2 250 **3EB/43,6**	7.9 3 270 **3EB/43,6**	10.8 4 470 **3EB/43,6**	15.6 6 490 **3EB/43,6**	21.6 8 990 **3EB/43,6**	24.7 10 280 **3EB/43,6**	24.7 10 280 **3EB/43,6**	24.7 10 280 **3EB/43,6**	45	1 000	
	40	2.59 1 190 **3EB/43,4**	3.59 1 650 **3EB/43,4**	5.4 2 260 **3EB/39**	7.7 3 200 **3EB/39**	8.8 3 660 **3EB/39**	15.5 6 400 **3EB/39**	18.4 7 630 **3EB/39**	18.4 7 630 **3EB/39**	18.4 7 630 **3EB/39**	18.4 7 630 **3EB/39**	40	900	
	35.5	2.77 1 190 **3EB/36**	3.83 1 650 **3EB/36**	5.2 2 260 **3EB/36,7**	7.5 3 280 **3EB/36,7**	10.2 4 460 **3EB/36,7**	14.9 6 520 **3EB/36,7**	20.6 9 020 **3EB/36,7**	21.1 9 260 **3EB/36,7**	21.1 9 260 **3EB/36,7**	21.1 9 260 **3EB/36,7**	35.5	800	
	31.5	2.76 1 130 **3EB/30,3**	3.98 1 620 **3EB/30,3**	5.4 2 260 **3EB/30,9**	7.7 3 200 **3EB/30,9**	9.4 3 890 **3EB/30,9**	15.4 6 410 **3EB/30,9**	19.4 8 090 **3EB/30,9**	19.4 8 090 **3EB/30,9**	19.4 8 090 **3EB/30,9**	–	31.5	710	
	31.5	1.81 755 **2EB/31,1**	2.55 1 060 **2EB/31,1**	3.59 1 500 **2EB/31,1**	5.1 2 120 **2EB/31,1**	7.1 2 990 **2EB/31,1**	10.1 4 210 **2EB/31,1**	14.2 5 930 **2EB/31,1**	14.7 5 790 **2EB/29,3**	20 8 370 **2EB/31,1**	26.3 10 380 **2EB/29,3**	31.5	710	
	28	2.53 1 010 **2EB/26,5**	3.02 1 210 **2EB/26,5**	4.74 1 900 **2EB/26,5**	6.5 2 600 **2EB/26,5**	6.8 2 720 **2EB/26,5**	12.5 5 020 **2EB/26,5**	13.5 5 420 **2EB/26,5**	13.5 5 420 **2EB/26,5**	25.6 10 290 **2EB/26,5**	27.1 10 890 **2EB/26,5**	28	630	
	25	1.78 756 **2EB/24,9**	2.51 1 070 **2EB/24,9**	3.55 1 500 **2EB/24,9**	5 2 120 **2EB/24,9**	7 2 990 **2EB/24,9**	9.9 4 210 **2EB/24,9**	14 5 940 **2EB/24,9**	18.4 7 370 **2EB/23,5**	19.8 8 380 **2EB/24,9**	26 10 390 **2EB/23,5**	25	560	
	22.4	2.51 1 010 **2EB/21,2**	3.44 1 390 **2EB/21,2**	4.7 1 900 **2EB/21,2**	6.4 2 600 **2EB/21,2**	8.8 3 560 **2EB/21,2**	12.4 5 030 **2EB/21,2**	17.4 7 040 **2EB/21,2**	17.4 7 040 **2EB/21,2**	25.4 10 290 **2EB/21,2**	31.5 12 750 **2EB/21,2**	22.4	500	
	20	1.82 755 **2EB/19,6**	2.56 1 060 **2EB/19,6**	3.61 1 500 **2EB/19,6**	5.1 2 120 **2EB/19,6**	7.2 2 980 **2EB/19,6**	10.1 4 210 **2EB/19,6**	14.3 5 930 **2EB/19,6**	18.7 7 360 **2EB/18,5**	20.1 8 370 **2EB/19,6**	26.4 10 380 **2EB/18,5**	20	450	
	16	2.27 1 020 **2EB/16,7**	3.11 1 400 **2EB/16,7**	4.26 1 910 **2EB/16,7**	5.8 2 620 **2EB/16,7**	8 3 590 **2EB/16,7**	11.3 5 060 **2EB/16,7**	15.9 7 130 **2EB/16,7**	19 8 550 **2EB/16,7**	23.1 10 360 **2EB/16,7**	28.6 12 840 **2EB/16,7**	16	355	
	14	1.62 761 **2EB/15,5**	2.28 1 070 **2EB/15,5**	3.21 1 510 **2EB/15,5**	4.53 2 130 **2EB/15,5**	6.4 3 010 **2EB/15,5**	9 4 240 **2EB/15,5**	12.7 5 980 **2EB/15,5**	16.7 7 410 **2EB/14,7**	17.9 8 430 **2EB/15,5**	23.5 10 450 **2EB/14,7**	14	315	
	12.5	2.66 1 190 **2EB/13,2**	3.1 1 400 **2EB/13,2**	4.24 1 910 **2EB/13,2**	5.8 2 620 **2EB/13,2**	7.9 3 590 **2EB/13,2**	11.2 5 060 **2EB/13,2**	15.8 7 130 **2EB/13,2**	19.6 8 840 **2EB/13,2**	30.8 13 850 **2EB/13,2**	28.4 12 840 **2EB/13,2**	12.5	280	
	11.2	2.67 1 130 **2EB/11,1**	2.86 1 210 **2EB/11,1**	5.3 2 260 **2EB/11,1**	7.1 3 020 **2EB/11,1**	7.1 3 020 **2EB/11,1**	14.3 6 050 **2EB/11,1**	14.3 6 050 **2EB/11,1**	14.3 6 050 **2EB/11,1**	27.9 11 820 **2EB/11,1**	27.9 11 820 **2EB/11,1**	11.2	250	
	10	2.68 1 190 **2EB/10,4**	3.23 1 440 **2EB/10,4**	5.1 2 260 **2EB/10,4**	7.4 3 280 **2EB/10,4**	8.2 3 640 **2EB/10,4**	14.7 6 520 **2EB/10,4**	16.4 7 290 **2EB/10,4**	16.4 7 290 **2EB/10,4**	31.2 13 890 **2EB/10,4**	34.1 15 180 **2EB/10,4**	10	224	
	9	2.69 1 130 **2EB/8,79**	2.88 1 210 **2EB/8,79**	5.4 2 260 **2EB/8,79**	7.3 3 070 **2EB/8,79**	7.3 3 070 **2EB/8,79**	14.6 6 140 **2EB/8,79**	14.6 6 140 **2EB/8,79**	14.6 6 140 **2EB/8,79**	30.1 12 630 **2EB/8,79**	–	9	200	
180 000	1600	1 030 **4EB/1610**	1 420 **4EB/1610**	1 530 **4EB/1621**	2 160 **4EB/1649**	3 040 **4EB/1621**	5 090 **4EB/1544**	7 180 **4EB/1544**	8 930 **4EB/1544**	10 130 **4EB/1544**	10 130 **4EB/1544**			
	1400	1 030 **4EB/1392**	1 410 **4EB/1392**	1 940 **4EB/1405**	2 650 **4EB/1405**	3 630 **4EB/1405**	4 280 **4EB/1450**	6 040 **4EB/1450**	7 500 **4EB/1392**	8 510 **4EB/1450**	10 570 **4EB/1392**			
	1250	1 210 **4EB/1270**	1 420 **4EB/1288**	1 930 **4EB/1245**	2 640 **4EB/1197**	3 620 **4EB/1197**	5 110 **4EB/1256**	7 210 **4EB/1256**	8 930 **4EB/1256**	10 470 **4EB/1256**	12 980 **4EB/1256**			
	1120	1 200 **4EB/1097**	1 630 **4EB/1097**	2 280 **4EB/1107**	2 650 **4EB/1124**	3 630 **4EB/1124**	5 100 **4EB/1070**	7 190 **4EB/1070**	8 910 **4EB/1070**	10 440 **4EB/1070**	12 940 **4EB/1070**			
	1000	1 210 **4EB/1016**	1 410 **4EB/1004**	2 050 **4EB/981**	2 650 **4EB/998**	3 630 **4EB/1013**	5 650 **4EB/990**	7 960 **4EB/990**	11 230 **4EB/990**	10 470 **4EB/1005**	12 970 **4EB/1005**			
	900	1 210 **4EB/916**	1 640 **4EB/916**	2 280 **4EB/886**	3 330 **4EB/943**	4 380 **4EB/943**	5 100 **4EB/871**	7 200 **4EB/871**	8 920 **4EB/871**	10 450 **4EB/871**	12 950 **4EB/871**			
	800	1 210 **4EB/791**	1 640 **4EB/791**	2 290 **4EB/799**	3 320 **4EB/787**	4 540 **4EB/787**	6 630 **4EB/844**	9 170 **4EB/844**	11 370 **4EB/844**	13 470 **4EB/844**	13 010 **4EB/818**			
	710	1 210 **4EB/732**	1 670 **4EB/732**	2 290 **4EB/739**	3 310 **4EB/680**	4 530 **4EB/680**	6 590 **4EB/687**	9 120 **4EB/687**	11 300 **4EB/687**	13 430 **4EB/687**	16 650 **4EB/687**			

$n_{N2} \times L_h$	i_N	Grandezza riduttore P_{N2} kW M_{N2} N m ... / i 030A	042A	060A	085A	125A	180A	250A	355A	500A	710A	i_N	n_1 min^{-1}	n_{N2}
224 000	90	51 21 150 **3EB/86,6**	62 26 740 **3EB/90,5**	– 42 680 **3EB/86,6**	– 53 250 **3EB/87,7**	– 79 810 **3EB/88,6**	– 106 930 **3EB/90,3**	– 164 830 **3EB/90,5**	– 187 870 **3EB/90,5**	–	–	90	2 000	**22.4**
	80	51 21 620 **3EB/80,2**	58 24 910 **3EB/81,6**	92 37 540 **3EB/77**	145 59 690 **3EB/77,5**	– 87 090 **3EB/79**	– 98 930 **3EB/80,9**	– 164 960 **3EB/81,6**	– 174 970 **3EB/81,6**	–	–	80	1 800	
	71	53 21 590 **3EB/68,3**	66 28 280 **3EB/71,7**	109 44 370 **3EB/68,3**	136 56 490 **3EB/69,5**	– 79 740 **3EB/69,8**	– 113 260 **3EB/71,6**	– 155 050 **3EB/69,8**	– 197 850 **3EB/71,7**	–	–	71	1 600	
	63	49.9 21 650 **3EB/63,6**	60 26 560 **3EB/64,7**	92 37 860 **3EB/60**	124 51 720 **3EB/61,1**	193 84 810 **3EB/64,4**	241 105 670 **3EB/64,2**	– 165 900 **3EB/64,7**	– 185 840 **3EB/64,7**	–	–	63	1 400	
	56	43.7 19 460 **3EB/58,2**	56 23 510 **3EB/55,3**	85 37 730 **3EB/58,2**	115 47 960 **3EB/54,8**	178 75 050 **3EB/55**	223 93 510 **3EB/54,9**	– 164 460 **3EB/55,3**	– 164 460 **3EB/55,3**	–	–	56	1 250	
	50	51 23 770 **3EB/54,1**	51 22 390 **3EB/51**	101 46 800 **3EB/54,1**	–	206 89 820 **3EB/51**	206 88 040 **3EB/50**	360 156 660 **3EB/51**	360 156 660 **3EB/51**	–	–	50	1 120	
	45	44.1 19 450 **3EB/46,2**	–	86 37 710 **3EB/46,2**	98 39 960 **3EB/42,7**	191 79 490 **3EB/43,6**	191 77 910 **3EB/42,8**	333 138 640 **3EB/43,6**	333 138 640 **3EB/43,6**	–	–	45	1 000	
	40	44.2 20 010 **3EB/42,7**	44.2 20 150 **3EB/43**	91 41 240 **3EB/42,7**	–	–	–	–	–	–	–	40	900	
	35.5	40.7 17 470 **3EB/36**	40.7 17 850 **3EB/36,8**	84 36 000 **3EB/36**	–	–	–	–	–	–	–	35.5	800	
	31.5	–	–	–	–	–	–	–	–	–	–	31.5	710	
	31.5	–	–	–	–	–	–	–	–	–	–	31.5	710	
	28	–	–	–	–	–	–	–	–	–	–	28	630	
	25	24.4 10 940 **2EB/26,2**	49.4 20 610 **2EB/24,4**	49.4 22 130 **2EB/26,2**	92 41 380 **2EB/26,5**	92 41 380 **2EB/26,5**	–	–	–	–	–	25	560	
	22.4	–	–	–	–	–	–	–	–	–	–	22.4	500	
	20	30.5 13 600 **2EB/21**	64 26 690 **2EB/19,6**	64 28 660 **2EB/21**	105 46 980 **2EB/21,2**	105 46 980 **2EB/21,2**	–	–	–	–	–	20	450	
	16	38.1 16 960 **2EB/16,6**	72 29 920 **2EB/15,4**	76 33 950 **2EB/16,6**	134 60 010 **2EB/16,7**	134 60 050 **2EB/16,7**	–	–	–	–	–	16	355	
	14	–	–	–	–	–	–	–	–	–	–	14	315	
	12.5	41.5 18 560 **2EB/13,1**	72 29 930 **2EB/12,2**	81 36 110 **2EB/13,1**	133 60 030 **2EB/13,2**	141 63 510 **2EB/13,2**	–	–	–	–	–	12.5	280	
	11.2	–	–	–	–	–	–	–	–	–	–	11.2	250	
	10	34.1 14 880 **2EB/10,2**	68 30 420 **2EB/10,5**	68 29 760 **2EB/10,2**	120 53 540 **2EB/10,4**	120 53 540 **2EB/10,4**	–	–	–	–	–	10	224	
	9	–	–	–	–	–	–	–	–	–	–	9	200	
180 000	1600	19 650 **4EB/1531**	–	–	–	–	–	–	–	–	–			
	1400	–	–	–	–	–	–	–	–	–	–			
	1250	19 670 **4EB/1246**	–	38 010 **4EB/1176**	60 450 **4EB/1184**	80 010 **4EB/1213**	–	–	–	–	–			
	1120	19 610 **4EB/1061**	30 350 **4EB/1095**	36 340 **4EB/1061**	60 460 **4EB/1061**	–	120 450 **4EB/1093**	–	–	–	–			
	1000	21 880 **4EB/971**	30 360 **4EB/988**	33 820 **4EB/957**	60 490 **4EB/963**	80 780 **4EB/970**	120 420 **4EB/980**	–	–	–	–			
	900	19 630 **4EB/864**	30 380 **4EB/891**	31 620 **4EB/864**	60 520 **4EB/864**	68 000 **4EB/932**	120 570 **4EB/890**	135 570 **4EB/840**	242 770 **4EB/860**	249 280 **4EB/859**	458 280 **4EB/860**			
	800	24 130 **4EB/827**	32 220 **4EB/845**	31 070 **4EB/815**	63 550 **4EB/837**	63 870 **4EB/841**	120 750 **4EB/798**	126 490 **4EB/753**	234 530 **4EB/776**	232 570 **4EB/770**	434 810 **4EB/776**			
	710	23 990 **4EB/673**	27 120 **4EB/688**	26 530 **4EB/673**	57 820 **4EB/736**	57 730 **4EB/735**	118 090 **4EB/679**	172 000 **4EB/672**	219 090 **4EB/701**	229 620 **4EB/735**	426 400 **4EB/736**			

3

Tabelle di selezione dei riduttori ad assi ortogonali

		Grandezza riduttore												
		P_{N2} kW										i_N	n_1	n_{N2}
		M_{N2} N m											min^{-1}	
		... / i												
$n_{N2} \times L_h$	i_N	001A	002A	003A	004A	006A	009A	012A	015A	018A	021A			
180 000	630	1 210 **4EB/632**	1 670 **4EB/632**	2 290 **4EB/638**	3 320 **4EB/630**	4 540 **4EB/630**	6 570 **4EB/585**	9 090 **4EB/585**	11 260 **4EB/645**	11 260 **4EB/645**	16 600 **4EB/585**			
	560	1 200 **4EB/535**	1 660 **4EB/535**	2 280 **4EB/544**	3 310 **4EB/544**	4 530 **4EB/544**	6 580 **4EB/541**	9 110 **4EB/541**	11 290 **4EB/541**	14 020 **4EB/541**	16 370 **4EB/549**			
	500	1 210 **4EB/505**	1 670 **4EB/505**	2 280 **4EB/497**	3 310 **4EB/497**	4 540 **4EB/497**	5 110 **4EB/493**	7 200 **4EB/493**	8 920 **4EB/493**	10 450 **4EB/493**	12 960 **4EB/493**			
	450	1 200 **4EB/443**	1 640 **4EB/443**	2 290 **4EB/460**	3 320 **4EB/460**	4 550 **4EB/460**	6 610 **4EB/461**	9 150 **4EB/461**	11 340 **4EB/461**	14 080 **4EB/461**	14 910 **4EB/468**			
	400	1 210 **4EB/404**	1 670 **4EB/404**	2 290 **4EB/418**	3 330 **4EB/418**	4 530 **4EB/381**	6 590 **4EB/389**	9 120 **4EB/389**	11 300 **4EB/389**	12 780 **4EB/389**	14 300 **4EB/433**			
	355	1 210 **4EB/354**	1 670 **4EB/354**	2 290 **4EB/362**	3 320 **4EB/362**	4 550 **4EB/362**	6 610 **4EB/364**	9 150 **4EB/364**	11 340 **4EB/364**	12 630 **4EB/369**	12 630 **4EB/369**			
	315	1 210 **4EB/319**	1 670 **4EB/319**	2 290 **4EB/319**	3 320 **4EB/310**	4 530 **4EB/305**	6 590 **4EB/311**	9 130 **4EB/311**	11 030 **4EB/311**	11 030 **4EB/311**	11 030 **4EB/311**			
	280	1 200 **4EB/270**	1 660 **4EB/270**	2 290 **4EB/290**	3 320 **4EB/290**	4 550 **4EB/290**	6 580 **4EB/271**	9 110 **4EB/271**	11 290 **4EB/271**	14 080 **4EB/291**	15 460 **4EB/291**			
	250	1 210 **4EB/253**	1 670 **4EB/253**	2 280 **4EB/240**	3 310 **4EB/240**	4 530 **4EB/240**	6 580 **4EB/245**	9 120 **4EB/245**	11 300 **4EB/245**	13 440 **4EB/245**	13 780 **4EB/245**			
	224	1 200 **4EB/214**	1 660 **4EB/214**	2 290 **4EB/229**	3 320 **4EB/229**	4 550 **4EB/229**	6 610 **4EB/229**	9 140 **4EB/229**	11 330 **4EB/229**	13 350 **4EB/229**	13 350 **4EB/229**			
	200	1 200 **4EB/189**	1 660 **4EB/189**	2 280 **4EB/193**	3 310 **4EB/193**	4 530 **4EB/193**	6 590 **4EB/194**	9 120 **4EB/194**	11 300 **4EB/194**	11 660 **4EB/193**	14 640 **4EB/194**			
	200	1 030 **3EB/189**	1 410 **3EB/189**	1 940 **3EB/202**	2 570 **3EB/202**	3 620 **3EB/202**	5 100 **3EB/202**	7 200 **3EB/202**	8 940 **3EB/202**	10 150 **3EB/202**	10 150 **3EB/202**			
	180	1 210 **4EB/181**	1 670 **4EB/181**	2 290 **4EB/181**	3 320 **4EB/181**	4 550 **4EB/181**	6 610 **4EB/182**	9 150 **4EB/182**	11 340 **4EB/182**	14 080 **4EB/182**	14 190 **4EB/182**			
	160	2.25 1 200 **4EB/157**	3.12 1 670 **4EB/157**	4.2 2 290 **4EB/160**	6.1 3 320 **4EB/160**	8.3 4 550 **4EB/160**	11.9 6 610 **4EB/163**	16.5 9 150 **4EB/163**	– 11 300 **4EB/153**	– 12 390 **4EB/153**	– 12 390 **4EB/153**	160	2 800	**18**
	160	1.86 1 030 **3EB/163**	2.55 1 420 **3EB/163**	3.78 2 050 **3EB/159**	4.73 2 660 **3EB/164**	6.5 3 640 **3EB/164**	9.1 5 130 **3EB/164**	12.9 7 230 **3EB/164**	16 8 960 **3EB/164**	18.7 10 470 **3EB/164**	18.7 10 470 **3EB/164**	160	2 800	
	140	2.13 1 210 **3EB/149**	2.26 1 280 **3EB/149**	3.61 1 930 **3EB/140**	4.95 2 650 **3EB/140**	6.8 3 630 **3EB/140**	9.6 5 110 **3EB/140**	13.5 7 210 **3EB/140**	16.7 8 930 **3EB/140**	17.2 9 230 **3EB/140**	17.2 9 230 **3EB/140**	140	2 500	
	125	2.2 1 210 **3EB/129**	2.99 1 640 **3EB/129**	4.14 2 290 **3EB/130**	5.2 2 850 **3EB/130**	7.3 4 020 **3EB/130**	10.2 5 670 **3EB/130**	14.4 7 990 **3EB/130**	16 8 830 **3EB/130**	18.7 10 500 **3EB/132**	23.2 13 010 **3EB/132**	125	2 240	
	112	1.96 1 030 **3EB/110**	2.68 1 410 **3EB/110**	4.33 2 280 **3EB/110**	6.3 3 310 **3EB/110**	8.2 4 310 **3EB/110**	12.5 6 590 **3EB/110**	14.8 7 780 **3EB/110**	14.8 7 780 **3EB/110**	19.6 10 470 **3EB/112**	24.2 12 980 **3EB/112**	112	2 000	
	100	2.21 1 210 **3EB/103**	3.07 1 670 **3EB/103**	4.16 2 290 **3EB/104**	5.2 2 850 **3EB/104**	7.3 4 020 **3EB/104**	10.3 5 660 **3EB/104**	14.5 7 990 **3EB/104**	20.5 11 260 **3EB/104**	20.5 11 260 **3EB/104**	23.6 13 000 **3EB/104**	100	1 800	
	90	2.32 1 200 **3EB/86,8**	3.21 1 670 **3EB/86,8**	4.33 2 280 **3EB/88,4**	6.3 3 310 **3EB/88,4**	8.6 4 540 **3EB/88,4**	12.5 6 590 **3EB/88,4**	17.3 9 120 **3EB/88,4**	21.4 11 310 **3EB/88,4**	24.2 12 750 **3EB/88,4**	24.6 12 960 **3EB/88,4**	90	1 600	
	80	2.16 1 210 **3EB/82,1**	2.99 1 670 **3EB/82,1**	4.1 2 290 **3EB/81,8**	5.1 2 850 **3EB/81,8**	7.2 4 020 **3EB/81,8**	10.2 5 670 **3EB/81,8**	14.3 7 990 **3EB/81,8**	20.2 11 270 **3EB/81,8**	20.2 11 270 **3EB/81,8**	23.2 13 010 **3EB/82,2**	80	1 400	
	71	2.27 1 200 **3EB/69,5**	3.14 1 670 **3EB/69,5**	4.29 2 280 **3EB/69,7**	6.2 3 320 **3EB/69,7**	8.5 4 540 **3EB/69,7**	12.4 6 590 **3EB/69,7**	17.1 9 130 **3EB/69,7**	21.2 11 310 **3EB/69,7**	23.2 12 350 **3EB/69,7**	23.2 12 350 **3EB/69,7**	71	1 250	
	63	2.19 1 210 **3EB/64,8**	3.03 1 670 **3EB/64,8**	4.14 2 290 **3EB/64,8**	5.2 2 850 **3EB/64,8**	7.3 4 020 **3EB/64,8**	10.2 5 670 **3EB/64,8**	14.4 7 990 **3EB/64,8**	20.4 11 260 **3EB/64,8**	20.4 11 260 **3EB/64,8**	20.4 11 260 **3EB/64,8**	63	1 120	
	56	2.3 1 200 **3EB/54,8**	3.19 1 670 **3EB/54,8**	4.35 2 280 **3EB/54,9**	6.3 3 310 **3EB/54,9**	8.6 4 540 **3EB/55,2**	12.6 6 590 **3EB/54,9**	17.4 9 120 **3EB/54,9**	21.4 11 310 **3EB/55,2**	24.7 13 030 **3EB/55,2**	24.7 13 030 **3EB/55,2**	56	1 000	
	50	2.21 1 210 **3EB/51,3**	3.07 1 670 **3EB/51,3**	4.63 2 270 **3EB/46,3**	6.7 3 300 **3EB/46,3**	8.8 4 350 **3EB/46,3**	13.4 6 560 **3EB/46,3**	18.4 9 050 **3EB/46,3**	21.5 10 630 **3EB/46,6**	21.1 10 420 **3EB/46,6**	23 11 340 **3EB/46,6**	50	900	
	45	2.22 1 210 **3EB/45,4**	3.08 1 670 **3EB/45,4**	4.39 2 280 **3EB/43,6**	6.4 3 310 **3EB/43,6**	8.7 4 530 **3EB/43,6**	12.7 6 580 **3EB/43,6**	17.5 9 120 **3EB/43,6**	21.1 10 990 **3EB/43,6**	21.1 10 990 **3EB/43,6**	21.1 10 990 **3EB/43,6**	45	800	
	40	2.07 1 210 **3EB/43,4**	2.87 1 680 **3EB/43,4**	4.36 2 290 **3EB/39**	6.2 3 250 **3EB/39**	7.5 3 930 **3EB/39**	12.4 6 500 **3EB/39**	15.6 8 190 **3EB/39**	15.6 8 190 **3EB/39**	15.6 8 190 **3EB/39**	15.6 8 190 **3EB/39**	40	710	
	35.5	2.21 1 210 **3EB/36**	3.06 1 670 **3EB/36**	4.12 2 290 **3EB/36,7**	6 3 330 **3EB/36,7**	8.2 4 550 **3EB/36,7**	11.9 6 610 **3EB/36,7**	16.5 9 150 **3EB/36,7**	17.9 9 950 **3EB/36,7**	17.9 9 950 **3EB/36,7**	17.9 9 950 **3EB/36,7**	35.5	630	
	31.5	2.21 1 140 **3EB/30,3**	3.18 1 650 **3EB/30,3**	4.34 2 290 **3EB/30,9**	6.2 3 250 **3EB/30,9**	7.8 4 130 **3EB/30,9**	12.3 6 500 **3EB/30,9**	16.5 8 680 **3EB/30,9**	16.5 8 680 **3EB/30,9**	16.5 8 680 **3EB/30,9**	–	31.5	560	
	31.5	1.45 766 **2EB/31,1**	2.04 1 080 **2EB/31,1**	2.88 1 520 **2EB/31,1**	4.05 2 150 **2EB/31,1**	5.7 3 030 **2EB/31,1**	8.1 4 270 **2EB/31,1**	11.4 6 020 **2EB/31,1**	12.4 6 220 **2EB/29,3**	16 8 490 **2EB/31,1**	21.1 10 530 **2EB/29,3**	31.5	560	

$n_{N2} \times L_h$	i_N	Grandezza riduttore P_{N2} kW M_{N2} N m ... / i 030A	042A	060A	085A	125A	180A	250A	355A	500A	710A	i_N	n_1 min^{-1}	n_{N2}
180 000	630	21 940 **4EB/632**	25 840 **4EB/634**	38 250 **4EB/652**	71 230 **4EB/669**	53 840 **4EB/663**	115 680 **4EB/644**	116 470 **4EB/648**	214 500 **4EB/664**	212 710 **4EB/659**	397 680 **4EB/664**			
	560	24 090 **4EB/573**	22 860 **4EB/542**	47 110 **4EB/538**	70 830 **4EB/545**	85 860 **4EB/588**	108 000 **4EB/581**	160 280 **4EB/544**	243 390 **4EB/561**	333 320 **4EB/588**	371 490 **4EB/600**			
	500	23 090 **4EB/531**	30 410 **4EB/507**	38 210 **4EB/514**	60 760 **4EB/518**	72 210 **4EB/479**	130 440 **4EB/515**	157 870 **4EB/519**	180 580 **4EB/524**	283 440 **4EB/479**	407 720 **4EB/480**			
	450	24 090 **4EB/459**	36 440 **4EB/434**	47 290 **4EB/459**	71 100 **4EB/464**	67 500 **4EB/432**	131 030 **4EB/465**	146 590 **4EB/465**	264 570 **4EB/433**	331 870 **4EB/463**	381 160 **4EB/433**			
	400	24 150 **4EB/424**	30 420 **4EB/404**	43 320 **4EB/424**	68 720 **4EB/424**	74 040 **4EB/378**	129 960 **4EB/401**	164 790 **4EB/409**	266 170 **4EB/419**	296 600 **4EB/378**	374 470 **4EB/410**			
	355	24 090 **4EB/362**	36 610 **4EB/370**	38 250 **4EB/362**	71 110 **4EB/366**	69 250 **4EB/341**	122 710 **4EB/362**	153 100 **4EB/367**	243 890 **4EB/370**	275 570 **4EB/339**	459 510 **4EB/341**			
	315	24 010 **4EB/305**	36 490 **4EB/311**	38 220 **4EB/321**	70 470 **4EB/335**	68 010 **4EB/323**	129 940 **4EB/317**	175 560 **4EB/324**	271 490 **4EB/330**	272 430 **4EB/323**	477 190 **4EB/324**			
	280	24 080 **4EB/285**	36 440 **4EB/271**	40 480 **4EB/287**	62 110 **4EB/285**	81 340 **4EB/299**	127 870 **4EB/286**	162 800 **4EB/291**	234 810 **4EB/269**	326 390 **4EB/299**	459 350 **4EB/271**			
	250	23 980 **4EB/240**	28 740 **4EB/246**	28 110 **4EB/240**	54 660 **4EB/243**	71 810 **4EB/256**	129 410 **4EB/251**	147 800 **4EB/256**	270 380 **4EB/262**	288 150 **4EB/256**	475 240 **4EB/256**			
	224	24 060 **4EB/226**	34 880 **4EB/231**	34 130 **4EB/226**	65 680 **4EB/226**	67 140 **4EB/231**	130 000 **4EB/226**	137 240 **4EB/229**	269 820 **4EB/231**	267 570 **4EB/230**	470 600 **4EB/231**			
	200	23 990 **4EB/190**	30 470 **4EB/195**	29 800 **4EB/190**	58 040 **4EB/193**	58 640 **4EB/195**	119 860 **4EB/193**	129 580 **4EB/209**	257 760 **4EB/213**	252 640 **4EB/209**	449 570 **4EB/213**			
	200	19 690 **3EB/200**	–	–	–	–	–	–	–	–	–			
	180	24 070 **4EB/178**	29 550 **4EB/182**	28 900 **4EB/178**	55 630 **4EB/178**	56 860 **4EB/182**	114 890 **4EB/179**	114 890 **4EB/179**	228 540 **4EB/182**	223 990 **4EB/179**	398 590 **4EB/182**			
	160	46.8 23 990 **4EB/150**	49.3 25 790 **4EB/153**	49.3 27 290 **4EB/162**	– 48 560 **4EB/150**	– 49 640 **4EB/153**	– 100 290 **4EB/150**	– –	– –	– –	– –	160	2 800	**18**
	160	– 19 730 **3EB/163**	– 19 280 **3EB/152**	– 38 120 **3EB/154**	– 43 520 **3EB/155**	– 80 150 **3EB/159**	– –	– –	– –	– –	– –	160	2 800	
	140	– 18 250 **3EB/139**	– 18 830 **3EB/143**	– 38 150 **3EB/139**	– 40 360 **3EB/139**	– 67 570 **3EB/129**	– 74 750 **3EB/143**	– 138 810 **3EB/143**	– 138 810 **3EB/143**	– –	– –	140	2 500	
	125	31.8 17 250 **3EB/127**	49.9 25 870 **3EB/122**	– 38 120 **3EB/123**	– 59 070 **3EB/124**	– 67 570 **3EB/125**	– 69 250 **3EB/128**	– 129 460 **3EB/129**	– 129 460 **3EB/129**	– –	– –	125	2 240	
	112	37 19 670 **3EB/111**	51 28 000 **3EB/115**	– 38 150 **3EB/111**	– 54 780 **3EB/111**	– 61 800 **3EB/111**	– 109 720 **3EB/115**	– 157 830 **3EB/115**	– 157 830 **3EB/115**	– –	– –	112	2 000	
	100	40.7 21 940 **3EB/102**	47.5 26 080 **3EB/104**	74 38 080 **3EB/97,1**	117 60 550 **3EB/97,8**	– 88 370 **3EB/100**	– 101 510 **3EB/103**	– 147 000 **3EB/104**	– 147 000 **3EB/104**	– –	– –	100	1 800	
	90	43.7 22 610 **3EB/86,6**	53 28 600 **3EB/90,5**	88 45 640 **3EB/86,6**	109 56 940 **3EB/87,7**	– 80 910 **3EB/88,6**	– 114 340 **3EB/90,3**	– 172 530 **3EB/90,5**	– 200 870 **3EB/90,5**	– –	– –	90	1 600	
	80	40.2 21 960 **3EB/80,2**	48.2 26 860 **3EB/81,6**	73 38 120 **3EB/77**	115 60 620 **3EB/77,5**	164 88 440 **3EB/79**	193 106 670 **3EB/80,9**	– 172 860 **3EB/81,6**	– 188 680 **3EB/81,6**	– –	– –	80	1 400	
	71	44.6 23 250 **3EB/68,3**	56 30 440 **3EB/71,7**	90 47 150 **3EB/68,3**	114 60 630 **3EB/69,5**	152 80 950 **3EB/69,8**	221 120 790 **3EB/71,6**	– 166 970 **3EB/69,8**	– 213 060 **3EB/71,7**	– –	– –	71	1 250	
	63	40.5 21 950 **3EB/63,6**	51 28 400 **3EB/64,7**	75 38 380 **3EB/60**	106 55 300 **3EB/61,1**	165 90 680 **3EB/64,4**	206 112 980 **3EB/64,2**	313 172 760 **3EB/64,7**	360 198 710 **3EB/64,7**	– –	– –	63	1 120	
	56	35.5 19 720 **3EB/58,2**	47.6 25 130 **3EB/55,3**	69 38 250 **3EB/58,2**	98 51 280 **3EB/54,8**	153 80 250 **3EB/55**	191 99 980 **3EB/54,9**	333 175 850 **3EB/55,3**	333 175 850 **3EB/55,3**	– –	– –	56	1 000	
	50	42 24 160 **3EB/54,1**	44.2 23 910 **3EB/51**	83 47 430 **3EB/54,1**	– –	177 95 910 **3EB/51**	177 94 010 **3EB/50**	309 167 280 **3EB/51**	309 167 280 **3EB/51**	– –	– –	50	900	
	45	35.8 19 710 **3EB/46,2**	– –	69 38 230 **3EB/46,2**	84 42 730 **3EB/42,7**	163 84 990 **3EB/43,6**	163 83 300 **3EB/42,8**	285 148 240 **3EB/43,6**	285 148 240 **3EB/43,6**	– –	– –	45	800	
	40	37.4 21 480 **3EB/42,7**	37.4 21 630 **3EB/43**	77 44 280 **3EB/42,7**	–	–	–	–	–	–	–	40	710	
	35.5	34.4 18 760 **3EB/36**	34.4 19 180 **3EB/36,8**	71 38 680 **3EB/36**	–	–	–	–	–	–	–	35.5	630	
	31.5	–	–	–	–	–	–	–	–	–	–	31.5	560	
	31.5	–	–	–	–	–	–	–	–	–	–	31.5	560	

Tabelle di selezione dei riduttori ad assi ortogonali

$n_{N2} \times L_h$	i_N	Grandezza riduttore P_{N2} kW M_{N2} N m ... / i 001A	002A	003A	004A	006A	009A	012A	015A	018A	021A	i_N	n_1 min^{-1}	n_{N2}
180 000	28	2.04 1 030 **2EB/26,5**	2.46 1 240 **2EB/26,5**	3.81 1 930 **2EB/26,5**	5.2 2 640 **2EB/26,5**	5.8 2 910 **2EB/26,5**	10.1 5 090 **2EB/26,5**	11.4 5 750 **2EB/26,5**	11.4 5 750 **2EB/26,5**	20.6 10 430 **2EB/26,5**	22.1 11 170 **2EB/26,5**	28	500	**18**
	25	1.45 766 **2EB/24,9**	2.05 1 080 **2EB/24,9**	2.89 1 520 **2EB/24,9**	4.07 2 150 **2EB/24,9**	5.7 3 030 **2EB/24,9**	8.1 4 270 **2EB/24,9**	11.4 6 020 **2EB/24,9**	15 7 470 **2EB/23,5**	16.1 8 490 **2EB/24,9**	21.1 10 530 **2EB/23,5**	25	450	
	22.4	2.04 1 030 **2EB/21,2**	2.79 1 410 **2EB/21,2**	3.81 1 930 **2EB/21,2**	5.2 2 640 **2EB/21,2**	7.1 3 610 **2EB/21,2**	10.1 5 090 **2EB/21,2**	14.2 7 180 **2EB/21,2**	14.3 7 210 **2EB/21,2**	20.6 10 430 **2EB/21,2**	25.6 12 930 **2EB/21,2**	22.4	400	
	20	1.45 766 **2EB/19,6**	2.05 1 080 **2EB/19,6**	2.89 1 520 **2EB/19,6**	4.07 2 150 **2EB/19,6**	5.7 3 030 **2EB/19,6**	8.1 4 270 **2EB/19,6**	11.4 6 020 **2EB/19,6**	15 7 470 **2EB/18,5**	16.1 8 490 **2EB/19,6**	21.1 10 530 **2EB/18,5**	20	355	
	16	1.82 1 040 **2EB/16,7**	2.49 1 420 **2EB/16,7**	3.41 1 940 **2EB/16,7**	4.67 2 660 **2EB/16,7**	6.4 3 640 **2EB/16,7**	9 5 130 **2EB/16,7**	12.7 7 240 **2EB/16,7**	15.7 8 970 **2EB/16,7**	18.5 10 510 **2EB/16,7**	22.9 13 020 **2EB/16,7**	16	280	
	14	1.3 772 **2EB/15,5**	1.83 1 090 **2EB/15,5**	2.59 1 530 **2EB/15,5**	3.64 2 160 **2EB/15,5**	5.1 3 050 **2EB/15,5**	7.2 4 300 **2EB/15,5**	10.2 6 060 **2EB/15,5**	13.4 7 520 **2EB/14,7**	14.4 8 550 **2EB/15,5**	18.9 10 600 **2EB/14,7**	14	250	
	12.5	2.15 1 210 **2EB/13,2**	2.51 1 420 **2EB/13,2**	3.44 1 940 **2EB/13,2**	4.71 2 660 **2EB/13,2**	6.4 3 640 **2EB/13,2**	9.1 5 130 **2EB/13,2**	12.8 7 230 **2EB/13,2**	15.9 8 960 **2EB/13,2**	25.1 14 090 **2EB/13,2**	23.1 13 020 **2EB/13,2**	12.5	224	
	11.2	2.16 1 140 **2EB/11,1**	2.29 1 210 **2EB/11,1**	4.32 2 290 **2EB/11,1**	5.8 3 070 **2EB/11,1**	5.8 3 070 **2EB/11,1**	11.6 6 140 **2EB/11,1**	11.6 6 140 **2EB/11,1**	11.6 6 140 **2EB/11,1**	22.9 12 110 **2EB/11,1**	22.9 12 110 **2EB/11,1**	11.2	200	
	10	2.18 1 210 **2EB/10,4**	2.6 1 440 **2EB/10,4**	4.13 2 290 **2EB/10,4**	6 3 320 **2EB/10,4**	6.6 3 640 **2EB/10,4**	11.9 6 610 **2EB/10,4**	13.2 7 290 **2EB/10,4**	13.2 7 290 **2EB/10,4**	25.4 14 080 **2EB/10,4**	27.4 15 180 **2EB/10,4**	10	180	
	9	2.18 1 140 **2EB/8,79**	2.31 1 210 **2EB/8,79**	4.36 2 290 **2EB/8,79**	5.9 3 070 **2EB/8,79**	5.9 3 070 **2EB/8,79**	11.7 6 140 **2EB/8,79**	11.7 6 140 **2EB/8,79**	11.7 6 140 **2EB/8,79**	24.4 12 790 **2EB/8,79**	–	9	160	
140 000	2000	1 050 **4EB/1930**	1 190 **4EB/1930**	1 550 **4EB/2026**	2 180 **4EB/2026**	3 080 **4EB/2026**	–	–	–	–	–			
	1800	779 **4EB/1812**	1 100 **4EB/1812**	1 960 **4EB/1726**	2 600 **4EB/1726**	3 660 **4EB/1726**	4 340 **4EB/1812**	6 120 **4EB/1812**	7 590 **4EB/1711**	8 630 **4EB/1812**	10 700 **4EB/1711**			
	1600	1 050 **4EB/1610**	1 440 **4EB/1610**	1 550 **4EB/1621**	2 190 **4EB/1649**	3 080 **4EB/1621**	5 160 **4EB/1544**	7 280 **4EB/1544**	9 050 **4EB/1544**	10 270 **4EB/1544**	10 270 **4EB/1544**			
	1400	1 050 **4EB/1392**	1 430 **4EB/1392**	1 960 **4EB/1405**	2 690 **4EB/1405**	3 680 **4EB/1405**	4 340 **4EB/1450**	6 120 **4EB/1450**	7 600 **4EB/1392**	8 630 **4EB/1450**	10 720 **4EB/1392**			
	1250	1 220 **4EB/1270**	1 430 **4EB/1288**	1 960 **4EB/1245**	2 680 **4EB/1197**	3 660 **4EB/1197**	5 180 **4EB/1256**	7 310 **4EB/1256**	9 060 **4EB/1256**	10 610 **4EB/1256**	13 150 **4EB/1256**			
	1120	1 220 **4EB/1097**	1 660 **4EB/1097**	2 310 **4EB/1107**	2 690 **4EB/1124**	3 680 **4EB/1124**	5 170 **4EB/1070**	7 290 **4EB/1070**	9 030 **4EB/1070**	10 580 **4EB/1070**	13 120 **4EB/1070**			
	1000	1 220 **4EB/1016**	1 440 **4EB/1004**	2 080 **4EB/981**	2 690 **4EB/998**	3 680 **4EB/1013**	5 740 **4EB/990**	8 090 **4EB/990**	11 400 **4EB/990**	10 630 **4EB/1005**	13 170 **4EB/1005**			
	900	1 220 **4EB/916**	1 660 **4EB/916**	2 320 **4EB/886**	3 380 **4EB/943**	4 450 **4EB/943**	5 180 **4EB/871**	7 310 **4EB/871**	9 050 **4EB/871**	10 610 **4EB/871**	13 150 **4EB/871**			
	800	1 220 **4EB/791**	1 660 **4EB/791**	2 320 **4EB/799**	3 360 **4EB/787**	4 610 **4EB/787**	6 720 **4EB/844**	9 300 **4EB/844**	11 520 **4EB/844**	13 660 **4EB/844**	13 190 **4EB/818**			
	710	1 220 **4EB/732**	1 700 **4EB/732**	2 320 **4EB/739**	3 360 **4EB/680**	4 600 **4EB/680**	6 680 **4EB/687**	9 250 **4EB/687**	11 460 **4EB/687**	13 620 **4EB/687**	16 880 **4EB/687**			
	630	1 220 **4EB/632**	1 690 **4EB/632**	2 320 **4EB/638**	3 360 **4EB/630**	4 600 **4EB/630**	6 660 **4EB/585**	9 220 **4EB/585**	11 410 **4EB/645**	11 410 **4EB/645**	16 820 **4EB/585**			
	560	1 220 **4EB/535**	1 690 **4EB/535**	2 310 **4EB/544**	3 360 **4EB/544**	4 600 **4EB/544**	6 670 **4EB/541**	9 240 **4EB/541**	11 450 **4EB/541**	14 220 **4EB/541**	16 880 **4EB/549**			
	500	1 220 **4EB/505**	1 690 **4EB/505**	2 320 **4EB/497**	3 360 **4EB/497**	4 600 **4EB/497**	5 180 **4EB/493**	7 300 **4EB/493**	9 050 **4EB/493**	10 610 **4EB/493**	13 150 **4EB/493**			
	450	1 220 **4EB/443**	1 660 **4EB/443**	2 320 **4EB/460**	3 370 **4EB/460**	4 620 **4EB/460**	6 700 **4EB/461**	9 280 **4EB/461**	11 500 **4EB/461**	14 280 **4EB/461**	16 020 **4EB/468**			
	400	1 220 **4EB/404**	1 690 **4EB/404**	2 330 **4EB/418**	3 380 **4EB/418**	4 600 **4EB/381**	6 680 **4EB/389**	9 250 **4EB/389**	11 470 **4EB/389**	13 120 **4EB/389**	15 170 **4EB/433**			
	355	1 220 **4EB/354**	1 690 **4EB/354**	2 320 **4EB/362**	3 370 **4EB/362**	4 610 **4EB/362**	6 700 **4EB/364**	9 280 **4EB/364**	11 500 **4EB/364**	13 540 **4EB/369**	13 540 **4EB/369**			
	315	1 220 **4EB/319**	1 690 **4EB/319**	2 320 **4EB/319**	3 360 **4EB/310**	4 590 **4EB/305**	6 680 **4EB/311**	9 250 **4EB/311**	11 460 **4EB/311**	11 770 **4EB/311**	11 770 **4EB/311**			
	280	1 220 **4EB/270**	1 690 **4EB/270**	2 320 **4EB/290**	3 370 **4EB/290**	4 610 **4EB/290**	6 670 **4EB/271**	9 240 **4EB/271**	11 450 **4EB/271**	14 280 **4EB/291**	16 530 **4EB/291**			
	250	1 220 **4EB/253**	1 690 **4EB/253**	2 310 **4EB/240**	3 360 **4EB/240**	4 590 **4EB/240**	6 680 **4EB/245**	9 250 **4EB/245**	11 460 **4EB/245**	14 230 **4EB/245**	14 790 **4EB/245**			
	224	1 220 **4EB/214**	1 690 **4EB/214**	2 320 **4EB/229**	3 370 **4EB/229**	4 610 **4EB/229**	6 700 **4EB/229**	9 280 **4EB/229**	11 500 **4EB/229**	14 280 **4EB/229**	14 350 **4EB/229**			

Tabelle di selezione dei riduttori ad assi ortogonali

Grandezza riduttore

P_{N2} kW

M_{N2} N m

... / i

$n_{N2} \times L_h$	i_N	030A	042A	060A	085A	125A	180A	250A	355A	500A	710A	i_N	n_1 min^{-1}	n_{N2}
180 000	28	–	–	–	–	–	–	–	–	–	–	28	500	**18**
	25	20.1 11 210 **2EB/26,2**	42.4 22 010 **2EB/24,4**	42.4 23 630 **2EB/26,2**	79 44 180 **2EB/26,5**	79 44 180 **2EB/26,5**	–	–	–	–	–	25	450	
	22.4	–	–	–	–	–	–	–	–	–	–	22.4	400	
	20	24.7 13 970 **2EB/21**	52 27 400 **2EB/19,6**	52 29 420 **2EB/21**	89 50 450 **2EB/21,2**	89 50 450 **2EB/21,2**	–	–	–	–	–	20	355	
	16	30.8 17 420 **2EB/16,6**	58 30 360 **2EB/15,4**	63 35 600 **2EB/16,6**	107 60 890 **2EB/16,7**	113 64 480 **2EB/16,7**	–	–	–	–	–	16	280	
	14	–	–	–	–	–	–	–	–	–	–	14	250	
	12.5	34.1 19 100 **2EB/13,1**	58 30 350 **2EB/12,2**	68 38 190 **2EB/13,1**	108 60 860 **2EB/13,2**	120 67 910 **2EB/13,2**	–	–	–	–	–	12.5	224	
	11.2	–	–	–	–	–	–	–	–	–	–	11.2	200	
	10	27.4 14 880 **2EB/10,2**	55 30 420 **2EB/10,5**	55 29 760 **2EB/10,2**	103 57 170 **2EB/10,4**	103 57 170 **2EB/10,4**	–	–	–	–	–	10	180	
	9	–	–	–	–	–	–	–	–	–	–	9	160	
140 000	2000	–	–	–	–	–	–	–	–	–	–			
	1800	–	–	–	–	–	–	–	–	–	–			
	1600	19 920 **4EB/1531**	–	–	–	–	–	–	–	–	–			
	1400	–	–	–	–	–	–	–	–	–	–			
	1250	19 930 **4EB/1246**	–	38 530 **4EB/1176**	61 260 **4EB/1184**	81 890 **4EB/1213**	–	–	–	–	–			
	1120	19 880 **4EB/1061**	30 770 **4EB/1095**	38 560 **4EB/1061**	61 290 **4EB/1061**	–	122 110 **4EB/1093**	–	–	–	–			
	1000	22 220 **4EB/971**	30 830 **4EB/988**	36 470 **4EB/957**	61 430 **4EB/963**	82 030 **4EB/970**	122 290 **4EB/980**	–	–	–	–			
	900	19 930 **4EB/864**	30 850 **4EB/891**	34 050 **4EB/864**	61 450 **4EB/864**	73 220 **4EB/932**	122 410 **4EB/890**	145 990 **4EB/840**	246 470 **4EB/860**	268 440 **4EB/859**	465 270 **4EB/860**			
	800	24 460 **4EB/827**	33 810 **4EB/845**	33 220 **4EB/815**	67 950 **4EB/837**	68 290 **4EB/841**	122 420 **4EB/798**	135 240 **4EB/753**	246 580 **4EB/776**	248 670 **4EB/770**	464 920 **4EB/776**			
	710	24 320 **4EB/673**	29 000 **4EB/688**	28 370 **4EB/673**	61 680 **4EB/736**	61 730 **4EB/735**	122 060 **4EB/679**	174 370 **4EB/672**	234 250 **4EB/701**	245 510 **4EB/735**	455 920 **4EB/736**			
	630	22 240 **4EB/632**	27 590 **4EB/634**	38 770 **4EB/652**	72 190 **4EB/669**	57 490 **4EB/663**	123 530 **4EB/644**	124 360 **4EB/648**	229 040 **4EB/664**	227 130 **4EB/659**	424 640 **4EB/664**			
	560	24 420 **4EB/573**	24 450 **4EB/542**	47 760 **4EB/538**	71 800 **4EB/545**	89 880 **4EB/588**	115 480 **4EB/581**	171 380 **4EB/544**	246 750 **4EB/561**	356 390 **4EB/588**	397 210 **4EB/600**			
	500	24 480 **4EB/531**	30 850 **4EB/507**	38 770 **4EB/514**	61 650 **4EB/518**	77 530 **4EB/479**	140 060 **4EB/515**	169 500 **4EB/519**	193 890 **4EB/524**	304 340 **4EB/479**	437 780 **4EB/480**			
	450	24 440 **4EB/459**	36 970 **4EB/434**	47 990 **4EB/459**	72 150 **4EB/464**	72 520 **4EB/432**	140 770 **4EB/465**	157 480 **4EB/465**	284 230 **4EB/433**	356 520 **4EB/463**	409 480 **4EB/433**			
	400	24 500 **4EB/424**	30 870 **4EB/404**	46 520 **4EB/424**	72 280 **4EB/424**	79 500 **4EB/378**	139 550 **4EB/401**	176 950 **4EB/409**	285 810 **4EB/419**	318 490 **4EB/378**	402 100 **4EB/410**			
	355	24 430 **4EB/362**	37 140 **4EB/370**	41 000 **4EB/362**	72 120 **4EB/366**	74 230 **4EB/341**	131 520 **4EB/362**	164 100 **4EB/367**	261 400 **4EB/370**	295 350 **4EB/339**	492 500 **4EB/341**			
	315	24 330 **4EB/305**	36 990 **4EB/311**	38 740 **4EB/321**	72 190 **4EB/335**	72 620 **4EB/323**	138 760 **4EB/317**	187 460 **4EB/324**	289 900 **4EB/330**	290 900 **4EB/323**	509 550 **4EB/324**			
	280	24 410 **4EB/285**	36 940 **4EB/271**	43 280 **4EB/287**	66 410 **4EB/285**	86 980 **4EB/299**	136 720 **4EB/286**	174 070 **4EB/291**	251 070 **4EB/269**	348 990 **4EB/299**	491 150 **4EB/271**			
	250	24 330 **4EB/240**	30 860 **4EB/246**	30 190 **4EB/240**	58 690 **4EB/243**	77 110 **4EB/256**	138 960 **4EB/251**	158 690 **4EB/256**	290 320 **4EB/262**	309 400 **4EB/256**	510 280 **4EB/256**			
	224	24 420 **4EB/226**	37 120 **4EB/231**	36 660 **4EB/226**	70 560 **4EB/226**	72 120 **4EB/231**	139 660 **4EB/226**	147 440 **4EB/229**	289 870 **4EB/231**	287 450 **4EB/230**	505 570 **4EB/231**			

Tabelle di selezione dei riduttori ad assi ortogonali

$n_{N2} \times L_h$	i_N	Grandezza riduttore 001A	002A	003A	004A	006A	009A	012A	015A	018A	021A	i_N	n_1 min^{-1}	n_{N2}
		P_{N2} kW												
		M_{N2} N m												
		... / i												
140 000	200	1.89 1 220 **4EB/189**	2.62 1 690 **4EB/189**	3.52 2 310 **4EB/193**	5.1 3 360 **4EB/193**	7 4 600 **4EB/193**	10.1 6 680 **4EB/194**	14 9 250 **4EB/194**	17.3 11 470 **4EB/194**	19 12 520 **4EB/193**	23.7 15 720 **4EB/194**	200	2 800	**14**
	200	1.62 1 040 **3EB/189**	2.22 1 430 **3EB/189**	2.85 1 970 **3EB/202**	3.78 2 610 **3EB/202**	5.3 3 670 **3EB/202**	7.5 5 180 **3EB/202**	10.6 7 300 **3EB/202**	13.2 9 070 **3EB/202**	14.9 10 300 **3EB/202**	14.9 10 300 **3EB/202**	200	2 800	
	180	1.77 1 220 **4EB/181**	2.46 1 700 **4EB/181**	3.35 2 320 **4EB/181**	4.87 3 370 **4EB/181**	6.7 4 610 **4EB/181**	9.7 6 700 **4EB/182**	13.4 9 280 **4EB/182**	16.6 11 500 **4EB/182**	20.6 14 280 **4EB/182**	21.9 15 210 **4EB/182**	180	2 500	
	160	1.83 1 220 **4EB/157**	2.53 1 690 **4EB/157**	3.4 2 320 **4EB/160**	4.94 3 370 **4EB/160**	6.8 4 610 **4EB/160**	9.7 6 700 **4EB/163**	13.4 9 280 **4EB/163**	17.5 11 460 **4EB/153**	20.3 13 250 **4EB/153**	20.3 13 250 **4EB/153**	160	2 240	
	160	1.51 1 050 **3EB/163**	2.07 1 440 **3EB/163**	3.06 2 080 **3EB/159**	3.84 2 690 **3EB/164**	5.3 3 690 **3EB/164**	7.4 5 200 **3EB/164**	10.5 7 330 **3EB/164**	13 9 080 **3EB/164**	15.2 10 640 **3EB/164**	16 11 200 **3EB/164**	160	2 240	
	140	1.73 1 230 **3EB/149**	1.83 1 300 **3EB/149**	2.93 1 960 **3EB/140**	4.01 2 690 **3EB/140**	5.5 3 680 **3EB/140**	7.7 5 180 **3EB/140**	10.9 7 310 **3EB/140**	13.5 9 060 **3EB/140**	14.8 9 870 **3EB/140**	14.8 9 870 **3EB/140**	140	2 000	
	125	1.79 1 220 **3EB/129**	2.44 1 660 **3EB/129**	3.37 2 320 **3EB/130**	4.2 2 890 **3EB/130**	5.9 4 070 **3EB/130**	8.3 5 740 **3EB/130**	11.8 8 100 **3EB/130**	13.7 9 430 **3EB/130**	15.2 10 640 **3EB/132**	18.9 13 190 **3EB/132**	125	1 800	
	112	1.59 1 050 **3EB/110**	2.18 1 430 **3EB/110**	3.51 2 310 **3EB/110**	5.1 3 360 **3EB/110**	6.7 4 420 **3EB/110**	10.1 6 680 **3EB/110**	12.6 8 320 **3EB/110**	12.6 8 320 **3EB/110**	15.9 10 610 **3EB/112**	19.7 13 150 **3EB/112**	112	1 600	
	100	1.75 1 230 **3EB/103**	2.42 1 700 **3EB/103**	3.28 2 320 **3EB/104**	4.09 2 890 **3EB/104**	5.8 4 080 **3EB/104**	8.1 5 750 **3EB/104**	11.5 8 110 **3EB/104**	16.2 11 440 **3EB/104**	16.2 11 440 **3EB/104**	18.6 13 200 **3EB/104**	100	1 400	
	90	1.84 1 220 **3EB/86,8**	2.55 1 690 **3EB/86,8**	3.43 2 320 **3EB/88,4**	4.98 3 370 **3EB/88,4**	6.8 4 610 **3EB/88,4**	9.9 6 690 **3EB/88,4**	13.7 9 260 **3EB/88,4**	17 11 480 **3EB/88,4**	19.4 13 110 **3EB/88,4**	19.5 13 160 **3EB/88,4**	90	1 250	
	80	1.75 1 230 **3EB/82,1**	2.42 1 700 **3EB/82,1**	3.33 2 320 **3EB/81,8**	4.14 2 890 **3EB/81,8**	5.8 4 080 **3EB/81,8**	8.2 5 750 **3EB/81,8**	11.6 8 100 **3EB/81,8**	16.4 11 430 **3EB/81,8**	16.4 11 430 **3EB/81,8**	18.8 13 190 **3EB/82,2**	80	1 120	
	71	1.84 1 220 **3EB/69,5**	2.55 1 690 **3EB/69,5**	3.48 2 320 **3EB/69,7**	5.1 3 360 **3EB/69,7**	6.9 4 600 **3EB/69,7**	10 6 680 **3EB/69,7**	13.9 9 250 **3EB/69,7**	17.2 11 470 **3EB/69,7**	19.8 13 200 **3EB/69,7**	19.8 13 200 **3EB/69,7**	71	1 000	
	63	1.78 1 220 **3EB/64,8**	2.47 1 690 **3EB/64,8**	3.37 2 320 **3EB/64,8**	4.2 2 890 **3EB/64,8**	5.9 4 070 **3EB/64,8**	8.3 5 740 **3EB/64,8**	11.8 8 100 **3EB/64,8**	16.6 11 420 **3EB/64,8**	16.6 11 420 **3EB/64,8**	16.6 11 420 **3EB/64,8**	63	900	
	56	1.87 1 220 **3EB/54,8**	2.58 1 690 **3EB/54,8**	3.53 2 310 **3EB/54,9**	5.1 3 360 **3EB/54,9**	7 4 600 **3EB/55,2**	10.2 6 680 **3EB/54,9**	14.1 9 250 **3EB/54,9**	17.4 11 460 **3EB/55,2**	20.7 13 620 **3EB/55,2**	21.1 13 940 **3EB/55,2**	56	800	
	50	1.77 1 220 **3EB/51,3**	2.45 1 700 **3EB/51,3**	3.7 2 310 **3EB/46,3**	5.4 3 350 **3EB/46,3**	7.4 4 580 **3EB/46,3**	10.7 6 660 **3EB/46,3**	14.8 9 220 **3EB/46,3**	17.2 10 790 **3EB/46,6**	16.9 10 570 **3EB/46,6**	19.4 12 170 **3EB/46,6**	50	710	
	45	1.78 1 220 **3EB/45,4**	2.46 1 690 **3EB/45,4**	3.5 2 310 **3EB/43,6**	5.1 3 360 **3EB/43,6**	7 4 600 **3EB/43,6**	10.1 6 680 **3EB/43,6**	14 9 250 **3EB/43,6**	17.4 11 460 **3EB/43,6**	17.9 11 800 **3EB/43,6**	17.9 11 800 **3EB/43,6**	45	630	
	40	1.66 1 230 **3EB/43,4**	2.3 1 700 **3EB/43,4**	3.49 2 320 **3EB/39**	4.95 3 300 **3EB/39**	6.2 4 100 **3EB/39**	9.9 6 590 **3EB/39**	13.2 8 800 **3EB/39**	13.2 8 800 **3EB/39**	13.2 8 800 **3EB/39**	13.2 8 800 **3EB/39**	40	560	
	35.5	1.78 1 220 **3EB/36**	2.46 1 690 **3EB/36**	3.31 2 320 **3EB/36,7**	4.81 3 370 **3EB/36,7**	6.6 4 620 **3EB/36,7**	9.6 6 710 **3EB/36,7**	13.2 9 280 **3EB/36,7**	15.2 10 660 **3EB/36,7**	15.2 10 660 **3EB/36,7**	15.2 10 660 **3EB/36,7**	35.5	500	
	31.5	1.8 1 160 **3EB/30,3**	2.59 1 670 **3EB/30,3**	3.54 2 320 **3EB/30,9**	5 3 290 **3EB/30,9**	6.3 4 130 **3EB/30,9**	10 6 590 **3EB/30,9**	14.1 9 270 **3EB/30,9**	14.1 9 270 **3EB/30,9**	14.1 9 270 **3EB/30,9**	–	31.5	450	
	31.5	1.18 777 **2EB/31,1**	1.66 1 100 **2EB/31,1**	2.34 1 540 **2EB/31,1**	3.3 2 180 **2EB/31,1**	4.66 3 070 **2EB/31,1**	6.6 4 330 **2EB/31,1**	9.3 6 100 **2EB/31,1**	10.3 6 440 **2EB/29,3**	13.1 8 610 **2EB/31,1**	17.1 10 670 **2EB/29,3**	31.5	450	
	28	1.65 1 040 **2EB/26,5**	1.97 1 250 **2EB/26,5**	3.09 1 950 **2EB/26,5**	4.23 2 680 **2EB/26,5**	4.79 3 030 **2EB/26,5**	8.2 5 170 **2EB/26,5**	9.3 5 890 **2EB/26,5**	9.3 5 890 **2EB/26,5**	16.7 10 580 **2EB/26,5**	18.1 11 450 **2EB/26,5**	28	400	
	25	1.16 777 **2EB/24,9**	1.64 1 100 **2EB/24,9**	2.31 1 550 **2EB/24,9**	3.26 2 180 **2EB/24,9**	4.59 3 070 **2EB/24,9**	6.5 4 330 **2EB/24,9**	9.1 6 110 **2EB/24,9**	12 7 580 **2EB/23,5**	12.9 8 610 **2EB/24,9**	16.9 10 680 **2EB/23,5**	25	355	
	22.4	1.63 1 040 **2EB/21,2**	2.23 1 430 **2EB/21,2**	3.05 1 960 **2EB/21,2**	4.17 2 680 **2EB/21,2**	5.7 3 670 **2EB/21,2**	8.1 5 170 **2EB/21,2**	11.4 7 290 **2EB/21,2**	11.5 7 410 **2EB/21,2**	16.5 10 590 **2EB/21,2**	20.4 13 120 **2EB/21,2**	22.4	315	
	20	1.16 777 **2EB/19,6**	1.64 1 100 **2EB/19,6**	2.31 1 550 **2EB/19,6**	3.26 2 180 **2EB/19,6**	4.6 3 070 **2EB/19,6**	6.5 4 330 **2EB/19,6**	9.1 6 110 **2EB/19,6**	12 7 580 **2EB/18,5**	12.9 8 610 **2EB/19,6**	16.9 10 680 **2EB/18,5**	20	280	
	16	1.48 1 050 **2EB/16,7**	2.02 1 440 **2EB/16,7**	2.77 1 970 **2EB/16,7**	3.79 2 700 **2EB/16,7**	5.2 3 690 **2EB/16,7**	7.3 5 200 **2EB/16,7**	10.3 7 340 **2EB/16,7**	12.8 9 090 **2EB/16,7**	15 10 650 **2EB/16,7**	18.5 13 200 **2EB/16,7**	16	224	
	14	1.05 782 **2EB/15,5**	1.49 1 100 **2EB/15,5**	2.1 1 560 **2EB/15,5**	2.96 2 190 **2EB/15,5**	4.17 3 090 **2EB/15,5**	5.9 4 360 **2EB/15,5**	8.3 6 150 **2EB/15,5**	10.9 7 620 **2EB/14,7**	11.7 8 670 **2EB/15,5**	15.3 10 750 **2EB/14,7**	14	200	
	12.5	1.75 1 220 **2EB/13,2**	2.05 1 440 **2EB/13,2**	2.8 1 970 **2EB/13,2**	3.84 2 690 **2EB/13,2**	5.3 3 690 **2EB/13,2**	7.4 5 200 **2EB/13,2**	10.4 7 330 **2EB/13,2**	12.9 9 080 **2EB/13,2**	20.5 14 280 **2EB/13,2**	18.8 13 190 **2EB/13,2**	12.5	180	
	11.2	1.75 1 160 **2EB/11,1**	1.83 1 210 **2EB/11,1**	3.51 2 320 **2EB/11,1**	4.64 3 070 **2EB/11,1**	4.64 3 070 **2EB/11,1**	9.3 6 140 **2EB/11,1**	9.3 6 140 **2EB/11,1**	9.3 6 140 **2EB/11,1**	18.3 12 110 **2EB/11,1**	18.3 12 110 **2EB/11,1**	11.2	160	
	10	1.72 1 230 **2EB/10,4**	2.02 1 440 **2EB/10,4**	3.27 2 320 **2EB/10,4**	4.74 3 380 **2EB/10,4**	5.1 3 640 **2EB/10,4**	9.4 6 710 **2EB/10,4**	10.2 7 290 **2EB/10,4**	10.2 7 290 **2EB/10,4**	20.1 14 300 **2EB/10,4**	21.3 15 180 **2EB/10,4**	10	140	
	9	1.73 1 160 **2EB/8,79**	1.8 1 210 **2EB/8,79**	3.46 2 320 **2EB/8,79**	4.57 3 070 **2EB/8,79**	4.57 3 070 **2EB/8,79**	9.1 6 140 **2EB/8,79**	9.1 6 140 **2EB/8,79**	9.1 6 140 **2EB/8,79**	19 12 790 **2EB/8,79**	–	9	125	

Grandezza riduttore

P_{N2} kW

M_{N2} N m

... / i

$n_{N2} \times L_h$	i_N	030A	042A	060A	085A	125A	180A	250A	355A	500A	710A	i_N	n_1 min^{-1}	n_{N2}
140 000	200	37.5 24 340 **4EB/190**	49.3 32 720 **4EB/195**	49.3 32 000 **4EB/190**	– 62 320 **4EB/193**	– 62 960 **4EB/195**	– 128 710 **4EB/193**	– 139 140 **4EB/209**	– 276 790 **4EB/213**	– 271 280 **4EB/209**	– 482 740 **4EB/213**	200	2 800	**14**
	200	– 19 980 **3EB/200**	–	–	–	–	–	–	–	–	–	200	2 800	
	180	35.9 24 410 **4EB/178**	45.5 31 670 **4EB/182**	45.5 30 980 **4EB/178**	– 59 620 **4EB/178**	– 60 950 **4EB/182**	– 123 130 **4EB/179**	– 123 130 **4EB/179**	– 244 940 **4EB/182**	– 240 070 **4EB/179**	– 427 210 **4EB/182**	180	2 500	
	160	38 24 320 **4EB/150**	42.1 27 580 **4EB/153**	42.1 29 180 **4EB/162**	81 51 920 **4EB/150**	81 53 080 **4EB/153**	– 107 240 **4EB/150**	–	–	–	–	160	2 240	
	160	28.8 20 000 **3EB/163**	31.8 20 610 **3EB/152**	– 38 650 **3EB/154**	– 46 530 **3EB/155**	– 82 150 **3EB/159**	–	–	–	–	–	160	2 240	
	140	29.4 19 510 **3EB/139**	29.4 20 130 **3EB/143**	– 38 670 **3EB/139**	– 43 150 **3EB/139**	– 72 240 **3EB/129**	– 79 930 **3EB/143**	– 148 420 **3EB/143**	– 148 420 **3EB/143**	–	–	140	2 000	
	125	27.3 18 420 **3EB/127**	40.7 26 220 **3EB/122**	59 38 640 **3EB/123**	93 61 440 **3EB/124**	– 72 150 **3EB/125**	– 73 940 **3EB/128**	– 138 240 **3EB/129**	– 138 240 **3EB/129**	–	–	125	1 800	
	112	30 19 940 **3EB/111**	43.7 29 940 **3EB/115**	58 38 670 **3EB/111**	88 58 570 **3EB/111**	– 66 070 **3EB/111**	– 117 320 **3EB/115**	– 168 760 **3EB/115**	– 168 760 **3EB/115**	–	–	112	1 600	
	100	32.1 22 280 **3EB/102**	39.8 28 130 **3EB/104**	58 38 670 **3EB/97,1**	92 61 490 **3EB/97,8**	131 89 740 **3EB/100**	156 109 460 **3EB/103**	– 158 510 **3EB/104**	– 158 510 **3EB/104**	–	–	100	1 400	
	90	36.8 24 350 **3EB/86,6**	44.6 30 790 **3EB/90,5**	72 47 840 **3EB/86,6**	92 61 320 **3EB/87,7**	121 82 140 **3EB/88,6**	178 122 530 **3EB/90,3**	– 175 170 **3EB/90,5**	– 216 310 **3EB/90,5**	–	–	90	1 250	
	80	32.6 22 260 **3EB/80,2**	41.3 28 720 **3EB/81,6**	59 38 650 **3EB/77**	93 61 450 **3EB/77,5**	133 89 660 **3EB/79**	165 114 060 **3EB/80,9**	252 175 240 **3EB/81,6**	290 201 740 **3EB/81,6**	–	–	80	1 120	
	71	37.3 24 350 **3EB/68,3**	45.1 30 860 **3EB/71,7**	73 47 800 **3EB/68,3**	93 61 470 **3EB/69,5**	123 82 070 **3EB/69,8**	179 122 460 **3EB/71,6**	268 178 530 **3EB/69,8**	333 227 810 **3EB/71,7**	–	–	71	1 000	
	63	33 22 240 **3EB/63,6**	44.2 30 330 **3EB/64,7**	61 38 900 **3EB/60**	91 59 050 **3EB/61,1**	142 96 830 **3EB/64,4**	177 120 640 **3EB/64,2**	255 175 100 **3EB/64,7**	309 212 180 **3EB/64,7**	–	–	63	900	
	56	28.8 20 000 **3EB/58,2**	40.7 26 870 **3EB/55,3**	56 38 780 **3EB/58,2**	84 54 830 **3EB/54,8**	131 85 800 **3EB/55**	163 106 900 **3EB/54,9**	285 188 020 **3EB/55,3**	285 188 020 **3EB/55,3**	–	–	56	800	
	50	33.7 24 510 **3EB/54,1**	37.4 25 670 **3EB/51**	66 48 130 **3EB/54,1**	–	150 102 850 **3EB/51**	150 100 940 **3EB/50**	255 175 090 **3EB/51**	262 179 620 **3EB/51**	–	–	50	710	
	45	28.6 20 000 **3EB/46,2**	–	55 38 800 **3EB/46,2**	71 45 900 **3EB/42,7**	138 91 310 **3EB/43,6**	138 89 490 **3EB/42,8**	241 159 250 **3EB/43,6**	241 159 250 **3EB/43,6**	–	–	45	630	
	40	31.7 23 070 **3EB/42,7**	31.7 23 230 **3EB/43**	65 47 550 **3EB/42,7**	–	–	–	–	–	–	–	40	560	
	35.5	29.3 20 110 **3EB/36**	29.3 20 560 **3EB/36,8**	60 41 460 **3EB/36**	–	–	–	–	–	–	–	35.5	500	
	31.5	–	–	–	–	–	–	–	–	–	–	31.5	450	
	31.5	–	–	–	–	–	–	–	–	–	–	31.5	450	
	28	–	–	–	–	–	–	–	–	–	–	28	400	
	25	16.3 11 500 **2EB/26,2**	34.5 22 670 **2EB/24,4**	34.5 24 340 **2EB/26,2**	65 46 610 **2EB/26,5**	65 46 610 **2EB/26,5**	–	–	–	–	–	25	355	
	22.4	–	–	–	–	–	–	–	–	–	–	22.4	315	
	20	20 14 340 **2EB/21**	42.2 28 130 **2EB/19,6**	42.2 30 210 **2EB/21**	75 54 170 **2EB/21,2**	75 54 170 **2EB/21,2**	–	–	–	–	–	20	280	
	16	25.3 17 850 **2EB/16,6**	46.8 30 780 **2EB/15,4**	51 36 160 **2EB/16,6**	87 61 730 **2EB/16,7**	97 68 940 **2EB/16,7**	–	–	–	–	–	16	224	
	14	–	–	–	–	–	–	–	–	–	–	14	200	
	12.5	27.4 19 100 **2EB/13,1**	47.4 30 760 **2EB/12,2**	55 38 190 **2EB/13,1**	88 61 680 **2EB/13,2**	103 72 510 **2EB/13,2**	–	–	–	–	–	12.5	180	
	11.2	–	–	–	–	–	–	–	–	–	–	11.2	160	
	10	21.3 14 880 **2EB/10,2**	42.7 30 420 **2EB/10,5**	42.7 29 760 **2EB/10,2**	85 60 730 **2EB/10,4**	85 60 730 **2EB/10,4**	–	–	–	–	–	10	140	
	9	–	–	–	–	–	–	–	–	–	–	9	125	

Tabelle di selezione dei riduttori ad assi ortogonali

$n_{N2} \times L_h$	i_N	Grandezza riduttore 001A	002A	003A	004A	006A	009A	012A	015A	018A	021A	i_N	n_1 min^{-1}	n_{N2}
		P_{N2} kW												
		M_{N2} N m												
		... / i												
112 000	2240	790 **4EB/2265**	1 110 **4EB/2265**	–	–	–	–	–	–	–	–			
	2000	1 060 **4EB/1930**	1 210 **4EB/1930**	1 570 **4EB/2026**	2 210 **4EB/2026**	3 120 **4EB/2026**	–	–	–	–	–			
	1800	790 **4EB/1812**	1 110 **4EB/1812**	1 990 **4EB/1726**	2 630 **4EB/1726**	3 710 **4EB/1726**	4 400 **4EB/1812**	6 210 **4EB/1812**	7 700 **4EB/1711**	8 750 **4EB/1812**	10 850 **4EB/1711**			
	1600	1 060 **4EB/1610**	1 450 **4EB/1610**	1 570 **4EB/1621**	2 220 **4EB/1649**	3 120 **4EB/1621**	5 230 **4EB/1544**	7 380 **4EB/1544**	9 170 **4EB/1544**	10 410 **4EB/1544**	10 410 **4EB/1544**			
	1400	1 060 **4EB/1392**	1 450 **4EB/1392**	1 990 **4EB/1405**	2 720 **4EB/1405**	3 730 **4EB/1405**	4 400 **4EB/1450**	6 210 **4EB/1450**	7 700 **4EB/1392**	8 750 **4EB/1450**	10 860 **4EB/1392**			
	1250	1 240 **4EB/1270**	1 460 **4EB/1288**	1 990 **4EB/1245**	2 720 **4EB/1197**	3 720 **4EB/1197**	5 260 **4EB/1256**	7 420 **4EB/1256**	9 200 **4EB/1256**	10 780 **4EB/1256**	13 360 **4EB/1256**			
	1120	1 240 **4EB/1097**	1 680 **4EB/1097**	2 350 **4EB/1107**	2 730 **4EB/1124**	3 730 **4EB/1124**	5 250 **4EB/1070**	7 400 **4EB/1070**	9 170 **4EB/1070**	10 750 **4EB/1070**	13 320 **4EB/1070**			
	1000	1 240 **4EB/1016**	1 450 **4EB/1004**	2 110 **4EB/981**	2 730 **4EB/998**	3 730 **4EB/1013**	5 810 **4EB/990**	8 200 **4EB/990**	11 560 **4EB/990**	10 780 **4EB/1005**	13 360 **4EB/1005**			
	900	1 240 **4EB/916**	1 690 **4EB/916**	2 350 **4EB/886**	3 430 **4EB/943**	4 510 **4EB/943**	5 250 **4EB/871**	7 410 **4EB/871**	9 180 **4EB/871**	10 760 **4EB/871**	13 330 **4EB/871**			
	800	1 240 **4EB/791**	1 680 **4EB/791**	2 350 **4EB/799**	3 410 **4EB/787**	4 670 **4EB/787**	6 810 **4EB/844**	9 420 **4EB/844**	11 680 **4EB/844**	13 840 **4EB/844**	13 370 **4EB/818**			
	710	1 240 **4EB/732**	1 720 **4EB/732**	2 360 **4EB/739**	3 400 **4EB/680**	4 660 **4EB/680**	6 770 **4EB/687**	9 370 **4EB/687**	11 620 **4EB/687**	13 810 **4EB/687**	17 110 **4EB/687**			
	630	1 240 **4EB/632**	1 720 **4EB/632**	2 350 **4EB/638**	3 410 **4EB/630**	4 670 **4EB/630**	6 750 **4EB/585**	9 350 **4EB/585**	11 580 **4EB/645**	11 580 **4EB/645**	17 070 **4EB/585**			
	560	1 240 **4EB/535**	1 710 **4EB/535**	2 350 **4EB/544**	3 410 **4EB/544**	4 660 **4EB/544**	6 770 **4EB/541**	9 370 **4EB/541**	11 620 **4EB/541**	14 430 **4EB/541**	17 130 **4EB/549**			
	500	1 240 **4EB/505**	1 720 **4EB/505**	2 350 **4EB/497**	3 410 **4EB/497**	4 670 **4EB/497**	5 260 **4EB/493**	7 410 **4EB/493**	9 190 **4EB/493**	10 760 **4EB/493**	13 340 **4EB/493**			
	450	1 240 **4EB/443**	1 680 **4EB/443**	2 350 **4EB/460**	3 420 **4EB/460**	4 680 **4EB/460**	6 800 **4EB/461**	9 420 **4EB/461**	11 670 **4EB/461**	14 490 **4EB/461**	17 170 **4EB/468**			
	400	1 240 **4EB/404**	1 720 **4EB/404**	2 360 **4EB/418**	3 420 **4EB/418**	4 660 **4EB/381**	6 770 **4EB/389**	9 380 **4EB/389**	11 620 **4EB/389**	13 440 **4EB/389**	15 370 **4EB/433**			
	355	1 240 **4EB/354**	1 720 **4EB/354**	2 350 **4EB/362**	3 420 **4EB/362**	4 680 **4EB/362**	6 790 **4EB/364**	9 410 **4EB/364**	11 660 **4EB/364**	14 470 **4EB/369**	14 470 **4EB/369**			
	315	1 240 **4EB/319**	1 720 **4EB/319**	2 350 **4EB/319**	3 410 **4EB/310**	4 660 **4EB/305**	6 780 **4EB/311**	9 390 **4EB/311**	11 630 **4EB/311**	12 640 **4EB/311**	12 640 **4EB/311**			
	280	1 240 **4EB/270**	1 710 **4EB/270**	2 360 **4EB/290**	3 420 **4EB/290**	4 680 **4EB/290**	6 770 **4EB/271**	9 370 **4EB/271**	11 620 **4EB/271**	14 490 **4EB/291**	17 600 **4EB/291**			
	250	1.44 1 240 **4EB/253**	1.99 1 720 **4EB/253**	2.86 2 350 **4EB/240**	4.15 3 410 **4EB/240**	5.7 4 660 **4EB/240**	– 6 780 **4EB/245**	– 9 390 **4EB/245**	– 11 630 **4EB/245**	– 14 440 **4EB/245**	– 15 880 **4EB/245**	250	2 800	**11.2**
	224	1.52 1 240 **4EB/214**	2.1 1 710 **4EB/214**	2.7 2 350 **4EB/229**	3.91 3 420 **4EB/229**	5.4 4 680 **4EB/229**	7.8 6 800 **4EB/229**	10.7 9 410 **4EB/229**	13.3 11 660 **4EB/229**	16.5 14 480 **4EB/229**	17.6 15 380 **4EB/229**	224	2 500	
	200	1.53 1 240 **4EB/189**	2.12 1 710 **4EB/189**	2.86 2 350 **4EB/193**	4.15 3 410 **4EB/193**	5.7 4 660 **4EB/193**	8.2 6 780 **4EB/194**	11.3 9 380 **4EB/194**	14 11 620 **4EB/194**	16.3 13 390 **4EB/193**	20.3 16 800 **4EB/194**	200	2 240	
	200	1.32 1 060 **3EB/189**	1.8 1 450 **3EB/189**	2.31 1 990 **3EB/202**	3.06 2 640 **3EB/202**	4.32 3 720 **3EB/202**	6.1 5 250 **3EB/202**	8.6 7 400 **3EB/202**	10.7 9 200 **3EB/202**	12.1 10 440 **3EB/202**	12.1 10 440 **3EB/202**	200	2 240	
	180	1.44 1 240 **4EB/181**	1.99 1 720 **4EB/181**	2.72 2 350 **4EB/181**	3.95 3 420 **4EB/181**	5.4 4 680 **4EB/181**	7.8 6 790 **4EB/182**	10.8 9 410 **4EB/182**	13.4 11 660 **4EB/182**	16.7 14 480 **4EB/182**	18.7 16 270 **4EB/182**	180	2 000	
	160	1.49 1 240 **4EB/157**	2.06 1 710 **4EB/157**	2.77 2 350 **4EB/160**	4.03 3 410 **4EB/160**	5.5 4 670 **4EB/160**	7.9 6 790 **4EB/163**	10.9 9 400 **4EB/163**	14.3 11 610 **4EB/153**	17.4 14 150 **4EB/153**	17.4 14 150 **4EB/153**	160	1 800	
	160	1.23 1 060 **3EB/163**	1.68 1 460 **3EB/163**	2.5 2 110 **3EB/159**	3.13 2 730 **3EB/164**	4.28 3 740 **3EB/164**	6 5 270 **3EB/164**	8.5 7 430 **3EB/164**	10.5 9 210 **3EB/164**	12.4 10 790 **3EB/164**	13.7 11 960 **3EB/164**	160	1 800	
	140	1.4 1 240 **3EB/149**	1.49 1 320 **3EB/149**	2.38 1 990 **3EB/140**	3.25 2 720 **3EB/140**	4.46 3 730 **3EB/140**	6.3 5 250 **3EB/140**	8.9 7 410 **3EB/140**	11 9 180 **3EB/140**	12.6 10 550 **3EB/140**	12.6 10 550 **3EB/140**	140	1 600	
	125	1.42 1 240 **3EB/129**	1.92 1 690 **3EB/129**	2.66 2 360 **3EB/130**	3.32 2 930 **3EB/130**	4.67 4 140 **3EB/130**	6.6 5 830 **3EB/130**	9.3 8 220 **3EB/130**	11.5 10 170 **3EB/130**	12 10 810 **3EB/132**	14.9 13 390 **3EB/132**	125	1 400	
	112	1.26 1 060 **3EB/110**	1.73 1 450 **3EB/110**	2.78 2 350 **3EB/110**	4.04 3 410 **3EB/110**	5.4 4 540 **3EB/110**	8 6 780 **3EB/110**	10.6 8 960 **3EB/110**	10.6 8 960 **3EB/110**	12.6 10 780 **3EB/112**	15.6 13 360 **3EB/112**	112	1 250	
	100	1.42 1 240 **3EB/103**	1.96 1 720 **3EB/103**	2.66 2 360 **3EB/104**	3.32 2 930 **3EB/104**	4.67 4 140 **3EB/104**	6.6 5 830 **3EB/104**	9.3 8 220 **3EB/104**	13.1 11 590 **3EB/104**	13.1 11 590 **3EB/104**	15.1 13 380 **3EB/104**	100	1 120	

$n_{N2} \times L_h$	i_N	Grandezza riduttore P_{N2} kW M_{N2} N m ... / i 030A	042A	060A	085A	125A	180A	250A	355A	500A	710A	i_N	n_1 min^{-1}	n_{N2}
112 000	2240	–	–	–	–	–	–	–	–	–	–			
	2000	–	–	–	–	–	–	–	–	–	–			
	1800	–	–	–	–	–	–	–	–	–	–			
	1600	20 190 **4EB/1531**	–	–	–	–	–	–	–	–	–			
	1400	–	–	–	–	–	–	–	–	–	–			
	1250	20 240 **4EB/1246**	–	39 120 **4EB/1176**	62 210 **4EB/1184**	83 160 **4EB/1213**	–	–	–	–	–			
	1120	20 190 **4EB/1061**	31 240 **4EB/1095**	39 150 **4EB/1061**	62 230 **4EB/1061**	–	123 970 **4EB/1093**	–	–	–	–			
	1000	22 530 **4EB/971**	31 250 **4EB/988**	39 000 **4EB/957**	62 280 **4EB/963**	83 160 **4EB/970**	123 970 **4EB/980**	–	–	–	–			
	900	20 210 **4EB/864**	31 270 **4EB/891**	36 410 **4EB/864**	62 290 **4EB/864**	78 290 **4EB/932**	124 100 **4EB/890**	156 100 **4EB/840**	249 870 **4EB/860**	287 030 **4EB/859**	471 690 **4EB/860**			
	800	24 790 **4EB/827**	34 260 **4EB/845**	35 480 **4EB/815**	72 560 **4EB/837**	72 920 **4EB/841**	124 070 **4EB/798**	144 410 **4EB/753**	249 910 **4EB/776**	265 540 **4EB/770**	471 760 **4EB/776**			
	710	24 660 **4EB/673**	31 010 **4EB/688**	30 340 **4EB/673**	62 530 **4EB/736**	66 000 **4EB/735**	123 750 **4EB/679**	176 770 **4EB/672**	250 150 **4EB/701**	262 510 **4EB/735**	487 490 **4EB/736**			
	630	22 560 **4EB/632**	29 620 **4EB/634**	39 340 **4EB/652**	73 250 **4EB/669**	61 730 **4EB/663**	132 630 **4EB/644**	133 530 **4EB/648**	245 930 **4EB/664**	243 880 **4EB/659**	455 950 **4EB/664**			
	560	24 780 **4EB/573**	26 260 **4EB/542**	48 460 **4EB/538**	72 860 **4EB/545**	91 210 **4EB/588**	124 060 **4EB/581**	177 060 **4EB/544**	250 390 **4EB/561**	364 000 **4EB/588**	426 730 **4EB/600**			
	500	24 840 **4EB/531**	31 300 **4EB/507**	39 340 **4EB/514**	62 550 **4EB/518**	83 250 **4EB/479**	146 180 **4EB/515**	182 010 **4EB/519**	208 200 **4EB/524**	326 800 **4EB/479**	470 090 **4EB/480**			
	450	24 790 **4EB/459**	37 500 **4EB/434**	48 670 **4EB/459**	73 180 **4EB/464**	77 730 **4EB/432**	146 270 **4EB/465**	168 790 **4EB/465**	299 820 **4EB/433**	363 850 **4EB/463**	438 880 **4EB/433**			
	400	24 830 **4EB/424**	31 280 **4EB/404**	48 760 **4EB/424**	73 250 **4EB/424**	84 890 **4EB/378**	147 130 **4EB/401**	188 950 **4EB/409**	301 150 **4EB/419**	340 090 **4EB/378**	429 360 **4EB/410**			
	355	24 770 **4EB/362**	37 650 **4EB/370**	43 840 **4EB/362**	73 120 **4EB/366**	79 360 **4EB/341**	140 630 **4EB/362**	175 460 **4EB/367**	279 500 **4EB/370**	315 800 **4EB/339**	526 600 **4EB/341**			
	315	24 690 **4EB/305**	37 530 **4EB/311**	39 300 **4EB/321**	73 250 **4EB/335**	77 970 **4EB/323**	147 120 **4EB/317**	201 280 **4EB/324**	301 140 **4EB/330**	312 350 **4EB/323**	547 120 **4EB/324**			
	280	24 770 **4EB/285**	37 480 **4EB/271**	46 500 **4EB/287**	71 340 **4EB/285**	93 440 **4EB/299**	146 880 **4EB/286**	187 010 **4EB/291**	269 720 **4EB/269**	374 920 **4EB/299**	527 640 **4EB/271**			
	250	– 24 690 **4EB/240**	– 33 140 **4EB/246**	– 32 420 **4EB/240**	– 63 020 **4EB/243**	– 82 800 **4EB/256**	– 147 170 **4EB/251**	– 170 400 **4EB/256**	– 301 230 **4EB/262**	– 332 230 **4EB/256**	– 547 940 **4EB/256**	250	2 800	**11.2**
	224	28.7 24 770 **4EB/226**	42.7 37 650 **4EB/231**	45.5 39 290 **4EB/226**	– 73 060 **4EB/226**	– 77 300 **4EB/231**	– 148 750 **4EB/226**	– 158 020 **4EB/229**	– 301 050 **4EB/231**	– 308 090 **4EB/230**	– 541 860 **4EB/231**	224	2 500	
	200	30.4 24 680 **4EB/190**	42.1 34 980 **4EB/195**	42.1 34 220 **4EB/190**	81 66 630 **4EB/193**	81 67 320 **4EB/195**	– 137 620 **4EB/193**	– 148 780 **4EB/209**	– 295 950 **4EB/213**	– 290 060 **4EB/209**	– 516 170 **4EB/213**	200	2 240	
	200	23.7 20 250 **3EB/200**	–	–	–	–	–	–	–	–	–	200	2 240	
	180	29.1 24 750 **4EB/178**	38.9 33 860 **4EB/182**	38.9 33 120 **4EB/178**	75 63 750 **4EB/178**	75 65 160 **4EB/182**	– 131 660 **4EB/179**	– 131 660 **4EB/179**	– 261 900 **4EB/182**	– 256 690 **4EB/179**	– 456 780 **4EB/182**	180	2 000	
	160	30.9 24 650 **4EB/150**	36.2 29 450 **4EB/153**	36.2 31 150 **4EB/162**	70 55 440 **4EB/150**	70 56 680 **4EB/153**	143 114 510 **4EB/150**	–	–	–	–	160	1 800	
	160	23.4 20 270 **3EB/163**	27.3 22 010 **3EB/152**	47.9 39 170 **3EB/154**	60 49 690 **3EB/155**	– 83 260 **3EB/159**	–	–	–	–	–	160	1 800	
	140	24.4 20 210 **3EB/139**	25.1 21 530 **3EB/143**	47.3 39 200 **3EB/139**	56 46 140 **3EB/139**	– 77 250 **3EB/129**	– 85 460 **3EB/143**	– 158 700 **3EB/143**	– 158 700 **3EB/143**	–	–	140	1 600	
	125	22.9 19 860 **3EB/127**	32.1 26 630 **3EB/122**	46.7 39 240 **3EB/123**	74 62 390 **3EB/124**	91 77 800 **3EB/125**	91 79 730 **3EB/128**	– 149 070 **3EB/129**	– 149 070 **3EB/129**	–	–	125	1 400	
	112	23.8 20 240 **3EB/111**	35.7 31 330 **3EB/115**	46.2 39 260 **3EB/111**	73 62 360 **3EB/111**	84 71 150 **3EB/111**	142 124 330 **3EB/115**	– 177 740 **3EB/115**	– 181 730 **3EB/115**	–	–	112	1 250	
	100	26.1 22 590 **3EB/102**	34.1 30 070 **3EB/104**	47.3 39 200 **3EB/97,1**	75 62 340 **3EB/97,8**	107 90 980 **3EB/100**	134 117 030 **3EB/103**	192 169 490 **3EB/104**	192 169 490 **3EB/104**	–	–	100	1 120	

Tabelle di selezione dei riduttori ad assi ortogonali

Grandezza riduttore

P_{N2} kW

M_{N2} N m

... / i

$n_{N2} \times L_h$	i_N	001A	002A	003A	004A	006A	009A	012A	015A	018A	021A	i_N	n_1 min^{-1}	n_{N2}
112 000	90	1.49 1 240 **3EB/86,8**	2.07 1 710 **3EB/86,8**	2.78 2 350 **3EB/88,4**	4.04 3 410 **3EB/88,4**	5.5 4 670 **3EB/88,4**	8 6 780 **3EB/88,4**	11.1 9 390 **3EB/88,4**	13.8 11 640 **3EB/88,4**	15.9 13 430 **3EB/88,4**	15.8 13 340 **3EB/88,4**	90	1 000	**11.2**
	80	1.42 1 240 **3EB/82,1**	1.97 1 720 **3EB/82,1**	2.71 2 350 **3EB/81,8**	3.37 2 930 **3EB/81,8**	4.76 4 130 **3EB/81,8**	6.7 5 820 **3EB/81,8**	9.5 8 210 **3EB/81,8**	13.3 11 580 **3EB/81,8**	13.3 11 580 **3EB/81,8**	15.3 13 370 **3EB/82,2**	80	900	
	71	1.49 1 240 **3EB/69,5**	2.07 1 710 **3EB/69,5**	2.82 2 350 **3EB/69,7**	4.1 3 410 **3EB/69,7**	5.6 4 670 **3EB/69,7**	8.1 6 780 **3EB/69,7**	11.3 9 380 **3EB/69,7**	14 11 630 **3EB/69,7**	16.6 13 820 **3EB/69,7**	17 14 120 **3EB/69,7**	71	800	
	63	1.43 1 240 **3EB/64,8**	1.97 1 720 **3EB/64,8**	2.7 2 350 **3EB/64,8**	3.36 2 930 **3EB/64,8**	4.74 4 130 **3EB/64,8**	6.7 5 830 **3EB/64,8**	9.4 8 210 **3EB/64,8**	13.3 11 580 **3EB/64,8**	13.3 11 580 **3EB/64,8**	13.3 11 580 **3EB/64,8**	63	710	
	56	1.49 1 240 **3EB/54,8**	2.06 1 710 **3EB/54,8**	2.82 2 350 **3EB/54,9**	4.09 3 410 **3EB/54,9**	5.6 4 670 **3EB/55,2**	8.1 6 780 **3EB/54,9**	11.3 9 380 **3EB/54,9**	13.9 11 630 **3EB/55,2**	16.5 13 820 **3EB/55,2**	17.9 14 970 **3EB/55,2**	56	630	
	50	1.42 1 240 **3EB/51,3**	1.96 1 720 **3EB/51,3**	2.96 2 340 **3EB/46,3**	4.3 3 400 **3EB/46,3**	5.9 4 650 **3EB/46,3**	8.6 6 760 **3EB/46,3**	11.8 9 350 **3EB/46,3**	13.8 10 950 **3EB/46,6**	13.5 10 730 **3EB/46,6**	16.5 13 070 **3EB/46,6**	50	560	
	45	1.43 1 240 **3EB/45,4**	1.98 1 720 **3EB/45,4**	2.82 2 350 **3EB/43,6**	4.1 3 410 **3EB/43,6**	5.6 4 670 **3EB/43,6**	8.1 6 780 **3EB/43,6**	11.3 9 380 **3EB/43,6**	14 11 630 **3EB/43,6**	15.2 12 650 **3EB/43,6**	15.2 12 650 **3EB/43,6**	45	500	
	40	1.35 1 250 **3EB/43,4**	1.87 1 730 **3EB/43,4**	2.84 2 350 **3EB/39**	4.03 3 340 **3EB/39**	4.99 4 130 **3EB/39**	8.1 6 680 **3EB/39**	11.3 9 390 **3EB/39**	11.3 9 390 **3EB/39**	11.3 9 390 **3EB/39**	11.3 9 390 **3EB/39**	40	450	
	35.5	1.44 1 240 **3EB/36**	2 1 720 **3EB/36**	2.69 2 350 **3EB/36,7**	3.9 3 420 **3EB/36,7**	5.3 4 680 **3EB/36,7**	7.8 6 800 **3EB/36,7**	10.7 9 410 **3EB/36,7**	13 11 400 **3EB/36,7**	13 11 400 **3EB/36,7**	13 11 400 **3EB/36,7**	35.5	400	
	31.5	1.44 1 180 **3EB/30,3**	2.08 1 690 **3EB/30,3**	2.83 2 350 **3EB/30,9**	4.02 3 340 **3EB/30,9**	4.97 4 130 **3EB/30,9**	8 6 680 **3EB/30,9**	11.4 9 480 **3EB/30,9**	12 9 960 **3EB/30,9**	12 9 960 **3EB/30,9**	–	31.5	355	
	31.5	0.94 788 **2EB/31,1**	1.33 1 110 **2EB/31,1**	1.87 1 570 **2EB/31,1**	2.64 2 210 **2EB/31,1**	3.73 3 110 **2EB/31,1**	5.3 4 390 **2EB/31,1**	7.4 6 190 **2EB/31,1**	8.4 6 610 **2EB/29,3**	10.4 8 730 **2EB/31,1**	13.7 10 830 **2EB/29,3**	31.5	355	
	28	1.32 1 060 **2EB/26,5**	1.55 1 250 **2EB/26,5**	2.47 1 980 **2EB/26,5**	3.38 2 720 **2EB/26,5**	3.87 3 110 **2EB/26,5**	6.5 5 240 **2EB/26,5**	7.5 6 050 **2EB/26,5**	7.5 6 050 **2EB/26,5**	13.4 10 730 **2EB/26,5**	14.6 11 760 **2EB/26,5**	28	315	
	25	0.93 789 **2EB/24,9**	1.31 1 110 **2EB/24,9**	1.85 1 570 **2EB/24,9**	2.61 2 210 **2EB/24,9**	3.68 3 120 **2EB/24,9**	5.2 4 400 **2EB/24,9**	7.3 6 200 **2EB/24,9**	9.6 7 690 **2EB/23,5**	10.3 8 740 **2EB/24,9**	13.5 10 840 **2EB/23,5**	25	280	
	22.4	1.31 1 060 **2EB/21,2**	1.79 1 450 **2EB/21,2**	2.45 1 980 **2EB/21,2**	3.36 2 720 **2EB/21,2**	4.6 3 720 **2EB/21,2**	6.5 5 240 **2EB/21,2**	9.1 7 390 **2EB/21,2**	9.4 7 600 **2EB/21,2**	13.3 10 740 **2EB/21,2**	16.5 13 310 **2EB/21,2**	22.4	250	
	20	0.94 788 **2EB/19,6**	1.33 1 110 **2EB/19,6**	1.87 1 570 **2EB/19,6**	2.64 2 210 **2EB/19,6**	3.73 3 110 **2EB/19,6**	5.3 4 390 **2EB/19,6**	7.4 6 190 **2EB/19,6**	9.7 7 680 **2EB/18,5**	10.4 8 730 **2EB/19,6**	13.7 10 830 **2EB/18,5**	20	224	
	16	1.2 1 060 **2EB/16,7**	1.65 1 460 **2EB/16,7**	2.25 2 000 **2EB/16,7**	3.08 2 730 **2EB/16,7**	4.22 3 740 **2EB/16,7**	6 5 270 **2EB/16,7**	8.4 7 440 **2EB/16,7**	10.4 9 210 **2EB/16,7**	12.2 10 800 **2EB/16,7**	15.1 13 380 **2EB/16,7**	16	180	
	14	0.86 793 **2EB/15,5**	1.21 1 120 **2EB/15,5**	1.7 1 580 **2EB/15,5**	2.4 2 220 **2EB/15,5**	3.38 3 130 **2EB/15,5**	4.77 4 420 **2EB/15,5**	6.7 6 230 **2EB/15,5**	8.8 7 730 **2EB/14,7**	9.5 8 790 **2EB/15,5**	12.4 10 900 **2EB/14,7**	14	160	
	12.5	1.39 1 240 **2EB/13,2**	1.62 1 460 **2EB/13,2**	2.21 2 000 **2EB/13,2**	3.03 2 740 **2EB/13,2**	4.15 3 740 **2EB/13,2**	5.8 5 280 **2EB/13,2**	8.2 7 440 **2EB/13,2**	10.2 9 230 **2EB/13,2**	16 14 370 **2EB/13,2**	14.8 13 400 **2EB/13,2**	12.5	140	
	11.2	1.39 1 180 **2EB/11,1**	1.43 1 210 **2EB/11,1**	2.78 2 360 **2EB/11,1**	3.62 3 070 **2EB/11,1**	3.62 3 070 **2EB/11,1**	7.2 6 140 **2EB/11,1**	7.2 6 140 **2EB/11,1**	7.2 6 140 **2EB/11,1**	14.3 12 110 **2EB/11,1**	14.3 12 110 **2EB/11,1**	11.2	125	
	10	1.4 1 240 **2EB/10,4**	1.62 1 440 **2EB/10,4**	2.65 2 360 **2EB/10,4**	3.85 3 420 **2EB/10,4**	4.1 3 640 **2EB/10,4**	7.6 6 800 **2EB/10,4**	8.2 7 290 **2EB/10,4**	8.2 7 290 **2EB/10,4**	16.3 14 500 **2EB/10,4**	17.1 15 180 **2EB/10,4**	10	112	
90 000	2240	801 **4EB/2265**	1 130 **4EB/2265**	–	–	–	–	–	–	–	–			
	2000	1 070 **4EB/1930**	1 230 **4EB/1930**	1 590 **4EB/2026**	2 240 **4EB/2026**	3 160 **4EB/2026**	–	–	–	–	–			
	1800	801 **4EB/1812**	1 130 **4EB/1812**	2 010 **4EB/1726**	2 670 **4EB/1726**	3 760 **4EB/1726**	4 460 **4EB/1812**	6 290 **4EB/1812**	7 800 **4EB/1711**	8 870 **4EB/1812**	11 000 **4EB/1711**			
	1600	1 080 **4EB/1610**	1 480 **4EB/1610**	1 590 **4EB/1621**	2 250 **4EB/1649**	3 170 **4EB/1621**	5 320 **4EB/1544**	7 490 **4EB/1544**	9 310 **4EB/1544**	10 570 **4EB/1544**	10 570 **4EB/1544**			
	1400	1 080 **4EB/1392**	1 470 **4EB/1392**	2 020 **4EB/1405**	2 760 **4EB/1405**	3 780 **4EB/1405**	4 470 **4EB/1450**	6 300 **4EB/1450**	7 820 **4EB/1392**	8 880 **4EB/1450**	11 030 **4EB/1392**			
	1250	1 260 **4EB/1270**	1 480 **4EB/1288**	2 020 **4EB/1245**	2 760 **4EB/1197**	3 770 **4EB/1197**	5 340 **4EB/1256**	7 520 **4EB/1256**	9 320 **4EB/1256**	10 920 **4EB/1256**	13 540 **4EB/1256**			
	1120	1 260 **4EB/1097**	1 710 **4EB/1097**	2 380 **4EB/1107**	2 760 **4EB/1124**	3 780 **4EB/1124**	5 320 **4EB/1070**	7 500 **4EB/1070**	9 300 **4EB/1070**	10 890 **4EB/1070**	13 500 **4EB/1070**			
	1000	1 260 **4EB/1016**	1 470 **4EB/1004**	2 140 **4EB/981**	2 760 **4EB/998**	3 780 **4EB/1013**	5 890 **4EB/990**	8 310 **4EB/990**	11 720 **4EB/990**	10 920 **4EB/1005**	13 540 **4EB/1005**			
	900	1 260 **4EB/916**	1 710 **4EB/916**	2 380 **4EB/886**	3 480 **4EB/943**	4 570 **4EB/943**	5 330 **4EB/871**	7 510 **4EB/871**	9 310 **4EB/871**	10 900 **4EB/871**	13 510 **4EB/871**			

Tabelle di selezione dei riduttori ad assi ortogonali

Grandezza riduttore

P_{N2} kW

M_{N2} N m

... / i

$n_{N2} \times L_h$	i_N	030A	042A	060A	085A	125A	180A	250A	355A	500A	710A	i_N	n_1 min^{-1}	n_{N2}
112 000	90	29.9 24 700 **3EB/86,6**	36.2 31 300 **3EB/90,5**	59 48 500 **3EB/86,6**	74 62 350 **3EB/87,7**	98 83 280 **3EB/88,6**	144 124 210 **3EB/90,3**	206 177 580 **3EB/90,5**	268 231 290 **3EB/90,5**	–	–	90	1 000	**11.2**
	80	26.5 22 560 **3EB/80,2**	35.4 30 670 **3EB/81,6**	47.9 39 170 **3EB/77**	76 62 280 **3EB/77,5**	108 90 870 **3EB/79**	142 121 790 **3EB/80,9**	205 177 610 **3EB/81,6**	249 215 420 **3EB/81,6**	–	–	80	900	
	71	30.3 24 680 **3EB/68,3**	36.5 31 280 **3EB/71,7**	59 48 460 **3EB/68,3**	75 62 320 **3EB/69,5**	100 83 200 **3EB/69,8**	145 124 140 **3EB/71,6**	229 190 890 **3EB/69,8**	285 243 580 **3EB/71,7**	–	–	71	800	
	63	26.4 22 570 **3EB/63,6**	36 31 320 **3EB/64,7**	48.9 39 470 **3EB/60**	74 60 600 **3EB/61,1**	120 103 970 **3EB/64,4**	144 124 220 **3EB/64,2**	204 177 660 **3EB/64,7**	262 227 820 **3EB/64,7**	–	–	63	710	
	56	23 20 290 **3EB/58,2**	34.4 28 870 **3EB/55,3**	44.6 39 350 **3EB/58,2**	71 58 910 **3EB/54,8**	110 92 180 **3EB/55**	138 114 850 **3EB/54,9**	241 201 990 **3EB/55,3**	241 201 990 **3EB/55,3**	–	–	56	630	
	50	26.9 24 870 **3EB/54,1**	31.7 27 570 **3EB/51**	53 48 830 **3EB/54,1**	–	120 104 360 **3EB/51**	127 108 390 **3EB/50**	204 177 660 **3EB/51**	222 192 870 **3EB/51**	–	–	50	560	
	45	23 20 290 **3EB/46,2**	–	44.6 39 350 **3EB/46,2**	60 49 200 **3EB/42,7**	117 97 860 **3EB/43,6**	117 95 920 **3EB/42,8**	205 170 680 **3EB/43,6**	205 170 680 **3EB/43,6**	–	–	45	500	
	40	27.2 24 630 **3EB/42,7**	27.2 24 810 **3EB/43**	55 49 420 **3EB/42,7**	–	–	–	–	–	–	–	40	450	
	35.5	25 21 500 **3EB/36**	25 21 980 **3EB/36,8**	52 44 330 **3EB/36**	–	–	–	–	–	–	–	35.5	400	
	31.5	–	–	–	–	–	–	–	–	–	–	31.5	355	
	31.5	–	–	–	–	–	–	–	–	–	–	31.5	355	
	28	–	–	–	–	–	–	–	–	–	–	28	315	
	25	13.2 11 810 **2EB/26,2**	27.7 23 090 **2EB/24,4**	27.7 24 800 **2EB/26,2**	53 47 860 **2EB/26,5**	53 47 860 **2EB/26,5**	–	–	–	–	–	25	280	
	22.4	–	–	–	–	–	–	–	–	–	–	22.4	250	
	20	16.4 14 700 **2EB/21**	34.6 28 840 **2EB/19,6**	34.6 30 970 **2EB/21**	64 57 920 **2EB/21,2**	64 57 920 **2EB/21,2**	–	–	–	–	–	20	224	
	16	20.6 18 080 **2EB/16,6**	38.1 31 200 **2EB/15,4**	41.2 36 160 **2EB/16,6**	71 62 570 **2EB/16,7**	81 71 870 **2EB/16,7**	–	–	–	–	–	16	180	
	14	–	–	–	–	–	–	–	–	–	–	14	160	
	12.5	21.3 19 100 **2EB/13,1**	37.5 31 230 **2EB/12,2**	42.7 38 190 **2EB/13,1**	69 62 640 **2EB/13,2**	85 77 030 **2EB/13,2**	–	–	–	–	–	12.5	140	
	11.2	–	–	–	–	–	–	–	–	–	–	11.2	125	
	10	17.1 14 880 **2EB/10,2**	34.1 30 420 **2EB/10,5**	34.1 29 760 **2EB/10,2**	68 60 730 **2EB/10,4**	68 60 730 **2EB/10,4**	–	–	–	–	–	10	112	
90 000	2240	–	–	–	–	–	–	–	–	–	–			
	2000	–	–	–	–	–	–	–	–	–	–			
	1800	–	–	–	–	–	–	–	–	–	–			
	1600	20 500 **4EB/1531**	–	–	–	–	–	–	–	–	–			
	1400	–	–	–	–	–	–	–	–	–	–			
	1250	20 520 **4EB/1246**	–	39 660 **4EB/1176**	63 070 **4EB/1184**	84 310 **4EB/1213**	–	–	–	–	–			
	1120	20 460 **4EB/1061**	31 670 **4EB/1095**	39 690 **4EB/1061**	63 090 **4EB/1061**	–	125 680 **4EB/1093**	–	–	–	–			
	1000	22 830 **4EB/971**	31 680 **4EB/988**	39 690 **4EB/957**	63 120 **4EB/963**	84 290 **4EB/970**	125 650 **4EB/980**	–	–	–	–			
	900	20 490 **4EB/864**	31 700 **4EB/891**	38 930 **4EB/864**	63 150 **4EB/864**	83 710 **4EB/932**	125 810 **4EB/890**	166 910 **4EB/840**	253 310 **4EB/860**	306 900 **4EB/859**	478 190 **4EB/860**			

Tabelle di selezione dei riduttori ad assi ortogonali

$n_{N2} \times L_h$	i_N	Grandezza riduttore P_{N2} kW M_{N2} N m ... / i 001A	002A	003A	004A	006A	009A	012A	015A	018A	021A	i_N	n_1 min^{-1}	n_{N2}
90 000	800	1 260 **4EB/791**	1 710 **4EB/791**	2 380 **4EB/799**	3 460 **4EB/787**	4 740 **4EB/787**	6 930 **4EB/844**	9 600 **4EB/844**	11 850 **4EB/844**	14 050 **4EB/844**	13 560 **4EB/818**			
	710	1 260 **4EB/732**	1 750 **4EB/732**	2 400 **4EB/739**	3 450 **4EB/680**	4 730 **4EB/680**	6 870 **4EB/687**	9 510 **4EB/687**	11 790 **4EB/687**	14 010 **4EB/687**	17 360 **4EB/687**			
	630	1 260 **4EB/632**	1 740 **4EB/632**	2 390 **4EB/638**	3 460 **4EB/630**	4 740 **4EB/630**	6 850 **4EB/585**	9 490 **4EB/585**	11 750 **4EB/645**	11 750 **4EB/645**	17 320 **4EB/585**			
	560	1 250 **4EB/535**	1 740 **4EB/535**	2 380 **4EB/544**	3 460 **4EB/544**	4 730 **4EB/544**	6 870 **4EB/541**	9 510 **4EB/541**	11 780 **4EB/541**	14 630 **4EB/541**	17 370 **4EB/549**			
	500	1 260 **4EB/505**	1 740 **4EB/505**	2 380 **4EB/497**	3 460 **4EB/497**	4 730 **4EB/497**	5 330 **4EB/493**	7 510 **4EB/493**	9 310 **4EB/493**	10 910 **4EB/493**	13 520 **4EB/493**			
	450	1 260 **4EB/443**	1 710 **4EB/443**	2 390 **4EB/460**	3 470 **4EB/460**	4 750 **4EB/460**	6 900 **4EB/461**	9 550 **4EB/461**	11 830 **4EB/461**	14 700 **4EB/461**	17 440 **4EB/468**			
	400	1 260 **4EB/404**	1 740 **4EB/404**	2 400 **4EB/418**	3 480 **4EB/418**	4 730 **4EB/381**	6 870 **4EB/389**	9 510 **4EB/389**	11 790 **4EB/389**	13 800 **4EB/389**	15 600 **4EB/433**			
	355	1 260 **4EB/354**	1 740 **4EB/354**	2 390 **4EB/362**	3 470 **4EB/362**	4 750 **4EB/362**	6 900 **4EB/364**	9 550 **4EB/364**	11 830 **4EB/364**	14 740 **4EB/369**	15 550 **4EB/369**			
	315	1.16 1 260 **4EB/319**	1.6 1 740 **4EB/319**	2.19 2 390 **4EB/319**	3.27 3 460 **4EB/310**	4.55 4 730 **4EB/305**	6.5 6 880 **4EB/311**	9 9 520 **4EB/311**	11.1 11 800 **4EB/311**	12.8 13 580 **4EB/311**	12.8 13 580 **4EB/311**	315	2 800	**9**
	280	1.22 1 250 **4EB/270**	1.69 1 740 **4EB/270**	2.16 2 390 **4EB/290**	3.14 3 470 **4EB/290**	4.29 4 760 **4EB/290**	6.6 6 870 **4EB/271**	9.2 9 510 **4EB/271**	11.4 11 780 **4EB/271**	13.2 14 720 **4EB/291**	16.1 17 850 **4EB/291**	280	2 500	
	250	1.17 1 260 **4EB/253**	1.62 1 740 **4EB/253**	2.32 2 380 **4EB/240**	3.37 3 450 **4EB/240**	4.61 4 730 **4EB/240**	6.6 6 870 **4EB/245**	9.1 9 510 **4EB/245**	11.3 11 790 **4EB/245**	14 14 640 **4EB/245**	16.3 16 980 **4EB/245**	250	2 240	
	224	1.23 1 250 **4EB/214**	1.7 1 740 **4EB/214**	2.19 2 390 **4EB/229**	3.17 3 470 **4EB/229**	4.35 4 750 **4EB/229**	6.3 6 890 **4EB/229**	8.7 9 540 **4EB/229**	10.8 11 830 **4EB/229**	13.4 14 690 **4EB/229**	15 16 440 **4EB/229**	224	2 000	
	200	1.25 1 250 **4EB/189**	1.73 1 730 **4EB/189**	2.33 2 380 **4EB/193**	3.38 3 450 **4EB/193**	4.62 4 730 **4EB/193**	6.7 6 870 **4EB/194**	9.2 9 510 **4EB/194**	11.4 11 780 **4EB/194**	13.9 14 300 **4EB/193**	16.8 17 350 **4EB/194**	200	1 800	
	200	1.07 1 070 **3EB/189**	1.47 1 470 **3EB/189**	1.88 2 020 **3EB/202**	2.5 2 680 **3EB/202**	3.52 3 770 **3EB/202**	4.96 5 320 **3EB/202**	7 7 500 **3EB/202**	8.7 9 320 **3EB/202**	9.9 10 580 **3EB/202**	9.9 10 580 **3EB/202**	200	1 800	
	180	1.17 1 260 **4EB/181**	1.62 1 740 **4EB/181**	2.2 2 390 **4EB/181**	3.2 3 460 **4EB/181**	4.38 4 740 **4EB/181**	6.3 6 890 **4EB/182**	8.8 9 540 **4EB/182**	10.9 11 820 **4EB/182**	13.5 14 680 **4EB/182**	16 17 390 **4EB/182**	180	1 600	
	160	1.18 1 260 **4EB/157**	1.63 1 740 **4EB/157**	2.19 2 390 **4EB/160**	3.18 3 470 **4EB/160**	4.35 4 740 **4EB/160**	6.2 6 910 **4EB/163**	8.6 9 570 **4EB/163**	11.3 11 790 **4EB/153**	14 14 640 **4EB/153**	14.6 15 250 **4EB/153**	160	1 400	
	160	0.97 1 080 **3EB/163**	1.33 1 480 **3EB/163**	1.97 2 140 **3EB/159**	2.47 2 770 **3EB/164**	3.38 3 790 **3EB/164**	4.77 5 350 **3EB/164**	6.7 7 540 **3EB/164**	8.3 9 350 **3EB/164**	9.8 10 960 **3EB/164**	11.5 12 900 **3EB/164**	160	1 400	
	140	1.11 1 270 **3EB/149**	1.18 1 340 **3EB/149**	1.89 2 020 **3EB/140**	2.58 2 760 **3EB/140**	3.53 3 780 **3EB/140**	4.98 5 330 **3EB/140**	7 7 520 **3EB/140**	8.7 9 320 **3EB/140**	10.2 10 920 **3EB/140**	10.6 11 370 **3EB/140**	140	1 250	
	125	1.15 1 260 **3EB/129**	1.56 1 710 **3EB/129**	2.16 2 390 **3EB/130**	2.69 2 970 **3EB/130**	3.79 4 190 **3EB/130**	5.3 5 910 **3EB/130**	7.5 8 340 **3EB/130**	9.8 10 870 **3EB/130**	9.8 10 960 **3EB/132**	12.1 13 580 **3EB/132**	125	1 120	
	112	1.02 1 080 **3EB/110**	1.4 1 470 **3EB/110**	2.26 2 380 **3EB/110**	3.28 3 460 **3EB/110**	4.41 4 660 **3EB/110**	6.5 6 880 **3EB/110**	9 9 520 **3EB/110**	9.1 9 580 **3EB/110**	10.2 10 920 **3EB/112**	12.6 13 540 **3EB/112**	112	1 000	
	100	1.16 1 260 **3EB/103**	1.6 1 740 **3EB/103**	2.17 2 390 **3EB/104**	2.7 2 970 **3EB/104**	3.81 4 190 **3EB/104**	5.4 5 910 **3EB/104**	7.6 8 330 **3EB/104**	10.7 11 750 **3EB/104**	10.7 11 750 **3EB/104**	12.3 13 560 **3EB/104**	100	900	
	90	1.21 1 250 **3EB/86,8**	1.68 1 740 **3EB/86,8**	2.26 2 380 **3EB/88,4**	3.28 3 460 **3EB/88,4**	4.49 4 730 **3EB/88,4**	6.5 6 880 **3EB/88,4**	9 9 520 **3EB/88,4**	11.2 11 800 **3EB/88,4**	13.1 13 770 **3EB/88,4**	12.8 13 530 **3EB/88,4**	90	800	
	80	1.14 1 260 **3EB/82,1**	1.58 1 750 **3EB/82,1**	2.17 2 390 **3EB/81,8**	2.7 2 970 **3EB/81,8**	3.81 4 190 **3EB/81,8**	5.4 5 910 **3EB/81,8**	7.6 8 330 **3EB/81,8**	10.7 11 750 **3EB/81,8**	10.7 11 750 **3EB/81,8**	12.3 13 570 **3EB/82,2**	80	710	
	71	1.19 1 260 **3EB/69,5**	1.65 1 740 **3EB/69,5**	2.25 2 380 **3EB/69,7**	3.27 3 460 **3EB/69,7**	4.48 4 740 **3EB/69,7**	6.5 6 880 **3EB/69,7**	9 9 520 **3EB/69,7**	11.2 11 800 **3EB/69,7**	13.3 14 020 **3EB/69,7**	14.4 15 170 **3EB/69,7**	71	630	
	63	1.14 1 260 **3EB/64,8**	1.58 1 750 **3EB/64,8**	2.16 2 390 **3EB/64,8**	2.69 2 970 **3EB/64,8**	3.79 4 190 **3EB/64,8**	5.3 5 910 **3EB/64,8**	7.5 8 340 **3EB/64,8**	10.6 11 750 **3EB/64,8**	10.6 11 750 **3EB/64,8**	10.6 11 750 **3EB/64,8**	63	560	
	56	1.2 1 260 **3EB/54,8**	1.66 1 740 **3EB/54,8**	2.27 2 380 **3EB/54,9**	3.29 3 460 **3EB/54,9**	4.49 4 730 **3EB/55,2**	6.6 6 870 **3EB/54,9**	9.1 9 520 **3EB/54,9**	11.2 11 800 **3EB/55,2**	13.3 14 020 **3EB/55,2**	15.2 16 050 **3EB/55,2**	56	500	
	50	1.16 1 260 **3EB/51,3**	1.6 1 740 **3EB/51,3**	2.41 2 370 **3EB/46,3**	3.5 3 440 **3EB/46,3**	4.8 4 710 **3EB/46,3**	7 6 850 **3EB/46,3**	9.6 9 480 **3EB/46,3**	11.2 11 090 **3EB/46,6**	11 10 870 **3EB/46,6**	13.6 13 470 **3EB/46,6**	50	450	
	45	1.16 1 260 **3EB/45,4**	1.61 1 740 **3EB/45,4**	2.29 2 380 **3EB/43,6**	3.32 3 460 **3EB/43,6**	4.55 4 730 **3EB/43,6**	6.6 6 870 **3EB/43,6**	9.1 9 510 **3EB/43,6**	11.3 11 790 **3EB/43,6**	13 13 530 **3EB/43,6**	13 13 530 **3EB/43,6**	45	400	
	40	1.09 1 270 **3EB/43,4**	1.51 1 760 **3EB/43,4**	2.25 2 360 **3EB/39**	3.19 3 350 **3EB/39**	3.94 4 130 **3EB/39**	6.4 6 700 **3EB/39**	9.1 9 500 **3EB/39**	9.4 9 910 **3EB/39**	9.4 9 910 **3EB/39**	9.4 9 910 **3EB/39**	40	355	
	35.5	1.15 1 260 **3EB/36**	1.6 1 740 **3EB/36**	2.15 2 390 **3EB/36,7**	3.12 3 480 **3EB/36,7**	4.28 4 760 **3EB/36,7**	6.2 6 910 **3EB/36,7**	8.6 9 570 **3EB/36,7**	10.6 11 840 **3EB/36,7**	11 12 250 **3EB/36,7**	11 12 250 **3EB/36,7**	35.5	315	

$n_{N2} \times L_h$	i_N	Grandezza riduttore P_{N2} kW M_{N2} N m ... / i 030A	042A	060A	085A	125A	180A	250A	355A	500A	710A	i_N	n_1 min^{-1}	n_{N2}
90 000	800	25 160 **4EB/827**	34 770 **4EB/845**	38 090 **4EB/815**	74 260 **4EB/837**	78 300 **4EB/841**	125 890 **4EB/798**	155 060 **4EB/753**	253 570 **4EB/776**	285 110 **4EB/770**	478 680 **4EB/776**			
	710	25 020 **4EB/673**	33 310 **4EB/688**	32 590 **4EB/673**	63 460 **4EB/736**	70 900 **4EB/735**	125 570 **4EB/679**	179 380 **4EB/672**	253 840 **4EB/701**	282 020 **4EB/735**	523 710 **4EB/736**			
	630	22 890 **4EB/632**	31 740 **4EB/634**	39 920 **4EB/652**	74 330 **4EB/669**	66 290 **4EB/663**	142 420 **4EB/644**	143 390 **4EB/648**	264 080 **4EB/664**	261 880 **4EB/659**	489 600 **4EB/664**			
	560	25 130 **4EB/573**	28 150 **4EB/542**	49 160 **4EB/538**	73 900 **4EB/545**	92 510 **4EB/588**	132 970 **4EB/581**	179 590 **4EB/544**	253 970 **4EB/561**	369 200 **4EB/588**	457 360 **4EB/600**			
	500	25 180 **4EB/531**	31 730 **4EB/507**	39 870 **4EB/514**	63 400 **4EB/518**	88 900 **4EB/479**	148 150 **4EB/515**	194 350 **4EB/519**	222 320 **4EB/524**	348 960 **4EB/479**	501 960 **4EB/480**			
	450	25 130 **4EB/459**	38 020 **4EB/434**	49 350 **4EB/459**	74 190 **4EB/464**	83 110 **4EB/432**	148 290 **4EB/465**	180 470 **4EB/465**	303 950 **4EB/433**	368 870 **4EB/463**	469 270 **4EB/433**			
	400	25 200 **4EB/424**	31 740 **4EB/404**	49 470 **4EB/424**	74 330 **4EB/424**	91 150 **4EB/378**	149 290 **4EB/401**	202 880 **4EB/409**	305 560 **4EB/419**	365 160 **4EB/378**	461 020 **4EB/410**			
	355	25 130 **4EB/362**	38 200 **4EB/370**	47 100 **4EB/362**	74 200 **4EB/366**	85 260 **4EB/341**	150 950 **4EB/362**	188 490 **4EB/367**	300 270 **4EB/370**	339 260 **4EB/339**	565 730 **4EB/341**			
	315	24.1 25 050 **4EB/305**	35.8 38 080 **4EB/311**	36.4 39 880 **4EB/321**	– 74 330 **4EB/335**	– 83 720 **4EB/323**	– 149 280 **4EB/317**	– 215 970 **4EB/324**	– 305 560 **4EB/330**	– 335 400 **4EB/323**	– 579 870 **4EB/324**	315	2 800	**9**
	280	23.1 25 120 **4EB/285**	36.7 38 020 **4EB/271**	45.1 49 350 **4EB/287**	– 74 110 **4EB/285**	– 100 150 **4EB/299**	– 150 890 **4EB/286**	– 200 430 **4EB/291**	– 289 090 **4EB/269**	– 401 840 **4EB/299**	– 565 520 **4EB/271**	280	2 500	
	250	24.4 25 030 **4EB/240**	33.8 35 430 **4EB/246**	33.8 34 660 **4EB/240**	65 67 380 **4EB/243**	81 88 530 **4EB/256**	– 149 200 **4EB/251**	– 182 200 **4EB/256**	– 305 380 **4EB/262**	– 355 230 **4EB/256**	– 579 550 **4EB/256**	250	2 240	
	224	23.3 25 110 **4EB/226**	34.6 38 170 **4EB/231**	38.9 42 010 **4EB/226**	69 74 070 **4EB/226**	75 82 650 **4EB/231**	– 150 800 **4EB/226**	– 168 960 **4EB/229**	– 305 200 **4EB/231**	– 329 420 **4EB/230**	– 579 380 **4EB/231**	224	2 000	
	200	24.8 25 010 **4EB/190**	36.2 37 350 **4EB/195**	36.2 36 540 **4EB/190**	70 71 150 **4EB/193**	70 71 890 **4EB/195**	143 146 950 **4EB/193**	143 158 860 **4EB/209**	– 305 640 **4EB/213**	– 309 730 **4EB/209**	– 551 170 **4EB/213**	200	1 800	
	200	19.3 20 530 **3EB/200**	–	–	–	–	–	–	–	–	–	200	1 800	
	180	23.6 25 090 **4EB/178**	33.3 36 200 **4EB/182**	33.3 35 420 **4EB/178**	64 68 160 **4EB/178**	64 69 680 **4EB/182**	132 140 780 **4EB/179**	132 140 780 **4EB/179**	– 280 030 **4EB/182**	– 274 460 **4EB/179**	– 488 410 **4EB/182**	180	1 600	
	160	24.4 25 030 **4EB/150**	30.3 31 750 **4EB/153**	30.3 33 590 **4EB/162**	58 59 790 **4EB/150**	58 61 110 **4EB/153**	120 123 480 **4EB/150**	–	–	–	–	160	1 400	
	160	18.5 20 580 **3EB/163**	22.9 23 730 **3EB/152**	37.9 39 780 **3EB/154**	51 53 580 **3EB/155**	78 84 550 **3EB/159**	–	–	–	–	–	160	1 400	
	140	19.3 20 520 **3EB/139**	21.2 23 180 **3EB/143**	37.5 39 800 **3EB/139**	46.8 49 690 **3EB/139**	84 83 180 **3EB/129**	84 92 030 **3EB/143**	– 170 900 **3EB/143**	– 170 900 **3EB/143**	–	–	140	1 250	
	125	19.6 21 240 **3EB/127**	26.1 27 000 **3EB/122**	37.9 39 780 **3EB/123**	60 63 250 **3EB/124**	78 83 180 **3EB/125**	78 85 250 **3EB/128**	144 159 390 **3EB/129**	144 159 390 **3EB/129**	–	–	125	1 120	
	112	19.3 20 520 **3EB/111**	29 31 760 **3EB/115**	37.5 39 800 **3EB/111**	60 63 270 **3EB/111**	72 76 080 **3EB/111**	115 126 040 **3EB/115**	164 180 190 **3EB/115**	177 194 310 **3EB/115**	–	–	112	1 000	
	100	21.2 22 890 **3EB/102**	28.5 31 260 **3EB/104**	38.5 39 730 **3EB/97,1**	61 63 180 **3EB/97,8**	87 92 200 **3EB/100**	115 124 970 **3EB/103**	164 180 220 **3EB/104**	165 180 980 **3EB/104**	–	–	100	900	
	90	24.2 25 040 **3EB/86,6**	29.4 31 730 **3EB/90,5**	47.5 49 170 **3EB/86,6**	60 63 210 **3EB/87,7**	80 84 420 **3EB/88,6**	117 125 930 **3EB/90,3**	167 180 030 **3EB/90,5**	229 247 300 **3EB/90,5**	–	–	90	800	
	80	21.2 22 890 **3EB/80,2**	28.9 31 770 **3EB/81,6**	38.4 39 740 **3EB/77**	61 63 200 **3EB/77,5**	87 92 200 **3EB/79**	116 126 000 **3EB/80,9**	164 180 210 **3EB/81,6**	211 231 300 **3EB/81,6**	–	–	80	710	
	71	24.2 25 050 **3EB/68,3**	29.2 31 750 **3EB/71,7**	47.5 49 180 **3EB/68,3**	60 63 240 **3EB/69,5**	80 84 430 **3EB/69,8**	116 125 980 **3EB/71,6**	194 205 070 **3EB/69,8**	234 254 190 **3EB/71,7**	–	–	71	630	
	63	21.1 22 900 **3EB/63,6**	28.8 31 770 **3EB/64,7**	39.1 40 050 **3EB/60**	59 61 490 **3EB/61,1**	96 105 850 **3EB/64,4**	115 126 040 **3EB/64,2**	163 180 270 **3EB/64,7**	222 244 640 **3EB/64,7**	–	–	63	560	
	56	18.5 20 580 **3EB/58,2**	29.3 30 940 **3EB/55,3**	35.9 39 920 **3EB/58,2**	60 63 140 **3EB/54,8**	94 98 800 **3EB/55**	117 123 090 **3EB/54,9**	204 215 380 **3EB/55,3**	205 216 490 **3EB/55,3**	–	–	56	500	
	50	21.9 25 210 **3EB/54,1**	27.2 29 440 **3EB/51**	43.1 49 490 **3EB/54,1**	–	98 105 760 **3EB/51**	109 115 740 **3EB/50**	166 180 060 **3EB/51**	190 205 950 **3EB/51**	–	–	50	450	
	45	18.7 20 570 **3EB/46,2**	–	36.2 39 890 **3EB/46,2**	52 52 600 **3EB/42,7**	100 104 640 **3EB/43,6**	100 102 560 **3EB/42,8**	175 182 500 **3EB/43,6**	175 182 500 **3EB/43,6**	–	–	45	400	
	40	21.9 25 210 **3EB/42,7**	23 26 630 **3EB/43**	43.7 50 150 **3EB/42,7**	–	–	–	–	–	–	–	40	355	
	35.5	21.2 23 100 **3EB/36**	21.2 23 610 **3EB/36,8**	43.7 47 620 **3EB/36**	–	–	–	–	–	–	–	35.5	315	

Tabelle di selezione dei riduttori ad assi ortogonali

$n_{N2} \times L_h$	i_N	Grandezza riduttore P_{N2} kW M_{N2} N m ... / i 001A	002A	003A	004A	006A	009A	012A	015A	018A	021A	i_N	n_1 min^{-1}	n_{N2}
90 000	31.5	1.14 1 180 **3EB/30,3**	1.64 1 700 **3EB/30,3**	2.24 2 360 **3EB/30,9**	3.18 3 350 **3EB/30,9**	3.92 4 130 **3EB/30,9**	6.4 6 700 **3EB/30,9**	9 9 500 **3EB/30,9**	9.9 10 480 **3EB/30,9**	9.9 10 480 **3EB/30,9**	–	31.5	280	**9**
	31.5	0.75 800 **2EB/31,1**	1.06 1 130 **2EB/31,1**	1.5 1 590 **2EB/31,1**	2.12 2 240 **2EB/31,1**	2.98 3 160 **2EB/31,1**	4.21 4 460 **2EB/31,1**	5.9 6 280 **2EB/31,1**	6.8 6 790 **2EB/29,3**	8.4 8 860 **2EB/31,1**	11 10 990 **2EB/29,3**	31.5	280	
	28	1.06 1 070 **2EB/26,5**	1.23 1 250 **2EB/26,5**	1.99 2 010 **2EB/26,5**	2.72 2 750 **2EB/26,5**	3.12 3 160 **2EB/26,5**	5.3 5 320 **2EB/26,5**	6.1 6 210 **2EB/26,5**	6.1 6 210 **2EB/26,5**	10.8 10 890 **2EB/26,5**	11.9 12 060 **2EB/26,5**	28	250	
	25	0.75 800 **2EB/24,9**	1.06 1 130 **2EB/24,9**	1.5 1 590 **2EB/24,9**	2.12 2 240 **2EB/24,9**	2.98 3 160 **2EB/24,9**	4.21 4 460 **2EB/24,9**	5.9 6 280 **2EB/24,9**	7.8 7 790 **2EB/23,5**	8.4 8 860 **2EB/24,9**	11 10 990 **2EB/23,5**	25	224	
	22.4	1.06 1 070 **2EB/21,2**	1.45 1 470 **2EB/21,2**	1.99 2 010 **2EB/21,2**	2.72 2 750 **2EB/21,2**	3.73 3 770 **2EB/21,2**	5.3 5 320 **2EB/21,2**	7.4 7 500 **2EB/21,2**	7.7 7 790 **2EB/21,2**	10.8 10 890 **2EB/21,2**	13.3 13 490 **2EB/21,2**	22.4	200	
	20	0.77 799 **2EB/19,6**	1.08 1 130 **2EB/19,6**	1.53 1 590 **2EB/19,6**	2.15 2 240 **2EB/19,6**	3.04 3 160 **2EB/19,6**	4.28 4 450 **2EB/19,6**	6 6 280 **2EB/19,6**	7.9 7 780 **2EB/18,5**	8.5 8 850 **2EB/19,6**	11.2 10 970 **2EB/18,5**	20	180	
	16	0.95 1 080 **2EB/16,7**	1.3 1 480 **2EB/16,7**	1.78 2 030 **2EB/16,7**	2.44 2 770 **2EB/16,7**	3.33 3 800 **2EB/16,7**	4.7 5 360 **2EB/16,7**	6.6 7 550 **2EB/16,7**	8.1 9 240 **2EB/16,7**	9.6 10 970 **2EB/16,7**	11.9 13 590 **2EB/16,7**	16	140	
	14	0.68 805 **2EB/15,5**	0.96 1 140 **2EB/15,5**	1.35 1 600 **2EB/15,5**	1.9 2 260 **2EB/15,5**	2.68 3 180 **2EB/15,5**	3.78 4 490 **2EB/15,5**	5.3 6 330 **2EB/15,5**	7 7 850 **2EB/14,7**	7.5 8 920 **2EB/15,5**	9.9 11 060 **2EB/14,7**	14	125	
	12.5	1.13 1 260 **2EB/13,2**	1.31 1 480 **2EB/13,2**	1.79 2 030 **2EB/13,2**	2.46 2 770 **2EB/13,2**	3.36 3 800 **2EB/13,2**	4.74 5 350 **2EB/13,2**	6.7 7 550 **2EB/13,2**	8.2 9 240 **2EB/13,2**	12.8 14 370 **2EB/13,2**	12 13 580 **2EB/13,2**	12.5	112	
71 000	2240	812 **4EB/2265**	1 140 **4EB/2265**	–	–	–	–	–	–	–	–			
	2000	1 090 **4EB/1930**	1 250 **4EB/1930**	1 620 **4EB/2026**	2 280 **4EB/2026**	3 210 **4EB/2026**	–	–	–	–	–			
	1800	813 **4EB/1812**	1 150 **4EB/1812**	2 050 **4EB/1726**	2 710 **4EB/1726**	3 820 **4EB/1726**	4 530 **4EB/1812**	6 390 **4EB/1812**	7 920 **4EB/1711**	9 010 **4EB/1812**	11 170 **4EB/1711**			
	1600	1 090 **4EB/1610**	1 500 **4EB/1610**	1 620 **4EB/1621**	2 280 **4EB/1649**	3 210 **4EB/1621**	5 390 **4EB/1544**	7 600 **4EB/1544**	9 440 **4EB/1544**	10 710 **4EB/1544**	10 710 **4EB/1544**			
	1400	1 090 **4EB/1392**	1 490 **4EB/1392**	2 050 **4EB/1405**	2 800 **4EB/1405**	3 840 **4EB/1405**	4 530 **4EB/1450**	6 390 **4EB/1450**	7 930 **4EB/1392**	9 010 **4EB/1450**	11 180 **4EB/1392**			
	1250	1 300 **4EB/1270**	1 500 **4EB/1288**	2 050 **4EB/1245**	2 790 **4EB/1197**	3 820 **4EB/1197**	5 410 **4EB/1256**	7 620 **4EB/1256**	9 450 **4EB/1256**	11 070 **4EB/1256**	13 720 **4EB/1256**			
	1120	1 290 **4EB/1097**	1 730 **4EB/1097**	2 460 **4EB/1107**	2 800 **4EB/1124**	3 840 **4EB/1124**	5 390 **4EB/1070**	7 600 **4EB/1070**	9 420 **4EB/1070**	11 040 **4EB/1070**	13 690 **4EB/1070**			
	1000	1 300 **4EB/1016**	1 500 **4EB/1004**	2 170 **4EB/981**	2 800 **4EB/998**	3 840 **4EB/1013**	5 980 **4EB/990**	8 430 **4EB/990**	11 890 **4EB/990**	11 080 **4EB/1005**	13 730 **4EB/1005**			
	900	1 310 **4EB/916**	1 740 **4EB/916**	2 460 **4EB/886**	3 610 **4EB/943**	4 640 **4EB/943**	5 400 **4EB/871**	7 620 **4EB/871**	9 440 **4EB/871**	11 070 **4EB/871**	13 710 **4EB/871**			
	800	1 300 **4EB/791**	1 730 **4EB/791**	2 470 **4EB/799**	3 580 **4EB/787**	4 900 **4EB/787**	7 190 **4EB/844**	9 950 **4EB/844**	12 030 **4EB/844**	14 250 **4EB/844**	13 760 **4EB/818**			
	710	1 310 **4EB/732**	1 810 **4EB/732**	2 480 **4EB/739**	3 560 **4EB/680**	4 870 **4EB/680**	7 080 **4EB/687**	9 810 **4EB/687**	11 960 **4EB/687**	14 210 **4EB/687**	17 610 **4EB/687**			
	630	1 300 **4EB/632**	1 800 **4EB/632**	2 470 **4EB/638**	3 570 **4EB/630**	4 890 **4EB/630**	7 030 **4EB/585**	9 730 **4EB/585**	11 910 **4EB/645**	11 910 **4EB/645**	17 550 **4EB/585**			
	560	1 290 **4EB/535**	1 790 **4EB/535**	2 450 **4EB/544**	3 560 **4EB/544**	4 870 **4EB/544**	7 070 **4EB/541**	9 790 **4EB/541**	11 950 **4EB/541**	15 060 **4EB/541**	17 610 **4EB/549**			
	500	1 300 **4EB/505**	1 800 **4EB/505**	2 460 **4EB/497**	3 570 **4EB/497**	4 890 **4EB/497**	5 410 **4EB/493**	7 620 **4EB/493**	9 450 **4EB/493**	11 070 **4EB/493**	13 720 **4EB/493**			
	450	1 300 **4EB/443**	1 730 **4EB/443**	2 480 **4EB/460**	3 600 **4EB/460**	4 920 **4EB/460**	7 150 **4EB/461**	9 900 **4EB/461**	12 000 **4EB/461**	15 240 **4EB/461**	17 690 **4EB/468**			
	400	– 1 300 **4EB/404**	– 1 810 **4EB/404**	1.74 2 490 **4EB/418**	2.53 3 610 **4EB/418**	3.75 4 870 **4EB/381**	5.4 7 100 **4EB/389**	7.4 9 820 **4EB/389**	9 11 960 **4EB/389**	10.7 14 170 **4EB/389**	10.7 15 830 **4EB/433**	400	2 800	**7.1**
	355	0.96 1 300 **4EB/354**	1.33 1 800 **4EB/354**	1.79 2 470 **4EB/362**	2.59 3 590 **4EB/362**	3.55 4 920 **4EB/362**	5.1 7 150 **4EB/364**	7.1 9 890 **4EB/364**	8.6 12 000 **4EB/364**	10.8 15 260 **4EB/369**	11.8 16 670 **4EB/369**	355	2 500	
	315	0.96 1 300 **4EB/319**	1.33 1 800 **4EB/319**	1.81 2 470 **4EB/319**	2.7 3 570 **4EB/310**	3.75 4 870 **4EB/305**	5.4 7 100 **4EB/311**	7.4 9 820 **4EB/311**	9 11 960 **4EB/311**	11 14 510 **4EB/311**	11 14 510 **4EB/311**	315	2 240	
	280	1 1 290 **4EB/270**	1.39 1 790 **4EB/270**	1.79 2 470 **4EB/290**	2.59 3 590 **4EB/290**	3.55 4 920 **4EB/290**	5.5 7 070 **4EB/271**	7.6 9 790 **4EB/271**	9.2 11 950 **4EB/271**	11 15 230 **4EB/291**	13 18 090 **4EB/291**	280	2 000	
	250	0.97 1 300 **4EB/253**	1.34 1 800 **4EB/253**	1.92 2 440 **4EB/240**	2.78 3 550 **4EB/240**	3.81 4 860 **4EB/240**	5.4 7 080 **4EB/245**	7.5 9 800 **4EB/245**	9.2 11 950 **4EB/245**	11.6 15 080 **4EB/245**	13.5 17 600 **4EB/245**	250	1 800	

$n_{N2} \times L_h$	i_N	Grandezza riduttore P_{N2} kW M_{N2} N m ... / i 030A	042A	060A	085A	125A	180A	250A	355A	500A	710A	i_N	n_1 min^{-1}	n_{N2}
90 000	31.5	–	–	–	–	–	–	–	–	–	–	31.5	280	**9**
	31.5	–	–	–	–	–	–	–	–	–	–	31.5	280	
	28	–	–	–	–	–	–	–	–	–	–	28	250	
	25	10.8 12 110 **2EB/26,2**	22.2 23 090 **2EB/24,4**	22.2 24 800 **2EB/26,2**	43.5 49 060 **2EB/26,5**	43.5 49 060 **2EB/26,5**	–	–	–	–	–	25	224	
	22.4	–	–	–	–	–	–	–	–	–	–	22.4	200	
	20	13.5 15 060 **2EB/21**	28.1 29 160 **2EB/19,6**	28.1 31 320 **2EB/21**	53 59 590 **2EB/21,2**	53 59 590 **2EB/21,2**	–	–	–	–	–	20	180	
	16	16 18 080 **2EB/16,6**	30.1 31 680 **2EB/15,4**	32 36 160 **2EB/16,6**	56 63 540 **2EB/16,7**	63 71 890 **2EB/16,7**	–	–	–	–	–	16	140	
	14	–	–	–	–	–	–	–	–	–	–	14	125	
	12.5	17.1 19 100 **2EB/13,1**	30.4 31 660 **2EB/12,2**	34.1 38 190 **2EB/13,1**	56 63 500 **2EB/13,2**	68 77 030 **2EB/13,2**	–	–	–	–	–	12.5	112	
71 000	2240	–	–	–	–	–	–	–	–	–	–			
	2000	–	–	–	–	–	–	–	–	–	–			
	1800	–	–	–	–	–	–	–	–	–	–			
	1600	20 780 **4EB/1531**	–	–	–	–	–	–	–	–	–			
	1400	–	–	–	–	–	–	–	–	–	–			
	1250	20 800 **4EB/1246**	–	40 200 **4EB/1176**	63 920 **4EB/1184**	85 450 **4EB/1213**	–	–	–	–	–			
	1120	20 750 **4EB/1061**	32 110 **4EB/1095**	40 240 **4EB/1061**	63 960 **4EB/1061**	–	127 410 **4EB/1093**	–	–	–	–			
	1000	23 160 **4EB/971**	32 140 **4EB/988**	40 280 **4EB/957**	64 040 **4EB/963**	85 520 **4EB/970**	127 490 **4EB/980**	–	–	–	–			
	900	20 790 **4EB/864**	32 170 **4EB/891**	40 320 **4EB/864**	64 080 **4EB/864**	85 940 **4EB/932**	127 670 **4EB/890**	179 310 **4EB/840**	257 050 **4EB/860**	329 700 **4EB/859**	485 250 **4EB/860**			
	800	25 530 **4EB/827**	35 280 **4EB/845**	40 470 **4EB/815**	75 350 **4EB/837**	84 080 **4EB/841**	127 730 **4EB/798**	166 500 **4EB/753**	257 290 **4EB/776**	306 150 **4EB/770**	485 700 **4EB/776**			
	710	25 380 **4EB/673**	35 080 **4EB/688**	34 930 **4EB/673**	64 360 **4EB/736**	75 990 **4EB/735**	127 370 **4EB/679**	181 950 **4EB/672**	257 470 **4EB/701**	302 260 **4EB/735**	550 630 **4EB/736**			
	630	23 200 **4EB/632**	32 160 **4EB/634**	40 460 **4EB/652**	75 330 **4EB/669**	70 780 **4EB/663**	150 200 **4EB/644**	153 110 **4EB/648**	281 980 **4EB/664**	279 630 **4EB/659**	522 790 **4EB/664**			
	560	25 480 **4EB/573**	30 100 **4EB/542**	49 830 **4EB/538**	74 920 **4EB/545**	93 790 **4EB/588**	142 170 **4EB/581**	182 070 **4EB/544**	257 470 **4EB/561**	374 290 **4EB/588**	489 030 **4EB/600**			
	500	25 560 **4EB/531**	32 190 **4EB/507**	40 450 **4EB/514**	64 330 **4EB/518**	95 450 **4EB/479**	150 320 **4EB/515**	208 680 **4EB/519**	238 710 **4EB/524**	374 690 **4EB/479**	538 970 **4EB/480**			
	450	25 500 **4EB/459**	38 580 **4EB/434**	50 070 **4EB/459**	75 290 **4EB/464**	89 280 **4EB/432**	150 480 **4EB/465**	193 880 **4EB/465**	308 440 **4EB/433**	374 310 **4EB/463**	504 130 **4EB/433**			
	400	17.7 25 620 **4EB/424**	23.4 32 210 **4EB/404**	34.7 50 200 **4EB/424**	– 75 420 **4EB/424**	– 97 880 **4EB/378**	– 151 480 **4EB/401**	– 217 850 **4EB/409**	– 310 040 **4EB/419**	– 392 110 **4EB/378**	– 495 040 **4EB/410**	400	2 800	**7.1**
	355	18.5 25 490 **4EB/362**	27.4 38 750 **4EB/370**	36.2 50 050 **4EB/362**	– 75 250 **4EB/366**	– 91 380 **4EB/341**	– 153 100 **4EB/362**	– 202 020 **4EB/367**	– 309 860 **4EB/370**	– 363 620 **4EB/339**	– 585 840 **4EB/341**	355	2 500	
	315	19.6 25 400 **4EB/305**	29.1 38 600 **4EB/311**	29.5 40 430 **4EB/321**	53 75 350 **4EB/335**	65 89 520 **4EB/323**	– 151 340 **4EB/317**	– 218 950 **4EB/324**	– 309 770 **4EB/330**	– 358 620 **4EB/323**	– 587 870 **4EB/324**	315	2 240	
	280	18.7 25 470 **4EB/285**	29.8 38 540 **4EB/271**	36.5 50 030 **4EB/287**	55 75 130 **4EB/285**	75 107 080 **4EB/299**	– 152 970 **4EB/286**	– 214 310 **4EB/291**	– 308 040 **4EB/269**	– 429 660 **4EB/299**	– 585 510 **4EB/271**	280	2 000	
	250	19.9 25 370 **4EB/240**	29 37 830 **4EB/246**	29 37 010 **4EB/240**	56 71 950 **4EB/243**	70 94 530 **4EB/256**	114 151 210 **4EB/251**	143 194 560 **4EB/256**	– 309 510 **4EB/262**	– 379 320 **4EB/256**	– 587 370 **4EB/256**	250	1 800	

Tabelle di selezione dei riduttori ad assi ortogonali

$n_{N2} \times L_h$	i_N	Grandezza riduttore P_{N2} kW M_{N2} N m . . . / i 001A	002A	003A	004A	006A	009A	012A	015A	018A	021A	i_N	n_1 min^{-1}	n_{N2}
71 000	224	1.01 1 290 **4EB/214**	1.4 1 780 **4EB/214**	1.81 2 470 **4EB/229**	2.63 3 590 **4EB/229**	3.6 4 910 **4EB/229**	5.2 7 130 **4EB/229**	7.2 9 870 **4EB/229**	8.8 11 990 **4EB/229**	11.1 15 190 **4EB/229**	12.8 17 580 **4EB/229**	224	1 600	**7.1**
	200	1 1 290 **4EB/189**	1.39 1 790 **4EB/189**	1.87 2 450 **4EB/193**	2.71 3 560 **4EB/193**	3.71 4 880 **4EB/193**	5.4 7 100 **4EB/194**	7.4 9 820 **4EB/194**	9 11 960 **4EB/194**	11.5 15 110 **4EB/193**	13.3 17 620 **4EB/194**	200	1 400	
	200	0.85 1 090 **3EB/189**	1.16 1 490 **3EB/189**	1.49 2 050 **3EB/202**	1.97 2 720 **3EB/202**	2.78 3 830 **3EB/202**	3.92 5 400 **3EB/202**	5.5 7 620 **3EB/202**	6.9 9 470 **3EB/202**	7.8 10 740 **3EB/202**	7.8 10 740 **3EB/202**	200	1 400	
	180	0.94 1 300 **4EB/181**	1.31 1 810 **4EB/181**	1.79 2 470 **4EB/181**	2.59 3 590 **4EB/181**	3.55 4 920 **4EB/181**	5.1 7 150 **4EB/182**	7.1 9 890 **4EB/182**	8.6 12 000 **4EB/182**	11 15 230 **4EB/182**	13 18 090 **4EB/182**	180	1 250	
	160	0.97 1 300 **4EB/157**	1.35 1 800 **4EB/157**	1.81 2 470 **4EB/160**	2.63 3 580 **4EB/160**	3.6 4 910 **4EB/160**	5.1 7 150 **4EB/163**	7.1 9 890 **4EB/163**	9.2 11 950 **4EB/153**	11.5 15 090 **4EB/153**	12.5 16 310 **4EB/153**	160	1 120	
	160	0.79 1 090 **3EB/163**	1.08 1 500 **3EB/163**	1.6 2 170 **3EB/159**	2 2 810 **3EB/164**	2.74 3 850 **3EB/164**	3.87 5 420 **3EB/164**	5.5 7 650 **3EB/164**	6.8 9 480 **3EB/164**	7.9 11 110 **3EB/164**	9.8 13 770 **3EB/164**	160	1 120	
	140	0.92 1 310 **3EB/149**	0.96 1 360 **3EB/149**	1.53 2 050 **3EB/140**	2.09 2 800 **3EB/140**	2.87 3 840 **3EB/140**	4.04 5 410 **3EB/140**	5.7 7 630 **3EB/140**	7.1 9 450 **3EB/140**	8.3 11 080 **3EB/140**	9.1 12 150 **3EB/140**	140	1 000	
	125	0.95 1 300 **3EB/129**	1.27 1 730 **3EB/129**	1.8 2 470 **3EB/130**	2.19 3 010 **3EB/130**	3.09 4 250 **3EB/130**	4.35 5 990 **3EB/130**	6.1 8 450 **3EB/130**	8.4 11 610 **3EB/130**	8 11 100 **3EB/132**	9.9 13 760 **3EB/132**	125	900	
	112	0.83 1 090 **3EB/110**	1.14 1 490 **3EB/110**	1.86 2 460 **3EB/110**	2.7 3 570 **3EB/110**	3.62 4 770 **3EB/110**	5.4 7 090 **3EB/110**	7.4 9 820 **3EB/110**	7.8 10 240 **3EB/110**	8.3 11 080 **3EB/112**	10.3 13 730 **3EB/112**	112	800	
	100	0.94 1 300 **3EB/103**	1.31 1 810 **3EB/103**	1.77 2 480 **3EB/104**	2.16 3 020 **3EB/104**	3.05 4 250 **3EB/104**	4.3 6 000 **3EB/104**	6.1 8 460 **3EB/104**	8.5 11 920 **3EB/104**	8.5 11 920 **3EB/104**	9.9 13 760 **3EB/104**	100	710	
	90	0.98 1 300 **3EB/86,8**	1.36 1 790 **3EB/86,8**	1.84 2 460 **3EB/88,4**	2.67 3 580 **3EB/88,4**	3.65 4 890 **3EB/88,4**	5.3 7 110 **3EB/88,4**	7.3 9 840 **3EB/88,4**	8.9 11 970 **3EB/88,4**	10.6 14 140 **3EB/88,4**	10.2 13 730 **3EB/88,4**	90	630	
	80	0.93 1 310 **3EB/82,1**	1.29 1 810 **3EB/82,1**	1.78 2 480 **3EB/81,8**	2.16 3 020 **3EB/81,8**	3.05 4 250 **3EB/81,8**	4.3 6 000 **3EB/81,8**	6.1 8 450 **3EB/81,8**	8.5 11 920 **3EB/81,8**	8.5 11 920 **3EB/81,8**	9.8 13 770 **3EB/82,2**	80	560	
	71	0.98 1 300 **3EB/69,5**	1.35 1 800 **3EB/69,5**	1.85 2 460 **3EB/69,7**	2.68 3 570 **3EB/69,7**	3.67 4 890 **3EB/69,7**	5.3 7 100 **3EB/69,7**	7.4 9 830 **3EB/69,7**	9 11 970 **3EB/69,7**	10.7 14 220 **3EB/69,7**	12.2 16 250 **3EB/69,7**	71	500	
	63	0.95 1 300 **3EB/64,8**	1.31 1 810 **3EB/64,8**	1.8 2 470 **3EB/64,8**	2.19 3 010 **3EB/64,8**	3.09 4 250 **3EB/64,8**	4.35 5 990 **3EB/64,8**	6.1 8 450 **3EB/64,8**	8.7 11 910 **3EB/64,8**	8.7 11 910 **3EB/64,8**	8.7 11 910 **3EB/64,8**	63	450	
	56	0.99 1 290 **3EB/54,8**	1.37 1 790 **3EB/54,8**	1.87 2 450 **3EB/54,9**	2.72 3 560 **3EB/54,9**	3.7 4 880 **3EB/55,2**	5.4 7 090 **3EB/54,9**	7.5 9 810 **3EB/54,9**	9.1 11 960 **3EB/55,2**	10.8 14 210 **3EB/55,2**	13 17 160 **3EB/55,2**	56	400	
	50	0.94 1 300 **3EB/51,3**	1.31 1 810 **3EB/51,3**	1.95 2 430 **3EB/46,3**	2.84 3 540 **3EB/46,3**	3.89 4 840 **3EB/46,3**	5.6 7 030 **3EB/46,3**	7.8 9 730 **3EB/46,3**	8.9 11 200 **3EB/46,6**	8.8 11 030 **3EB/46,6**	10.9 13 670 **3EB/46,6**	50	355	
	45	0.95 1 300 **3EB/45,4**	1.31 1 810 **3EB/45,4**	1.86 2 460 **3EB/43,6**	2.7 3 570 **3EB/43,6**	3.7 4 880 **3EB/43,6**	5.4 7 090 **3EB/43,6**	7.4 9 820 **3EB/43,6**	9.1 11 960 **3EB/43,6**	11 14 530 **3EB/43,6**	11 14 530 **3EB/43,6**	45	315	
	40	0.89 1 320 **3EB/43,4**	1.23 1 830 **3EB/43,4**	1.77 2 360 **3EB/39**	2.52 3 350 **3EB/39**	3.11 4 130 **3EB/39**	5 6 700 **3EB/39**	7.1 9 500 **3EB/39**	7.6 10 170 **3EB/39**	7.6 10 170 **3EB/39**	7.6 10 170 **3EB/39**	40	280	
	35.5	0.95 1 300 **3EB/36**	1.31 1 810 **3EB/36**	1.77 2 480 **3EB/36,7**	2.57 3 600 **3EB/36,7**	3.5 4 900 **3EB/36,7**	5.1 7 160 **3EB/36,7**	7.1 9 910 **3EB/36,7**	8.6 12 010 **3EB/36,7**	8.9 12 430 **3EB/36,7**	8.9 12 430 **3EB/36,7**	35.5	250	
	31.5	0.91 1 180 **3EB/30,3**	1.31 1 700 **3EB/30,3**	1.79 2 360 **3EB/30,9**	2.54 3 350 **3EB/30,9**	3.13 4 130 **3EB/30,9**	5.1 6 700 **3EB/30,9**	7.2 9 500 **3EB/30,9**	7.9 10 480 **3EB/30,9**	7.9 10 480 **3EB/30,9**	–	31.5	224	
	31.5	0.61 811 **2EB/31,1**	0.86 1 140 **2EB/31,1**	1.22 1 610 **2EB/31,1**	1.72 2 270 **2EB/31,1**	2.42 3 200 **2EB/31,1**	3.41 4 520 **2EB/31,1**	4.81 6 370 **2EB/31,1**	5.6 6 940 **2EB/29,3**	6.8 8 980 **2EB/31,1**	8.9 11 140 **2EB/29,3**	31.5	224	
	28	0.86 1 090 **2EB/26,5**	0.99 1 250 **2EB/26,5**	1.61 2 040 **2EB/26,5**	2.21 2 790 **2EB/26,5**	2.5 3 160 **2EB/26,5**	4.26 5 390 **2EB/26,5**	4.96 6 270 **2EB/26,5**	4.96 6 270 **2EB/26,5**	8.7 11 040 **2EB/26,5**	9.8 12 370 **2EB/26,5**	28	200	
	25	0.61 810 **2EB/24,9**	0.87 1 140 **2EB/24,9**	1.22 1 610 **2EB/24,9**	1.72 2 270 **2EB/24,9**	2.43 3 200 **2EB/24,9**	3.42 4 520 **2EB/24,9**	4.83 6 370 **2EB/24,9**	6.3 7 900 **2EB/23,5**	6.8 8 980 **2EB/24,9**	8.9 11 140 **2EB/23,5**	25	180	
	22.4	0.86 1 090 **2EB/21,2**	1.18 1 490 **2EB/21,2**	1.61 2 040 **2EB/21,2**	2.21 2 790 **2EB/21,2**	3.02 3 820 **2EB/21,2**	4.26 5 390 **2EB/21,2**	6 7 600 **2EB/21,2**	6.3 7 960 **2EB/21,2**	8.7 11 040 **2EB/21,2**	10.8 13 680 **2EB/21,2**	22.4	160	
	20	0.61 811 **2EB/19,6**	0.86 1 140 **2EB/19,6**	1.21 1 610 **2EB/19,6**	1.7 2 270 **2EB/19,6**	2.4 3 210 **2EB/19,6**	3.38 4 520 **2EB/19,6**	4.77 6 370 **2EB/19,6**	6.3 7 900 **2EB/18,5**	6.7 8 990 **2EB/19,6**	8.8 11 150 **2EB/18,5**	20	140	
	16	0.77 1 100 **2EB/16,7**	1.05 1 500 **2EB/16,7**	1.44 2 050 **2EB/16,7**	1.98 2 810 **2EB/16,7**	2.7 3 850 **2EB/16,7**	3.81 5 430 **2EB/16,7**	5.4 7 650 **2EB/16,7**	6.5 9 240 **2EB/16,7**	7.8 11 120 **2EB/16,7**	9.7 13 780 **2EB/16,7**	16	112	
56 000	2240	824 **4EB/2265**	1 160 **4EB/2265**	–	–	–	–	–	–	–	–			
	2000	1 120 **4EB/1930**	1 260 **4EB/1930**	1 640 **4EB/2026**	2 310 **4EB/2026**	3 260 **4EB/2026**	–	–	–	–	–			
	1800	824 **4EB/1812**	1 160 **4EB/1812**	2 090 **4EB/1726**	2 750 **4EB/1726**	3 870 **4EB/1726**	4 590 **4EB/1812**	6 480 **4EB/1812**	8 030 **4EB/1711**	9 130 **4EB/1812**	11 320 **4EB/1711**			

Tabelle di selezione dei riduttori ad assi ortogonali

$n_{N2} \times L_h$	i_N	Grandezza riduttore P_{N2} kW M_{N2} N m ... / i 030A	042A	060A	085A	125A	180A	250A	355A	500A	710A	i_N	n_1 min^{-1}	n_{N2}
71 000	224	18.9 25 460 **4EB/226**	28.1 38 690 **4EB/231**	33.3 44 920 **4EB/226**	56 75 090 **4EB/226**	64 88 380 **4EB/231**	113 152 880 **4EB/226**	132 180 660 **4EB/229**	– 309 410 **4EB/231**	– 352 230 **4EB/230**	– 587 920 **4EB/231**	224	1 600	**7.1**
	200	19.6 25 400 **4EB/190**	29.1 38 600 **4EB/195**	30.3 39 400 **4EB/190**	57 74 970 **4EB/193**	58 77 520 **4EB/195**	114 149 850 **4EB/193**	120 171 300 **4EB/209**	213 310 390 **4EB/213**	234 333 990 **4EB/209**	– 589 800 **4EB/213**	200	1 400	
	200	15.2 20 840 **3EB/200**	–	–	–	–	–	–	–	–	–	200	1 400	
	180	18.7 25 470 **4EB/178**	27.8 38 710 **4EB/182**	28 38 140 **4EB/178**	54 73 400 **4EB/178**	54 75 030 **4EB/182**	111 151 600 **4EB/179**	111 151 600 **4EB/179**	216 301 560 **4EB/182**	216 295 560 **4EB/179**	– 525 950 **4EB/182**	180	1 250	
	160	19.8 25 370 **4EB/150**	25.9 33 950 **4EB/153**	25.9 35 920 **4EB/162**	49.9 63 920 **4EB/150**	49.9 65 350 **4EB/153**	103 132 020 **4EB/150**	–	–	–	–	160	1 120	
	160	15 20 870 **3EB/163**	19.6 25 380 **3EB/152**	30.7 40 320 **3EB/154**	43.3 57 290 **3EB/155**	63 85 720 **3EB/159**	–	–	–	–	–	160	1 120	
	140	15.7 20 810 **3EB/139**	18.1 24 790 **3EB/143**	30.4 40 350 **3EB/139**	39.7 52 660 **3EB/139**	69 85 240 **3EB/129**	72 98 400 **3EB/143**	133 182 670 **3EB/143**	133 182 730 **3EB/143**	–	–	140	1 000	
	125	16.8 22 680 **3EB/127**	21.2 27 360 **3EB/122**	30.8 40 310 **3EB/123**	48.7 64 110 **3EB/124**	67 88 820 **3EB/125**	67 91 030 **3EB/128**	124 170 190 **3EB/129**	124 170 190 **3EB/129**	–	–	125	900	
	112	15.7 20 810 **3EB/111**	23.5 32 200 **3EB/115**	30.4 40 350 **3EB/111**	48.3 64 140 **3EB/111**	62 81 350 **3EB/111**	93 127 780 **3EB/115**	133 182 670 **3EB/115**	152 207 760 **3EB/115**	–	–	112	800	
	100	17 23 230 **3EB/102**	23 32 100 **3EB/104**	30.9 40 310 **3EB/97,1**	48.7 64 100 **3EB/97,8**	69 93 560 **3EB/100**	93 127 850 **3EB/103**	131 182 860 **3EB/104**	140 194 320 **3EB/104**	–	–	100	710	
	90	19.4 25 410 **3EB/86,6**	23.5 32 200 **3EB/90,5**	38 49 900 **3EB/86,6**	48.3 64 140 **3EB/87,7**	64 85 670 **3EB/88,6**	93 127 790 **3EB/90,3**	133 182 690 **3EB/90,5**	188 257 840 **3EB/90,5**	–	–	90	630	
	80	17 23 230 **3EB/80,2**	23.2 32 230 **3EB/81,6**	30.7 40 320 **3EB/77**	48.5 64 120 **3EB/77,5**	69 93 550 **3EB/79**	93 127 850 **3EB/80,9**	131 182 850 **3EB/81,6**	178 248 370 **3EB/81,6**	–	–	80	560	
	71	19.5 25 400 **3EB/68,3**	23.5 32 200 **3EB/71,7**	38.2 49 880 **3EB/68,3**	48.3 64 140 **3EB/69,5**	64 85 630 **3EB/69,8**	93 127 780 **3EB/71,6**	164 218 470 **3EB/69,8**	188 257 820 **3EB/71,7**	–	–	71	500	
	63	17.2 23 210 **3EB/63,6**	23.5 32 200 **3EB/64,7**	31.9 40 590 **3EB/60**	48 62 320 **3EB/61,1**	79 107 280 **3EB/64,4**	94 127 740 **3EB/64,2**	133 182 700 **3EB/64,7**	188 257 870 **3EB/64,7**	–	–	63	450	
	56	15 20 870 **3EB/58,2**	25 33 090 **3EB/55,3**	29.1 40 470 **3EB/58,2**	52 67 510 **3EB/54,8**	80 105 640 **3EB/55**	100 131 620 **3EB/54,9**	165 218 350 **3EB/55,3**	175 231 480 **3EB/55,3**	–	–	56	400	
	50	17.6 25 640 **3EB/54,1**	23 31 610 **3EB/51**	34.5 50 220 **3EB/54,1**	–	78 107 310 **3EB/51**	92 124 270 **3EB/50**	133 182 690 **3EB/51**	161 221 140 **3EB/51**	–	–	50	355	
	45	14.9 20 870 **3EB/46,2**	–	28.9 40 480 **3EB/46,2**	43.7 56 510 **3EB/42,7**	81 107 070 **3EB/43,6**	85 110 180 **3EB/42,8**	148 196 060 **3EB/43,6**	148 196 060 **3EB/43,6**	–	–	45	315	
	40	17.6 25 640 **3EB/42,7**	19.5 28 600 **3EB/43**	35 51 010 **3EB/42,7**	–	–	–	–	–	–	–	40	280	
	35.5	17.7 24 370 **3EB/36**	17.7 24 910 **3EB/36,8**	36.9 50 700 **3EB/36**	–	–	–	–	–	–	–	35.5	250	
	31.5	–	–	–	–	–	–	–	–	–	–	31.5	224	
	31.5	–	–	–	–	–	–	–	–	–	–	31.5	224	
	28	–	–	–	–	–	–	–	–	–	–	28	200	
	25	8.9 12 370 **2EB/26,2**	17.8 23 090 **2EB/24,4**	17.8 24 800 **2EB/26,2**	35.7 50 070 **2EB/26,5**	35.7 50 070 **2EB/26,5**	–	–	–	–	–	25	180	
	22.4	–	–	–	–	–	–	–	–	–	–	22.4	160	
	20	10.8 15 490 **2EB/21**	21.9 29 160 **2EB/19,6**	21.9 31 320 **2EB/21**	42.4 61 280 **2EB/21,2**	42.4 61 280 **2EB/21,2**	–	–	–	–	–	20	140	
	16	12.8 18 080 **2EB/16,6**	24.4 32 120 **2EB/15,4**	25.6 36 160 **2EB/16,6**	45.2 64 420 **2EB/16,7**	50 71 890 **2EB/16,7**	–	–	–	–	–	16	112	
56 000	2240	–	–	–	–	–	–	–	–	–	–			
	2000	–	–	–	–	–	–	–	–	–	–			
	1800	–	–	–	–	–	–	–	–	–	–			

3

Tabelle di selezione dei riduttori ad assi ortogonali

$n_{N2} \times L_h$	i_N	Grandezza riduttore 001A	002A	003A	004A	006A	009A	012A	015A	018A	021A	i_N	n_1 min^{-1}	n_{N2}
		P_{N2} kW												
		M_{N2} N m												
		... / i												
56 000	1600	1 120 **4EB/1610**	1 540 **4EB/1610**	1 640 **4EB/1621**	2 310 **4EB/1649**	3 260 **4EB/1621**	5 460 **4EB/1544**	7 700 **4EB/1544**	9 570 **4EB/1544**	10 860 **4EB/1544**	10 860 **4EB/1544**			
	1400	1 120 **4EB/1392**	1 530 **4EB/1392**	2 100 **4EB/1405**	2 870 **4EB/1405**	3 930 **4EB/1405**	4 590 **4EB/1450**	6 480 **4EB/1450**	8 040 **4EB/1392**	9 130 **4EB/1450**	11 340 **4EB/1392**			
	1250	1 350 **4EB/1270**	1 540 **4EB/1288**	2 100 **4EB/1245**	2 860 **4EB/1197**	3 910 **4EB/1197**	5 550 **4EB/1256**	7 830 **4EB/1256**	9 590 **4EB/1256**	11 370 **4EB/1256**	13 920 **4EB/1256**			
	1120	1 340 **4EB/1097**	1 750 **4EB/1097**	2 550 **4EB/1107**	2 880 **4EB/1124**	3 940 **4EB/1124**	5 520 **4EB/1070**	7 780 **4EB/1070**	9 560 **4EB/1070**	11 300 **4EB/1070**	13 890 **4EB/1070**			
	1000	1 350 **4EB/1016**	1 540 **4EB/1004**	2 200 **4EB/981**	2 880 **4EB/998**	3 950 **4EB/1013**	6 070 **4EB/990**	8 550 **4EB/990**	12 060 **4EB/990**	11 400 **4EB/1005**	13 940 **4EB/1005**			
	900	1 350 **4EB/916**	1 760 **4EB/916**	2 550 **4EB/886**	3 740 **4EB/943**	4 710 **4EB/943**	5 540 **4EB/871**	7 810 **4EB/871**	9 580 **4EB/871**	11 340 **4EB/871**	13 910 **4EB/871**			
	800	1 340 **4EB/791**	1 760 **4EB/791**	2 550 **4EB/799**	3 700 **4EB/787**	5 060 **4EB/787**	7 430 **4EB/844**	10 240 **4EB/844**	12 420 **4EB/844**	14 440 **4EB/844**	13 950 **4EB/818**			
	710	1 350 **4EB/732**	1 870 **4EB/732**	2 570 **4EB/739**	3 680 **4EB/680**	5 040 **4EB/680**	7 330 **4EB/687**	10 150 **4EB/687**	12 250 **4EB/687**	14 400 **4EB/687**	17 850 **4EB/687**			
	630	1 350 **4EB/632**	1 860 **4EB/632**	2 560 **4EB/638**	3 700 **4EB/630**	5 070 **4EB/630**	7 280 **4EB/585**	10 080 **4EB/585**	12 080 **4EB/645**	12 080 **4EB/645**	17 810 **4EB/585**			
	560	1 340 **4EB/535**	1 850 **4EB/535**	2 540 **4EB/544**	3 690 **4EB/544**	5 050 **4EB/544**	7 330 **4EB/541**	10 150 **4EB/541**	12 250 **4EB/541**	15 620 **4EB/541**	17 870 **4EB/549**			
	500	0.78 1 350 **4EB/505**	1.08 1 870 **4EB/505**	1.51 2 550 **4EB/497**	2.19 3 700 **4EB/497**	2.99 5 070 **4EB/497**	3.3 5 550 **4EB/493**	4.65 7 820 **4EB/493**	5.7 9 580 **4EB/493**	6.8 11 360 **4EB/493**	8.3 13 920 **4EB/493**	500	2 800	**5.6**
	450	0.79 1 350 **4EB/443**	1.04 1 760 **4EB/443**	1.46 2 560 **4EB/460**	2.12 3 720 **4EB/460**	2.9 5 100 **4EB/460**	4.21 7 410 **4EB/461**	5.8 10 260 **4EB/461**	7 12 390 **4EB/461**	9 15 780 **4EB/461**	10 17 950 **4EB/468**	450	2 500	
	400	0.78 1 350 **4EB/404**	1.08 1 870 **4EB/404**	1.44 2 570 **4EB/418**	2.09 3 730 **4EB/418**	3.1 5 040 **4EB/381**	4.43 7 340 **4EB/389**	6.1 10 160 **4EB/389**	7.4 12 270 **4EB/389**	8.8 14 530 **4EB/389**	8.7 16 050 **4EB/433**	400	2 240	
	355	0.8 1 350 **4EB/354**	1.1 1 860 **4EB/354**	1.48 2 560 **4EB/362**	2.15 3 720 **4EB/362**	2.94 5 090 **4EB/362**	4.26 7 390 **4EB/364**	5.9 10 230 **4EB/364**	7.1 12 360 **4EB/364**	9 15 780 **4EB/369**	10.1 17 820 **4EB/369**	355	2 000	
	315	0.8 1 350 **4EB/319**	1.1 1 860 **4EB/319**	1.51 2 550 **4EB/319**	2.24 3 690 **4EB/310**	3.11 5 040 **4EB/305**	4.45 7 340 **4EB/311**	6.2 10 160 **4EB/311**	7.4 12 260 **4EB/311**	9.4 15 500 **4EB/311**	9.4 15 500 **4EB/311**	315	1 800	
	280	0.83 1 330 **4EB/270**	1.15 1 850 **4EB/270**	1.48 2 560 **4EB/290**	2.15 3 720 **4EB/290**	2.94 5 090 **4EB/290**	4.53 7 310 **4EB/271**	6.3 10 120 **4EB/271**	7.6 12 230 **4EB/271**	9.1 15 750 **4EB/291**	10.7 18 640 **4EB/291**	280	1 600	
	250	0.78 1 350 **4EB/253**	1.08 1 870 **4EB/253**	1.55 2 540 **4EB/240**	2.25 3 690 **4EB/240**	3.08 5 050 **4EB/240**	4.4 7 350 **4EB/245**	6.1 10 180 **4EB/245**	7.3 12 290 **4EB/245**	9.4 15 660 **4EB/245**	10.7 17 870 **4EB/245**	250	1 400	
	224	0.82 1 340 **4EB/214**	1.14 1 850 **4EB/214**	1.47 2 560 **4EB/229**	2.13 3 720 **4EB/229**	2.92 5 090 **4EB/229**	4.22 7 400 **4EB/229**	5.8 10 250 **4EB/229**	7.1 12 380 **4EB/229**	9 15 770 **4EB/229**	10.7 18 660 **4EB/229**	224	1 250	
	200	0.83 1 340 **4EB/189**	1.15 1 850 **4EB/189**	1.55 2 540 **4EB/193**	2.24 3 690 **4EB/193**	3.07 5 050 **4EB/193**	4.43 7 340 **4EB/194**	6.1 10 160 **4EB/194**	7.4 12 270 **4EB/194**	9.5 15 630 **4EB/193**	10.8 17 860 **4EB/194**	200	1 120	
	200	0.69 1 110 **3EB/189**	0.95 1 520 **3EB/189**	1.22 2 110 **3EB/202**	1.6 2 760 **3EB/202**	2.25 3 890 **3EB/202**	3.18 5 480 **3EB/202**	4.48 7 720 **3EB/202**	5.6 9 600 **3EB/202**	6.3 10 890 **3EB/202**	6.3 10 890 **3EB/202**	200	1 120	
	180	0.78 1 350 **4EB/181**	1.08 1 870 **4EB/181**	1.48 2 560 **4EB/181**	2.15 3 720 **4EB/181**	2.94 5 090 **4EB/181**	4.26 7 390 **4EB/182**	5.9 10 230 **4EB/182**	7.1 12 360 **4EB/182**	9.1 15 750 **4EB/182**	10.7 18 640 **4EB/182**	180	1 000	
	160	0.81 1 340 **4EB/157**	1.12 1 860 **4EB/157**	1.5 2 550 **4EB/160**	2.19 3 700 **4EB/160**	2.99 5 070 **4EB/160**	4.27 7 390 **4EB/163**	5.9 10 230 **4EB/163**	7.5 12 240 **4EB/153**	9.6 15 590 **4EB/153**	10.7 17 420 **4EB/153**	160	900	
	160	0.65 1 130 **3EB/163**	0.89 1 540 **3EB/163**	1.3 2 200 **3EB/159**	1.66 2 890 **3EB/164**	2.27 3 960 **3EB/164**	3.2 5 580 **3EB/164**	4.51 7 870 **3EB/164**	5.5 9 610 **3EB/164**	6.5 11 430 **3EB/164**	8 13 950 **3EB/164**	160	900	
	140	0.76 1 350 **3EB/149**	0.78 1 380 **3EB/149**	1.25 2 100 **3EB/140**	1.72 2 870 **3EB/140**	2.35 3 930 **3EB/140**	3.31 5 550 **3EB/140**	4.67 7 820 **3EB/140**	5.7 9 580 **3EB/140**	6.8 11 350 **3EB/140**	7.8 12 990 **3EB/140**	140	800	
	125	0.78 1 350 **3EB/129**	1.02 1 760 **3EB/129**	1.47 2 560 **3EB/130**	1.75 3 060 **3EB/130**	2.47 4 310 **3EB/130**	3.48 6 080 **3EB/130**	4.91 8 570 **3EB/130**	6.9 12 090 **3EB/130**	6.5 11 450 **3EB/132**	7.9 13 960 **3EB/132**	125	710	
	112	0.67 1 120 **3EB/110**	0.92 1 530 **3EB/110**	1.52 2 550 **3EB/110**	2.21 3 700 **3EB/110**	2.93 4 900 **3EB/110**	4.39 7 350 **3EB/110**	6.1 10 180 **3EB/110**	6.6 11 010 **3EB/110**	6.7 11 380 **3EB/112**	8.2 13 930 **3EB/112**	112	630	
	100	0.77 1 350 **3EB/103**	1.07 1 870 **3EB/103**	1.45 2 570 **3EB/104**	1.73 3 060 **3EB/104**	2.44 4 320 **3EB/104**	3.44 6 080 **3EB/104**	4.85 8 580 **3EB/104**	6.8 12 100 **3EB/104**	6.8 12 100 **3EB/104**	7.9 13 960 **3EB/104**	100	560	
	90	0.81 1 340 **3EB/86,8**	1.12 1 860 **3EB/86,8**	1.51 2 550 **3EB/88,4**	2.19 3 700 **3EB/88,4**	3 5 070 **3EB/88,4**	4.36 7 360 **3EB/88,4**	6 10 190 **3EB/88,4**	7.3 12 310 **3EB/88,4**	8.5 14 430 **3EB/88,4**	8.2 13 920 **3EB/88,4**	90	500	
	80	0.78 1 350 **3EB/82,1**	1.07 1 870 **3EB/82,1**	1.47 2 560 **3EB/81,8**	1.76 3 060 **3EB/81,8**	2.48 4 310 **3EB/81,8**	3.5 6 080 **3EB/81,8**	4.94 8 570 **3EB/81,8**	7 12 080 **3EB/81,8**	7 12 080 **3EB/81,8**	8 13 950 **3EB/82,2**	80	450	
	71	0.81 1 340 **3EB/69,5**	1.12 1 860 **3EB/69,5**	1.53 2 540 **3EB/69,7**	2.22 3 690 **3EB/69,7**	3.04 5 060 **3EB/69,7**	4.41 7 340 **3EB/69,7**	6.1 10 170 **3EB/69,7**	7.4 12 280 **3EB/69,7**	8.7 14 420 **3EB/69,7**	10.4 17 380 **3EB/69,7**	71	400	

$n_{N2} \times L_h$	i_N	Grandezza riduttore P_{N2} kW M_{N2} N m ... / i 030A	042A	060A	085A	125A	180A	250A	355A	500A	710A	i_N	n_1 min^{-1}	n_{N2}
56 000	1600	21 070 **4EB/1531**	–	–	–	–	–	–	–	–	–			
	1400	–	–	–	–	–	–	–	–	–	–			
	1250	21 110 **4EB/1246**	–	40 790 **4EB/1176**	64 860 **4EB/1184**	86 700 **4EB/1213**	–	–	–	–	–			
	1120	21 050 **4EB/1061**	32 580 **4EB/1095**	40 830 **4EB/1061**	64 900 **4EB/1061**	–	129 290 **4EB/1093**	–	–	–	–			
	1000	23 500 **4EB/971**	32 610 **4EB/988**	40 870 **4EB/957**	64 980 **4EB/963**	86 780 **4EB/970**	129 360 **4EB/980**	–	–	–	–			
	900	21 090 **4EB/864**	32 630 **4EB/891**	40 890 **4EB/864**	65 000 **4EB/864**	87 160 **4EB/932**	129 490 **4EB/890**	184 450 **4EB/840**	260 720 **4EB/860**	353 370 **4EB/859**	492 180 **4EB/860**			
	800	26 370 **4EB/827**	35 750 **4EB/845**	41 010 **4EB/815**	77 750 **4EB/837**	87 180 **4EB/841**	129 460 **4EB/798**	177 790 **4EB/753**	260 770 **4EB/776**	326 910 **4EB/770**	492 260 **4EB/776**			
	710	26 020 **4EB/673**	35 560 **4EB/688**	37 350 **4EB/673**	65 250 **4EB/736**	81 260 **4EB/735**	129 120 **4EB/679**	184 450 **4EB/672**	261 020 **4EB/701**	323 190 **4EB/735**	558 220 **4EB/736**			
	630	23 540 **4EB/632**	32 640 **4EB/634**	41 050 **4EB/652**	77 910 **4EB/669**	76 000 **4EB/663**	152 400 **4EB/644**	164 400 **4EB/648**	302 770 **4EB/664**	300 250 **4EB/659**	558 790 **4EB/664**			
	560	26 330 **4EB/573**	32 340 **4EB/542**	50 570 **4EB/538**	76 900 **4EB/545**	95 170 **4EB/588**	152 550 **4EB/581**	184 760 **4EB/544**	261 270 **4EB/561**	379 810 **4EB/588**	525 360 **4EB/600**			
	500	– 26 500 **4EB/531**	18.9 32 660 **4EB/507**	23.4 41 050 **4EB/514**	– 65 270 **4EB/518**	– 102 500 **4EB/479**	– 152 530 **4EB/515**	– 224 080 **4EB/519**	– 256 320 **4EB/524**	– 402 340 **4EB/479**	– 578 750 **4EB/480**	500	2 800	**5.6**
	450	15 26 370 **4EB/459**	23.9 39 580 **4EB/434**	29 50 790 **4EB/459**	– 77 730 **4EB/464**	– 95 690 **4EB/432**	– 152 630 **4EB/465**	– 207 800 **4EB/465**	– 316 390 **4EB/433**	– 379 660 **4EB/463**	– 540 320 **4EB/433**	450	2 500	
	400	14.6 26 500 **4EB/424**	19 32 650 **4EB/404**	28.1 50 890 **4EB/424**	43.1 77 970 **4EB/424**	65 104 660 **4EB/378**	– 153 560 **4EB/401**	– 225 680 **4EB/409**	– 320 100 **4EB/419**	– 419 260 **4EB/378**	– 529 320 **4EB/410**	400	2 240	
	355	15.2 26 310 **4EB/362**	22.6 39 960 **4EB/370**	29.4 50 740 **4EB/362**	44.4 77 560 **4EB/366**	60 97 710 **4EB/341**	– 157 610 **4EB/362**	– 216 010 **4EB/367**	– 319 610 **4EB/370**	– 388 790 **4EB/339**	– 599 880 **4EB/341**	355	2 000	
	315	16.1 26 050 **4EB/305**	23.9 39 570 **4EB/311**	24 40 980 **4EB/321**	43.8 77 750 **4EB/335**	56 95 590 **4EB/323**	91 153 380 **4EB/317**	131 225 220 **4EB/324**	– 319 180 **4EB/330**	– 382 940 **4EB/323**	– 604 600 **4EB/324**	315	1 800	
	280	15.4 26 250 **4EB/285**	24.4 39 440 **4EB/271**	29.6 50 720 **4EB/287**	45.4 77 250 **4EB/285**	62 111 100 **4EB/299**	92 157 270 **4EB/286**	130 225 500 **4EB/291**	– 315 000 **4EB/269**	– 449 690 **4EB/299**	– 599 050 **4EB/271**	280	1 600	
	250	15.9 26 100 **4EB/240**	23.7 39 650 **4EB/246**	24.4 39 910 **4EB/240**	46.4 76 950 **4EB/243**	58 101 940 **4EB/256**	90 153 560 **4EB/251**	120 209 790 **4EB/256**	179 320 100 **4EB/262**	234 409 030 **4EB/256**	– 606 340 **4EB/256**	250	1 400	
	224	15.2 26 310 **4EB/226**	22.6 39 960 **4EB/231**	28 48 380 **4EB/226**	44.8 77 420 **4EB/226**	54 95 170 **4EB/231**	91 157 610 **4EB/226**	111 194 550 **4EB/229**	181 319 610 **4EB/231**	216 379 310 **4EB/230**	– 607 320 **4EB/231**	224	1 250	
	200	16.1 26 060 **4EB/190**	23.9 39 590 **4EB/195**	25.9 42 130 **4EB/190**	46.8 76 840 **4EB/193**	49.9 82 880 **4EB/195**	92 151 920 **4EB/193**	103 183 160 **4EB/209**	176 320 990 **4EB/213**	200 357 110 **4EB/209**	335 609 920 **4EB/213**	200	1 120	
	200	12.4 21 130 **3EB/200**	–	–	–	–	–	–	–	–	–	200	1 120	
	180	15.4 26 250 **4EB/178**	22.9 39 870 **4EB/182**	24 40 780 **4EB/178**	45.4 77 250 **4EB/178**	46.1 80 230 **4EB/182**	92 157 260 **4EB/179**	95 162 090 **4EB/179**	183 318 910 **4EB/182**	185 316 030 **4EB/179**	323 562 370 **4EB/182**	180	1 000	
	160	16.3 25 990 **4EB/150**	22.3 36 260 **4EB/153**	22.3 38 360 **4EB/162**	42.8 68 260 **4EB/150**	42.8 69 780 **4EB/153**	88 140 980 **4EB/150**	–	–	–	–	160	900	
	160	12.2 21 150 **3EB/163**	16.8 27 100 **3EB/152**	25 40 870 **3EB/154**	36.1 59 440 **3EB/155**	52 86 870 **3EB/159**	–	–	–	–	–	160	900	
	140	12.7 21 090 **3EB/139**	15.5 26 500 **3EB/143**	24.7 40 910 **3EB/139**	32.5 53 980 **3EB/139**	56 86 410 **3EB/129**	62 105 210 **3EB/143**	108 185 190 **3EB/143**	114 195 380 **3EB/143**	–	–	140	800	
	125	13.8 23 550 **3EB/127**	17 27 760 **3EB/122**	24.7 40 900 **3EB/123**	39 65 050 **3EB/124**	56 94 850 **3EB/125**	57 97 750 **3EB/128**	105 182 740 **3EB/129**	105 182 740 **3EB/129**	–	–	125	710	
	112	12.5 21 110 **3EB/111**	18.8 32 670 **3EB/115**	24.3 40 950 **3EB/111**	38.6 65 090 **3EB/111**	52 86 850 **3EB/111**	75 129 660 **3EB/115**	107 185 370 **3EB/115**	128 223 200 **3EB/115**	–	–	112	630	
	100	13.6 23 570 **3EB/102**	18.5 32 700 **3EB/104**	24.7 40 900 **3EB/97,1**	39 65 040 **3EB/97,8**	56 94 930 **3EB/100**	74 129 730 **3EB/103**	105 185 540 **3EB/104**	118 208 660 **3EB/104**	–	–	100	560	
	90	15.8 26 140 **3EB/86,6**	18.9 32 660 **3EB/90,5**	30.6 50 610 **3EB/86,6**	38.9 65 060 **3EB/87,7**	51 86 890 **3EB/88,6**	75 129 610 **3EB/90,3**	107 185 290 **3EB/90,5**	151 261 520 **3EB/90,5**	–	–	90	500	
	80	13.8 23 540 **3EB/80,2**	18.9 32 670 **3EB/81,6**	25 40 870 **3EB/77**	39.5 64 990 **3EB/77,5**	57 94 820 **3EB/79**	75 129 580 **3EB/80,9**	107 185 320 **3EB/81,6**	151 261 570 **3EB/81,6**	–	–	80	450	
	71	16 26 080 **3EB/68,3**	19.1 32 640 **3EB/71,7**	31 50 570 **3EB/68,3**	39.2 65 020 **3EB/69,5**	52 86 820 **3EB/69,8**	76 129 540 **3EB/71,6**	134 224 160 **3EB/69,8**	153 261 380 **3EB/71,7**	–	–	71	400	

Tabelle di selezione dei riduttori ad assi ortogonali

$n_{N2} \times L_h$	i_N	Grandezza riduttore P_{N2} kW M_{N2} N m ... / i 001A	002A	003A	004A	006A	009A	012A	015A	018A	021A	i_N	n_1 min^{-1}	n_{N2}
56 000	63	0.78 1 350 **3EB/64,8**	1.07 1 870 **3EB/64,8**	1.47 2 560 **3EB/64,8**	1.75 3 060 **3EB/64,8**	2.47 4 310 **3EB/64,8**	3.48 6 080 **3EB/64,8**	4.91 8 570 **3EB/64,8**	6.9 12 090 **3EB/64,8**	6.9 12 090 **3EB/64,8**	6.9 12 090 **3EB/64,8**	63	355	**5.6**
	56	0.81 1 340 **3EB/54,8**	1.12 1 860 **3EB/54,8**	1.53 2 540 **3EB/54,9**	2.22 3 700 **3EB/54,9**	3.02 5 060 **3EB/55,2**	4.41 7 350 **3EB/54,9**	6.1 10 170 **3EB/54,9**	7.3 12 290 **3EB/55,2**	8.6 14 420 **3EB/55,2**	10.7 17 880 **3EB/55,2**	56	315	
	50	0.77 1 350 **3EB/51,3**	1.07 1 870 **3EB/51,3**	1.6 2 520 **3EB/46,3**	2.32 3 670 **3EB/46,3**	3.11 4 900 **3EB/46,3**	4.61 7 290 **3EB/46,3**	6.4 10 090 **3EB/46,3**	7.1 11 200 **3EB/46,6**	7.1 11 270 **3EB/46,6**	8.7 13 870 **3EB/46,6**	50	280	
	45	0.78 1 350 **3EB/45,4**	1.08 1 870 **3EB/45,4**	1.53 2 540 **3EB/43,6**	2.22 3 690 **3EB/43,6**	3.04 5 060 **3EB/43,6**	4.41 7 340 **3EB/43,6**	6.1 10 170 **3EB/43,6**	7.4 12 280 **3EB/43,6**	8.9 14 750 **3EB/43,6**	8.9 14 750 **3EB/43,6**	45	250	
	40	0.74 1 360 **3EB/43,4**	1.02 1 890 **3EB/43,4**	1.42 2 360 **3EB/39**	2.01 3 350 **3EB/39**	2.48 4 130 **3EB/39**	4.03 6 700 **3EB/39**	5.7 9 500 **3EB/39**	6.3 10 430 **3EB/39**	6.3 10 430 **3EB/39**	6.3 10 430 **3EB/39**	40	224	
	35.5	0.78 1 350 **3EB/36**	1.09 1 870 **3EB/36**	1.46 2 560 **3EB/36,7**	2.12 3 720 **3EB/36,7**	2.8 4 900 **3EB/36,7**	4.22 7 400 **3EB/36,7**	5.8 10 250 **3EB/36,7**	7.1 12 380 **3EB/36,7**	7.1 12 430 **3EB/36,7**	7.1 12 430 **3EB/36,7**	35.5	200	
	31.5	0.73 1 180 **3EB/30,3**	1.06 1 700 **3EB/30,3**	1.44 2 360 **3EB/30,9**	2.04 3 350 **3EB/30,9**	2.52 4 130 **3EB/30,9**	4.08 6 700 **3EB/30,9**	5.8 9 500 **3EB/30,9**	6.4 10 480 **3EB/30,9**	6.4 10 480 **3EB/30,9**	–	31.5	180	
	31.5	0.498 822 **2EB/31,1**	0.7 1 160 **2EB/31,1**	0.99 1 630 **2EB/31,1**	1.4 2 300 **2EB/31,1**	1.97 3 250 **2EB/31,1**	2.78 4 580 **2EB/31,1**	3.92 6 460 **2EB/31,1**	4.46 6 940 **2EB/29,3**	5.5 9 100 **2EB/31,1**	7.3 11 290 **2EB/29,3**	31.5	180	
	28	0.7 1 110 **2EB/26,5**	0.79 1 250 **2EB/26,5**	1.32 2 080 **2EB/26,5**	1.8 2 850 **2EB/26,5**	2 3 160 **2EB/26,5**	3.48 5 500 **2EB/26,5**	3.97 6 270 **2EB/26,5**	3.97 6 270 **2EB/26,5**	7.1 11 260 **2EB/26,5**	7.9 12 480 **2EB/26,5**	28	160	
	25	0.485 823 **2EB/24,9**	0.68 1 160 **2EB/24,9**	0.96 1 640 **2EB/24,9**	1.36 2 310 **2EB/24,9**	1.92 3 250 **2EB/24,9**	2.71 4 590 **2EB/24,9**	3.81 6 470 **2EB/24,9**	5 8 020 **2EB/23,5**	5.4 9 120 **2EB/24,9**	7.1 11 310 **2EB/23,5**	25	140	
	22.4	0.69 1 110 **2EB/21,2**	0.94 1 530 **2EB/21,2**	1.29 2 090 **2EB/21,2**	1.77 2 860 **2EB/21,2**	2.42 3 910 **2EB/21,2**	3.41 5 520 **2EB/21,2**	4.81 7 780 **2EB/21,2**	4.92 7 960 **2EB/21,2**	7 11 300 **2EB/21,2**	8.6 13 890 **2EB/21,2**	22.4	125	
	20	0.492 822 **2EB/19,6**	0.69 1 160 **2EB/19,6**	0.98 1 630 **2EB/19,6**	1.38 2 310 **2EB/19,6**	1.94 3 250 **2EB/19,6**	2.74 4 580 **2EB/19,6**	3.87 6 460 **2EB/19,6**	5.1 8 010 **2EB/18,5**	5.5 9 110 **2EB/19,6**	7.2 11 300 **2EB/18,5**	20	112	
45 000	2240	850 **4EB/2265**	1 200 **4EB/2265**	–	–	–	–	–	–	–	–			
	2000	1 150 **4EB/1930**	1 280 **4EB/1930**	1 690 **4EB/2026**	2 380 **4EB/2026**	3 360 **4EB/2026**	–	–	–	–	–			
	1800	850 **4EB/1812**	1 200 **4EB/1812**	2 170 **4EB/1726**	2 790 **4EB/1726**	3 930 **4EB/1726**	4 730 **4EB/1812**	6 680 **4EB/1812**	8 140 **4EB/1711**	9 410 **4EB/1812**	11 480 **4EB/1711**			
	1600	1 160 **4EB/1610**	1 590 **4EB/1610**	1 690 **4EB/1621**	2 390 **4EB/1649**	3 360 **4EB/1621**	5 540 **4EB/1544**	7 810 **4EB/1544**	9 760 **4EB/1544**	11 020 **4EB/1544**	11 020 **4EB/1544**			
	1400	1 160 **4EB/1392**	1 590 **4EB/1392**	2 180 **4EB/1405**	2 980 **4EB/1405**	4 080 **4EB/1405**	4 750 **4EB/1450**	6 690 **4EB/1450**	8 160 **4EB/1392**	9 440 **4EB/1450**	11 500 **4EB/1392**			
	1250	1 390 **4EB/1270**	1 600 **4EB/1288**	2 180 **4EB/1245**	2 960 **4EB/1197**	4 050 **4EB/1197**	5 760 **4EB/1256**	8 120 **4EB/1256**	9 800 **4EB/1256**	11 790 **4EB/1256**	14 240 **4EB/1256**			
	1120	1 390 **4EB/1097**	1 780 **4EB/1097**	2 640 **4EB/1107**	2 980 **4EB/1124**	4 080 **4EB/1124**	5 720 **4EB/1070**	8 060 **4EB/1070**	9 730 **4EB/1070**	11 700 **4EB/1070**	14 130 **4EB/1070**			
	1000	1 390 **4EB/1016**	1 590 **4EB/1004**	2 230 **4EB/981**	2 980 **4EB/998**	4 080 **4EB/1013**	6 150 **4EB/990**	8 670 **4EB/990**	12 220 **4EB/990**	11 780 **4EB/1005**	14 230 **4EB/1005**			
	900	1 400 **4EB/916**	1 780 **4EB/916**	2 640 **4EB/886**	3 870 **4EB/943**	4 770 **4EB/943**	5 730 **4EB/871**	8 080 **4EB/871**	9 760 **4EB/871**	11 730 **4EB/871**	14 170 **4EB/871**			
	800	1 390 **4EB/791**	1 780 **4EB/791**	2 640 **4EB/799**	3 830 **4EB/787**	5 250 **4EB/787**	7 700 **4EB/844**	10 390 **4EB/844**	12 870 **4EB/844**	14 660 **4EB/844**	14 290 **4EB/818**			
	710	1 400 **4EB/732**	1 940 **4EB/732**	2 660 **4EB/739**	3 820 **4EB/680**	5 220 **4EB/680**	7 600 **4EB/687**	10 520 **4EB/687**	12 700 **4EB/687**	14 620 **4EB/687**	18 120 **4EB/687**			
	630	0.65 1 400 **4EB/632**	0.9 1 930 **4EB/632**	1.22 2 650 **4EB/638**	1.79 3 840 **4EB/630**	2.45 5 260 **4EB/630**	3.78 7 550 **4EB/585**	5.2 10 450 **4EB/585**	5.6 12 260 **4EB/645**	5.6 12 260 **4EB/645**	9.1 18 070 **4EB/585**	630	2 800	**4.5**
	560	0.68 1 380 **4EB/535**	0.94 1 920 **4EB/535**	1.27 2 630 **4EB/544**	1.84 3 820 **4EB/544**	2.52 5 230 **4EB/544**	3.67 7 590 **4EB/541**	5.1 10 510 **4EB/541**	6.1 12 690 **4EB/541**	7.8 16 160 **4EB/541**	8.6 18 120 **4EB/549**	560	2 500	
	500	0.65 1 400 **4EB/505**	0.9 1 930 **4EB/505**	1.25 2 640 **4EB/497**	1.81 3 830 **4EB/497**	2.44 5 160 **4EB/497**	2.73 5 740 **4EB/493**	3.85 8 090 **4EB/493**	4.65 9 770 **4EB/493**	5.6 11 750 **4EB/493**	6.8 14 190 **4EB/493**	500	2 240	
	450	0.66 1 390 **4EB/443**	0.84 1 780 **4EB/443**	1.21 2 650 **4EB/460**	1.75 3 850 **4EB/460**	2.4 5 270 **4EB/460**	3.48 7 660 **4EB/461**	4.82 10 610 **4EB/461**	5.8 12 810 **4EB/461**	7.4 16 330 **4EB/461**	8.1 18 190 **4EB/468**	450	2 000	
	400	0.65 1 390 **4EB/404**	0.9 1 930 **4EB/404**	1.2 2 660 **4EB/418**	1.74 3 860 **4EB/418**	2.58 5 210 **4EB/381**	3.68 7 590 **4EB/389**	5.1 10 500 **4EB/389**	6.2 12 690 **4EB/389**	7.2 14 890 **4EB/389**	7.1 16 260 **4EB/433**	400	1 800	
	355	0.66 1 390 **4EB/354**	0.91 1 930 **4EB/354**	1.22 2 650 **4EB/362**	1.78 3 840 **4EB/362**	2.43 5 260 **4EB/362**	3.52 7 650 **4EB/364**	4.88 10 590 **4EB/364**	5.9 12 780 **4EB/364**	7.4 16 330 **4EB/369**	8.7 19 050 **4EB/369**	355	1 600	

Grandezza riduttore

P_{N2} kW

M_{N2} N m

... / i

$n_{N2} \times L_h$	i_N	030A	042A	060A	085A	125A	180A	250A	355A	500A	710A	i_N	n_1 min^{-1}	n_{N2}
56 000	63	13.8 23 550 **3EB/63,6**	18.8 32 680 **3EB/64,7**	25.5 41 180 **3EB/60**	38.5 63 230 **3EB/61,1**	64 110 570 **3EB/64,4**	75 129 620 **3EB/64,2**	106 185 380 **3EB/64,7**	150 261 640 **3EB/64,7**	–	–	63	355	**5.6**
	56	12 21 170 **3EB/58,2**	21.2 35 540 **3EB/55,3**	23.3 41 060 **3EB/58,2**	43.7 72 520 **3EB/54,8**	66 109 960 **3EB/55**	85 141 390 **3EB/54,9**	134 224 380 **3EB/55,3**	148 248 680 **3EB/55,3**	–	–	56	315	
	50	14.4 26 580 **3EB/54,1**	18.8 32 680 **3EB/51**	27.6 50 950 **3EB/54,1**	–	64 110 660 **3EB/51**	76 129 520 **3EB/50**	107 185 370 **3EB/51**	136 237 450 **3EB/51**	–	–	50	280	
	45	12 21 170 **3EB/46,2**	–	23.3 41 060 **3EB/46,2**	36.9 60 250 **3EB/42,7**	66 109 940 **3EB/43,6**	72 118 090 **3EB/42,8**	126 210 140 **3EB/43,6**	126 210 140 **3EB/43,6**	–	–	45	250	
	40	14.6 26 520 **3EB/42,7**	15.9 29 120 **3EB/43**	29 52 760 **3EB/42,7**	–	–	–	–	–	–	–	40	224	
	35.5	14.2 24 370 **3EB/36**	14.2 24 910 **3EB/36,8**	29.6 50 770 **3EB/36**	–	–	–	–	–	–	–	35.5	200	
	31.5	–	–	–	–	–	–	–	–	–	–	31.5	180	
	31.5	–	–	–	–	–	–	–	–	–	–	31.5	180	
	28	–	–	–	–	–	–	–	–	–	–	28	160	
	25	6.9 12 370 **2EB/26,2**	13.9 23 090 **2EB/24,4**	13.9 24 800 **2EB/26,2**	27.7 50 070 **2EB/26,5**	27.7 50 070 **2EB/26,5**	–	–	–	–	–	25	140	
	22.4	–	–	–	–	–	–	–	–	–	–	22.4	125	
	20	8.7 15 630 **2EB/21**	17.5 29 160 **2EB/19,6**	17.5 31 320 **2EB/21**	34.7 62 650 **2EB/21,2**	34.7 62 650 **2EB/21,2**	–	–	–	–	–	20	112	
45 000	2240	–	–	–	–	–	–	–	–	–	–			
	2000	–	–	–	–	–	–	–	–	–	–			
	1800	–	–	–	–	–	–	–	–	–	–			
	1600	21 480 **4EB/1531**	–	–	–	–	–	–	–	–	–			
	1400	–	–	–	–	–	–	–	–	–	–			
	1250	21 580 **4EB/1246**	–	41 490 **4EB/1176**	65 960 **4EB/1184**	88 360 **4EB/1213**	–	–	–	–	–			
	1120	21 430 **4EB/1061**	33 520 **4EB/1095**	41 560 **4EB/1061**	66 000 **4EB/1061**	–	133 020 **4EB/1093**	–	–	–	–			
	1000	23 820 **4EB/971**	33 540 **4EB/988**	41 570 **4EB/957**	66 090 **4EB/963**	88 300 **4EB/970**	131 840 **4EB/980**	–	–	–	–			
	900	21 490 **4EB/864**	33 610 **4EB/891**	41 670 **4EB/864**	66 170 **4EB/864**	89 340 **4EB/932**	133 360 **4EB/890**	188 990 **4EB/840**	267 710 **4EB/860**	374 360 **4EB/859**	505 370 **4EB/860**			
	800	27 340 **4EB/827**	36 280 **4EB/845**	42 060 **4EB/815**	79 710 **4EB/837**	89 570 **4EB/841**	133 560 **4EB/798**	189 270 **4EB/753**	268 390 **4EB/776**	351 020 **4EB/770**	506 640 **4EB/776**			
	710	26 980 **4EB/673**	36 080 **4EB/688**	40 120 **4EB/673**	66 960 **4EB/736**	87 290 **4EB/735**	132 740 **4EB/679**	189 440 **4EB/672**	269 100 **4EB/701**	347 200 **4EB/735**	566 460 **4EB/736**			
	630	11.1 23 890 **4EB/632**	15.6 33 690 **4EB/634**	18.9 42 150 **4EB/652**	– 79 780 **4EB/669**	– 81 610 **4EB/663**	– 154 630 **4EB/644**	– 176 530 **4EB/648**	– 325 120 **4EB/664**	– 322 410 **4EB/659**	– 566 980 **4EB/664**	630	2 800	**4.5**
	560	12.5 27 270 **4EB/573**	16.7 34 660 **4EB/542**	24.9 51 290 **4EB/538**	– 79 330 **4EB/545**	– 96 530 **4EB/588**	– 154 730 **4EB/581**	– 189 980 **4EB/544**	– 269 420 **4EB/561**	– 385 240 **4EB/588**	– 563 080 **4EB/600**	560	2 500	
	500	12.1 27 410 **4EB/531**	15.6 33 690 **4EB/507**	19.2 42 060 **4EB/514**	30.3 66 860 **4EB/518**	54 109 590 **4EB/479**	– 154 630 **4EB/515**	– 233 950 **4EB/519**	– 274 070 **4EB/524**	– 430 190 **4EB/479**	– 618 810 **4EB/480**	500	2 240	
	450	12.5 27 270 **4EB/459**	19.8 40 940 **4EB/434**	23.5 51 490 **4EB/459**	35.9 79 630 **4EB/464**	49.6 102 320 **4EB/432**	– 154 730 **4EB/465**	– 222 190 **4EB/465**	– 326 850 **4EB/433**	– 384 890 **4EB/463**	– 577 730 **4EB/433**	450	2 000	
	400	12.2 27 390 **4EB/424**	15.7 33 640 **4EB/404**	22.9 51 580 **4EB/424**	35.8 80 590 **4EB/424**	56 111 750 **4EB/378**	73 155 640 **4EB/401**	108 233 280 **4EB/409**	– 330 860 **4EB/419**	– 447 680 **4EB/378**	– 565 210 **4EB/410**	400	1 800	
	355	12.6 27 210 **4EB/362**	18.7 41 330 **4EB/370**	23.8 51 440 **4EB/362**	36.4 79 560 **4EB/366**	51 104 470 **4EB/341**	75 163 020 **4EB/362**	106 230 970 **4EB/367**	– 328 190 **4EB/370**	– 415 710 **4EB/339**	– 620 480 **4EB/341**	355	1 600	

Tabelle di selezione dei riduttori ad assi ortogonali

Grandezza riduttore

P_{N2} kW

M_{N2} N m

... / i

$n_{N2} \times L_h$	i_N	001A	002A	003A	004A	006A	009A	012A	015A	018A	021A	i_N	n_1 min^{-1}	n_{N2}
45 000	315	0.64 1 400 **4EB/319**	0.89 1 930 **4EB/319**	1.22 2 650 **4EB/319**	1.81 3 830 **4EB/310**	2.51 5 230 **4EB/305**	3.59 7 620 **4EB/311**	4.97 10 550 **4EB/311**	6 12 740 **4EB/311**	7.7 16 230 **4EB/311**	7.9 16 710 **4EB/311**	315	1 400	**4.5**
	280	0.67 1 390 **4EB/270**	0.93 1 920 **4EB/270**	1.2 2 660 **4EB/290**	1.74 3 860 **4EB/290**	2.38 5 280 **4EB/290**	3.67 7 590 **4EB/271**	5.1 10 510 **4EB/271**	6.1 12 690 **4EB/271**	7.4 16 350 **4EB/291**	8.7 19 350 **4EB/291**	280	1 250	
	250	0.65 1 400 **4EB/253**	0.9 1 930 **4EB/253**	1.28 2 630 **4EB/240**	1.86 3 810 **4EB/240**	2.55 5 220 **4EB/240**	3.64 7 600 **4EB/245**	5 10 530 **4EB/245**	6.1 12 710 **4EB/245**	7.7 16 200 **4EB/245**	8.7 18 120 **4EB/245**	250	1 120	
	224	0.68 1 380 **4EB/214**	0.94 1 920 **4EB/214**	1.21 2 650 **4EB/229**	1.76 3 850 **4EB/229**	2.41 5 270 **4EB/229**	3.5 7 660 **4EB/229**	4.84 10 600 **4EB/229**	5.8 12 800 **4EB/229**	7.4 16 310 **4EB/229**	8.8 19 300 **4EB/229**	224	1 000	
	200	0.69 1 380 **4EB/189**	0.95 1 910 **4EB/189**	1.28 2 620 **4EB/193**	1.86 3 810 **4EB/193**	2.55 5 220 **4EB/193**	3.68 7 590 **4EB/194**	5.1 10 500 **4EB/194**	6.2 12 690 **4EB/194**	7.9 16 150 **4EB/193**	8.8 18 110 **4EB/194**	200	900	
	200	0.57 1 150 **3EB/189**	0.79 1 580 **3EB/189**	1.02 2 180 **3EB/202**	1.3 2 790 **3EB/202**	1.84 3 940 **3EB/202**	2.59 5 550 **3EB/202**	3.65 7 830 **3EB/202**	4.57 9 800 **3EB/202**	5.1 11 040 **3EB/202**	5.1 11 040 **3EB/202**	200	900	
	180	0.65 1 400 **4EB/181**	0.9 1 930 **4EB/181**	1.22 2 650 **4EB/181**	1.78 3 840 **4EB/181**	2.43 5 260 **4EB/181**	3.52 7 650 **4EB/182**	4.88 10 590 **4EB/182**	5.9 12 780 **4EB/182**	7.5 16 290 **4EB/182**	8.9 19 280 **4EB/182**	180	800	
	160	0.66 1 390 **4EB/157**	0.91 1 930 **4EB/157**	1.23 2 640 **4EB/160**	1.79 3 840 **4EB/160**	2.45 5 260 **4EB/160**	3.5 7 660 **4EB/163**	4.84 10 600 **4EB/163**	6.2 12 680 **4EB/153**	7.8 16 160 **4EB/153**	9.1 18 700 **4EB/153**	160	710	
	160	0.53 1 170 **3EB/163**	0.73 1 600 **3EB/163**	1.04 2 230 **3EB/159**	1.35 3 000 **3EB/164**	1.85 4 100 **3EB/164**	2.61 5 780 **3EB/164**	3.69 8 160 **3EB/164**	4.45 9 850 **3EB/164**	5.4 11 850 **3EB/164**	6.5 14 310 **3EB/164**	160	710	
	140	0.62 1 400 **3EB/149**	0.62 1 400 **3EB/149**	1.02 2 180 **3EB/140**	1.4 2 980 **3EB/140**	1.92 4 080 **3EB/140**	2.71 5 750 **3EB/140**	3.82 8 110 **3EB/140**	4.61 9 790 **3EB/140**	5.5 11 770 **3EB/140**	6.6 13 960 **3EB/140**	140	630	
	125	0.64 1 400 **3EB/129**	0.81 1 780 **3EB/129**	1.2 2 660 **3EB/130**	1.4 3 100 **3EB/130**	1.98 4 370 **3EB/130**	2.79 6 170 **3EB/130**	3.93 8 700 **3EB/130**	5.5 12 260 **3EB/130**	5.3 11 870 **3EB/132**	6.4 14 340 **3EB/132**	125	560	
	112	0.55 1 160 **3EB/110**	0.75 1 590 **3EB/110**	1.25 2 640 **3EB/110**	1.81 3 830 **3EB/110**	2.38 5 030 **3EB/110**	3.61 7 610 **3EB/110**	4.99 10 540 **3EB/110**	5.6 11 800 **3EB/110**	5.5 11 790 **3EB/112**	6.6 14 230 **3EB/112**	112	500	
	100	0.64 1 400 **3EB/103**	0.89 1 940 **3EB/103**	1.21 2 650 **3EB/104**	1.41 3 100 **3EB/104**	1.99 4 370 **3EB/104**	2.8 6 170 **3EB/104**	3.95 8 690 **3EB/104**	5.6 12 260 **3EB/104**	5.6 12 260 **3EB/104**	6.5 14 300 **3EB/104**	100	450	
	90	0.67 1 390 **3EB/86,8**	0.93 1 920 **3EB/86,8**	1.25 2 640 **3EB/88,4**	1.81 3 830 **3EB/88,4**	2.48 5 240 **3EB/88,4**	3.61 7 610 **3EB/88,4**	4.99 10 540 **3EB/88,4**	6 12 730 **3EB/88,4**	6.9 14 630 **3EB/88,4**	6.7 14 200 **3EB/88,4**	90	400	
	80	0.63 1 400 **3EB/82,1**	0.88 1 940 **3EB/82,1**	1.21 2 650 **3EB/81,8**	1.41 3 100 **3EB/81,8**	1.99 4 370 **3EB/81,8**	2.8 6 170 **3EB/81,8**	3.95 8 690 **3EB/81,8**	5.6 12 260 **3EB/81,8**	5.6 12 260 **3EB/81,8**	6.5 14 310 **3EB/82,2**	80	355	
	71	0.66 1 390 **3EB/69,5**	0.91 1 930 **3EB/69,5**	1.25 2 640 **3EB/69,7**	1.81 3 830 **3EB/69,7**	2.48 5 240 **3EB/69,7**	3.6 7 620 **3EB/69,7**	4.99 10 540 **3EB/69,7**	6 12 730 **3EB/69,7**	6.9 14 630 **3EB/69,7**	8.5 17 930 **3EB/69,7**	71	315	
	63	0.63 1 400 **3EB/64,8**	0.88 1 940 **3EB/64,8**	1.2 2 660 **3EB/64,8**	1.4 3 100 **3EB/64,8**	1.98 4 370 **3EB/64,8**	2.79 6 170 **3EB/64,8**	3.93 8 700 **3EB/64,8**	5.5 12 260 **3EB/64,8**	5.5 12 260 **3EB/64,8**	5.5 12 260 **3EB/64,8**	63	280	
	56	0.66 1 390 **3EB/54,8**	0.92 1 920 **3EB/54,8**	1.26 2 630 **3EB/54,9**	1.82 3 830 **3EB/54,9**	2.48 5 240 **3EB/55,2**	3.62 7 610 **3EB/54,9**	5 10 530 **3EB/54,9**	6 12 730 **3EB/55,2**	6.9 14 630 **3EB/55,2**	8.6 18 130 **3EB/55,2**	56	250	
	50	0.64 1 400 **3EB/51,3**	0.88 1 940 **3EB/51,3**	1.32 2 610 **3EB/46,3**	1.92 3 790 **3EB/46,3**	2.48 4 900 **3EB/46,3**	3.82 7 540 **3EB/46,3**	5.3 10 430 **3EB/46,3**	5.6 11 200 **3EB/46,6**	5.9 11 650 **3EB/46,6**	7.1 14 070 **3EB/46,6**	50	224	
	45	0.64 1 400 **3EB/45,4**	0.89 1 930 **3EB/45,4**	1.27 2 630 **3EB/43,6**	1.84 3 820 **3EB/43,6**	2.52 5 230 **3EB/43,6**	3.65 7 600 **3EB/43,6**	5.1 10 520 **3EB/43,6**	6.1 12 700 **3EB/43,6**	7.1 14 750 **3EB/43,6**	7.1 14 750 **3EB/43,6**	45	200	
	40	0.61 1 410 **3EB/43,4**	0.85 1 950 **3EB/43,4**	1.14 2 360 **3EB/39**	1.62 3 350 **3EB/39**	2 4 130 **3EB/39**	3.24 6 700 **3EB/39**	4.59 9 500 **3EB/39**	5.1 10 480 **3EB/39**	5.1 10 480 **3EB/39**	5.1 10 480 **3EB/39**	40	180	
	35.5	0.65 1 390 **3EB/36**	0.9 1 930 **3EB/36**	1.21 2 650 **3EB/36,7**	1.76 3 850 **3EB/36,7**	2.24 4 900 **3EB/36,7**	3.5 7 660 **3EB/36,7**	4.84 10 600 **3EB/36,7**	5.7 12 430 **3EB/36,7**	5.7 12 430 **3EB/36,7**	5.7 12 430 **3EB/36,7**	35.5	160	
	31.5	0.57 1 180 **3EB/30,3**	0.82 1 700 **3EB/30,3**	1.12 2 360 **3EB/30,9**	1.59 3 350 **3EB/30,9**	1.96 4 130 **3EB/30,9**	3.18 6 700 **3EB/30,9**	4.5 9 500 **3EB/30,9**	4.97 10 480 **3EB/30,9**	4.97 10 480 **3EB/30,9**	–	31.5	140	
	31.5	0.4 847 **2EB/31,1**	0.56 1 190 **2EB/31,1**	0.79 1 680 **2EB/31,1**	1.12 2 370 **2EB/31,1**	1.58 3 350 **2EB/31,1**	2.23 4 720 **2EB/31,1**	3.14 6 660 **2EB/31,1**	3.47 6 940 **2EB/29,3**	4.43 9 380 **2EB/31,1**	5.7 11 470 **2EB/29,3**	31.5	140	
	28	0.57 1 150 **2EB/26,5**	0.62 1 250 **2EB/26,5**	1.07 2 160 **2EB/26,5**	1.46 2 960 **2EB/26,5**	1.56 3 160 **2EB/26,5**	2.82 5 710 **2EB/26,5**	3.1 6 270 **2EB/26,5**	3.1 6 270 **2EB/26,5**	5.8 11 690 **2EB/26,5**	6.2 12 480 **2EB/26,5**	28	125	
	25	0.4 847 **2EB/24,9**	0.56 1 190 **2EB/24,9**	0.79 1 680 **2EB/24,9**	1.12 2 370 **2EB/24,9**	1.58 3 350 **2EB/24,9**	2.23 4 720 **2EB/24,9**	3.14 6 660 **2EB/24,9**	4.06 8 130 **2EB/23,5**	4.43 9 380 **2EB/24,9**	5.7 11 470 **2EB/23,5**	25	112	
35 500	2240	879 **4EB/2265**	1 240 **4EB/2265**	–	–	–	–	–	–	–	–			
	2000	1 200 **4EB/1930**	1 300 **4EB/1930**	1 750 **4EB/2026**	2 470 **4EB/2026**	3 480 **4EB/2026**	–	–	–	–	–			
	1800	881 **4EB/1812**	1 240 **4EB/1812**	2 250 **4EB/1726**	2 830 **4EB/1726**	3 990 **4EB/1726**	4 910 **4EB/1812**	6 920 **4EB/1812**	8 370 **4EB/1711**	9 760 **4EB/1812**	11 810 **4EB/1711**			

Tabelle di selezione dei riduttori ad assi ortogonali

Grandezza riduttore

P_{N2} kW

M_{N2} N m

... / i

$n_{N2} \times L_h$	i_N	030A	042A	060A	085A	125A	180A	250A	355A	500A	710A	i_N	n_1 min^{-1}	n_{N2}
45 000	315	13 27 060 **4EB/305**	19.3 41 100 **4EB/311**	19.2 42 060 **4EB/321**	35.4 80 760 **4EB/335**	46.8 103 080 **4EB/323**	72 155 770 **4EB/317**	106 233 950 **4EB/324**	147 331 550 **4EB/330**	187 412 920 **4EB/323**	– 628 030 **4EB/324**	315	1 400	**4.5**
	280	12.5 27 250 **4EB/285**	19.8 40 940 **4EB/271**	23.5 51 490 **4EB/287**	36.8 80 190 **4EB/285**	50 115 320 **4EB/299**	75 163 250 **4EB/286**	105 234 090 **4EB/291**	159 326 990 **4EB/269**	204 466 810 **4EB/299**	– 621 840 **4EB/271**	280	1 250	
	250	13.2 27 000 **4EB/240**	19.6 41 010 **4EB/246**	20.8 42 670 **4EB/240**	38.3 79 310 **4EB/243**	49.9 108 990 **4EB/256**	73 155 680 **4EB/251**	103 224 320 **4EB/256**	148 331 090 **4EB/262**	200 437 340 **4EB/256**	287 627 160 **4EB/256**	250	1 120	
	224	12.6 27 210 **4EB/226**	18.7 41 330 **4EB/231**	24 51 720 **4EB/226**	37.1 80 080 **4EB/226**	46.1 101 760 **4EB/231**	75 163 020 **4EB/226**	95 208 020 **4EB/229**	148 328 190 **4EB/231**	185 405 570 **4EB/230**	284 628 170 **4EB/231**	224	1 000	
	200	13.3 26 940 **4EB/190**	19.8 40 930 **4EB/195**	22.3 44 990 **4EB/190**	38.8 79 240 **4EB/193**	42.8 88 350 **4EB/195**	75 153 970 **4EB/193**	87 191 840 **4EB/209**	147 331 780 **4EB/213**	172 381 320 **4EB/209**	278 630 440 **4EB/213**	200	900	
	200	10.1 21 590 **3EB/200**	–	–	–	–	–	–	–	–	–	200	900	
	180	12.8 27 150 **4EB/178**	19 41 240 **4EB/182**	20.5 43 600 **4EB/178**	37.6 79 900 **4EB/178**	39.5 85 780 **4EB/182**	76 162 660 **4EB/179**	81 173 310 **4EB/179**	151 329 860 **4EB/182**	158 337 910 **4EB/179**	276 601 300 **4EB/182**	180	800	
	160	13.3 26 940 **4EB/150**	18.9 38 930 **4EB/153**	18.9 41 180 **4EB/162**	36.3 73 290 **4EB/150**	36.3 74 920 **4EB/153**	75 151 370 **4EB/150**	–	–	–	–	160	710	
	160	9.9 21 690 **3EB/163**	13.8 28 140 **3EB/152**	20.1 41 700 **3EB/154**	29.3 61 030 **3EB/155**	41.6 88 800 **3EB/159**	–	–	–	–	–	160	710	
	140	10.2 21 560 **3EB/139**	13.1 28 470 **3EB/143**	19.8 41 800 **3EB/139**	26.3 55 430 **3EB/139**	44.7 87 690 **3EB/129**	52 113 030 **3EB/143**	88 191 310 **3EB/143**	97 209 900 **3EB/143**	–	–	140	630	
	125	11 23 900 **3EB/127**	13.6 28 170 **3EB/122**	19.9 41 790 **3EB/123**	31.4 66 430 **3EB/124**	45.1 96 240 **3EB/125**	48 104 960 **3EB/128**	87 191 740 **3EB/129**	89 196 230 **3EB/129**	–	–	125	560	
	112	10.2 21 580 **3EB/111**	15.4 33 760 **3EB/115**	19.7 41 850 **3EB/111**	31.3 66 470 **3EB/111**	41.9 88 660 **3EB/111**	61 133 960 **3EB/115**	87 191 540 **3EB/115**	109 239 230 **3EB/115**	–	–	112	500	
	100	11.1 23 890 **3EB/102**	15.4 33 760 **3EB/104**	20.2 41 670 **3EB/97,1**	31.9 66 240 **3EB/97,8**	45.3 96 210 **3EB/100**	61 133 880 **3EB/103**	87 191 620 **3EB/104**	101 222 810 **3EB/104**	–	–	100	450	
	90	13.1 27 040 **3EB/86,6**	15.6 33 690 **3EB/90,5**	24.8 51 310 **3EB/86,6**	31.7 66 320 **3EB/87,7**	41.9 88 660 **3EB/88,6**	62 133 660 **3EB/90,3**	88 191 120 **3EB/90,5**	125 269 740 **3EB/90,5**	–	–	90	400	
	80	11.1 23 890 **3EB/80,2**	15.4 33 770 **3EB/81,6**	20.1 41 700 **3EB/77**	31.8 66 290 **3EB/77,5**	45.3 96 210 **3EB/79**	61 133 870 **3EB/80,9**	87 191 600 **3EB/81,6**	123 270 420 **3EB/81,6**	–	–	80	355	
	71	13.1 27 040 **3EB/68,3**	15.5 33 720 **3EB/71,7**	24.8 51 310 **3EB/68,3**	31.5 66 390 **3EB/69,5**	41.9 88 670 **3EB/69,8**	62 133 800 **3EB/71,6**	110 232 410 **3EB/69,8**	124 270 010 **3EB/71,7**	–	–	71	315	
	63	11 23 900 **3EB/63,6**	15.3 33 800 **3EB/64,7**	20.4 41 790 **3EB/60**	30.8 64 160 **3EB/61,1**	52 114 610 **3EB/64,4**	61 133 970 **3EB/64,2**	87 191 740 **3EB/64,7**	123 270 630 **3EB/64,7**	–	–	63	280	
	56	9.8 21 730 **3EB/58,2**	17.1 36 110 **3EB/55,3**	18.9 42 150 **3EB/58,2**	36.9 77 320 **3EB/54,8**	54 113 870 **3EB/55**	72 151 550 **3EB/54,9**	110 232 360 **3EB/55,3**	126 266 530 **3EB/55,3**	–	–	56	250	
	50	11.9 27 490 **3EB/54,1**	15.5 33 720 **3EB/51**	22.4 51 660 **3EB/54,1**	–	53 114 450 **3EB/51**	63 133 430 **3EB/50**	88 191 320 **3EB/51**	117 253 890 **3EB/51**	–	–	50	224	
	45	9.8 21 700 **3EB/46,2**	–	19.1 42 090 **3EB/46,2**	29.6 60 250 **3EB/42,7**	55 113 710 **3EB/43,6**	59 120 720 **3EB/42,8**	108 224 690 **3EB/43,6**	108 224 690 **3EB/43,6**	–	–	45	200	
	40	12.1 27 410 **3EB/42,7**	12.8 29 120 **3EB/43**	24.1 54 530 **3EB/42,7**	–	–	–	–	–	–	–	40	180	
	35.5	11.3 24 370 **3EB/36**	11.3 24 910 **3EB/36,8**	23.6 50 770 **3EB/36**	–	–	–	–	–	–	–	35.5	160	
	31.5	–	–	–	–	–	–	–	–	–	–	31.5	140	
	31.5	–	–	–	–	–	–	–	–	–	–	31.5	140	
	28	–	–	–	–	–	–	–	–	–	–	28	125	
	25	5.5 12 370 **2EB/26,2**	11.1 23 090 **2EB/24,4**	11.1 24 800 **2EB/26,2**	22.2 50 070 **2EB/26,5**	22.2 50 070 **2EB/26,5**	–	–	–	–	–	25	112	
35 500	2240	–	–	–	–	–	–	–	–	–	–			
	2000	–	–	–	–	–	–	–	–	–	–			
	1800	–	–	–	–	–	–	–	–	–	–			

Tabelle di selezione dei riduttori ad assi ortogonali

$n_{N2} \times L_h$	i_N	Grandezza riduttore P_{N2} kW M_{N2} N m ... / i 001A	002A	003A	004A	006A	009A	012A	015A	018A	021A	i_N	n_1 min^{-1}	n_{N2}
35 500	1600	1 210 **4EB/1610**	1 650 **4EB/1610**	1 750 **4EB/1621**	2 480 **4EB/1649**	3 490 **4EB/1621**	5 620 **4EB/1544**	7 930 **4EB/1544**	10 110 **4EB/1544**	11 180 **4EB/1544**	11 180 **4EB/1544**			
	1400	1 200 **4EB/1392**	1 640 **4EB/1392**	2 250 **4EB/1405**	3 090 **4EB/1405**	4 220 **4EB/1405**	4 920 **4EB/1450**	6 930 **4EB/1450**	8 410 **4EB/1392**	9 770 **4EB/1450**	11 850 **4EB/1392**			
	1250	1 410 **4EB/1270**	1 650 **4EB/1288**	2 250 **4EB/1245**	3 060 **4EB/1197**	4 190 **4EB/1197**	5 950 **4EB/1256**	8 390 **4EB/1256**	10 130 **4EB/1256**	12 180 **4EB/1256**	14 710 **4EB/1256**			
	1120	1 440 **4EB/1097**	1 800 **4EB/1097**	2 730 **4EB/1107**	3 090 **4EB/1124**	4 220 **4EB/1124**	5 910 **4EB/1070**	8 340 **4EB/1070**	10 070 **4EB/1070**	12 110 **4EB/1070**	14 620 **4EB/1070**			
	1000	1 410 **4EB/1016**	1 650 **4EB/1004**	2 260 **4EB/981**	3 090 **4EB/998**	4 230 **4EB/1013**	6 240 **4EB/990**	8 800 **4EB/990**	12 400 **4EB/990**	12 210 **4EB/1005**	14 750 **4EB/1005**			
	900	1 450 **4EB/916**	1 810 **4EB/916**	2 730 **4EB/886**	4 010 **4EB/943**	4 840 **4EB/943**	5 940 **4EB/871**	8 380 **4EB/871**	10 120 **4EB/871**	12 170 **4EB/871**	14 690 **4EB/871**			
	800	0.53 1 440 **4EB/791**	0.67 1 810 **4EB/791**	1.01 2 740 **4EB/799**	– 3 970 **4EB/787**	– 5 440 **4EB/787**	2.77 7 960 **4EB/844**	3.67 10 550 **4EB/844**	4.64 13 340 **4EB/844**	5.2 14 870 **4EB/844**	5.3 14 820 **4EB/818**	800	2 800	**3.55**
	710	0.52 1 450 **4EB/732**	0.72 2 010 **4EB/732**	0.98 2 760 **4EB/739**	1.52 3 950 **4EB/680**	2.08 5 410 **4EB/680**	3 7 870 **4EB/687**	4.13 10 830 **4EB/687**	5 13 160 **4EB/687**	5.7 14 830 **4EB/687**	7 18 370 **4EB/687**	710	2 500	
	630	0.54 1 440 **4EB/632**	0.74 2 000 **4EB/632**	1.01 2 740 **4EB/638**	1.48 3 970 **4EB/630**	2.02 5 440 **4EB/630**	3.13 7 810 **4EB/585**	4.33 10 800 **4EB/585**	4.52 12 430 **4EB/645**	4.52 12 430 **4EB/645**	7.3 18 320 **4EB/585**	630	2 240	
	560	0.56 1 430 **4EB/535**	0.78 1 980 **4EB/535**	1.05 2 720 **4EB/544**	1.52 3 950 **4EB/544**	2.08 5 410 **4EB/544**	3.04 7 850 **4EB/541**	4.21 10 870 **4EB/541**	5.1 13 130 **4EB/541**	6.3 16 380 **4EB/541**	7 18 370 **4EB/549**	560	2 000	
	500	0.54 1 440 **4EB/505**	0.75 2 000 **4EB/505**	1.04 2 730 **4EB/497**	1.5 3 960 **4EB/497**	1.99 5 230 **4EB/497**	2.27 5 930 **4EB/493**	3.2 8 370 **4EB/493**	3.86 10 100 **4EB/493**	4.65 12 150 **4EB/493**	5.6 14 670 **4EB/493**	500	1 800	
	450	0.54 1 440 **4EB/443**	0.68 1 810 **4EB/443**	1 2 740 **4EB/460**	1.45 3 980 **4EB/460**	1.99 5 460 **4EB/460**	2.88 7 930 **4EB/461**	3.99 10 970 **4EB/461**	4.81 13 250 **4EB/461**	6.1 16 890 **4EB/461**	6.6 18 450 **4EB/468**	450	1 600	
	400	0.53 1 450 **4EB/404**	0.73 2 010 **4EB/404**	0.97 2 760 **4EB/418**	1.4 4 010 **4EB/418**	2.08 5 410 **4EB/381**	2.97 7 880 **4EB/389**	4.12 10 910 **4EB/389**	4.97 13 180 **4EB/389**	5.8 15 310 **4EB/389**	5.6 16 520 **4EB/433**	400	1 400	
	355	0.53 1 440 **4EB/354**	0.74 2 000 **4EB/354**	0.99 2 750 **4EB/362**	1.44 3 990 **4EB/362**	1.97 5 460 **4EB/362**	2.86 7 940 **4EB/364**	3.96 10 990 **4EB/364**	4.78 13 270 **4EB/364**	6 16 950 **4EB/369**	7.1 20 060 **4EB/369**	355	1 250	
	315	0.53 1 450 **4EB/319**	0.74 2 000 **4EB/319**	1.01 2 740 **4EB/319**	1.5 3 960 **4EB/310**	2.08 5 410 **4EB/305**	2.97 7 880 **4EB/311**	4.12 10 910 **4EB/311**	4.97 13 180 **4EB/311**	6.3 16 790 **4EB/311**	6.7 17 870 **4EB/311**	315	1 120	
	280	0.56 1 430 **4EB/270**	0.77 1 990 **4EB/270**	0.99 2 750 **4EB/290**	1.44 3 990 **4EB/290**	1.97 5 460 **4EB/290**	3.04 7 850 **4EB/271**	4.21 10 870 **4EB/271**	5.1 13 130 **4EB/271**	6.1 16 910 **4EB/291**	7.2 20 010 **4EB/291**	280	1 000	
	250	0.54 1 440 **4EB/253**	0.75 2 000 **4EB/253**	1.06 2 710 **4EB/240**	1.54 3 940 **4EB/240**	2.11 5 400 **4EB/240**	3.02 7 860 **4EB/245**	4.18 10 880 **4EB/245**	5.1 13 140 **4EB/245**	6.4 16 740 **4EB/245**	7.1 18 370 **4EB/245**	250	900	
	224	0.56 1 430 **4EB/214**	0.78 1 980 **4EB/214**	1 2 740 **4EB/229**	1.46 3 980 **4EB/229**	2 5 450 **4EB/229**	2.89 7 920 **4EB/229**	4 10 960 **4EB/229**	4.84 13 240 **4EB/229**	6.2 16 870 **4EB/229**	7.3 19 970 **4EB/229**	224	800	
	200	0.56 1 430 **4EB/189**	0.78 1 980 **4EB/189**	1.05 2 720 **4EB/193**	1.52 3 950 **4EB/193**	2.09 5 410 **4EB/193**	3.01 7 860 **4EB/194**	4.17 10 890 **4EB/194**	5 13 150 **4EB/194**	6.4 16 740 **4EB/193**	7 18 370 **4EB/194**	200	710	
	200	0.47 1 190 **3EB/189**	0.64 1 630 **3EB/189**	0.83 2 260 **3EB/202**	1.04 2 830 **3EB/202**	1.47 4 000 **3EB/202**	2.07 5 630 **3EB/202**	2.92 7 940 **3EB/202**	3.74 10 160 **3EB/202**	4.12 11 200 **3EB/202**	4.12 11 200 **3EB/202**	200	710	
	180	0.53 1 450 **4EB/181**	0.73 2 000 **4EB/181**	1 2 740 **4EB/181**	1.45 3 990 **4EB/181**	1.99 5 460 **4EB/181**	2.88 7 930 **4EB/182**	3.98 10 970 **4EB/182**	4.81 13 250 **4EB/182**	6.1 16 890 **4EB/182**	7.3 19 990 **4EB/182**	180	630	
	160	0.54 1 440 **4EB/157**	0.75 2 000 **4EB/157**	1.01 2 740 **4EB/160**	1.46 3 980 **4EB/160**	2 5 450 **4EB/160**	2.86 7 940 **4EB/163**	3.96 10 990 **4EB/163**	5 13 150 **4EB/153**	6.4 16 750 **4EB/153**	7.6 19 830 **4EB/153**	160	560	
	160	0.435 1 210 **3EB/163**	0.6 1 660 **3EB/163**	0.83 2 270 **3EB/159**	1.11 3 110 **3EB/164**	1.52 4 250 **3EB/164**	2.14 6 000 **3EB/164**	3.01 8 450 **3EB/164**	3.64 10 210 **3EB/164**	4.38 12 280 **3EB/164**	5.3 14 830 **3EB/164**	160	560	
	140	0.499 1 420 **3EB/149**	0.499 1 420 **3EB/149**	0.84 2 250 **3EB/140**	1.15 3 080 **3EB/140**	1.58 4 220 **3EB/140**	2.22 5 950 **3EB/140**	3.14 8 390 **3EB/140**	3.79 10 140 **3EB/140**	4.55 12 190 **3EB/140**	5.5 14 720 **3EB/140**	140	500	
	125	0.53 1 450 **3EB/129**	0.66 1 810 **3EB/129**	1 2 750 **3EB/130**	1.14 3 140 **3EB/130**	1.61 4 430 **3EB/130**	2.27 6 250 **3EB/130**	3.2 8 810 **3EB/130**	4.52 12 430 **3EB/130**	4.39 12 270 **3EB/132**	5.3 14 820 **3EB/132**	125	450	
	112	0.456 1 200 **3EB/110**	0.62 1 640 **3EB/110**	1.03 2 730 **3EB/110**	1.5 3 960 **3EB/110**	1.92 5 050 **3EB/110**	2.99 7 880 **3EB/110**	4.11 10 830 **3EB/110**	4.65 12 260 **3EB/110**	4.55 12 190 **3EB/112**	5.5 14 720 **3EB/112**	112	400	
	100	0.52 1 450 **3EB/103**	0.73 2 010 **3EB/103**	0.99 2 750 **3EB/104**	1.13 3 150 **3EB/104**	1.59 4 440 **3EB/104**	2.24 6 260 **3EB/104**	3.16 8 820 **3EB/104**	4.46 12 440 **3EB/104**	4.46 12 440 **3EB/104**	5.3 14 820 **3EB/104**	100	355	
	90	0.55 1 440 **3EB/86,8**	0.76 1 990 **3EB/86,8**	1.02 2 730 **3EB/88,4**	1.48 3 970 **3EB/88,4**	2.03 5 440 **3EB/88,4**	2.95 7 890 **3EB/88,4**	4.05 10 840 **3EB/88,4**	4.93 13 200 **3EB/88,4**	5.5 14 850 **3EB/88,4**	5.5 14 730 **3EB/88,4**	90	315	
	80	0.52 1 450 **3EB/82,1**	0.72 2 010 **3EB/82,1**	0.99 2 750 **3EB/81,8**	1.13 3 150 **3EB/81,8**	1.59 4 440 **3EB/81,8**	2.24 6 260 **3EB/81,8**	3.16 8 820 **3EB/81,8**	4.46 12 440 **3EB/81,8**	4.46 12 440 **3EB/81,8**	5.3 14 830 **3EB/82,2**	80	280	
	71	0.54 1 440 **3EB/69,5**	0.75 1 990 **3EB/69,5**	1.03 2 730 **3EB/69,7**	1.49 3 970 **3EB/69,7**	2.04 5 430 **3EB/69,7**	2.96 7 890 **3EB/69,7**	4.07 10 840 **3EB/69,7**	4.95 13 190 **3EB/69,7**	5.6 14 840 **3EB/69,7**	6.9 18 390 **3EB/69,7**	71	250	

Tabelle di selezione dei riduttori ad assi ortogonali

$n_{N2} \times L_h$	i_N	Grandezza riduttore P_{N2} kW M_{N2} N m ... / i 030A	042A	060A	085A	125A	180A	250A	355A	500A	710A	i_N	n_1 min^{-1}	n_{N2}
35 500	1600	22 040 **4EB/1531**	–	–	–	–	–	–	–	–	–			
	1400	–	–	–	–	–	–	–	–	–	–			
	1250	22 310 **4EB/1246**	–	42 890 **4EB/1176**	68 180 **4EB/1184**	91 340 **4EB/1213**	–	–	–	–	–			
	1120	22 170 **4EB/1061**	34 680 **4EB/1095**	42 990 **4EB/1061**	68 270 **4EB/1061**	–	137 590 **4EB/1093**	–	–	–	–			
	1000	24 170 **4EB/971**	34 760 **4EB/988**	43 090 **4EB/957**	68 500 **4EB/963**	91 530 **4EB/970**	133 770 **4EB/980**	–	–	–	–			
	900	22 280 **4EB/864**	34 850 **4EB/891**	43 200 **4EB/864**	68 610 **4EB/864**	92 630 **4EB/932**	138 270 **4EB/890**	195 940 **4EB/840**	277 560 **4EB/860**	388 140 **4EB/859**	523 960 **4EB/860**			
	800	10 28 340 **4EB/827**	12.8 36 810 **4EB/845**	15.7 43 600 **4EB/815**	– 80 880 **4EB/837**	– 92 840 **4EB/841**	– 138 450 **4EB/798**	– 196 190 **4EB/753**	– 278 200 **4EB/776**	– 376 920 **4EB/770**	– 525 160 **4EB/776**	800	2 800	**3.55**
	710	10.9 27 940 **4EB/673**	13.9 36 600 **4EB/688**	16.7 43 000 **4EB/673**	– 69 350 **4EB/736**	– 93 560 **4EB/735**	– 137 470 **4EB/679**	– 196 180 **4EB/672**	– 278 670 **4EB/701**	– 372 130 **4EB/735**	– 574 550 **4EB/736**	710	2 500	
	630	9 24 220 **4EB/632**	12.9 34 850 **4EB/634**	15.7 43 600 **4EB/652**	28.3 80 880 **4EB/669**	30.9 87 260 **4EB/663**	– 156 760 **4EB/644**	– 188 750 **4EB/648**	– 333 220 **4EB/664**	– 344 730 **4EB/659**	– 574 800 **4EB/664**	630	2 240	
	560	10.3 28 210 **4EB/573**	14.3 37 060 **4EB/542**	20.2 52 000 **4EB/538**	30.9 80 420 **4EB/545**	34.9 97 860 **4EB/588**	– 156 870 **4EB/581**	– 196 510 **4EB/544**	– 278 670 **4EB/561**	– 390 550 **4EB/588**	– 602 060 **4EB/600**	560	2 000	
	500	10.1 28 330 **4EB/531**	12.9 34 830 **4EB/507**	15.9 43 470 **4EB/514**	25.2 69 110 **4EB/518**	46.1 117 020 **4EB/479**	57 156 720 **4EB/515**	88 241 820 **4EB/519**	– 292 650 **4EB/524**	– 459 360 **4EB/479**	– 641 730 **4EB/480**	500	1 800	
	450	10.3 28 210 **4EB/459**	16.4 42 350 **4EB/434**	19.1 52 200 **4EB/459**	29.1 80 730 **4EB/464**	42.4 109 400 **4EB/432**	57 156 870 **4EB/465**	86 237 570 **4EB/465**	– 331 350 **4EB/433**	– 390 200 **4EB/463**	– 617 730 **4EB/433**	450	1 600	
	400	9.8 28 450 **4EB/424**	12.7 34 950 **4EB/404**	18.1 52 380 **4EB/424**	28.9 83 720 **4EB/424**	45.6 117 420 **4EB/378**	58 158 060 **4EB/401**	87 242 320 **4EB/409**	120 343 680 **4EB/419**	184 475 290 **4EB/378**	– 609 470 **4EB/410**	400	1 400	
	355	10.2 28 250 **4EB/362**	15.2 42 910 **4EB/370**	18.9 52 230 **4EB/362**	28.9 80 770 **4EB/366**	43.2 112 510 **4EB/341**	61 169 230 **4EB/362**	87 242 460 **4EB/367**	118 333 200 **4EB/370**	173 447 670 **4EB/339**	– 644 090 **4EB/341**	355	1 250	
	315	10.8 27 990 **4EB/305**	16 42 510 **4EB/311**	15.9 43 500 **4EB/321**	29.3 83 530 **4EB/335**	40 110 210 **4EB/323**	59 157 910 **4EB/317**	88 241 980 **4EB/324**	122 342 930 **4EB/330**	160 441 510 **4EB/323**	235 649 600 **4EB/324**	315	1 120	
	280	10.4 28 180 **4EB/285**	16.4 42 350 **4EB/271**	19.1 52 200 **4EB/287**	30.5 82 940 **4EB/285**	41.7 119 280 **4EB/299**	62 168 860 **4EB/286**	87 242 120 **4EB/291**	132 338 220 **4EB/269**	169 482 830 **4EB/299**	249 643 190 **4EB/271**	280	1 000	
	250	10.9 27 910 **4EB/240**	16.3 42 390 **4EB/246**	17.9 45 560 **4EB/240**	31.2 80 380 **4EB/243**	42 114 170 **4EB/256**	59 157 780 **4EB/251**	88 239 530 **4EB/256**	123 342 220 **4EB/262**	172 467 000 **4EB/256**	238 648 260 **4EB/256**	250	900	
	224	10.4 28 150 **4EB/226**	15.5 42 750 **4EB/231**	20 54 060 **4EB/226**	30.7 82 830 **4EB/226**	39.5 108 800 **4EB/231**	62 168 620 **4EB/226**	81 222 420 **4EB/229**	120 332 720 **4EB/231**	158 433 650 **4EB/230**	235 649 740 **4EB/231**	224	800	
	200	10.9 27 930 **4EB/190**	16.2 42 420 **4EB/195**	18.9 48 300 **4EB/190**	31 80 400 **4EB/193**	35 91 570 **4EB/195**	60 156 230 **4EB/193**	71 198 850 **4EB/209**	120 343 900 **4EB/213**	146 409 440 **4EB/209**	228 653 470 **4EB/213**	200	710	
	200	8.2 22 080 **3EB/200**	–	–	–	–	–	–	–	–	–	200	710	
	180	10.4 28 150 **4EB/178**	15.5 42 760 **4EB/182**	17.3 46 840 **4EB/178**	30.7 82 840 **4EB/178**	33.4 92 160 **4EB/182**	62 168 650 **4EB/179**	69 186 190 **4EB/179**	124 342 000 **4EB/182**	134 363 010 **4EB/179**	234 645 980 **4EB/182**	180	630	
	160	10.9 27 920 **4EB/150**	16 41 800 **4EB/153**	15.7 43 570 **4EB/162**	30.7 78 700 **4EB/150**	30.7 80 450 **4EB/153**	63 162 540 **4EB/150**	–	–	–	–	160	560	
	160	8.1 22 480 **3EB/163**	11 28 560 **3EB/152**	16.5 43 220 **3EB/154**	23.7 62 660 **3EB/155**	34 92 040 **3EB/159**	–	–	–	–	–	160	560	
	140	8.4 22 320 **3EB/139**	11 30 190 **3EB/143**	16.3 43 290 **3EB/139**	21.4 56 870 **3EB/139**	36.7 90 780 **3EB/129**	44.3 121 150 **3EB/143**	72 198 110 **3EB/143**	82 224 970 **3EB/143**	–	–	140	500	
	125	9 24 220 **3EB/127**	11.1 28 550 **3EB/122**	16.5 43 190 **3EB/123**	26.1 68 660 **3EB/124**	36.7 97 540 **3EB/125**	41.2 112 080 **3EB/128**	72 198 190 **3EB/129**	76 209 530 **3EB/129**	–	–	125	450	
	112	8.4 22 320 **3EB/111**	12.7 34 920 **3EB/115**	16.3 43 290 **3EB/111**	25.9 68 750 **3EB/111**	34.7 91 700 **3EB/111**	51 138 560 **3EB/115**	72 198 110 **3EB/115**	93 255 790 **3EB/115**	–	–	112	400	
	100	8.9 24 240 **3EB/102**	12.4 34 670 **3EB/104**	16.5 43 190 **3EB/97,1**	26.1 68 660 **3EB/97,8**	36.2 97 620 **3EB/100**	50 138 770 **3EB/103**	71 198 610 **3EB/104**	86 239 240 **3EB/104**	–	–	100	355	
	90	10.7 28 030 **3EB/86,6**	12.7 34 930 **3EB/90,5**	19.8 52 070 **3EB/86,6**	25.9 68 760 **3EB/87,7**	34.2 91 920 **3EB/88,6**	51 138 580 **3EB/90,3**	72 198 150 **3EB/90,5**	102 279 670 **3EB/90,5**	–	–	90	315	
	80	8.9 24 240 **3EB/80,2**	12.6 35 010 **3EB/81,6**	16.5 43 220 **3EB/77**	26 68 710 **3EB/77,5**	36.2 97 620 **3EB/79**	50 138 760 **3EB/80,9**	71 198 600 **3EB/81,6**	101 280 310 **3EB/81,6**	–	–	80	280	
	71	10.7 28 000 **3EB/68,3**	12.7 34 920 **3EB/71,7**	19.9 52 050 **3EB/68,3**	25.9 68 750 **3EB/69,5**	34.4 91 830 **3EB/69,8**	51 138 560 **3EB/71,6**	90 240 680 **3EB/69,8**	102 279 620 **3EB/71,7**	–	–	71	250	

Tabelle di selezione dei riduttori ad assi ortogonali

$n_{N2} \times L_h$	i_N	Grandezza riduttore P_{N2} kW M_{N2} N m ... / i 001A	002A	003A	004A	006A	009A	012A	015A	018A	021A	i_N	n_1 min^{-1}	n_{N2}
35 500	63	0.52 1 450 **3EB/64,8**	0.73 2 010 **3EB/64,8**	0.99 2 750 **3EB/64,8**	1.14 3 150 **3EB/64,8**	1.6 4 430 **3EB/64,8**	2.26 6 250 **3EB/64,8**	3.19 8 820 **3EB/64,8**	4.5 12 430 **3EB/64,8**	4.5 12 430 **3EB/64,8**	4.5 12 430 **3EB/64,8**	63	224	**3.55**
	56	0.55 1 440 **3EB/54,8**	0.76 1 990 **3EB/54,8**	1.04 2 730 **3EB/54,9**	1.51 3 960 **3EB/54,9**	2.06 5 420 **3EB/55,2**	3 7 870 **3EB/54,9**	4.15 10 890 **3EB/54,9**	4.99 13 170 **3EB/55,2**	5.6 14 830 **3EB/55,2**	7 18 380 **3EB/55,2**	56	200	
	50	0.53 1 450 **3EB/51,3**	0.74 2 000 **3EB/51,3**	1.1 2 700 **3EB/46,3**	1.6 3 920 **3EB/46,3**	2 4 900 **3EB/46,3**	3.17 7 790 **3EB/46,3**	4.39 10 790 **3EB/46,3**	4.53 11 200 **3EB/46,6**	4.88 12 040 **3EB/46,6**	5.9 14 550 **3EB/46,6**	50	180	
	45	0.53 1 440 **3EB/45,4**	0.74 2 000 **3EB/45,4**	1.05 2 720 **3EB/43,6**	1.52 3 950 **3EB/43,6**	2.08 5 410 **3EB/43,6**	3.02 7 860 **3EB/43,6**	4.18 10 880 **3EB/43,6**	5.1 13 140 **3EB/43,6**	5.7 14 750 **3EB/43,6**	5.7 14 750 **3EB/43,6**	45	160	
	40	0.494 1 460 **3EB/43,4**	0.68 2 030 **3EB/43,4**	0.89 2 360 **3EB/39**	1.26 3 350 **3EB/39**	1.55 4 130 **3EB/39**	2.52 6 700 **3EB/39**	3.57 9 500 **3EB/39**	3.94 10 480 **3EB/39**	3.94 10 480 **3EB/39**	3.94 10 480 **3EB/39**	40	140	
	35.5	0.53 1 450 **3EB/36**	0.73 2 010 **3EB/36**	0.98 2 750 **3EB/36,7**	1.43 4 000 **3EB/36,7**	1.75 4 900 **3EB/36,7**	2.83 7 950 **3EB/36,7**	3.92 11 000 **3EB/36,7**	4.43 12 430 **3EB/36,7**	4.43 12 430 **3EB/36,7**	4.43 12 430 **3EB/36,7**	35.5	125	
	31.5	0.456 1 180 **3EB/30,3**	0.66 1 700 **3EB/30,3**	0.89 2 360 **3EB/30,9**	1.27 3 350 **3EB/30,9**	1.57 4 130 **3EB/30,9**	2.54 6 700 **3EB/30,9**	3.6 9 500 **3EB/30,9**	3.97 10 480 **3EB/30,9**	3.97 10 480 **3EB/30,9**	–	31.5	112	
	31.5	0.331 876 **2EB/31,1**	0.466 1 240 **2EB/31,1**	0.66 1 740 **2EB/31,1**	0.93 2 460 **2EB/31,1**	1.31 3 460 **2EB/31,1**	1.84 4 880 **2EB/31,1**	2.6 6 880 **2EB/31,1**	2.78 6 940 **2EB/29,3**	3.66 9 710 **2EB/31,1**	4.7 11 740 **2EB/29,3**	31.5	112	
28 000	2240	911 **4EB/2265**	1 280 **4EB/2265**	–	–	–	–	–	–	–	–			
	2000	1 240 **4EB/1930**	1 320 **4EB/1930**	1 810 **4EB/2026**	2 560 **4EB/2026**	3 600 **4EB/2026**	–	–	–	–	–			
	1800	912 **4EB/1812**	1 290 **4EB/1812**	2 330 **4EB/1726**	2 870 **4EB/1726**	4 040 **4EB/1726**	5 080 **4EB/1812**	7 170 **4EB/1812**	8 670 **4EB/1711**	10 110 **4EB/1812**	12 230 **4EB/1711**			
	1600	1 250 **4EB/1610**	1 710 **4EB/1610**	1 810 **4EB/1621**	2 560 **4EB/1649**	3 600 **4EB/1621**	5 700 **4EB/1544**	8 040 **4EB/1544**	10 450 **4EB/1544**	11 330 **4EB/1544**	11 330 **4EB/1544**			
	1400	1 240 **4EB/1392**	1 700 **4EB/1392**	2 330 **4EB/1405**	3 190 **4EB/1405**	4 370 **4EB/1405**	5 080 **4EB/1450**	7 170 **4EB/1450**	8 690 **4EB/1392**	10 110 **4EB/1450**	12 260 **4EB/1392**			
	1250	1 430 **4EB/1270**	1 710 **4EB/1288**	2 330 **4EB/1245**	3 170 **4EB/1197**	4 340 **4EB/1197**	6 170 **4EB/1256**	8 700 **4EB/1256**	10 500 **4EB/1256**	12 630 **4EB/1256**	15 250 **4EB/1256**			
	1120	1 490 **4EB/1097**	1 830 **4EB/1097**	2 830 **4EB/1107**	3 200 **4EB/1124**	4 380 **4EB/1124**	6 130 **4EB/1070**	8 640 **4EB/1070**	10 440 **4EB/1070**	12 550 **4EB/1070**	15 160 **4EB/1070**			
	1000	0.414 1 430 **4EB/1016**	0.499 1 710 **4EB/1004**	0.69 2 300 **4EB/981**	0.94 3 200 **4EB/998**	1.27 4 390 **4EB/1013**	1.87 6 330 **4EB/990**	2.64 8 930 **4EB/990**	3.73 12 590 **4EB/990**	– 12 660 **4EB/1005**	– 15 280 **4EB/1005**	1000	2 800	**2.8**
	900	0.429 1 500 **4EB/916**	0.53 1 840 **4EB/916**	0.84 2 830 **4EB/886**	1.15 4 150 **4EB/943**	1.36 4 910 **4EB/943**	1.85 6 150 **4EB/871**	2.61 8 680 **4EB/871**	3.15 10 480 **4EB/871**	3.79 12 600 **4EB/871**	4.57 15 220 **4EB/871**	900	2 500	
	800	0.443 1 490 **4EB/791**	0.54 1 830 **4EB/791**	0.83 2 830 **4EB/799**	1.22 4 110 **4EB/787**	1.68 5 620 **4EB/787**	2.24 8 070 **4EB/844**	2.97 10 690 **4EB/844**	3.84 13 800 **4EB/844**	4.19 15 080 **4EB/844**	4.4 15 320 **4EB/818**	800	2 240	
	710	0.43 1 500 **4EB/732**	0.6 2 080 **4EB/732**	0.81 2 850 **4EB/739**	1.26 4 090 **4EB/680**	1.72 5 600 **4EB/680**	2.45 8 020 **4EB/687**	3.35 10 980 **4EB/687**	4.15 13 610 **4EB/687**	4.58 15 030 **4EB/687**	5.7 18 630 **4EB/687**	710	2 000	
	630	0.445 1 490 **4EB/632**	0.62 2 070 **4EB/632**	0.84 2 830 **4EB/638**	1.23 4 110 **4EB/630**	1.68 5 620 **4EB/630**	2.58 7 990 **4EB/585**	3.53 10 940 **4EB/585**	3.68 12 600 **4EB/645**	3.68 12 600 **4EB/645**	6 18 570 **4EB/585**	630	1 800	
	560	0.464 1 480 **4EB/535**	0.64 2 050 **4EB/535**	0.87 2 810 **4EB/544**	1.26 4 090 **4EB/544**	1.72 5 590 **4EB/544**	2.51 8 120 **4EB/541**	3.48 11 240 **4EB/541**	4.2 13 580 **4EB/541**	5.1 16 610 **4EB/541**	5.7 18 630 **4EB/549**	560	1 600	
	500	0.435 1 500 **4EB/505**	0.6 2 070 **4EB/505**	0.84 2 830 **4EB/497**	1.21 4 110 **4EB/497**	1.57 5 310 **4EB/497**	1.83 6 160 **4EB/493**	2.58 8 690 **4EB/493**	3.12 10 490 **4EB/493**	3.75 12 620 **4EB/493**	4.53 15 240 **4EB/493**	500	1 400	
	450	0.441 1 490 **4EB/443**	0.54 1 830 **4EB/443**	0.81 2 850 **4EB/460**	1.18 4 140 **4EB/460**	1.61 5 660 **4EB/460**	2.34 8 230 **4EB/461**	3.23 11 390 **4EB/461**	3.9 13 760 **4EB/461**	4.98 17 530 **4EB/461**	5.2 18 730 **4EB/468**	450	1 250	
	400	0.435 1 500 **4EB/404**	0.6 2 070 **4EB/404**	0.8 2 850 **4EB/418**	1.16 4 150 **4EB/418**	1.72 5 600 **4EB/381**	2.46 8 150 **4EB/389**	3.41 11 290 **4EB/389**	4.11 13 630 **4EB/389**	4.74 15 690 **4EB/389**	4.53 16 740 **4EB/433**	400	1 120	
	355	0.442 1 490 **4EB/354**	0.61 2 070 **4EB/354**	0.82 2 840 **4EB/362**	1.19 4 130 **4EB/362**	1.63 5 650 **4EB/362**	2.36 8 210 **4EB/364**	3.27 11 370 **4EB/364**	3.95 13 730 **4EB/364**	4.98 17 530 **4EB/369**	5.9 20 740 **4EB/369**	355	1 000	
	315	0.442 1 490 **4EB/319**	0.61 2 070 **4EB/319**	0.84 2 830 **4EB/319**	1.24 4 100 **4EB/310**	1.73 5 590 **4EB/305**	2.47 8 150 **4EB/311**	3.42 11 280 **4EB/311**	4.13 13 620 **4EB/311**	5.3 17 360 **4EB/311**	5.6 18 630 **4EB/311**	315	900	
	280	0.461 1 480 **4EB/270**	0.64 2 050 **4EB/270**	0.82 2 840 **4EB/290**	1.19 4 130 **4EB/290**	1.63 5 650 **4EB/290**	2.51 8 120 **4EB/271**	3.48 11 240 **4EB/271**	4.2 13 580 **4EB/271**	5 17 490 **4EB/291**	6 20 700 **4EB/291**	280	800	
	250	0.44 1 490 **4EB/253**	0.61 2 070 **4EB/253**	0.87 2 810 **4EB/240**	1.26 4 090 **4EB/240**	1.73 5 590 **4EB/240**	2.47 8 150 **4EB/245**	3.42 11 280 **4EB/245**	4.13 13 620 **4EB/245**	5.3 17 350 **4EB/245**	5.7 18 630 **4EB/245**	250	710	
	224	0.458 1 480 **4EB/214**	0.63 2 060 **4EB/214**	0.82 2 840 **4EB/229**	1.19 4 130 **4EB/229**	1.63 5 650 **4EB/229**	2.36 8 210 **4EB/229**	3.27 11 370 **4EB/229**	3.95 13 730 **4EB/229**	5 17 490 **4EB/229**	6 20 700 **4EB/229**	224	630	

$n_{N2} \times L_h$	i_N	Grandezza riduttore P_{N2} kW M_{N2} N m ... / i 030A	042A	060A	085A	125A	180A	250A	355A	500A	710A	i_N	n_1 min^{-1}	n_{N2}
35 500	63	8.9 24 230 **3EB/63,6**	12.7 34 960 **3EB/64,7**	16.6 42 360 **3EB/60**	25 65 040 **3EB/61,1**	43.2 118 550 **3EB/64,4**	51 138 570 **3EB/64,2**	72 198 330 **3EB/64,7**	101 279 920 **3EB/64,7**	–	–	63	224	**3.55**
	56	8.1 22 480 **3EB/58,2**	13.9 36 610 **3EB/55,3**	15.7 43 600 **3EB/58,2**	29.6 77 320 **3EB/54,8**	44.4 116 600 **3EB/55**	59 154 930 **3EB/54,9**	91 240 340 **3EB/55,3**	108 284 990 **3EB/55,3**	–	–	56	200	
	50	9.9 28 410 **3EB/54,1**	12.8 34 560 **3EB/51**	18.2 52 350 **3EB/54,1**	–	43.7 118 300 **3EB/51**	52 137 920 **3EB/50**	73 197 760 **3EB/51**	100 271 110 **3EB/51**	–	–	50	180	
	45	8.1 22 450 **3EB/46,2**	–	15.8 43 540 **3EB/46,2**	23.6 60 250 **3EB/42,7**	45.2 117 620 **3EB/43,6**	47.3 120 720 **3EB/42,8**	92 239 810 **3EB/43,6**	92 240 240 **3EB/43,6**	–	–	45	160	
	40	9.8 28 470 **3EB/42,7**	9.9 29 120 **3EB/43**	19.5 56 650 **3EB/42,7**	–	–	–	–	–	–	–	40	140	
	35.5	8.9 24 370 **3EB/36**	8.9 24 910 **3EB/36,8**	18.5 50 770 **3EB/36**	–	–	–	–	–	–	–	35.5	125	
	31.5	–	–	–	–	–	–	–	–	–	–	31.5	112	
	31.5	–	–	–	–	–	–	–	–	–	–	31.5	112	
28 000	2240	–	–	–	–	–	–	–	–	–	–			
	2000	–	–	–	–	–	–	–	–	–	–			
	1800	–	–	–	–	–	–	–	–	–	–			
	1600	22 340 **4EB/1531**	–	–	–	–	–	–	–	–	–			
	1400	–	–	–	–	–	–	–	–	–	–			
	1250	23 120 **4EB/1246**	–	44 460 **4EB/1176**	70 670 **4EB/1184**	94 670 **4EB/1213**	–	–	–	–	–			
	1120	22 980 **4EB/1061**	35 950 **4EB/1095**	44 570 **4EB/1061**	70 780 **4EB/1061**	–	142 650 **4EB/1093**	–	–	–	–			
	1000	7.4 24 520 **4EB/971**	10.7 36 030 **4EB/988**	13.7 44 670 **4EB/957**	– 71 010 **4EB/963**	– 94 880 **4EB/970**	– 135 740 **4EB/980**	–	–	–	–	1000	2 800	**2.8**
	900	7 23 070 **4EB/864**	10.6 36 090 **4EB/891**	13.6 44 740 **4EB/864**	– 71 050 **4EB/864**	– 95 930 **4EB/932**	– 143 190 **4EB/890**	– 202 910 **4EB/840**	– 287 440 **4EB/860**	– 401 950 **4EB/859**	– 542 610 **4EB/860**	900	2 500	
	800	8.3 29 310 **4EB/827**	10.4 37 320 **4EB/845**	13 45 090 **4EB/815**	23 81 990 **4EB/837**	26.8 96 030 **4EB/841**	– 143 200 **4EB/798**	– 202 930 **4EB/753**	– 287 750 **4EB/776**	– 401 980 **4EB/770**	– 543 190 **4EB/776**	800	2 240	
	710	9 28 900 **4EB/673**	11.3 37 100 **4EB/688**	14.3 45 980 **4EB/673**	20.4 71 730 **4EB/736**	28.3 99 210 **4EB/735**	– 142 190 **4EB/679**	– 202 910 **4EB/672**	– 288 240 **4EB/701**	– 395 930 **4EB/735**	– 582 470 **4EB/736**	710	2 000	
	630	7.3 24 540 **4EB/632**	10.7 36 020 **4EB/634**	13 45 060 **4EB/652**	23.1 81 970 **4EB/669**	26.5 93 170 **4EB/663**	46.5 158 880 **4EB/644**	59 201 550 **4EB/648**	– 337 720 **4EB/664**	– 368 100 **4EB/659**	– 582 560 **4EB/664**	630	1 800	
	560	8.5 29 180 **4EB/573**	12.2 39 620 **4EB/542**	16.4 52 710 **4EB/538**	25.1 81 530 **4EB/545**	28.3 99 210 **4EB/588**	45.8 159 030 **4EB/581**	63 203 250 **4EB/544**	– 288 240 **4EB/561**	– 395 930 **4EB/588**	– 643 750 **4EB/600**	560	1 600	
	500	8.1 29 420 **4EB/531**	10.5 36 180 **4EB/507**	12.9 45 160 **4EB/514**	20.3 71 780 **4EB/518**	37.3 121 720 **4EB/479**	45.3 159 150 **4EB/515**	71 251 190 **4EB/519**	88 315 570 **4EB/524**	151 492 690 **4EB/479**	– 666 590 **4EB/480**	500	1 400	
	450	8.4 29 280 **4EB/459**	13.3 43 960 **4EB/434**	15.1 53 000 **4EB/459**	23.1 81 960 **4EB/464**	35.7 117 810 **4EB/432**	44.8 159 260 **4EB/465**	71 251 340 **4EB/465**	102 336 410 **4EB/433**	112 396 150 **4EB/463**	– 665 220 **4EB/433**	450	1 250	
	400	8.1 29 420 **4EB/424**	10.5 36 150 **4EB/404**	14.7 53 100 **4EB/424**	23.9 86 590 **4EB/424**	37.7 121 450 **4EB/378**	46.8 160 230 **4EB/401**	72 250 640 **4EB/409**	100 355 490 **4EB/419**	153 491 600 **4EB/378**	186 651 660 **4EB/410**	400	1 120	
	355	8.5 29 220 **4EB/362**	12.6 44 380 **4EB/370**	15.3 52 950 **4EB/362**	23.4 81 890 **4EB/366**	37 120 290 **4EB/341**	51 175 040 **4EB/362**	72 250 780 **4EB/367**	96 337 790 **4EB/370**	148 478 660 **4EB/339**	204 666 200 **4EB/341**	355	1 000	
	315	8.9 28 930 **4EB/305**	13.3 43 940 **4EB/311**	13.2 44 960 **4EB/321**	24.3 86 340 **4EB/335**	33.8 115 810 **4EB/323**	47.7 160 050 **4EB/317**	73 250 120 **4EB/324**	101 354 470 **4EB/330**	138 471 450 **4EB/323**	196 671 450 **4EB/324**	315	900	
	280	8.6 29 150 **4EB/285**	13.5 43 800 **4EB/271**	15.5 52 920 **4EB/287**	25.2 85 790 **4EB/285**	34.5 123 380 **4EB/299**	51 174 650 **4EB/286**	72 250 440 **4EB/291**	109 349 830 **4EB/269**	140 499 410 **4EB/299**	206 665 280 **4EB/271**	280	800	
	250	9 28 920 **4EB/240**	13.3 43 940 **4EB/246**	15.1 48 920 **4EB/240**	24.9 81 560 **4EB/243**	33.6 115 850 **4EB/256**	47.4 160 090 **4EB/251**	72 245 810 **4EB/256**	101 354 720 **4EB/262**	141 484 330 **4EB/256**	195 671 930 **4EB/256**	250	710	
	224	8.5 29 180 **4EB/226**	12.7 44 330 **4EB/231**	16 54 850 **4EB/226**	25.1 85 880 **4EB/226**	33.4 116 890 **4EB/231**	51 174 830 **4EB/226**	69 238 950 **4EB/229**	96 337 630 **4EB/231**	134 465 860 **4EB/230**	192 673 650 **4EB/231**	224	630	

Tabelle di selezione dei riduttori ad assi ortogonali

$n_{N2} \times L_h$	i_N	Grandezza riduttore 001A	002A	003A	004A	006A	009A	012A	015A	018A	021A	i_N	n_1 min^{-1}	n_{N2}
		P_{N2} kW												
		M_{N2} N m												
		... / i												
28 000	200	0.46 1 480 **4EB/189**	0.63 2 020 **4EB/189**	0.86 2 820 **4EB/193**	1.25 4 090 **4EB/193**	1.71 5 610 **4EB/193**	2.46 8 150 **4EB/194**	3.41 11 290 **4EB/194**	4.11 13 630 **4EB/194**	5.3 17 350 **4EB/193**	5.6 18 640 **4EB/194**	200	560	**2.8**
	200	0.384 1 240 **3EB/189**	0.53 1 690 **3EB/189**	0.68 2 340 **3EB/202**	0.83 2 880 **3EB/202**	1.18 4 050 **3EB/202**	1.66 5 720 **3EB/202**	2.34 8 060 **3EB/202**	3.06 10 530 **3EB/202**	3.3 11 370 **3EB/202**	3.3 11 370 **3EB/202**	200	560	
	180	0.434 1 500 **4EB/181**	0.6 2 080 **4EB/181**	0.82 2 840 **4EB/181**	1.19 4 130 **4EB/181**	1.63 5 650 **4EB/181**	2.36 8 210 **4EB/182**	3.27 11 370 **4EB/182**	3.95 13 730 **4EB/182**	5 17 490 **4EB/182**	6 20 700 **4EB/182**	180	500	
	160	0.448 1 490 **4EB/157**	0.61 2 020 **4EB/157**	0.84 2 830 **4EB/160**	1.21 4 110 **4EB/160**	1.66 5 630 **4EB/160**	2.37 8 200 **4EB/163**	3.29 11 360 **4EB/163**	4.18 13 590 **4EB/153**	5.3 17 320 **4EB/153**	6.1 19 850 **4EB/153**	160	450	
	160	0.361 1 250 **3EB/163**	0.495 1 710 **3EB/163**	0.68 2 300 **3EB/159**	0.92 3 210 **3EB/164**	1.26 4 400 **3EB/164**	1.78 6 200 **3EB/164**	2.5 8 740 **3EB/164**	3.02 10 550 **3EB/164**	3.64 12 690 **3EB/164**	4.39 15 330 **3EB/164**	160	450	
	140	0.405 1 440 **3EB/149**	0.405 1 440 **3EB/149**	0.7 2 330 **3EB/140**	0.95 3 190 **3EB/140**	1.31 4 370 **3EB/140**	1.84 6 160 **3EB/140**	2.6 8 680 **3EB/140**	3.13 10 490 **3EB/140**	3.77 12 610 **3EB/140**	4.55 15 230 **3EB/140**	140	400	
	125	0.434 1 500 **3EB/129**	0.53 1 840 **3EB/129**	0.82 2 850 **3EB/130**	0.91 3 190 **3EB/130**	1.29 4 500 **3EB/130**	1.82 6 340 **3EB/130**	2.56 8 940 **3EB/130**	3.61 12 610 **3EB/130**	3.59 12 720 **3EB/132**	4.34 15 360 **3EB/132**	125	355	
	112	0.372 1 240 **3EB/110**	0.51 1 700 **3EB/110**	0.84 2 830 **3EB/110**	1.23 4 110 **3EB/110**	1.51 5 050 **3EB/110**	2.4 8 030 **3EB/110**	3.28 10 990 **3EB/110**	3.76 12 590 **3EB/110**	3.72 12 640 **3EB/112**	4.49 15 270 **3EB/112**	112	315	
	100	0.429 1 500 **3EB/103**	0.59 2 080 **3EB/103**	0.81 2 850 **3EB/104**	0.9 3 190 **3EB/104**	1.27 4 500 **3EB/104**	1.79 6 350 **3EB/104**	2.53 8 950 **3EB/104**	3.57 12 620 **3EB/104**	3.57 12 620 **3EB/104**	4.34 15 360 **3EB/104**	100	280	
	90	0.449 1 490 **3EB/86,8**	0.62 2 060 **3EB/86,8**	0.84 2 830 **3EB/88,4**	1.22 4 110 **3EB/88,4**	1.67 5 630 **3EB/88,4**	2.38 8 040 **3EB/88,4**	3.26 11 000 **3EB/88,4**	4.05 13 670 **3EB/88,4**	4.46 15 060 **3EB/88,4**	4.52 15 250 **3EB/88,4**	90	250	
	80	0.429 1 500 **3EB/82,1**	0.59 2 080 **3EB/82,1**	0.82 2 850 **3EB/81,8**	0.91 3 190 **3EB/81,8**	1.29 4 500 **3EB/81,8**	1.82 6 340 **3EB/81,8**	2.56 8 940 **3EB/81,8**	3.62 12 610 **3EB/81,8**	3.62 12 610 **3EB/81,8**	4.37 15 340 **3EB/82,2**	80	224	
	71	0.449 1 490 **3EB/69,5**	0.62 2 060 **3EB/69,5**	0.85 2 830 **3EB/69,7**	1.23 4 100 **3EB/69,7**	1.69 5 620 **3EB/69,7**	2.41 8 030 **3EB/69,7**	3.3 10 990 **3EB/69,7**	4.1 13 640 **3EB/69,7**	4.52 15 040 **3EB/69,7**	5.6 18 640 **3EB/69,7**	71	200	
	63	0.436 1 500 **3EB/64,8**	0.6 2 070 **3EB/64,8**	0.83 2 840 **3EB/64,8**	0.93 3 190 **3EB/64,8**	1.31 4 490 **3EB/64,8**	1.84 6 340 **3EB/64,8**	2.6 8 940 **3EB/64,8**	3.66 12 600 **3EB/64,8**	3.66 12 600 **3EB/64,8**	3.66 12 600 **3EB/64,8**	63	180	
	56	0.455 1 490 **3EB/54,8**	0.63 2 060 **3EB/54,8**	0.86 2 820 **3EB/54,9**	1.25 4 090 **3EB/54,9**	1.7 5 610 **3EB/55,2**	2.48 8 140 **3EB/54,9**	3.44 11 270 **3EB/54,9**	4.13 13 620 **3EB/55,2**	4.56 15 040 **3EB/55,2**	5.7 18 630 **3EB/55,2**	56	160	
	50	0.429 1 500 **3EB/51,3**	0.59 2 080 **3EB/51,3**	0.89 2 800 **3EB/46,3**	1.29 4 070 **3EB/46,3**	1.55 4 900 **3EB/46,3**	2.56 8 090 **3EB/46,3**	3.55 11 200 **3EB/46,3**	3.53 11 200 **3EB/46,6**	3.94 12 510 **3EB/46,6**	4.76 15 110 **3EB/46,6**	50	140	
	45	0.432 1 500 **3EB/45,4**	0.58 2 020 **3EB/45,4**	0.85 2 830 **3EB/43,6**	1.23 4 100 **3EB/43,6**	1.69 5 620 **3EB/43,6**	2.45 8 160 **3EB/43,6**	3.39 11 290 **3EB/43,6**	4.1 13 640 **3EB/43,6**	4.43 14 750 **3EB/43,6**	4.43 14 750 **3EB/43,6**	45	125	
	40	0.409 1 510 **3EB/43,4**	0.57 2 100 **3EB/43,4**	0.71 2 360 **3EB/39**	1.01 3 350 **3EB/39**	1.24 4 130 **3EB/39**	2.01 6 700 **3EB/39**	2.86 9 500 **3EB/39**	3.15 10 480 **3EB/39**	3.15 10 480 **3EB/39**	3.15 10 480 **3EB/39**	40	112	
22 400	2240	944 **4EB/2265**	1 330 **4EB/2265**	–	–	–	–	–	–	–	–			
	2000	1 280 **4EB/1930**	1 340 **4EB/1930**	1 870 **4EB/2026**	2 640 **4EB/2026**	3 730 **4EB/2026**	–	–	–	–	–			
	1800	944 **4EB/1812**	1 330 **4EB/1812**	2 410 **4EB/1726**	2 910 **4EB/1726**	4 100 **4EB/1726**	5 260 **4EB/1812**	7 410 **4EB/1812**	8 970 **4EB/1711**	10 450 **4EB/1812**	12 650 **4EB/1711**			
	1600	1 290 **4EB/1610**	1 770 **4EB/1610**	1 880 **4EB/1621**	2 650 **4EB/1649**	3 730 **4EB/1621**	5 780 **4EB/1544**	8 150 **4EB/1544**	10 830 **4EB/1544**	11 500 **4EB/1544**	11 500 **4EB/1544**			
	1400	1 290 **4EB/1392**	1 760 **4EB/1392**	2 420 **4EB/1405**	3 310 **4EB/1405**	4 530 **4EB/1405**	5 270 **4EB/1450**	7 430 **4EB/1450**	9 010 **4EB/1392**	10 480 **4EB/1450**	12 710 **4EB/1392**			
	1250	0.336 1 450 **4EB/1270**	0.404 1 770 **4EB/1288**	0.57 2 420 **4EB/1245**	– 3 290 **4EB/1197**	– 4 500 **4EB/1197**	1.49 6 390 **4EB/1256**	2.1 9 010 **4EB/1256**	2.54 10 890 **4EB/1256**	3.06 13 090 **4EB/1256**	3.69 15 810 **4EB/1256**	1250	2 800	**2.24**
	1120	0.368 1 540 **4EB/1097**	0.443 1 860 **4EB/1097**	0.69 2 930 **4EB/1107**	0.77 3 310 **4EB/1124**	1.06 4 540 **4EB/1124**	1.55 6 350 **4EB/1070**	2.19 8 950 **4EB/1070**	2.64 10 810 **4EB/1070**	3.18 13 000 **4EB/1070**	3.84 15 700 **4EB/1070**	1120	2 500	
	1000	0.336 1 450 **4EB/1016**	0.413 1 770 **4EB/1004**	0.56 2 330 **4EB/981**	0.78 3 310 **4EB/998**	1.05 4 540 **4EB/1013**	1.52 6 420 **4EB/990**	2.14 9 050 **4EB/990**	3.02 12 760 **4EB/990**	3.06 13 090 **4EB/1005**	3.69 15 810 **4EB/1005**	1000	2 240	
	900	0.355 1 550 **4EB/916**	0.426 1 860 **4EB/916**	0.69 2 930 **4EB/886**	0.95 4 300 **4EB/943**	1.11 4 980 **4EB/943**	1.53 6 360 **4EB/871**	2.16 8 970 **4EB/871**	2.61 10 840 **4EB/871**	3.13 13 030 **4EB/871**	3.78 15 740 **4EB/871**	900	2 000	
	800	0.368 1 540 **4EB/791**	0.442 1 860 **4EB/791**	0.69 2 930 **4EB/799**	1.02 4 250 **4EB/787**	1.39 5 810 **4EB/787**	1.83 8 180 **4EB/844**	2.42 10 840 **4EB/844**	3.19 14 260 **4EB/844**	3.41 15 280 **4EB/844**	3.65 15 840 **4EB/818**	800	1 800	
	710	0.356 1 550 **4EB/732**	0.492 2 150 **4EB/732**	0.67 2 950 **4EB/739**	1.04 4 230 **4EB/680**	1.43 5 790 **4EB/680**	1.98 8 130 **4EB/687**	2.72 11 130 **4EB/687**	3.43 14 070 **4EB/687**	3.72 15 240 **4EB/687**	4.61 18 880 **4EB/687**	710	1 600	
	630	0.359 1 550 **4EB/632**	0.498 2 150 **4EB/632**	0.68 2 940 **4EB/638**	0.99 4 260 **4EB/630**	1.36 5 840 **4EB/630**	2.03 8 120 **4EB/585**	2.79 11 110 **4EB/585**	2.91 12 790 **4EB/645**	2.91 12 790 **4EB/645**	4.73 18 850 **4EB/585**	630	1 400	

Tabelle di selezione dei riduttori ad assi ortogonali

$n_{N2} \times L_h$	i_N	Grandezza riduttore P_{N2} kW M_{N2} N m ... / i 030A	042A	060A	085A	125A	180A	250A	355A	500A	710A	i_N	n_1 min^{-1}	n_{N2}
28 000	200	8.9 28 950 **4EB/190**	13.2 43 970 **4EB/195**	16 51 870 **4EB/190**	24.8 81 580 **4EB/193**	28.6 94 920 **4EB/195**	48.2 158 520 **4EB/193**	58 206 120 **4EB/209**	98 356 470 **4EB/213**	123 439 650 **4EB/209**	186 677 350 **4EB/213**	200	560	**2.8**
	200	6.6 22 410 **3EB/200**	–	–	–	–	–	–	–	–	–	200	560	
	180	8.6 29 150 **4EB/178**	12.7 44 280 **4EB/182**	14.8 50 210 **4EB/178**	25.2 85 790 **4EB/178**	28.4 98 770 **4EB/182**	51 174 650 **4EB/179**	59 199 560 **4EB/179**	102 354 170 **4EB/182**	114 389 070 **4EB/179**	193 672 970 **4EB/182**	180	500	
	160	9.1 28 860 **4EB/150**	13.5 43 840 **4EB/153**	13.1 45 040 **4EB/162**	26.4 84 040 **4EB/150**	26.4 85 900 **4EB/153**	54 172 920 **4EB/150**	–	–	–	–	160	450	
	160	6.7 23 240 **3EB/163**	9 28 940 **3EB/152**	13.7 44 680 **3EB/154**	19.5 64 200 **3EB/155**	28.2 95 140 **3EB/159**	–	–	–	–	–	160	450	
	140	7 23 090 **3EB/139**	9 30 950 **3EB/143**	13.5 44 780 **3EB/139**	17.6 58 300 **3EB/139**	30.4 93 900 **3EB/129**	37.2 127 090 **3EB/143**	60 204 920 **3EB/143**	70 240 550 **3EB/143**	–	–	140	400	
	125	7.2 24 570 **3EB/127**	8.9 28 970 **3EB/122**	13.5 44 770 **3EB/123**	21.3 71 170 **3EB/124**	29.4 98 970 **3EB/125**	33.4 115 440 **3EB/128**	59 205 430 **3EB/129**	63 221 050 **3EB/129**	–	–	125	355	
	112	6.9 23 140 **3EB/111**	10.4 36 190 **3EB/115**	13.3 44 890 **3EB/111**	21.1 71 280 **3EB/111**	28.3 95 080 **3EB/111**	41.4 143 660 **3EB/115**	59 205 410 **3EB/115**	79 274 790 **3EB/115**	–	–	112	315	
	100	7.1 24 590 **3EB/102**	10.1 35 590 **3EB/104**	13.5 44 770 **3EB/97,1**	21.3 71 170 **3EB/97,8**	29 99 050 **3EB/100**	40.9 143 260 **3EB/103**	58 205 870 **3EB/104**	73 256 890 **3EB/104**	–	–	100	280	
	90	8.8 29 030 **3EB/86,6**	10.5 36 170 **3EB/90,5**	16 52 810 **3EB/86,6**	21.3 71 210 **3EB/87,7**	28.1 95 190 **3EB/88,6**	41.6 143 510 **3EB/90,3**	59 205 200 **3EB/90,5**	84 289 620 **3EB/90,5**	–	–	90	250	
	80	7.2 24 570 **3EB/80,2**	10.4 36 210 **3EB/81,6**	13.6 44 710 **3EB/77**	21.5 71 070 **3EB/77,5**	29.4 98 960 **3EB/79**	41.6 143 520 **3EB/80,9**	59 205 420 **3EB/81,6**	83 289 930 **3EB/81,6**	–	–	80	224	
	71	8.9 28 970 **3EB/68,3**	10.5 36 120 **3EB/71,7**	16.2 52 760 **3EB/68,3**	21.4 71 110 **3EB/69,5**	28.5 94 980 **3EB/69,8**	41.9 143 320 **3EB/71,6**	75 248 940 **3EB/69,8**	84 289 220 **3EB/71,7**	–	–	71	200	
	63	7.3 24 550 **3EB/63,6**	10.5 36 130 **3EB/64,7**	13.5 42 930 **3EB/60**	20.3 65 920 **3EB/61,1**	35.9 122 540 **3EB/64,4**	42.1 143 230 **3EB/64,2**	60 205 000 **3EB/64,7**	84 289 340 **3EB/64,7**	–	–	63	180	
	56	6.7 23 250 **3EB/58,2**	11.2 37 120 **3EB/55,3**	13 45 090 **3EB/58,2**	23.6 77 320 **3EB/54,8**	35.5 116 600 **3EB/55**	47.3 154 930 **3EB/54,9**	75 248 590 **3EB/55,3**	92 304 720 **3EB/55,3**	–	–	56	160	
	50	8 29 520 **3EB/54,1**	9.9 34 560 **3EB/51**	14.4 53 170 **3EB/54,1**	–	35.3 122 890 **3EB/51**	41.4 141 140 **3EB/50**	59 205 420 **3EB/51**	83 288 000 **3EB/51**	–	–	50	140	
	45	6.6 23 300 **3EB/46,2**	–	12.8 45 190 **3EB/46,2**	18.5 60 250 **3EB/42,7**	36.6 122 090 **3EB/43,6**	36.9 120 720 **3EB/42,8**	74 246 340 **3EB/43,6**	74 246 340 **3EB/43,6**	–	–	45	125	
	40	7.9 28 920 **3EB/42,7**	7.9 29 120 **3EB/43**	16.1 58 590 **3EB/42,7**	–	–	–	–	–	–	–	40	112	
22 400	2240	–	–	–	–	–	–	–	–	–	–			
	2000	–	–	–	–	–	–	–	–	–	–			
	1800	–	–	–	–	–	–	–	–	–	–			
	1600	22 660 **4EB/1531**	–	–	–	–	–	–	–	–	–			
	1400	–	–	–	–	–	–	–	–	–	–			
	1250	5.6 23 970 **4EB/1246**	–	11.5 46 080 **4EB/1176**	– 73 250 **4EB/1184**	– 98 130 **4EB/1213**	–	–	–	–	–	1250	2 800	**2.24**
	1120	5.9 23 800 **4EB/1061**	8.7 36 600 **4EB/1095**	11.4 46 160 **4EB/1061**	– 73 300 **4EB/1061**	–	– 147 730 **4EB/1093**	–	–	–	–	1120	2 500	
	1000	6 24 860 **4EB/971**	8.8 37 270 **4EB/988**	11.3 46 200 **4EB/957**	17.9 73 440 **4EB/963**	23.7 98 130 **4EB/970**	– 137 610 **4EB/980**	–	–	–	–	1000	2 240	
	900	5.8 23 860 **4EB/864**	8.6 36 640 **4EB/891**	11.2 46 280 **4EB/864**	17.8 73 490 **4EB/864**	22.3 99 220 **4EB/932**	– 148 110 **4EB/890**	– 209 880 **4EB/840**	– 297 310 **4EB/860**	– 415 750 **4EB/859**	– 561 240 **4EB/860**	900	2 000	
	800	6.8 29 770 **4EB/827**	8.4 37 820 **4EB/845**	10.8 46 610 **4EB/815**	18.7 83 100 **4EB/837**	22.3 99 260 **4EB/841**	35 148 020 **4EB/798**	53 209 750 **4EB/753**	– 297 430 **4EB/776**	– 415 500 **4EB/770**	– 561 470 **4EB/776**	800	1 800	
	710	7.4 29 690 **4EB/673**	9.2 37 620 **4EB/688**	12.2 49 160 **4EB/673**	16.9 74 190 **4EB/736**	22.9 100 580 **4EB/735**	36.3 147 070 **4EB/679**	52 209 880 **4EB/672**	– 298 140 **4EB/701**	– 401 390 **4EB/735**	– 590 500 **4EB/736**	710	1 600	
	630	5.8 24 920 **4EB/632**	8.7 37 420 **4EB/634**	10.5 46 810 **4EB/652**	18.2 83 240 **4EB/669**	22.2 100 470 **4EB/663**	36.7 161 350 **4EB/644**	49.1 217 330 **4EB/648**	76 342 970 **4EB/664**	88 396 930 **4EB/659**	– 591 610 **4EB/664**	630	1 400	

Tabelle di selezione dei riduttori ad assi ortogonali

Grandezza riduttore

P_{N2} kW

M_{N2} N m

... / i

$n_{N2} \times L_h$	i_N	001A	002A	003A	004A	006A	009A	012A	015A	018A	021A	i_N	n_1 min^{-1}	n_{N2}
22 400	560	0.376 1 540 **4EB/535**	0.52 2 130 **4EB/535**	0.7 2 920 **4EB/544**	1.02 4 240 **4EB/544**	1.4 5 810 **4EB/544**	2.04 8 430 **4EB/541**	2.82 11 670 **4EB/541**	3.41 14 090 **4EB/541**	4.08 16 860 **4EB/541**	4.51 18 910 **4EB/549**	560	1 250	**2.24**
	500	0.36 1 550 **4EB/505**	0.498 2 150 **4EB/505**	0.69 2 930 **4EB/497**	1.01 4 260 **4EB/497**	1.27 5 380 **4EB/497**	1.52 6 370 **4EB/493**	2.14 8 990 **4EB/493**	2.58 10 850 **4EB/493**	3.11 13 050 **4EB/493**	3.75 15 760 **4EB/493**	500	1 120	
	450	0.365 1 550 **4EB/443**	0.439 1 860 **4EB/443**	0.67 2 950 **4EB/460**	0.97 4 280 **4EB/460**	1.33 5 860 **4EB/460**	1.93 8 510 **4EB/461**	2.68 11 780 **4EB/461**	3.23 14 230 **4EB/461**	4.09 18 000 **4EB/461**	4.25 18 990 **4EB/468**	450	1 000	
	400	0.361 1 550 **4EB/404**	0.5 2 140 **4EB/404**	0.66 2 950 **4EB/418**	0.97 4 290 **4EB/418**	1.43 5 780 **4EB/381**	2.04 8 430 **4EB/389**	2.83 11 660 **4EB/389**	3.42 14 090 **4EB/389**	3.9 16 080 **4EB/389**	3.69 16 970 **4EB/433**	400	900	
	355	0.365 1 550 **4EB/354**	0.51 2 140 **4EB/354**	0.68 2 940 **4EB/362**	0.99 4 270 **4EB/362**	1.35 5 840 **4EB/362**	1.96 8 490 **4EB/364**	2.71 11 760 **4EB/364**	3.27 14 200 **4EB/364**	4.09 18 000 **4EB/369**	4.81 21 200 **4EB/369**	355	800	
	315	0.361 1 550 **4EB/319**	0.5 2 140 **4EB/319**	0.68 2 940 **4EB/319**	1.02 4 250 **4EB/310**	1.41 5 800 **4EB/305**	2.02 8 440 **4EB/311**	2.8 11 690 **4EB/311**	3.38 14 120 **4EB/311**	4.3 17 990 **4EB/311**	4.52 18 910 **4EB/311**	315	710	
	280	0.376 1 540 **4EB/270**	0.52 2 130 **4EB/270**	0.67 2 950 **4EB/290**	0.97 4 280 **4EB/290**	1.33 5 860 **4EB/290**	2.05 8 420 **4EB/271**	2.84 11 660 **4EB/271**	3.43 14 080 **4EB/271**	4.08 18 000 **4EB/291**	4.81 21 200 **4EB/291**	280	630	
	250	0.36 1 550 **4EB/253**	0.498 2 150 **4EB/253**	0.71 2 920 **4EB/240**	1.03 4 230 **4EB/240**	1.41 5 800 **4EB/240**	2.02 8 440 **4EB/245**	2.8 11 690 **4EB/245**	3.38 14 120 **4EB/245**	4.3 17 990 **4EB/245**	4.52 18 910 **4EB/245**	250	560	
	224	0.377 1 540 **4EB/214**	0.52 2 130 **4EB/214**	0.67 2 940 **4EB/229**	0.98 4 280 **4EB/229**	1.34 5 850 **4EB/229**	1.94 8 500 **4EB/229**	2.69 11 770 **4EB/229**	3.25 14 220 **4EB/229**	4.11 18 000 **4EB/229**	4.84 21 200 **4EB/229**	224	500	
	200	0.382 1 530 **4EB/189**	0.5 2 020 **4EB/189**	0.71 2 910 **4EB/193**	1.04 4 230 **4EB/193**	1.42 5 790 **4EB/193**	2.04 8 430 **4EB/194**	2.83 11 660 **4EB/194**	3.42 14 090 **4EB/194**	4.37 17 940 **4EB/193**	4.58 18 890 **4EB/194**	200	450	
	200	0.319 1 280 **3EB/189**	0.437 1 750 **3EB/189**	0.56 2 420 **3EB/202**	0.68 2 910 **3EB/202**	0.96 4 110 **3EB/202**	1.35 5 790 **3EB/202**	1.9 8 170 **3EB/202**	2.54 10 890 **3EB/202**	2.69 11 520 **3EB/202**	2.69 11 520 **3EB/202**	200	450	
	180	0.359 1 550 **4EB/181**	0.498 2 150 **4EB/181**	0.68 2 940 **4EB/181**	0.99 4 270 **4EB/181**	1.35 5 840 **4EB/181**	1.96 8 490 **4EB/182**	2.71 11 760 **4EB/182**	3.27 14 200 **4EB/182**	4.15 18 000 **4EB/182**	4.88 21 200 **4EB/182**	180	400	
	160	0.366 1 540 **4EB/157**	0.48 2 020 **4EB/157**	0.68 2 940 **4EB/160**	0.99 4 260 **4EB/160**	1.36 5 840 **4EB/160**	1.94 8 500 **4EB/163**	2.69 11 770 **4EB/163**	3.42 14 090 **4EB/153**	4.36 17 950 **4EB/153**	4.82 19 850 **4EB/153**	160	355	
	160	0.295 1 300 **3EB/163**	0.404 1 770 **3EB/163**	0.54 2 330 **3EB/159**	0.75 3 330 **3EB/164**	1.03 4 560 **3EB/164**	1.45 6 420 **3EB/164**	2.05 9 060 **3EB/164**	2.47 10 940 **3EB/164**	2.97 13 160 **3EB/164**	3.59 15 890 **3EB/164**	160	355	
	140	0.323 1 460 **3EB/149**	0.323 1 460 **3EB/149**	0.57 2 420 **3EB/140**	0.78 3 310 **3EB/140**	1.07 4 530 **3EB/140**	1.5 6 380 **3EB/140**	2.12 9 000 **3EB/140**	2.56 10 870 **3EB/140**	3.08 13 070 **3EB/140**	3.72 15 790 **3EB/140**	140	315	
	125	0.354 1 550 **3EB/129**	0.425 1 860 **3EB/129**	0.67 2 950 **3EB/130**	0.73 3 240 **3EB/130**	1.03 4 560 **3EB/130**	1.46 6 440 **3EB/130**	2.05 9 080 **3EB/130**	2.89 12 800 **3EB/130**	2.94 13 180 **3EB/132**	3.55 15 920 **3EB/132**	125	280	
	112	0.306 1 290 **3EB/110**	0.419 1 760 **3EB/110**	0.69 2 930 **3EB/110**	1.01 4 250 **3EB/110**	1.2 5 050 **3EB/110**	1.93 8 150 **3EB/110**	2.64 11 150 **3EB/110**	3.03 12 790 **3EB/110**	3.06 13 090 **3EB/112**	3.69 15 810 **3EB/112**	112	250	
	100	0.355 1 550 **3EB/103**	0.491 2 150 **3EB/103**	0.67 2 950 **3EB/104**	0.73 3 240 **3EB/104**	1.03 4 560 **3EB/104**	1.46 6 440 **3EB/104**	2.05 9 080 **3EB/104**	2.89 12 800 **3EB/104**	2.89 12 800 **3EB/104**	3.59 15 890 **3EB/104**	100	224	
	90	0.372 1 540 **3EB/86,8**	0.51 2 130 **3EB/86,8**	0.69 2 930 **3EB/88,4**	1.01 4 250 **3EB/88,4**	1.38 5 820 **3EB/88,4**	1.93 8 150 **3EB/88,4**	2.64 11 150 **3EB/88,4**	3.35 14 140 **3EB/88,4**	3.62 15 270 **3EB/88,4**	3.74 15 770 **3EB/88,4**	90	200	
	80	0.356 1 550 **3EB/82,1**	0.493 2 150 **3EB/82,1**	0.68 2 940 **3EB/81,8**	0.75 3 230 **3EB/81,8**	1.05 4 560 **3EB/81,8**	1.48 6 430 **3EB/81,8**	2.09 9 060 **3EB/81,8**	2.94 12 780 **3EB/81,8**	2.94 12 780 **3EB/81,8**	3.63 15 850 **3EB/82,2**	80	180	
	71	0.372 1 540 **3EB/69,5**	0.51 2 130 **3EB/69,5**	0.7 2 920 **3EB/69,7**	1.02 4 240 **3EB/69,7**	1.4 5 810 **3EB/69,7**	1.96 8 140 **3EB/69,7**	2.68 11 140 **3EB/69,7**	3.39 14 110 **3EB/69,7**	3.67 15 250 **3EB/69,7**	4.5 18 710 **3EB/69,7**	71	160	
	63	0.352 1 560 **3EB/64,8**	0.488 2 150 **3EB/64,8**	0.67 2 950 **3EB/64,8**	0.73 3 240 **3EB/64,8**	1.03 4 560 **3EB/64,8**	1.46 6 440 **3EB/64,8**	2.05 9 080 **3EB/64,8**	2.89 12 800 **3EB/64,8**	2.89 12 800 **3EB/64,8**	2.89 12 800 **3EB/64,8**	63	140	
	56	0.369 1 540 **3EB/54,8**	0.51 2 140 **3EB/54,8**	0.7 2 930 **3EB/54,9**	1.01 4 250 **3EB/54,9**	1.38 5 820 **3EB/55,2**	2.01 8 450 **3EB/54,9**	2.79 11 700 **3EB/54,9**	3.35 14 140 **3EB/55,2**	3.62 15 270 **3EB/55,2**	4.43 18 710 **3EB/55,2**	56	125	
	50	0.355 1 550 **3EB/51,3**	0.491 2 150 **3EB/51,3**	0.73 2 900 **3EB/46,3**	1.07 4 210 **3EB/46,3**	1.24 4 900 **3EB/46,3**	2.12 8 370 **3EB/46,3**	2.94 11 590 **3EB/46,3**	2.82 11 200 **3EB/46,6**	3.26 12 940 **3EB/46,6**	3.94 15 630 **3EB/46,6**	50	112	
18 000	2240	976 **4EB/2265**	1 380 **4EB/2265**	–	–	–	–	–	–	–	–			
	2000	1 320 **4EB/1930**	1 350 **4EB/1930**	1 940 **4EB/2026**	2 740 **4EB/2026**	3 860 **4EB/2026**	–	–	–	–	–			
	1800	978 **4EB/1812**	1 380 **4EB/1812**	2 490 **4EB/1726**	2 950 **4EB/1726**	4 160 **4EB/1726**	5 450 **4EB/1812**	7 690 **4EB/1812**	9 300 **4EB/1711**	10 840 **4EB/1812**	12 830 **4EB/1711**			
	1600	0.24 1 320 **4EB/1610**	0.334 1 840 **4EB/1610**	0.352 1 950 **4EB/1621**	0.489 2 750 **4EB/1649**	0.7 3 870 **4EB/1621**	1.11 5 870 **4EB/1544**	1.57 8 270 **4EB/1544**	2.13 11 230 **4EB/1544**	2.22 11 660 **4EB/1544**	2.22 11 660 **4EB/1544**	1600	2 800	**1.8**
	1400	0.248 1 320 **4EB/1392**	0.343 1 830 **4EB/1392**	0.467 2 500 **4EB/1405**	0.64 3 430 **4EB/1405**	0.87 4 690 **4EB/1405**	0.99 5 460 **4EB/1450**	1.39 7 700 **4EB/1450**	1.76 9 340 **4EB/1392**	1.96 10 850 **4EB/1450**	2.48 13 160 **4EB/1392**	1400	2 500	

$n_{N2} \times L_h$	i_N	Grandezza riduttore P_{N2} kW M_{N2} N m ... / i 030A	042A	060A	085A	125A	180A	250A	355A	500A	710A	i_N	n_1 min^{-1}	n_{N2}
22 400	560	6.8 29 850 **4EB/573**	10.3 42 670 **4EB/542**	13 53 520 **4EB/538**	19.9 82 770 **4EB/545**	22.4 100 730 **4EB/588**	36.4 161 450 **4EB/581**	51 210 990 **4EB/544**	70 299 210 **4EB/561**	90 401 970 **4EB/588**	– 693 230 **4EB/600**	560	1 250	**2.24**
	500	6.7 30 430 **4EB/531**	8.7 37 420 **4EB/507**	10.7 46 710 **4EB/514**	16.8 74 250 **4EB/518**	30.6 125 000 **4EB/479**	36.7 161 350 **4EB/515**	58 256 570 **4EB/519**	76 337 420 **4EB/524**	124 507 720 **4EB/479**	169 689 480 **4EB/480**	500	1 120	
	450	6.8 29 850 **4EB/459**	10.9 45 000 **4EB/434**	12.3 53 730 **4EB/459**	18.7 83 090 **4EB/464**	30.3 125 000 **4EB/432**	36.4 161 450 **4EB/465**	58 256 630 **4EB/465**	82 341 050 **4EB/433**	91 401 610 **4EB/463**	167 690 590 **4EB/433**	450	1 000	
	400	6.8 30 410 **4EB/424**	8.6 36 650 **4EB/404**	11.9 53 820 **4EB/424**	19.9 89 500 **4EB/424**	31.2 125 000 **4EB/378**	38.1 162 400 **4EB/401**	59 256 270 **4EB/409**	83 367 440 **4EB/419**	127 507 130 **4EB/378**	160 695 850 **4EB/410**	400	900	
	355	7 30 220 **4EB/362**	10.2 45 000 **4EB/370**	12.4 53 680 **4EB/362**	19 83 020 **4EB/366**	30.7 125 000 **4EB/341**	41.6 180 000 **4EB/362**	59 256 400 **4EB/367**	77 342 450 **4EB/370**	126 507 390 **4EB/339**	169 689 080 **4EB/341**	355	800	
	315	7.3 29 980 **4EB/305**	10.7 45 000 **4EB/311**	10.8 46 610 **4EB/321**	19.9 89 500 **4EB/335**	27.1 117 510 **4EB/323**	38.1 162 390 **4EB/317**	59 256 350 **4EB/324**	83 367 410 **4EB/330**	113 491 280 **4EB/323**	160 695 970 **4EB/324**	315	710	
	280	7 30 230 **4EB/285**	10.9 45 000 **4EB/271**	12.4 53 700 **4EB/287**	20.6 88 950 **4EB/285**	27.6 125 000 **4EB/299**	41.6 180 000 **4EB/286**	58 256 510 **4EB/291**	89 362 700 **4EB/269**	113 511 010 **4EB/299**	168 689 760 **4EB/271**	280	630	
	250	7.3 29 980 **4EB/240**	10.7 45 000 **4EB/246**	12.8 52 530 **4EB/240**	20 82 750 **4EB/243**	26.9 117 550 **4EB/256**	38 162 440 **4EB/251**	57 249 420 **4EB/256**	82 367 690 **4EB/262**	113 491 430 **4EB/256**	159 696 500 **4EB/256**	250	560	
	224	7 30 220 **4EB/226**	10.2 45 000 **4EB/231**	12.9 55 640 **4EB/226**	20.6 88 930 **4EB/226**	28.3 125 000 **4EB/231**	41.6 180 000 **4EB/226**	59 256 100 **4EB/229**	77 342 450 **4EB/231**	114 499 310 **4EB/230**	158 697 620 **4EB/231**	224	500	
	200	7.3 29 700 **4EB/190**	10.9 45 000 **4EB/195**	13.2 53 460 **4EB/190**	20.2 82 680 **4EB/193**	23.7 98 110 **4EB/195**	39.2 160 660 **4EB/193**	48.1 213 050 **4EB/209**	81 368 460 **4EB/213**	106 469 470 **4EB/209**	155 700 140 **4EB/213**	200	450	
	200	5.3 22 710 **3EB/200**	–	–	–	–	–	–	–	–	–	200	450	
	180	7.1 30 150 **4EB/178**	10.3 45 000 **4EB/182**	12.6 53 680 **4EB/178**	20.9 88 740 **4EB/178**	24.3 105 610 **4EB/182**	42.2 180 000 **4EB/179**	50 213 380 **4EB/179**	84 366 330 **4EB/182**	97 416 010 **4EB/179**	160 696 080 **4EB/182**	180	400	
	160	7.4 29 920 **4EB/150**	10.9 45 000 **4EB/153**	10.7 46 680 **4EB/162**	21.8 88 040 **4EB/150**	22.3 92 240 **4EB/153**	44.3 179 240 **4EB/150**	–	–	–	–	160	355	
	160	5.5 24 090 **3EB/163**	7.2 29 370 **3EB/152**	11.2 46 310 **3EB/154**	15.8 65 910 **3EB/155**	23.1 98 610 **3EB/159**	–	–	–	–	–	160	355	
	140	5.7 23 940 **3EB/139**	7.3 31 780 **3EB/143**	11 46 430 **3EB/139**	14.2 59 870 **3EB/139**	24.8 97 350 **3EB/129**	30.1 130 510 **3EB/143**	48.9 212 460 **3EB/143**	57 248 230 **3EB/143**	–	–	140	315	
	125	5.8 24 930 **3EB/127**	7.1 29 390 **3EB/122**	11 46 410 **3EB/123**	17.4 73 770 **3EB/124**	23.5 100 420 **3EB/125**	26.9 117 610 **3EB/128**	48.2 212 940 **3EB/129**	51 226 960 **3EB/129**	–	–	125	280	
	112	5.6 23 970 **3EB/111**	8.4 36 710 **3EB/115**	10.9 46 480 **3EB/111**	17.4 73 820 **3EB/111**	23.3 98 460 **3EB/111**	34 148 770 **3EB/115**	48.5 212 710 **3EB/115**	67 294 520 **3EB/115**	–	–	112	250	
	100	5.8 24 930 **3EB/102**	8.3 36 490 **3EB/104**	11.2 46 310 **3EB/97,1**	17.7 73 610 **3EB/97,8**	23.5 100 420 **3EB/100**	33.6 146 860 **3EB/103**	48.2 212 940 **3EB/104**	62 274 680 **3EB/104**	–	–	100	224	
	90	7.2 29 750 **3EB/86,6**	8.5 36 670 **3EB/90,5**	12.9 53 540 **3EB/86,6**	17.6 73 650 **3EB/87,7**	23.3 98 460 **3EB/88,6**	34.4 148 440 **3EB/90,3**	49.1 212 250 **3EB/90,5**	69 299 570 **3EB/90,5**	–	–	90	200	
	80	5.9 24 900 **3EB/80,2**	8.6 37 430 **3EB/81,6**	11.3 46 210 **3EB/77**	17.9 73 460 **3EB/77,5**	23.9 100 300 **3EB/79**	34.5 148 350 **3EB/80,9**	49 212 330 **3EB/81,6**	69 299 690 **3EB/81,6**	–	–	80	180	
	71	7.3 29 720 **3EB/68,3**	8.6 36 650 **3EB/71,7**	13.1 53 490 **3EB/68,3**	17.7 73 550 **3EB/69,5**	23.6 98 240 **3EB/69,8**	34.7 148 240 **3EB/71,6**	61 255 640 **3EB/69,8**	70 299 150 **3EB/71,7**	–	–	71	160	
	63	5.8 24 930 **3EB/63,6**	8.5 37 530 **3EB/64,7**	10.7 43 600 **3EB/60**	16.1 66 950 **3EB/61,1**	28.5 125 000 **3EB/64,4**	34 148 780 **3EB/64,2**	48.2 212 940 **3EB/64,7**	68 300 550 **3EB/64,7**	–	–	63	140	
	56	5.4 24 140 **3EB/58,2**	8.9 37 500 **3EB/55,3**	10.5 46 810 **3EB/58,2**	18.5 77 320 **3EB/54,8**	27.7 116 600 **3EB/55**	36.9 154 930 **3EB/54,9**	61 255 870 **3EB/55,3**	74 312 460 **3EB/55,3**	–	–	56	125	
	50	6.5 29 950 **3EB/54,1**	7.9 34 560 **3EB/51**	11.7 53 900 **3EB/54,1**	–	28.7 125 000 **3EB/51**	33.1 141 140 **3EB/50**	48.8 212 470 **3EB/51**	66 288 000 **3EB/51**	–	–	50	112	
18 000	2240	–	–	–	–	–	–	–	–	–	–			
	2000	–	–	–	–	–	–	–	–	–	–			
	1800	–	–	–	–	–	–	–	–	–	–			
	1600	4.4 23 000 **4EB/1531**	–	–	–	–	–	–	–	–	–	1600	2 800	**1.8**
	1400	–	–	–	–	–	–	–	–	–	–	1400	2 500	

Tabelle di selezione dei riduttori ad assi ortogonali

Grandezza riduttore

P_{N2} kW

M_{N2} N m

... / i

$n_{N2} \times L_h$	i_N	001A	002A	003A	004A	006A	009A	012A	015A	018A	021A	i_N	n_1 min^{-1}	n_{N2}
18 000	1250	0.272 1 470 **4EB/1270**	0.334 1 840 **4EB/1288**	0.471 2 500 **4EB/1245**	0.67 3 400 **4EB/1197**	0.91 4 660 **4EB/1197**	1.23 6 610 **4EB/1256**	1.74 9 320 **4EB/1256**	2.1 11 260 **4EB/1256**	2.53 13 540 **4EB/1256**	3.02 16 180 **4EB/1256**	1250	2 240	**1.8**
	1120	0.305 1 600 **4EB/1097**	0.359 1 880 **4EB/1097**	0.57 3 030 **4EB/1107**	0.64 3 430 **4EB/1124**	0.87 4 690 **4EB/1124**	1.28 6 570 **4EB/1070**	1.81 9 260 **4EB/1070**	2.19 11 180 **4EB/1070**	2.63 13 440 **4EB/1070**	3.18 16 240 **4EB/1070**	1120	2 000	
	1000	0.273 1 470 **4EB/1016**	0.343 1 830 **4EB/1004**	0.453 2 360 **4EB/981**	0.65 3 420 **4EB/998**	0.87 4 690 **4EB/1013**	1.24 6 500 **4EB/990**	1.75 9 170 **4EB/990**	2.46 12 930 **4EB/990**	2.54 13 530 **4EB/1005**	3.03 16 180 **4EB/1005**	1000	1 800	
	900	0.293 1 600 **4EB/916**	0.345 1 890 **4EB/916**	0.57 3 030 **4EB/886**	0.79 4 420 **4EB/943**	0.9 5 050 **4EB/943**	1.27 6 580 **4EB/871**	1.79 9 280 **4EB/871**	2.16 11 210 **4EB/871**	2.59 13 480 **4EB/871**	3.13 16 280 **4EB/871**	900	1 600	
	800	0.296 1 600 **4EB/791**	0.349 1 890 **4EB/791**	0.56 3 040 **4EB/799**	0.82 4 410 **4EB/787**	1.12 6 040 **4EB/787**	1.44 8 300 **4EB/844**	1.91 11 010 **4EB/844**	2.57 14 820 **4EB/844**	2.7 15 520 **4EB/844**	2.91 16 220 **4EB/818**	800	1 400	
	710	0.286 1 600 **4EB/732**	0.399 2 230 **4EB/732**	0.54 3 060 **4EB/739**	0.84 4 390 **4EB/680**	1.16 6 010 **4EB/680**	1.57 8 260 **4EB/687**	2.15 11 300 **4EB/687**	2.79 14 610 **4EB/687**	2.95 15 470 **4EB/687**	3.66 19 170 **4EB/687**	710	1 250	
	630	0.297 1 600 **4EB/632**	0.412 2 220 **4EB/632**	0.56 3 040 **4EB/638**	0.82 4 410 **4EB/630**	1.12 6 040 **4EB/630**	1.65 8 230 **4EB/585**	2.26 11 270 **4EB/585**	2.36 12 970 **4EB/645**	2.36 12 970 **4EB/645**	3.83 19 110 **4EB/585**	630	1 120	
	560	0.311 1 590 **4EB/535**	0.431 2 200 **4EB/535**	0.58 3 020 **4EB/544**	0.85 4 390 **4EB/544**	1.16 6 010 **4EB/544**	1.69 8 720 **4EB/541**	2.33 12 070 **4EB/541**	2.82 14 580 **4EB/541**	3.31 17 090 **4EB/541**	3.66 19 170 **4EB/549**	560	1 000	
	500	0.298 1 600 **4EB/505**	0.414 2 220 **4EB/505**	0.57 3 030 **4EB/497**	0.83 4 400 **4EB/497**	1.04 5 460 **4EB/497**	1.26 6 590 **4EB/493**	1.78 9 290 **4EB/493**	2.15 11 220 **4EB/493**	2.58 13 490 **4EB/493**	3.12 16 290 **4EB/493**	500	900	
	450	0.302 1 600 **4EB/443**	0.356 1 880 **4EB/443**	0.56 3 050 **4EB/460**	0.8 4 420 **4EB/460**	1.1 6 050 **4EB/460**	1.6 8 800 **4EB/461**	2.21 12 190 **4EB/461**	2.67 14 720 **4EB/461**	3.27 18 000 **4EB/461**	3.45 19 250 **4EB/468**	450	800	
	400	0.294 1 600 **4EB/404**	0.409 2 220 **4EB/404**	0.54 3 060 **4EB/418**	0.79 4 440 **4EB/418**	1.17 6 000 **4EB/381**	1.67 8 730 **4EB/389**	2.31 12 090 **4EB/389**	2.79 14 600 **4EB/389**	3.16 16 510 **4EB/389**	2.96 17 220 **4EB/433**	400	710	
	355	0.298 1 600 **4EB/354**	0.413 2 220 **4EB/354**	0.55 3 050 **4EB/362**	0.81 4 430 **4EB/362**	1.1 6 060 **4EB/362**	1.6 8 800 **4EB/364**	2.21 12 190 **4EB/364**	2.67 14 720 **4EB/364**	3.22 18 000 **4EB/369**	3.79 21 200 **4EB/369**	355	630	
	315	0.294 1 600 **4EB/319**	0.409 2 220 **4EB/319**	0.56 3 040 **4EB/319**	0.83 4 400 **4EB/310**	1.16 6 010 **4EB/305**	1.65 8 750 **4EB/311**	2.29 12 120 **4EB/311**	2.76 14 630 **4EB/311**	3.4 18 000 **4EB/311**	3.62 19 190 **4EB/311**	315	560	
	280	0.309 1 590 **4EB/270**	0.428 2 200 **4EB/270**	0.55 3 050 **4EB/290**	0.8 4 420 **4EB/290**	1.09 6 050 **4EB/290**	1.69 8 720 **4EB/271**	2.33 12 070 **4EB/271**	2.82 14 580 **4EB/271**	3.24 18 000 **4EB/291**	3.82 21 200 **4EB/291**	280	500	
	250	0.298 1 600 **4EB/253**	0.414 2 220 **4EB/253**	0.59 3 010 **4EB/240**	0.86 4 380 **4EB/240**	1.17 5 990 **4EB/240**	1.68 8 730 **4EB/245**	2.32 12 080 **4EB/245**	2.8 14 590 **4EB/245**	3.46 18 000 **4EB/245**	3.68 19 160 **4EB/245**	250	450	
	224	0.312 1 590 **4EB/214**	0.432 2 200 **4EB/214**	0.56 3 040 **4EB/229**	0.81 4 420 **4EB/229**	1.11 6 050 **4EB/229**	1.61 8 800 **4EB/229**	2.22 12 180 **4EB/229**	2.69 14 700 **4EB/229**	3.29 18 000 **4EB/229**	3.87 21 200 **4EB/229**	224	400	
	200	0.313 1 590 **4EB/189**	0.398 2 020 **4EB/189**	0.58 3 020 **4EB/193**	0.85 4 390 **4EB/193**	1.16 6 010 **4EB/193**	1.67 8 730 **4EB/194**	2.31 12 090 **4EB/194**	2.79 14 600 **4EB/194**	3.46 18 000 **4EB/193**	3.67 19 170 **4EB/194**	200	355	
	200	0.26 1 320 **3EB/189**	0.357 1 810 **3EB/189**	0.461 2 510 **3EB/202**	0.54 2 960 **3EB/202**	0.77 4 170 **3EB/202**	1.08 5 880 **3EB/202**	1.52 8 290 **3EB/202**	2.08 11 290 **3EB/202**	2.15 11 690 **3EB/202**	2.15 11 690 **3EB/202**	200	355	
	180	0.292 1 600 **4EB/181**	0.406 2 230 **4EB/181**	0.55 3 050 **4EB/181**	0.81 4 430 **4EB/181**	1.1 6 060 **4EB/181**	1.6 8 800 **4EB/182**	2.21 12 190 **4EB/182**	2.67 14 720 **4EB/182**	3.27 18 000 **4EB/182**	3.85 21 200 **4EB/182**	180	315	
	160	0.299 1 600 **4EB/157**	0.379 2 020 **4EB/157**	0.56 3 040 **4EB/160**	0.81 4 420 **4EB/160**	1.11 6 050 **4EB/160**	1.59 8 810 **4EB/163**	2.2 12 200 **4EB/163**	2.79 14 600 **4EB/153**	3.45 18 000 **4EB/153**	3.8 19 850 **4EB/153**	160	280	
	160	0.237 1 320 **3EB/163**	0.331 1 840 **3EB/163**	0.435 2 370 **3EB/159**	0.61 3 450 **3EB/164**	0.84 4 720 **3EB/164**	1.19 6 660 **3EB/164**	1.67 9 390 **3EB/164**	2.02 11 340 **3EB/164**	2.43 13 640 **3EB/164**	2.89 16 230 **3EB/164**	160	280	
	140	0.26 1 480 **3EB/149**	0.26 1 480 **3EB/149**	0.467 2 500 **3EB/140**	0.64 3 430 **3EB/140**	0.88 4 690 **3EB/140**	1.24 6 610 **3EB/140**	1.74 9 320 **3EB/140**	2.1 11 260 **3EB/140**	2.53 13 540 **3EB/140**	3.03 16 220 **3EB/140**	140	250	
	125	0.292 1 600 **3EB/129**	0.345 1 890 **3EB/129**	0.55 3 050 **3EB/130**	0.59 3 280 **3EB/130**	0.84 4 630 **3EB/130**	1.18 6 520 **3EB/130**	1.66 9 200 **3EB/130**	2.35 12 970 **3EB/130**	2.43 13 640 **3EB/132**	2.89 16 230 **3EB/132**	125	224	
	112	0.251 1 320 **3EB/110**	0.347 1 820 **3EB/110**	0.57 3 030 **3EB/110**	0.83 4 400 **3EB/110**	0.96 5 050 **3EB/110**	1.57 8 260 **3EB/110**	2.14 11 300 **3EB/110**	2.42 12 790 **3EB/110**	2.53 13 540 **3EB/112**	3.05 16 350 **3EB/112**	112	200	
	100	0.294 1 600 **3EB/103**	0.408 2 220 **3EB/103**	0.55 3 050 **3EB/104**	0.6 3 280 **3EB/104**	0.84 4 630 **3EB/104**	1.19 6 520 **3EB/104**	1.67 9 200 **3EB/104**	2.36 12 970 **3EB/104**	2.36 12 970 **3EB/104**	2.94 16 210 **3EB/104**	100	180	
	90	0.307 1 590 **3EB/86,8**	0.426 2 210 **3EB/86,8**	0.57 3 030 **3EB/88,4**	0.83 4 400 **3EB/88,4**	1.14 6 020 **3EB/88,4**	1.57 8 260 **3EB/88,4**	2.14 11 300 **3EB/88,4**	2.77 14 620 **3EB/88,4**	2.93 15 480 **3EB/88,4**	3.09 16 320 **3EB/88,4**	90	160	
	80	0.286 1 600 **3EB/82,1**	0.399 2 230 **3EB/82,1**	0.55 3 050 **3EB/81,8**	0.59 3 280 **3EB/81,8**	0.83 4 630 **3EB/81,8**	1.17 6 530 **3EB/81,8**	1.65 9 210 **3EB/81,8**	2.33 12 980 **3EB/81,8**	2.33 12 980 **3EB/81,8**	2.89 16 230 **3EB/82,2**	80	140	
	71	0.301 1 600 **3EB/69,5**	0.417 2 210 **3EB/69,5**	0.57 3 030 **3EB/69,7**	0.83 4 410 **3EB/69,7**	1.13 6 030 **3EB/69,7**	1.55 8 260 **3EB/69,7**	2.12 11 310 **3EB/69,7**	2.75 14 640 **3EB/69,7**	2.91 15 480 **3EB/69,7**	3.51 18 710 **3EB/69,7**	71	125	
	63	0.29 1 600 **3EB/64,8**	0.403 2 230 **3EB/64,8**	0.55 3 050 **3EB/64,8**	0.59 3 280 **3EB/64,8**	0.84 4 630 **3EB/64,8**	1.18 6 520 **3EB/64,8**	1.66 9 200 **3EB/64,8**	2.35 12 970 **3EB/64,8**	2.35 12 970 **3EB/64,8**	2.35 12 970 **3EB/64,8**	63	112	

$n_{N2} \times L_h$	i_N	Grandezza riduttore P_{N2} kW M_{N2} N m ... / i 030A	042A	060A	085A	125A	180A	250A	355A	500A	710A	i_N	n_1 min^{-1}	n_{N2}
18 000	1250	4.67 24 790 **4EB/1246**	–	9.5 47 660 **4EB/1176**	15 75 770 **4EB/1184**	19.6 101 500 **4EB/1213**	–	–	–	–	–	1250	2 240	**1.8**
	1120	4.86 24 620 **4EB/1061**	7.1 37 110 **4EB/1095**	9.4 47 740 **4EB/1061**	15 75 810 **4EB/1061**	–	– 152 800 **4EB/1093**	–	–	–	–	1120	2 000	
	1000	4.89 25 200 **4EB/971**	7.3 38 520 **4EB/988**	9.4 47 760 **4EB/957**	14.9 75 910 **4EB/963**	19.7 101 430 **4EB/970**	26.8 139 470 **4EB/980**	–	–	–	–	1000	1 800	
	900	4.79 24 680 **4EB/864**	7 37 150 **4EB/891**	9.3 47 860 **4EB/864**	14.7 76 010 **4EB/864**	18.5 102 630 **4EB/932**	28.8 153 190 **4EB/890**	43.3 217 090 **4EB/840**	– 307 520 **4EB/860**	– 430 030 **4EB/859**	– 580 510 **4EB/860**	900	1 600	
	800	5.4 30 240 **4EB/827**	6.7 38 410 **4EB/845**	8.7 48 420 **4EB/815**	14.8 84 390 **4EB/837**	18 103 110 **4EB/841**	28.3 153 750 **4EB/798**	42.4 217 880 **4EB/753**	58 308 950 **4EB/776**	82 431 600 **4EB/770**	– 583 220 **4EB/776**	800	1 400	
	710	5.9 30 140 **4EB/673**	7.3 38 190 **4EB/688**	10.3 52 940 **4EB/673**	13.7 77 010 **4EB/736**	18.2 102 110 **4EB/735**	29.4 152 660 **4EB/679**	42.4 217 870 **4EB/672**	58 309 480 **4EB/701**	73 407 510 **4EB/735**	– 599 510 **4EB/736**	710	1 250	
	630	4.69 25 270 **4EB/632**	7.2 38 700 **4EB/634**	8.7 48 420 **4EB/652**	14.8 84 390 **4EB/669**	18.1 102 160 **4EB/663**	29.8 163 570 **4EB/644**	42 232 380 **4EB/648**	61 347 690 **4EB/664**	73 407 520 **4EB/659**	106 599 770 **4EB/664**	630	1 120	
	560	5.5 30 260 **4EB/573**	8.7 45 000 **4EB/542**	10.6 54 260 **4EB/538**	16.1 83 910 **4EB/545**	18.2 102 110 **4EB/588**	29.5 163 680 **4EB/581**	42 218 230 **4EB/544**	58 309 480 **4EB/561**	73 407 510 **4EB/588**	124 710 000 **4EB/600**	560	1 000	
	500	5.6 31 460 **4EB/531**	7.2 38 680 **4EB/507**	8.8 48 280 **4EB/514**	14 76 750 **4EB/518**	24.6 125 000 **4EB/479**	29.9 163 530 **4EB/515**	47.2 260 040 **4EB/519**	65 360 300 **4EB/524**	101 514 580 **4EB/479**	139 710 000 **4EB/480**	500	900	
	450	5.5 30 260 **4EB/459**	8.7 45 000 **4EB/434**	9.9 54 470 **4EB/459**	15.2 84 240 **4EB/464**	24.2 125 000 **4EB/432**	29.5 163 680 **4EB/465**	46.9 260 170 **4EB/465**	67 345 750 **4EB/433**	74 407 150 **4EB/463**	137 710 000 **4EB/433**	450	800	
	400	5.5 31 500 **4EB/424**	6.9 37 190 **4EB/404**	9.6 54 610 **4EB/424**	15.8 90 000 **4EB/424**	24.6 125 000 **4EB/378**	30.5 164 780 **4EB/401**	47.3 260 030 **4EB/409**	67 375 000 **4EB/419**	101 514 560 **4EB/378**	129 710 000 **4EB/410**	400	710	
	355	5.7 31 330 **4EB/362**	8 45 000 **4EB/370**	9.9 54 470 **4EB/362**	15.2 84 240 **4EB/366**	24.2 125 000 **4EB/341**	32.8 180 000 **4EB/362**	46.8 260 190 **4EB/367**	62 347 510 **4EB/370**	100 514 880 **4EB/339**	137 710 000 **4EB/341**	355	630	
	315	6 31 080 **4EB/305**	8.5 45 000 **4EB/311**	8.8 48 310 **4EB/321**	15.8 90 000 **4EB/335**	21.6 119 230 **4EB/323**	30.5 164 770 **4EB/317**	47 260 110 **4EB/324**	67 375 000 **4EB/330**	90 498 490 **4EB/323**	129 710 000 **4EB/324**	315	560	
	280	5.7 31 300 **4EB/285**	8.7 45 000 **4EB/271**	9.9 54 470 **4EB/287**	16.5 90 000 **4EB/285**	21.9 125 000 **4EB/299**	33 180 000 **4EB/286**	46.9 260 170 **4EB/291**	73 375 000 **4EB/269**	91 518 310 **4EB/299**	137 710 000 **4EB/271**	280	500	
	250	6.1 30 990 **4EB/240**	8.6 45 000 **4EB/246**	10.6 54 230 **4EB/240**	16.3 83 870 **4EB/243**	21.9 119 130 **4EB/256**	30.9 164 640 **4EB/251**	46.6 252 790 **4EB/256**	67 375 000 **4EB/262**	92 498 070 **4EB/256**	130 710 000 **4EB/256**	250	450	
	224	5.8 31 260 **4EB/226**	8.2 45 000 **4EB/231**	10.5 56 400 **4EB/226**	16.7 90 000 **4EB/226**	22.7 125 000 **4EB/231**	33.3 180 000 **4EB/226**	48.5 265 000 **4EB/229**	63 347 170 **4EB/231**	97 530 000 **4EB/230**	128 710 000 **4EB/231**	224	400	
	200	5.9 30 140 **4EB/190**	8.6 45 000 **4EB/195**	10.6 54 250 **4EB/190**	16.2 83 890 **4EB/193**	19.4 101 700 **4EB/195**	31.4 163 010 **4EB/193**	39.3 220 840 **4EB/209**	65 375 000 **4EB/213**	90 504 080 **4EB/209**	124 710 000 **4EB/213**	200	355	
	200	4.27 23 040 **3EB/200**	–	–	–	–	–	–	–	–	–	200	355	
	180	5.8 31 260 **4EB/178**	8.1 45 000 **4EB/182**	10.7 57 670 **4EB/178**	16.7 90 000 **4EB/178**	20.5 113 460 **4EB/182**	33.3 180 000 **4EB/179**	42.4 229 230 **4EB/179**	68 375 000 **4EB/182**	82 446 920 **4EB/179**	128 710 000 **4EB/182**	180	315	
	160	6.1 31 010 **4EB/150**	8.6 45 000 **4EB/153**	8.7 48 390 **4EB/162**	17.6 90 000 **4EB/150**	18.9 99 050 **4EB/153**	35.1 180 000 **4EB/150**	–	–	–	–	160	280	
	160	4.49 24 970 **3EB/163**	5.8 29 800 **3EB/152**	9.1 48 000 **3EB/154**	12.8 67 670 **3EB/155**	18.9 102 220 **3EB/159**	–	–	–	–	–	160	280	
	140	4.67 24 790 **3EB/139**	6 32 610 **3EB/143**	9.1 48 080 **3EB/139**	11.6 61 430 **3EB/139**	20.4 100 820 **3EB/129**	24 131 210 **3EB/143**	40.2 220 020 **3EB/143**	46.5 254 690 **3EB/143**	–	–	140	250	
	125	4.66 25 280 **3EB/127**	5.8 29 800 **3EB/122**	9.1 48 000 **3EB/123**	14.4 76 300 **3EB/124**	19.1 101 800 **3EB/125**	21.5 117 610 **3EB/128**	39.9 220 250 **3EB/129**	42.2 232 650 **3EB/129**	–	–	125	224	
	112	4.67 24 790 **3EB/111**	6.8 37 210 **3EB/115**	9.1 48 080 **3EB/111**	14.4 76 350 **3EB/111**	19.2 101 450 **3EB/111**	28.1 153 880 **3EB/115**	40.2 220 020 **3EB/115**	57 309 520 **3EB/115**	–	–	112	200	
	100	4.68 25 270 **3EB/102**	6.8 37 380 **3EB/104**	9.3 47 860 **3EB/97,1**	14.7 76 090 **3EB/97,8**	19.1 101 770 **3EB/100**	27.3 148 520 **3EB/103**	40.1 220 110 **3EB/104**	51 282 610 **3EB/104**	–	–	100	180	
	90	5.8 30 160 **3EB/86,6**	6.9 37 180 **3EB/90,5**	10.5 54 280 **3EB/86,6**	14.6 76 180 **3EB/87,7**	19.3 101 840 **3EB/88,6**	28.5 153 540 **3EB/90,3**	40.7 219 530 **3EB/90,5**	57 309 850 **3EB/90,5**	–	–	90	160	
	80	4.62 25 290 **3EB/80,2**	7 38 880 **3EB/81,6**	9.1 48 000 **3EB/77**	14.4 76 300 **3EB/77,5**	18.9 101 860 **3EB/79**	27.9 154 100 **3EB/80,9**	39.6 220 560 **3EB/81,6**	56 311 300 **3EB/81,6**	–	–	80	140	
	71	5.8 30 170 **3EB/68,3**	6.8 37 210 **3EB/71,7**	10.4 54 310 **3EB/68,3**	14.4 76 350 **3EB/69,5**	19.1 101 980 **3EB/69,8**	28.1 153 880 **3EB/71,6**	48.7 259 540 **3EB/69,8**	57 310 530 **3EB/71,7**	–	–	71	125	
	63	4.66 25 280 **3EB/63,6**	7 38 820 **3EB/64,7**	8.6 44 200 **3EB/60**	13 67 870 **3EB/61,1**	22.8 125 000 **3EB/64,4**	28.1 153 890 **3EB/64,2**	39.9 220 250 **3EB/64,7**	56 310 870 **3EB/64,7**	–	–	63	112	

Tabelle di selezione dei riduttori ad assi ortogonali

$n_{N2} \times L_h$	i_N	Grandezza riduttore 001A	002A	003A	004A	006A	009A	012A	015A	018A	021A	i_N	n_1 min^{-1}	n_{N2}
		P_{N2} kW M_{N2} N m ... / i												
14 000	2240	1 010 **4EB/2265**	1 430 **4EB/2265**	–	–	–	–	–	–	–	–			
	2000	0.201 1 320 **4EB/1930**	0.209 1 370 **4EB/1930**	0.291 2 010 **4EB/2026**	0.411 2 840 **4EB/2026**	0.58 4 000 **4EB/2026**	–	–	–	–	–	2000	2 800	**1.4**
	1800	0.146 1 010 **4EB/1812**	0.206 1 430 **4EB/1812**	0.392 2 580 **4EB/1726**	0.454 2 990 **4EB/1726**	0.64 4 220 **4EB/1726**	0.82 5 650 **4EB/1812**	1.15 7 960 **4EB/1812**	1.47 9 630 **4EB/1711**	1.62 11 220 **4EB/1812**	1.99 13 020 **4EB/1711**	1800	2 500	
	1600	0.192 1 320 **4EB/1610**	0.272 1 870 **4EB/1610**	0.291 2 010 **4EB/1621**	0.405 2 850 **4EB/1649**	0.58 4 000 **4EB/1621**	0.9 5 950 **4EB/1544**	1.27 8 390 **4EB/1544**	1.77 11 620 **4EB/1544**	1.8 11 830 **4EB/1544**	1.8 11 830 **4EB/1544**	1600	2 240	
	1400	0.199 1 320 **4EB/1392**	0.284 1 890 **4EB/1392**	0.386 2 590 **4EB/1405**	0.53 3 540 **4EB/1405**	0.72 4 850 **4EB/1405**	0.82 5 650 **4EB/1450**	1.15 7 960 **4EB/1450**	1.45 9 660 **4EB/1392**	1.62 11 220 **4EB/1450**	2.05 13 610 **4EB/1392**	1400	2 000	
	1250	0.222 1 490 **4EB/1270**	0.273 1 870 **4EB/1288**	0.391 2 580 **4EB/1245**	0.55 3 520 **4EB/1197**	0.76 4 810 **4EB/1197**	1.03 6 830 **4EB/1256**	1.45 9 640 **4EB/1256**	1.75 11 640 **4EB/1256**	2.1 14 000 **4EB/1256**	2.46 16 400 **4EB/1256**	1250	1 800	
	1120	0.244 1 600 **4EB/1097**	0.291 1 910 **4EB/1097**	0.474 3 130 **4EB/1107**	0.53 3 540 **4EB/1124**	0.72 4 850 **4EB/1124**	1.06 6 790 **4EB/1070**	1.5 9 580 **4EB/1070**	1.81 11 560 **4EB/1070**	2.18 13 910 **4EB/1070**	2.63 16 790 **4EB/1070**	1120	1 600	
	1000	0.216 1 500 **4EB/1016**	0.277 1 900 **4EB/1004**	0.358 2 400 **4EB/981**	0.52 3 550 **4EB/998**	0.71 4 870 **4EB/1013**	0.98 6 610 **4EB/990**	1.38 9 310 **4EB/990**	1.94 13 130 **4EB/990**	2.05 14 060 **4EB/1005**	2.4 16 430 **4EB/1005**	1000	1 400	
	900	0.229 1 600 **4EB/916**	0.274 1 920 **4EB/916**	0.465 3 150 **4EB/886**	0.62 4 500 **4EB/943**	0.71 5 130 **4EB/943**	1.03 6 830 **4EB/871**	1.45 9 630 **4EB/871**	1.75 11 640 **4EB/871**	2.1 13 990 **4EB/871**	2.54 16 900 **4EB/871**	900	1 250	
	800	0.237 1 600 **4EB/791**	0.283 1 910 **4EB/791**	0.462 3 150 **4EB/799**	0.67 4 500 **4EB/787**	0.92 6 170 **4EB/787**	1.19 8 530 **4EB/844**	1.55 11 160 **4EB/844**	2.09 15 000 **4EB/844**	2.19 15 730 **4EB/844**	2.36 16 450 **4EB/818**	800	1 120	
	710	0.229 1 600 **4EB/732**	0.321 2 240 **4EB/732**	0.446 3 150 **4EB/739**	0.69 4 480 **4EB/680**	0.94 6 140 **4EB/680**	1.28 8 420 **4EB/687**	1.76 11 520 **4EB/687**	2.29 15 000 **4EB/687**	2.41 15 770 **4EB/687**	2.96 19 440 **4EB/687**	710	1 000	
	630	0.238 1 600 **4EB/632**	0.334 2 240 **4EB/632**	0.465 3 150 **4EB/638**	0.67 4 500 **4EB/630**	0.92 6 170 **4EB/630**	1.34 8 350 **4EB/585**	1.84 11 430 **4EB/585**	1.92 13 140 **4EB/645**	1.92 13 140 **4EB/645**	3.12 19 370 **4EB/585**	630	900	
	560	0.251 1 600 **4EB/535**	0.351 2 240 **4EB/535**	0.482 3 130 **4EB/544**	0.69 4 480 **4EB/544**	0.95 6 140 **4EB/544**	1.39 9 000 **4EB/541**	1.9 12 290 **4EB/541**	2.32 15 000 **4EB/541**	2.68 17 330 **4EB/541**	2.96 19 440 **4EB/549**	560	800	
	500	0.235 1 600 **4EB/505**	0.33 2 240 **4EB/505**	0.47 3 140 **4EB/497**	0.67 4 500 **4EB/497**	0.83 5 540 **4EB/497**	1.03 6 830 **4EB/493**	1.45 9 630 **4EB/493**	1.75 11 630 **4EB/493**	2.11 13 980 **4EB/493**	2.55 16 890 **4EB/493**	500	710	
	450	0.238 1 600 **4EB/443**	0.284 1 910 **4EB/443**	0.452 3 150 **4EB/460**	0.65 4 500 **4EB/460**	0.89 6 200 **4EB/460**	1.29 9 000 **4EB/461**	1.79 12 500 **4EB/461**	2.15 15 000 **4EB/461**	2.57 18 000 **4EB/461**	2.75 19 530 **4EB/468**	450	630	
	400	0.232 1 600 **4EB/404**	0.325 2 240 **4EB/404**	0.441 3 150 **4EB/418**	0.63 4 500 **4EB/418**	0.94 6 140 **4EB/381**	1.36 9 000 **4EB/389**	1.89 12 500 **4EB/389**	2.26 15 000 **4EB/389**	2.56 16 950 **4EB/389**	2.37 17 470 **4EB/433**	400	560	
	355	0.236 1 600 **4EB/354**	0.331 2 240 **4EB/354**	0.455 3 150 **4EB/362**	0.65 4 500 **4EB/362**	0.91 6 270 **4EB/362**	1.3 9 000 **4EB/364**	1.8 12 500 **4EB/364**	2.16 15 000 **4EB/364**	2.55 18 000 **4EB/369**	3.01 21 200 **4EB/369**	355	500	
	315	0.237 1 600 **4EB/319**	0.331 2 240 **4EB/319**	0.465 3 150 **4EB/319**	0.68 4 500 **4EB/310**	0.95 6 140 **4EB/305**	1.36 9 000 **4EB/311**	1.89 12 500 **4EB/311**	2.27 15 000 **4EB/311**	2.73 18 000 **4EB/311**	2.95 19 440 **4EB/311**	315	450	
	280	0.249 1 600 **4EB/270**	0.348 2 240 **4EB/270**	0.455 3 150 **4EB/290**	0.65 4 500 **4EB/290**	0.9 6 200 **4EB/290**	1.39 9 000 **4EB/271**	1.9 12 290 **4EB/271**	2.32 15 000 **4EB/271**	2.59 18 000 **4EB/291**	3.05 21 200 **4EB/291**	280	400	
	250	0.235 1 600 **4EB/253**	0.33 2 240 **4EB/253**	0.483 3 120 **4EB/240**	0.69 4 480 **4EB/240**	0.95 6 140 **4EB/240**	1.36 9 000 **4EB/245**	1.9 12 500 **4EB/245**	2.27 15 000 **4EB/245**	2.73 18 000 **4EB/245**	2.95 19 440 **4EB/245**	250	355	
	224	0.247 1 600 **4EB/214**	0.346 2 240 **4EB/214**	0.454 3 150 **4EB/229**	0.65 4 500 **4EB/229**	0.91 6 280 **4EB/229**	1.29 9 000 **4EB/229**	1.8 12 500 **4EB/229**	2.16 15 000 **4EB/229**	2.59 18 000 **4EB/229**	3.05 21 200 **4EB/229**	224	315	
	200	0.248 1 600 **4EB/189**	0.314 2 020 **4EB/189**	0.477 3 130 **4EB/193**	0.68 4 500 **4EB/193**	0.95 6 230 **4EB/193**	1.36 9 000 **4EB/194**	1.89 12 500 **4EB/194**	2.26 15 000 **4EB/194**	2.73 18 000 **4EB/193**	2.93 19 450 **4EB/194**	200	280	
	200	0.205 1 320 **3EB/189**	0.289 1 860 **3EB/189**	0.377 2 600 **3EB/202**	0.435 3 000 **3EB/202**	0.61 4 230 **3EB/202**	0.87 5 960 **3EB/202**	1.22 8 410 **3EB/202**	1.7 11 700 **3EB/202**	1.72 11 860 **3EB/202**	1.72 11 860 **3EB/202**	200	280	
	180	0.232 1 600 **4EB/181**	0.325 2 240 **4EB/181**	0.455 3 150 **4EB/181**	0.65 4 500 **4EB/181**	0.91 6 270 **4EB/181**	1.3 9 000 **4EB/182**	1.8 12 500 **4EB/182**	2.16 15 000 **4EB/182**	2.59 18 000 **4EB/182**	3.05 21 200 **4EB/182**	180	250	
	160	0.24 1 600 **4EB/157**	0.303 2 020 **4EB/157**	0.462 3 150 **4EB/160**	0.66 4 500 **4EB/160**	0.92 6 260 **4EB/160**	1.3 9 000 **4EB/163**	1.8 12 500 **4EB/163**	2.3 15 000 **4EB/153**	2.76 18 000 **4EB/153**	3.04 19 850 **4EB/153**	160	224	
	160	0.19 1 320 **3EB/163**	0.273 1 900 **3EB/163**	0.353 2 400 **3EB/159**	0.51 3 570 **3EB/164**	0.7 4 880 **3EB/164**	0.98 6 890 **3EB/164**	1.38 9 710 **3EB/164**	1.67 11 730 **3EB/164**	2.01 14 100 **3EB/164**	2.35 16 450 **3EB/164**	160	224	
	140	0.211 1 500 **3EB/149**	0.211 1 500 **3EB/149**	0.387 2 590 **3EB/140**	0.53 3 540 **3EB/140**	0.72 4 850 **3EB/140**	1.02 6 840 **3EB/140**	1.44 9 640 **3EB/140**	1.74 11 650 **3EB/140**	2.09 14 000 **3EB/140**	2.42 16 220 **3EB/140**	140	200	
	125	0.235 1 600 **3EB/129**	0.281 1 910 **3EB/129**	0.458 3 150 **3EB/130**	0.483 3 330 **3EB/130**	0.68 4 690 **3EB/130**	0.96 6 610 **3EB/130**	1.36 9 320 **3EB/130**	1.91 13 150 **3EB/130**	2.02 14 090 **3EB/132**	2.36 16 450 **3EB/132**	125	180	
	112	0.201 1 320 **3EB/110**	0.287 1 890 **3EB/110**	0.475 3 130 **3EB/110**	0.68 4 490 **3EB/110**	0.77 5 050 **3EB/110**	1.28 8 420 **3EB/110**	1.75 11 530 **3EB/110**	1.94 12 790 **3EB/110**	2.09 14 000 **3EB/112**	2.53 16 910 **3EB/112**	112	160	
	100	0.228 1 600 **3EB/103**	0.32 2 240 **3EB/103**	0.445 3 150 **3EB/104**	0.471 3 330 **3EB/104**	0.66 4 700 **3EB/104**	0.94 6 620 **3EB/104**	1.32 9 340 **3EB/104**	1.86 13 170 **3EB/104**	1.86 13 170 **3EB/104**	2.33 16 460 **3EB/104**	100	140	

$n_{N2} \times L_h$	i_N	Grandezza riduttore P_{N2} kW M_{N2} N m ... / i 030A	042A	060A	085A	125A	180A	250A	355A	500A	710A	i_N	n_1 min^{-1}	n_{N2}
14 000	2240	–	–	–	–	–	–	–	–	–	–			
												2000	2 800	**1.4**
	2000	–	–	–	–	–	–	–	–	–	–			
												1800	2 500	
	1800	–	–	–	–	–	–	–	–	–	–			
		3.57 23 310 **4EB/1531**										1600	2 240	
	1600		–	–	–	–	–	–	–	–	–			
												1400	2 000	
	1400	–	–	–	–	–	–	–	–	–	–			
		3.88 25 630 **4EB/1246**		7.9 49 270 **4EB/1176**	12.5 78 320 **4EB/1184**	16.3 104 920 **4EB/1213**						1250	1 800	
	1250		–				–	–	–	–	–			
		4.02 25 460 **4EB/1061**	5.8 37 620 **4EB/1095**	7.8 49 380 **4EB/1061**	12.4 78 420 **4EB/1061**		24 156 720 **4EB/1093**					1120	1 600	
	1120					–		–	–	–	–			
		3.86 25 590 **4EB/971**	5.9 40 000 **4EB/988**	7.6 49 610 **4EB/957**	12 78 860 **4EB/963**	15.9 105 370 **4EB/970**	21.2 141 630 **4EB/980**					1000	1 400	
	1000							–	–	–	–			
		3.88 25 620 **4EB/864**	5.5 37 710 **4EB/891**	7.5 49 690 **4EB/864**	12 78 900 **4EB/864**	15 106 530 **4EB/932**	23.2 157 370 **4EB/890**	35.1 225 350 **4EB/840**	48.6 319 220 **4EB/860**	68 446 390 **4EB/859**	– 602 600 **4EB/860**	900	1 250	
	900													
		4.35 30 650 **4EB/827**	5.4 38 940 **4EB/845**	7.2 50 080 **4EB/815**	12 85 550 **4EB/837**	14.9 106 650 **4EB/841**	23.4 159 030 **4EB/798**	35.1 225 360 **4EB/753**	48.3 319 560 **4EB/776**	68 446 420 **4EB/770**	91 603 250 **4EB/776**	800	1 120	
	800													
		4.78 30 730 **4EB/673**	5.9 38 720 **4EB/688**	8.6 55 000 **4EB/673**	11.3 79 660 **4EB/736**	14.8 103 520 **4EB/735**	24.3 157 910 **4EB/679**	35.1 225 350 **4EB/672**	47.8 320 110 **4EB/701**	59 413 130 **4EB/735**	86 607 770 **4EB/736**	710	1 000	
	710													
		3.82 25 610 **4EB/632**	5.9 40 000 **4EB/634**	7.2 50 050 **4EB/652**	12 85 530 **4EB/669**	14.7 103 540 **4EB/663**	24.3 165 780 **4EB/644**	35 241 110 **4EB/648**	50 352 390 **4EB/664**	59 413 030 **4EB/659**	86 607 870 **4EB/664**	630	900	
	630													
		4.53 31 030 **4EB/573**	7 45 000 **4EB/542**	8.6 55 000 **4EB/538**	13.1 85 070 **4EB/545**	14.8 103 520 **4EB/588**	23.9 165 940 **4EB/581**	34.8 225 720 **4EB/544**	47.8 320 110 **4EB/561**	59 413 130 **4EB/588**	99 710 000 **4EB/600**	560	800	
	560													
		4.41 31 500 **4EB/531**	5.9 40 000 **4EB/507**	7.2 50 040 **4EB/514**	11.4 79 550 **4EB/518**	19.4 125 000 **4EB/479**	23.9 165 920 **4EB/515**	37.8 263 850 **4EB/519**	53 375 000 **4EB/524**	81 522 120 **4EB/479**	110 710 000 **4EB/480**	500	710	
	500													
		4.47 31 100 **4EB/459**	6.8 45 000 **4EB/434**	7.9 55 270 **4EB/459**	12.2 85 480 **4EB/464**	19.1 125 000 **4EB/432**	23.6 166 100 **4EB/465**	37.5 264 010 **4EB/465**	53 350 850 **4EB/433**	59 413 160 **4EB/463**	108 710 000 **4EB/433**	450	630	
	450													
		4.35 31 500 **4EB/424**	5.5 37 740 **4EB/404**	7.7 55 410 **4EB/424**	12.4 90 000 **4EB/424**	19.4 125 000 **4EB/378**	24.4 167 190 **4EB/401**	37.8 263 840 **4EB/409**	52 375 000 **4EB/419**	81 522 110 **4EB/378**	101 710 000 **4EB/410**	400	560	
	400													
		4.56 31 500 **4EB/362**	6.4 45 000 **4EB/370**	8 55 250 **4EB/362**	12.2 85 450 **4EB/366**	19.2 125 000 **4EB/341**	26 180 000 **4EB/362**	37.7 263 900 **4EB/367**	49.8 352 470 **4EB/370**	81 522 230 **4EB/339**	109 710 000 **4EB/341**	355	500	
	355													
		4.87 31 500 **4EB/305**	6.8 45 000 **4EB/311**	7.3 49 940 **4EB/321**	12.7 90 000 **4EB/335**	17.6 120 840 **4EB/323**	24.9 167 000 **4EB/317**	38.3 263 620 **4EB/324**	53 375 000 **4EB/330**	74 505 220 **4EB/323**	103 710 000 **4EB/324**	315	450	
	315													
		4.63 31 500 **4EB/285**	7 45 000 **4EB/271**	8.1 55 220 **4EB/287**	13.2 90 000 **4EB/285**	17.5 125 000 **4EB/299**	26.4 180 000 **4EB/286**	38 263 760 **4EB/291**	58 375 000 **4EB/269**	74 525 450 **4EB/299**	110 710 000 **4EB/271**	280	400	
	280													
		4.87 31 500 **4EB/240**	6.8 45 000 **4EB/246**	8.5 55 020 **4EB/240**	13 85 100 **4EB/243**	17.6 120 880 **4EB/256**	24.7 167 050 **4EB/251**	37.3 256 490 **4EB/256**	53 375 000 **4EB/262**	73 505 370 **4EB/256**	103 710 000 **4EB/256**	250	355	
	250													
		4.6 31 500 **4EB/226**	6.4 45 000 **4EB/231**	8.4 57 240 **4EB/226**	13.1 90 000 **4EB/226**	17.8 125 000 **4EB/231**	26.2 180 000 **4EB/226**	38.2 265 000 **4EB/229**	50 352 300 **4EB/231**	76 530 000 **4EB/230**	101 710 000 **4EB/231**	224	315	
	224													
		4.74 30 780 **4EB/190**	6.8 45 000 **4EB/195**	8.5 55 040 **4EB/190**	13 85 120 **4EB/193**	15.9 105 420 **4EB/195**	25.1 165 400 **4EB/193**	32.2 228 910 **4EB/209**	52 375 000 **4EB/213**	74 525 380 **4EB/209**	98 710 000 **4EB/213**	200	280	
	200													
		3.42 23 380 **3EB/200**										200	280	
	200		–	–	–	–	–	–	–	–	–			
		4.63 31 500 **4EB/178**	6.5 45 000 **4EB/182**	8.6 58 540 **4EB/178**	13.2 90 000 **4EB/178**	17.2 119 680 **4EB/182**	26.4 180 000 **4EB/179**	35.8 244 390 **4EB/179**	54 375 000 **4EB/182**	70 479 010 **4EB/179**	102 710 000 **4EB/182**	180	250	
	180													
		4.92 31 500 **4EB/150**	6.9 45 000 **4EB/153**	7.2 50 050 **4EB/162**	14.1 90 000 **4EB/150**	15.4 100 860 **4EB/153**	28.1 180 000 **4EB/150**					160	224	
	160							–	–	–	–			
		3.71 25 820 **3EB/163**	4.66 30 210 **3EB/152**	7.6 49 650 **3EB/154**	10.5 69 370 **3EB/155**	15.6 105 730 **3EB/159**						160	224	
	160						–	–	–	–	–			
		3.86 25 640 **3EB/139**	4.81 32 920 **3EB/143**	7.5 49 730 **3EB/139**	9.5 62 970 **3EB/139**	16.9 104 280 **3EB/129**	19.2 131 210 **3EB/143**	33.2 227 570 **3EB/143**	38.1 261 080 **3EB/143**			140	200	
	140									–	–			
		3.8 25 620 **3EB/127**	4.68 30 200 **3EB/122**	7.6 49 620 **3EB/123**	12 78 870 **3EB/124**	15.5 103 180 **3EB/125**	17.3 117 610 **3EB/128**	33.2 227 660 **3EB/129**	34.6 237 440 **3EB/129**			125	180	
	125									–	–			
		3.86 25 640 **3EB/111**	5.5 37 730 **3EB/115**	7.5 49 730 **3EB/111**	11.8 78 360 **3EB/111**	15.4 101 450 **3EB/111**	23 157 420 **3EB/115**	33.2 227 570 **3EB/115**	46.3 317 290 **3EB/115**			112	160	
	112									–	–			
		3.7 25 660 **3EB/102**	5.3 37 750 **3EB/104**	7.5 49 720 **3EB/97,1**	11.8 79 030 **3EB/97,8**	15.1 103 350 **3EB/100**	21.2 148 520 **3EB/103**	32.4 228 640 **3EB/104**	41.1 290 610 **3EB/104**			100	140	
	100									–	–			

Tabelle di selezione dei riduttori ad assi ortogonali

Grandezza riduttore

P_{N2} kW

M_{N2} N m

... / i

$n_{N2} \times L_h$	i_N	001A	002A	003A	004A	006A	009A	012A	015A	018A	021A	i_N	n_1 min^{-1}	n_{N2}
14 000	90	0.241 1 600 **3EB/86,8**	0.338 2 240 **3EB/86,8**	0.466 3 140 **3EB/88,4**	0.67 4 500 **3EB/88,4**	0.91 6 180 **3EB/88,4**	1.25 8 450 **3EB/88,4**	1.71 11 570 **3EB/88,4**	2.22 15 000 **3EB/88,4**	2.35 15 840 **3EB/88,4**	2.51 16 940 **3EB/88,4**	90	125	**1.4**
	80	0.228 1 600 **3EB/82,1**	0.32 2 240 **3EB/82,1**	0.452 3 150 **3EB/81,8**	0.477 3 330 **3EB/81,8**	0.67 4 690 **3EB/81,8**	0.95 6 620 **3EB/81,8**	1.34 9 330 **3EB/81,8**	1.89 13 160 **3EB/81,8**	1.89 13 160 **3EB/81,8**	2.35 16 450 **3EB/82,2**	80	112	
11 200	2240	0.121 1 050 **4EB/2265**	0.171 1 480 **4EB/2265**	–	–	–	–	–	–	–	–	2240	2 500	**1.12**
	2000	0.16 1 320 **4EB/1930**	0.169 1 390 **4EB/1930**	0.241 2 080 **4EB/2026**	0.34 2 940 **4EB/2026**	0.479 4 140 **4EB/2026**	–	–	–	–	–	2000	2 240	
	1800	0.121 1 050 **4EB/1812**	0.171 1 480 **4EB/1812**	0.322 2 650 **4EB/1726**	0.368 3 030 **4EB/1726**	0.52 4 280 **4EB/1726**	0.67 5 840 **4EB/1812**	0.95 8 230 **4EB/1812**	1.22 9 960 **4EB/1711**	1.34 11 610 **4EB/1812**	1.62 13 200 **4EB/1711**	1800	2 000	
	1600	0.154 1 320 **4EB/1610**	0.222 1 890 **4EB/1610**	0.242 2 080 **4EB/1621**	0.336 2 940 **4EB/1649**	0.481 4 140 **4EB/1621**	0.74 6 030 **4EB/1544**	1.04 8 500 **4EB/1544**	1.46 11 980 **4EB/1544**	1.46 11 980 **4EB/1544**	1.46 11 980 **4EB/1544**	1600	1 800	
	1400	0.159 1 320 **4EB/1392**	0.229 1 900 **4EB/1392**	0.316 2 650 **4EB/1405**	0.437 3 670 **4EB/1405**	0.6 5 020 **4EB/1405**	0.67 5 840 **4EB/1450**	0.95 8 230 **4EB/1450**	1.2 9 990 **4EB/1392**	1.34 11 610 **4EB/1450**	1.69 14 080 **4EB/1392**	1400	1 600	
	1250	0.175 1 520 **4EB/1270**	0.216 1 900 **4EB/1288**	0.312 2 650 **4EB/1245**	0.447 3 650 **4EB/1197**	0.61 5 000 **4EB/1197**	0.83 7 100 **4EB/1256**	1.17 10 010 **4EB/1256**	1.41 12 090 **4EB/1256**	1.7 14 540 **4EB/1256**	1.94 16 660 **4EB/1256**	1250	1 400	
	1120	0.191 1 600 **4EB/1097**	0.234 1 960 **4EB/1097**	0.372 3 150 **4EB/1107**	0.429 3 680 **4EB/1124**	0.59 5 040 **4EB/1124**	0.86 7 050 **4EB/1070**	1.22 9 940 **4EB/1070**	1.47 12 000 **4EB/1070**	1.77 14 440 **4EB/1070**	2.13 17 430 **4EB/1070**	1120	1 250	
	1000	0.175 1 520 **4EB/1016**	0.222 1 900 **4EB/1004**	0.29 2 430 **4EB/981**	0.432 3 670 **4EB/998**	0.58 5 040 **4EB/1013**	0.8 6 770 **4EB/990**	1.13 9 550 **4EB/990**	1.59 13 460 **4EB/990**	1.7 14 540 **4EB/1005**	1.94 16 660 **4EB/1005**	1000	1 120	
	900	0.183 1 600 **4EB/916**	0.226 1 970 **4EB/916**	0.372 3 150 **4EB/886**	0.499 4 500 **4EB/943**	0.58 5 200 **4EB/943**	0.85 7 070 **4EB/871**	1.2 9 970 **4EB/871**	1.45 12 030 **4EB/871**	1.74 14 470 **4EB/871**	2.1 17 480 **4EB/871**	900	1 000	
	800	0.191 1 600 **4EB/791**	0.233 1 960 **4EB/791**	0.372 3 150 **4EB/799**	0.54 4 500 **4EB/787**	0.75 6 300 **4EB/787**	0.99 8 820 **4EB/844**	1.26 11 310 **4EB/844**	1.68 15 000 **4EB/844**	1.78 15 940 **4EB/844**	1.92 16 670 **4EB/818**	800	900	
	710	0.183 1 600 **4EB/732**	0.256 2 240 **4EB/732**	0.357 3 150 **4EB/739**	0.55 4 500 **4EB/680**	0.78 6 300 **4EB/680**	1.06 8 700 **4EB/687**	1.45 11 920 **4EB/687**	1.83 15 000 **4EB/687**	1.99 16 310 **4EB/687**	2.4 19 700 **4EB/687**	710	800	
	630	0.188 1 600 **4EB/632**	0.263 2 240 **4EB/632**	0.367 3 150 **4EB/638**	0.53 4 500 **4EB/630**	0.74 6 300 **4EB/630**	1.1 8 650 **4EB/585**	1.51 11 840 **4EB/585**	1.56 13 510 **4EB/645**	1.56 13 510 **4EB/645**	2.5 19 660 **4EB/585**	630	710	
	560	0.197 1 600 **4EB/535**	0.276 2 240 **4EB/535**	0.382 3 150 **4EB/544**	0.55 4 500 **4EB/544**	0.76 6 300 **4EB/544**	1.1 9 000 **4EB/541**	1.52 12 470 **4EB/541**	1.83 15 000 **4EB/541**	2.14 17 580 **4EB/541**	2.37 19 750 **4EB/549**	560	630	
	500	0.186 1 600 **4EB/505**	0.26 2 240 **4EB/505**	0.372 3 150 **4EB/497**	0.53 4 500 **4EB/497**	0.66 5 620 **4EB/497**	0.84 7 080 **4EB/493**	1.19 9 980 **4EB/493**	1.43 12 050 **4EB/493**	1.72 14 500 **4EB/493**	2.08 17 510 **4EB/493**	500	560	
	450	0.189 1 600 **4EB/443**	0.232 1 960 **4EB/443**	0.359 3 150 **4EB/460**	0.51 4 500 **4EB/460**	0.72 6 300 **4EB/460**	1.02 9 000 **4EB/461**	1.42 12 500 **4EB/461**	1.7 15 000 **4EB/461**	2.04 18 000 **4EB/461**	2.23 19 960 **4EB/468**	450	500	
	400	0.187 1 600 **4EB/404**	0.261 2 240 **4EB/404**	0.355 3 150 **4EB/418**	0.51 4 500 **4EB/418**	0.78 6 300 **4EB/381**	1.09 9 000 **4EB/389**	1.52 12 500 **4EB/389**	1.82 15 000 **4EB/389**	2.09 17 240 **4EB/389**	1.93 17 710 **4EB/433**	400	450	
	355	0.189 1 600 **4EB/354**	0.265 2 240 **4EB/354**	0.364 3 150 **4EB/362**	0.52 4 500 **4EB/362**	0.73 6 300 **4EB/362**	1.04 9 000 **4EB/364**	1.44 12 500 **4EB/364**	1.73 15 000 **4EB/364**	2.04 18 000 **4EB/369**	2.41 21 200 **4EB/369**	355	400	
	315	0.187 1 600 **4EB/319**	0.261 2 240 **4EB/319**	0.367 3 150 **4EB/319**	0.54 4 500 **4EB/310**	0.77 6 300 **4EB/305**	1.08 9 000 **4EB/311**	1.49 12 500 **4EB/311**	1.79 15 000 **4EB/311**	2.15 18 000 **4EB/311**	2.36 19 760 **4EB/311**	315	355	
	280	0.196 1 600 **4EB/270**	0.274 2 240 **4EB/270**	0.358 3 150 **4EB/290**	0.51 4 500 **4EB/290**	0.72 6 300 **4EB/290**	1.1 9 000 **4EB/271**	1.52 12 470 **4EB/271**	1.83 15 000 **4EB/271**	2.04 18 000 **4EB/291**	2.4 21 200 **4EB/291**	280	315	
	250	0.186 1 600 **4EB/253**	0.26 2 240 **4EB/253**	0.384 3 150 **4EB/240**	0.55 4 500 **4EB/240**	0.77 6 300 **4EB/240**	1.08 9 000 **4EB/245**	1.5 12 500 **4EB/245**	1.79 15 000 **4EB/245**	2.15 18 000 **4EB/245**	2.36 19 760 **4EB/245**	250	280	
	224	0.196 1 600 **4EB/214**	0.274 2 240 **4EB/214**	0.361 3 150 **4EB/229**	0.52 4 500 **4EB/229**	0.72 6 300 **4EB/229**	1.03 9 000 **4EB/229**	1.43 12 500 **4EB/229**	1.71 15 000 **4EB/229**	2.05 18 000 **4EB/229**	2.42 21 200 **4EB/229**	224	250	
	200	0.199 1 600 **4EB/189**	0.251 2 020 **4EB/189**	0.383 3 150 **4EB/193**	0.55 4 500 **4EB/193**	0.77 6 300 **4EB/193**	1.09 9 000 **4EB/194**	1.51 12 500 **4EB/194**	1.81 15 000 **4EB/194**	2.18 18 000 **4EB/193**	2.38 19 730 **4EB/194**	200	224	
	200	0.164 1 320 **3EB/189**	0.235 1 890 **3EB/189**	0.307 2 650 **3EB/202**	0.353 3 040 **3EB/202**	0.498 4 290 **3EB/202**	0.7 6 050 **3EB/202**	0.99 8 530 **3EB/202**	1.4 12 020 **3EB/202**	1.4 12 020 **3EB/202**	1.4 12 020 **3EB/202**	200	224	
	180	0.185 1 600 **4EB/181**	0.26 2 240 **4EB/181**	0.364 3 150 **4EB/181**	0.52 4 500 **4EB/181**	0.73 6 300 **4EB/181**	1.04 9 000 **4EB/182**	1.44 12 500 **4EB/182**	1.73 15 000 **4EB/182**	2.07 18 000 **4EB/182**	2.44 21 200 **4EB/182**	180	200	
	160	0.192 1 600 **4EB/157**	0.244 2 020 **4EB/157**	0.372 3 150 **4EB/160**	0.53 4 500 **4EB/160**	0.74 6 300 **4EB/160**	1.04 9 000 **4EB/163**	1.45 12 500 **4EB/163**	1.85 15 000 **4EB/153**	2.21 18 000 **4EB/153**	2.44 19 850 **4EB/153**	160	180	
	160	0.153 1 320 **3EB/163**	0.22 1 900 **3EB/163**	0.287 2 430 **3EB/159**	0.423 3 690 **3EB/164**	0.58 5 050 **3EB/164**	0.82 7 120 **3EB/164**	1.15 10 040 **3EB/164**	1.39 12 120 **3EB/164**	1.67 14 580 **3EB/164**	1.91 16 680 **3EB/164**	160	180	
	140	0.171 1 520 **3EB/149**	0.171 1 520 **3EB/149**	0.317 2 650 **3EB/140**	0.438 3 660 **3EB/140**	0.6 5 020 **3EB/140**	0.85 7 070 **3EB/140**	1.19 9 970 **3EB/140**	1.44 12 050 **3EB/140**	1.73 14 490 **3EB/140**	1.94 16 220 **3EB/140**	140	160	

$n_{N2} \times L_h$	i_N	Grandezza riduttore P_{N2} kW M_{N2} N m ... / i 030A	042A	060A	085A	125A	180A	250A	355A	500A	710A	i_N	n_1 min^{-1}	n_{N2}
14 000	90	4.66 30 870 **3EB/86,6**	5.5 37 750 **3EB/90,5**	8.3 55 100 **3EB/86,6**	11.8 79 080 **3EB/87,7**	15.6 105 720 **3EB/88,6**	22.8 157 510 **3EB/90,3**	33 227 890 **3EB/90,5**	46.5 321 640 **3EB/90,5**	–	–	90	125	**1.4**
	80	3.75 25 640 **3EB/80,2**	5.7 40 000 **3EB/81,6**	7.6 49 650 **3EB/77**	11.9 78 920 **3EB/77,5**	15.3 103 260 **3EB/79**	23.1 159 390 **3EB/80,9**	32.8 228 130 **3EB/81,6**	46.3 321 990 **3EB/81,6**	–	–	80	112	
11 200	2240	–	–	–	–	–	–	–	–	–	–	2240	2 500	**1.12**
	2000	–	–	–	–	–	–	–	–	–	–	2000	2 240	
	1800	–	–	–	–	–	–	–	–	–	–	1800	2 000	
	1600	2.91 23 630 **4EB/1531**	–	–	–	–	–	–	–	–	–	1600	1 800	
	1400	–	–	–	–	–	–	–	–	–	–	1400	1 600	
	1250	3.13 26 620 **4EB/1246**	–	6.4 51 180 **4EB/1176**	9.9 80 000 **4EB/1184**	13.2 108 980 **4EB/1213**	–	–	–	–	–	1250	1 400	
	1120	3.26 26 430 **4EB/1061**	4.56 38 190 **4EB/1095**	6.3 51 260 **4EB/1061**	9.9 80 000 **4EB/1061**	–	19 159 120 **4EB/1093**	–	–	–	–	1120	1 250	
	1000	3.17 26 230 **4EB/971**	4.75 40 000 **4EB/988**	6.3 51 310 **4EB/957**	9.7 80 000 **4EB/963**	13.2 108 980 **4EB/970**	17.2 143 590 **4EB/980**	–	–	–	–	1000	1 120	
	900	3.21 26 500 **4EB/864**	4.49 38 230 **4EB/891**	6.2 51 390 **4EB/864**	9.7 80 000 **4EB/864**	12.4 110 190 **4EB/932**	18.8 159 540 **4EB/890**	29.1 233 080 **4EB/840**	40.2 330 180 **4EB/860**	56 461 720 **4EB/859**	76 623 290 **4EB/860**	900	1 000	
	800	3.54 31 070 **4EB/827**	4.43 39 770 **4EB/845**	6 51 760 **4EB/815**	9.8 87 400 **4EB/837**	12.4 110 240 **4EB/841**	18.9 160 000 **4EB/798**	29.2 232 940 **4EB/753**	40.1 330 310 **4EB/776**	56 461 430 **4EB/770**	76 623 540 **4EB/776**	800	900	
	710	3.92 31 500 **4EB/673**	4.78 39 250 **4EB/688**	6.9 55 760 **4EB/673**	9.1 80 000 **4EB/736**	12 104 950 **4EB/735**	19.7 160 000 **4EB/679**	29.1 233 080 **4EB/672**	39.6 331 100 **4EB/701**	47.7 418 820 **4EB/735**	70 616 150 **4EB/736**	710	800	
	630	3.1 26 330 **4EB/632**	4.69 40 000 **4EB/634**	5.9 51 870 **4EB/652**	9.7 87 580 **4EB/669**	11.8 105 060 **4EB/663**	19.5 169 140 **4EB/644**	28.4 247 550 **4EB/648**	40.3 360 200 **4EB/664**	47.3 419 080 **4EB/659**	69 616 780 **4EB/664**	630	710	
	560	3.62 31 500 **4EB/573**	5.5 45 000 **4EB/542**	6.8 55 880 **4EB/538**	10.5 86 440 **4EB/545**	11.8 105 050 **4EB/588**	19.2 169 570 **4EB/581**	28.4 234 030 **4EB/544**	39 331 890 **4EB/561**	47 419 230 **4EB/588**	78 710 000 **4EB/600**	560	630	
	500	3.48 31 500 **4EB/531**	4.62 40 000 **4EB/507**	5.9 51 870 **4EB/514**	9.1 80 000 **4EB/518**	15.3 125 000 **4EB/479**	19.3 169 510 **4EB/515**	30 265 000 **4EB/519**	42 375 000 **4EB/524**	65 530 000 **4EB/479**	87 710 000 **4EB/480**	500	560	
	450	3.6 31 500 **4EB/459**	5.4 45 000 **4EB/434**	6.4 56 490 **4EB/459**	9.9 87 370 **4EB/464**	15.1 125 000 **4EB/432**	19.1 169 780 **4EB/465**	29.8 265 000 **4EB/465**	43.1 356 010 **4EB/433**	47.3 419 060 **4EB/463**	86 710 000 **4EB/433**	450	500	
	400	3.5 31 500 **4EB/424**	4.47 38 250 **4EB/404**	6.3 56 730 **4EB/424**	10 90 000 **4EB/424**	15.6 125 000 **4EB/378**	19.9 169 450 **4EB/401**	30.5 265 000 **4EB/409**	42.2 375 000 **4EB/419**	66 530 000 **4EB/378**	82 710 000 **4EB/410**	400	450	
	355	3.65 31 500 **4EB/362**	5.1 45 000 **4EB/370**	6.5 56 360 **4EB/362**	10 87 180 **4EB/366**	15.4 125 000 **4EB/341**	20.8 180 000 **4EB/362**	30.3 265 000 **4EB/367**	40.7 359 630 **4EB/370**	66 530 000 **4EB/339**	87 710 000 **4EB/341**	355	400	
	315	3.84 31 500 **4EB/305**	5.4 45 000 **4EB/311**	6 51 760 **4EB/321**	10 90 000 **4EB/335**	14.1 122 610 **4EB/323**	19.9 169 450 **4EB/317**	30.4 265 000 **4EB/324**	42.2 375 000 **4EB/330**	59 512 620 **4EB/323**	82 710 000 **4EB/324**	315	355	
	280	3.64 31 500 **4EB/285**	5.5 45 000 **4EB/271**	6.5 56 420 **4EB/287**	10.4 90 000 **4EB/285**	13.8 125 000 **4EB/299**	20.8 180 000 **4EB/286**	30.1 265 000 **4EB/291**	46 375 000 **4EB/269**	58 530 000 **4EB/299**	87 710 000 **4EB/271**	280	315	
	250	3.84 31 500 **4EB/240**	5.4 45 000 **4EB/246**	6.8 55 920 **4EB/240**	10.4 86 500 **4EB/243**	14 122 650 **4EB/256**	19.8 169 500 **4EB/251**	29.9 260 250 **4EB/256**	42 375 000 **4EB/262**	59 512 780 **4EB/256**	81 710 000 **4EB/256**	250	280	
	224	3.65 31 500 **4EB/226**	5.1 45 000 **4EB/231**	6.7 58 050 **4EB/226**	10.4 90 000 **4EB/226**	14.2 125 000 **4EB/231**	20.8 180 000 **4EB/226**	30.3 265 000 **4EB/229**	40.7 359 630 **4EB/231**	60 530 000 **4EB/230**	80 710 000 **4EB/231**	224	250	
	200	3.88 31 500 **4EB/190**	5.4 45 000 **4EB/195**	6.9 55 840 **4EB/190**	10.5 86 380 **4EB/193**	13.1 109 040 **4EB/195**	20.4 167 840 **4EB/193**	26.5 236 000 **4EB/209**	41.2 375 000 **4EB/213**	59 530 000 **4EB/209**	78 710 000 **4EB/213**	200	224	
	200	2.77 23 700 **3EB/200**	–	–	–	–	–	–	–	–	–	200	224	
	180	3.7 31 500 **4EB/178**	5.2 45 000 **4EB/182**	6.9 58 540 **4EB/178**	10.6 90 000 **4EB/178**	13.8 119 680 **4EB/182**	21.1 180 000 **4EB/179**	28.7 244 390 **4EB/179**	43 375 000 **4EB/182**	57 489 700 **4EB/179**	81 710 000 **4EB/182**	180	200	
	160	3.95 31 500 **4EB/150**	5.5 45 000 **4EB/153**	6 51 730 **4EB/162**	11.3 90 000 **4EB/150**	12.4 100 860 **4EB/153**	22.6 180 000 **4EB/150**	–	–	–	–	160	180	
	160	3.08 26 690 **3EB/163**	3.8 30 620 **3EB/152**	6.3 51 320 **3EB/154**	8.6 70 900 **3EB/155**	13 109 290 **3EB/159**	–	–	–	–	–	160	180	
	140	3.2 26 520 **3EB/139**	3.85 32 920 **3EB/143**	6.2 51 440 **3EB/139**	7.7 63 550 **3EB/139**	14 107 860 **3EB/129**	15.4 131 210 **3EB/143**	27.5 235 390 **3EB/143**	30.7 263 120 **3EB/143**	–	–	140	160	

Tabelle di selezione dei riduttori ad assi ortogonali

$n_{N2} \times L_h$	i_N	Grandezza riduttore P_{N2} kW M_{N2} N m ... / i 001A	002A	003A	004A	006A	009A	012A	015A	018A	021A	i_N	n_1 min^{-1}	n_{N2}
11 200	125	0.183 1 600 **3EB/129**	0.225 1 970 **3EB/129**	0.356 3 150 **3EB/130**	0.388 3 430 **3EB/130**	0.55 4 840 **3EB/130**	0.77 6 820 **3EB/130**	1.09 9 610 **3EB/130**	1.53 13 550 **3EB/130**	1.63 14 640 **3EB/132**	1.86 16 700 **3EB/132**	125	140	**1.12**
	112	0.157 1 320 **3EB/110**	0.226 1 900 **3EB/110**	0.373 3 150 **3EB/110**	0.53 4 500 **3EB/110**	0.6 5 050 **3EB/110**	1.04 8 740 **3EB/110**	1.42 11 970 **3EB/110**	1.51 12 790 **3EB/110**	1.7 14 540 **3EB/112**	2.05 17 560 **3EB/112**	112	125	
	100	0.183 1 600 **3EB/103**	0.256 2 240 **3EB/103**	0.356 3 150 **3EB/104**	0.388 3 430 **3EB/104**	0.55 4 840 **3EB/104**	0.77 6 820 **3EB/104**	1.09 9 610 **3EB/104**	1.53 13 550 **3EB/104**	1.53 13 550 **3EB/104**	1.89 16 690 **3EB/104**	100	112	
9 000	2240	0.1 1 080 **4EB/2265**	0.141 1 530 **4EB/2265**	–	–	–	–	–	–	–	–	2240	2 000	**0.9**
	2000	0.129 1 320 **4EB/1930**	0.138 1 410 **4EB/1930**	0.2 2 150 **4EB/2026**	0.282 3 040 **4EB/2026**	0.398 4 280 **4EB/2026**	–	–	–	–	–	2000	1 800	
	1800	0.1 1 080 **4EB/1812**	0.141 1 530 **4EB/1812**	0.257 2 650 **4EB/1726**	0.299 3 080 **4EB/1726**	0.421 4 340 **4EB/1726**	0.56 6 040 **4EB/1812**	0.79 8 520 **4EB/1812**	1.01 10 300 **4EB/1711**	1.11 12 010 **4EB/1812**	1.31 13 380 **4EB/1711**	1800	1 600	
	1600	0.12 1 320 **4EB/1610**	0.173 1 900 **4EB/1610**	0.196 2 160 **4EB/1621**	0.272 3 060 **4EB/1649**	0.389 4 300 **4EB/1621**	0.58 6 120 **4EB/1544**	0.82 8 630 **4EB/1544**	1.16 12 170 **4EB/1544**	1.16 12 170 **4EB/1544**	1.16 12 170 **4EB/1544**	1600	1 400	
	1400	0.124 1 320 **4EB/1392**	0.179 1 900 **4EB/1392**	0.247 2 650 **4EB/1405**	0.349 3 750 **4EB/1405**	0.485 5 210 **4EB/1405**	0.55 6 060 **4EB/1450**	0.77 8 550 **4EB/1450**	0.97 10 370 **4EB/1392**	1.09 12 050 **4EB/1450**	1.37 14 620 **4EB/1392**	1400	1 250	
	1250	0.145 1 570 **4EB/1270**	0.173 1 900 **4EB/1288**	0.25 2 650 **4EB/1245**	0.368 3 750 **4EB/1197**	0.51 5 170 **4EB/1197**	0.69 7 340 **4EB/1256**	0.97 10 350 **4EB/1256**	1.17 12 500 **4EB/1256**	1.4 15 000 **4EB/1256**	1.59 17 070 **4EB/1256**	1250	1 120	
	1120	0.153 1 600 **4EB/1097**	0.193 2 030 **4EB/1097**	0.298 3 150 **4EB/1107**	0.349 3 750 **4EB/1124**	0.485 5 210 **4EB/1124**	0.71 7 290 **4EB/1070**	1.01 10 280 **4EB/1070**	1.21 12 420 **4EB/1070**	1.46 14 930 **4EB/1070**	1.76 18 000 **4EB/1070**	1120	1 000	
	1000	0.145 1 570 **4EB/1016**	0.178 1 900 **4EB/1004**	0.238 2 480 **4EB/981**	0.354 3 750 **4EB/998**	0.485 5 210 **4EB/1013**	0.67 7 000 **4EB/990**	0.94 9 870 **4EB/990**	1.32 13 910 **4EB/990**	1.41 15 000 **4EB/1005**	1.6 17 060 **4EB/1005**	1000	900	
	900	0.146 1 600 **4EB/916**	0.187 2 040 **4EB/916**	0.298 3 150 **4EB/886**	0.4 4 500 **4EB/943**	0.468 5 270 **4EB/943**	0.7 7 310 **4EB/871**	0.99 10 310 **4EB/871**	1.2 12 450 **4EB/871**	1.44 14 970 **4EB/871**	1.73 18 000 **4EB/871**	900	800	
	800	0.15 1 600 **4EB/791**	0.191 2 030 **4EB/791**	0.293 3 150 **4EB/799**	0.425 4 500 **4EB/787**	0.59 6 300 **4EB/787**	0.79 9 000 **4EB/844**	1.01 11 470 **4EB/844**	1.32 15 000 **4EB/844**	1.43 16 180 **4EB/844**	1.56 17 140 **4EB/818**	800	710	
	710	0.144 1 600 **4EB/732**	0.202 2 240 **4EB/732**	0.281 3 150 **4EB/739**	0.436 4 500 **4EB/680**	0.61 6 300 **4EB/680**	0.86 9 000 **4EB/687**	1.19 12 360 **4EB/687**	1.44 15 000 **4EB/687**	1.63 16 910 **4EB/687**	1.96 20 430 **4EB/687**	710	630	
	630	0.148 1 600 **4EB/632**	0.208 2 240 **4EB/632**	0.289 3 150 **4EB/638**	0.419 4 500 **4EB/630**	0.59 6 300 **4EB/630**	0.9 8 970 **4EB/585**	1.23 12 280 **4EB/585**	1.27 14 010 **4EB/645**	1.27 14 010 **4EB/645**	2.03 20 290 **4EB/585**	630	560	
	560	0.157 1 600 **4EB/535**	0.219 2 240 **4EB/535**	0.303 3 150 **4EB/544**	0.433 4 500 **4EB/544**	0.61 6 300 **4EB/544**	0.87 9 000 **4EB/541**	1.21 12 500 **4EB/541**	1.45 15 000 **4EB/541**	1.73 17 840 **4EB/541**	1.95 20 450 **4EB/549**	560	500	
	500	0.149 1 600 **4EB/505**	0.209 2 240 **4EB/505**	0.299 3 150 **4EB/497**	0.427 4 500 **4EB/497**	0.54 5 690 **4EB/497**	0.7 7 320 **4EB/493**	0.99 10 320 **4EB/493**	1.19 12 460 **4EB/493**	1.43 14 980 **4EB/493**	1.72 18 000 **4EB/493**	500	450	
	450	0.151 1 600 **4EB/443**	0.192 2 030 **4EB/443**	0.287 3 150 **4EB/460**	0.41 4 500 **4EB/460**	0.57 6 300 **4EB/460**	0.82 9 000 **4EB/461**	1.14 12 500 **4EB/461**	1.36 15 000 **4EB/461**	1.63 18 000 **4EB/461**	1.85 20 650 **4EB/468**	450	400	
	400	0.147 1 600 **4EB/404**	0.206 2 240 **4EB/404**	0.28 3 150 **4EB/418**	0.4 4 500 **4EB/418**	0.61 6 300 **4EB/381**	0.86 9 000 **4EB/389**	1.2 12 500 **4EB/389**	1.43 15 000 **4EB/389**	1.65 17 240 **4EB/389**	1.54 17 970 **4EB/433**	400	355	
	355	0.149 1 600 **4EB/354**	0.209 2 240 **4EB/354**	0.287 3 150 **4EB/362**	0.409 4 500 **4EB/362**	0.57 6 300 **4EB/362**	0.82 9 000 **4EB/364**	1.13 12 500 **4EB/364**	1.36 15 000 **4EB/364**	1.61 18 000 **4EB/369**	1.9 21 200 **4EB/369**	355	315	
	315	0.147 1 600 **4EB/319**	0.206 2 240 **4EB/319**	0.289 3 150 **4EB/319**	0.425 4 500 **4EB/310**	0.61 6 300 **4EB/305**	0.85 9 000 **4EB/311**	1.18 12 500 **4EB/311**	1.41 15 000 **4EB/311**	1.7 18 000 **4EB/311**	1.93 20 480 **4EB/311**	315	280	
	280	0.155 1 600 **4EB/270**	0.218 2 240 **4EB/270**	0.284 3 150 **4EB/290**	0.406 4 500 **4EB/290**	0.57 6 300 **4EB/290**	0.87 9 000 **4EB/271**	1.21 12 500 **4EB/271**	1.45 15 000 **4EB/271**	1.62 18 000 **4EB/291**	1.91 21 200 **4EB/291**	280	250	
	250	0.149 1 600 **4EB/253**	0.208 2 240 **4EB/253**	0.307 3 150 **4EB/240**	0.439 4 500 **4EB/240**	0.61 6 300 **4EB/240**	0.86 9 000 **4EB/245**	1.2 12 500 **4EB/245**	1.44 15 000 **4EB/245**	1.72 18 000 **4EB/245**	1.96 20 440 **4EB/245**	250	224	
	224	0.157 1 600 **4EB/214**	0.22 2 240 **4EB/214**	0.289 3 150 **4EB/229**	0.412 4 500 **4EB/229**	0.58 6 300 **4EB/229**	0.82 9 000 **4EB/229**	1.14 12 500 **4EB/229**	1.37 15 000 **4EB/229**	1.64 18 000 **4EB/229**	1.94 21 200 **4EB/229**	224	200	
	200	0.16 1 600 **4EB/189**	0.202 2 020 **4EB/189**	0.308 3 150 **4EB/193**	0.44 4 500 **4EB/193**	0.62 6 300 **4EB/193**	0.87 9 000 **4EB/194**	1.21 12 500 **4EB/194**	1.46 15 000 **4EB/194**	1.76 18 000 **4EB/193**	1.98 20 400 **4EB/194**	200	180	
	200	0.132 1 320 **3EB/189**	0.19 1 900 **3EB/189**	0.247 2 650 **3EB/202**	0.287 3 080 **3EB/202**	0.405 4 350 **3EB/202**	0.57 6 130 **3EB/202**	0.81 8 640 **3EB/202**	1.14 12 180 **3EB/202**	1.14 12 180 **3EB/202**	1.14 12 180 **3EB/202**	200	180	
	180	0.148 1 600 **4EB/181**	0.208 2 240 **4EB/181**	0.291 3 150 **4EB/181**	0.416 4 500 **4EB/181**	0.58 6 300 **4EB/181**	0.83 9 000 **4EB/182**	1.15 12 500 **4EB/182**	1.38 15 000 **4EB/182**	1.66 18 000 **4EB/182**	1.95 21 200 **4EB/182**	180	160	
	160	0.15 1 600 **4EB/157**	0.189 2 020 **4EB/157**	0.289 3 150 **4EB/160**	0.413 4 500 **4EB/160**	0.58 6 300 **4EB/160**	0.81 9 000 **4EB/163**	1.13 12 500 **4EB/163**	1.44 15 000 **4EB/153**	1.72 18 000 **4EB/153**	1.9 19 850 **4EB/153**	160	140	
	160	0.119 1 320 **3EB/163**	0.171 1 900 **3EB/163**	0.23 2 500 **3EB/159**	0.334 3 750 **3EB/164**	0.467 5 240 **3EB/164**	0.66 7 400 **3EB/164**	0.93 10 430 **3EB/164**	1.11 12 500 **3EB/164**	1.34 15 000 **3EB/164**	1.53 17 190 **3EB/164**	160	140	

$n_{N2} \times L_h$	i_N	Grandezza riduttore P_{N2} kW M_{N2} N m ... / i 030A	042A	060A	085A	125A	180A	250A	355A	500A	710A	i_N	n_1 min^{-1}	n_{N2}
11 200	125	3.05 26 410 **3EB/127**	3.7 30 670 **3EB/122**	6.1 51 540 **3EB/123**	9.5 80 000 **3EB/124**	12.3 104 780 **3EB/125**	13.4 117 610 **3EB/128**	26.7 236 000 **3EB/129**	26.9 237 440 **3EB/129**	–	–	125	140	**1.12**
	112	3.13 26 620 **3EB/111**	4.37 38 300 **3EB/115**	6.1 51 620 **3EB/111**	9.4 80 000 **3EB/111**	12 101 450 **3EB/111**	18.3 159 830 **3EB/115**	26.9 236 000 **3EB/115**	37.2 326 120 **3EB/115**	–	–	112	125	
	100	3.05 26 410 **3EB/102**	4.28 37 750 **3EB/104**	6.2 51 430 **3EB/97,1**	9.6 80 000 **3EB/97,8**	12.3 104 780 **3EB/100**	17 148 520 **3EB/103**	26.7 236 000 **3EB/104**	33.7 297 100 **3EB/104**	–	–	100	112	
9 000	2240	–	–	–	–	–	–	–	–	–	–	2240	2 000	**0.9**
	2000	–	–	–	–	–	–	–	–	–	–	2000	1 800	
	1800	–	–	–	–	–	–	–	–	–	–	1800	1 600	
	1600	2.3 24 000 **4EB/1531**	–	–	–	–	–	–	–	–	–	1600	1 400	
	1400	–	–	–	–	–	–	–	–	–	–	1400	1 250	
	1250	2.59 27 530 **4EB/1246**	–	5.3 52 930 **4EB/1176**	7.9 80 000 **4EB/1184**	10.8 112 000 **4EB/1213**	–	–	–	–	–	1250	1 120	
	1120	2.7 27 340 **4EB/1061**	3.7 38 720 **4EB/1095**	5.2 53 020 **4EB/1061**	7.9 80 000 **4EB/1061**	–	15.3 160 000 **4EB/1093**	–	–	–	–	1120	1 000	
	1000	2.63 27 110 **4EB/971**	3.81 40 000 **4EB/988**	5.2 53 040 **4EB/957**	7.8 80 000 **4EB/963**	10.9 112 000 **4EB/970**	14 145 520 **4EB/980**	–	–	–	–	1000	900	
	900	2.66 27 410 **4EB/864**	3.64 38 760 **4EB/891**	5.2 53 160 **4EB/864**	7.8 80 000 **4EB/864**	10.1 112 000 **4EB/932**	15.1 160 000 **4EB/890**	23.5 236 000 **4EB/840**	32.6 335 000 **4EB/860**	46.3 475 000 **4EB/859**	61 630 000 **4EB/860**	900	800	
	800	2.83 31 500 **4EB/827**	3.63 41 220 **4EB/845**	4.89 53 660 **4EB/815**	7.9 89 410 **4EB/837**	9.9 112 000 **4EB/841**	14.9 160 000 **4EB/798**	23.3 236 000 **4EB/753**	32.1 335 000 **4EB/776**	45.9 475 000 **4EB/770**	60 630 000 **4EB/776**	800	710	
	710	3.09 31 500 **4EB/673**	3.9 40 690 **4EB/688**	5.7 57 800 **4EB/673**	7.2 80 000 **4EB/736**	9.7 107 960 **4EB/735**	15.5 160 000 **4EB/679**	23.2 236 000 **4EB/672**	31.5 335 000 **4EB/701**	38.7 430 790 **4EB/735**	57 633 840 **4EB/736**	710	630	
	630	2.53 27 290 **4EB/632**	3.7 40 000 **4EB/634**	4.83 53 770 **4EB/652**	7.8 89 480 **4EB/669**	9.6 108 210 **4EB/663**	16 175 320 **4EB/644**	23 254 160 **4EB/648**	33 373 360 **4EB/664**	38.4 431 330 **4EB/659**	56 635 290 **4EB/664**	630	560	
	560	2.88 31 500 **4EB/573**	4.34 45 000 **4EB/542**	5.6 57 870 **4EB/538**	8.6 89 520 **4EB/545**	9.6 108 090 **4EB/588**	15.8 175 610 **4EB/581**	22.7 236 000 **4EB/544**	31.3 335 000 **4EB/561**	38.4 431 310 **4EB/588**	62 710 000 **4EB/600**	560	500	
	500	2.8 31 500 **4EB/531**	3.72 40 000 **4EB/507**	4.91 53 620 **4EB/514**	7.3 80 000 **4EB/518**	12.3 125 000 **4EB/479**	16 175 210 **4EB/515**	24.1 265 000 **4EB/519**	33.7 375 000 **4EB/524**	52 530 000 **4EB/479**	70 710 000 **4EB/480**	500	450	
	450	2.88 31 500 **4EB/459**	4.34 45 000 **4EB/434**	5.3 58 430 **4EB/459**	8.1 90 000 **4EB/464**	12.1 125 000 **4EB/432**	15.8 175 610 **4EB/465**	23.9 265 000 **4EB/465**	35.6 368 230 **4EB/433**	38.9 430 360 **4EB/463**	69 710 000 **4EB/433**	450	400	
	400	2.76 31 500 **4EB/424**	3.57 38 810 **4EB/404**	5.1 58 800 **4EB/424**	7.9 90 000 **4EB/424**	12.3 125 000 **4EB/378**	15.9 171 940 **4EB/401**	24.1 265 000 **4EB/409**	33.3 375 000 **4EB/419**	52 530 000 **4EB/378**	64 710 000 **4EB/410**	400	355	
	355	2.87 31 500 **4EB/362**	4.02 45 000 **4EB/370**	5.3 58 440 **4EB/362**	8.1 90 000 **4EB/366**	12.1 125 000 **4EB/341**	16.4 180 000 **4EB/362**	23.8 265 000 **4EB/367**	33.2 372 870 **4EB/370**	52 530 000 **4EB/339**	69 710 000 **4EB/341**	355	315	
	315	3.03 31 500 **4EB/305**	4.24 45 000 **4EB/311**	4.89 53 650 **4EB/321**	7.9 90 000 **4EB/335**	11.3 124 410 **4EB/323**	15.9 171 930 **4EB/317**	24 265 000 **4EB/324**	33.3 375 000 **4EB/330**	47.2 520 140 **4EB/323**	64 710 000 **4EB/324**	315	280	
	280	2.89 31 500 **4EB/285**	4.34 45 000 **4EB/271**	5.3 58 430 **4EB/287**	8.3 90 000 **4EB/285**	10.9 125 000 **4EB/299**	16.5 180 000 **4EB/286**	23.9 265 000 **4EB/291**	36.5 375 000 **4EB/269**	46.3 530 000 **4EB/299**	69 710 000 **4EB/271**	280	250	
	250	3.08 31 500 **4EB/240**	4.3 45 000 **4EB/246**	5.6 57 840 **4EB/240**	8.6 89 470 **4EB/243**	11.4 124 340 **4EB/256**	16.1 171 840 **4EB/251**	24.2 263 840 **4EB/256**	33.6 375 000 **4EB/262**	47.6 519 850 **4EB/256**	65 710 000 **4EB/256**	250	224	
	224	2.92 31 500 **4EB/226**	4.08 45 000 **4EB/231**	5.5 58 850 **4EB/226**	8.3 90 000 **4EB/226**	11.3 125 000 **4EB/231**	16.6 180 000 **4EB/226**	24.2 265 000 **4EB/229**	33.7 371 980 **4EB/231**	48.4 530 000 **4EB/230**	64 710 000 **4EB/231**	224	200	
	200	3.12 31 500 **4EB/190**	4.36 45 000 **4EB/195**	5.7 57 720 **4EB/190**	8.7 89 280 **4EB/193**	10.8 112 000 **4EB/195**	16.9 173 480 **4EB/193**	21.3 236 000 **4EB/209**	33.1 375 000 **4EB/213**	47.8 530 000 **4EB/209**	63 710 000 **4EB/213**	200	180	
	200	2.26 24 020 **3EB/200**	–	–	–	–	–	–	–	–	–	200	180	
	180	2.96 31 500 **4EB/178**	4.14 45 000 **4EB/182**	5.5 58 540 **4EB/178**	8.5 90 000 **4EB/178**	11 119 680 **4EB/182**	16.9 180 000 **4EB/179**	22.9 244 390 **4EB/179**	34.4 375 000 **4EB/182**	45.9 489 700 **4EB/179**	65 710 000 **4EB/182**	180	160	
	160	3.08 31 500 **4EB/150**	4.3 45 000 **4EB/153**	4.82 53 350 **4EB/162**	8.8 90 000 **4EB/150**	9.6 100 860 **4EB/153**	17.5 180 000 **4EB/150**	–	–	–	–	160	140	
	160	2.49 27 730 **3EB/163**	3.05 31 560 **3EB/152**	5.1 53 310 **3EB/154**	6.7 70 900 **3EB/155**	10.3 112 000 **3EB/159**	–	–	–	–	–	160	140	

Tabelle di selezione dei riduttori ad assi ortogonali

Grandezza riduttore

P_{N2} kW

M_{N2} N m

... / i

$n_{N2} \times L_h$	i_N	001A	002A	003A	004A	006A	009A	012A	015A	018A	021A	i_N	n_1 min^{-1}	n_{N2}
9 000	140	0.139 1 580 **3EB/149**	0.139 1 580 **3EB/149**	0.248 2 650 **3EB/140**	0.35 3 750 **3EB/140**	0.486 5 210 **3EB/140**	0.69 7 340 **3EB/140**	0.97 10 350 **3EB/140**	1.17 12 500 **3EB/140**	1.4 15 000 **3EB/140**	1.51 16 220 **3EB/140**	140	125	**0.9**
	125	0.146 1 600 **3EB/129**	0.186 2 040 **3EB/129**	0.285 3 150 **3EB/130**	0.321 3 550 **3EB/130**	0.452 5 000 **3EB/130**	0.64 7 050 **3EB/130**	0.9 9 940 **3EB/130**	1.27 14 020 **3EB/130**	1.34 15 000 **3EB/132**	1.53 17 190 **3EB/132**	125	112	
7 100	2240	0.083 1 120 **4EB/2265**	0.117 1 580 **4EB/2265**	–	–	–	–	–	–	–	–	2240	1 600	**0.71**
	2000	0.1 1 320 **4EB/1930**	0.109 1 430 **4EB/1930**	0.162 2 240 **4EB/2026**	0.228 3 150 **4EB/2026**	0.322 4 450 **4EB/2026**	–	–	–	–	–	2000	1 400	
	1800	0.081 1 120 **4EB/1812**	0.115 1 590 **4EB/1812**	0.201 2 650 **4EB/1726**	0.239 3 150 **4EB/1726**	0.336 4 440 **4EB/1726**	0.453 6 270 **4EB/1812**	0.64 8 840 **4EB/1812**	0.81 10 600 **4EB/1711**	0.9 12 470 **4EB/1812**	1.04 13 580 **4EB/1711**	1800	1 250	
	1600	0.096 1 320 **4EB/1610**	0.138 1 900 **4EB/1610**	0.162 2 240 **4EB/1621**	0.224 3 150 **4EB/1649**	0.322 4 450 **4EB/1621**	0.475 6 250 **4EB/1544**	0.67 8 820 **4EB/1544**	0.94 12 430 **4EB/1544**	0.94 12 430 **4EB/1544**	0.94 12 430 **4EB/1544**	1600	1 120	
	1400	0.099 1 320 **4EB/1392**	0.143 1 900 **4EB/1392**	0.198 2 650 **4EB/1405**	0.28 3 750 **4EB/1405**	0.395 5 300 **4EB/1405**	0.453 6 270 **4EB/1450**	0.64 8 840 **4EB/1450**	0.8 10 600 **4EB/1392**	0.9 12 470 **4EB/1450**	1.13 15 000 **4EB/1392**	1400	1 000	
	1250	0.119 1 600 **4EB/1270**	0.139 1 900 **4EB/1288**	0.201 2 650 **4EB/1245**	0.295 3 750 **4EB/1197**	0.417 5 300 **4EB/1197**	0.56 7 500 **4EB/1256**	0.8 10 600 **4EB/1256**	0.94 12 500 **4EB/1256**	1.13 15 000 **4EB/1256**	1.32 17 650 **4EB/1256**	1250	900	
	1120	0.122 1 600 **4EB/1097**	0.16 2 100 **4EB/1097**	0.238 3 150 **4EB/1107**	0.28 3 750 **4EB/1124**	0.395 5 300 **4EB/1124**	0.59 7 500 **4EB/1070**	0.83 10 600 **4EB/1070**	0.98 12 500 **4EB/1070**	1.17 15 000 **4EB/1070**	1.41 18 000 **4EB/1070**	1120	800	
	1000	0.117 1 600 **4EB/1016**	0.141 1 900 **4EB/1004**	0.195 2 570 **4EB/981**	0.279 3 750 **4EB/998**	0.389 5 300 **4EB/1013**	0.54 7 250 **4EB/990**	0.77 10 230 **4EB/990**	1.08 14 420 **4EB/990**	1.11 15 000 **4EB/1005**	1.31 17 680 **4EB/1005**	1000	710	
	900	0.115 1 600 **4EB/916**	0.152 2 120 **4EB/916**	0.235 3 150 **4EB/886**	0.315 4 500 **4EB/943**	0.374 5 350 **4EB/943**	0.57 7 500 **4EB/871**	0.8 10 600 **4EB/871**	0.95 12 500 **4EB/871**	1.14 15 000 **4EB/871**	1.36 18 000 **4EB/871**	900	630	
	800	0.119 1 600 **4EB/791**	0.156 2 110 **4EB/791**	0.231 3 150 **4EB/799**	0.335 4 500 **4EB/787**	0.469 6 300 **4EB/787**	0.63 9 000 **4EB/844**	0.81 11 640 **4EB/844**	1.04 15 000 **4EB/844**	1.14 16 410 **4EB/844**	1.27 17 770 **4EB/818**	800	560	
	710	0.115 1 600 **4EB/732**	0.16 2 240 **4EB/732**	0.223 3 150 **4EB/739**	0.346 4 500 **4EB/680**	0.485 6 300 **4EB/680**	0.69 9 000 **4EB/687**	0.95 12 500 **4EB/687**	1.14 15 000 **4EB/687**	1.34 17 520 **4EB/687**	1.61 21 150 **4EB/687**	710	500	
	630	0.119 1 600 **4EB/632**	0.167 2 240 **4EB/632**	0.233 3 150 **4EB/638**	0.337 4 500 **4EB/630**	0.471 6 300 **4EB/630**	0.73 9 000 **4EB/585**	1.01 12 500 **4EB/585**	1.06 14 480 **4EB/645**	1.06 14 480 **4EB/645**	1.69 20 980 **4EB/585**	630	450	
	560	0.125 1 600 **4EB/535**	0.175 2 240 **4EB/535**	0.243 3 150 **4EB/544**	0.347 4 500 **4EB/544**	0.485 6 300 **4EB/544**	0.7 9 000 **4EB/541**	0.97 12 500 **4EB/541**	1.16 15 000 **4EB/541**	1.39 18 000 **4EB/541**	1.61 21 150 **4EB/549**	560	400	
	500	0.118 1 600 **4EB/505**	0.165 2 240 **4EB/505**	0.236 3 150 **4EB/497**	0.337 4 500 **4EB/497**	0.433 5 780 **4EB/497**	0.57 7 500 **4EB/493**	0.8 10 600 **4EB/493**	0.94 12 500 **4EB/493**	1.13 15 000 **4EB/493**	1.36 18 000 **4EB/493**	500	355	
	450	0.119 1 600 **4EB/443**	0.157 2 100 **4EB/443**	0.226 3 150 **4EB/460**	0.323 4 500 **4EB/460**	0.452 6 300 **4EB/460**	0.64 9 000 **4EB/461**	0.89 12 500 **4EB/461**	1.07 15 000 **4EB/461**	1.29 18 000 **4EB/461**	1.49 21 200 **4EB/468**	450	315	
	400	0.116 1 600 **4EB/404**	0.163 2 240 **4EB/404**	0.221 3 150 **4EB/418**	0.315 4 500 **4EB/418**	0.485 6 300 **4EB/381**	0.68 9 000 **4EB/389**	0.94 12 500 **4EB/389**	1.13 15 000 **4EB/389**	1.3 17 240 **4EB/389**	1.23 18 230 **4EB/433**	400	280	
	355	0.118 1 600 **4EB/354**	0.166 2 240 **4EB/354**	0.227 3 150 **4EB/362**	0.325 4 500 **4EB/362**	0.455 6 300 **4EB/362**	0.65 9 000 **4EB/364**	0.9 12 500 **4EB/364**	1.08 15 000 **4EB/364**	1.28 18 000 **4EB/369**	1.5 21 200 **4EB/369**	355	250	
	315	0.118 1 600 **4EB/319**	0.165 2 240 **4EB/319**	0.232 3 150 **4EB/319**	0.34 4 500 **4EB/310**	0.485 6 300 **4EB/305**	0.68 9 000 **4EB/311**	0.94 12 500 **4EB/311**	1.13 15 000 **4EB/311**	1.36 18 000 **4EB/311**	1.6 21 190 **4EB/311**	315	224	
	280	0.124 1 600 **4EB/270**	0.174 2 240 **4EB/270**	0.227 3 150 **4EB/290**	0.325 4 500 **4EB/290**	0.455 6 300 **4EB/290**	0.7 9 000 **4EB/271**	0.97 12 500 **4EB/271**	1.16 15 000 **4EB/271**	1.3 18 000 **4EB/291**	1.53 21 200 **4EB/291**	280	200	
	250	0.119 1 600 **4EB/253**	0.167 2 240 **4EB/253**	0.247 3 150 **4EB/240**	0.353 4 500 **4EB/240**	0.494 6 300 **4EB/240**	0.69 9 000 **4EB/245**	0.96 12 500 **4EB/245**	1.15 15 000 **4EB/245**	1.38 18 000 **4EB/245**	1.62 21 130 **4EB/245**	250	180	
	224	0.125 1 600 **4EB/214**	0.176 2 240 **4EB/214**	0.231 3 150 **4EB/229**	0.33 4 500 **4EB/229**	0.462 6 300 **4EB/229**	0.66 9 000 **4EB/229**	0.91 12 500 **4EB/229**	1.1 15 000 **4EB/229**	1.31 18 000 **4EB/229**	1.55 21 200 **4EB/229**	224	160	
	200	0.124 1 600 **4EB/189**	0.157 2 020 **4EB/189**	0.24 3 150 **4EB/193**	0.342 4 500 **4EB/193**	0.479 6 300 **4EB/193**	0.68 9 000 **4EB/194**	0.94 12 500 **4EB/194**	1.13 15 000 **4EB/194**	1.37 18 000 **4EB/193**	1.6 21 190 **4EB/194**	200	140	
	200	0.103 1 320 **3EB/189**	0.148 1 900 **3EB/189**	0.192 2 650 **3EB/202**	0.23 3 170 **3EB/202**	0.324 4 470 **3EB/202**	0.457 6 300 **3EB/202**	0.64 8 880 **3EB/202**	0.91 12 500 **3EB/202**	0.91 12 520 **3EB/202**	0.91 12 520 **3EB/202**	200	140	
	180	0.116 1 600 **4EB/181**	0.162 2 240 **4EB/181**	0.227 3 150 **4EB/181**	0.325 4 500 **4EB/181**	0.455 6 300 **4EB/181**	0.65 9 000 **4EB/182**	0.9 12 500 **4EB/182**	1.08 15 000 **4EB/182**	1.3 18 000 **4EB/182**	1.53 21 200 **4EB/182**	180	125	
	160	0.12 1 600 **4EB/157**	0.152 2 020 **4EB/157**	0.231 3 150 **4EB/160**	0.33 4 500 **4EB/160**	0.463 6 300 **4EB/160**	0.65 9 000 **4EB/163**	0.9 12 500 **4EB/163**	1.15 15 000 **4EB/153**	1.38 18 000 **4EB/153**	1.52 19 850 **4EB/153**	160	112	
	160	0.095 1 320 **3EB/163**	0.137 1 900 **3EB/163**	0.19 2 580 **3EB/159**	0.267 3 750 **3EB/164**	0.378 5 300 **3EB/164**	0.53 7 500 **3EB/164**	0.76 10 600 **3EB/164**	0.89 12 500 **3EB/164**	1.07 15 000 **3EB/164**	1.27 17 780 **3EB/164**	160	112	

Tabelle di selezione dei riduttori ad assi ortogonali

$n_{N2} \times L_h$	i_N	Grandezza riduttore P_{N2} kW M_{N2} N m ... / i 030A	042A	060A	085A	125A	180A	250A	355A	500A	710A	i_N	n_1 min^{-1}	n_{N2}
9 000	140	2.59 27 530 **3EB/139**	3 32 920 **3EB/143**	5 53 390 **3EB/139**	6 63 550 **3EB/139**	11.3 111 960 **3EB/129**	12 131 210 **3EB/143**	21.5 236 000 **3EB/143**	24 263 120 **3EB/143**	–	–	140	125	**0.9**
	125	2.52 27 320 **3EB/127**	3.05 31 560 **3EB/122**	5.1 53 310 **3EB/123**	7.6 80 000 **3EB/124**	10 107 280 **3EB/125**	10.7 117 610 **3EB/128**	21.4 236 000 **3EB/129**	21.5 237 440 **3EB/129**	–	–	125	112	
7 100	2240	–	–	–	–	–	–	–	–	–	–	2240	1 600	**0.71**
	2000	–	–	–	–	–	–	–	–	–	–	2000	1 400	
	1800	–	–	–	–	–	–	–	–	–	–	1800	1 250	
	1600	1.88 24 510 **4EB/1531**	–	–	–	–	–	–	–	–	–	1600	1 120	
	1400	–	–	–	–	–	–	–	–	–	–	1400	1 000	
	1250	2.12 28 000 **4EB/1246**	–	4.38 54 710 **4EB/1176**	6.4 80 000 **4EB/1184**	8.7 112 000 **4EB/1213**	–	–	–	–	–	1250	900	
	1120	2.21 28 000 **4EB/1061**	3.05 39 900 **4EB/1095**	4.33 54 840 **4EB/1061**	6.3 80 000 **4EB/1061**	–	12.3 160 000 **4EB/1093**	–	–	–	–	1120	800	
	1000	2.15 28 100 **4EB/971**	3.01 40 000 **4EB/988**	4.27 54 970 **4EB/957**	6.2 80 000 **4EB/963**	8.6 112 000 **4EB/970**	11.2 147 660 **4EB/980**	–	–	–	–	1000	710	
	900	2.14 28 000 **4EB/864**	2.96 40 000 **4EB/891**	4.21 55 110 **4EB/864**	6.1 80 000 **4EB/864**	7.9 112 000 **4EB/932**	11.9 160 000 **4EB/890**	18.5 236 000 **4EB/840**	25.7 335 000 **4EB/860**	36.5 475 000 **4EB/859**	48.3 630 000 **4EB/860**	900	630	
	800	2.23 31 500 **4EB/827**	2.96 42 730 **4EB/845**	4 55 620 **4EB/815**	6.3 90 000 **4EB/837**	7.8 112 000 **4EB/841**	11.8 160 000 **4EB/798**	18.4 236 000 **4EB/753**	25.3 335 000 **4EB/776**	36.2 475 000 **4EB/770**	47.6 630 000 **4EB/776**	800	560	
	710	2.45 31 500 **4EB/673**	3.21 42 130 **4EB/688**	4.66 59 860 **4EB/673**	5.7 80 000 **4EB/736**	8 111 800 **4EB/735**	12.3 160 000 **4EB/679**	18.4 236 000 **4EB/672**	25 335 000 **4EB/701**	31.8 446 120 **4EB/735**	46.7 656 400 **4EB/736**	710	500	
	630	2.1 28 210 **4EB/632**	2.97 40 000 **4EB/634**	4.02 55 580 **4EB/652**	6.3 90 000 **4EB/669**	8 111 850 **4EB/663**	13.2 180 000 **4EB/644**	18.9 260 410 **4EB/648**	26.6 375 000 **4EB/664**	31.9 445 840 **4EB/659**	46.6 656 660 **4EB/664**	630	450	
	560	2.3 31 500 **4EB/573**	3.48 45 000 **4EB/542**	4.66 59 860 **4EB/538**	6.9 90 000 **4EB/545**	8 111 800 **4EB/588**	13 180 000 **4EB/581**	18.2 236 000 **4EB/544**	25 335 000 **4EB/561**	31.8 446 120 **4EB/588**	49.6 710 000 **4EB/600**	560	400	
	500	2.21 31 500 **4EB/531**	2.93 40 000 **4EB/507**	4.02 55 570 **4EB/514**	5.7 80 000 **4EB/518**	9.7 125 000 **4EB/479**	13 180 000 **4EB/515**	19 265 000 **4EB/519**	26.6 375 000 **4EB/524**	41.1 530 000 **4EB/479**	55 710 000 **4EB/480**	500	355	
	450	2.27 31 500 **4EB/459**	3.42 45 000 **4EB/434**	4.36 60 580 **4EB/459**	6.4 90 000 **4EB/464**	9.5 125 000 **4EB/432**	12.8 180 000 **4EB/465**	18.8 265 000 **4EB/465**	28.6 375 000 **4EB/433**	31.8 446 200 **4EB/463**	54 710 000 **4EB/433**	450	315	
	400	2.18 31 500 **4EB/424**	2.91 40 000 **4EB/404**	4.21 60 950 **4EB/424**	6.2 90 000 **4EB/424**	9.7 125 000 **4EB/378**	12.7 174 460 **4EB/401**	19 265 000 **4EB/409**	26.2 375 000 **4EB/419**	41.1 530 000 **4EB/378**	51 710 000 **4EB/410**	400	280	
	355	2.28 31 500 **4EB/362**	3.19 45 000 **4EB/370**	4.38 60 520 **4EB/362**	6.4 90 000 **4EB/366**	9.6 125 000 **4EB/341**	13 180 000 **4EB/362**	18.9 265 000 **4EB/367**	26.5 375 000 **4EB/370**	41 530 000 **4EB/339**	54 710 000 **4EB/341**	355	250	
	315	2.42 31 500 **4EB/305**	3.39 45 000 **4EB/311**	4.05 55 490 **4EB/321**	6.3 90 000 **4EB/335**	9.1 125 000 **4EB/323**	12.9 174 300 **4EB/317**	19.2 265 000 **4EB/324**	26.6 375 000 **4EB/330**	38.3 527 310 **4EB/323**	51 710 000 **4EB/324**	315	224	
	280	2.31 31 500 **4EB/285**	3.48 45 000 **4EB/271**	4.42 60 430 **4EB/287**	6.6 90 000 **4EB/285**	8.7 125 000 **4EB/299**	13.2 180 000 **4EB/286**	19.1 265 000 **4EB/291**	29.2 375 000 **4EB/269**	37.1 530 000 **4EB/299**	55 710 000 **4EB/271**	280	200	
	250	2.47 31 500 **4EB/240**	3.45 45 000 **4EB/246**	4.69 59 780 **4EB/240**	7 90 000 **4EB/243**	9.2 125 000 **4EB/256**	13.1 174 160 **4EB/251**	19.5 265 000 **4EB/256**	27 375 000 **4EB/262**	38.8 526 870 **4EB/256**	52 710 000 **4EB/256**	250	180	
	224	2.34 31 500 **4EB/226**	3.26 45 000 **4EB/231**	4.42 59 660 **4EB/226**	6.7 90 000 **4EB/226**	9.1 125 000 **4EB/231**	13.3 180 000 **4EB/226**	19.4 265 000 **4EB/229**	27.1 375 000 **4EB/231**	38.7 530 000 **4EB/230**	51 710 000 **4EB/231**	224	160	
	200	2.42 31 500 **4EB/190**	3.39 45 000 **4EB/195**	4.62 59 960 **4EB/190**	6.8 90 000 **4EB/193**	8.4 112 000 **4EB/195**	13.7 180 000 **4EB/193**	16.6 236 000 **4EB/209**	25.8 375 000 **4EB/213**	37.2 530 000 **4EB/209**	48.8 710 000 **4EB/213**	200	140	
	200	1.81 24 690 **3EB/200**	–	–	–	–	–	–	–	–	–	200	140	
	180	2.31 31 500 **4EB/178**	3.23 45 000 **4EB/182**	4.3 58 540 **4EB/178**	6.6 90 000 **4EB/178**	8.6 119 680 **4EB/182**	13.2 180 000 **4EB/179**	17.9 244 390 **4EB/179**	26.9 375 000 **4EB/182**	35.8 489 700 **4EB/179**	51 710 000 **4EB/182**	180	125	
	160	2.46 31 500 **4EB/150**	3.44 45 000 **4EB/153**	3.85 53 350 **4EB/162**	7 90 000 **4EB/150**	7.7 100 860 **4EB/153**	14 180 000 **4EB/150**	–	–	–	–	160	112	
	160	2.01 28 000 **3EB/163**	2.52 32 650 **3EB/152**	4.2 55 140 **3EB/154**	5.4 70 900 **3EB/155**	8.3 112 000 **3EB/159**	–	–	–	–	–	160	112	

Tabelle di selezione dei riduttori ad assi ortogonali

$n_{N2} \times L_h$	i_N	Grandezza riduttore P_{N2} kW M_{N2} N m ... / i 001A	002A	003A	004A	006A	009A	012A	015A	018A	021A	i_N	n_1 min^{-1}	n_{N2}
5 600	2240	0.065 1 120 **4EB/2265**	0.092 1 600 **4EB/2265**	–	–	–	–	–	–	–	–	2240	1 250	**0.56**
	2000	0.08 1 320 **4EB/1930**	0.09 1 480 **4EB/1930**	0.13 2 240 **4EB/2026**	0.182 3 150 **4EB/2026**	0.26 4 500 **4EB/2026**	–	–	–	–	–	2000	1 120	
	1800	0.065 1 120 **4EB/1812**	0.092 1 600 **4EB/1812**	0.161 2 650 **4EB/1726**	0.197 3 250 **4EB/1726**	0.278 4 590 **4EB/1726**	0.364 6 300 **4EB/1812**	0.52 9 000 **4EB/1812**	0.65 10 600 **4EB/1711**	0.72 12 500 **4EB/1812**	0.86 14 020 **4EB/1711**	1800	1 000	
	1600	0.077 1 320 **4EB/1610**	0.111 1 900 **4EB/1610**	0.13 2 240 **4EB/1621**	0.18 3 150 **4EB/1649**	0.262 4 500 **4EB/1621**	0.395 6 460 **4EB/1544**	0.56 9 120 **4EB/1544**	0.76 12 500 **4EB/1544**	0.78 12 850 **4EB/1544**	0.78 12 850 **4EB/1544**	1600	900	
	1400	0.079 1 320 **4EB/1392**	0.114 1 900 **4EB/1392**	0.158 2 650 **4EB/1405**	0.224 3 750 **4EB/1405**	0.316 5 300 **4EB/1405**	0.364 6 300 **4EB/1450**	0.52 9 000 **4EB/1450**	0.64 10 600 **4EB/1392**	0.72 12 500 **4EB/1450**	0.9 15 000 **4EB/1392**	1400	800	
	1250	0.094 1 600 **4EB/1270**	0.11 1 900 **4EB/1288**	0.158 2 650 **4EB/1245**	0.233 3 750 **4EB/1197**	0.329 5 300 **4EB/1197**	0.444 7 500 **4EB/1256**	0.63 10 600 **4EB/1256**	0.74 12 500 **4EB/1256**	0.89 15 000 **4EB/1256**	1.07 18 000 **4EB/1256**	1250	710	
	1120	0.096 1 600 **4EB/1097**	0.131 2 170 **4EB/1097**	0.188 3 150 **4EB/1107**	0.22 3 750 **4EB/1124**	0.311 5 300 **4EB/1124**	0.462 7 500 **4EB/1070**	0.65 10 600 **4EB/1070**	0.77 12 500 **4EB/1070**	0.92 15 000 **4EB/1070**	1.11 18 000 **4EB/1070**	1120	630	
	1000	0.092 1 600 **4EB/1016**	0.111 1 900 **4EB/1004**	0.159 2 670 **4EB/981**	0.22 3 750 **4EB/998**	0.307 5 300 **4EB/1013**	0.445 7 520 **4EB/990**	0.63 10 600 **4EB/990**	0.89 14 950 **4EB/990**	0.88 15 000 **4EB/1005**	1.05 18 000 **4EB/1005**	1000	560	
	900	0.091 1 600 **4EB/916**	0.125 2 190 **4EB/916**	0.186 3 150 **4EB/886**	0.25 4 500 **4EB/943**	0.301 5 420 **4EB/943**	0.451 7 500 **4EB/871**	0.64 10 600 **4EB/871**	0.75 12 500 **4EB/871**	0.9 15 000 **4EB/871**	1.08 18 000 **4EB/871**	900	500	
	800	0.095 1 600 **4EB/791**	0.13 2 180 **4EB/791**	0.186 3 150 **4EB/799**	0.269 4 500 **4EB/787**	0.377 6 300 **4EB/787**	0.5 9 000 **4EB/844**	0.66 11 800 **4EB/844**	0.84 15 000 **4EB/844**	0.93 16 640 **4EB/844**	1.04 18 000 **4EB/818**	800	450	
	710	0.092 1 600 **4EB/732**	0.128 2 240 **4EB/732**	0.178 3 150 **4EB/739**	0.277 4 500 **4EB/680**	0.388 6 300 **4EB/680**	0.55 9 000 **4EB/687**	0.76 12 500 **4EB/687**	0.92 15 000 **4EB/687**	1.1 18 000 **4EB/687**	1.29 21 200 **4EB/687**	710	400	
	630	0.094 1 600 **4EB/632**	0.132 2 240 **4EB/632**	0.184 3 150 **4EB/638**	0.266 4 500 **4EB/630**	0.372 6 300 **4EB/630**	0.57 9 000 **4EB/585**	0.79 12 500 **4EB/585**	0.86 15 000 **4EB/645**	0.87 15 010 **4EB/645**	1.35 21 200 **4EB/585**	630	355	
	560	0.099 1 600 **4EB/535**	0.138 2 240 **4EB/535**	0.191 3 150 **4EB/544**	0.273 4 500 **4EB/544**	0.382 6 300 **4EB/544**	0.55 9 000 **4EB/541**	0.76 12 500 **4EB/541**	0.91 15 000 **4EB/541**	1.1 18 000 **4EB/541**	1.27 21 200 **4EB/549**	560	315	
	500	0.093 1 600 **4EB/505**	0.13 2 240 **4EB/505**	0.186 3 150 **4EB/497**	0.266 4 500 **4EB/497**	0.346 5 860 **4EB/497**	0.446 7 500 **4EB/493**	0.63 10 600 **4EB/493**	0.74 12 500 **4EB/493**	0.89 15 000 **4EB/493**	1.07 18 000 **4EB/493**	500	280	
	450	0.094 1 600 **4EB/443**	0.129 2 180 **4EB/443**	0.179 3 150 **4EB/460**	0.256 4 500 **4EB/460**	0.359 6 300 **4EB/460**	0.51 9 000 **4EB/461**	0.71 12 500 **4EB/461**	0.85 15 000 **4EB/461**	1.02 18 000 **4EB/461**	1.19 21 200 **4EB/468**	450	250	
	400	0.093 1 600 **4EB/404**	0.13 2 240 **4EB/404**	0.177 3 150 **4EB/418**	0.252 4 500 **4EB/418**	0.388 6 300 **4EB/381**	0.54 9 000 **4EB/389**	0.75 12 500 **4EB/389**	0.91 15 000 **4EB/389**	1.04 17 240 **4EB/389**	1 18 480 **4EB/433**	400	224	
	355	0.095 1 600 **4EB/354**	0.132 2 240 **4EB/354**	0.182 3 150 **4EB/362**	0.26 4 500 **4EB/362**	0.364 6 300 **4EB/362**	0.52 9 000 **4EB/364**	0.72 12 500 **4EB/364**	0.86 15 000 **4EB/364**	1.02 18 000 **4EB/369**	1.2 21 200 **4EB/369**	355	200	
	315	0.095 1 600 **4EB/319**	0.132 2 240 **4EB/319**	0.186 3 150 **4EB/319**	0.273 4 500 **4EB/310**	0.389 6 300 **4EB/305**	0.55 9 000 **4EB/311**	0.76 12 500 **4EB/311**	0.91 15 000 **4EB/311**	1.09 18 000 **4EB/311**	1.29 21 200 **4EB/311**	315	180	
	280	0.099 1 600 **4EB/270**	0.139 2 240 **4EB/270**	0.182 3 150 **4EB/290**	0.26 4 500 **4EB/290**	0.364 6 300 **4EB/290**	0.56 9 000 **4EB/271**	0.77 12 500 **4EB/271**	0.93 15 000 **4EB/271**	1.04 18 000 **4EB/291**	1.22 21 200 **4EB/291**	280	160	
	250	0.093 1 600 **4EB/253**	0.13 2 240 **4EB/253**	0.192 3 150 **4EB/240**	0.274 4 500 **4EB/240**	0.384 6 300 **4EB/240**	0.54 9 000 **4EB/245**	0.75 12 500 **4EB/245**	0.9 15 000 **4EB/245**	1.08 18 000 **4EB/245**	1.27 21 200 **4EB/245**	250	140	
	224	0.098 1 600 **4EB/214**	0.137 2 240 **4EB/214**	0.18 3 150 **4EB/229**	0.258 4 500 **4EB/229**	0.361 6 300 **4EB/229**	0.51 9 000 **4EB/229**	0.71 12 500 **4EB/229**	0.86 15 000 **4EB/229**	1.03 18 000 **4EB/229**	1.21 21 200 **4EB/229**	224	125	
	200	0.099 1 600 **4EB/189**	0.126 2 020 **4EB/189**	0.192 3 150 **4EB/193**	0.274 4 500 **4EB/193**	0.383 6 300 **4EB/193**	0.54 9 000 **4EB/194**	0.75 12 500 **4EB/194**	0.91 15 000 **4EB/194**	1.09 18 000 **4EB/193**	1.28 21 200 **4EB/194**	200	112	
	200	0.082 1 320 **3EB/189**	0.118 1 900 **3EB/189**	0.154 2 650 **3EB/202**	0.19 3 280 **3EB/202**	0.268 4 620 **3EB/202**	0.378 6 510 **3EB/202**	0.53 9 190 **3EB/202**	0.73 12 500 **3EB/202**	0.75 12 950 **3EB/202**	0.75 12 950 **3EB/202**	200	112	
4 500	2240	0.052 1 120 **4EB/2265**	0.074 1 600 **4EB/2265**	–	–	–	–	–	–	–	–	2240	1 000	**0.45**
	2000	0.064 1 320 **4EB/1930**	0.075 1 530 **4EB/1930**	0.104 2 240 **4EB/2026**	0.147 3 150 **4EB/2026**	0.209 4 500 **4EB/2026**	–	–	–	–	–	2000	900	
	1800	0.052 1 120 **4EB/1812**	0.074 1 600 **4EB/1812**	0.129 2 650 **4EB/1726**	0.163 3 370 **4EB/1726**	0.23 4 750 **4EB/1726**	0.291 6 300 **4EB/1812**	0.416 9 000 **4EB/1812**	0.52 10 600 **4EB/1711**	0.58 12 500 **4EB/1812**	0.71 14 500 **4EB/1711**	1800	800	
	1600	0.061 1 320 **4EB/1610**	0.088 1 900 **4EB/1610**	0.103 2 240 **4EB/1621**	0.142 3 150 **4EB/1649**	0.206 4 500 **4EB/1621**	0.323 6 700 **4EB/1544**	0.455 9 450 **4EB/1544**	0.6 12 500 **4EB/1544**	0.64 13 320 **4EB/1544**	0.64 13 320 **4EB/1544**	1600	710	
	1400	0.063 1 320 **4EB/1392**	0.09 1 900 **4EB/1392**	0.124 2 650 **4EB/1405**	0.176 3 750 **4EB/1405**	0.249 5 300 **4EB/1405**	0.287 6 300 **4EB/1450**	0.41 9 000 **4EB/1450**	0.5 10 600 **4EB/1392**	0.57 12 500 **4EB/1450**	0.71 15 000 **4EB/1392**	1400	630	
	1250	0.074 1 600 **4EB/1270**	0.086 1 900 **4EB/1288**	0.125 2 650 **4EB/1245**	0.184 3 750 **4EB/1197**	0.26 5 300 **4EB/1197**	0.35 7 500 **4EB/1256**	0.495 10 600 **4EB/1256**	0.58 12 500 **4EB/1256**	0.7 15 000 **4EB/1256**	0.84 18 000 **4EB/1256**	1250	560	

$n_{N2} \times L_h$	i_N	Grandezza riduttore P_{N2} kW M_{N2} N m ... / i 030A	042A	060A	085A	125A	180A	250A	355A	500A	710A	i_N	n_1 min^{-1}	n_{N2}
5 600	2240	–	–	–	–	–	–	–	–	–	–	2240	1 250	**0.56**
	2000	–	–	–	–	–	–	–	–	–	–	2000	1 120	
	1800	–	–	–	–	–	–	–	–	–	–	1800	1 000	
	1600	1.56 25 340 **4EB/1531**	–	–	–	–	–	–	–	–	–	1600	900	
	1400	–	–	–	–	–	–	–	–	–	–	1400	800	
	1250	1.67 28 000 **4EB/1246**	–	3.54 56 000 **4EB/1176**	5 80 000 **4EB/1184**	6.9 112 000 **4EB/1213**	–	–	–	–	–	1250	710	
	1120	1.74 28 000 **4EB/1061**	2.41 40 000 **4EB/1095**	3.48 56 000 **4EB/1061**	4.97 80 000 **4EB/1061**	–	9.7 160 000 **4EB/1093**	–	–	–	–	1120	630	
	1000	1.76 29 130 **4EB/971**	2.37 40 000 **4EB/988**	3.43 56 000 **4EB/957**	4.87 80 000 **4EB/963**	6.8 112 000 **4EB/970**	9 149 820 **4EB/980**	–	–	–	–	1000	560	
	900	1.7 28 000 **4EB/864**	2.35 40 000 **4EB/891**	3.4 56 000 **4EB/864**	4.85 80 000 **4EB/864**	6.3 112 000 **4EB/932**	9.4 160 000 **4EB/890**	14.7 236 000 **4EB/840**	20.4 335 000 **4EB/860**	28.9 475 000 **4EB/859**	38.3 630 000 **4EB/860**	900	500	
	800	1.79 31 500 **4EB/827**	2.46 44 170 **4EB/845**	3.24 56 000 **4EB/815**	5.1 90 000 **4EB/837**	6.3 112 000 **4EB/841**	9.5 160 000 **4EB/798**	14.8 236 000 **4EB/753**	20.3 335 000 **4EB/776**	29.1 475 000 **4EB/770**	38.2 630 000 **4EB/776**	800	450	
	710	1.96 31 500 **4EB/673**	2.65 43 580 **4EB/688**	3.85 61 910 **4EB/673**	4.55 80 000 **4EB/736**	6.6 115 640 **4EB/735**	9.9 160 000 **4EB/679**	14.7 236 000 **4EB/672**	20 335 000 **4EB/701**	26.3 461 430 **4EB/735**	38.6 678 940 **4EB/736**	710	400	
	630	1.72 29 240 **4EB/632**	2.35 40 000 **4EB/634**	3.19 56 000 **4EB/652**	5 90 000 **4EB/669**	6.5 115 930 **4EB/663**	10.4 180 000 **4EB/644**	15.2 265 000 **4EB/648**	21 375 000 **4EB/664**	26.1 462 130 **4EB/659**	38.1 680 650 **4EB/664**	630	355	
	560	1.81 31 500 **4EB/573**	2.74 45 000 **4EB/542**	3.8 62 060 **4EB/538**	5.4 90 000 **4EB/545**	6.5 115 920 **4EB/588**	10.2 180 000 **4EB/581**	14.3 236 000 **4EB/544**	19.7 335 000 **4EB/561**	26 462 540 **4EB/588**	39.1 710 000 **4EB/600**	560	315	
	500	1.74 31 500 **4EB/531**	2.31 40 000 **4EB/507**	3.19 56 000 **4EB/514**	4.53 80 000 **4EB/518**	7.7 125 000 **4EB/479**	10.2 180 000 **4EB/515**	15 265 000 **4EB/519**	21 375 000 **4EB/524**	32.4 530 000 **4EB/479**	43.4 710 000 **4EB/480**	500	280	
	450	1.8 31 500 **4EB/459**	2.72 45 000 **4EB/434**	3.58 62 730 **4EB/459**	5.1 90 000 **4EB/464**	7.6 125 000 **4EB/432**	10.1 180 000 **4EB/465**	14.9 265 000 **4EB/465**	22.7 375 000 **4EB/433**	26.1 462 080 **4EB/463**	42.9 710 000 **4EB/433**	450	250	
	400	1.74 31 500 **4EB/424**	2.33 40 000 **4EB/404**	3.48 63 000 **4EB/424**	4.97 90 000 **4EB/424**	7.8 125 000 **4EB/378**	10.3 176 860 **4EB/401**	15.2 265 000 **4EB/409**	21 375 000 **4EB/419**	32.9 530 000 **4EB/378**	40.6 710 000 **4EB/410**	400	224	
	355	1.82 31 500 **4EB/362**	2.55 45 000 **4EB/370**	3.63 62 590 **4EB/362**	5.2 90 000 **4EB/366**	7.7 125 000 **4EB/341**	10.4 180 000 **4EB/362**	15.1 265 000 **4EB/367**	21.2 375 000 **4EB/370**	32.8 530 000 **4EB/339**	43.6 710 000 **4EB/341**	355	200	
	315	1.95 31 500 **4EB/305**	2.72 45 000 **4EB/311**	3.28 56 000 **4EB/321**	5.1 90 000 **4EB/335**	7.3 125 000 **4EB/323**	10.5 176 660 **4EB/317**	15.4 265 000 **4EB/324**	21.4 375 000 **4EB/330**	30.9 530 000 **4EB/323**	41.4 710 000 **4EB/324**	315	180	
	280	1.85 31 500 **4EB/285**	2.78 45 000 **4EB/271**	3.65 62 510 **4EB/287**	5.3 90 000 **4EB/285**	7 125 000 **4EB/299**	10.6 180 000 **4EB/286**	15.3 265 000 **4EB/291**	23.3 375 000 **4EB/269**	29.7 530 000 **4EB/299**	44 710 000 **4EB/271**	280	160	
	250	1.92 31 500 **4EB/240**	2.69 45 000 **4EB/246**	3.79 62 100 **4EB/240**	5.4 90 000 **4EB/243**	7.2 125 000 **4EB/256**	10.3 176 860 **4EB/251**	15.2 265 000 **4EB/256**	21 375 000 **4EB/262**	30.3 530 000 **4EB/256**	40.6 710 000 **4EB/256**	250	140	
	224	1.82 31 500 **4EB/226**	2.55 45 000 **4EB/231**	3.51 60 580 **4EB/226**	5.2 90 000 **4EB/226**	7.1 125 000 **4EB/231**	10.4 180 000 **4EB/226**	15.1 265 000 **4EB/229**	21.2 375 000 **4EB/231**	30.2 530 000 **4EB/230**	40.2 710 000 **4EB/231**	224	125	
	200	1.94 31 500 **4EB/190**	2.71 45 000 **4EB/195**	3.82 62 010 **4EB/190**	5.5 90 000 **4EB/193**	6.7 112 000 **4EB/195**	10.9 180 000 **4EB/193**	13.3 236 000 **4EB/209**	20.6 375 000 **4EB/213**	29.7 530 000 **4EB/209**	39 710 000 **4EB/213**	200	112	
	200	1.49 25 540 **3EB/200**	–	–	–	–	–	–	–	–	–	200	112	
4 500	2240	–	–	–	–	–	–	–	–	–	–	2240	1 000	**0.45**
	2000	–	–	–	–	–	–	–	–	–	–	2000	900	
	1800	–	–	–	–	–	–	–	–	–	–	1800	800	
	1600	1.28 26 260 **4EB/1531**	–	–	–	–	–	–	–	–	–	1600	710	
	1400	–	–	–	–	–	–	–	–	–	–	1400	630	
	1250	1.32 28 000 **4EB/1246**	–	2.79 56 000 **4EB/1176**	3.96 80 000 **4EB/1184**	5.4 112 000 **4EB/1213**	–	–	–	–	–	1250	560	

Tabelle di selezione dei riduttori ad assi ortogonali

$n_{N2} \times L_h$	i_N	Grandezza riduttore P_{N2} kW M_{N2} N m ... / i 001A	002A	003A	004A	006A	009A	012A	015A	018A	021A	i_N	n_1 min^{-1}	n_{N2}
4 500	1120	0.076 1 600 **4EB/1097**	0.107 2 240 **4EB/1097**	0.149 3 150 **4EB/1107**	0.175 3 750 **4EB/1124**	0.247 5 300 **4EB/1124**	0.367 7 500 **4EB/1070**	0.52 10 600 **4EB/1070**	0.61 12 500 **4EB/1070**	0.73 15 000 **4EB/1070**	0.88 18 000 **4EB/1070**	1120	500	**0.45**
	1000	0.074 1 600 **4EB/1016**	0.089 1 900 **4EB/1004**	0.132 2 760 **4EB/981**	0.177 3 750 **4EB/998**	0.247 5 300 **4EB/1013**	0.37 7 770 **4EB/990**	0.52 10 960 **4EB/990**	0.71 15 000 **4EB/990**	0.7 15 000 **4EB/1005**	0.84 18 000 **4EB/1005**	1000	450	
	900	0.073 1 600 **4EB/916**	0.102 2 240 **4EB/916**	0.149 3 150 **4EB/886**	0.2 4 500 **4EB/943**	0.244 5 500 **4EB/943**	0.361 7 500 **4EB/871**	0.51 10 600 **4EB/871**	0.6 12 500 **4EB/871**	0.72 15 000 **4EB/871**	0.87 18 000 **4EB/871**	900	400	
	800	0.075 1 600 **4EB/791**	0.105 2 240 **4EB/791**	0.147 3 150 **4EB/799**	0.212 4 500 **4EB/787**	0.297 6 300 **4EB/787**	0.397 9 000 **4EB/844**	0.53 11 970 **4EB/844**	0.66 15 000 **4EB/844**	0.74 16 880 **4EB/844**	0.82 18 000 **4EB/818**	800	355	
	710	0.072 1 600 **4EB/732**	0.101 2 240 **4EB/732**	0.141 3 150 **4EB/739**	0.218 4 500 **4EB/680**	0.305 6 300 **4EB/680**	0.432 9 000 **4EB/687**	0.6 12 500 **4EB/687**	0.72 15 000 **4EB/687**	0.86 18 000 **4EB/687**	1.02 21 200 **4EB/687**	710	315	
	630	0.074 1 600 **4EB/632**	0.104 2 240 **4EB/632**	0.145 3 150 **4EB/638**	0.21 4 500 **4EB/630**	0.293 6 300 **4EB/630**	0.451 9 000 **4EB/585**	0.63 12 500 **4EB/585**	0.68 15 000 **4EB/645**	0.71 15 560 **4EB/645**	1.06 21 200 **4EB/585**	630	280	
	560	0.078 1 600 **4EB/535**	0.11 2 240 **4EB/535**	0.152 3 150 **4EB/544**	0.217 4 500 **4EB/544**	0.303 6 300 **4EB/544**	0.435 9 000 **4EB/541**	0.6 12 500 **4EB/541**	0.73 15 000 **4EB/541**	0.87 18 000 **4EB/541**	1.01 21 200 **4EB/549**	560	250	
	500	0.074 1 600 **4EB/505**	0.104 2 240 **4EB/505**	0.149 3 150 **4EB/497**	0.213 4 500 **4EB/497**	0.281 5 940 **4EB/497**	0.357 7 500 **4EB/493**	0.5 10 600 **4EB/493**	0.59 12 500 **4EB/493**	0.71 15 000 **4EB/493**	0.86 18 000 **4EB/493**	500	224	
	450	0.076 1 600 **4EB/443**	0.106 2 240 **4EB/443**	0.143 3 150 **4EB/460**	0.205 4 500 **4EB/460**	0.287 6 300 **4EB/460**	0.409 9 000 **4EB/461**	0.57 12 500 **4EB/461**	0.68 15 000 **4EB/461**	0.82 18 000 **4EB/461**	0.95 21 200 **4EB/468**	450	200	
	400	0.075 1 600 **4EB/404**	0.104 2 240 **4EB/404**	0.142 3 150 **4EB/418**	0.203 4 500 **4EB/418**	0.312 6 300 **4EB/381**	0.437 9 000 **4EB/389**	0.61 12 500 **4EB/389**	0.73 15 000 **4EB/389**	0.84 17 240 **4EB/389**	0.82 18 730 **4EB/433**	400	180	
	355	0.076 1 600 **4EB/354**	0.106 2 240 **4EB/354**	0.146 3 150 **4EB/362**	0.208 4 500 **4EB/362**	0.291 6 300 **4EB/362**	0.415 9 000 **4EB/364**	0.58 12 500 **4EB/364**	0.69 15 000 **4EB/364**	0.82 18 000 **4EB/369**	0.96 21 200 **4EB/369**	355	160	
	315	0.074 1 600 **4EB/319**	0.103 2 240 **4EB/319**	0.145 3 150 **4EB/319**	0.213 4 500 **4EB/310**	0.303 6 300 **4EB/305**	0.424 9 000 **4EB/311**	0.59 12 500 **4EB/311**	0.71 15 000 **4EB/311**	0.85 18 000 **4EB/311**	1 21 200 **4EB/311**	315	140	
	280	0.078 1 600 **4EB/270**	0.109 2 240 **4EB/270**	0.142 3 150 **4EB/290**	0.203 4 500 **4EB/290**	0.284 6 300 **4EB/290**	0.435 9 000 **4EB/271**	0.6 12 500 **4EB/271**	0.73 15 000 **4EB/271**	0.81 18 000 **4EB/291**	0.95 21 200 **4EB/291**	280	125	
	250	0.074 1 600 **4EB/253**	0.104 2 240 **4EB/253**	0.154 3 150 **4EB/240**	0.219 4 500 **4EB/240**	0.307 6 300 **4EB/240**	0.431 9 000 **4EB/245**	0.6 12 500 **4EB/245**	0.72 15 000 **4EB/245**	0.86 18 000 **4EB/245**	1.01 21 200 **4EB/245**	250	112	
3 550	2240	0.041 1 120 **4EB/2265**	0.059 1 600 **4EB/2265**	–	–	–	–	–	–	–	–	2240	800	**0.355**
	2000	0.051 1 320 **4EB/1930**	0.061 1 580 **4EB/1930**	0.082 2 240 **4EB/2026**	0.116 3 150 **4EB/2026**	0.165 4 500 **4EB/2026**	–	–	–	–	–	2000	710	
	1800	0.041 1 120 **4EB/1812**	0.058 1 600 **4EB/1812**	0.101 2 650 **4EB/1726**	0.133 3 490 **4EB/1726**	0.188 4 920 **4EB/1726**	0.229 6 300 **4EB/1812**	0.328 9 000 **4EB/1812**	0.409 10 600 **4EB/1711**	0.455 12 500 **4EB/1812**	0.58 15 000 **4EB/1711**	1800	630	
	1600	0.048 1 320 **4EB/1610**	0.069 1 900 **4EB/1610**	0.081 2 240 **4EB/1621**	0.112 3 150 **4EB/1649**	0.163 4 500 **4EB/1621**	0.264 6 950 **4EB/1544**	0.372 9 790 **4EB/1544**	0.475 12 500 **4EB/1544**	0.52 13 810 **4EB/1544**	0.52 13 810 **4EB/1544**	1600	560	
	1400	0.05 1 320 **4EB/1392**	0.071 1 900 **4EB/1392**	0.099 2 650 **4EB/1405**	0.14 3 750 **4EB/1405**	0.198 5 300 **4EB/1405**	0.228 6 300 **4EB/1450**	0.325 9 000 **4EB/1450**	0.399 10 600 **4EB/1392**	0.451 12 500 **4EB/1450**	0.56 15 000 **4EB/1392**	1400	500	
	1250	0.059 1 600 **4EB/1270**	0.069 1 900 **4EB/1288**	0.1 2 650 **4EB/1245**	0.148 3 750 **4EB/1197**	0.209 5 300 **4EB/1197**	0.281 7 500 **4EB/1256**	0.398 10 600 **4EB/1256**	0.469 12 500 **4EB/1256**	0.56 15 000 **4EB/1256**	0.68 18 000 **4EB/1256**	1250	450	
	1120	0.061 1 600 **4EB/1097**	0.086 2 240 **4EB/1097**	0.119 3 150 **4EB/1107**	0.14 3 750 **4EB/1124**	0.198 5 300 **4EB/1124**	0.294 7 500 **4EB/1070**	0.415 10 600 **4EB/1070**	0.489 12 500 **4EB/1070**	0.59 15 000 **4EB/1070**	0.7 18 000 **4EB/1070**	1120	400	
	1000	0.059 1 600 **4EB/1016**	0.07 1 900 **4EB/1004**	0.108 2 860 **4EB/981**	0.14 3 750 **4EB/998**	0.194 5 300 **4EB/1013**	0.302 8 060 **4EB/990**	0.426 11 360 **4EB/990**	0.56 15 000 **4EB/990**	0.55 15 000 **4EB/1005**	0.67 18 000 **4EB/1005**	1000	355	
	900	0.058 1 600 **4EB/916**	0.081 2 240 **4EB/916**	0.117 3 150 **4EB/886**	0.157 4 500 **4EB/943**	0.195 5 580 **4EB/943**	0.284 7 500 **4EB/871**	0.401 10 600 **4EB/871**	0.473 12 500 **4EB/871**	0.57 15 000 **4EB/871**	0.68 18 000 **4EB/871**	900	315	
	800	0.059 1 600 **4EB/791**	0.083 2 240 **4EB/791**	0.116 3 150 **4EB/799**	0.168 4 500 **4EB/787**	0.235 6 300 **4EB/787**	0.313 9 000 **4EB/844**	0.422 12 150 **4EB/844**	0.52 15 000 **4EB/844**	0.6 17 130 **4EB/844**	0.65 18 000 **4EB/818**	800	280	
	710	0.057 1 600 **4EB/732**	0.08 2 240 **4EB/732**	0.112 3 150 **4EB/739**	0.173 4 500 **4EB/680**	0.242 6 300 **4EB/680**	0.343 9 000 **4EB/687**	0.477 12 500 **4EB/687**	0.57 15 000 **4EB/687**	0.69 18 000 **4EB/687**	0.81 21 200 **4EB/687**	710	250	
	630	0.059 1 600 **4EB/632**	0.083 2 240 **4EB/632**	0.116 3 150 **4EB/638**	0.168 4 500 **4EB/630**	0.235 6 300 **4EB/630**	0.361 9 000 **4EB/585**	0.5 12 500 **4EB/585**	0.55 15 000 **4EB/645**	0.59 16 090 **4EB/645**	0.85 21 200 **4EB/585**	630	224	
	560	0.063 1 600 **4EB/535**	0.088 2 240 **4EB/535**	0.121 3 150 **4EB/544**	0.173 4 500 **4EB/544**	0.243 6 300 **4EB/544**	0.348 9 000 **4EB/541**	0.484 12 500 **4EB/541**	0.58 15 000 **4EB/541**	0.7 18 000 **4EB/541**	0.81 21 200 **4EB/549**	560	200	
	500	0.06 1 600 **4EB/505**	0.084 2 240 **4EB/505**	0.12 3 150 **4EB/497**	0.171 4 500 **4EB/497**	0.229 6 020 **4EB/497**	0.287 7 500 **4EB/493**	0.405 10 600 **4EB/493**	0.478 12 500 **4EB/493**	0.57 15 000 **4EB/493**	0.69 18 000 **4EB/493**	500	180	
	450	0.06 1 600 **4EB/443**	0.085 2 240 **4EB/443**	0.115 3 150 **4EB/460**	0.164 4 500 **4EB/460**	0.23 6 300 **4EB/460**	0.327 9 000 **4EB/461**	0.454 12 500 **4EB/461**	0.54 15 000 **4EB/461**	0.65 18 000 **4EB/461**	0.76 21 200 **4EB/468**	450	160	

$n_{N2} \times L_h$	i_N	Grandezza riduttore P_{N2} kW M_{N2} N m ... / i 030A	042A	060A	085A	125A	180A	250A	355A	500A	710A	i_N	n_1 min^{-1}	n_{N2}
4 500	1120	1.38 28 000 **4EB/1061**	1.91 40 000 **4EB/1095**	2.76 56 000 **4EB/1061**	3.95 80 000 **4EB/1061**	–	7.7 160 000 **4EB/1093**	–	–	–	–	1120	500	**0.45**
	1000	1.46 30 110 **4EB/971**	1.91 40 000 **4EB/988**	2.76 56 000 **4EB/957**	3.91 80 000 **4EB/963**	5.4 112 000 **4EB/970**	7.3 151 850 **4EB/980**	–	–	–	–	1000	450	
	900	1.36 28 000 **4EB/864**	1.88 40 000 **4EB/891**	2.72 56 000 **4EB/864**	3.88 80 000 **4EB/864**	5 112 000 **4EB/932**	7.5 160 000 **4EB/890**	11.8 236 000 **4EB/840**	16.3 335 000 **4EB/860**	23.2 475 000 **4EB/859**	30.7 630 000 **4EB/860**	900	400	
	800	1.42 31 500 **4EB/827**	1.98 45 000 **4EB/845**	2.55 56 000 **4EB/815**	4 90 000 **4EB/837**	4.95 112 000 **4EB/841**	7.5 160 000 **4EB/798**	11.7 236 000 **4EB/753**	16 335 000 **4EB/776**	22.9 475 000 **4EB/770**	30.2 630 000 **4EB/776**	800	355	
	710	1.54 31 500 **4EB/673**	2.16 45 000 **4EB/688**	3.09 63 000 **4EB/673**	3.59 80 000 **4EB/736**	5.4 119 900 **4EB/735**	7.8 160 000 **4EB/679**	11.6 236 000 **4EB/672**	15.8 335 000 **4EB/701**	21.5 478 420 **4EB/735**	31.5 703 920 **4EB/736**	710	315	
	630	1.41 30 310 **4EB/632**	1.85 40 000 **4EB/634**	2.52 56 000 **4EB/652**	3.94 90 000 **4EB/669**	5.3 120 170 **4EB/663**	8.2 180 000 **4EB/644**	12 265 000 **4EB/648**	16.6 375 000 **4EB/664**	21.3 479 020 **4EB/659**	31.1 705 530 **4EB/664**	630	280	
	560	1.44 31 500 **4EB/573**	2.17 45 000 **4EB/542**	3.06 63 000 **4EB/538**	4.33 90 000 **4EB/545**	5.3 120 040 **4EB/588**	8.1 180 000 **4EB/581**	11.4 236 000 **4EB/544**	15.6 335 000 **4EB/561**	21.3 478 990 **4EB/588**	31 710 000 **4EB/600**	560	250	
	500	1.39 31 500 **4EB/531**	1.85 40 000 **4EB/507**	2.55 56 000 **4EB/514**	3.62 80 000 **4EB/518**	6.1 125 000 **4EB/479**	8.2 180 000 **4EB/515**	12 265 000 **4EB/519**	16.8 375 000 **4EB/524**	26 530 000 **4EB/479**	34.7 710 000 **4EB/480**	500	224	
	450	1.44 31 500 **4EB/459**	2.17 45 000 **4EB/434**	2.88 63 000 **4EB/459**	4.06 90 000 **4EB/464**	6.1 125 000 **4EB/432**	8.1 180 000 **4EB/465**	11.9 265 000 **4EB/465**	18.1 375 000 **4EB/433**	21.6 477 940 **4EB/463**	34.3 710 000 **4EB/433**	450	200	
	400	1.4 31 500 **4EB/424**	1.87 40 000 **4EB/404**	2.8 63 000 **4EB/424**	4 90 000 **4EB/424**	6.2 125 000 **4EB/378**	8.4 179 250 **4EB/401**	12.2 265 000 **4EB/409**	16.9 375 000 **4EB/419**	26.5 530 000 **4EB/378**	32.6 710 000 **4EB/410**	400	180	
	355	1.46 31 500 **4EB/362**	2.04 45 000 **4EB/370**	2.92 63 000 **4EB/362**	4.12 90 000 **4EB/366**	6.1 125 000 **4EB/341**	8.3 180 000 **4EB/362**	12.1 265 000 **4EB/367**	17 375 000 **4EB/370**	26.2 530 000 **4EB/339**	34.8 710 000 **4EB/341**	355	160	
	315	1.52 31 500 **4EB/305**	2.12 45 000 **4EB/311**	2.55 56 000 **4EB/321**	3.94 90 000 **4EB/335**	5.7 125 000 **4EB/323**	8.3 179 400 **4EB/317**	12 265 000 **4EB/324**	16.6 375 000 **4EB/330**	24.1 530 000 **4EB/323**	32.2 710 000 **4EB/324**	315	140	
	280	1.45 31 500 **4EB/285**	2.17 45 000 **4EB/271**	2.88 63 000 **4EB/287**	4.13 90 000 **4EB/285**	5.5 125 000 **4EB/299**	8.2 180 000 **4EB/286**	11.9 265 000 **4EB/291**	18.2 375 000 **4EB/269**	23.2 530 000 **4EB/299**	34.3 710 000 **4EB/271**	280	125	
	250	1.54 31 500 **4EB/240**	2.15 45 000 **4EB/246**	3.05 62 570 **4EB/240**	4.34 90 000 **4EB/243**	5.7 125 000 **4EB/256**	8.4 179 300 **4EB/251**	12.2 265 000 **4EB/256**	16.8 375 000 **4EB/262**	24.3 530 000 **4EB/256**	32.5 710 000 **4EB/256**	250	112	
3 550	2240	–	–	–	–	–	–	–	–	–	–	2240	800	**0.355**
	2000	–	–	–	–	–	–	–	–	–	–	2000	710	
	1800	–	–	–	–	–	–	–	–	–	–	1800	630	
	1600	1.04 27 230 **4EB/1531**	–	–	–	–	–	–	–	–	–	1600	560	
	1400	–	–	–	–	–	–	–	–	–	–	1400	500	
	1250	1.06 28 000 **4EB/1246**	–	2.24 56 000 **4EB/1176**	3.18 80 000 **4EB/1184**	4.35 112 000 **4EB/1213**	–	–	–	–	–	1250	450	
	1120	1.11 28 000 **4EB/1061**	1.53 40 000 **4EB/1095**	2.21 56 000 **4EB/1061**	3.16 80 000 **4EB/1061**	–	6.1 160 000 **4EB/1093**	–	–	–	–	1120	400	
	1000	1.2 31 210 **4EB/971**	1.5 40 000 **4EB/988**	2.18 56 000 **4EB/957**	3.09 80 000 **4EB/963**	4.29 112 000 **4EB/970**	5.8 154 070 **4EB/980**	–	–	–	–	1000	355	
	900	1.07 28 000 **4EB/864**	1.48 40 000 **4EB/891**	2.14 56 000 **4EB/864**	3.06 80 000 **4EB/864**	3.96 112 000 **4EB/932**	5.9 160 000 **4EB/890**	9.3 236 000 **4EB/840**	12.8 335 000 **4EB/860**	18.2 475 000 **4EB/859**	24.2 630 000 **4EB/860**	900	315	
	800	1.12 31 500 **4EB/827**	1.56 45 000 **4EB/845**	2.01 56 000 **4EB/815**	3.15 90 000 **4EB/837**	3.91 112 000 **4EB/841**	5.9 160 000 **4EB/798**	9.2 236 000 **4EB/753**	12.6 335 000 **4EB/776**	18.1 475 000 **4EB/770**	23.8 630 000 **4EB/776**	800	280	
	710	1.23 31 500 **4EB/673**	1.71 45 000 **4EB/688**	2.45 63 000 **4EB/673**	2.85 80 000 **4EB/736**	4.42 124 170 **4EB/735**	6.2 160 000 **4EB/679**	9.2 236 000 **4EB/672**	12.5 335 000 **4EB/701**	17.7 495 440 **4EB/735**	25.3 710 000 **4EB/736**	710	250	
	630	1.16 31 350 **4EB/632**	1.48 40 000 **4EB/634**	2.01 56 000 **4EB/652**	3.15 90 000 **4EB/669**	4.4 124 300 **4EB/663**	6.6 180 000 **4EB/644**	9.6 265 000 **4EB/648**	13.2 375 000 **4EB/664**	17.6 495 470 **4EB/659**	25.1 710 000 **4EB/664**	630	224	
	560	1.15 31 500 **4EB/573**	1.74 45 000 **4EB/542**	2.45 63 000 **4EB/538**	3.46 90 000 **4EB/545**	4.42 124 170 **4EB/588**	6.5 180 000 **4EB/581**	9.1 236 000 **4EB/544**	12.5 335 000 **4EB/561**	17.7 495 440 **4EB/588**	24.8 710 000 **4EB/600**	560	200	
	500	1.12 31 500 **4EB/531**	1.49 40 000 **4EB/507**	2.05 56 000 **4EB/514**	2.91 80 000 **4EB/518**	4.92 125 000 **4EB/479**	6.6 180 000 **4EB/515**	9.6 265 000 **4EB/519**	13.5 375 000 **4EB/524**	20.9 530 000 **4EB/479**	27.9 710 000 **4EB/480**	500	180	
	450	1.15 31 500 **4EB/459**	1.74 45 000 **4EB/434**	2.3 63 000 **4EB/459**	3.25 90 000 **4EB/464**	4.85 125 000 **4EB/432**	6.5 180 000 **4EB/465**	9.5 265 000 **4EB/465**	14.5 375 000 **4EB/433**	17.9 494 350 **4EB/463**	27.5 710 000 **4EB/433**	450	160	

Tabelle di selezione dei riduttori ad assi ortogonali

$n_{N2} \times L_h$	i_N	Grandezza riduttore P_{N2} kW M_{N2} N m ... / i 001A	002A	003A	004A	006A	009A	012A	015A	018A	021A	i_N	n_1 min^{-1}	n_{N2}
3 550	400	0.058 1 600 **4EB/404**	0.081 2 240 **4EB/404**	0.11 3 150 **4EB/418**	0.158 4 500 **4EB/418**	0.242 6 300 **4EB/381**	0.34 9 000 **4EB/389**	0.472 12 500 **4EB/389**	0.57 15 000 **4EB/389**	0.65 17 240 **4EB/389**	0.64 19 020 **4EB/433**	400	140	**0.355**
	355	0.059 1 600 **4EB/354**	0.083 2 240 **4EB/354**	0.114 3 150 **4EB/362**	0.162 4 500 **4EB/362**	0.227 6 300 **4EB/362**	0.324 9 000 **4EB/364**	0.45 12 500 **4EB/364**	0.54 15 000 **4EB/364**	0.64 18 000 **4EB/369**	0.75 21 200 **4EB/369**	355	125	
	315	0.059 1 600 **4EB/319**	0.082 2 240 **4EB/319**	0.116 3 150 **4EB/319**	0.17 4 500 **4EB/310**	0.242 6 300 **4EB/305**	0.34 9 000 **4EB/311**	0.472 12 500 **4EB/311**	0.57 15 000 **4EB/311**	0.68 18 000 **4EB/311**	0.8 21 200 **4EB/311**	315	112	
2 800	2240	0.033 1 120 **4EB/2265**	0.047 1 600 **4EB/2265**	–	–	–	–	–	–	–	–	2240	630	**0.28**
	2000	0.04 1 320 **4EB/1930**	0.05 1 640 **4EB/1930**	0.065 2 240 **4EB/2026**	0.091 3 150 **4EB/2026**	0.13 4 500 **4EB/2026**	–	–	–	–	–	2000	560	
	1800	0.032 1 120 **4EB/1812**	0.046 1 600 **4EB/1812**	0.08 2 650 **4EB/1726**	0.11 3 610 **4EB/1726**	0.155 5 100 **4EB/1726**	0.182 6 300 **4EB/1812**	0.26 9 000 **4EB/1812**	0.324 10 600 **4EB/1711**	0.361 12 500 **4EB/1812**	0.459 15 000 **4EB/1711**	1800	500	
	1600	0.039 1 320 **4EB/1610**	0.056 1 900 **4EB/1610**	0.065 2 240 **4EB/1621**	0.09 3 150 **4EB/1649**	0.131 4 500 **4EB/1621**	0.219 7 180 **4EB/1544**	0.309 10 120 **4EB/1544**	0.382 12 500 **4EB/1544**	0.436 14 270 **4EB/1544**	0.436 14 270 **4EB/1544**	1600	450	
	1400	0.04 1 320 **4EB/1392**	0.057 1 900 **4EB/1392**	0.079 2 650 **4EB/1405**	0.112 3 750 **4EB/1405**	0.158 5 300 **4EB/1405**	0.182 6 300 **4EB/1450**	0.26 9 000 **4EB/1450**	0.319 10 600 **4EB/1392**	0.361 12 500 **4EB/1450**	0.451 15 000 **4EB/1392**	1400	400	
	1250	0.047 1 600 **4EB/1270**	0.055 1 900 **4EB/1288**	0.079 2 650 **4EB/1245**	0.116 3 750 **4EB/1197**	0.165 5 300 **4EB/1197**	0.222 7 500 **4EB/1256**	0.314 10 600 **4EB/1256**	0.37 12 500 **4EB/1256**	0.444 15 000 **4EB/1256**	0.53 18 000 **4EB/1256**	1250	355	
	1120	0.048 1 600 **4EB/1097**	0.067 2 240 **4EB/1097**	0.094 3 150 **4EB/1107**	0.11 3 750 **4EB/1124**	0.156 5 300 **4EB/1124**	0.231 7 500 **4EB/1070**	0.327 10 600 **4EB/1070**	0.385 12 500 **4EB/1070**	0.462 15 000 **4EB/1070**	0.55 18 000 **4EB/1070**	1120	315	
	1000	0.046 1 600 **4EB/1016**	0.055 1 900 **4EB/1004**	0.088 2 960 **4EB/981**	0.11 3 750 **4EB/998**	0.153 5 300 **4EB/1013**	0.247 8 350 **4EB/990**	0.349 11 770 **4EB/990**	0.444 15 000 **4EB/990**	0.438 15 000 **4EB/1005**	0.53 18 000 **4EB/1005**	1000	280	
	900	0.046 1 600 **4EB/916**	0.064 2 240 **4EB/916**	0.093 3 150 **4EB/886**	0.125 4 500 **4EB/943**	0.157 5 660 **4EB/943**	0.225 7 500 **4EB/871**	0.319 10 600 **4EB/871**	0.376 12 500 **4EB/871**	0.451 15 000 **4EB/871**	0.54 18 000 **4EB/871**	900	250	
	800	0.047 1 600 **4EB/791**	0.066 2 240 **4EB/791**	0.093 3 150 **4EB/799**	0.134 4 500 **4EB/787**	0.188 6 300 **4EB/787**	0.25 9 000 **4EB/844**	0.342 12 310 **4EB/844**	0.417 15 000 **4EB/844**	0.483 17 360 **4EB/844**	0.52 18 000 **4EB/818**	800	224	
	710	0.046 1 600 **4EB/732**	0.064 2 240 **4EB/732**	0.089 3 150 **4EB/739**	0.139 4 500 **4EB/680**	0.194 6 300 **4EB/680**	0.275 9 000 **4EB/687**	0.381 12 500 **4EB/687**	0.458 15 000 **4EB/687**	0.55 18 000 **4EB/687**	0.65 21 200 **4EB/687**	710	200	
	630	0.048 1 600 **4EB/632**	0.067 2 240 **4EB/632**	0.093 3 150 **4EB/638**	0.135 4 500 **4EB/630**	0.189 6 300 **4EB/630**	0.29 9 000 **4EB/585**	0.403 12 500 **4EB/585**	0.439 15 000 **4EB/645**	0.486 16 630 **4EB/645**	0.68 21 200 **4EB/585**	630	180	
	560	0.05 1 600 **4EB/535**	0.07 2 240 **4EB/535**	0.097 3 150 **4EB/544**	0.139 4 500 **4EB/544**	0.194 6 300 **4EB/544**	0.279 9 000 **4EB/541**	0.387 12 500 **4EB/541**	0.464 15 000 **4EB/541**	0.56 18 000 **4EB/541**	0.65 21 200 **4EB/549**	560	160	
	500	0.046 1 600 **4EB/505**	0.065 2 240 **4EB/505**	0.093 3 150 **4EB/497**	0.133 4 500 **4EB/497**	0.181 6 120 **4EB/497**	0.223 7 500 **4EB/493**	0.315 10 600 **4EB/493**	0.372 12 500 **4EB/493**	0.446 15 000 **4EB/493**	0.54 18 000 **4EB/493**	500	140	
	450	0.047 1 600 **4EB/443**	0.066 2 240 **4EB/443**	0.09 3 150 **4EB/460**	0.128 4 500 **4EB/460**	0.179 6 300 **4EB/460**	0.255 9 000 **4EB/461**	0.355 12 500 **4EB/461**	0.426 15 000 **4EB/461**	0.51 18 000 **4EB/461**	0.59 21 200 **4EB/468**	450	125	
	400	0.046 1 600 **4EB/404**	0.065 2 240 **4EB/404**	0.088 3 150 **4EB/418**	0.126 4 500 **4EB/418**	0.194 6 300 **4EB/381**	0.272 9 000 **4EB/389**	0.377 12 500 **4EB/389**	0.453 15 000 **4EB/389**	0.52 17 240 **4EB/389**	0.53 19 580 **4EB/433**	400	112	
2 240	2240	0.026 1 120 **4EB/2265**	0.037 1 600 **4EB/2265**	–	–	–	–	–	–	–	–	2240	500	**0.224**
	2000	0.032 1 320 **4EB/1930**	0.041 1 700 **4EB/1930**	0.052 2 240 **4EB/2026**	0.073 3 150 **4EB/2026**	0.105 4 500 **4EB/2026**	–	–	–	–	–	2000	450	
	1800	0.026 1 120 **4EB/1812**	0.037 1 600 **4EB/1812**	0.064 2 650 **4EB/1726**	0.091 3 740 **4EB/1726**	0.128 5 270 **4EB/1726**	0.146 6 300 **4EB/1812**	0.208 9 000 **4EB/1812**	0.26 10 600 **4EB/1711**	0.289 12 500 **4EB/1812**	0.367 15 000 **4EB/1711**	1800	400	
	1600	0.03 1 320 **4EB/1610**	0.044 1 900 **4EB/1610**	0.051 2 240 **4EB/1621**	0.071 3 150 **4EB/1649**	0.103 4 500 **4EB/1621**	0.179 7 440 **4EB/1544**	0.253 10 490 **4EB/1544**	0.301 12 500 **4EB/1544**	0.356 14 790 **4EB/1544**	0.356 14 790 **4EB/1544**	1600	355	
	1400	0.031 1 320 **4EB/1392**	0.045 1 900 **4EB/1392**	0.062 2 650 **4EB/1405**	0.088 3 750 **4EB/1405**	0.124 5 300 **4EB/1405**	0.143 6 300 **4EB/1450**	0.205 9 000 **4EB/1450**	0.251 10 600 **4EB/1392**	0.284 12 500 **4EB/1450**	0.355 15 000 **4EB/1392**	1400	315	
	1250	0.037 1 600 **4EB/1270**	0.043 1 900 **4EB/1288**	0.062 2 650 **4EB/1245**	0.092 3 750 **4EB/1197**	0.13 5 300 **4EB/1197**	0.175 7 500 **4EB/1256**	0.247 10 600 **4EB/1256**	0.292 12 500 **4EB/1256**	0.35 15 000 **4EB/1256**	0.42 18 000 **4EB/1256**	1250	280	
	1120	0.038 1 600 **4EB/1097**	0.053 2 240 **4EB/1097**	0.074 3 150 **4EB/1107**	0.087 3 750 **4EB/1124**	0.123 5 300 **4EB/1124**	0.183 7 500 **4EB/1070**	0.259 10 600 **4EB/1070**	0.306 12 500 **4EB/1070**	0.367 15 000 **4EB/1070**	0.44 18 000 **4EB/1070**	1120	250	
	1000	0.037 1 600 **4EB/1016**	0.044 1 900 **4EB/1004**	0.073 3 060 **4EB/981**	0.088 3 750 **4EB/998**	0.123 5 300 **4EB/1013**	0.205 8 640 **4EB/990**	0.288 12 180 **4EB/990**	0.355 15 000 **4EB/990**	0.35 15 000 **4EB/1005**	0.42 18 000 **4EB/1005**	1000	224	
	900	0.037 1 600 **4EB/916**	0.051 2 240 **4EB/916**	0.074 3 150 **4EB/886**	0.1 4 500 **4EB/943**	0.127 5 740 **4EB/943**	0.18 7 500 **4EB/871**	0.255 10 600 **4EB/871**	0.301 12 500 **4EB/871**	0.361 15 000 **4EB/871**	0.433 18 000 **4EB/871**	900	200	
	800	0.038 1 600 **4EB/791**	0.053 2 240 **4EB/791**	0.074 3 150 **4EB/799**	0.108 4 500 **4EB/787**	0.151 6 300 **4EB/787**	0.201 9 000 **4EB/844**	0.279 12 480 **4EB/844**	0.335 15 000 **4EB/844**	0.393 17 600 **4EB/844**	0.415 18 000 **4EB/818**	800	180	

Grandezza riduttore

P_{N2} kW

M_{N2} N m

... / i

$n_{N2} \times L_h$	i_N	030A	042A	060A	085A	125A	180A	250A	355A	500A	710A	i_N	n_1 min^{-1}	n_{N2}
3 550	400	1.09 31 500 **4EB/424**	1.45 40 000 **4EB/404**	2.18 63 000 **4EB/424**	3.11 90 000 **4EB/424**	4.85 125 000 **4EB/378**	6.6 180 000 **4EB/401**	9.5 265 000 **4EB/409**	13.1 375 000 **4EB/419**	20.6 530 000 **4EB/378**	25.4 710 000 **4EB/410**	400	140	**0.355**
	355	1.14 31 500 **4EB/362**	1.59 45 000 **4EB/370**	2.28 63 000 **4EB/362**	3.22 90 000 **4EB/366**	4.8 125 000 **4EB/341**	6.5 180 000 **4EB/362**	9.5 265 000 **4EB/367**	13.3 375 000 **4EB/370**	20.5 530 000 **4EB/339**	27.2 710 000 **4EB/341**	355	125	
	315	1.21 31 500 **4EB/305**	1.69 45 000 **4EB/311**	2.04 56 000 **4EB/321**	3.15 90 000 **4EB/335**	4.54 125 000 **4EB/323**	6.7 180 000 **4EB/317**	9.6 265 000 **4EB/324**	13.3 375 000 **4EB/330**	19.2 530 000 **4EB/323**	25.7 710 000 **4EB/324**	315	112	
2 800	2240	–	–	–	–	–	–	–	–	–	–	2240	630	**0.28**
	2000	–	–	–	–	–	–	–	–	–	–	2000	560	
	1800	–	–	–	–	–	–	–	–	–	–	1800	500	
	1600	0.86 28 000 **4EB/1531**	–	–	–	–	–	–	–	–	–	1600	450	
	1400	–	–	–	–	–	–	–	–	–	–	1400	400	
	1250	0.84 28 000 **4EB/1246**	–	1.77 56 000 **4EB/1176**	2.51 80 000 **4EB/1184**	3.43 112 000 **4EB/1213**	–	–	–	–	–	1250	355	
	1120	0.87 28 000 **4EB/1061**	1.2 40 000 **4EB/1095**	1.74 56 000 **4EB/1061**	2.49 80 000 **4EB/1061**	–	4.83 160 000 **4EB/1093**	–	–	–	–	1120	315	
	1000	0.95 31 500 **4EB/971**	1.19 40 000 **4EB/988**	1.72 56 000 **4EB/957**	2.43 80 000 **4EB/963**	3.38 112 000 **4EB/970**	4.68 156 330 **4EB/980**	–	–	–	–	1000	280	
	900	0.85 28 000 **4EB/864**	1.17 40 000 **4EB/891**	1.7 56 000 **4EB/864**	2.43 80 000 **4EB/864**	3.15 112 000 **4EB/932**	4.71 160 000 **4EB/890**	7.4 236 000 **4EB/840**	10.2 335 000 **4EB/860**	14.5 475 000 **4EB/859**	19.2 630 000 **4EB/860**	900	250	
	800	0.89 31 500 **4EB/827**	1.25 45 000 **4EB/845**	1.61 56 000 **4EB/815**	2.52 90 000 **4EB/837**	3.12 112 000 **4EB/841**	4.71 160 000 **4EB/798**	7.4 236 000 **4EB/753**	10.1 335 000 **4EB/776**	14.5 475 000 **4EB/770**	19 630 000 **4EB/776**	800	224	
	710	0.98 31 500 **4EB/673**	1.37 45 000 **4EB/688**	1.96 63 000 **4EB/673**	2.28 80 000 **4EB/736**	3.56 125 000 **4EB/735**	4.93 160 000 **4EB/679**	7.4 236 000 **4EB/672**	10 335 000 **4EB/701**	14.6 512 450 **4EB/735**	20.2 710 000 **4EB/736**	710	200	
	630	0.94 31 500 **4EB/632**	1.19 40 000 **4EB/634**	1.62 56 000 **4EB/652**	2.53 90 000 **4EB/669**	3.55 125 000 **4EB/663**	5.3 180 000 **4EB/644**	7.7 265 000 **4EB/648**	10.6 375 000 **4EB/664**	14.7 512 130 **4EB/659**	20.1 710 000 **4EB/664**	630	180	
	560	0.92 31 500 **4EB/573**	1.39 45 000 **4EB/542**	1.96 63 000 **4EB/538**	2.77 90 000 **4EB/545**	3.56 125 000 **4EB/588**	5.2 180 000 **4EB/581**	7.3 236 000 **4EB/544**	10 335 000 **4EB/561**	14.6 512 450 **4EB/588**	19.8 710 000 **4EB/600**	560	160	
	500	0.87 31 500 **4EB/531**	1.16 40 000 **4EB/507**	1.6 56 000 **4EB/514**	2.27 80 000 **4EB/518**	3.83 125 000 **4EB/479**	5.1 180 000 **4EB/515**	7.5 265 000 **4EB/519**	10.5 375 000 **4EB/524**	16.2 530 000 **4EB/479**	21.7 710 000 **4EB/480**	500	140	
	450	0.9 31 500 **4EB/459**	1.36 45 000 **4EB/434**	1.8 63 000 **4EB/459**	2.54 90 000 **4EB/464**	3.79 125 000 **4EB/432**	5.1 180 000 **4EB/465**	7.5 265 000 **4EB/465**	11.3 375 000 **4EB/433**	14.5 513 160 **4EB/463**	21.5 710 000 **4EB/433**	450	125	
	400	0.87 31 500 **4EB/424**	1.16 40 000 **4EB/404**	1.74 63 000 **4EB/424**	2.49 90 000 **4EB/424**	3.88 125 000 **4EB/378**	5.3 180 000 **4EB/401**	7.6 265 000 **4EB/409**	10.5 375 000 **4EB/419**	16.5 530 000 **4EB/378**	20.3 710 000 **4EB/410**	400	112	
2 240	2240	–	–	–	–	–	–	–	–	–	–	2240	500	**0.224**
	2000	–	–	–	–	–	–	–	–	–	–	2000	450	
	1800	–	–	–	–	–	–	–	–	–	–	1800	400	
	1600	0.68 28 000 **4EB/1531**	–	–	–	–	–	–	–	–	–	1600	355	
	1400	–	–	–	–	–	–	–	–	–	–	1400	315	
	1250	0.66 28 000 **4EB/1246**	–	1.4 56 000 **4EB/1176**	1.98 80 000 **4EB/1184**	2.71 112 000 **4EB/1213**	–	–	–	–	–	1250	280	
	1120	0.69 28 000 **4EB/1061**	0.96 40 000 **4EB/1095**	1.38 56 000 **4EB/1061**	1.97 80 000 **4EB/1061**	–	3.83 160 000 **4EB/1093**	–	–	–	–	1120	250	
	1000	0.76 31 500 **4EB/971**	0.95 40 000 **4EB/988**	1.37 56 000 **4EB/957**	1.95 80 000 **4EB/963**	2.71 112 000 **4EB/970**	3.79 158 490 **4EB/980**	–	–	–	–	1000	224	
	900	0.68 28 000 **4EB/864**	0.94 40 000 **4EB/891**	1.36 56 000 **4EB/864**	1.94 80 000 **4EB/864**	2.52 112 000 **4EB/932**	3.77 160 000 **4EB/890**	5.9 236 000 **4EB/840**	8.2 335 000 **4EB/860**	11.6 475 000 **4EB/859**	15.3 630 000 **4EB/860**	900	200	
	800	0.72 31 500 **4EB/827**	1 45 000 **4EB/845**	1.29 56 000 **4EB/815**	2.03 90 000 **4EB/837**	2.51 112 000 **4EB/841**	3.78 160 000 **4EB/798**	5.9 236 000 **4EB/753**	8.1 335 000 **4EB/776**	11.6 475 000 **4EB/770**	15.3 630 000 **4EB/776**	800	180	

Tabelle di selezione dei riduttori ad assi ortogonali

$n_{N2} \times L_h$	i_N	Grandezza riduttore P_{N2} kW M_{N2} N m ... / i 001A	002A	003A	004A	006A	009A	012A	015A	018A	021A	i_N	n_1 min^{-1}	n_{N2}
2 240	710	0.037 1 600 **4EB/732**	0.051 2 240 **4EB/732**	0.071 3 150 **4EB/739**	0.111 4 500 **4EB/680**	0.155 6 300 **4EB/680**	0.22 9 000 **4EB/687**	0.305 12 500 **4EB/687**	0.366 15 000 **4EB/687**	0.439 18 000 **4EB/687**	0.52 21 200 **4EB/687**	710	160	**0.224**
	630	0.037 1 600 **4EB/632**	0.052 2 240 **4EB/632**	0.072 3 150 **4EB/638**	0.105 4 500 **4EB/630**	0.147 6 300 **4EB/630**	0.226 9 000 **4EB/585**	0.313 12 500 **4EB/585**	0.341 15 000 **4EB/645**	0.393 17 280 **4EB/645**	0.53 21 200 **4EB/585**	630	140	
	560	0.039 1 600 **4EB/535**	0.055 2 240 **4EB/535**	0.076 3 150 **4EB/544**	0.108 4 500 **4EB/544**	0.152 6 300 **4EB/544**	0.218 9 000 **4EB/541**	0.302 12 500 **4EB/541**	0.363 15 000 **4EB/541**	0.435 18 000 **4EB/541**	0.51 21 200 **4EB/549**	560	125	
	500	0.037 1 600 **4EB/505**	0.052 2 240 **4EB/505**	0.074 3 150 **4EB/497**	0.106 4 500 **4EB/497**	0.148 6 280 **4EB/497**	0.178 7 500 **4EB/493**	0.252 10 600 **4EB/493**	0.297 12 500 **4EB/493**	0.357 15 000 **4EB/493**	0.428 18 000 **4EB/493**	500	112	
2 000	2240	0.023 1 120 **4EB/2265**	0.033 1 600 **4EB/2265**	–	–	–	–	–	–	–	–	2240	450	**0.2**
	2000	0.029 1 320 **4EB/1930**	0.037 1 730 **4EB/1930**	0.046 2 240 **4EB/2026**	0.065 3 150 **4EB/2026**	0.093 4 500 **4EB/2026**	–	–	–	–	–	2000	400	
	1800	0.023 1 120 **4EB/1812**	0.033 1 600 **4EB/1812**	0.057 2 650 **4EB/1726**	0.081 3 750 **4EB/1726**	0.114 5 300 **4EB/1726**	0.129 6 300 **4EB/1812**	0.185 9 000 **4EB/1812**	0.23 10 600 **4EB/1711**	0.256 12 500 **4EB/1812**	0.326 15 000 **4EB/1711**	1800	355	
	1600	0.027 1 320 **4EB/1610**	0.039 1 900 **4EB/1610**	0.046 2 240 **4EB/1621**	0.063 3 150 **4EB/1649**	0.092 4 500 **4EB/1621**	0.16 7 500 **4EB/1544**	0.227 10 600 **4EB/1544**	0.267 12 500 **4EB/1544**	0.321 15 000 **4EB/1544**	0.322 15 070 **4EB/1544**	1600	315	
	1400	0.028 1 320 **4EB/1392**	0.04 1 900 **4EB/1392**	0.055 2 650 **4EB/1405**	0.078 3 750 **4EB/1405**	0.111 5 300 **4EB/1405**	0.127 6 300 **4EB/1450**	0.182 9 000 **4EB/1450**	0.223 10 600 **4EB/1392**	0.253 12 500 **4EB/1450**	0.316 15 000 **4EB/1392**	1400	280	
	1250	0.033 1 600 **4EB/1270**	0.039 1 900 **4EB/1288**	0.056 2 650 **4EB/1245**	0.082 3 750 **4EB/1197**	0.116 5 300 **4EB/1197**	0.156 7 500 **4EB/1256**	0.221 10 600 **4EB/1256**	0.26 12 500 **4EB/1256**	0.313 15 000 **4EB/1256**	0.375 18 000 **4EB/1256**	1250	250	
	1120	0.034 1 600 **4EB/1097**	0.048 2 240 **4EB/1097**	0.067 3 150 **4EB/1107**	0.078 3 750 **4EB/1124**	0.111 5 300 **4EB/1124**	0.164 7 500 **4EB/1070**	0.232 10 600 **4EB/1070**	0.274 12 500 **4EB/1070**	0.329 15 000 **4EB/1070**	0.395 18 000 **4EB/1070**	1120	224	
	1000	0.033 1 600 **4EB/1016**	0.04 1 900 **4EB/1004**	0.066 3 120 **4EB/981**	0.079 3 750 **4EB/998**	0.11 5 300 **4EB/1013**	0.186 8 790 **4EB/990**	0.262 12 390 **4EB/990**	0.317 15 000 **4EB/990**	0.313 15 000 **4EB/1005**	0.375 18 000 **4EB/1005**	1000	200	
	900	0.033 1 600 **4EB/916**	0.046 2 240 **4EB/916**	0.067 3 150 **4EB/886**	0.09 4 500 **4EB/943**	0.115 5 770 **4EB/943**	0.162 7 500 **4EB/871**	0.229 10 600 **4EB/871**	0.271 12 500 **4EB/871**	0.325 15 000 **4EB/871**	0.39 18 000 **4EB/871**	900	180	
	800	0.034 1 600 **4EB/791**	0.047 2 240 **4EB/791**	0.066 3 150 **4EB/799**	0.096 4 500 **4EB/787**	0.134 6 300 **4EB/787**	0.179 9 000 **4EB/844**	0.248 12 500 **4EB/844**	0.298 15 000 **4EB/844**	0.352 17 730 **4EB/844**	0.369 18 000 **4EB/818**	800	160	
	710	0.032 1 600 **4EB/732**	0.045 2 240 **4EB/732**	0.062 3 150 **4EB/739**	0.097 4 500 **4EB/680**	0.136 6 300 **4EB/680**	0.192 9 000 **4EB/687**	0.267 12 500 **4EB/687**	0.32 15 000 **4EB/687**	0.384 18 000 **4EB/687**	0.453 21 200 **4EB/687**	710	140	
	630	0.033 1 600 **4EB/632**	0.046 2 240 **4EB/632**	0.065 3 150 **4EB/638**	0.094 4 500 **4EB/630**	0.131 6 300 **4EB/630**	0.201 9 000 **4EB/585**	0.28 12 500 **4EB/585**	0.305 15 000 **4EB/645**	0.357 17 580 **4EB/645**	0.474 21 200 **4EB/585**	630	125	
	560	0.035 1 600 **4EB/535**	0.049 2 240 **4EB/535**	0.068 3 150 **4EB/544**	0.097 4 500 **4EB/544**	0.136 6 300 **4EB/544**	0.195 9 000 **4EB/541**	0.271 12 500 **4EB/541**	0.325 15 000 **4EB/541**	0.39 18 000 **4EB/541**	0.453 21 200 **4EB/549**	560	112	
1 800	2240	0.021 1 120 **4EB/2265**	0.03 1 600 **4EB/2265**	–	–	–	–	–	–	–	–	2240	400	**0.18**
	2000	0.025 1 320 **4EB/1930**	0.034 1 760 **4EB/1930**	0.041 2 240 **4EB/2026**	0.058 3 150 **4EB/2026**	0.083 4 500 **4EB/2026**	–	–	–	–	–	2000	355	
	1800	0.02 1 120 **4EB/1812**	0.029 1 600 **4EB/1812**	0.051 2 650 **4EB/1726**	0.072 3 750 **4EB/1726**	0.101 5 300 **4EB/1726**	0.115 6 300 **4EB/1812**	0.164 9 000 **4EB/1812**	0.204 10 600 **4EB/1711**	0.228 12 500 **4EB/1812**	0.289 15 000 **4EB/1711**	1800	315	
	1600	0.024 1 320 **4EB/1610**	0.035 1 900 **4EB/1610**	0.041 2 240 **4EB/1621**	0.056 3 150 **4EB/1649**	0.081 4 500 **4EB/1621**	0.142 7 500 **4EB/1544**	0.201 10 600 **4EB/1544**	0.237 12 500 **4EB/1544**	0.285 15 000 **4EB/1544**	0.291 15 340 **4EB/1544**	1600	280	
	1400	0.025 1 320 **4EB/1392**	0.036 1 900 **4EB/1392**	0.049 2 650 **4EB/1405**	0.07 3 750 **4EB/1405**	0.099 5 300 **4EB/1405**	0.114 6 300 **4EB/1450**	0.163 9 000 **4EB/1450**	0.199 10 600 **4EB/1392**	0.226 12 500 **4EB/1450**	0.282 15 000 **4EB/1392**	1400	250	
	1250	0.03 1 600 **4EB/1270**	0.035 1 900 **4EB/1288**	0.05 2 650 **4EB/1245**	0.074 3 750 **4EB/1197**	0.104 5 300 **4EB/1197**	0.14 7 500 **4EB/1256**	0.198 10 600 **4EB/1256**	0.233 12 500 **4EB/1256**	0.28 15 000 **4EB/1256**	0.336 18 000 **4EB/1256**	1250	224	
	1120	0.031 1 600 **4EB/1097**	0.043 2 240 **4EB/1097**	0.06 3 150 **4EB/1107**	0.07 3 750 **4EB/1124**	0.099 5 300 **4EB/1124**	0.147 7 500 **4EB/1070**	0.207 10 600 **4EB/1070**	0.245 12 500 **4EB/1070**	0.294 15 000 **4EB/1070**	0.352 18 000 **4EB/1070**	1120	200	
	1000	0.03 1 600 **4EB/1016**	0.036 1 900 **4EB/1004**	0.06 3 150 **4EB/981**	0.071 3 750 **4EB/998**	0.099 5 300 **4EB/1013**	0.17 8 930 **4EB/990**	0.238 12 500 **4EB/990**	0.285 15 000 **4EB/990**	0.281 15 000 **4EB/1005**	0.338 18 000 **4EB/1005**	1000	180	
	900	0.029 1 600 **4EB/916**	0.041 2 240 **4EB/916**	0.06 3 150 **4EB/886**	0.08 4 500 **4EB/943**	0.103 5 820 **4EB/943**	0.144 7 500 **4EB/871**	0.204 10 600 **4EB/871**	0.24 12 500 **4EB/871**	0.289 15 000 **4EB/871**	0.346 18 000 **4EB/871**	900	160	
	800	0.03 1 600 **4EB/791**	0.041 2 240 **4EB/791**	0.058 3 150 **4EB/799**	0.084 4 500 **4EB/787**	0.117 6 300 **4EB/787**	0.156 9 000 **4EB/844**	0.217 12 500 **4EB/844**	0.261 15 000 **4EB/844**	0.313 18 000 **4EB/844**	0.323 18 000 **4EB/818**	800	140	
	710	0.029 1 600 **4EB/732**	0.04 2 240 **4EB/732**	0.056 3 150 **4EB/739**	0.087 4 500 **4EB/680**	0.121 6 300 **4EB/680**	0.172 9 000 **4EB/687**	0.238 12 500 **4EB/687**	0.286 15 000 **4EB/687**	0.343 18 000 **4EB/687**	0.404 21 200 **4EB/687**	710	125	
	630	0.03 1 600 **4EB/632**	0.042 2 240 **4EB/632**	0.058 3 150 **4EB/638**	0.084 4 500 **4EB/630**	0.117 6 300 **4EB/630**	0.18 9 000 **4EB/585**	0.251 12 500 **4EB/585**	0.273 15 000 **4EB/645**	0.325 17 870 **4EB/645**	0.425 21 200 **4EB/585**	630	112	

Tabelle di selezione dei riduttori ad assi ortogonali

$n_{N2} \times L_h$	i_N	Grandezza riduttore P_{N2} kW M_{N2} N m ... / i 030A	042A	060A	085A	125A	180A	250A	355A	500A	710A	i_N	n_1 min^{-1}	n_{N2}
2 240	710	0.78 31 500 **4EB/673**	1.1 45 000 **4EB/688**	1.57 63 000 **4EB/673**	1.82 80 000 **4EB/736**	2.85 125 000 **4EB/735**	3.95 160 000 **4EB/679**	5.9 236 000 **4EB/672**	8 335 000 **4EB/701**	12.1 530 000 **4EB/735**	16.2 710 000 **4EB/736**	710	160	**0.224**
	630	0.73 31 500 **4EB/632**	0.92 40 000 **4EB/634**	1.26 56 000 **4EB/652**	1.97 90 000 **4EB/669**	2.76 125 000 **4EB/663**	4.1 180 000 **4EB/644**	6 265 000 **4EB/648**	8.3 375 000 **4EB/664**	11.8 530 000 **4EB/659**	15.7 710 000 **4EB/664**	630	140	
	560	0.72 31 500 **4EB/573**	1.09 45 000 **4EB/542**	1.53 63 000 **4EB/538**	2.16 90 000 **4EB/545**	2.78 125 000 **4EB/588**	4.05 180 000 **4EB/581**	5.7 236 000 **4EB/544**	7.8 335 000 **4EB/561**	11.8 530 000 **4EB/588**	15.5 710 000 **4EB/600**	560	125	
	500	0.7 31 500 **4EB/531**	0.92 40 000 **4EB/507**	1.28 56 000 **4EB/514**	1.81 80 000 **4EB/518**	3.06 125 000 **4EB/479**	4.1 180 000 **4EB/515**	6 265 000 **4EB/519**	8.4 375 000 **4EB/524**	13 530 000 **4EB/479**	17.4 710 000 **4EB/480**	500	112	
2 000	2240	–	–	–	–	–	–	–	–	–	–	2240	450	**0.2**
	2000	–	–	–	–	–	–	–	–	–	–	2000	400	
	1800	–	–	–	–	–	–	–	–	–	–	1800	355	
	1600	0.6 28 000 **4EB/1531**	–	–	–	–	–	–	–	–	–	1600	315	
	1400	–	–	–	–	–	–	–	–	–	–	1400	280	
	1250	0.59 28 000 **4EB/1246**	–	1.25 56 000 **4EB/1176**	1.77 80 000 **4EB/1184**	2.42 112 000 **4EB/1213**	–	–	–	–	–	1250	250	
	1120	0.62 28 000 **4EB/1061**	0.86 40 000 **4EB/1095**	1.24 56 000 **4EB/1061**	1.77 80 000 **4EB/1061**	–	3.43 160 000 **4EB/1093**	–	–	–	–	1120	224	
	1000	0.68 31 500 **4EB/971**	0.85 40 000 **4EB/988**	1.23 56 000 **4EB/957**	1.74 80 000 **4EB/963**	2.42 112 000 **4EB/970**	3.41 159 590 **4EB/980**	–	–	–	–	1000	200	
	900	0.61 28 000 **4EB/864**	0.85 40 000 **4EB/891**	1.22 56 000 **4EB/864**	1.75 80 000 **4EB/864**	2.27 112 000 **4EB/932**	3.39 160 000 **4EB/890**	5.3 236 000 **4EB/840**	7.3 335 000 **4EB/860**	10.4 475 000 **4EB/859**	13.8 630 000 **4EB/860**	900	180	
	800	0.64 31 500 **4EB/827**	0.89 45 000 **4EB/845**	1.15 56 000 **4EB/815**	1.8 90 000 **4EB/837**	2.23 112 000 **4EB/841**	3.36 160 000 **4EB/798**	5.3 236 000 **4EB/753**	7.2 335 000 **4EB/776**	10.3 475 000 **4EB/770**	13.6 630 000 **4EB/776**	800	160	
	710	0.69 31 500 **4EB/673**	0.96 45 000 **4EB/688**	1.37 63 000 **4EB/673**	1.59 80 000 **4EB/736**	2.49 125 000 **4EB/735**	3.45 160 000 **4EB/679**	5.1 236 000 **4EB/672**	7 335 000 **4EB/701**	10.6 530 000 **4EB/735**	14.1 710 000 **4EB/736**	710	140	
	630	0.65 31 500 **4EB/632**	0.83 40 000 **4EB/634**	1.12 56 000 **4EB/652**	1.76 90 000 **4EB/669**	2.47 125 000 **4EB/663**	3.66 180 000 **4EB/644**	5.3 265 000 **4EB/648**	7.4 375 000 **4EB/664**	10.5 530 000 **4EB/659**	14 710 000 **4EB/664**	630	125	
	560	0.64 31 500 **4EB/573**	0.97 45 000 **4EB/542**	1.37 63 000 **4EB/538**	1.94 90 000 **4EB/545**	2.49 125 000 **4EB/588**	3.63 180 000 **4EB/581**	5.1 236 000 **4EB/544**	7 335 000 **4EB/561**	10.6 530 000 **4EB/588**	13.9 710 000 **4EB/600**	560	112	
1 800	2240	–	–	–	–	–	–	–	–	–	–	2240	400	**0.18**
	2000	–	–	–	–	–	–	–	–	–	–	2000	355	
	1800	–	–	–	–	–	–	–	–	–	–	1800	315	
	1600	0.54 28 000 **4EB/1531**	–	–	–	–	–	–	–	–	–	1600	280	
	1400	–	–	–	–	–	–	–	–	–	–	1400	250	
	1250	0.53 28 000 **4EB/1246**	–	1.12 56 000 **4EB/1176**	1.58 80 000 **4EB/1184**	2.17 112 000 **4EB/1213**	–	–	–	–	–	1250	224	
	1120	0.55 28 000 **4EB/1061**	0.76 40 000 **4EB/1095**	1.11 56 000 **4EB/1061**	1.58 80 000 **4EB/1061**	–	3.06 160 000 **4EB/1093**	–	–	–	–	1120	200	
	1000	0.61 31 500 **4EB/971**	0.76 40 000 **4EB/988**	1.1 56 000 **4EB/957**	1.57 80 000 **4EB/963**	2.18 112 000 **4EB/970**	3.08 160 000 **4EB/980**	–	–	–	–	1000	180	
	900	0.54 28 000 **4EB/864**	0.75 40 000 **4EB/891**	1.09 56 000 **4EB/864**	1.55 80 000 **4EB/864**	2.01 112 000 **4EB/932**	3.01 160 000 **4EB/890**	4.71 236 000 **4EB/840**	6.5 335 000 **4EB/860**	9.3 475 000 **4EB/859**	12.3 630 000 **4EB/860**	900	160	
	800	0.56 31 500 **4EB/827**	0.78 45 000 **4EB/845**	1.01 56 000 **4EB/815**	1.58 90 000 **4EB/837**	1.95 112 000 **4EB/841**	2.94 160 000 **4EB/798**	4.6 236 000 **4EB/753**	6.3 335 000 **4EB/776**	9 475 000 **4EB/770**	11.9 630 000 **4EB/776**	800	140	
	710	0.61 31 500 **4EB/673**	0.86 45 000 **4EB/688**	1.23 63 000 **4EB/673**	1.42 80 000 **4EB/736**	2.23 125 000 **4EB/735**	3.08 160 000 **4EB/679**	4.6 236 000 **4EB/672**	6.3 335 000 **4EB/701**	9.4 530 000 **4EB/735**	12.6 710 000 **4EB/736**	710	125	
	630	0.58 31 500 **4EB/632**	0.74 40 000 **4EB/634**	1.01 56 000 **4EB/652**	1.58 90 000 **4EB/669**	2.21 125 000 **4EB/663**	3.28 180 000 **4EB/644**	4.79 265 000 **4EB/648**	6.6 375 000 **4EB/664**	9.4 530 000 **4EB/659**	12.5 710 000 **4EB/664**	630	112	

4

Riepilogo prestazioni, dimensioni e dettagli

Grandezze

001A	4.1
002A	4.19
003A	4.37
004A	4.55
006A	4.73
009A	4.91
012A	4.109
015A	4.127
018A - 021A	4.145
030A	4.165
042A	4.179
060A	4.193
085A	4.207
125A	4.221
180A	4.235
250A	4.249
355A	4.263
500A	4.277
710A	4.291

Pagina bianca

4

001A

002A
003A
004A
006A
009A
012A
015A
018A
021A
030A
042A
060A
085A
125A
180A
250A
355A
500A
710A

Indice

Riepilogo dati e prestazioni	4.2
Dimensioni	4.4
Dettagli lato uscita	4.8
Dettagli lato entrata	4.12
Accessori	4.14
Carichi radiali F_{r2} e assiali F_{a2}	4.16
Carichi radiali F_{r1} sull'albero entrata	4.18

001A - Riepilogo dati e prestazioni

			L_h = 10 000 h n_1 min^{-1} n_2 min^{-1} M_{N2} N m			M_{N2max} M_{2max} N m	n_{1max} n_{1peak} min^{-1}	n_1 = 1 400 min^{-1} Pt [kW] at 20°C 40°C –		
	i_N	i_{eff}	1 400	900	500					
1EL	3,55	**3,52**	398 639	256 730	142 870	1 180 1 400	2 800 3 150	11,8 9	17,5 13,6	23,6 18
	4,25	**4,17**	335 660	216 753	120 899	1 600 1 900	3 150 4 000			
	5	**5,29**	264 689	170 787	94,4 932	1 320 1 600	3 150 4 000			
	6	**6,21**	225 656	145 674	80,5 699	1 080 1 320	3 150 4 000			
	7,1	**7,64**	183 480	118 493	65,5 511	787 1 120	3 150 4 000			
2EL	12,5	**12,1**	115 927	74,2 1 050	41,2 1 090	1 180 1 400	2 800 3 150	8 6,3	12,2 9,25	16,5 12,5
	14	**14,4**	97,2 957	62,5 1 090	34,7 1 160	1 600 1 900	2 800 3 150			
	16	**17,4**	80,6 1 010	51,8 1 130	28,8 1 170	1 600 1 900	3 150 4 000			
	18	**18,3**	76,7 944	49,3 970	27,4 1 010	1 320 1 600	2 800 3 150			
	20	**20,5**	68,2 1 060	43,8 1 140	24,3 1 180	1 600 1 900	3 150 4 000			
	22,4	**22**	63,5 955	40,9 981	22,7 1 020	1 320 1 600	3 150 4 000			
	25	**25,7**	54,5 1 130	35,0 1 160	19,5 1 200	1 600 1 900	3 150 4 000			
	28	**29,7**	47,1 1 140	30,3 1 170	16,8 1 210	1 600 1 900	3 150 4 000			
	31,5	**32,6**	42,9 978	27,6 1 010	15,3 1 040	1 320 1 600	3 150 4 000			
	35,5	**35,6**	39,3 898	25,3 923	14,0 957	1 470 1 900	3 150 4 000			
	40	**37,7**	37,1 987	23,9 1 010	13,3 1 050	1 320 1 600	3 150 4 000			
	45	**45,2**	31,0 998	19,9 1 030	11,1 1 060	1 320 1 600	3 150 4 000			
	50	**53,1**	26,4 749	17,0 769	9,42 797	1 120 1 320	3 150 4 000			
3EL	50	**49,7**	28,2 1 170	18,1 1 200	10,1 1 250	1 600 1 900	2 800 3 150	6 4,75	9,25 6,9	12,2 9,25
	56	**59,9**	23,4 1 190	15,0 1 220	8,34 1 270	1 600 1 900	3 150 4 000			
	63	**63**	22,2 1 020	14,3 1 050	7,93 1 090	1 320 1 600	2 800 3 150			
	71	**70,8**	19,8 1 200	12,7 1 230	7,06 1 300	1 600 1 900	3 150 4 000			
	80	**76**	18,4 1 030	11,8 1 060	6,58 1 100	1 320 1 600	3 150 4 000			
	90	**88,7**	15,8 1 210	10,1 1 250	5,64 1 350	1 600 1 900	3 150 4 000			
	100	**101**	13,9 1 220	8,91 1 260	4,95 1 370	1 600 1 900	3 150 4 000			
	112	**107**	13,1 1 230	8,41 1 270	4,67 1 380	1 600 1 900	3 150 4 000			
	125	**126**	11,1 1 240	7,12 1 300	3,95 1 420	1 600 1 900	3 150 4 000			
	140	**146**	9,57 1 250	6,15 1 330	3,42 1 450	1 600 1 900	3 150 4 000			
	160	**158**	8,85 1 260	5,69 1 340	3,16 1 470	1 600 1 900	3 150 4 000			
	180	**183**	7,64 1 280	4,91 1 370	2,73 1 500	1 600 1 900	3 150 4 000			
	200	**212**	6,61 1 310	4,25 1 400	2,36 1 450	1 600 1 900	3 150 4 000			
	224	**219**	6,38 1 320	4,10 1 410	2,28 1 540	1 600 1 900	3 150 4 000			
	250	**254**	5,51 1 350	3,54 1 410	1,97 1 460	1 600 1 900	3 150 4 000			

			L_h = 10 000 h n_1 min^{-1} n_2 min^{-1} M_{N2} N m			M_{N2max} M_{2max} N m	n_{1max} n_{1peak} min^{-1}	n_1 = 1 400 min^{-1} Pt [kW] at 20°C 40°C –		
	i_N	i_{eff}	1 400	900	500					
4EL	180	**171**	8,17 1 270	5,25 1 360	2,92 1 490	1 600 1 900	2 800 3 150	5,6 4,25	8,5 6,3	11,2 8,5
	200	**207**	6,77 1 310	4,35 1 400	2,42 1 530	1 600 1 900	3 150 4 000			
	250	**249**	5,61 1 350	3,61 1 440	2,01 1 570	1 600 1 900	3 150 4 000			
	280	**295**	4,75 1 380	3,05 1 480	1,70 1 600	1 600 1 900	3 150 4 000			
	315	**306**	4,58 1 390	2,94 1 480	1,63 1 600	1 600 1 900	3 150 4 000			
	355	**356**	3,94 1 420	2,53 1 520	1,41 1 600	1 600 1 900	3 150 4 000			
	400	**420**	3,33 1 460	2,14 1 560	1,19 1 600	1 600 1 900	3 150 4 000			
	450	**445**	3,15 1 470	2,02 1 570	1,12 1 600	1 600 1 900	3 150 4 000			
	500	**497**	2,82 1 490	1,81 1 600	1,01 1 600	1 600 1 900	3 150 4 000			
	560	**546**	2,56 1 520	1,65 1 600	0,916 1 600	1 600 1 900	3 150 4 000			
	630	**622**	2,25 1 550	1,45 1 600	0,804 1 600	1 600 1 900	3 150 4 000			
	710	**720**	1,94 1 580	1,25 1 600	0,695 1 600	1 600 1 900	3 150 4 000			
	800	**779**	1,80 1 600	1,16 1 600	0,642 1 600	1 600 1 900	3 150 4 000			
	900	**901**	1,55 1 600	0,999 1 600	0,555 1 600	1 600 1 900	3 150 4 000			
	1000	**1043**	1,34 1 600	0,863 1 600	0,480 1 600	1 600 1 900	3 150 4 000			
	1120	**1128**	1,24 1 600	0,798 1 600	0,443 1 600	1 600 1 900	3 150 4 000			
	1250	**1249**	1,12 1 600	0,720 1 600	0,400 1 600	1 600 1 900	3 150 4 000			
	1400	**1351**	1,04 1 600	0,666 1 600	0,370 1 600	1 600 1 900	3 150 4 000			
	1600	**1564**	0,895 1 600	0,576 1 600	0,320 1 600	1 600 1 900	3 150 4 000			
	1800	**1874**	0,747 1 600	0,480 1 600	0,267 1 600	1 600 1 900	3 150 4 000			
	2240	**2168**	0,646 1 600	0,415 1 600	0,231 1 600	1 600 1 900	3 150 4 000			
	2500	**2377**	0,589 1 320	0,379 1 320	0,210 1 320	1 320 1 600	3 150 4 000			
	2800	**2750**	0,509 1 320	0,327 1 320	0,182 1 320	1 320 1 600	3 150 4 000			
	3150	**3296**	0,425 1 320	0,273 1 320	0,152 1 320	1 320 1 600	3 150 4 000			
	3550	**3868**	0,362 1 120	0,233 1 120	0,129 1 120	1 120 1 320	3 150 4 000			

In caso di esecuzione con uscita opzionale, fare riferimento ai limiti di momento torcente indicati a pagina 4.16, se presenti.

001A - Riepilogo dati e prestazioni

			L_h = 10 000 h n_1 min^{-1} n_2 min^{-1} M_{N2} N m			M_{N2max} M_{2max} N m	n_{1max} n_{1peak} min^{-1}	n_1 = 1 400 min^{-1} Pt [kW] at 20°C 40°C –		
	i_N	i_{eff}	1 400	900	500					
2EB	9	**8,79**	159 841	102 961	56,9 1 070	1 180 1 400	3 550 4 000	9 6,7	13,6 10,3	18 13,6
	10	**10,4**	134 869	86,3 992	47,9 1 130	1 440 1 900	3 550 4 000			
	11,2	**11,1**	126 902	81,1 1 030	45,1 1 080	1 180 1 400	3 550 4 000			
	12,5	**13,2**	106 931	68,4 1 060	38,0 1 150	1 440 1 900	3 550 4 000			
	14	**15,5**	90,1 694	57,9 713	32,2 740	1 120 1 320	3 550 4 000			
	16	**16,7**	83,8 939	53,9 965	29,9 1 000	1 320 1 600	3 550 4 000			
	20	**19,6**	71,4 704	45,9 724	25,5 750	1 120 1 320	3 550 4 000			
	22,4	**21,2**	66,1 953	42,5 979	23,6 1 010	1 320 1 600	3 550 4 000			
	25	**24,9**	56,3 715	36,2 734	20,1 761	1 120 1 320	3 550 4 000			
	28	**26,5**	52,9 966	34,0 993	18,9 1 030	1 250 1 600	3 550 4 000			
	31,5	**31,1**	45,1 724	29,0 744	16,1 772	1 120 1 320	3 550 4 000			
3EB	31,5	**30,3**	46,1 1 080	29,7 1 110	16,5 1 150	1 180 1 400	3 550 4 000	7,1 5,3	10,6 8	14,5 10,9
	35,5	**36**	38,9 1 150	25,0 1 180	13,9 1 220	1 600 1 900	3 550 4 000			
	40	**43,4**	32,2 1 160	20,7 1 190	11,5 1 240	1 600 1 900	3 550 4 000			
	45	**45,4**	30,8 1 170	19,8 1 200	11,0 1 240	1 600 1 900	3 550 4 000			
	50	**51,3**	27,3 1 170	17,5 1 210	9,74 1 250	1 600 1 900	3 550 4 000			
	56	**54,8**	25,6 1 180	16,4 1 210	9,13 1 260	1 600 1 900	3 550 4 000			
	63	**64,8**	21,6 1 190	13,9 1 220	7,72 1 280	1 600 1 900	3 550 4 000			
	71	**69,5**	20,2 1 200	13,0 1 230	7,20 1 300	1 600 1 900	3 550 4 000			
	80	**82,1**	17,0 1 210	11,0 1 240	6,09 1 330	1 600 1 900	3 550 4 000			
	90	**86,8**	16,1 1 210	10,4 1 250	5,76 1 340	1 600 1 900	3 550 4 000			
	100	**103**	13,6 1 230	8,77 1 260	4,87 1 380	1 600 1 900	3 550 4 000			
	112	**110**	12,7 1 050	8,17 1 080	4,54 1 160	1 320 1 600	3 550 4 000			
	125	**129**	10,9 1 240	7,00 1 300	3,89 1 420	1 600 1 900	3 550 4 000			
	140	**149**	9,42 1 250	6,05 1 330	3,36 1 420	1 600 1 900	3 550 4 000			
	160	**163**	8,59 1 080	5,52 1 130	3,07 1 230	1 320 1 600	3 550 4 000			
	200	**189**	7,42 1 090	4,77 1 150	2,65 1 260	1 320 1 600	3 550 4 000			

			L_h = 10 000 h n_1 min^{-1} n_2 min^{-1} M_{N2} N m			M_{N2max} M_{2max} N m	n_{1max} n_{1peak} min^{-1}	n_1 = 1 400 min^{-1} Pt [kW] at 20°C 40°C –		
	i_N	i_{eff}	1 400	900	500					
4EB	160	**157**	8,94 1 260	5,74 1 340	3,19 1 470	1 600 1 900	3 550 4 000	6 4,5	9 6,9	12,2 9,25
	180	**181**	7,75 1 280	4,98 1 370	2,77 1 500	1 600 1 900	3 550 4 000			
	200	**189**	7,41 1 290	4,76 1 380	2,65 1 510	1 600 1 900	3 550 4 000			
	224	**214**	6,55 1 320	4,21 1 410	2,34 1 540	1 600 1 900	3 550 4 000			
	250	**253**	5,54 1 350	3,56 1 440	1,98 1 580	1 600 1 900	3 550 4 000			
	280	**270**	5,19 1 360	3,34 1 460	1,86 1 590	1 600 1 900	3 550 4 000			
	315	**319**	4,39 1 400	2,82 1 490	1,57 1 600	1 600 1 900	3 550 4 000			
	355	**354**	3,95 1 420	2,54 1 520	1,41 1 600	1 600 1 900	3 550 4 000			
	400	**404**	3,46 1 450	2,23 1 550	1,24 1 600	1 600 1 900	3 550 4 000			
	450	**443**	3,16 1 470	2,03 1 570	1,13 1 600	1 600 1 900	3 550 4 000			
	500	**505**	2,77 1 500	1,78 1 600	0,990 1 600	1 600 1 900	3 550 4 000			
	560	**535**	2,62 1 510	1,68 1 600	0,935 1 600	1 600 1 900	3 550 4 000			
	630	**632**	2,21 1 550	1,42 1 600	0,791 1 600	1 600 1 900	3 550 4 000			
	710	**732**	1,91 1 580	1,23 1 600	0,683 1 600	1 600 1 900	3 550 4 000			
	800	**791**	1,77 1 600	1,14 1 600	0,632 1 600	1 600 1 900	3 550 4 000			
	900	**916**	1,53 1 600	0,983 1 600	0,546 1 600	1 600 1 900	3 550 4 000			
	1000	**1016**	1,38 1 500	0,886 1 570	0,492 1 600	1 600 1 900	3 550 4 000			
	1120	**1097**	1,28 1 600	0,820 1 600	0,456 1 600	1 600 1 900	3 550 4 000			
	1250	**1270**	1,10 1 520	0,709 1 600	0,394 1 600	1 600 1 900	3 550 4 000			
	1400	**1392**	1,01 1 320	0,647 1 320	0,359 1 320	1 320 1 600	3 550 4 000			
	1600	**1610**	0,869 1 320	0,559 1 320	0,310 1 320	1 320 1 600	3 550 4 000			
	1800	**1812**	0,773 1 110	0,497 1 120	0,276 1 120	1 120 1 320	3 550 4 000			
	2000	**1930**	0,725 1 320	0,466 1 320	0,259 1 320	1 320 1 600	3 550 4 000			
	2240	**2265**	0,618 1 120	0,397 1 120	0,221 1 120	1 120 1 320	3 550 4 000			

In caso di esecuzione con uscita opzionale, fare riferimento ai limiti di momento torcente indicati a pagina 4.16, se presenti.

001A - Dimensioni

C038M1 F10a

4.8

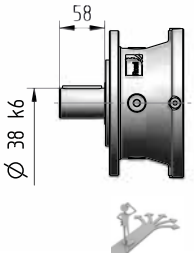

C050M1 F20a

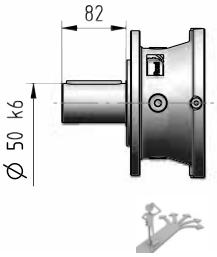

C042M1 F10a

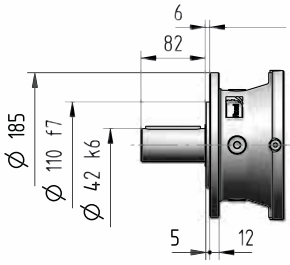

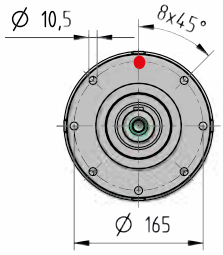

S045M1 F20a

4.9

S040M1 F10a

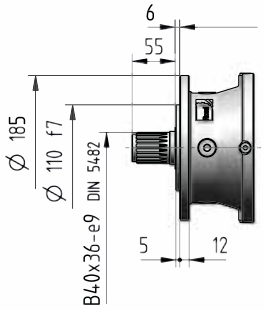

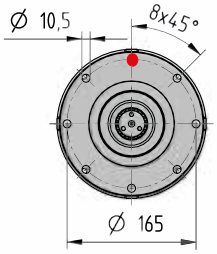

H050M1 A20a

4.11

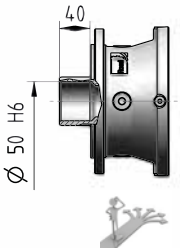

H045M1 A10a

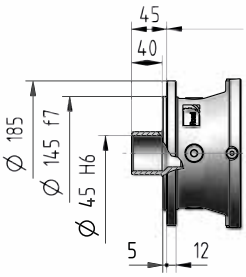

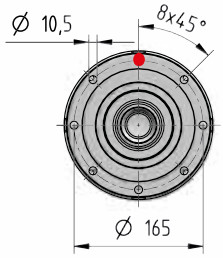

N050M1 A07a

4.9

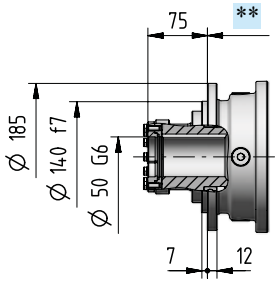

M070M1 A10a

4.11

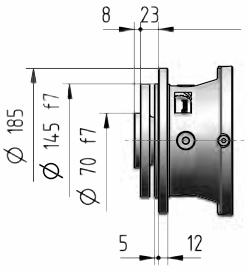

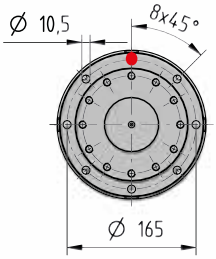

4.17

Solo per montaggio orizzontale

kg	Opzioni in entrata **Codice**										Opzioni in uscita (Δ) **Codice**	
	I14×160	I19×200	I24×200	I28×250	I38×300	I42×350	I48×350	C…	U…	J…	C… S…	H… M…
1EL	16	19	19	20	23	29	29	21	18	-		
2EL	20	22	22	24	27	33	33	25	22	-		
3EL	24	27	26	28	32	38	37	29	26	-		
4EL	29	31	31	33	36	42	42	33	30	-	+0	-1
2EB	32	34	34	36	39	45	45	36	33	28		
3EB	36	39	39	40	44	50	49	41	38	33		
4EB	41	43	43	45	48	54	54	45	42	37		

001A - Dimensioni

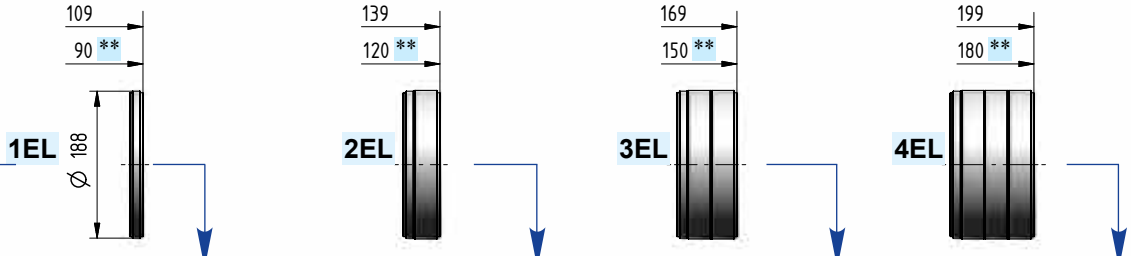

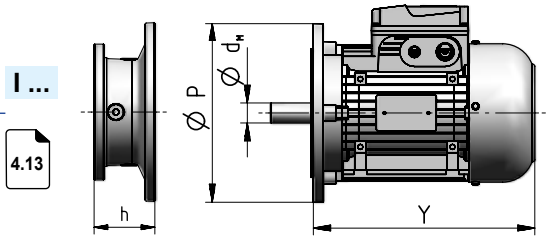

Grand. motore IEC	d_MXP	Y	1)	Rotismo 1EL	2EL	3EL	4EL	2EB	3EB	4EB	Codice
				Dimensione **h**							
71	14×160	216	278	52	52	52	52	52	52	52	**I14×160**
80	19×200	233	302	72	72	72	72	72	72	72	**I19×200**
90	24×200	287	366	72	72	72	72	72	72	72	**I24×200**
100	28×250	310	405	82	82	82	82	82	82	82	**I28×250**
112	28×250	336	435	82	82	82	82	82	82	82	**I28×250**
132	38×300	445	553	102	102	102	102	102	102	102	**I38×300**
160	42×350	573	640	135	135	135	135	135	135	135	**I42×350**
180	48×350	613	734	135	135	135	135	135	135	135	**I48×350**

1) Valori validi per motore autofrenante; per altre dimensioni ved. cat. TX.

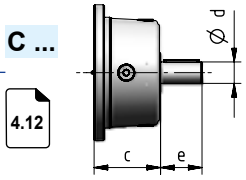

Rotismo	d	e	c	Codice
1EL	38	58	90	**C38×58**
2EL ... 4EL	30	58	90	**C30×58**
2EB ... 4EB	38	58	90	**C38×58**

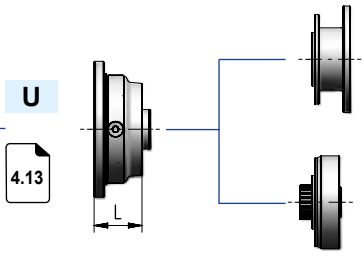

Entrata motori NEMA

Entrata motori idraulici

Rotismo	L	Codice
1EL ... 4EL	64	ch. 7
2EB ... 4EB	64	

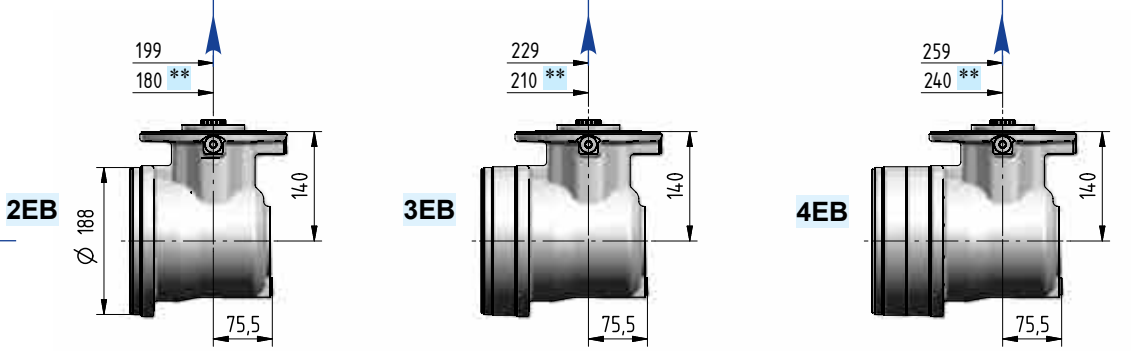

Ødxe	i_N	Codice
24×50	≤ 20	**J24×50**
19×40	≥ 22,4	**J19×40**

Ødxe	i_N	Codice
24×50	≤ 63	**J24×50**
19×40	≥ 71	**J19×40**

Ødxe	i_N	Codice
24×50	≤ 315	**J24×50**
19×40	≥ 355	**J19×40**

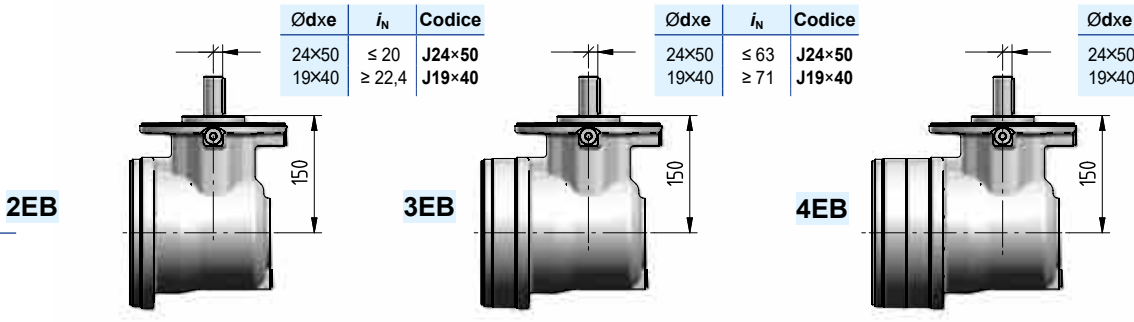

4.12

001A - Dimensioni

C038M1 P10a | **C050M1 P20a** | **C042M1 P10a**

4.8

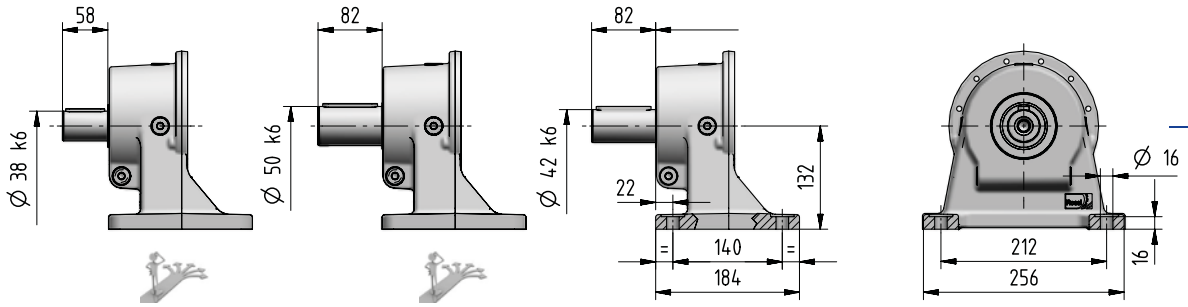

S045M1 P20a | **S040M1 P10a**

4.9

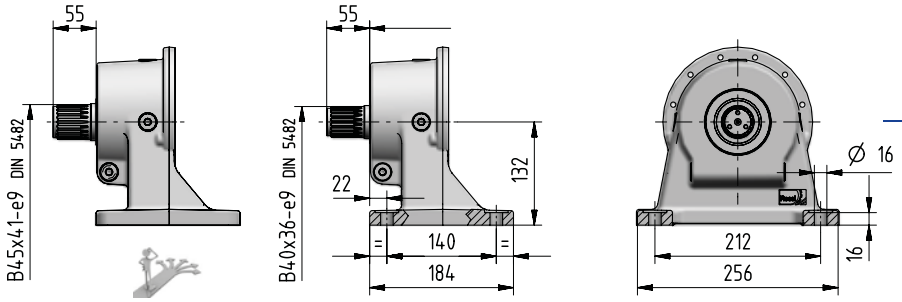

K048M1 F06a | **K042M1 F05a**

4.10

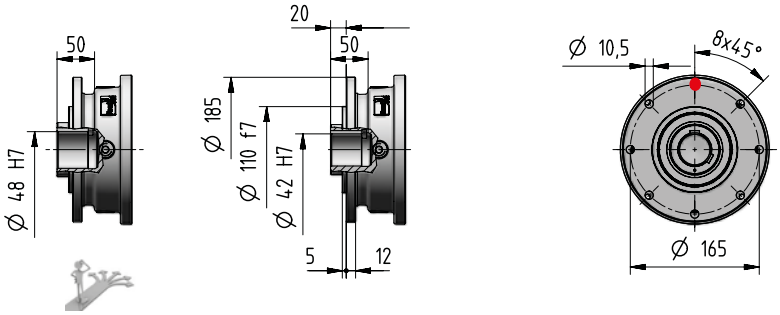

Z045M1 F05a | **Z040M1 F05a**

4.10

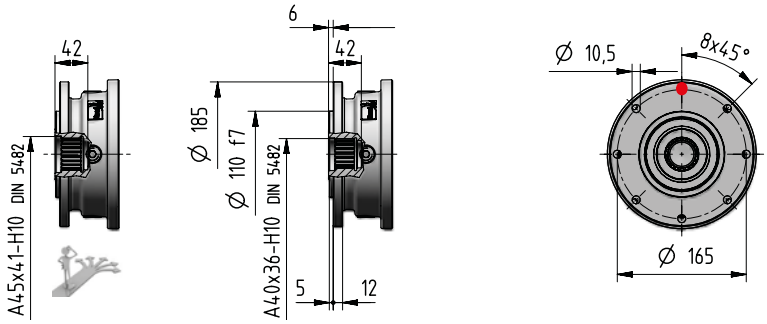

4.17

kg	Opzioni in entrata **Codice**										Opzioni in uscita (Δ) **Codice**	
	I14×160	I19×200	I24×200	I28×250	I38×300	I42×350	I48×350	C…	U…	J…	C… S…	K… Z…
1EL	19	22	22	23	26	32	32	24	21	–		
2EL	23	25	25	27	30	36	36	28	25	–		
3EL	27	30	29	31	35	41	40	32	29	–		
4EL	32	34	34	36	39	45	45	36	33	–	+0	-4,8
2EB	35	37	37	39	42	48	48	39	36	31		
3EB	39	42	42	43	47	53	52	44	41	36		
4EB	44	46	46	48	51	57	57	48	45	40		

001A - Dimensioni

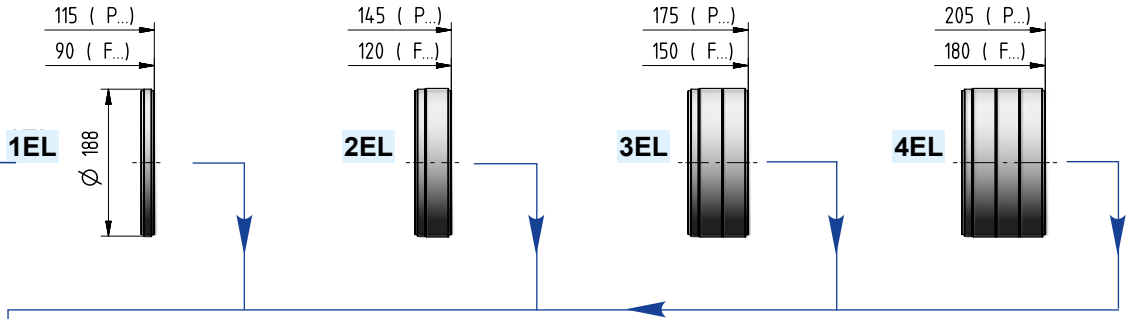

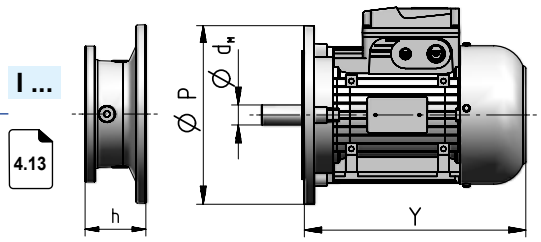

Grand. motore IEC	d_MXP	Y		Rotismo 1EL	2EL	3EL	4EL	2EB	3EB	4EB	Codice
			1)	Dimension h							
71	14×160	216	278	52	52	52	52	52	52	52	I14×160
80	19×200	233	302	72	72	72	72	72	72	72	I19×200
90	24×200	287	366	72	72	72	72	72	72	72	I24×200
100	28×250	310	405	82	82	82	82	82	82	82	I28×250
112	28×250	336	435	82	82	82	82	82	82	82	I28×250
132	38×300	445	553	102	102	102	102	102	102	102	I38×300
160	42×350	573	640	135	135	135	135	135	135	135	I42×350
180	48×350	613	734	135	135	135	135	135	135	135	I48×350

1) Valori validi per motore autofrenante; per altre dimensioni ved. cat. TX.

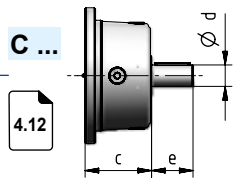

Rotismo	d	e	c	Codice
1EL	38	58	90	C38×58
2EL ... 4EL	30	58	90	C30×58
2EB ... 4EB	38	58	90	C38×58

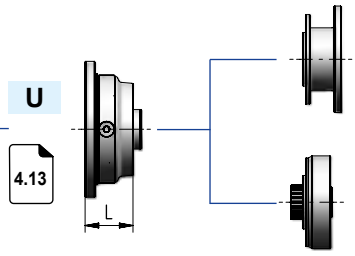

Entrata motori NEMA

Entrata motori idraulici

Rotismo	L	Codice
1EL ... 4EL	64	ch. 7
2EB ... 4EB	64	

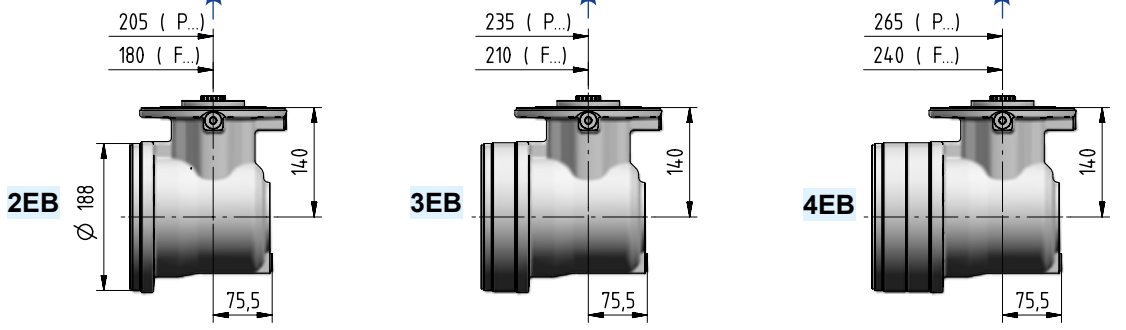

Ødxe	i_N	Codice
24×50	≤ 20	J24×50
19×40	≥ 22,4	J19×40

Ødxe	i_N	Codice
24×50	≤ 63	J24×50
19×40	≥ 71	J19×40

Ødxe	i_N	Codice
24×50	≤ 315	J24×50
19×40	≥ 355	J19×40

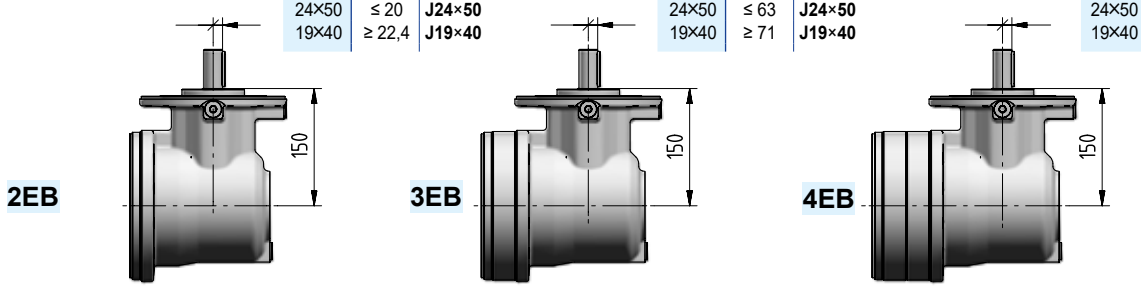

4.12

001A - Dettagli lato uscita

Dimensioni di accoppiamento consigliate

Uscita

Estremità albero cilindrico riduttore				Fissaggio		
C	038	M	1	F	10	a
				P	10	a

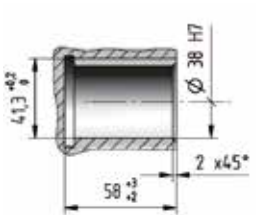

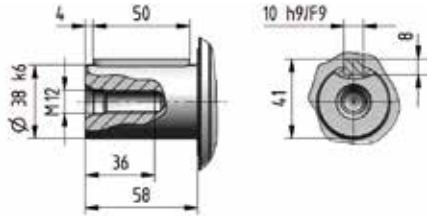

C	042	M	1	F	10	a
				P	10	a

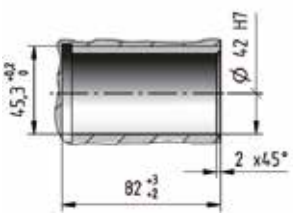

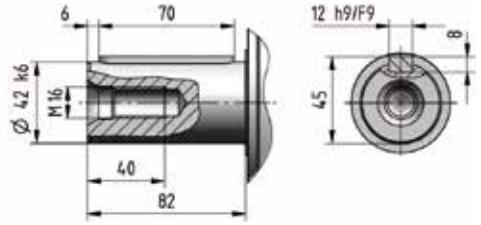

C	050	M	1	F	20	a
				P	20	a

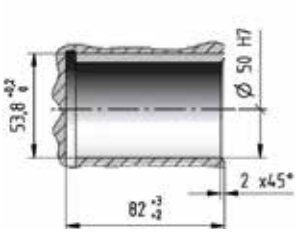

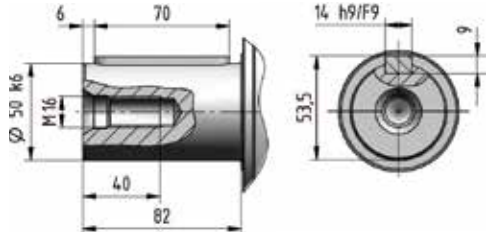

001A - Dettagli lato uscita

Dimensioni di accoppiamento consigliate

Uscita

Estremità albero scanalato riduttore				Fissaggio		
S	040	M	1	F	10	a
				P	10	a

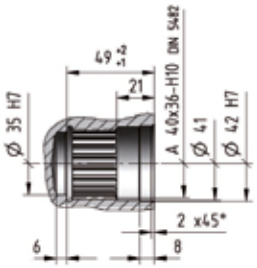

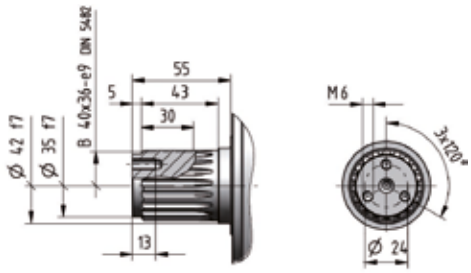

S	045	M	1	F	20	a
				P	20	a

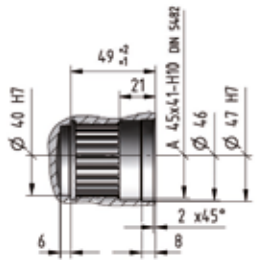

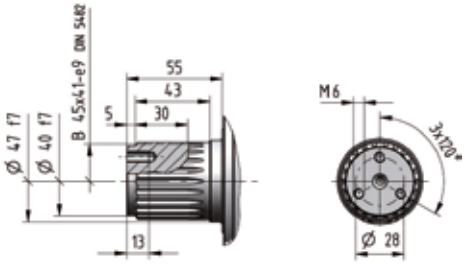

Output

Albero cavo riduttore per fissaggio pendolare				Fissaggio		
N	050	M	1	A	07	a

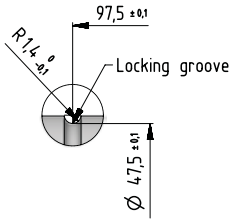

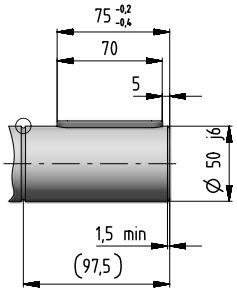

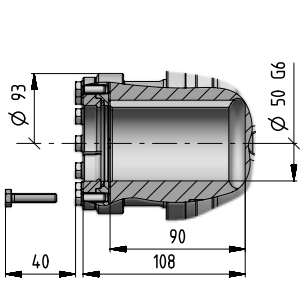

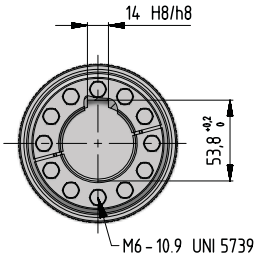

Solo per fissaggio orizzontale
Durezza linguetta HRC ≥ 40.

001A - Dettagli lato uscita

Dimensioni di accoppiamento consigliate

Uscita

Albero cavo riduttore con linguetta	Fissaggio

K	042	M	1	F	05	a

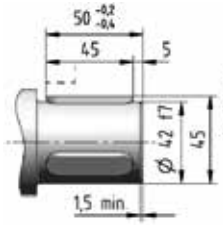

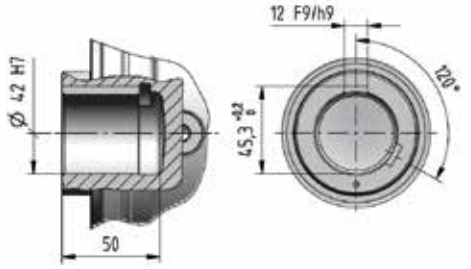

K	048	M	1	F	06	a

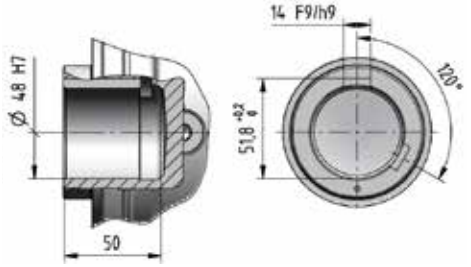

Durezza linguetta HRC ≥ 40.

Dimensioni di accoppiamento consigliate

Albero cavo scanalato riduttore	Fissaggio

Z	040	M	1	F	05	a

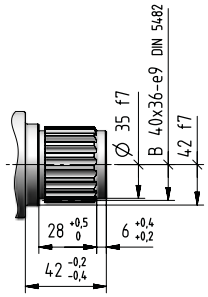

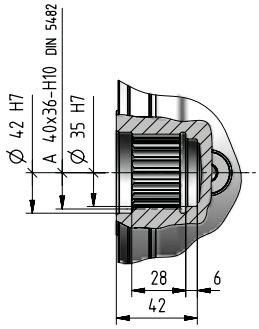

Z	045	M	1	F	05	a

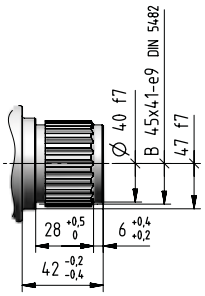

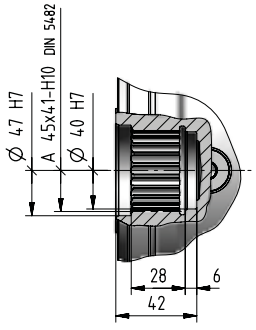

001A - Dettagli lato uscita

Dimensioni di accoppiamento consigliate

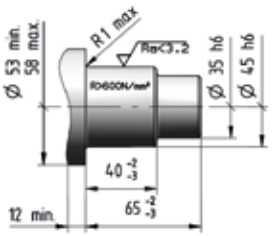

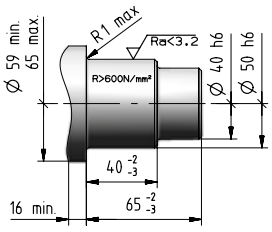

Uscita

Albero cavo riduttore per fissaggio pendolare	Fissaggio

H	045	M	1	A	10	a

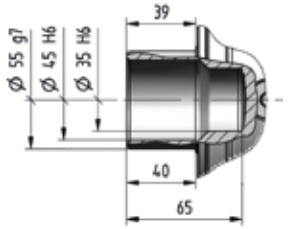

H	050	M	1	A	20	a

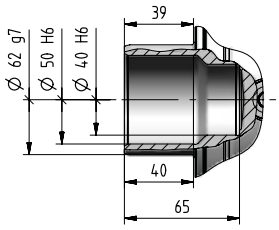

Uscita

Albero flangiato riduttore	Fissaggio flangiato

M	070	M	1	A	10	a

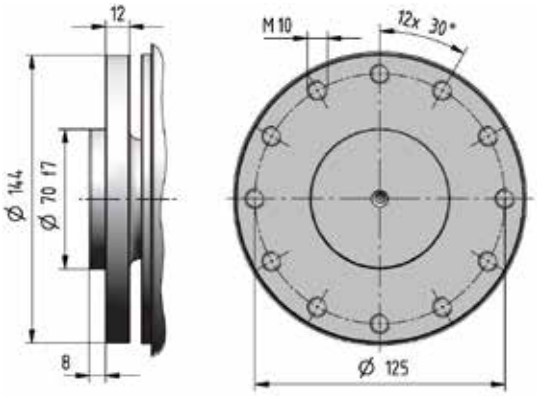

4

001A

001A - Dettagli lato entrata

Entrata

Estremità albero cilindrico riduttore		Lunghezza albero
C...	x	...

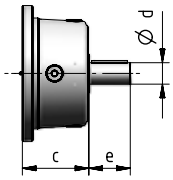

Entrata

Flangia in entrata ortogonale		Lunghezza albero
J...	x	...

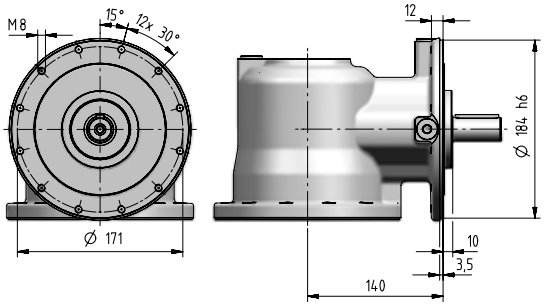

Tipo estremità albero cilindrico - CODICE			Dimensioni di accoppiamento consigliate
J19 x 40	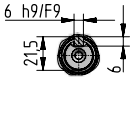	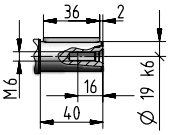	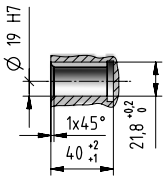
J24 x 50	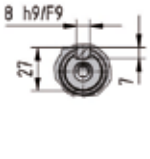	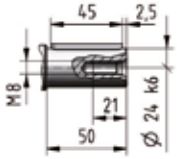	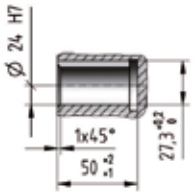
C30 x 58	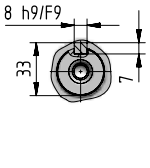	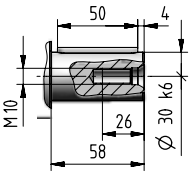	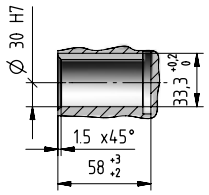
C38 x 58	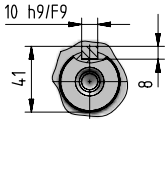	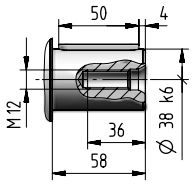	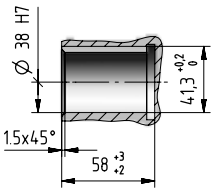

001A - Dettagli lato entrata

Entrata

Entrata motore elettrico IEC

I... x ...

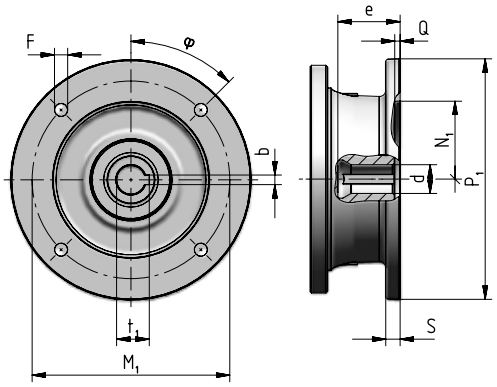

Grand. motore IEC	Codice	P_1 ∅	S	d ∅ F6	e max	b F9	t_1	M_1	F ∅	φ	N_1 ∅ G7	Q
71	**I14×160**	160	–	14	32	5	16,3	130	M8 × 16 (n.4)	45°	110	4,5
80	**I19×200**	200	12	19	41,5	6	21,8	165	11 (n.4)	45°	130	4,5
90	**I24×200**	200	12	24	52	8	27,3	165	11 (n.4)	45°	130	4,5
100	**I28×250**	250	14	28	62	8	31,3	215	14 (n.4)	45°	180	5
112	**I28×250**	250	14	28	62	8	31,3	215	14 (n.4)	45°	180	5
132	**I38×300**	300	14	38	82	10	41,3	265	14 (n.4)	45°	230	5
160	**I42×350**	350	15	42	113	12	45,3	300	18 (n.4)	45°	250	6
180	**I48×350**	350	15	48	113	14	51,8	300	18 (n.4)	45°	250	6

Entrata

Entrata universale

U

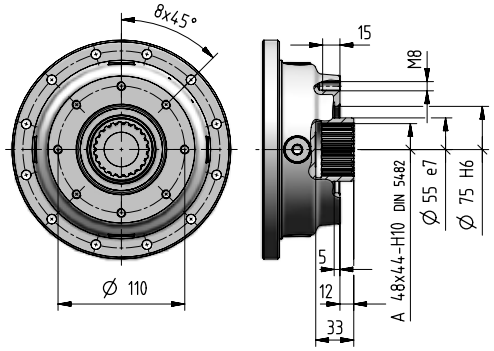

Per maggiori informazioni ved. cap. 8.7

001A - Accessori

Rosetta di arresto Codice: **,SW040**

[inclusa]

0,1

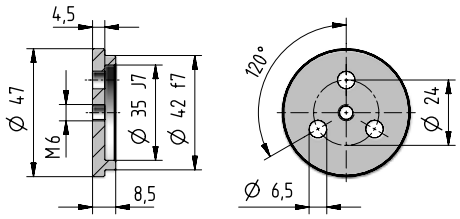

Rosetta di arresto Codice: **,SW045**

[inclusa]

0,1

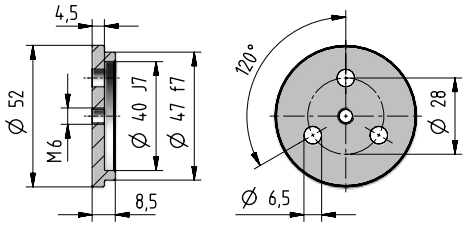

Boccola scanalata Codice: **,SB040**

[inclusa]

0,8

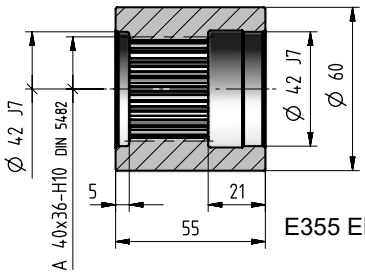

E355 EN10297-1

Boccola scanalata Codice: **,SB045**

[inclusa]

0,9

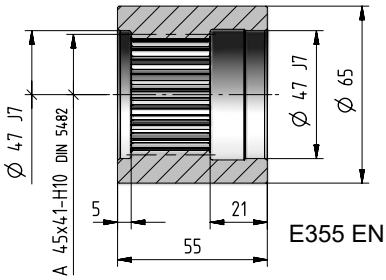

E355 EN10297-1

Flangia ruota Codice: **,WF040**

[inclusa]

1,8

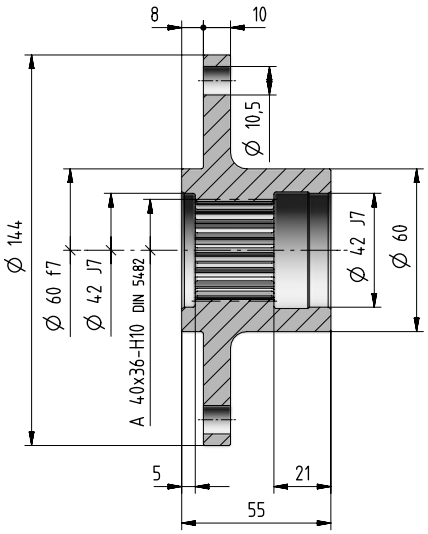

Flangia ruota Codice: **,WF045**

[inclusa]

2

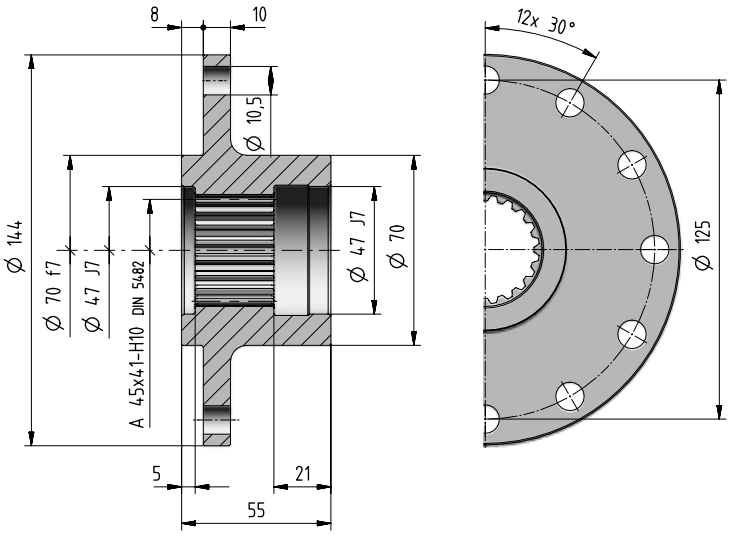

001A - Accessori

Barra scanalata Codice: ,SC040

kg 1

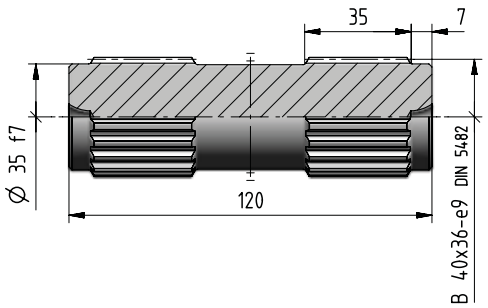

Barra scanalata Codice: ,SC045

kg 1,3

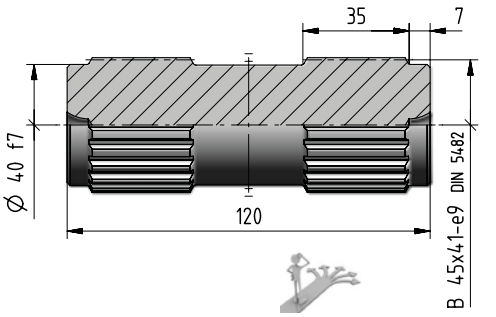

Pignone per rotazione

[incluso]

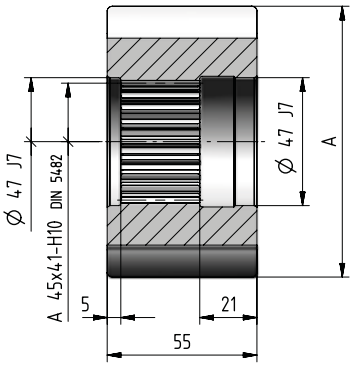

m_P	z_P	x	A ∅ h9	Code	kg
8	11	0,5	109,5	**,R002CA**	2,4
6	12	0,5	89,5	**,R002BB**	1,4
6	13	0,5	95,5	**,R002BC**	1,7
6	14	0,5	101,5	**,R002BD**	2,1
6	15	0,5	107,5	**,R002BE**	2,5
5	16	0,5	94,5	**,R002AF**	1,8

Braccio di reazione Codice: ,TA10a

[incluso]

kg 1,9

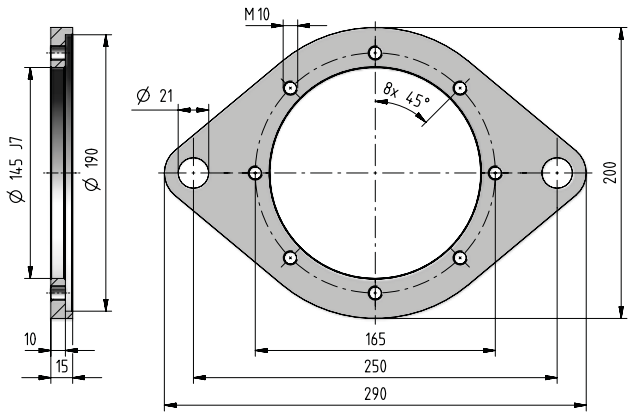

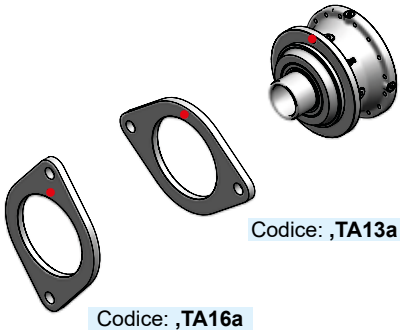

Codice: **,TA13a**

Codice: **,TA16a**

Se si desidera il braccio di reazione già montato, occorre indicare la posizione relativa tra il braccio e il riduttore. Tale posizione è individuata dal foro superiore di fissaggio della flangia (indicato in rosso nella figura).

- Foro di riferimento per l'individuazione della forma costruttiva

Unità di bloccaggio Codice: ,SD055

kg 1,1

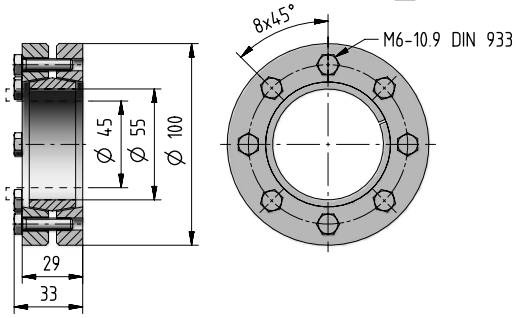

Unità di bloccaggio Codice: ,SD062

kg 1,3

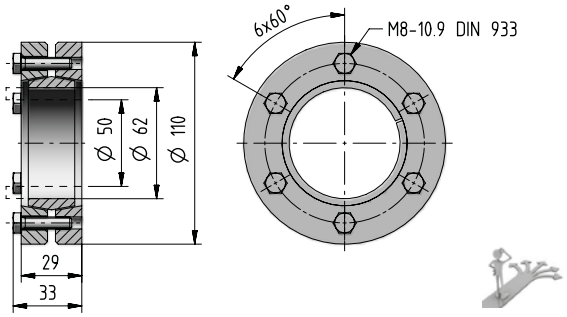

001A - Carichi radiali F_{r2} [N] e assiali F_{a2} [N]

Carichi radiali $F_{r2\ amm}$ e assiali $F_{a2\ amm}$ ammessi sull'estremità d'albero lento del riduttore.
Per ulteriori informazioni ved. cap. 2.2.

Lato uscita: **C042M1 F10a**
S040M1 F10a
C042M1 P10a
S040M1 P10a

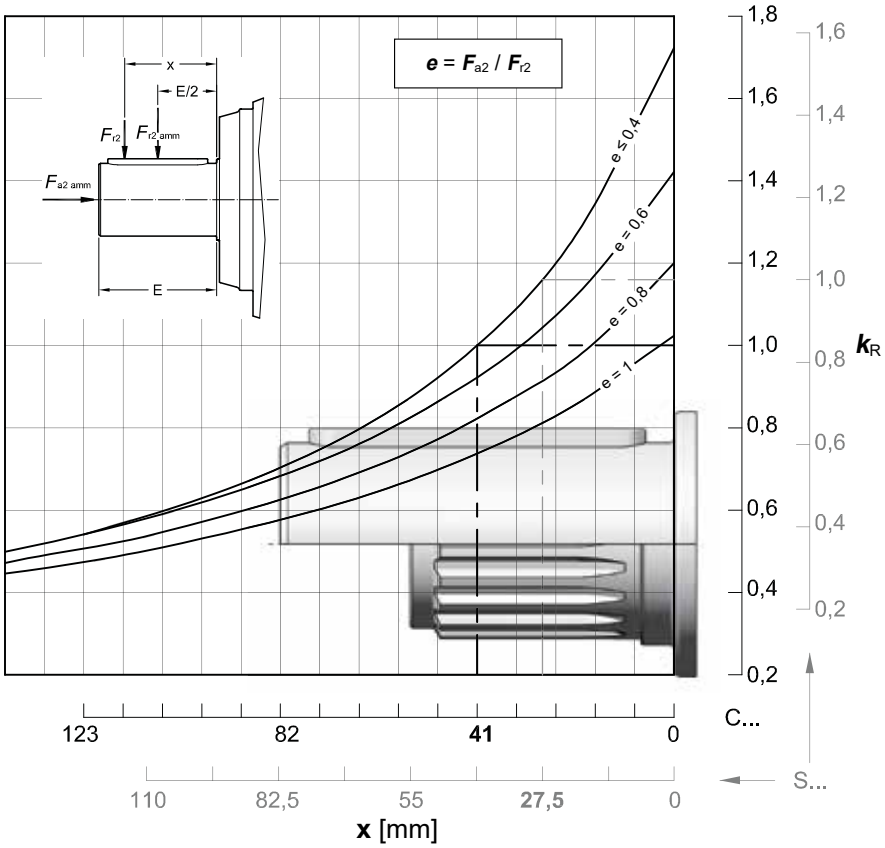

$n_2 \times L_h$	$F_{r2\ amm}$		$F_{a2\ amm}$	$F_{a2\ amm}$
$min^{-1} \cdot h$	**C ...**	**S ...**	←	→
< 18 000	28 000	33 500	37 500	42 500
22 400	28 000	31 500	35 500	40 500
28 000	25 000	30 000	33 500	37 500
35 500	23 600	28 000	31 500	35 500
45 000	22 400	26 500	28 000	33 500
56 000	21 200	23 600	26 500	30 000
71 000	19 000	22 400	25 000	28 000
90 000	18 000	21 200	23 600	26 500
112 000	17 000	20 000	22 400	25 000
140 000	16 000	18 000	20 000	23 600
180 000	15 000	17 000	19 000	21 200
224 000	14 000	16 000	18 000	20 000
280 000	13 200	15 000	17 000	19 000
355 000	11 800	14 000	16 000	18 000
450 000	11 200	13 200	14 000	16 000
560 000	10 600	11 800	13 200	15 000
710 000	9 500	11 200	12 500	14 000
900 000	9 000	10 600	11 800	13 200
1 120 000	8 500	10 000	11 200	12 500
1 400 000	8 000	9 000	10 000	11 800
1 800 000	7 500	8 500	9 500	10 600
2 240 000	6 700	8 000	9 000	10 000
2 800 000	6 300	7 500	8 500	9 500
max	**28 000**	**33 500**	**37 500**	**42 500**

001A - Carichi radiali F_{r2} [N] e assiali F_{a2} [N]

Lato uscita: **C050M1 F20a**
S045M1 F20a
C050M1 P20a
S045M1 P20a

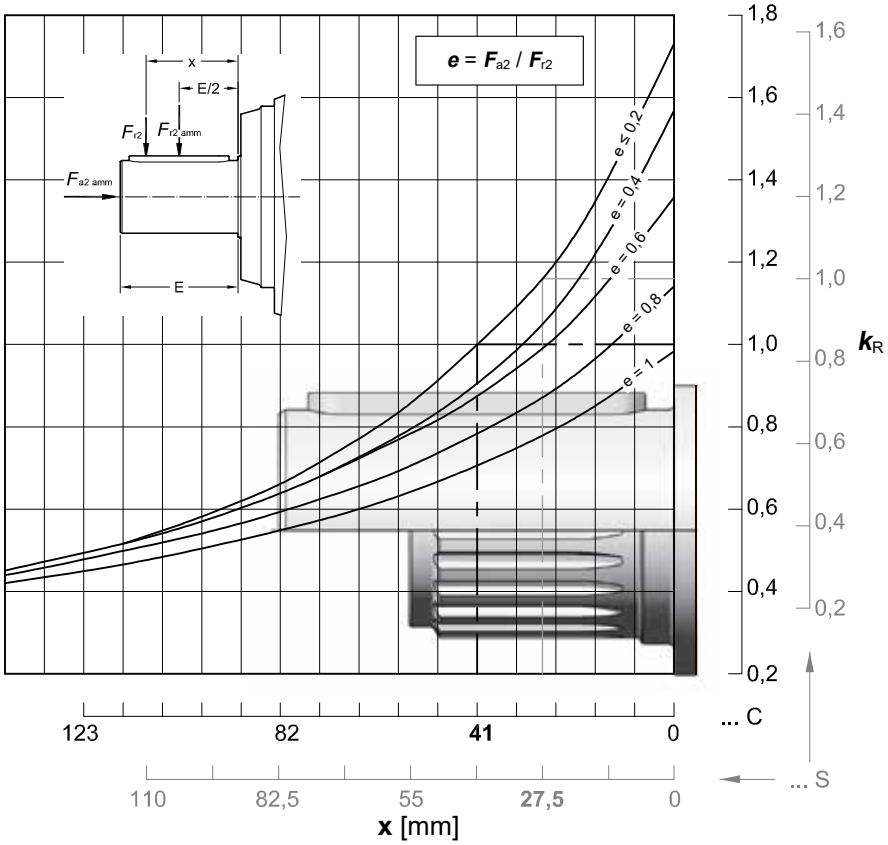

$n_2 \times L_h$	$F_{r2\ amm}$		$F_{a2\ amm}$ ←	$F_{a2\ amm}$ →
min^{-1} · h	C ...	S ...		
< 18 000	33 500	37 500	37 500	53 000
22 400	31 500	37 500	35 500	50 000
28 000	30 000	33 500	33 500	47 500
35 500	28 000	31 500	31 500	42 500
45 000	25 000	30 000	28 000	40 000
56 000	23 600	28 000	26 500	37 500
71 000	22 400	26 500	25 000	35 500
90 000	21 200	23 600	23 600	33 500
112 000	20 000	22 400	22 400	31 500
140 000	18 000	21 200	20 000	28 000
180 000	17 000	20 000	19 000	26 500
224 000	16 000	18 000	18 000	25 000
280 000	15 000	17 000	17 000	23 600
355 000	14 000	16 000	16 000	22 400
450 000	13 200	15 000	14 000	20 000
560 000	11 800	14 000	13 200	19 000
710 000	11 200	13 200	12 500	18 000
900 000	10 600	11 800	11 800	17 000
1 120 000	10 000	11 200	11 200	15 000
1 400 000	9 000	10 600	10 000	14 000
1 800 000	8 500	10 000	9 500	13 200
2 240 000	8 000	9 000	9 000	12 500
2 800 000	7 500	8 500	8 500	11 800
max	**33 500**	**37 500**	**37 500**	**53 000**

Lato uscita: **C038M1 F10a**
C038M1 P10a

M M_{2U} = 1 700 [N m]

F_2 ↓ M M_{2U} = 1 250 [N m]

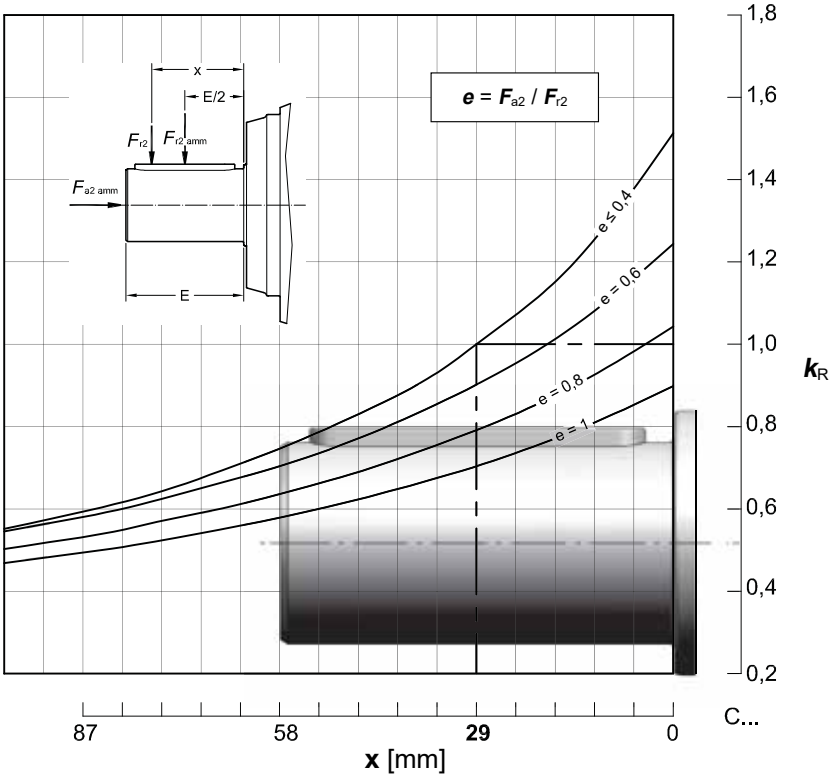

$n_2 \times L_h$	$F_{r2\ amm}$	$F_{a2\ amm}$ ←	$F_{a2\ amm}$ →
min^{-1} · h	C ...		
< 18 000	23 600	28 000	30 000
22 400	22 400	28 000	30 000
28 000	21 200	25 000	28 000
35 500	20 000	23 600	26 500
45 000	19 000	22 400	23 600
56 000	17 000	21 200	22 400
71 000	16 000	19 000	21 200
90 000	15 000	18 000	20 000
112 000	14 000	17 000	18 000
140 000	13 200	16 000	17 000
180 000	12 500	15 000	16 000
224 000	11 800	14 000	15 000
280 000	10 600	13 200	14 000
355 000	10 000	11 800	13 200
450 000	9 500	11 200	11 800
560 000	8 500	10 600	11 200
710 000	8 000	9 500	10 600
900 000	7 500	9 000	10 000
1 120 000	7 100	8 500	9 000
1 400 000	6 700	8 000	8 500
1 800 000	6 300	7 500	8 000
2 240 000	5 600	6 700	7 500
2 800 000	5 300	6 300	7 100
max	**23 600**	**28 000**	**30 000**

001A - Carichi radiali F_{r1} [N] sull'estremità d'albero veloce

Carichi radiali $F_{r1\ amm}$ ammessi sull'estremità d'albero veloce del riduttore **coassiale**.
Per ulteriori informazioni, ved. cap. 2.2.

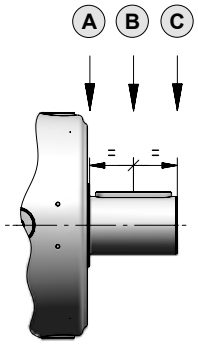

$n_1 \times L_h$	Rotismo											
	1EL			2EL			3EL			4EL		
	A	B	C	A	B	C	A	B	C	A	B	C
900 000	14 000	8 500	5 300	6 300	4 250	3 350	6 300	4 250	3 350	6 300	4 250	3 350
1 120 000	13 200	8 000	5 000	5 600	4 000	3 150	5 600	4 000	3 150	5 600	4 000	3 150
1 400 000	11 800	7 100	4 500	5 300	3 750	2 800	5 300	3 750	2 800	5 300	3 750	2 800
1 800 000	11 200	6 700	4 250	5 000	3 350	2 650	5 000	3 350	2 650	5 000	3 350	2 650
2 240 000	10 000	6 300	4 000	4 500	3 150	2 500	4 500	3 150	2 500	4 500	3 150	2 500
2 800 000	9 500	5 600	3 550	4 250	3 000	2 240	4 250	3 000	2 240	4 250	3 000	2 240
3 550 000	9 000	5 300	3 350	4 000	2 800	2 120	4 000	2 800	2 120	4 000	2 800	2 120
4 500 000	8 000	5 000	3 150	3 550	2 500	1 900	3 550	2 500	1 900	3 550	2 500	1 900
5 600 000	7 500	4 500	2 800	3 350	2 360	1 800	3 350	2 360	1 800	3 350	2 360	1 800
7 100 000	7 100	4 250	2 650	3 150	2 120	1 700	3 150	2 120	1 700	3 150	2 120	1 700
9 000 000	6 300	4 000	2 500	2 800	2 000	1 500	2 800	2 000	1 500	2 800	2 000	1 500
11 200 000	6 000	3 550	2 240	2 650	1 900	1 400	2 650	1 900	1 400	2 650	1 900	1 400
14 000 000	5 600	3 350	2 120	2 500	1 700	1 320	2 500	1 700	1 320	2 500	1 700	1 320
18 000 000	5 000	3 150	1 900	2 240	1 600	1 180	2 240	1 600	1 180	2 240	1 600	1 180
22 400 000	4 750	2 800	1 800	2 120	1 500	1 120	2 120	1 500	1 120	2 120	1 500	1 120
28 000 000	4 500	2 650	1 700	2 000	1 400	1 060	2 000	1 400	1 060	2 000	1 400	1 060
35 500 000	4 000	2 500	1 600	1 800	1 250	950	1 800	1 250	950	1 800	1 250	950
45 000 000	3 750	2 240	1 400	1 700	1 180	900	1 700	1 180	900	1 700	1 180	900

Nota: Nel caso di entrata con ventola e accessorio ventola di raffreddamento di pag. 7.10, moltiplicare i valori indicati in tabella per 0.63.

Carichi radiali F_{r1amm} ammessi sull'estremità d'albero veloce del riduttore **ortogonale**.
Per ulteriori informazioni, ved. cap. 2.2.

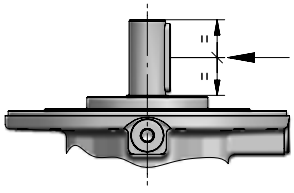

$n_1 \times L_h$	Rotismo					
	2EB		3EB		4EB	
	$i_N \leq 25$	$i_N \geq 28$	$i_N \leq 80$	$i_N \geq 90$	$i_N \leq 315$	$i_N \geq 355$
900 000	2 800	2 360	2 800	2 360	2 800	2 360
1 120 000	2 650	2 240	2 650	2 240	2 650	2 240
1 400 000	2 360	2 000	2 360	2 000	2 360	2 000
1 800 000	2 240	1 900	2 240	1 900	2 240	1 900
2 240 000	2 000	1 700	2 000	1 700	2 000	1 700
2 800 000	1 900	1 600	1 900	1 600	1 900	1 600
3 550 000	1 800	1 500	1 800	1 500	1 800	1 500
4 500 000	1 600	1 400	1 600	1 400	1 600	1 400
5 600 000	1 500	1 320	1 500	1 320	1 500	1 320
7 100 000	1 400	1 180	1 400	1 180	1 400	1 180
9 000 000	1 320	1 120	1 320	1 120	1 320	1 120
11 200 000	1 180	1 000	1 180	1 000	1 180	1 000
14 000 000	1 120	950	1 120	950	1 120	950
18 000 000	1 000	850	1 000	850	1 000	850
22 400 000	950	800	950	800	950	800
28 000 000	900	750	900	750	900	750
35 500 000	800	710	800	710	800	710
45 000 000	750	630	750	630	750	630

001A
002A
003A
004A
006A
009A
012A
015A
018A
021A
030A
042A
060A
085A
125A
180A
250A
355A
500A
710A

Indice

Riepilogo dati e prestazioni	4.20
Dimensioni	4.22
Dettagli lato uscita	4.26
Dettagli lato entrata	4.30
Accessori	4.32
Carichi radiali F_{r2} e assiali F_{a2}	4.34
Carichi radiali F_{r1} sull'albero entrata	4.36

002A - Riepilogo dati e prestazioni

	i_N	i_{eff}	L_h = 10 000 h n_1 min^{-1} n_2 min^{-1} M_{N2} N m 1 400	900	500	M_{N2max} M_{2max} N m	n_{1max} n_{1peak} min^{-1}	n_1 = 1 400 min^{-1} Pt [kW] at 20°C 40°C –		
1EL	3,55	**3,52**	398 908	256 1 040	142 1 240	1 700 2 000	2 800 3 150	11,8 9	18 13,6	24,3 18,5
	4,25	**4,17**	335 937	216 1 070	120 1 280	2 240 2 650	3 150 4 000			
	5	**5,29**	264 979	170 1 120	94,4 1 280	1 900 2 240	3 150 4 000			
	6	**6,21**	225 925	145 951	80,5 986	1 520 1 900	3 150 4 000			
	7,1	**7,64**	183 676	118 695	65,5 720	1 110 1 600	3 150 4 000			
2EL	12,5	**12,1**	115 1 320	74,2 1 500	41,2 1 570	1 700 2 000	2 800 3 150	8,5 6,3	12,5 9,5	16,5 12,5
	14	**14,4**	97,2 1 360	62,5 1 550	34,7 1 600	2 020 2 430	2 800 3 150			
	16	**17,4**	80,6 1 440	51,8 1 560	28,8 1 620	2 240 2 650	3 150 4 000			
	18	**18,3**	76,7 1 290	49,3 1 330	27,4 1 380	1 900 2 240	2 800 3 150			
	20	**20,5**	68,2 1 510	43,8 1 580	24,3 1 640	2 240 2 650	3 150 4 000			
	22,4	**22**	63,5 1 310	40,9 1 340	22,7 1 390	1 900 2 240	3 150 4 000			
	25	**25,7**	54,5 1 530	35,0 1 570	19,5 1 630	2 240 2 650	3 150 4 000			
	28	**29,7**	47,1 1 200	30,3 1 240	16,8 1 280	1 980 2 430	3 150 4 000			
	31,5	**32,6**	42,9 1 340	27,6 1 380	15,3 1 430	1 900 2 240	3 150 4 000			
	35,5	**35,6**	39,3 898	25,3 923	14,0 957	1 470 2 000	3 150 4 000			
	40	**37,7**	37,1 1 350	23,9 1 390	13,3 1 440	1 900 2 240	3 150 4 000			
	45	**45,2**	31,0 1 140	19,9 1 170	11,1 1 210	1 870 2 240	3 150 4 000			
	50	**53,1**	26,4 1 060	17,0 1 080	9,42 1 120	1 600 1 900	3 150 4 000			
3EL	50	**49,7**	28,2 1 620	18,1 1 670	10,1 1 730	2 020 2 430	2 800 3 150	6,3 4,75	9,25 7,1	12,5 9,5
	56	**59,9**	23,4 1 640	15,0 1 690	8,34 1 760	2 020 2 430	3 150 4 000			
	63	**63**	22,2 1 390	14,3 1 430	7,93 1 490	1 900 2 240	2 800 3 150			
	71	**70,8**	19,8 1 660	12,7 1 700	7,06 1 800	2 020 2 430	3 150 4 000			
	80	**76**	18,4 1 410	11,8 1 450	6,58 1 500	1 900 2 240	3 150 4 000			
	90	**88,7**	15,8 1 680	10,1 1 730	5,64 1 860	2 020 2 430	3 150 4 000			
	100	**101**	13,9 1 690	8,91 1 740	4,95 1 900	2 240 2 650	3 150 4 000			
	112	**107**	13,1 1 700	8,41 1 750	4,67 1 920	2 240 2 650	3 150 4 000			
	125	**126**	11,1 1 720	7,12 1 800	3,95 1 970	2 240 2 650	3 150 4 000			
	140	**146**	9,57 1 730	6,15 1 840	3,42 2 010	2 240 2 650	3 150 4 000			
	160	**158**	8,85 1 710	5,69 1 760	3,16 1 820	2 240 2 650	3 150 4 000			
	180	**183**	7,64 1 720	4,91 1 770	2,73 1 840	2 240 2 650	3 150 4 000			
	200	**201**	6,97 1 500	4,48 1 590	2,49 1 740	1 900 2 240	3 150 4 000			
	224	**219**	6,38 1 740	4,10 1 790	2,28 1 860	2 240 2 650	3 150 4 000			
	250	**254**	5,51 1 370	3,54 1 410	1,97 1 460	2 020 2 430	3 150 4 000			

	i_N	i_{eff}	L_h = 10 000 h n_1 min^{-1} n_2 min^{-1} M_{N2} N m 1 400	900	500	M_{N2max} M_{2max} N m	n_{1max} n_{1peak} min^{-1}	n_1 = 1 400 min^{-1} Pt [kW] at 20°C 40°C –		
4EL	180	**171**	8,17 1 760	5,25 1 880	2,92 2 020	2 020 2 430	2 800 3 150	5,6 4,25	8,5 6,5	11.5 8.75
	200	**207**	6,77 1 810	4,35 1 940	2,42 2 020	2 020 2 430	3 150 4 000			
	250	**249**	5,61 1 860	3,61 1 990	2,01 2 180	2 240 2 650	3 150 4 000			
	280	**295**	4,75 1 910	3,05 2 040	1,70 2 230	2 240 2 650	3 150 4 000			
	315	**306**	4,58 1 920	2,94 2 020	1,63 2 020	2 020 2 430	3 150 4 000			
	355	**356**	3,94 1 970	2,53 2 100	1,41 2 240	2 240 2 650	3 150 4 000			
	400	**420**	3,33 2 020	2,14 2 160	1,19 2 240	2 240 2 650	3 150 4 000			
	450	**445**	3,15 2 040	2,02 2 180	1,12 2 240	2 240 2 650	3 150 4 000			
	500	**497**	2,82 2 070	1,81 2 210	1,01 2 240	2 240 2 650	3 150 4 000			
	560	**546**	2,56 1 840	1,65 1 890	0,916 2 030	2 240 2 650	3 150 4 000			
	630	**622**	2,25 2 140	1,45 2 240	0,804 2 240	2 240 2 650	3 150 4 000			
	710	**720**	1,94 2 190	1,25 2 240	0,695 2 240	2 240 2 650	3 150 4 000			
	800	**779**	1,80 2 210	1,16 2 240	0,642 2 240	2 240 2 650	3 150 4 000			
	900	**901**	1,55 2 240	0,999 2 240	0,555 2 240	2 240 2 650	3 150 4 000			
	1000	**1043**	1,34 2 240	0,863 2 240	0,480 2 240	2 240 2 650	3 150 4 000			
	1120	**1128**	1,24 1 930	0,798 2 070	0,443 2 240	2 240 2 650	3 150 4 000			
	1250	**1249**	1,12 2 240	0,720 2 240	0,400 2 240	2 240 2 650	3 150 4 000			
	1400	**1351**	1,04 1 990	0,666 2 130	0,370 2 240	2 240 2 650	3 150 4 000			
	1600	**1564**	0,895 2 030	0,576 2 170	0,320 2 240	2 240 2 650	3 150 4 000			
	1800	**1874**	0,747 2 090	0,480 2 230	0,267 2 240	2 240 2 650	3 150 4 000			
	2240	**2168**	0,646 1 640	0,415 1 760	0,231 1 920	2 020 2 430	3 150 4 000			
	2500	**2377**	0,589 1 900	0,379 1 900	0,210 1 900	1 900 2 240	3 150 4 000			
	2800	**2750**	0,509 1 900	0,327 1 900	0,182 1 900	1 900 2 240	3 150 4 000			
	3150	**3296**	0,425 1 550	0,273 1 660	0,152 1 810	1 900 2 240	3 150 4 000			
	3550	**3868**	0,362 1 600	0,233 1 600	0,129 1 600	1 600 1 900	3 150 4 000			

In caso di esecuzione con uscita opzionale, fare riferimento ai limiti di momento torcente indicati a pagina 4.34, se presenti.

002A - Riepilogo dati e prestazioni

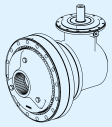

	i_N	i_{eff}	L_h = 10 000 h n_1 min^{-1} n_2 min^{-1} M_{N2} N m 1 400	900	500	M_{N2max} M_{2max} N m	n_{1max} n_{1peak} min^{-1}	n_1 = 1 400 min^{-1} Pt [kW] at 20°C 40°C –		
2EB	9	**8,79**	159 931	102 1 060	56,9 1 210	1 210 1 800	3 550 4 000	9 7,1	14 10,6	18,5 14
	10	**10,4**	134 1 100	86,3 1 260	47,9 1 440	1 440 2 120	3 550 4 000			
	11,2	**11,1**	126 941	81,1 1 070	45,1 1 210	1 210 1 800	3 550 4 000			
	12,5	**13,2**	106 1 270	68,0 1 300	37,8 1 350	1 820 2 240	3 550 4 000			
	14	**15,5**	90,1 979	57,9 1 010	32,2 1 040	1 600 1 900	3 550 4 000			
	16	**16,7**	83,8 1 290	53,9 1 320	29,9 1 370	1 820 2 240	3 550 4 000			
	20	**19,6**	71,4 993	45,9 1 020	25,5 1 060	1 600 1 900	3 550 4 000			
	22,4	**21,2**	66,1 1 210	42,5 1 340	23,6 1 390	1 580 2 240	3 550 4 000			
	25	**24,9**	56,3 1 010	36,2 1 040	20,1 1 070	1 600 1 900	3 550 4 000			
	28	**26,5**	52,9 1 110	34,0 1 160	18,9 1 240	1 250 1 800	3 550 4 000			
	31,5	**31,1**	45,1 1 020	29,0 1 050	16,1 1 090	1 460 1 900	3 550 4 000			
3EB	31,5	**30,3**	46,1 1 560	29,7 1 600	16,5 1 660	1 700 2 000	3 550 4 000	7,1 5,6	10,9 8,25	14,5 10,9
	35,5	**36**	38,9 1 590	25,0 1 630	13,9 1 690	2 020 2 430	3 550 4 000			
	40	**43,4**	32,2 1 610	20,7 1 650	11,5 1 710	2 240 2 650	3 550 4 000			
	45	**45,4**	30,8 1 610	19,8 1 660	11,0 1 720	2 020 2 430	3 550 4 000			
	50	**51,3**	27,3 1 630	17,5 1 670	9,74 1 730	2 240 2 650	3 550 4 000			
	56	**54,8**	25,6 1 630	16,4 1 680	9,13 1 740	2 240 2 650	3 550 4 000			
	63	**64,8**	21,6 1 650	13,9 1 690	7,72 1 780	2 240 2 650	3 550 4 000			
	71	**69,5**	20,2 1 660	13,0 1 700	7,20 1 800	2 240 2 650	3 550 4 000			
	80	**82,1**	17,0 1 670	11,0 1 720	6,09 1 840	2 240 2 650	3 550 4 000			
	90	**86,8**	16,1 1 680	10,4 1 730	5,76 1 860	2 240 2 650	3 550 4 000			
	100	**103**	13,6 1 700	8,77 1 740	4,87 1 910	2 240 2 650	3 550 4 000			
	112	**110**	12,7 1 440	8,17 1 480	4,54 1 590	1 900 2 240	3 550 4 000			
	125	**129**	10,9 1 690	7,00 1 730	3,89 1 800	2 240 2 650	3 550 4 000			
	140	**149**	9,42 1 330	6,05 1 370	3,36 1 420	2 020 2 430	3 550 4 000			
	160	**163**	8,59 1 480	5,52 1 540	3,07 1 680	1 900 2 240	3 550 4 000			
	200	**189**	7,42 1 490	4,77 1 580	2,65 1 720	1 900 2 240	3 550 4 000			

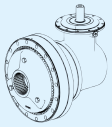

	i_N	i_{eff}	L_h = 10 000 h n_1 min^{-1} n_2 min^{-1} M_{N2} N m 1 400	900	500	M_{N2max} M_{2max} N m	n_{1max} n_{1peak} min^{-1}	n_1 = 1 400 min^{-1} Pt [kW] at 20°C 40°C –		
4EB	160	**157**	8,94 1 740	5,74 1 860	3,19 2 020	2 020 2 430	3 550 4 000	6 4,75	9,25 6,9	12,2 9,25
	180	**181**	7,75 1 780	4,98 1 900	2,77 2 080	2 240 2 650	3 550 4 000			
	200	**189**	7,41 1 790	4,76 1 910	2,65 2 020	2 020 2 430	3 550 4 000			
	224	**214**	6,55 1 820	4,21 1 950	2,34 2 130	2 240 2 650	3 550 4 000			
	250	**253**	5,54 1 870	3,56 2 000	1,98 2 180	2 240 2 650	3 550 4 000			
	280	**270**	5,19 1 890	3,34 2 020	1,86 2 200	2 240 2 650	3 550 4 000			
	315	**319**	4,39 1 930	2,82 2 070	1,57 2 240	2 240 2 650	3 550 4 000			
	355	**354**	3,95 1 970	2,54 2 100	1,41 2 240	2 240 2 650	3 550 4 000			
	400	**404**	3,46 2 010	2,23 2 140	1,24 2 240	2 240 2 650	3 550 4 000			
	450	**443**	3,16 1 820	2,03 1 870	1,13 1 960	2 240 2 650	3 550 4 000			
	500	**505**	2,77 2 070	1,78 2 220	0,990 2 240	2 240 2 650	3 550 4 000			
	560	**535**	2,62 2 090	1,68 2 240	0,935 2 240	2 240 2 650	3 550 4 000			
	630	**632**	2,21 2 150	1,42 2 240	0,791 2 240	2 240 2 650	3 550 4 000			
	710	**732**	1,91 2 190	1,23 2 240	0,683 2 240	2 240 2 650	3 550 4 000			
	800	**791**	1,77 1 890	1,14 1 960	0,632 2 140	2 240 2 650	3 550 4 000			
	900	**916**	1,53 1 900	0,983 2 000	0,546 2 190	2 240 2 650	3 550 4 000			
	1000	**1004**	1,39 1 900	0,897 1 900	0,498 1 900	1 900 2 240	3 550 4 000			
	1120	**1097**	1,28 1 930	0,820 2 060	0,456 2 240	2 240 2 650	3 550 4 000			
	1250	**1288**	1,09 1 900	0,699 1 900	0,388 1 900	1 900 2 240	3 550 4 000			
	1400	**1392**	1,01 1 900	0,647 1 900	0,359 1 900	1 900 2 240	3 550 4 000			
	1600	**1610**	0,869 1 900	0,559 1 900	0,310 1 900	1 900 2 240	3 550 4 000			
	1800	**1812**	0,773 1 560	0,497 1 600	0,276 1 600	1 600 1 900	3 550 4 000			
	2000	**1930**	0,725 1 430	0,466 1 530	0,259 1 670	1 900 2 240	3 550 4 000			
	2240	**2265**	0,618 1 600	0,397 1 600	0,221 1 600	1 600 1 900	3 550 4 000			

In caso di esecuzione con uscita opzionale, fare riferimento ai limiti di momento torcente indicati a pagina 4.34, se presenti.

002A - Dimensioni

C042M1 F10a

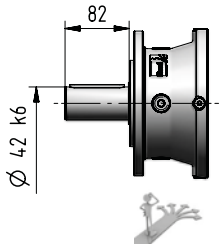

C050M1 F20a

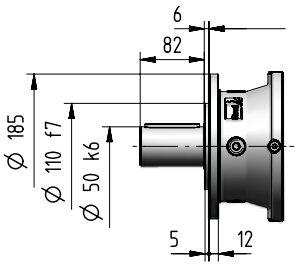

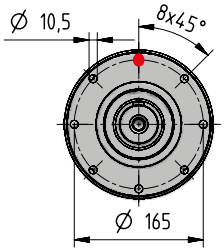

4.26

S040M1 F10a

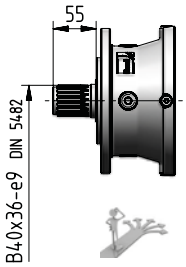

S045M1 F20a

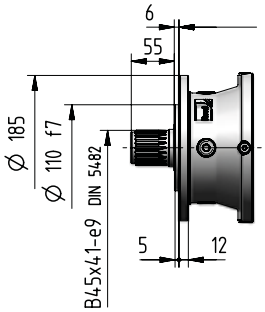

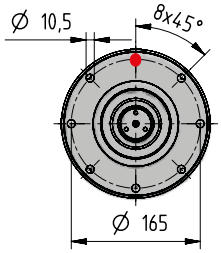

4.27

H045M1 A10a

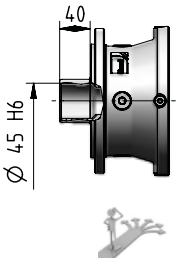

H050M1 A20a

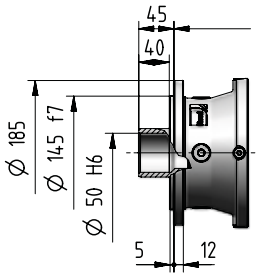

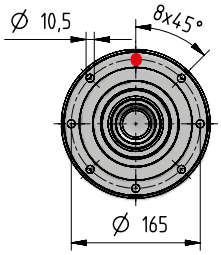

4.29

N050M1 A07a

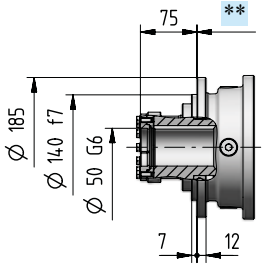

M070M1 A10a

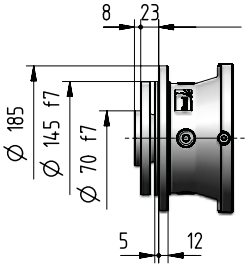

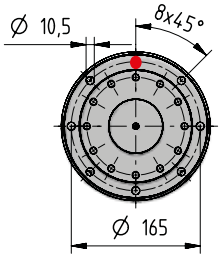

4.27 4.29

Solo per montaggio orizzontale

4.34

kg	Opzioni in entrata **Codice**										Opzioni in uscita (Δ) **Codice**	
	I14×160	I19×200	I24×200	I28×250	I38×300	I42×350	I48×350	C…	U…	J…	C… S…	K… Z…
1EL	17	19,5	19,5	21	25	30	30	22	19	–		
2EL	21	23	23	25	28	34	34	26	23	–		
3EL	25	28	27	29	33	39	38	30	27	–		
4EL	30	32	32	34	37	43	43	34	31	–	+0	-1,8
2EB	33	35	35	37	40	46	46	37	34	29		
3EB	37	40	40	41	45	51	50	42	39	34		
4EB	42	44	44	46	49	55	55	46	43	38		

002A - Dimensioni

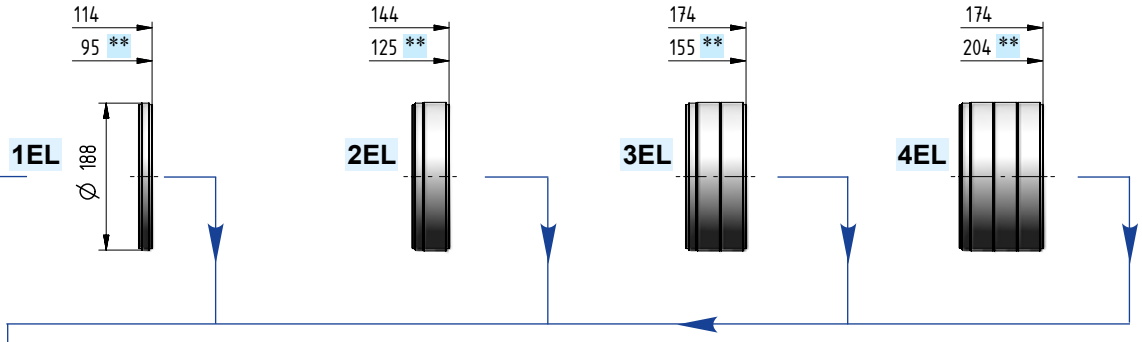

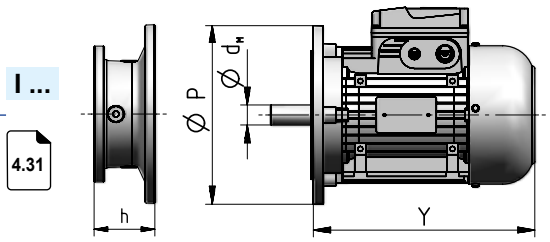

Grand. motore IEC	d_M×P	Y	Y 1)	Rotismo 1EL	2EL	3EL	4EL	2EB	3EB	4EB	Codice
				Dimensione h							
71	14×160	216	278	52	52	52	52	52	52	52	**I14×160**
80	19×200	233	302	72	72	72	72	72	72	72	**I19×200**
90	24×200	287	366	72	72	72	72	72	72	72	**I24×200**
100	28×250	310	405	82	82	82	82	82	82	82	**I28×250**
112	28×250	336	435	82	82	82	82	82	82	82	**I28×250**
132	38×300	445	553	102	102	102	102	102	102	102	**I38×300**
160	42×350	573	640	135	135	135	135	135	135	135	**I42×350**
180	48×350	613	734	135	135	135	135	135	135	135	**I48×350**

1) Valori validi per motore autofrenante; per altre dimensioni ved. cat. TX.

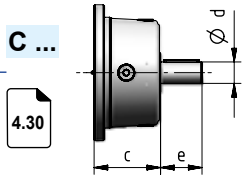

Rotismo	d	e	c	Codice
1EL	38	58	90	**C38×58**
2EL ... 4EL	30	58	90	**C30×58**
2EB ... 4EB	38	58	90	**C38×58**

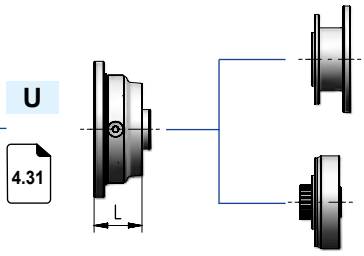

Entrata motori NEMA

Entrata motori idraulici

Rotismo	L	Codice
1EL ... 4EL	64	ch. 7
2EB ... 4EB	64	

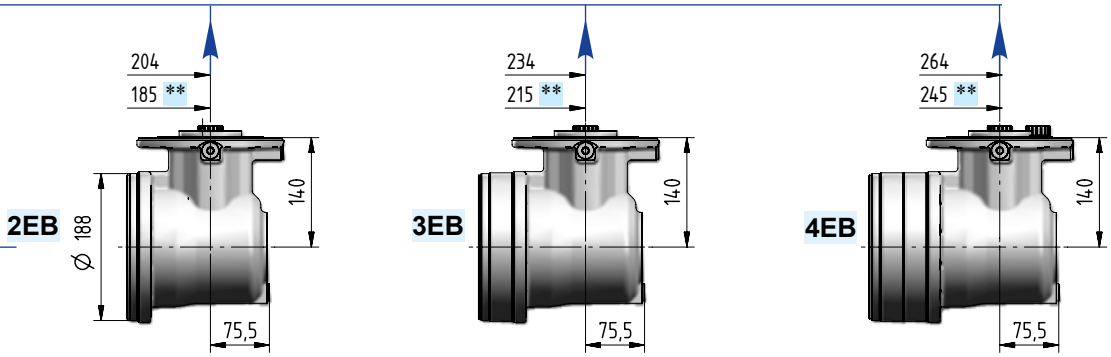

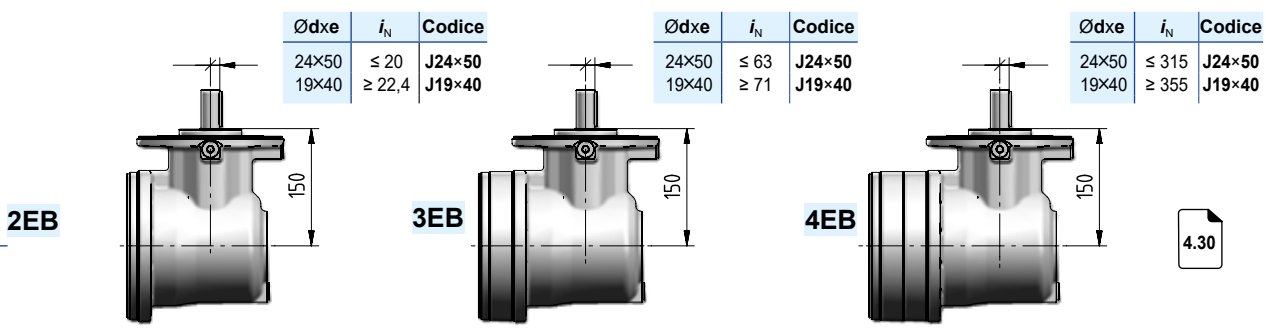

Ødxe	i_N	Codice
24×50	≤ 20	**J24×50**
19×40	≥ 22,4	**J19×40**

Ødxe	i_N	Codice
24×50	≤ 63	**J24×50**
19×40	≥ 71	**J19×40**

Ødxe	i_N	Codice
24×50	≤ 315	**J24×50**
19×40	≥ 355	**J19×40**

002A - Dimensioni

C042M1 P10a

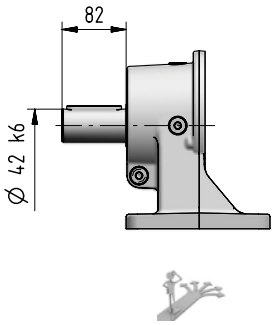

4.26

C050M1 P20a

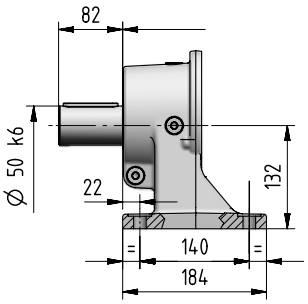

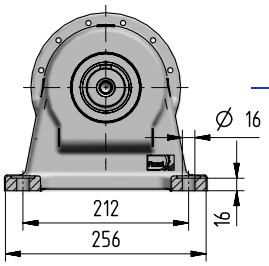

S040M1 P10a

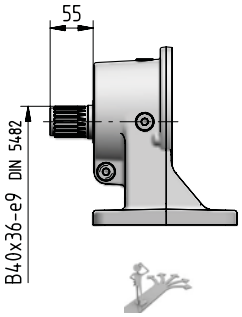

4.27

S045M1 P20a

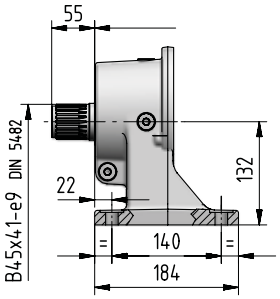

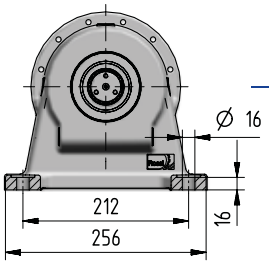

K042M1 F05a

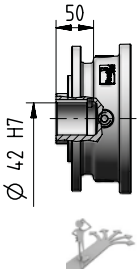

K048M1 F06a

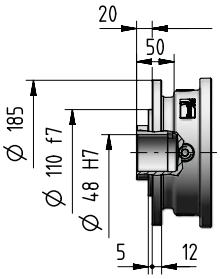

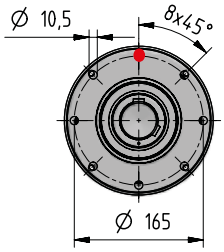

4.28

Z040M1 F05a

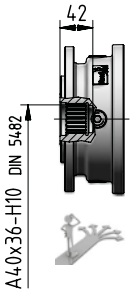

Z045M1 F05a

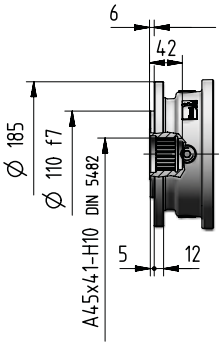

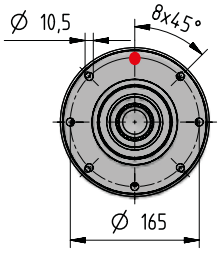

4.28

4.34

kg	Opzioni in entrata **Codice**										Opzioni in uscita (Δ) **Codice**	
	I14×160	I19×200	I24×200	I28×250	I38×300	I42×350	I48×350	C…	U…	J…	C… S…	K… Z…
1EL	20	22,5	22,5	24	28	33	33	25	22	–		
2EL	24	26	26	28	31	37	37	29	26	–		
3EL	28	31	30	32	36	42	41	33	30	–		
4EL	33	35	35	37	40	46	46	37	34	–	+0	-4,8
2EB	36	38	38	40	43	49	49	40	37	32		
3EB	40	43	43	44	48	54	53	45	42	37		
4EB	45	47	47	49	52	58	58	49	46	41		

002A - Dimensioni

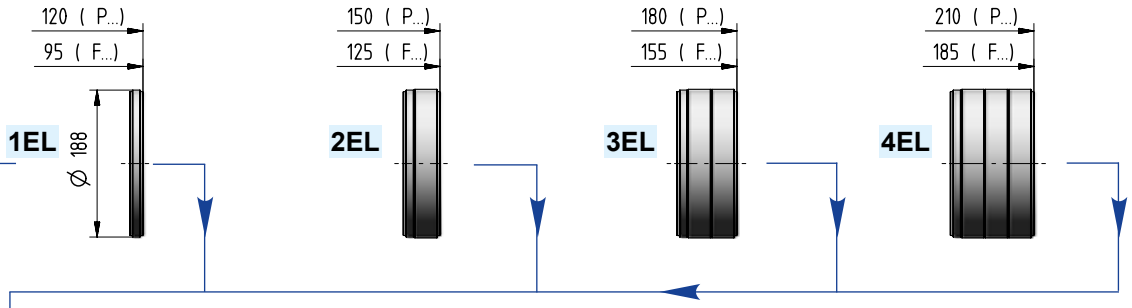

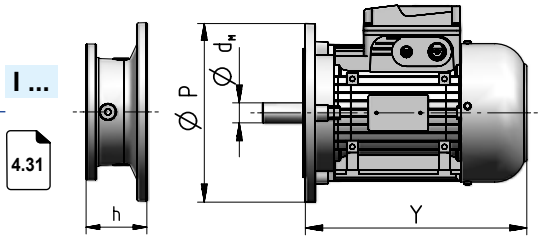

Grand. motore IEC	d_M×P	Y		Rotismo 1EL	2EL	3EL	4EL	2EB	3EB	4EB	Codice
			1)	Dimensione **h**							
71	14×160	216	278	52	52	52	52	52	52	52	**I14×160**
80	19×200	233	302	72	72	72	72	72	72	72	**I19×200**
90	24×200	287	366	72	72	72	72	72	72	72	**I24×200**
100	28×250	310	405	82	82	82	82	82	82	82	**I28×250**
112	28×250	336	435	82	82	82	82	82	82	82	**I28×250**
132	38×300	445	553	102	102	102	102	102	102	102	**I38×300**
160	42×350	573	640	135	135	135	135	135	135	135	**I42×350**
180	48×350	613	734	135	135	135	135	135	135	135	**I48×350**

1) Valori validi per motore autofrenante; per altre dimensioni ved. cat. TX.

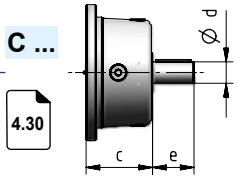

Rotismo	d	e	c	Codice
1EL	38	58	90	**C38×58**
2EL ... 4EL	30	58	90	**C30×58**
2EB ... 4EB	38	58	90	**C38×58**

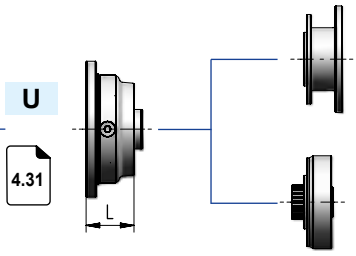

Entrata motori NEMA

Entrata motori idraulici

Rotismo	L	Codice
1EL ... 4EL	64	cap. 7
2EB ... 4EB	64	

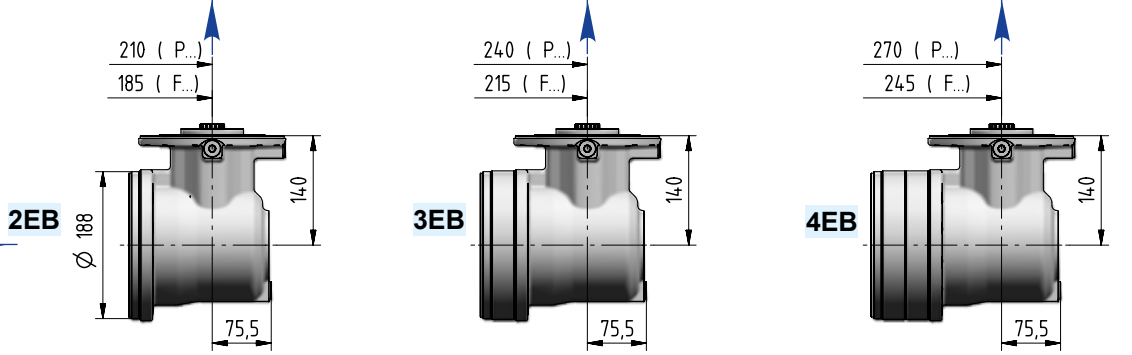

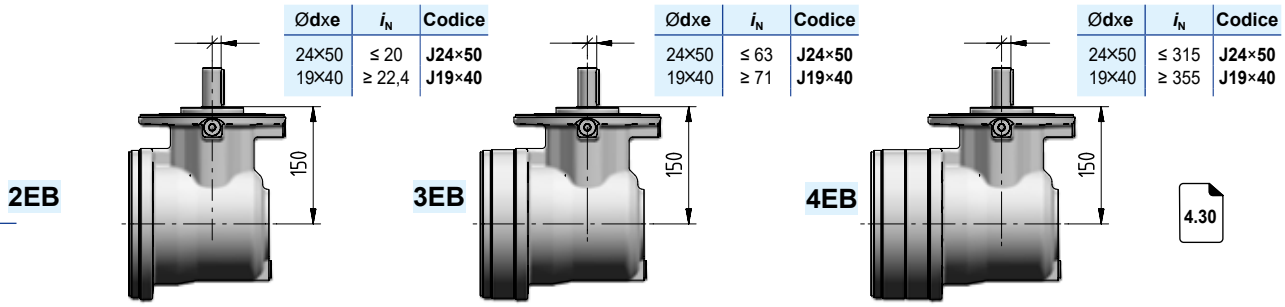

Ødxe	i_N	Codice
24×50	≤ 20	**J24×50**
19×40	≥ 22,4	**J19×40**

Ødxe	i_N	Codice
24×50	≤ 63	**J24×50**
19×40	≥ 71	**J19×40**

Ødxe	i_N	Codice
24×50	≤ 315	**J24×50**
19×40	≥ 355	**J19×40**

002A - Dettagli lato uscita

Dimensioni di accoppiamento consigliate

Uscita

Estremità albero cilindrico riduttore				Fissaggio		
C	042	M	1	F	10	a
				P	10	a

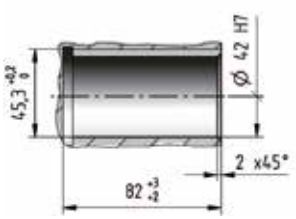

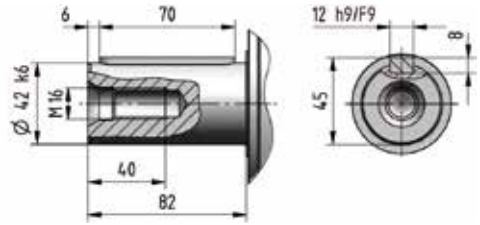

C	050	M	1	F	20	a
				P	20	a

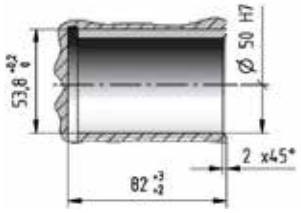

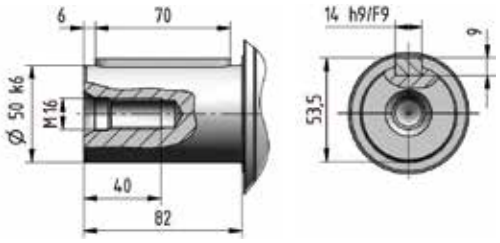

4

002A

002A - Dettagli lato uscita

Dimensioni di accoppiamento consigliate

Uscita

Estremità albero scanalato riduttore				Fissaggio		
S	040	M	1	F	10	a
				P	10	a

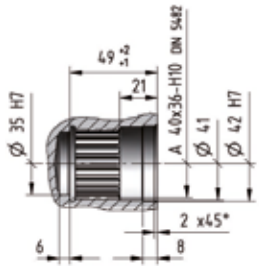

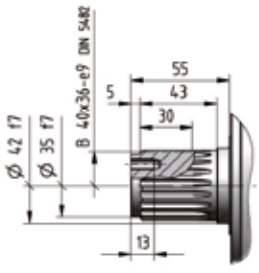

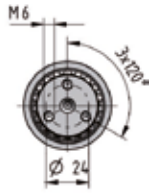

S	045	M	1	F	20	a
				P	20	a

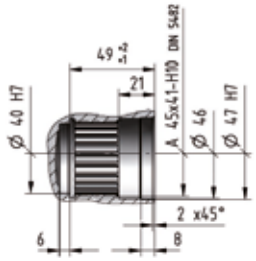

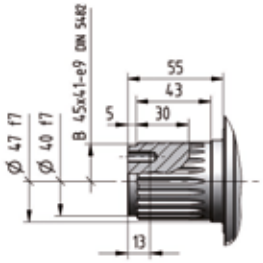

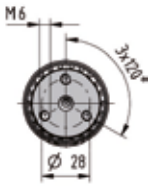

Uscita

Albero cavo riduttore per fissaggio pendolare				Fissaggio		
N	050	M	1	A	07	a

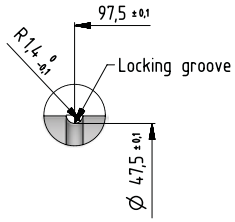

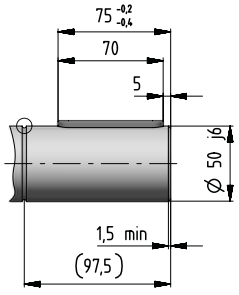

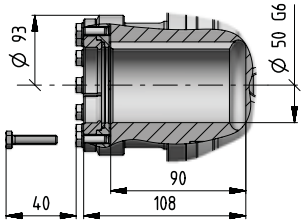

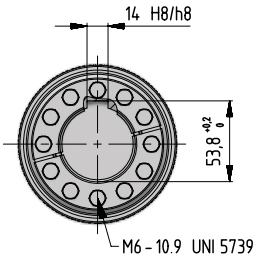

Solo per fissaggio orizzontale.
Durezza linguetta HRC ≥ 40.

002A - Dettagli lato uscita

Dimensioni di accoppiamento consigliate

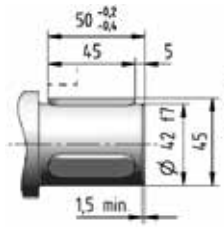

Uscita

Albero cavo riduttore con linguetta	Fissaggio

K	042	M	1	F	05	a

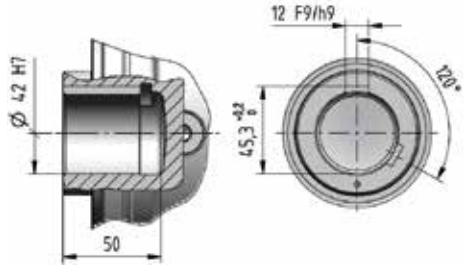

K	048	M	1	F	06	a

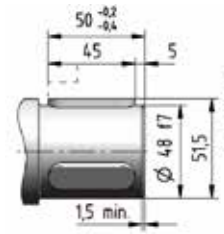

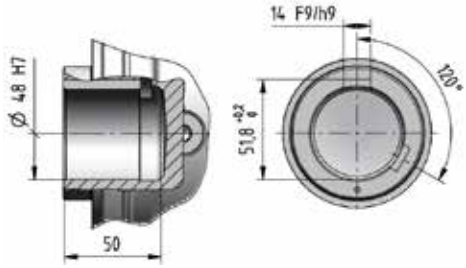

Durezza linguetta HRC ≥ 40.

Dimensioni di accoppiamento consigliate

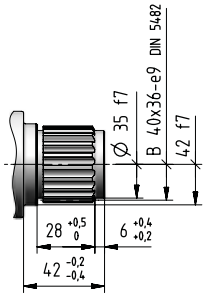

Uscita

Albero cavo scanalato riduttore	Fissaggio

Z	040	M	1	F	05	a

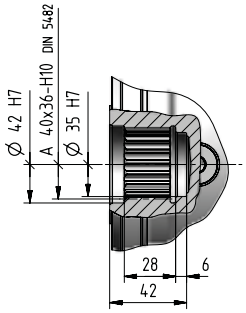

Z	045	M	1	F	05	a

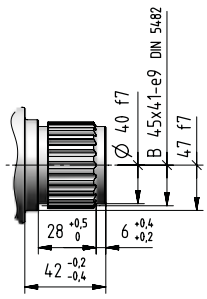

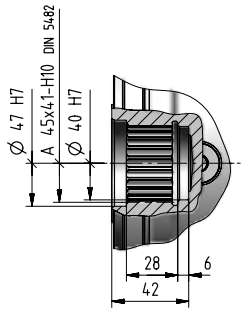

002A - Dettagli lato uscita

Dimensioni di accoppiamento consigliate

Uscita

Albero cavo riduttore per fissaggio pendolare	Fissaggio

H	045	M	1	A	10	a

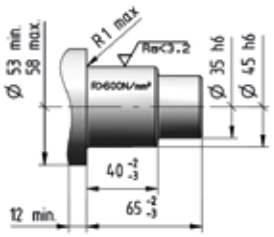

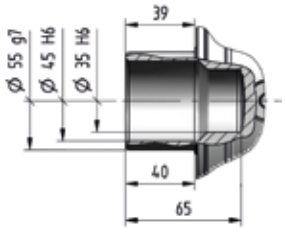

H	050	M	1	A	20	a

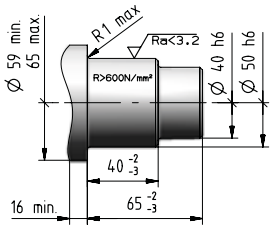

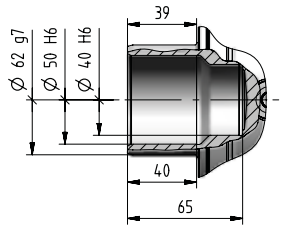

Uscita

Albero flangiato riduttore	Fissaggio flangiato

M	070	M	1	A	10	a

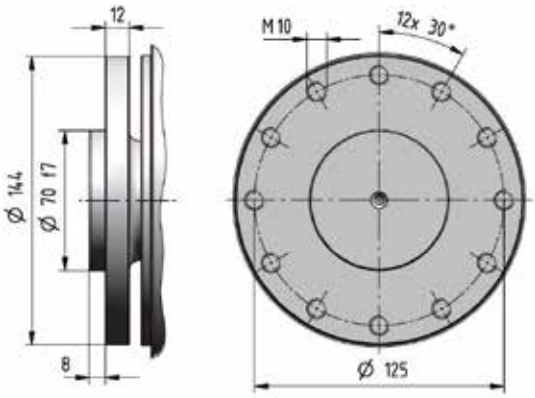

4

002A

002A - Dettagli lato entrata

Entrata

Estremità albero cilindrico riduttore		Lunghezza albero
C...	x	...

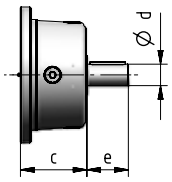

Entrata

Flangia in entrata ortogonale		Lunghezza albero
J...	x	...

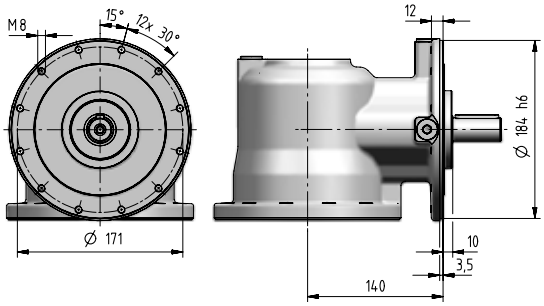

Tipo estremità albero cilindrico - CODICE			Dimensioni di accoppiamento consigliate
J19 x 40	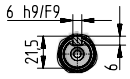	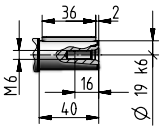	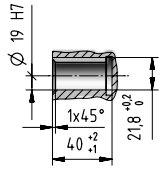
J24 x 50		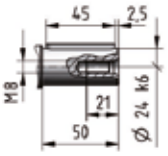	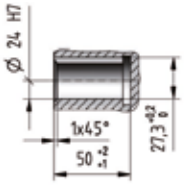
C30 x 58	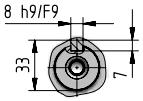	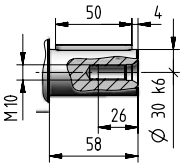	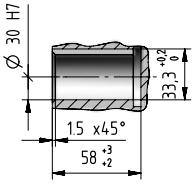
C38 x 58	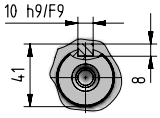	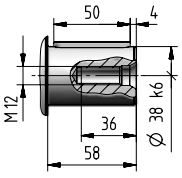	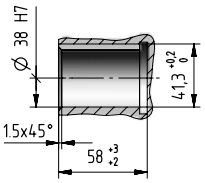

002A - Dettagli lato entrata

Entrata

Entrata motore elettrico IEC

I... x ...

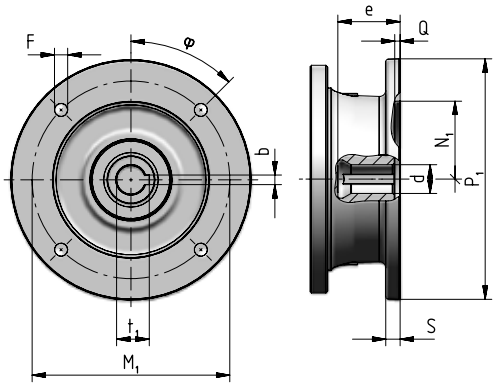

Grand. motore IEC	Codice	P_1 ∅	S	d ∅ F6	e max	b F9	t_1	M_1	F ∅	φ	N_1 ∅ G7	Q
71	**I14×160**	160	–	14	32	5	16,3	130	M8 × 16 (n.4)	45°	110	4,5
80	**I19×200**	200	12	19	41,5	6	21,8	165	11 (n.4)	45°	130	4,5
90	**I24×200**	200	12	24	52	8	27,3	165	11 (n.4)	45°	130	4,5
100	**I28×250**	250	14	28	62	8	31,3	215	14 (n.4)	45°	180	5
112	**I28×250**	250	14	28	62	8	31,3	215	14 (n.4)	45°	180	5
132	**I38×300**	300	14	38	82	10	41,3	265	14 (n.4)	45°	230	5
160	**I42×350**	350	15	42	113	12	45,3	300	18 (n.4)	45°	250	6
180	**I48×350**	350	15	48	113	14	51,8	300	18 (n.4)	45°	250	6

Entrata

Entrata universale

U

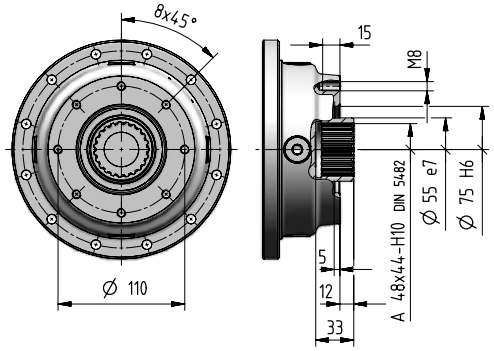

Per maggiori informazioni ved. cap. 8.7

002A - Accessori

Rosetta di arresto Codice: **,SW045** [inclusa]

kg 0,1

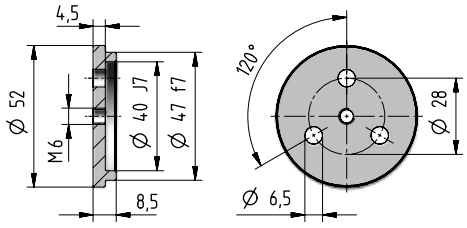

Rosetta di arresto Codice: **,SW040** [inclusa]

kg 0,1

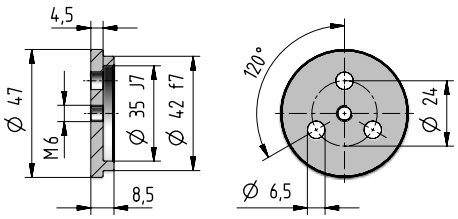

Boccola scanalata Codice: **,SB045** [inclusa]

kg 0,9

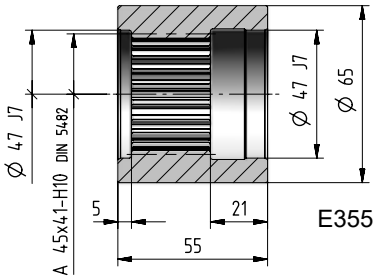

E355 EN10297-1

Boccola scanalata Codice: **,SB040** [inclusa]

kg 0,8

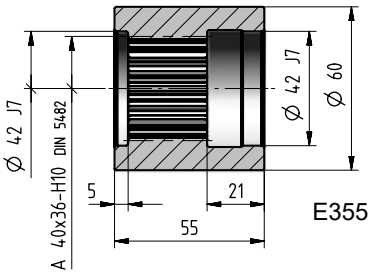

E355 EN10297-1

Flangia ruota Codice: **,WF045** [inclusa]

kg 2

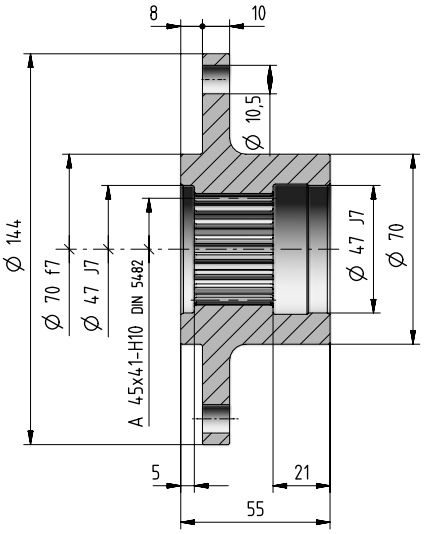

Flangia ruota Codice: **,WF040** [inclusa]

kg 1,8

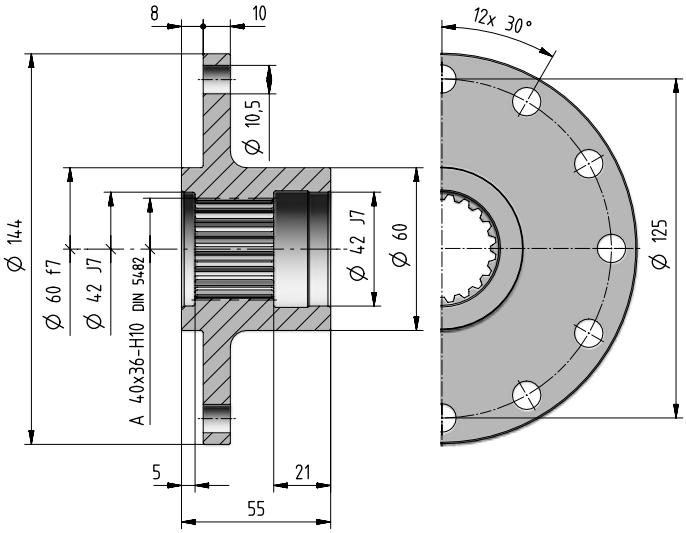

4

002A

002A - Accessori

Barra scanalata | Codice: ,SC045

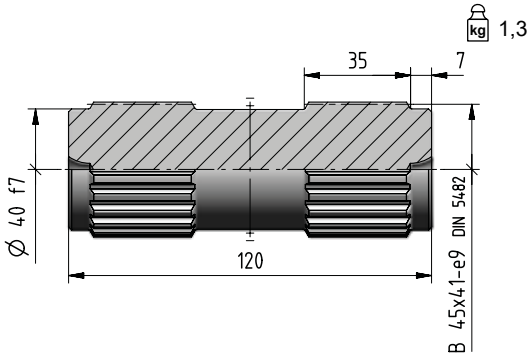

Barra scanalata | Codice: ,SC040

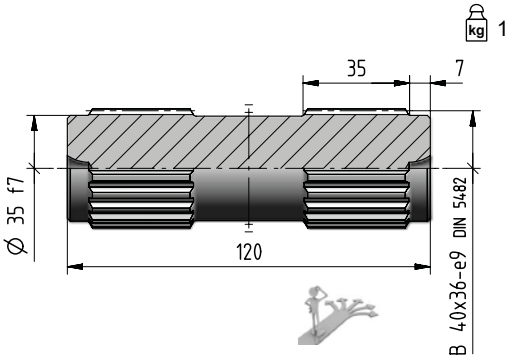

Pignone per rotazione

[incluso]

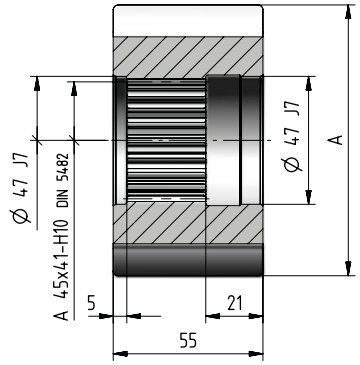

m_P	z_P	x	A ∅ h9	Codice	kg
8	11	0,5	109,5	,R002CA	2,4
6	12	0,5	89,5	,R002BB	1,4
6	13	0,5	95,5	,R002BC	1,7
6	14	0,5	101,5	,R002BD	2,1
6	15	0,5	107,5	,R002BE	2,5
5	16	0,5	94,5	,R002AF	1,8

Braccio di reazione | Codice: ,TA10a

[incluso]

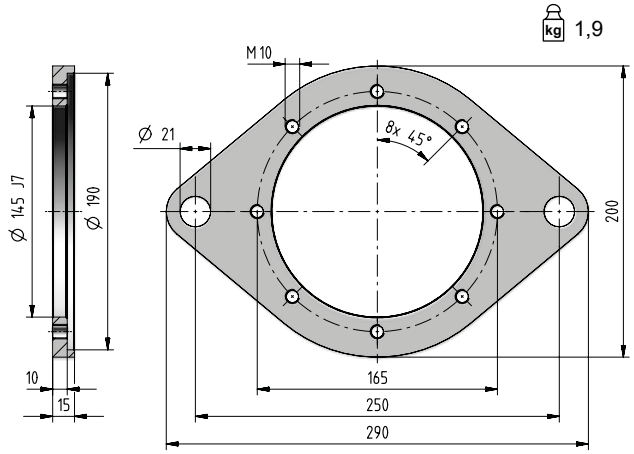

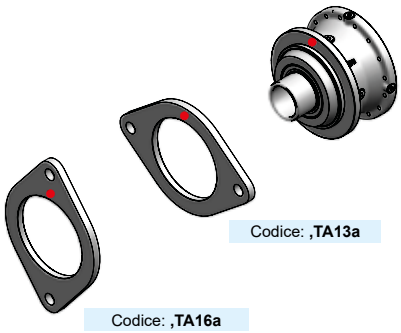

Se si desidera il braccio di reazione già montato, occorre indicare la posizione relativa tra il braccio e il riduttore. Tale posizione è individuata dal foro superiore di fissaggio della flangia (indicato in rosso nella figura).

- Foro di riferimento per l'individuazione della forma costruttiva

Unità di bloccaggio | Codice: ,SD062

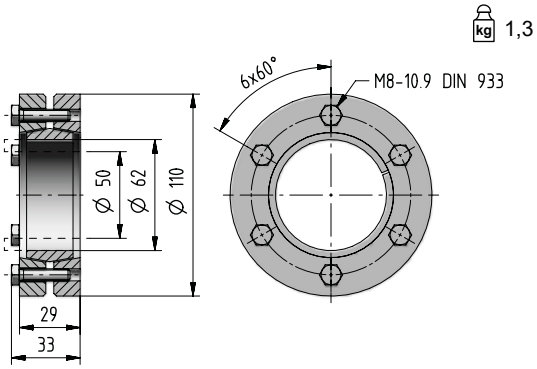

Unità di bloccaggio | Codice: ,SD055

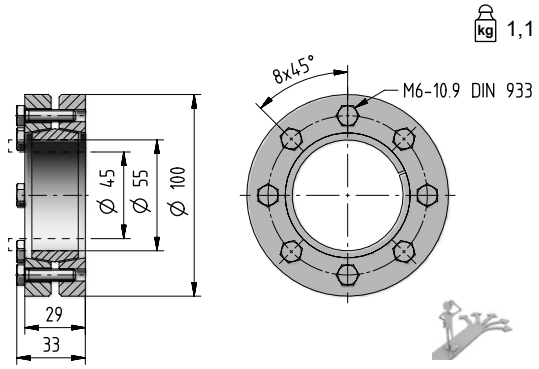

002A - Carichi radiali F_{r2} [N] e assiali F_{a2} [N]

Carichi radiali $F_{r2\ amm}$ e assiali $F_{a2\ amm}$ ammessi sull'estremità d'albero lento del riduttore.
Per ulteriori informazioni ved. cap. 2.2.

Lato uscita: **C050M1 F20a**
S045M1 F20a
C050M1 P20a
S045M1 P20a

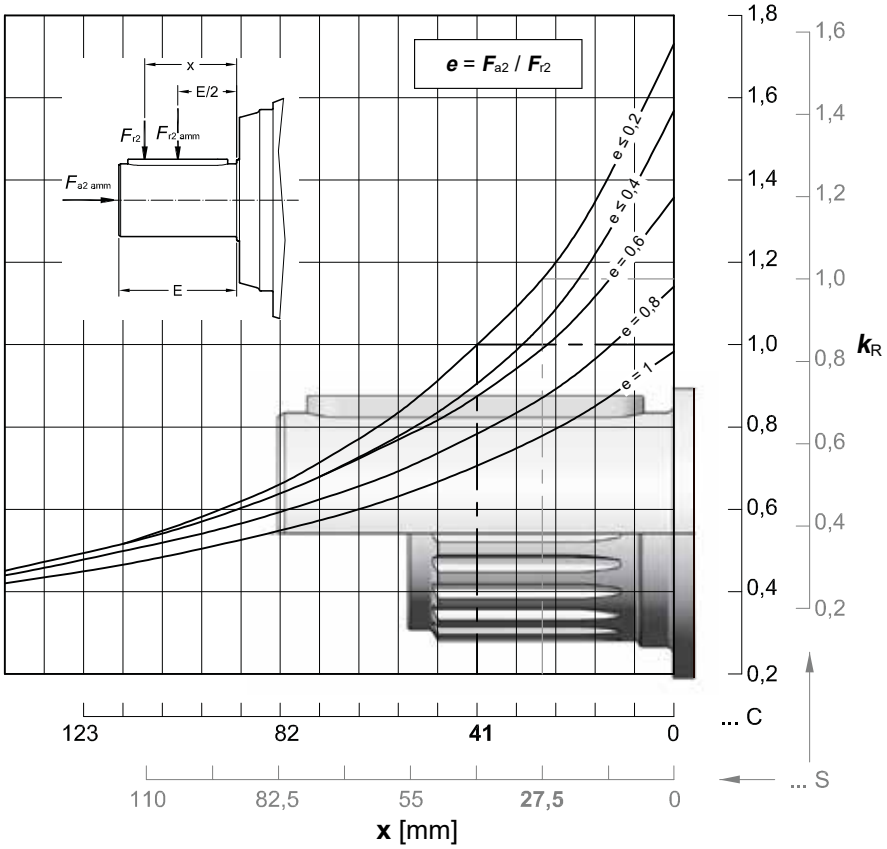

$n_2 \times L_h$	$F_{r2\ amm}$		$F_{a2\ amm}$	$F_{a2\ amm}$
$min^{-1} \cdot h$	C ...	S ...	←	→
< 18 000	33 500	37 500	37 500	53 000
22 400	31 500	37 500	35 500	50 000
28 000	30 000	33 500	33 500	47 500
35 500	28 000	31 500	31 500	42 500
45 000	25 000	30 000	28 000	40 000
56 000	23 600	28 000	26 500	37 500
71 000	22 400	26 500	25 000	35 500
90 000	21 200	23 600	23 600	33 500
112 000	20 000	22 400	22 400	31 500
140 000	18 000	21 200	20 000	28 000
180 000	17 000	20 000	19 000	26 500
224 000	16 000	18 000	18 000	25 000
280 000	15 000	17 000	17 000	23 600
355 000	14 000	16 000	16 000	22 400
450 000	13 200	15 000	14 000	20 000
560 000	11 800	14 000	13 200	19 000
710 000	11 200	13 200	12 500	18 000
900 000	10 600	11 800	11 800	17 000
1 120 000	10 000	11 200	11 200	15 000
1 400 000	9 000	10 600	10 000	14 000
1 800 000	8 500	10 000	9 500	13 200
2 240 000	8 000	9 000	9 000	12 500
2 800 000	7 500	8 500	8 500	11 800
max	**33 500**	**37 500**	**37 500**	**53 000**

002A - Carichi radiali F_{r2} [N] e assiali F_{a2} [N]

Lato uscita: **C042M1 F10a**
S040M1 F10a
C042M1 P10a
S040M1 P10a

M M_{2U} = 2 240 [N m]

F_2 ↓
M M_{2U} = 1 600 [N m]

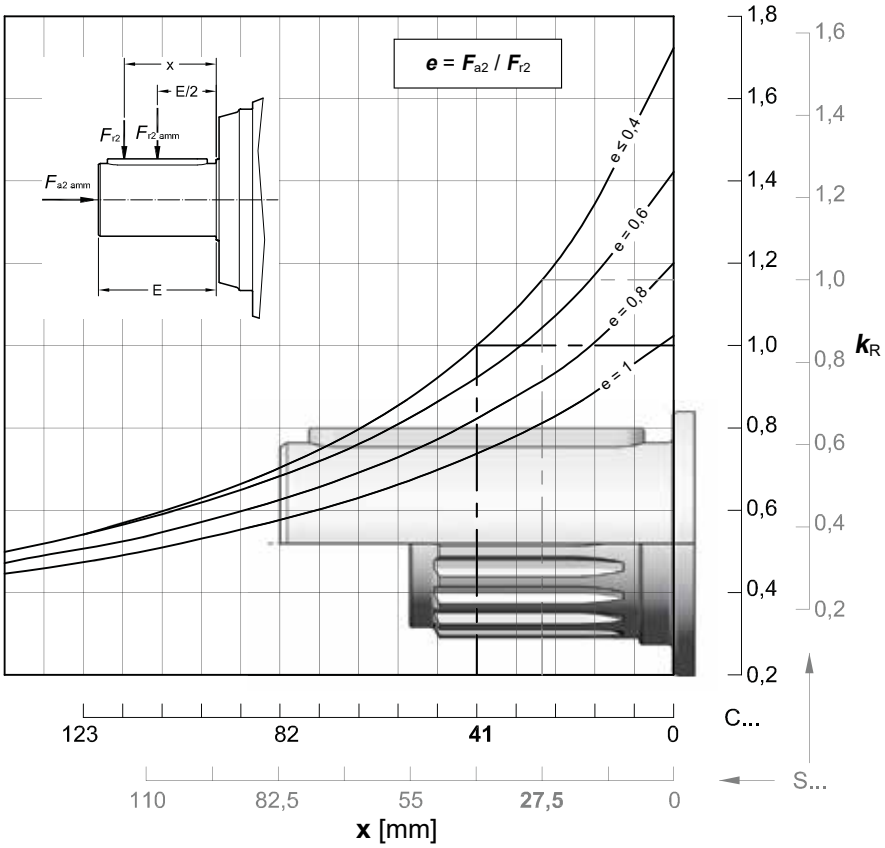

$n_2 \times L_h$	$F_{r2\ amm}$		$F_{a2\ amm}$ ←	$F_{a2\ amm}$ →
min^{-1} · h	C ...	S ...		
< 18 000	28 000	33 500	37 500	42 500
22 400	28 000	31 500	35 500	40 500
28 000	25 000	30 000	33 500	37 500
35 500	23 600	28 000	31 500	35 500
45 000	22 400	26 500	28 000	33 500
56 000	21 200	23 600	26 500	30 000
71 000	19 000	22 400	25 000	28 000
90 000	18 000	21 200	23 600	26 500
112 000	17 000	20 000	22 400	25 000
140 000	16 000	18 000	20 000	23 600
180 000	15 000	17 000	19 000	21 200
224 000	14 000	16 000	18 000	20 000
280 000	13 200	15 000	17 000	19 000
355 000	11 800	14 000	16 000	18 000
450 000	11 200	13 200	14 000	16 000
560 000	10 600	11 800	13 200	15 000
710 000	9 500	11 200	12 500	14 000
900 000	9 000	10 600	11 800	13 200
1 120 000	8 500	10 000	11 200	12 500
1 400 000	8 000	9 000	10 000	11 800
1 800 000	7 500	8 500	9 500	10 600
2 240 000	6 700	8 000	9 000	10 000
2 800 000	6 300	7 500	8 500	9 500
max	**28 000**	**33 500**	**37 500**	**42 500**

002A - Carichi radiali F_{r1} [N] sull'estremità d'albero veloce

Carichi radiali $F_{r1\ amm}$ ammessi sull'estremità d'albero veloce del riduttore **coassiale**.
Per ulteriori informazioni, ved. cap. 2.2.

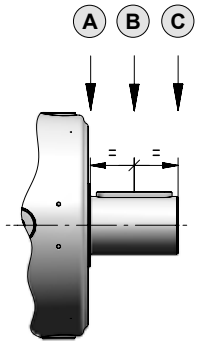

$n_1 \times L_h$	Rotismo											
	1EL			2EL			3EL			4EL		
	A	B	C	A	B	C	A	B	C	A	B	C
900 000	14 000	8 500	5 300	6 300	4 250	3 350	6 300	4 250	3 350	6 300	4 250	3 350
1 120 000	13 200	8 000	5 000	5 600	4 000	3 150	5 600	4 000	3 150	5 600	4 000	3 150
1 400 000	11 800	7 100	4 500	5 300	3 750	2 800	5 300	3 750	2 800	5 300	3 750	2 800
1 800 000	11 200	6 700	4 250	5 000	3 350	2 650	5 000	3 350	2 650	5 000	3 350	2 650
2 240 000	10 000	6 300	4 000	4 500	3 150	2 500	4 500	3 150	2 500	4 500	3 150	2 500
2 800 000	9 500	5 600	3 550	4 250	3 000	2 240	4 250	3 000	2 240	4 250	3 000	2 240
3 550 000	9 000	5 300	3 350	4 000	2 800	2 120	4 000	2 800	2 120	4 000	2 800	2 120
4 500 000	8 000	5 000	3 150	3 550	2 500	1 900	3 550	2 500	1 900	3 550	2 500	1 900
5 600 000	7 500	4 500	2 800	3 350	2 360	1 800	3 350	2 360	1 800	3 350	2 360	1 800
7 100 000	7 100	4 250	2 650	3 150	2 120	1 700	3 150	2 120	1 700	3 150	2 120	1 700
9 000 000	6 300	4 000	2 500	2 800	2 000	1 500	2 800	2 000	1 500	2 800	2 000	1 500
11 200 000	6 000	3 550	2 240	2 650	1 900	1 400	2 650	1 900	1 400	2 650	1 900	1 400
14 000 000	5 600	3 350	2 120	2 500	1 700	1 320	2 500	1 700	1 320	2 500	1 700	1 320
18 000 000	5 000	3 150	1 900	2 240	1 600	1 180	2 240	1 600	1 180	2 240	1 600	1 180
22 400 000	4 750	2 800	1 800	2 120	1 500	1 120	2 120	1 500	1 120	2 120	1 500	1 120
28 000 000	4 500	2 650	1 700	2 000	1 400	1 060	2 000	1 400	1 060	2 000	1 400	1 060
35 500 000	4 000	2 500	1 600	1 800	1 250	950	1 800	1 250	950	1 800	1 250	950
45 000 000	3 750	2 240	1 400	1 700	1 180	900	1 700	1 180	900	1 700	1 180	900

Nota: Nel caso di entrata con ventola e accessorio ventola di raffreddamento di pag. 7.10, moltiplicare i valori indicati in tabella per 0.63.

Carichi radiali F_{r1amm} ammessi sull'estremità d'albero veloce del riduttore **ortogonale**.
Per ulteriori informazioni, ved. cap. 2.2.

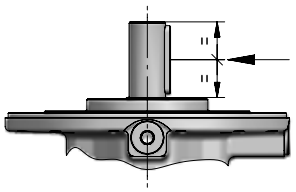

$n_1 \times L_h$	Rotismo					
	2EB		3EB		4EB	
	$i_N \leq 25$	$i_N \geq 28$	$i_N \leq 80$	$i_N \geq 90$	$i_N \leq 315$	$i_N \geq 355$
900 000	2 800	2 360	2 800	2 360	2 800	2 360
1 120 000	2 650	2 240	2 650	2 240	2 650	2 240
1 400 000	2 360	2 000	2 360	2 000	2 360	2 000
1 800 000	2 240	1 900	2 240	1 900	2 240	1 900
2 240 000	2 000	1 700	2 000	1 700	2 000	1 700
2 800 000	1 900	1 600	1 900	1 600	1 900	1 600
3 550 000	1 800	1 500	1 800	1 500	1 800	1 500
4 500 000	1 600	1 400	1 600	1 400	1 600	1 400
5 600 000	1 500	1 320	1 500	1 320	1 500	1 320
7 100 000	1 400	1 180	1 400	1 180	1 400	1 180
9 000 000	1 320	1 120	1 320	1 120	1 320	1 120
11 200 000	1 180	1 000	1 180	1 000	1 180	1 000
14 000 000	1 120	950	1 120	950	1 120	950
18 000 000	1 000	850	1 000	850	1 000	850
22 400 000	950	800	950	800	950	800
28 000 000	900	750	900	750	900	750
35 500 000	800	710	800	710	800	710
45 000 000	750	630	750	630	750	630

Indice

Riepilogo dati e prestazioni	4.38
Dimensioni	4.40
Dettagli lato uscita	4.44
Dettagli lato entrata	4.48
Accessori	4.50
Carichi radiali F_{r2} e assiali F_{a2}	4.52
Carichi radiali F_{r1} sull'albero entrata	4.54

003A - Riepilogo dati e prestazioni

			L_h = 10 000 h			M_{N2max}	n_{1max}	n_1 = 1 400 min^{-1}		
			n_1 min^{-1}			M_{2max}	n_{1peak}	Pt [kW] at	20°C	40°C
			n_2 min^{-1}							
			M_{N2} N m			N m	min^{-1}	–		
	i_N	i_{eff}	1 400	900	500					
1EL	3,55	**3,52**	398 1 250	256 1 420	142 1 700	2 360 2 800	2 500 2 800	17 12,5	25 19	33,5 25,7
	4,25	**4,17**	335 1 290	216 1 470	120 1 750	3 150 3 750	2 800 3 550			
	5	**5,29**	264 1 340	170 1 530	94,4 1 750	2 650 3 150	2 800 4 000			
	6	**6,21**	225 1 300	145 1 340	80,5 1 390	2 150 2 650	2 800 4 000			
	7,1	**7,64**	183 953	118 980	65,5 1 020	1 560 2 240	2 800 4 000			
2EL	12,5	**12,4**	113 1 820	72,8 2 080	40,4 2 180	2 360 2 800	2 800 3 150	11,2 8,5	17 13,2	23 17,5
	14	**14,7**	95,4 1 880	61,3 2 120	34,1 2 200	3 150 3 750	2 800 3 150			
	16	**17,4**	80,4 1 980	51,7 2 140	28,7 2 220	3 150 3 750	3 150 4 000			
	18	**18,6**	75,2 1 770	48,3 1 820	26,9 1 890	2 650 3 150	2 800 3 150			
	22,4	**22,1**	63,4 2 110	40,7 2 170	22,6 2 250	3 150 3 750	3 150 4 000			
	25	**25,9**	54,0 2 130	34,7 2 190	19,3 2 270	3 150 3 750	3 150 4 000			
	28	**28**	50,0 1 820	32,1 1 870	17,8 1 930	2 650 3 150	3 150 4 000			
	31,5	**31,9**	43,9 1 940	28,2 1 990	15,7 2 070	3 150 3 750	3 150 4 000			
	35,5	**32,9**	42,6 1 830	27,4 1 880	15,2 1 950	2 650 3 150	3 150 4 000			
	40	**40,4**	34,6 1 860	22,3 1 910	12,4 1 980	2 650 3 150	3 150 4 000			
	45	**47,5**	29,5 1 480	19,0 1 520	10,5 1 570	2 240 2 650	3 150 4 000			
3EL	50	**50,6**	27,6 2 220	17,8 2 290	9,87 2 370	3 150 3 750	2 800 3 150	8,5 6,3	12,5 9,5	17 12,8
	63	**61,1**	22,9 2 250	14,7 2 310	8,18 2 410	3 150 3 750	3 150 4 000			
	71	**72,5**	19,3 2 270	12,4 2 340	6,90 2 470	3 150 3 750	3 150 4 000			
	80	**76,2**	18,4 2 280	11,8 2 340	6,56 2 490	3 150 3 750	2 800 3 150			
	90	**92**	15,2 2 310	9,79 2 370	5,44 2 560	3 150 3 750	3 150 4 000			
	100	**105**	13,4 2 330	8,60 2 390	4,78 2 620	3 150 3 750	3 150 4 000			
	112	**109**	12,9 2 330	8,28 2 410	4,60 2 630	3 150 3 750	3 150 4 000			
	125	**124**	11,3 2 350	7,25 2 460	4,03 2 680	3 150 3 750	3 150 4 000			
	140	**136**	10,3 2 360	6,61 2 490	3,67 2 720	3 150 3 750	3 150 4 000			
	160	**160**	8,77 2 390	5,63 2 550	3,13 2 790	3 150 3 750	3 150 4 000			
	180	**185**	7,58 2 440	4,87 2 610	2,71 2 850	3 150 3 750	3 150 4 000			
	200	**200**	7,01 2 050	4,51 2 170	2,50 2 380	2 650 3 150	3 150 4 000			
	224	**221**	6,32 2 510	4,06 2 680	2,26 2 930	3 150 3 750	3 150 4 000			
	250	**249**	5,62 2 100	3,62 2 250	2,01 2 460	2 650 3 150	3 150 4 000			

			L_h = 10 000 h			M_{N2max}	n_{1max}	n_1 = 1 400 min^{-1}		
			n_1 min^{-1}			M_{2max}	n_{1peak}	Pt [kW] at	20°C	40°C
			n_2 min^{-1}							
			M_{N2} N m			N m	min^{-1}	–		
	i_N	i_{eff}	1 400	900	500					
4EL	180	**175**	8,01 2 420	5,15 2 590	2,86 2 830	3 150 3 750	2 800 3 150	7,5 5,6	10,9 8,25	14,5 11,2
	200	**207**	6,75 2 480	4,34 2 650	2,41 2 900	3 150 3 750	2 800 3 150			
	250	**250**	5,60 2 550	3,60 2 730	2,00 2 980	3 150 3 750	3 150 4 000			
	280	**296**	4,73 2 620	3,04 2 800	1,69 3 060	3 150 3 750	3 150 4 000			
	315	**317**	4,41 2 650	2,84 2 830	1,58 3 090	3 150 3 750	3 150 4 000			
	355	**357**	3,93 2 690	2,52 2 880	1,40 3 150	3 150 3 750	3 150 4 000			
	400	**422**	3,32 2 760	2,13 2 950	1,19 3 150	3 150 3 750	3 150 4 000			
	450	**452**	3,09 2 790	1,99 2 990	1,11 3 150	3 150 3 750	3 150 4 000			
	500	**517**	2,71 2 850	1,74 3 050	0,968 3 150	3 150 3 750	3 150 4 000			
	560	**566**	2,47 2 890	1,59 3 090	0,883 3 150	3 150 3 750	3 150 4 000			
	630	**628**	2,23 2 930	1,43 3 140	0,796 3 150	3 150 3 750	3 150 4 000			
	710	**732**	1,91 3 000	1,23 3 150	0,683 3 150	3 150 3 750	3 150 4 000			
	800	**786**	1,78 3 040	1,15 3 150	0,636 3 150	3 150 3 750	3 150 4 000			
	900	**909**	1,54 3 100	0,990 3 150	0,550 3 150	3 150 3 750	3 150 4 000			
	1000	**984**	1,42 3 140	0,915 3 150	0,508 3 150	3 150 3 750	3 150 4 000			
	1120	**1122**	1,25 3 150	0,802 3 150	0,446 3 150	3 150 3 750	3 150 4 000			
	1250	**1270**	1,10 3 150	0,709 3 150	0,394 3 150	3 150 3 750	3 150 4 000			
	1400	**1364**	1,03 3 150	0,660 3 150	0,367 3 150	3 150 3 750	3 150 4 000			
	1600	**1611**	0,869 3 150	0,559 3 150	0,310 3 150	3 150 3 750	3 150 4 000			
	1800	**1891**	0,740 3 150	0,476 3 150	0,264 3 150	3 150 3 750	3 150 4 000			
	2000	**2001**	0,699 2 650	0,450 2 650	0,250 2 650	2 650 3 150	3 150 4 000			
	2240	**2324**	0,602 2 640	0,387 2 830	0,215 3 090	3 150 3 750	3 150 4 000			
	2500	**2459**	0,569 2 650	0,366 2 650	0,203 2 650	2 650 3 150	3 150 4 000			
	2800	**2947**	0,475 2 650	0,305 2 650	0,170 2 650	2 650 3 150	3 150 4 000			
	3550	**3460**	0,405 2 240	0,260 2 240	0,145 2 240	2 240 2 650	3 150 4 000			

In caso di esecuzione con uscita opzionale, fare riferimento ai limiti di momento torcente indicati a pagina 4.52 se presenti.

003A - Riepilogo dati e prestazioni

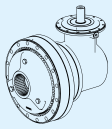

	i_N	i_{eff}	L_h = 10 000 h n_1 min^{-1} n_2 min^{-1} M_{N2} N m 1 400	900	500	M_{N2max} M_{2max} N m	n_{1max} n_{1peak} min^{-1}	n_1 = 1 400 min^{-1} Pt [kW] at 20°C 40°C –		
2EB	9	**8,79**	159 1 640	102 1 870	56,9 2 130	2 360 2 800	2 800 4 000	12,5 9,5	18,5 14	24,3 18,5
	10	**10,4**	134 1 690	86,3 1 930	47,9 2 150	3 150 3 750	2 800 4 000			
	11,2	**11,1**	126 1 760	81,1 2 010	45,1 2 160	2 360 2 800	3 150 4 000			
	12,5	**13,2**	106 1 730	68,0 1 780	37,8 1 850	2 650 3 150	2 800 4 000			
	14	**15,5**	90,1 1 380	57,9 1 420	32,2 1 470	2 240 2 650	2 800 4 000			
	16	**16,7**	83,8 1 760	53,9 1 810	29,9 1 870	2 650 3 150	3 150 4 000			
	20	**19,6**	71,4 1 400	45,9 1 440	25,5 1 490	2 240 2 650	3 150 4 000			
	22,4	**21,2**	66,1 1 790	42,5 1 830	23,6 1 900	2 650 3 150	3 150 4 000			
	25	**24,9**	56,3 1 420	36,2 1 460	20,1 1 510	2 240 2 650	3 150 4 000			
	28	**26,5**	52,9 1 810	34,0 1 860	18,9 1 930	2 650 3 150	3 150 4 000			
	31,5	**31,1**	45,1 1 440	29,0 1 480	16,1 1 530	2 240 2 650	3 150 4 000			
3EB	31,5	**30,9**	45,3 2 160	29,1 2 220	16,2 2 310	2 360 2 800	3 550 4 000	9 6,7	13,6 10,3	18 13,6
	35,5	**36,7**	38,1 2 180	24,5 2 240	13,6 2 320	3 150 3 750	3 550 4 000			
	40	**39**	35,9 2 200	23,1 2 260	12,8 2 340	2 360 2 800	3 550 4 000			
	45	**43,6**	32,1 2 200	20,7 2 260	11,5 2 350	3 150 3 750	3 550 4 000			
	50	**46,3**	30,2 2 210	19,4 2 270	10,8 2 360	3 150 3 750	3 550 4 000			
	56	**54,9**	25,5 2 240	16,4 2 300	9,10 2 380	3 150 3 750	3 550 4 000			
	63	**64,8**	21,6 2 260	13,9 2 320	7,71 2 430	3 150 3 750	3 550 4 000			
	71	**69,7**	20,1 2 270	12,9 2 330	7,17 2 460	3 150 3 750	3 550 4 000			
	80	**81,8**	17,1 2 290	11,0 2 350	6,11 2 520	3 150 3 750	3 550 4 000			
	90	**88,4**	15,8 2 300	10,2 2 360	5,66 2 550	3 150 3 750	3 550 4 000			
	100	**104**	13,5 2 320	8,67 2 390	4,82 2 610	3 150 3 750	3 550 4 000			
	112	**110**	12,7 2 330	8,15 2 410	4,53 2 640	3 150 3 750	3 550 4 000			
	125	**130**	10,8 2 360	6,94 2 470	3,86 2 700	3 150 3 750	3 550 4 000			
	140	**140**	9,99 2 010	6,42 2 060	3,57 2 250	2 650 3 150	3 550 4 000			
	160	**159**	8,78 2 140	5,65 2 200	3,14 2 280	3 150 3 750	3 550 4 000			
	200	**202**	6,93 2 050	4,45 2 180	2,47 2 380	2 650 3 150	3 550 4 000			

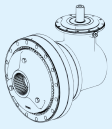

	i_N	i_{eff}	L_h = 10 000 h n_1 min^{-1} n_2 min^{-1} M_{N2} N m 1 400	900	500	M_{N2max} M_{2max} N m	n_{1max} n_{1peak} min^{-1}	n_1 = 1 400 min^{-1} Pt [kW] at 20°C 40°C –		
4EB	160	**160**	8,76 2 390	5,63 2 550	3,13 2 790	3 150 3 750	3 550 4 000	7,5 5,6	11,5 8,75	15 11,5
	180	**181**	7,72 2 430	4,97 2 600	2,76 2 840	3 150 3 750	3 550 4 000			
	200	**193**	7,27 2 450	4,67 2 620	2,60 2 870	3 150 3 750	3 550 4 000			
	224	**229**	6,12 2 520	3,94 2 690	2,19 2 940	3 150 3 750	3 550 4 000			
	250	**240**	5,82 2 540	3,74 2 710	2,08 2 970	3 150 3 750	3 550 4 000			
	280	**290**	4,83 2 610	3,10 2 790	1,72 3 050	3 150 3 750	3 550 4 000			
	315	**319**	4,39 2 650	2,82 2 830	1,57 3 100	3 150 3 750	3 550 4 000			
	355	**362**	3,86 2 700	2,48 2 890	1,38 3 150	3 150 3 750	3 550 4 000			
	400	**418**	3,35 2 760	2,15 2 950	1,20 3 150	3 150 3 750	3 550 4 000			
	450	**460**	3,05 2 800	1,96 2 990	1,09 3 150	3 150 3 750	3 550 4 000			
	500	**497**	2,82 2 830	1,81 3 030	1,01 3 150	3 150 3 750	3 550 4 000			
	560	**544**	2,58 2 870	1,66 3 070	0,920 3 150	3 150 3 750	3 550 4 000			
	630	**638**	2,19 2 940	1,41 3 150	0,784 3 150	3 150 3 750	3 550 4 000			
	710	**739**	1,89 3 010	1,22 3 150	0,676 3 150	3 150 3 750	3 550 4 000			
	800	**799**	1,75 3 040	1,13 3 150	0,626 3 150	3 150 3 750	3 550 4 000			
	900	**886**	1,58 3 090	1,02 3 150	0,564 3 150	3 150 3 750	3 550 4 000			
	1000	**981**	1,43 2 400	0,917 2 480	0,509 2 710	3 150 3 750	3 550 4 000			
	1120	**1107**	1,26 3 150	0,813 3 150	0,452 3 150	3 150 3 750	3 550 4 000			
	1250	**1245**	1,12 2 650	0,723 2 650	0,402 2 650	2 650 3 150	3 550 4 000			
	1400	**1405**	0,997 2 650	0,641 2 650	0,356 2 650	2 650 3 150	3 550 4 000			
	1600	**1621**	0,864 2 160	0,555 2 240	0,308 2 240	2 240 2 650	3 550 4 000			
	1800	**1726**	0,811 2 650	0,521 2 650	0,290 2 650	2 650 3 150	3 550 4 000			
	2000	**2026**	0,691 2 240	0,444 2 240	0,247 2 240	2 240 2 650	3 550 4 000			

In caso di esecuzione con uscita opzionale, fare riferimento ai limiti di momento torcente indicati a pagina 4.52 se presenti.

003A - Dimensioni

C060M1 F20b

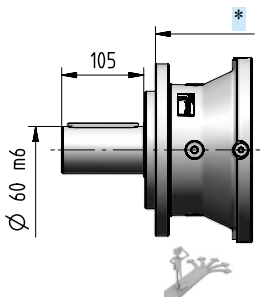

C065M1 F30b

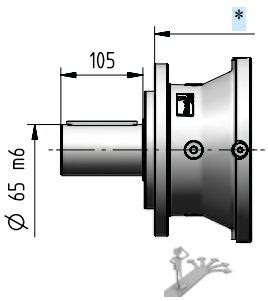

C055M1 F10b

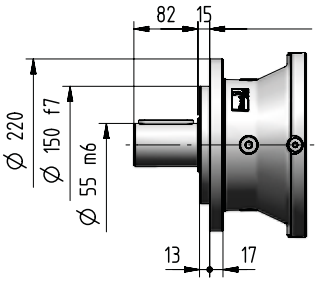

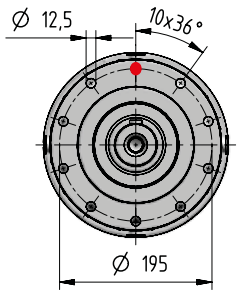

4.44

S058M1 F20b

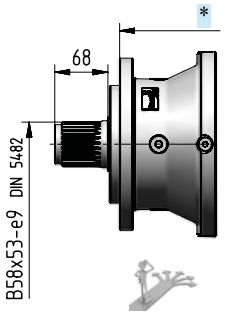

S050M1 F10b

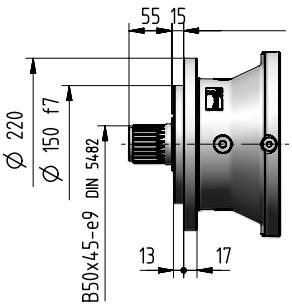

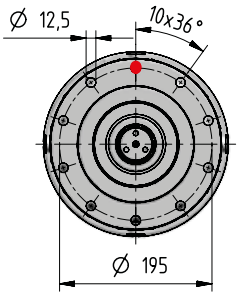

4.45

H065M1 A20b

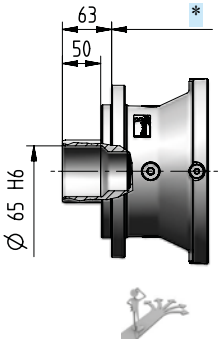

H055M1 A10b

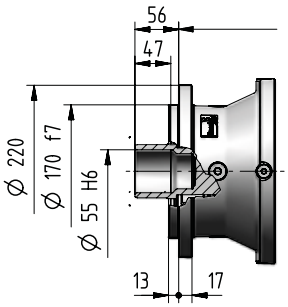

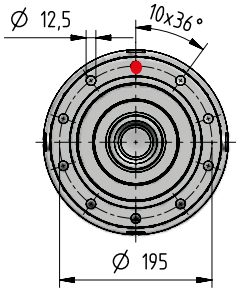

4.47

N065M1 A07b

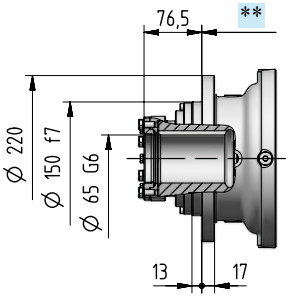

M080M1 A10b

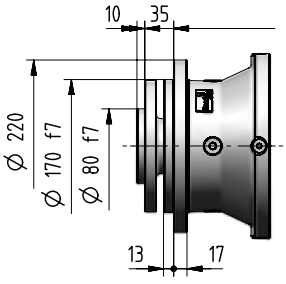

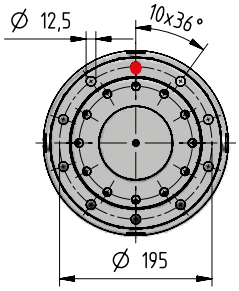

4.45

4.47

4.52

Solo per montaggio orizzontale

kg	Opzioni in entrata Codice												Opzioni in uscita (Δ) Codice	
	I14×160	I19×200	I24×200	I28×250	I38×300	I42×350	I48×350	I55×400	I60×450	C…	U…	J…	C… S…	H… M…
1EL	-	-	-	34	38	44	44	47	56	39	31	-		
2EL	33	36	36	37	41	47	46	-	-	39	35	-		
3EL	38	40	40	42	45	51	51	-	-	43	40	-		
4EL	42	45	45	46	50	56	55	-	-	47	44	-	+0	-1,6
2EB	54	56	56	57	61	67	66	-	-	50	55	50		
3EB	49	52	51	53	57	63	62	-	-	46	51	46		
4EB	54	56	56	57	61	67	66	-	-	50	55	50		

003A - Dimensioni

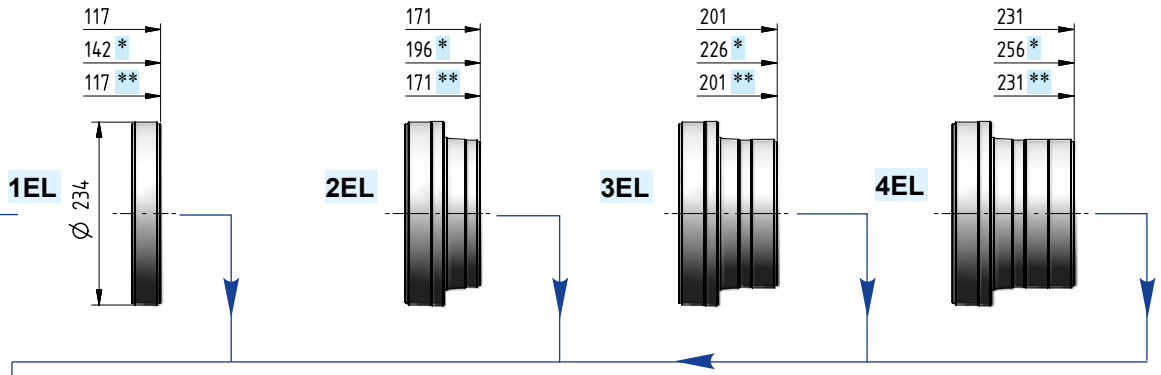

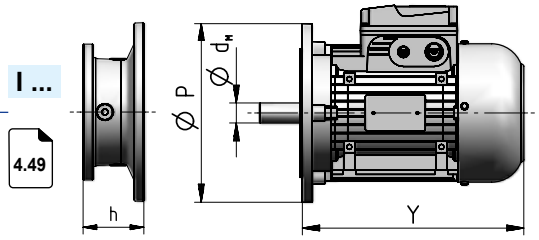

Grand. motore IEC	d_M×P	Y		Rotismo 1EL	2EL	3EL	4EL	2EB	3EB	4EB	Codice
			1)	Dimensione h							
71	14×160	216	278	–	52	52	52	52	52	52	I14×160
80	19×200	233	302	–	72	72	72	72	72	72	I19×200
90	24×200	287	366	–	72	72	72	72	72	72	I24×200
100	28×250	310	405	103	82	82	82	82	82	82	I28×250
112	28×250	336	435	103	82	82	82	82	82	82	I28×250
132	38×300	445	553	120	102	102	102	102	102	102	I38×300
160	42×350	573	640	153	135	135	135	135	135	135	I42×350
180	48×350	613	734	153	135	135	135	135	135	135	I48×350
200	55×400	654	734	153	–	–	–	–	–	–	I55×400
225	60×450	710	–	183	–	–	–	–	–	–	I60×450

1) Valori validi per motore autofrenante; per altre dimensioni ved. cat. TX.

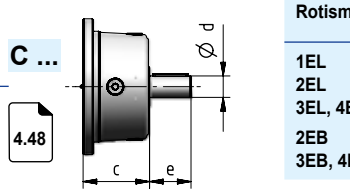

Rotismo	d	e	c	Codice
1EL	48	82	115	C48x82
2EL	38	58	90	C38x58
3EL, 4EL	30	58	90	C30x58
2EB	38	58	90	C38x58
3EB, 4EB	38	58	90	C38x58

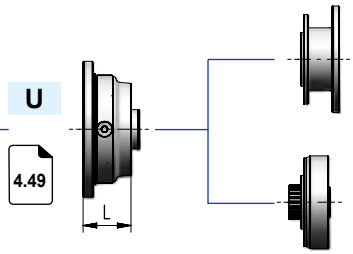

Entrata motori NEMA

Entrata motori idraulici

Rotismo	L	Codice
1EL	62	ch. 7
2EL ... 4EL	64	
2EB ... 4EB	64	

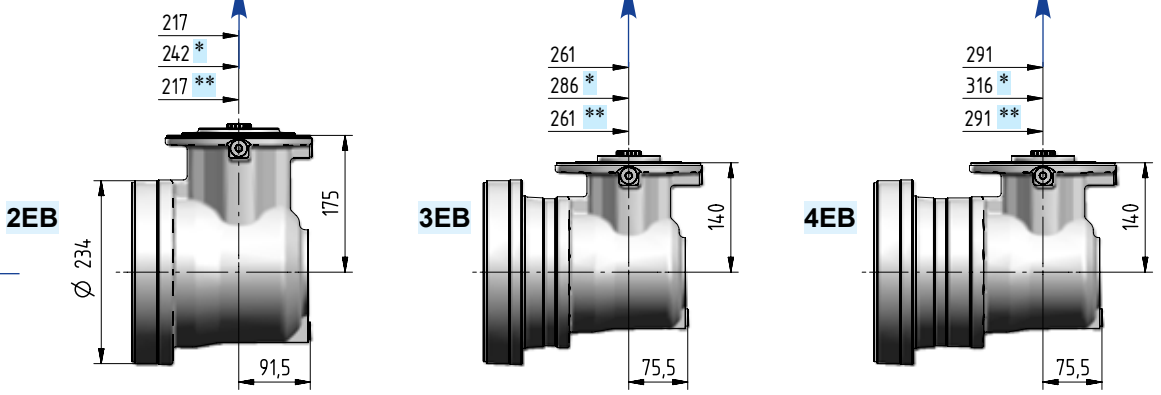

Ødxe	i_N	Codice
30×58	≤ 20	J30×58
24×50	≥ 22,4	J24×50

Ødxe	i_N	Codice
24×50	≤ 80	J24×50
19×40	≥ 90	J19×40

Ødxe	i_N	Codice
24×50	≤ 315	J24×50
19×40	≥ 355	J19×40

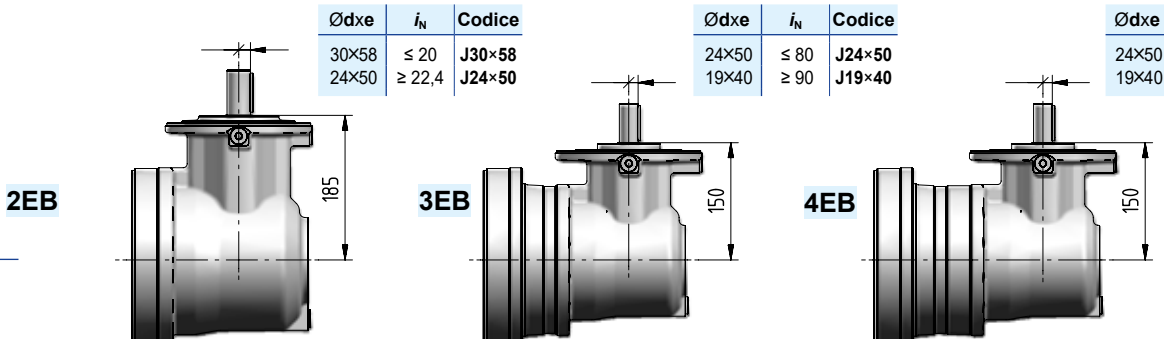

003A - Dimensioni

C060M1 P20b — 4.44

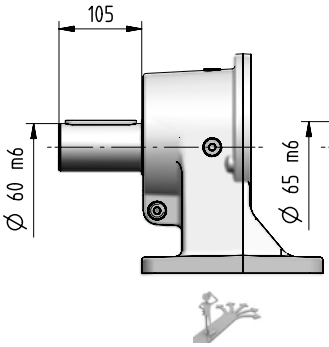

C065M1 P30b — 4.44

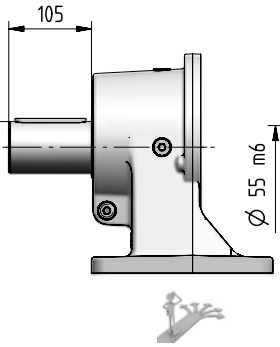

C055M1 P20b — 4.44

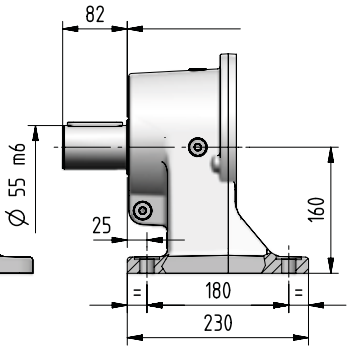

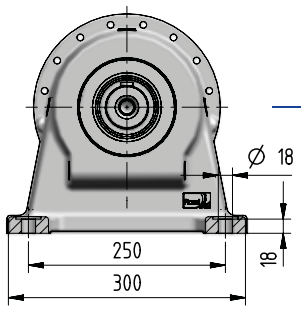

S058M1 P20b — 4.45

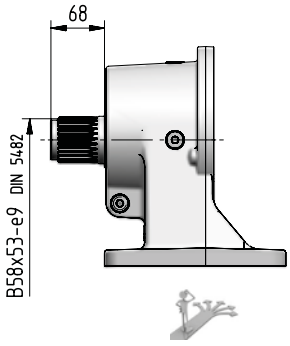

S050M1 P20b — 4.45

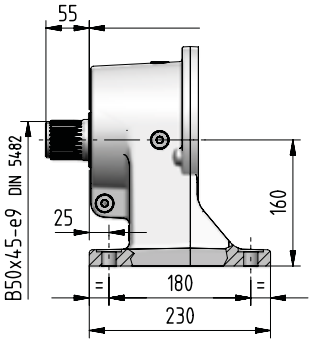

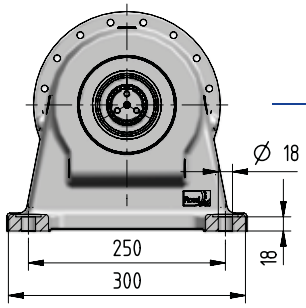

K060M1 F06b — 4.46

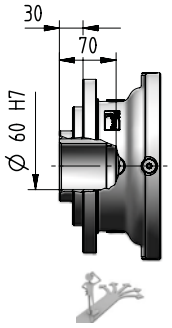

K055M1 F05b — 4.46

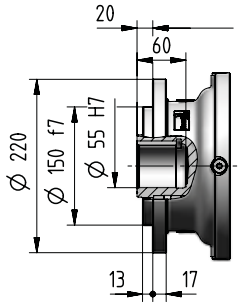

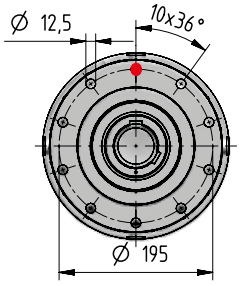

Z058M1 F05b — 4.46

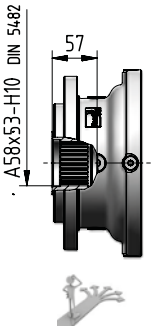

Z050M1 F05b — 4.46

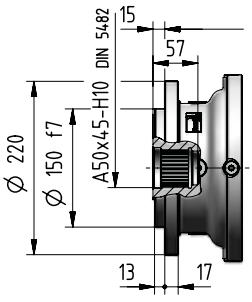

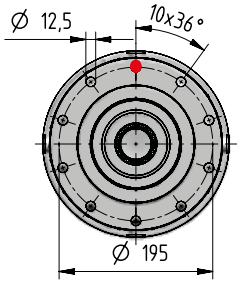

4.52

kg	Opzioni in entrata Codice												Opzioni in uscita (Δ) Codice	
	I14×160	I19×200	I24×200	I28×250	I38×300	I42×350	I48×350	I55×400	I60×450	C…	U…	J…	C… S…	K… Z…
1EL	–	–	–	43	47	53	53	56	65	48	40	–		
2EL	42	45	45	46	50	56	55	–	–	48	44	–		
3EL	47	49	49	51	54	60	60	–	–	52	49	–		
4EL	51	54	54	55	59	65	64	–	–	56	53	–	+0	-12
2EB	63	65	65	66	70	76	75	–	–	59	64	59		
3EB	58	61	60	62	66	72	71	–	–	55	60	55		
4EB	63	65	65	66	70	76	75	–	–	59	64	59		

003A - Dimensioni

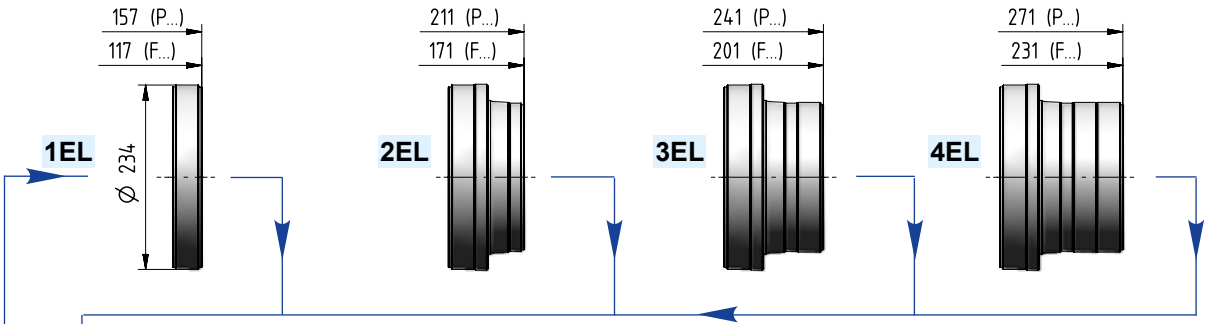

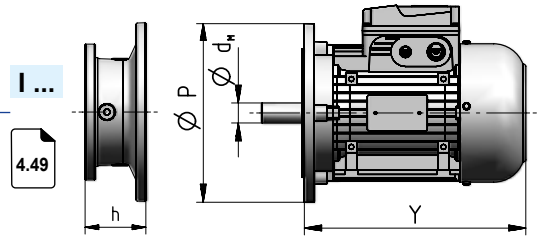

Grand. motore IEC	d_M×P	Y	Y 1)	Rotismo 1EL	2EL	3EL	4EL	2EB	3EB	4EB	Codice
				Dimensione h							
71	14×160	216	278	–	52	52	52	52	52	52	I14×160
80	19×200	233	302	–	72	72	72	72	72	72	I19×200
90	24×200	287	366	–	72	72	72	72	72	72	I24×200
100	28×250	310	405	103	82	82	82	82	82	82	I28×250
112	28×250	336	435	103	82	82	82	82	82	82	I28×250
132	38×300	445	553	120	102	102	102	102	102	102	I38×300
160	42×350	538	634	153	135	135	135	135	135	135	I42×350
180	48×350	573	640	153	135	135	135	135	135	135	I48×350
200	55×400	654	734	153	–	–	–	–	–	–	I55×400
225	60×450	710	–	183	–	–	–	–	–	–	I60×450

1) Valori validi per motore autofrenante; per altre dimensioni ved. cat. TX.

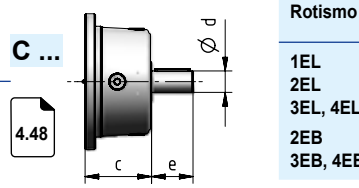

Rotismo	d	e	c	Codice
1EL	48	82	115	C48x82
2EL	38	58	90	C38x58
3EL, 4EL	30	58	90	C30x58
2EB	38	58	90	C38x58
3EB, 4EB	38	58	90	C38x58

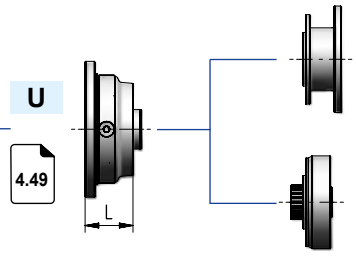

Entrata motori NEMA

Entrata motori idraulici

Rotismo	L	Codice
1EL	62	cap. 7
2EL ... 4EL	64	
2EB ... 4EB	64	

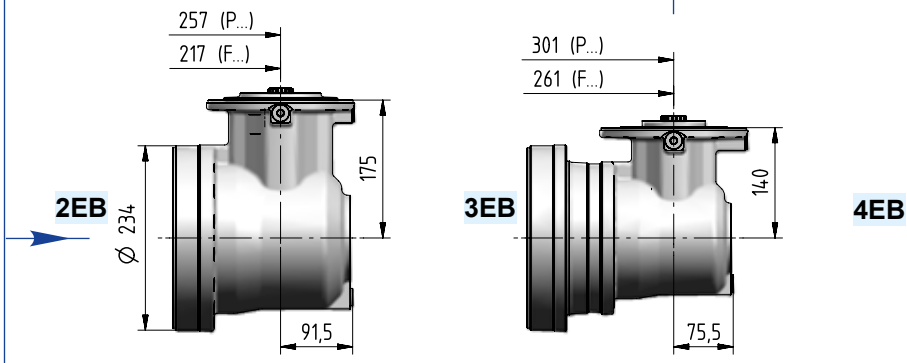

Ødxe	i_N	Codice
30×58	≤ 20	J30×58
24×50	≥ 22,4	J24×50

Ødxe	i_N	Codice
24×50	≤ 80	J24×50
19×40	≥ 90	J19×40

Ødxe	i_N	Codice
24×50	≤ 315	J24×50
19×40	≥ 355	J19×40

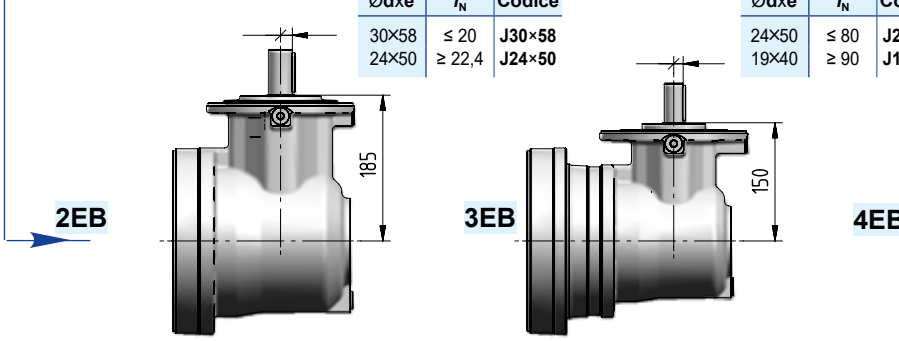

4.48

003A - Dettagli lato uscita

Dimensioni di accoppiamento consigliate

Uscita

Estremità albero cilindrico riduttore				Fissaggio		
C	055	M	1	F	10	b
				P	20	b

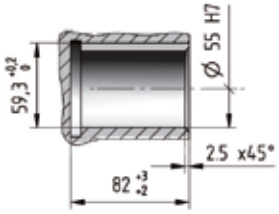

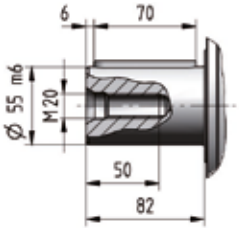

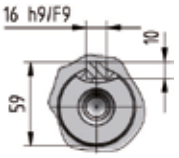

Estremità albero cilindrico riduttore				Fissaggio		
C	060	M	1	F	20	b
				P	20	b

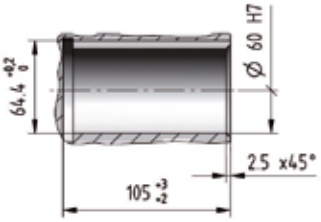

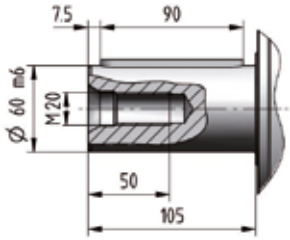

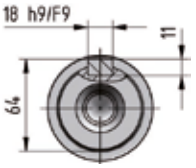

Estremità albero cilindrico riduttore				Fissaggio		
C	065	M	1	F	30	b
				P	30	b

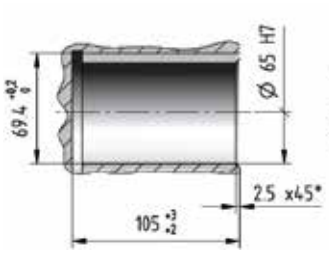

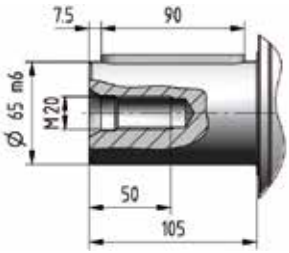

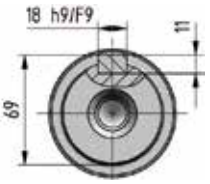

003A - Dettagli lato uscita

Dimensioni di accoppiamento consigliate

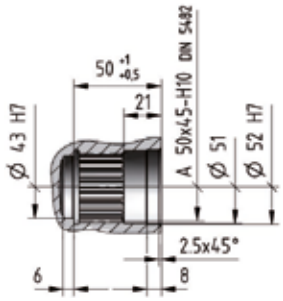

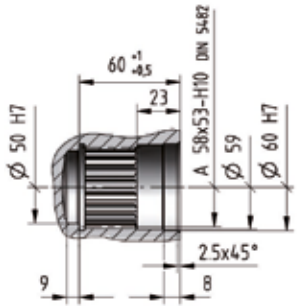

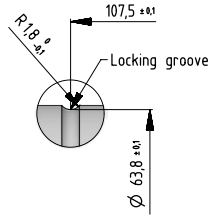

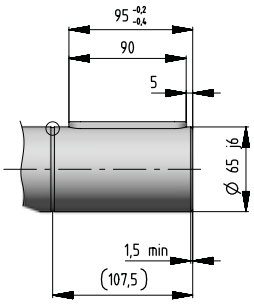

Solo per fissaggio orizzontale.
Durezza linguetta HRC ≥ 40.

Uscita

Estremità albero scanalato riduttore				Fissaggio		
S	050	M	1	F	10	b
				P	20	b

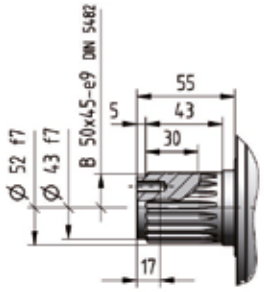

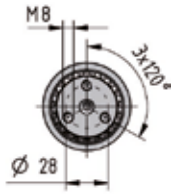

S	058	M	1	F	20	b
				P	20	b

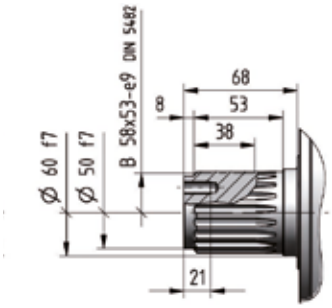

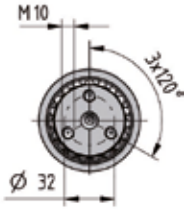

Uscita

Albero cavo riduttore per fissaggio pendolare				Fissaggio		
N	065	M	1	A	07	b

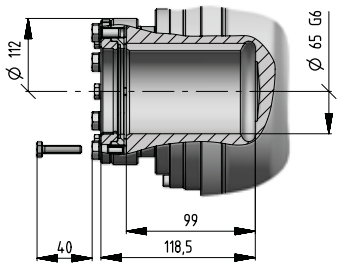

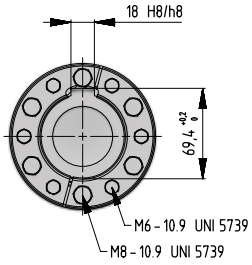

003A - Dettagli lato uscita

Dimensioni di accoppiamento consigliate

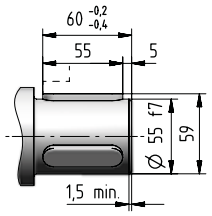

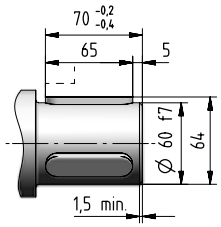

Durezza linguetta HRC ≥ 40.

Uscita

Albero cavo riduttore con linguetta				Fissaggio		
K	055	M	1	F	05	b

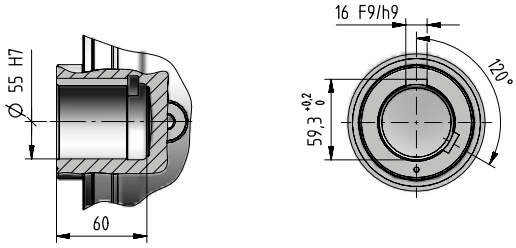

K	060	M	1	F	06	b

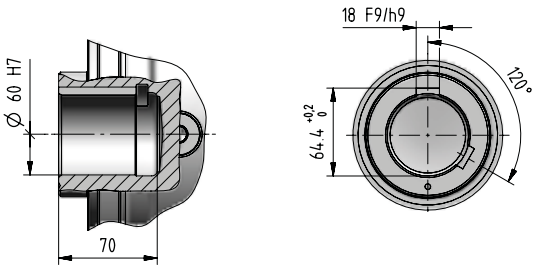

Uscita

Albero cavo scanalato riduttore				Fissaggio		
Z	050	M	1	F	05	b

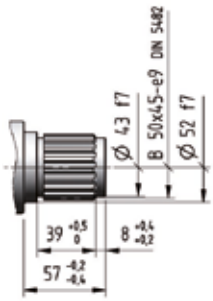

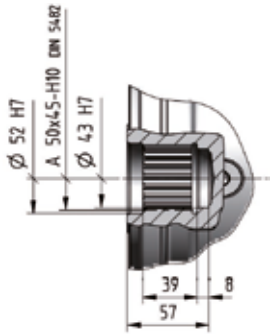

Z	058	M	1	F	05	b

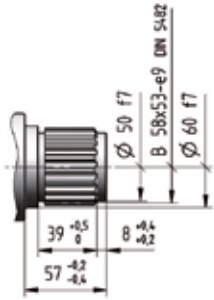

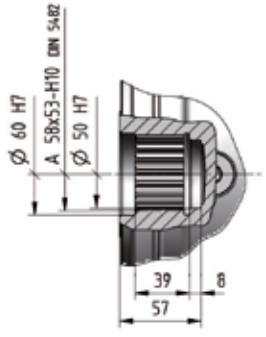

003A - Dettagli lato uscita

Dimensioni di accoppiamento consigliate

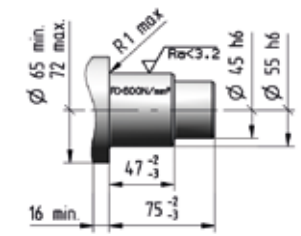

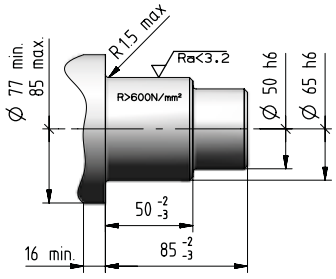

Uscita

Albero cavo riduttore per fissaggio pendolare	Fissaggio

H	055	M	1	A	10	b

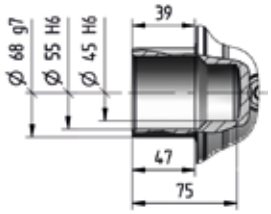

H	065	M	1	A	20	b

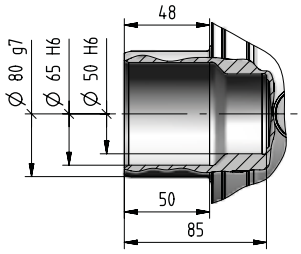

Uscita

Albero flangiato riduttore	Fissaggio flangiato

M	080	M	1	A	10	b

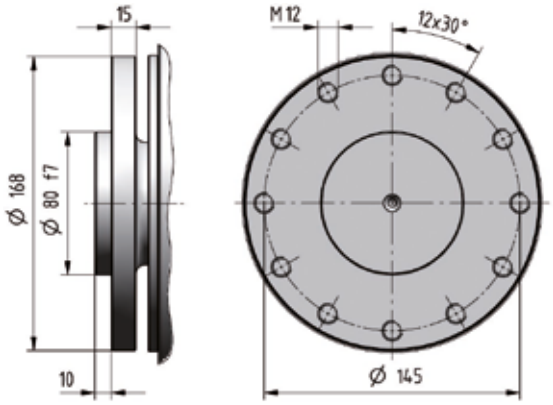

4

003A

003A- Dettagli lato entrata

Entrata

Estremità albero cilindrico riduttore		Lunghezza albero
C...	x	...

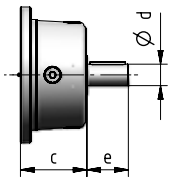

Entrata

Flangia in entrata ortogonale		Lunghezza albero
J...	x	...

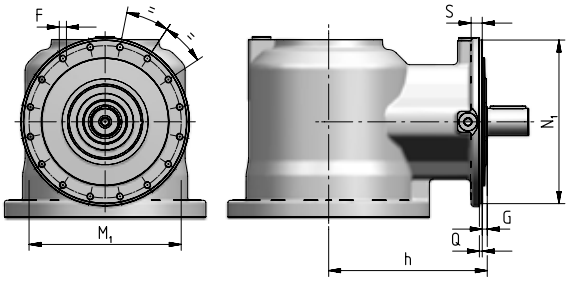

Rotismo	N_1 Ø h6	Q	M_1 Ø	F Ø	G	S	h
2EB	184	3,5	171	M8 (n. 12)	10	12	185
3EB, 4EB	184	3,5	171	M8 (n. 12)	10	12	150

4

003A

Tipo estremità albero cilindrico - CODICE			Dimensioni di accoppiamento consigliate
J19 x 40	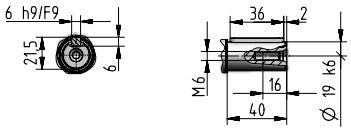		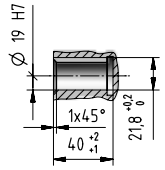
J24 x 50	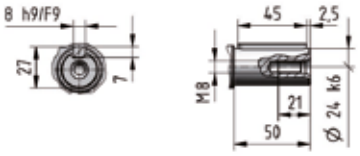		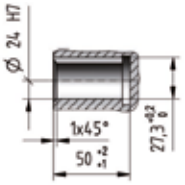
C30 x 58 **J30 x 58**	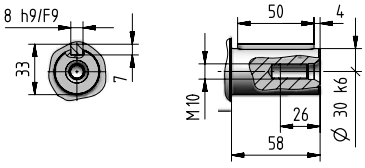		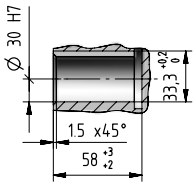
C38 x 58	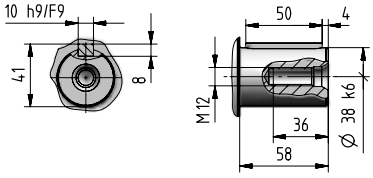		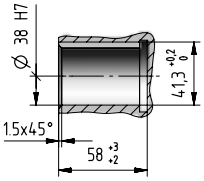
C48 x 82	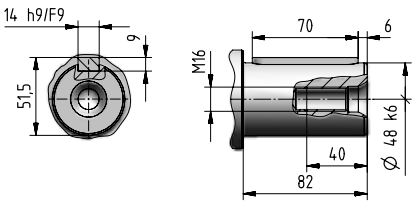		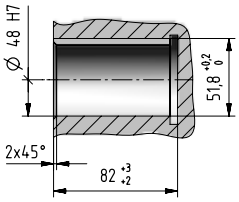

003A- Dettagli lato entrata

Entrata

Entrata motore elettrico IEC

I... x ...

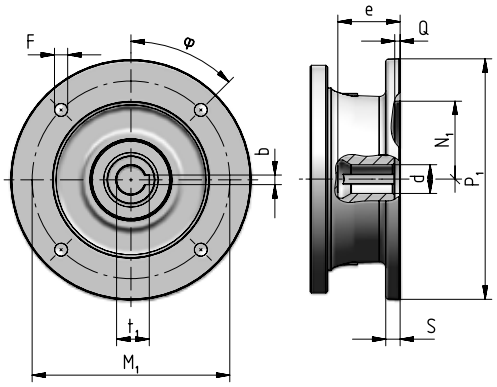

Grand. motore IEC	Codice	P_1 ∅	S	d ∅	e max	b F9	t_1	M_1	F ∅	φ	N_1 ∅ G7	Q
71	**I14×160**	160	–	14 F6	32	5	16,3	130	M8 × 16 (n.4)	45°	110	4,5
80	**I19×200**	200	12	19 F6	41,5	6	21,8	165	11 (n.4)	45°	130	4,5
90	**I24×200**	200	12	24 F6	52	8	27,3	165	11 (n.4)	45°	130	4,5
100	**I28×250**	250	14	28 F6	62	8	31,3	215	14 (n.4)	45°	180	5
112	**I28×250**	250	14	28 F6	62	8	31,3	215	14 (n.4)	45°	180	5
132	**I38×300**	300	14	38 F6	82	10	41,3	265	14 (n.4)	45°	230	5
160	**I42×350**	350	15	42 F6	113	12	45,3	300	18 (n.4)	45°	250	6
180	**I48×350**	350	15	48 F6	113	14	51,8	300	18 (n.4)	45°	250	6
200	**I55×400**	400	15	55 E6	113	16	59,3	350	18 (n.4)	45°	300	6
225	**I60×450**	450	18	60 E6	143	18	64,4	400	18 (n.8)	22,5°	350	6

Entrata

Entrata universale

U

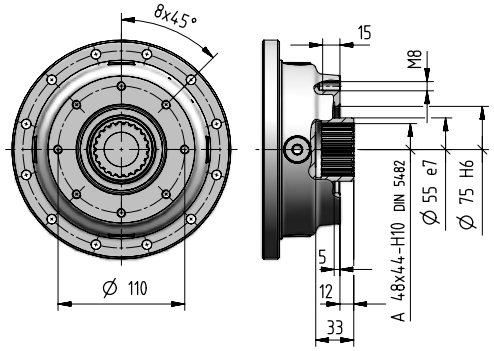

Per maggiori informazioni ved. cap. 8.7

003A - Accessori

Rosetta di arresto Codice: **,SW050** [inclusa]

0,14

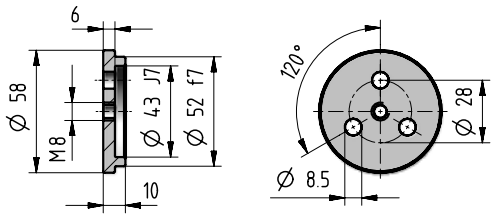

Rosetta di arresto Codice: **,SW058** [inclusa]

0,24

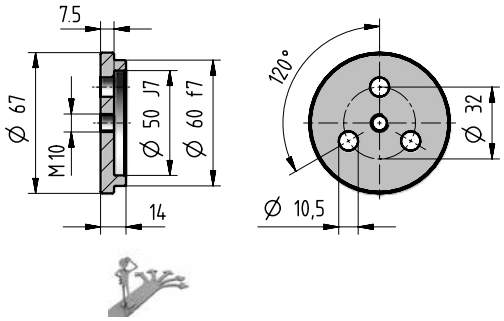

Boccola scanalata Codice: **,SB050** [inclusa]

0,95

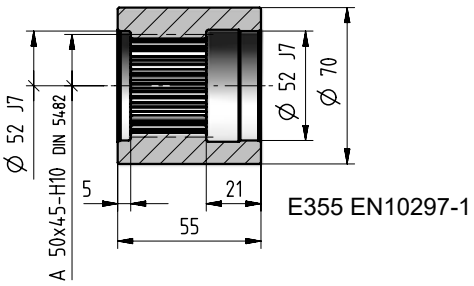

E355 EN10297-1

Boccola scanalata Codice: **,SB058** [inclusa]

1,4

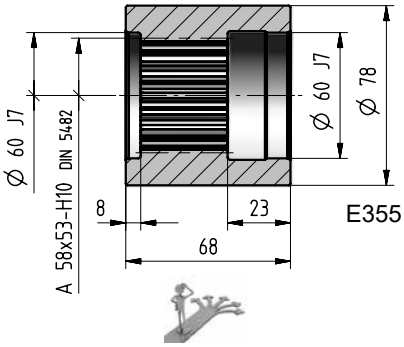

E355 EN10297-1

Flangia ruota Codice: **,WF050** [inclusa]

3,2

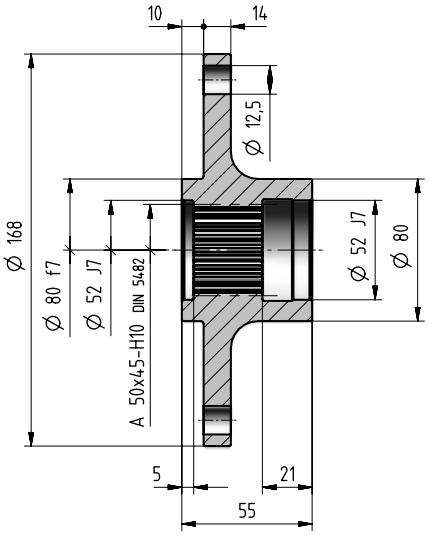

Flangia ruota Codice: **,WF058** [inclusa]

3,8

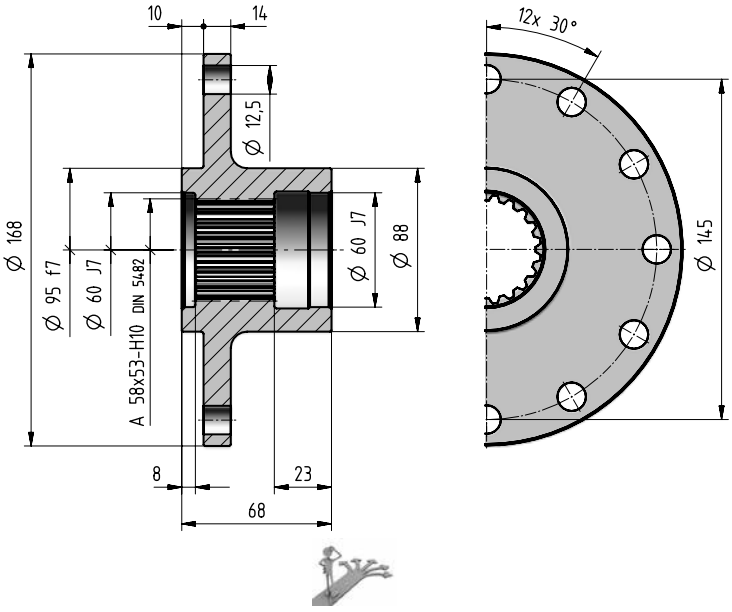

4

003A

Barra scanalata Codice: **,SC050**

kg 2

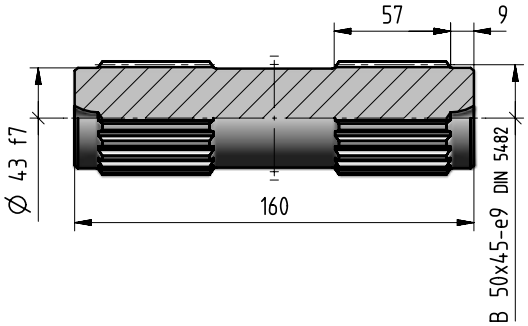

Barra scanalata Codice: **,SC058**

kg 2,8

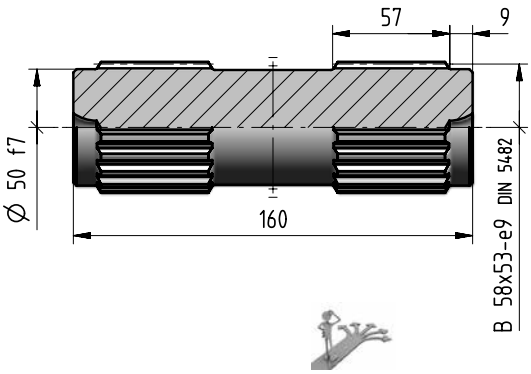

Pignone per rotazione Codice: **,TA10b** [inclusa]

kg 3

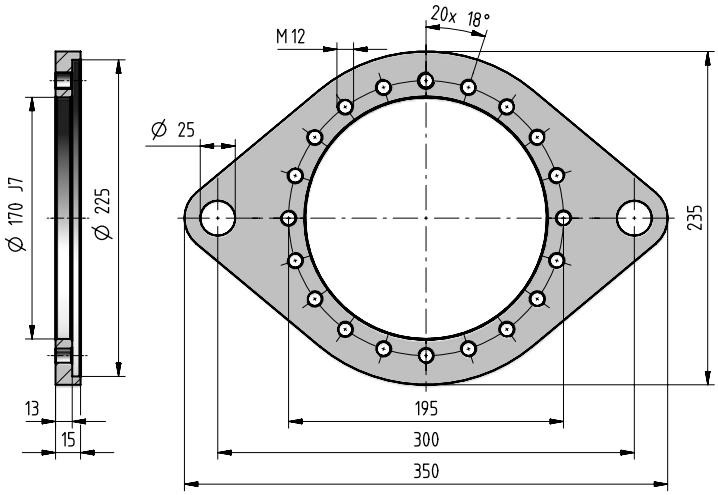

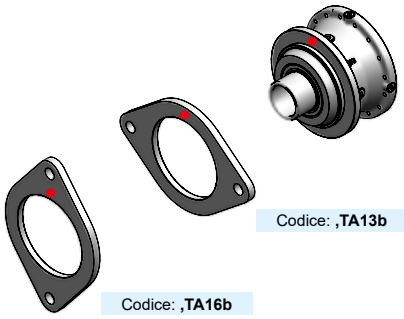

Se si desidera il braccio di reazione già montato, occorre indicare la posizione relativa tra il braccio e il riduttore. Tale posizione è individuata dal foro superiore di fissaggio della flangia (indicato in rosso nella figura).

- Foro di riferimento per l'individuazione della forma costruttiva

Unità di bloccaggio Codice: **,SD068**

kg 1,3

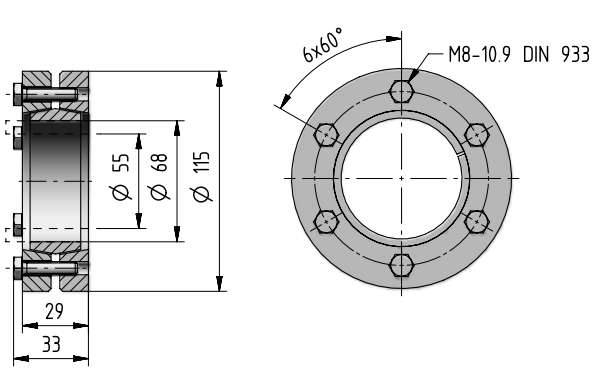

Unità di bloccaggio Codice: **,SD080**

kg 2,4

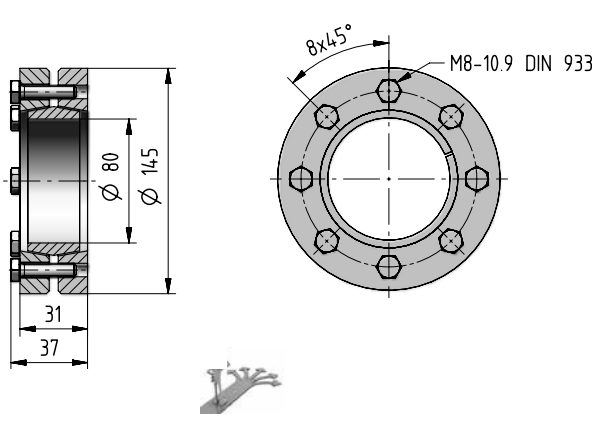

003A - Carichi radiali F_{r2} [N] e assiali F_{a2} [N]

Carichi radiali $F_{r2\ amm}$ e assiali $F_{a2\ amm}$ ammessi sull'estremità d'albero lento del riduttore.
Per ulteriori informazioni ved. cap. 2.2.

Lato uscita: **C055M1 F10b**
S050M1 F10b

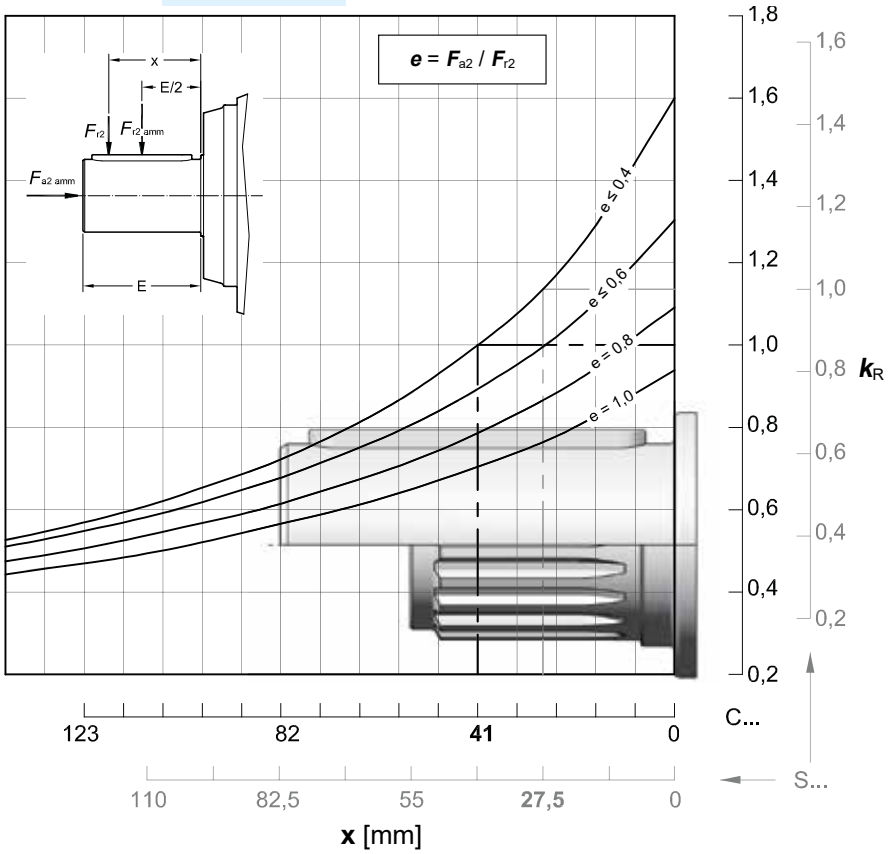

$n_2 \times L_h$	$F_{r2\ amm}$		$F_{a2\ amm}$	$F_{a2\ amm}$
min^{-1}· h	C ...	S ...	←	→
< 18 000	47 500	53 000	56 000	63 000
22 400	45 000	50 000	53 000	60 000
28 000	42 500	47 500	50 000	56 000
35 500	40 000	45 000	47 500	53 000
45 000	37 500	42 500	45 000	50 000
56 000	33 500	40 000	40 000	45 000
71 000	31 500	35 500	37 500	42 500
90 000	30 000	33 500	35 500	40 000
112 000	28 000	31 500	33 500	37 500
140 000	26 500	30 000	31 500	35 500
180 000	23 600	28 000	28 000	31 500
224 000	22 400	26 500	26 500	30 000
280 000	21 200	23 600	25 000	28 000
355 000	20 000	22 400	23 600	26 500
450 000	18 000	21 200	22 400	25 000
560 000	17 000	20 000	20 000	22 400
710 000	16 000	18 000	19 000	21 200
900 000	15 000	17 000	18 000	20 000
1 120 000	14 000	16 000	17 000	19 000
1 400 000	13 200	15 000	16 000	17 000
1 800 000	11 800	14 000	14 000	16 000
2 240 000	11 200	13 200	13 200	15 000
2 800 000	10 600	11 800	12 500	14 000
max	**47 500**	**53 000**	**56 000**	**63 000**

Lato uscita: **C055M1 P20b**
S050M1 P20b

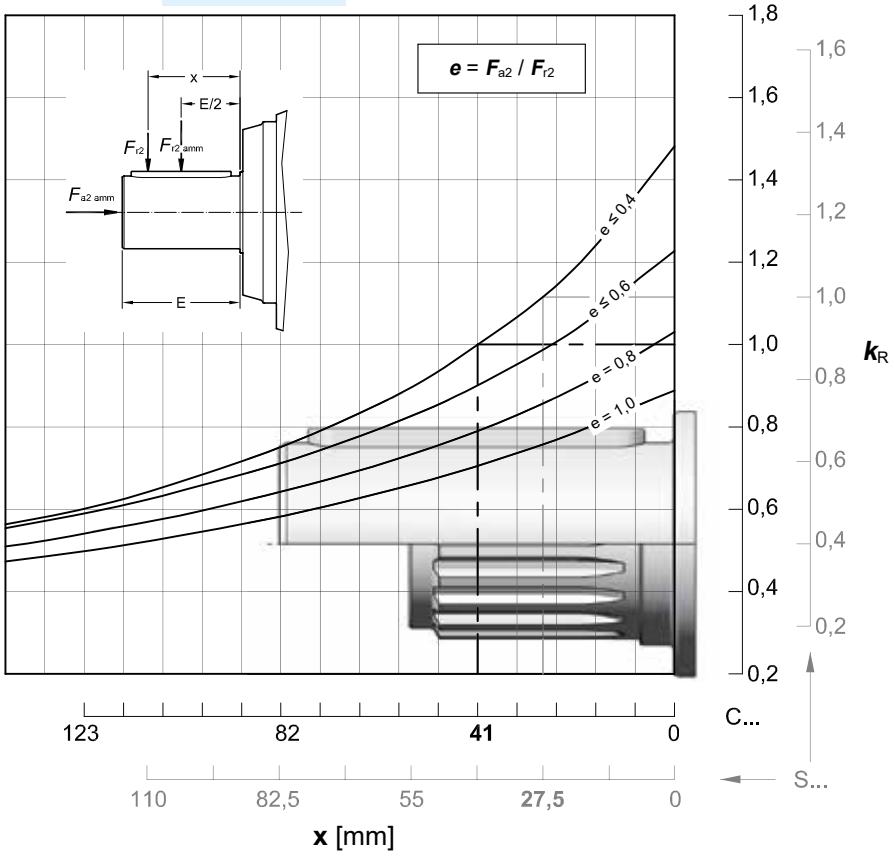

$n_2 \times L_h$	$F_{r2\ amm}$		$F_{a2\ amm}$	$F_{a2\ amm}$
min^{-1}· h	C ...	S ...	←	→
< 18 000	60 000	67 000	63 000	80 000
22 400	60 000	67 000	60 000	75 000
28 000	56 000	63 000	56 000	71 000
35 500	50 000	56 000	53 000	67 000
45 000	47 500	53 000	50 000	63 000
56 000	45 000	50 000	45 000	56 000
71 000	42 500	47 500	42 500	53 000
90 000	40 000	42 500	40 000	50 000
112 000	35 500	40 000	37 500	47 500
140 000	33 500	37 500	35 500	45 000
180 000	31 500	35 500	31 500	40 000
224 000	30 000	33 500	30 000	37 500
280 000	28 000	31 500	28 000	35 500
355 000	26 500	28 000	26 500	33 500
450 000	23 600	26 500	25 000	31 500
560 000	22 400	25 000	22 400	30 000
710 000	21 200	23 600	21 200	26 500
900 000	20 000	22 400	20 000	25 000
1 120 000	18 000	20 000	19 000	23 600
1 400 000	17 000	19 000	17 000	22 400
1 800 000	16 000	18 000	16 000	20 000
2 240 000	15 000	17 000	15 000	19 000
2 800 000	14 000	16 000	14 000	18 000
max	**60 000**	**67 000**	**63 000**	**80 000**

003A - Carichi radiali F_{r2} [N] e assiali F_{a2} [N]

Lato uscita: **C065M1 F30b**
C065M1 P30b

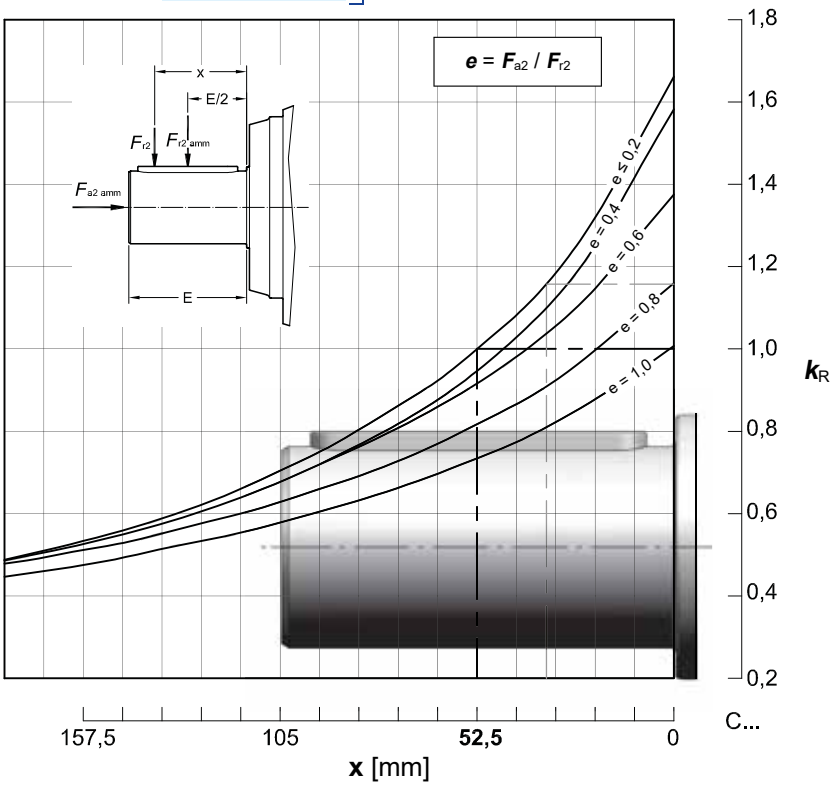

$n_2 \times L_h$ min^{-1} · h	$F_{r2\ amm}$ C ...	$F_{a2\ amm}$ ←	$F_{a2\ amm}$ →
< 18 000	67 000	63 000	106 000
22 400	67 000	63 000	100 000
28 000	60 000	63 000	95 000
35 500	56 000	63 000	90 000
45 000	53 000	63 000	85 000
56 000	50 000	56 000	80 000
71 000	45 000	53 000	71 000
90 000	42 500	50 000	67 000
112 000	40 000	47 500	63 000
140 000	37 500	45 000	60 000
180 000	35 500	40 000	56 000
224 000	33 500	37 500	50 000
280 000	30 000	35 500	47 500
355 000	28 000	33 500	45 000
450 000	26 500	31 500	42 500
560 000	25 000	28 000	40 000
710 000	23 600	26 500	35 500
900 000	21 200	25 000	33 500
1 120 000	20 000	23 600	31 500
1 400 000	19 000	22 400	30 000
1 800 000	17 000	20 000	28 000
2 240 000	16 000	19 000	26 500
2 800 000	15 000	18 000	23 600
max	**67 000**	**63 000**	**106 000**

Lato uscita: **C060M1 F20b**
S058M1 F20b
C060M1 P20b
S058M1 P20b

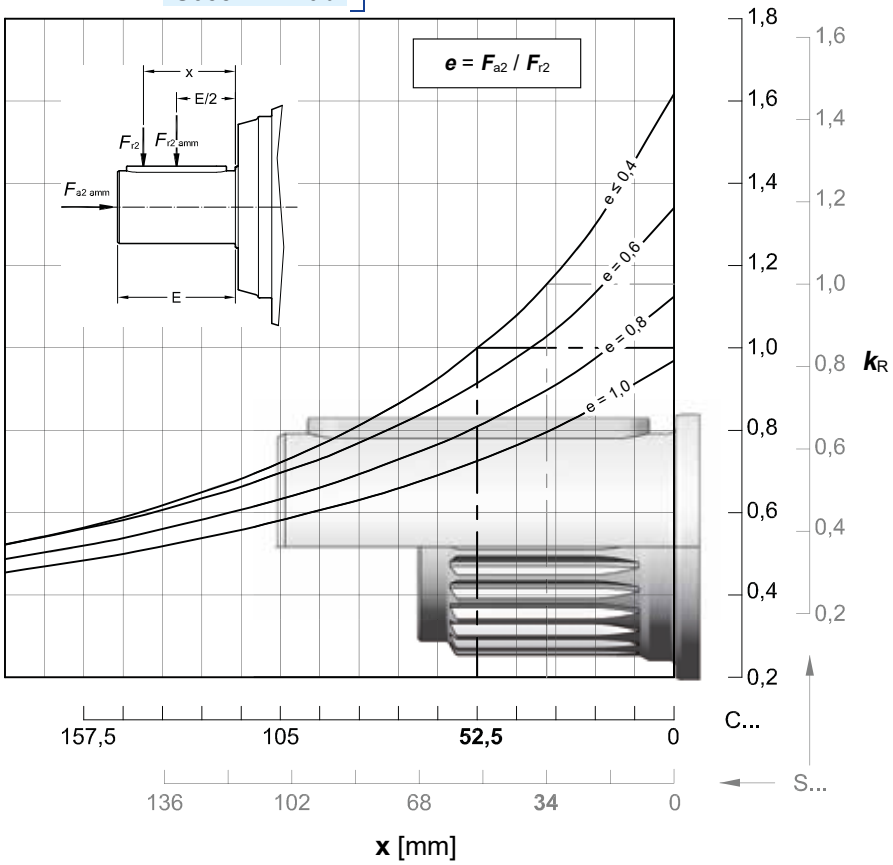

$n_2 \times L_h$ min^{-1} · h	$F_{r2\ amm}$ C ...	$F_{r2\ amm}$ S ...	$F_{a2\ amm}$ ←	$F_{a2\ amm}$ →
< 18 000	56 000	63 000	63 000	80 000
22 400	53 000	63 000	60 000	75 000
28 000	50 000	60 000	56 000	71 000
35 500	47 500	56 000	53 000	67 000
45 000	45 000	50 000	50 000	63 000
56 000	40 000	47 500	45 000	56 000
71 000	37 500	45 000	42 500	53 000
90 000	35 500	42 500	40 000	50 000
112 000	33 500	37 500	37 500	47 500
140 000	31 500	35 500	35 500	45 000
180 000	28 000	33 500	31 500	40 000
224 000	26 500	31 500	30 000	37 500
280 000	25 000	30 000	28 000	35 500
355 000	23 600	28 000	26 500	33 500
450 000	22 400	25 000	25 000	31 500
560 000	21 200	23 600	22 400	30 000
710 000	19 000	22 400	21 200	26 500
900 000	18 000	21 200	20 000	25 000
1 120 000	17 000	19 000	19 000	23 600
1 400 000	16 000	18 000	17 000	22 400
1 800 000	15 000	17 000	16 000	20 000
2 240 000	14 000	16 000	15 000	19 000
2 800 000	12 500	15 000	14 000	18 000
max	**56 000**	**63 000**	**63 000**	**80 000**

003A - Carichi radiali F_{r1} [N] sull'estremità d'albero veloce

Carichi radiali $F_{r1\ amm}$ ammessi sull'estremità d'albero veloce del riduttore **coassiale**.
Per ulteriori informazioni, ved. cap. 2.2.

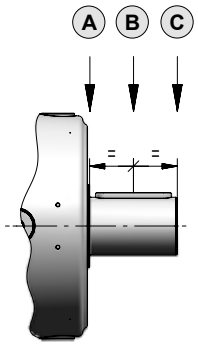

$n_1 \times L_h$	Rotismo											
	1EL			2EL			3EL			4EL		
	A	B	C	A	B	C	A	B	C	A	B	C
900 000	20 000	14 000	10 600	14 000	8 500	5 300	6 300	4 250	3 350	6 300	4 250	3 350
1 120 000	19 000	12 500	9 500	13 200	8 000	5 000	5 600	4 000	3 150	5 600	4 000	3 150
1 400 000	17 000	11 800	9 000	11 800	7 100	4 500	5 300	3 750	2 800	5 300	3 750	2 800
1 800 000	16 000	10 600	8 000	11 200	6 700	4 250	5 000	3 350	2 650	5 000	3 350	2 650
2 240 000	15 000	10 000	7 500	10 000	6 300	4 000	4 500	3 150	2 500	4 500	3 150	2 500
2 800 000	14 000	9 500	7 100	9 500	5 600	3 550	4 250	3 000	2 240	4 250	3 000	2 240
3 550 000	12 500	8 500	6 700	9 000	5 300	3 350	4 000	2 800	2 120	4 000	2 800	2 120
4 500 000	11 800	8 000	6 000	8 000	5 000	3 150	3 550	2 500	1 900	3 550	2 500	1 900
5 600 000	11 200	7 500	5 600	7 500	4 500	2 800	3 350	2 360	1 800	3 350	2 360	1 800
7 100 000	10 000	6 700	5 300	7 100	4 250	2 650	3 150	2 120	1 700	3 150	2 120	1 700
9 000 000	9 500	6 300	4 750	6 300	4 000	2 500	2 800	2 000	1 500	2 800	2 000	1 500
11 200 000	8 500	6 000	4 500	6 000	3 550	2 240	2 650	1 900	1 400	2 650	1 900	1 400
14 000 000	8 000	5 600	4 250	5 600	3 350	2 120	2 500	1 700	1 320	2 500	1 700	1 320
18 000 000	7 500	5 000	3 750	5 000	3 150	1 900	2 240	1 600	1 180	2 240	1 600	1 180
22 400 000	6 700	4 750	3 550	4 750	2 800	1 800	2 120	1 500	1 120	2 120	1 500	1 120
28 000 000	6 300	4 250	3 350	4 500	2 650	1 700	2 000	1 400	1 060	2 000	1 400	1 060
35 500 000	6 000	4 000	3 000	4 000	2 500	1 600	1 800	1 250	950	1 800	1 250	950
45 000 000	5 300	3 750	2 800	3 750	2 240	1 400	1 700	1 180	900	1 700	1 180	900

Nota: Nel caso di entrata con ventola e accessorio ventola di raffreddamento di pag. 7.10, moltiplicare i valori indicati in tabella per 0.63.

Carichi radiali F_{r1amm} ammessi sull'estremità d'albero veloce del riduttore **ortogonale**.
Per ulteriori informazioni, ved. cap. 2.2.

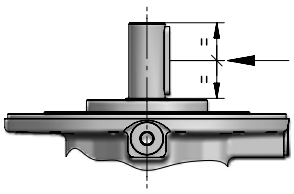

$n_1 \times L_h$	Rotismo					
	2EB		3EB		4EB	
	$i_N \leq 25$	$i_N \geq 28$	$i_N \leq 100$	$i_N \geq 112$	$i_N \leq 315$	$i_N \geq 355$
900 000	4 000	3 350	2 800	2 360	2 800	2 360
1 120 000	3 750	3 150	2 650	2 240	2 650	2 240
1 400 000	3 550	2 800	2 360	2 000	2 360	2 000
1 800 000	3 150	2 650	2 240	1 900	2 240	1 900
2 240 000	3 000	2 500	2 000	1 700	2 000	1 700
2 800 000	2 800	2 240	1 900	1 600	1 900	1 600
3 550 000	2 500	2 120	1 800	1 500	1 800	1 500
4 500 000	2 360	2 000	1 600	1 400	1 600	1 400
5 600 000	2 240	1 800	1 500	1 320	1 500	1 320
7 100 000	2 000	1 700	1 400	1 180	1 400	1 180
9 000 000	1 900	1 600	1 320	1 120	1 320	1 120
11 200 000	1 700	1 400	1 180	1 000	1 180	1 000
14 000 000	1 600	1 320	1 120	950	1 120	950
18 000 000	1 500	1 250	1 000	850	1 000	850
22 400 000	1 400	1 120	950	800	950	800
28 000 000	1 250	1 060	900	750	900	750
35 500 000	1 180	1 000	800	710	800	710
45 000 000	1 120	900	750	630	750	630

001A
002A
003A
004A
006A
009A
012A
015A
018A
021A
030A
042A
060A
085A
125A
180A
250A
355A
500A
710A

Indice

Riepilogo dati e prestazioni	4.56
Dimensioni	4.58
Dettagli lato uscita	4.62
Dettagli lato entrata	4.66
Accessori	4.68
Carichi radiali F_{r2} e assiali F_{a2}	4.70
Carichi radiali F_{r1} sull'albero entrata	4.72

004A - Riepilogo dati e prestazioni

	i_N	i_{eff}	L_h = 10 000 h n_1 min^{-1} n_2 min^{-1} M_{N2} N m 1 400	900	500	M_{N2max} M_{2max} N m	n_{1max} n_{1peak} min^{-1}	n_1 = 1 400 min^{-1} **Pt** [kW] at 20°C 40°C –		
1EL	3,55	**3,52**	398 1 790	256 2 040	142 2 440	3 350 4 000	2 500 2 800	18 14	27,2 20,6	36,5 27,2
	4,25	**4,17**	335 1 850	216 2 110	120 2 520	4 500 5 300	2 800 3 550			
	5	**5,29**	264 1 930	170 2 200	94,4 2 390	3 710 4 500	2 800 4 000			
	6	**6,21**	225 1 840	145 1 890	80,5 1 960	3 030 3 750	2 800 4 000			
	7,1	**7,64**	183 1 340	118 1 380	65,5 1 430	2 210 3 150	2 800 4 000			
2EL	12,5	**12,4**	113 2 180	72,8 2 490	40,4 2 970	3 350 4 000	2 800 3 150	12,5 9,5	18,5 14	24,3 18,5
	14	**14,7**	95,4 2 590	61,3 2 950	34,1 3 190	4 500 5 300	2 800 3 150			
	16	**17,4**	80,4 2 670	51,7 3 050	28,7 3 220	4 500 5 300	3 150 4 000			
	18	**18,6**	75,2 2 430	48,3 2 490	26,9 2 580	3 750 4 500	2 800 3 150			
	22,4	**22,1**	63,4 2 790	40,7 3 150	22,6 3 270	4 500 5 300	3 150 4 000			
	25	**25,9**	54,0 2 660	34,7 2 730	19,3 2 830	4 370 5 300	3 150 4 000			
	28	**28**	50,0 2 490	32,1 2 560	17,8 2 650	3 750 4 500	3 150 4 000			
	31,5	**31,9**	43,9 1 940	28,2 1 990	15,7 2 070	3 190 4 500	3 150 4 000			
	35,5	**32,9**	42,6 2 510	27,4 2 580	15,2 2 680	3 750 4 500	3 150 4 000			
	40	**40,4**	34,6 2 460	22,3 2 530	12,4 2 620	3 750 4 500	3 150 4 000			
	45	**47,5**	29,5 2 080	19,0 2 140	10,5 2 220	3 150 3 750	3 150 4 000			
3EL	50	**50,6**	27,6 3 230	17,8 3 320	9,87 3 440	4 500 5 300	2 800 3 150	9 6,7	13,2 10	18 13,6
	63	**61,1**	22,9 3 270	14,7 3 360	8,18 3 500	4 500 5 300	3 150 4 000			
	71	**72,5**	19,3 3 300	12,4 3 390	6,90 3 590	4 500 5 300	3 150 4 000			
	80	**76,2**	18,4 3 310	11,8 3 400	6,56 3 620	4 500 5 300	2 800 3 150			
	90	**92**	15,2 3 350	9,79 3 440	5,44 3 720	4 500 5 300	3 150 4 000			
	100	**105**	13,4 3 380	8,60 3 470	4,78 3 800	4 500 5 300	3 150 4 000			
	112	**109**	12,9 3 380	8,28 3 500	4,60 3 820	4 500 5 300	3 150 4 000			
	125	**124**	11,3 3 410	7,25 3 570	4,03 3 900	4 500 5 300	3 150 4 000			
	140	**136**	10,3 3 430	6,61 3 620	3,67 3 950	4 500 5 300	3 150 4 000			
	160	**157**	8,89 3 460	5,72 3 700	3,18 4 040	4 500 5 300	3 150 4 000			
	180	**185**	7,58 3 000	4,87 3 080	2,71 3 190	4 500 5 300	3 150 4 000			
	200	**200**	7,01 2 810	4,51 2 980	2,50 3 250	3 750 4 500	3 150 4 000			
	224	**221**	6,32 3 030	4,06 3 110	2,26 3 230	4 500 5 300	3 150 4 000			
	250	**249**	5,62 2 750	3,62 2 830	2,01 2 930	3 750 4 500	3 150 4 000			

	i_N	i_{eff}	L_h = 10 000 h n_1 min^{-1} n_2 min^{-1} M_{N2} N m 1 400	900	500	M_{N2max} M_{2max} N m	n_{1max} n_{1peak} min^{-1}	n_1 = 1 400 min^{-1} **Pt** [kW] at 20°C 40°C –		
4EL	180	**175**	8,01 3 510	5,15 3 760	2,86 4 100	4 500 5 300	2 800 3 150	8 6	11,8 8,75	15,5 11,8
	200	**207**	6,75 3 600	4,34 3 850	2,41 4 210	4 500 5 300	2 800 3 150			
	250	**250**	5,60 3 710	3,60 3 960	2,00 4 330	4 500 5 300	3 150 4 000			
	280	**296**	4,73 3 800	3,04 4 070	1,69 4 440	4 500 5 300	3 150 4 000			
	315	**317**	4,41 3 840	2,84 4 110	1,58 4 440	4 500 5 300	3 150 4 000			
	355	**357**	3,93 3 910	2,52 4 180	1,40 4 500	4 500 5 300	3 150 4 000			
	400	**422**	3,32 4 010	2,13 4 290	1,19 4 500	4 500 5 300	3 150 4 000			
	450	**452**	3,09 4 060	1,99 4 340	1,11 4 500	4 500 5 300	3 150 4 000			
	500	**517**	2,71 4 140	1,74 4 420	0,968 4 500	4 500 5 300	3 150 4 000			
	560	**566**	2,47 4 200	1,59 4 440	0,883 4 500	4 500 5 300	3 150 4 000			
	630	**611**	2,29 4 240	1,47 4 500	0,819 4 500	4 500 5 300	3 150 4 000			
	710	**732**	1,91 4 360	1,23 4 500	0,683 4 500	4 500 5 300	3 150 4 000			
	800	**838**	1,67 4 430	1,07 4 500	0,597 4 500	4 500 5 300	3 150 4 000			
	900	**916**	1,53 4 500	0,983 4 500	0,546 4 500	4 500 5 300	3 150 4 000			
	1000	**970**	1,44 4 500	0,928 4 500	0,516 4 500	4 500 5 300	3 150 4 000			
	1120	**1122**	1,25 4 500	0,802 4 500	0,446 4 500	4 500 5 300	3 150 4 000			
	1250	**1270**	1,10 4 150	0,709 4 260	0,394 4 420	4 500 5 300	3 150 4 000			
	1400	**1344**	1,04 4 500	0,669 4 500	0,372 4 500	4 500 5 300	3 150 4 000			
	1600	**1611**	0,869 4 500	0,559 4 500	0,310 4 500	4 500 5 300	3 150 4 000			
	1800	**1730**	0,809 3 750	0,520 3 750	0,289 3 750	3 750 4 500	3 150 4 000			
	2000	**2001**	0,699 3 750	0,450 3 750	0,250 3 750	3 750 4 500	3 150 4 000			
	2500	**2399**	0,584 3 750	0,375 3 750	0,208 3 750	3 750 4 500	3 150 4 000			
	2800	**2947**	0,475 3 350	0,305 3 590	0,170 3 750	3 750 4 500	3 150 4 000			
	3550	**3460**	0,405 3 150	0,260 3 150	0,145 3 150	3 150 3 750	3 150 4 000			

In caso di esecuzione con uscita opzionale, fare riferimento ai limiti di momento torcente indicati a pagina 4.70, se presenti.

004A - Riepilogo dati e prestazioni

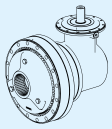

	i_N	i_{eff}	L_h = 10 000 h n_1 min^{-1} n_2 min^{-1} M_{N2} N m 1 400	900	500	M_{N2max} M_{2max} N m	n_{1max} n_{1peak} min^{-1}	n_1 = 1 400 min^{-1} Pt [kW] at 20°C 40°C –		
2EB	9	**8,79**	159 1 930	102 2 210	56,9 2 630	3 070 3 870	2 800 4 000	13,2 10	19,5 14,5	25,7 19,5
	10	**10,4**	134 2 290	86,3 2 620	47,9 3 120	3 640 4 500	2 800 4 000			
	11,2	**11,1**	126 1 960	81,1 2 240	45,1 2 670	3 070 3 870	3 150 4 000			
	12,5	**13,2**	106 2 370	68,0 2 440	37,8 2 530	3 750 4 500	2 800 4 000			
	14	**15,5**	90,1 1 950	57,9 2 000	32,2 2 070	3 150 3 750	2 800 4 000			
	16	**16,7**	83,8 2 410	53,9 2 480	29,9 2 570	3 750 4 500	3 150 4 000			
	20	**19,6**	71,4 1 970	45,9 2 030	25,5 2 100	3 150 3 750	3 150 4 000			
	22,4	**21,2**	66,1 2 440	42,5 2 510	23,6 2 600	3 750 4 500	3 150 4 000			
	25	**24,9**	56,3 2 000	36,2 2 060	20,1 2 130	3 150 3 750	3 150 4 000			
	28	**26,5**	52,9 2 140	34,0 2 440	18,9 2 640	3 160 3 870	3 150 4 000			
	31,5	**31,1**	45,1 2 030	29,0 2 090	16,1 2 160	3 150 3 750	3 150 4 000			
3EB	31,5	**30,9**	45,3 2 870	29,1 3 160	16,2 3 270	3 350 4 000	3 550 4 000	9,5 7,1	14,5 10,9	19 14,5
	35,5	**36,7**	38,1 3 170	24,5 3 250	13,6 3 370	4 500 5 300	3 550 4 000			
	40	**39**	35,9 3 080	23,1 3 200	12,8 3 320	3 350 4 000	3 550 4 000			
	45	**43,6**	32,1 3 200	20,7 3 290	11,5 3 410	4 500 5 300	3 550 4 000			
	50	**46,3**	30,2 3 210	19,4 3 300	10,8 3 420	4 500 5 300	3 550 4 000			
	56	**54,9**	25,5 3 250	16,4 3 340	9,10 3 460	4 500 5 300	3 550 4 000			
	63	**64,8**	21,6 2 810	13,9 2 890	7,71 2 990	4 500 5 300	3 550 4 000			
	71	**69,7**	20,1 3 290	12,9 3 380	7,17 3 570	4 500 5 300	3 550 4 000			
	80	**81,8**	17,1 2 850	11,0 2 930	6,11 3 040	4 500 5 300	3 550 4 000			
	90	**88,4**	15,8 3 340	10,2 3 430	5,66 3 700	4 500 5 300	3 550 4 000			
	100	**104**	13,5 2 890	8,67 2 970	4,82 3 080	4 500 5 300	3 550 4 000			
	112	**110**	12,7 3 390	8,15 3 500	4,53 3 830	4 500 5 300	3 550 4 000			
	125	**130**	10,8 2 930	6,94 3 010	3,86 3 120	4 500 5 300	3 550 4 000			
	140	**140**	9,99 2 740	6,42 2 820	3,57 3 080	3 750 4 500	3 550 4 000			
	160	**164**	8,51 2 770	5,47 2 890	3,04 3 160	3 750 4 500	3 550 4 000			
	200	**202**	6,93 2 720	4,45 2 790	2,47 2 900	3 750 4 500	3 550 4 000			

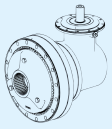

	i_N	i_{eff}	L_h = 10 000 h n_1 min^{-1} n_2 min^{-1} M_{N2} N m 1 400	900	500	M_{N2max} M_{2max} N m	n_{1max} n_{1peak} min^{-1}	n_1 = 1 400 min^{-1} Pt [kW] at 20°C 40°C –		
4EB	160	**160**	8,76 3 470	5,63 3 700	3,13 4 050	4 500 5 300	3 550 4 000	8 6	11,8 9	16 12,2
	180	**181**	7,72 3 530	4,97 3 780	2,76 4 130	4 500 5 300	3 550 4 000			
	200	**193**	7,27 3 560	4,67 3 810	2,60 4 170	4 500 5 300	3 550 4 000			
	224	**229**	6,12 3 660	3,94 3 910	2,19 4 280	4 500 5 300	3 550 4 000			
	250	**240**	5,82 3 690	3,74 3 940	2,08 4 310	4 500 5 300	3 550 4 000			
	280	**290**	4,83 3 790	3,10 4 050	1,72 4 420	4 500 5 300	3 550 4 000			
	315	**310**	4,51 3 830	2,90 4 100	1,61 4 480	4 500 5 300	3 550 4 000			
	355	**362**	3,86 3 920	2,48 4 190	1,38 4 500	4 500 5 300	3 550 4 000			
	400	**418**	3,35 4 010	2,15 4 290	1,20 4 500	4 500 5 300	3 550 4 000			
	450	**460**	3,05 4 070	1,96 4 350	1,09 4 500	4 500 5 300	3 550 4 000			
	500	**497**	2,82 4 110	1,81 4 400	1,01 4 500	4 500 5 300	3 550 4 000			
	560	**544**	2,58 4 170	1,66 4 430	0,920 4 500	4 500 5 300	3 550 4 000			
	630	**630**	2,22 4 260	1,43 4 500	0,794 4 500	4 500 5 300	3 550 4 000			
	710	**680**	2,06 4 310	1,32 4 500	0,735 4 500	4 500 5 300	3 550 4 000			
	800	**787**	1,78 4 410	1,14 4 500	0,635 4 500	4 500 5 300	3 550 4 000			
	900	**943**	1,48 4 480	0,954 4 500	0,530 4 500	4 500 5 300	3 550 4 000			
	1000	**998**	1,40 3 550	0,901 3 750	0,501 3 750	3 750 4 500	3 550 4 000			
	1120	**1124**	1,25 3 620	0,801 3 750	0,445 3 750	3 750 4 500	3 550 4 000			
	1250	**1197**	1,17 3 650	0,752 3 750	0,418 3 750	3 750 4 500	3 550 4 000			
	1400	**1405**	0,997 3 740	0,641 3 750	0,356 3 750	3 750 4 500	3 550 4 000			
	1600	**1649**	0,849 3 060	0,546 3 150	0,303 3 150	3 150 3 750	3 550 4 000			
	1800	**1726**	0,811 3 100	0,521 3 310	0,290 3 610	3 750 4 500	3 550 4 000			
	2000	**2026**	0,691 3 150	0,444 3 150	0,247 3 150	3 150 3 750	3 550 4 000			

In caso di esecuzione con uscita opzionale, fare riferimento ai limiti di momento torcente indicati a pagina 4.70, se presenti.

004A - Dimensioni

C065M1 F30b

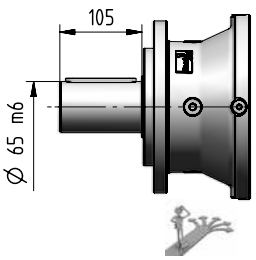

4.62

C070M1 F30b

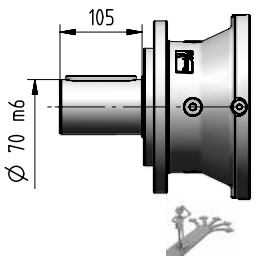

C060M1 F20b

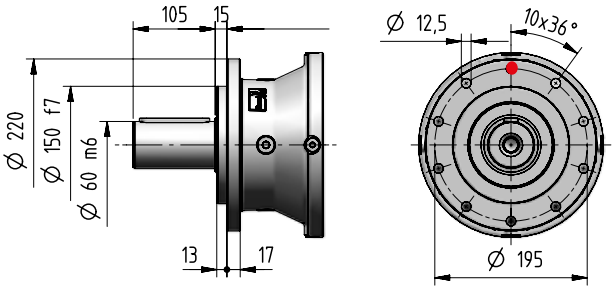

S062M1 F30b

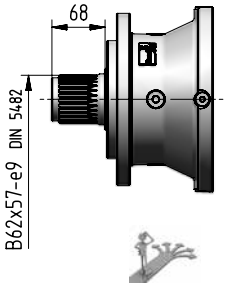

4.63

S058M1 F20b

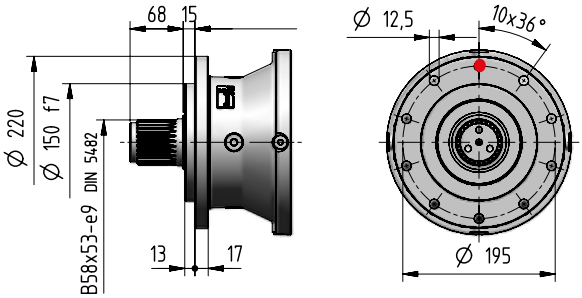

H070M1 A40b

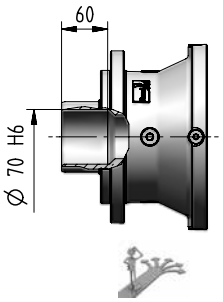

4.65

H065M1 A20b

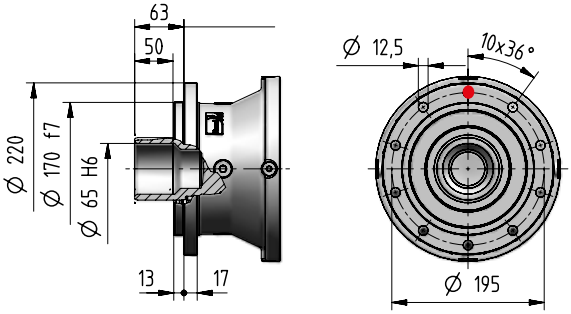

N065M1 A07b

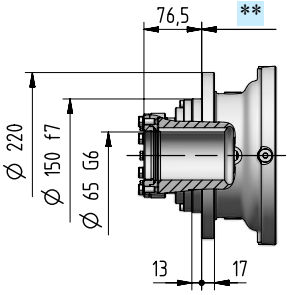

4.63

4.65

M095M1 A30b

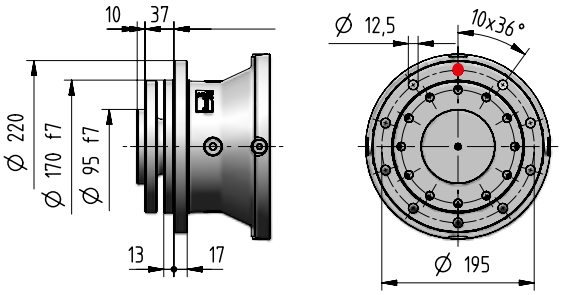

Solo per montaggio orizzontale

kg	Opzioni in entrata Codice												Opzioni in uscita (Δ) Codice	
	I14×160	I19×200	I24×200	I28×250	I38×300	I42×350	I48×350	I55×400	I60×450	C…	U…	J…	C… S…	H… M…
1EL	-	-	-	41	45	51	51	54	63	46	38	-		
2EL	38	40	40	42	45	51	51	-	–	43	40	-		
3EL	42	45	44	46	50	56	55	-	–	47	44	-		
4EL	47	49	49	51	54	60	60	-	–	51	49	-	+0	-4
2EB	60	62	62	64	67	73	73	-	–	64	62	56		
3EB	55	58	58	59	63	69	68	-	–	60	57	52		
4EB	60	62	62	64	67	73	73	-	–	64	62	56		

004A - Dimensioni

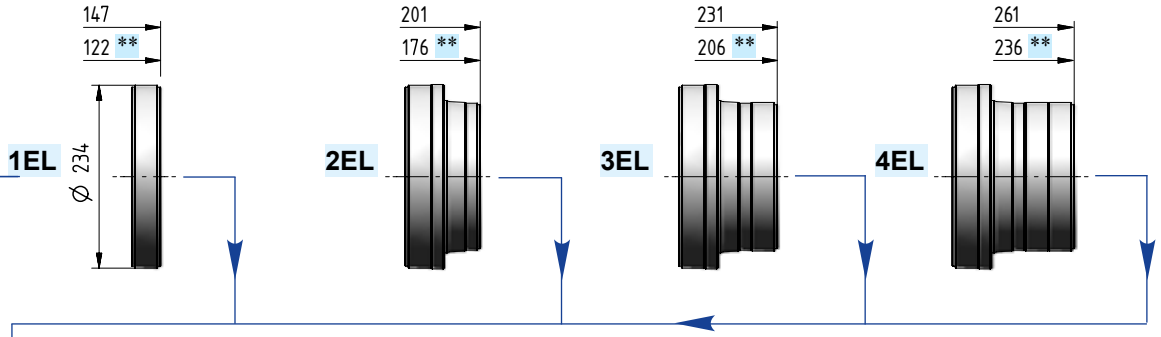

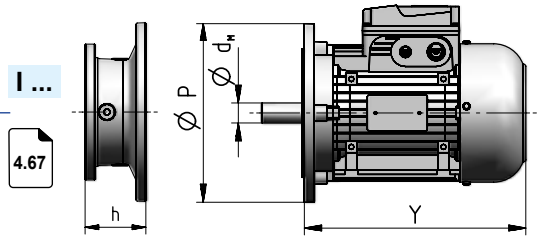

Grand. motore IEC	d_MXP	Y	Y 1)	Rotismo 1EL	2EL	3EL	4EL	2EB	3EB	4EB	Codice
				Dimension **h**							
71	14×160	216	278	–	52	52	52	52	52	52	**I14×160**
80	19×200	233	302	–	72	72	72	72	72	72	**I19×200**
90	24×200	287	366	–	72	72	72	72	72	72	**I24×200**
100	28×250	310	405	103	82	82	82	82	82	82	**I28×250**
112	28×250	336	435	103	82	82	82	82	82	82	**I28×250**
132	38×300	445	553	120	102	102	102	102	102	135	**I38×300**
160	42×350	573	640	153	135	135	135	135	135	135	**I42×350**
180	48×350	613	734	153	135	135	135	135	135	135	**I48×350**
200	55×400	654	734	153	–	–	–	–	–	–	**I55×400**
225	60×450	710	–	183	–	–	–	–	–	–	**I60×450**

1) Values valid for brake motor; for other dimensions see TX catalog.

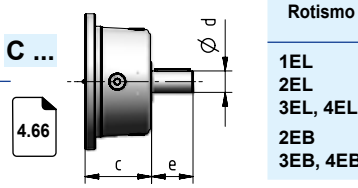

Rotismo	d	e	c	Codice
1EL	48	82	115	**C48x82**
2EL	38	58	90	**C38x58**
3EL, 4EL	30	58	90	**C30x58**
2EB	38	58	90	**C38x58**
3EB, 4EB	38	58	90	**C38x58**

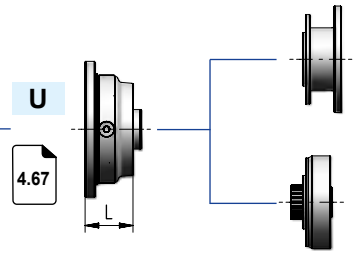

Entrata motori NEMA

Entrata motori idraulici

Rotismo	L	Codice
1EL	62	ch. 7
2EL ... 4EL	64	
2EB ... 4EB	64	

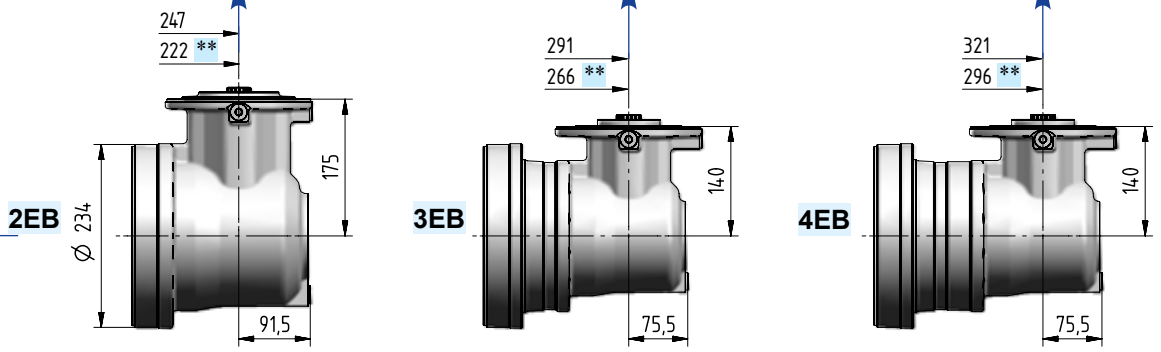

Ødxe	i_N	Codice
30×58	≤ 20	**J30×58**
24×50	≥ 22,4	**J24×50**

Ødxe	i_N	Codice
24×50	≤ 80	**J24×50**
19×40	≥ 90	**J19×40**

Ødxe	i_N	Codice
24×50	≤ 315	**J24×50**
19×40	≥ 355	**J19×40**

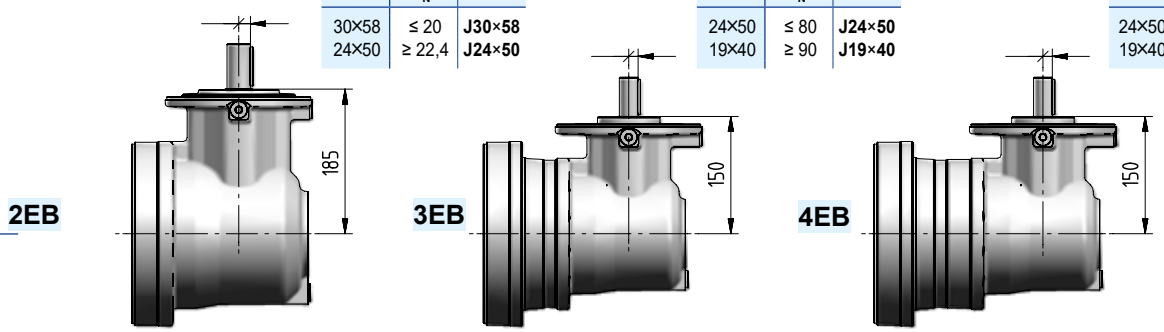

4.66

004A - Dimensioni

C065M1 P30b — 4.62

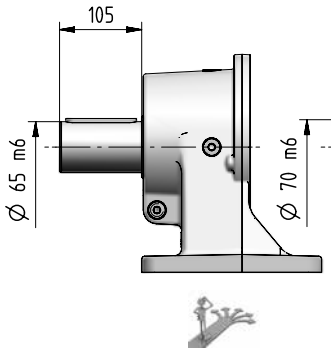

C070M1 P30b — 4.62

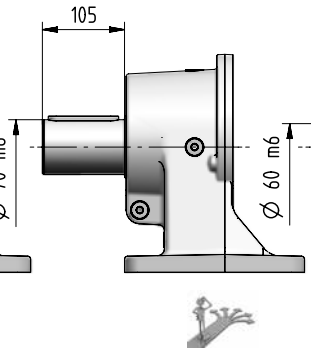

C060M1 P20b — 4.62

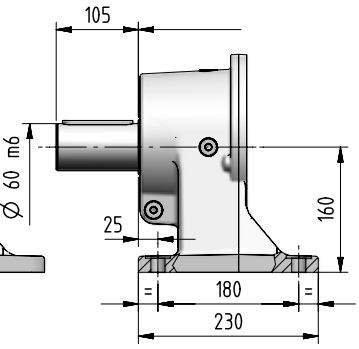

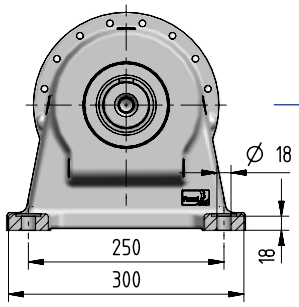

S062M1 P30b — 4.63

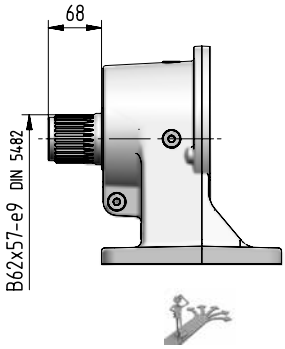

S058M1 P20b — 4.63

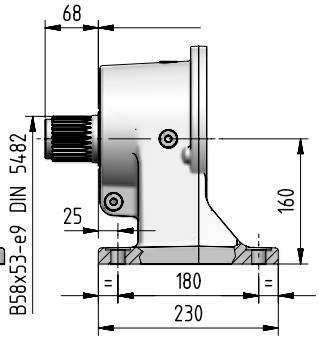

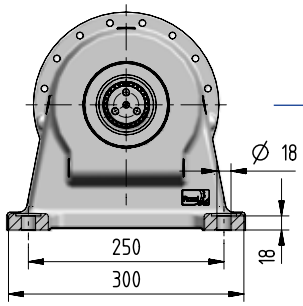

K065M1 F06b — 4.64

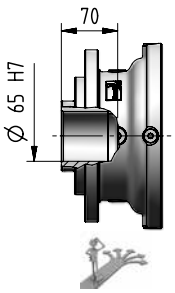

K060M1 F06b — 4.64

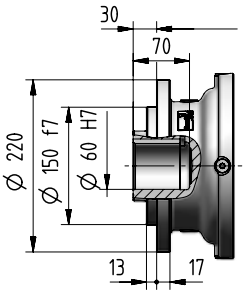

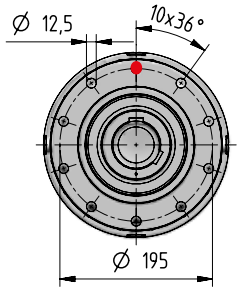

Z062M1 F05b — 4.64

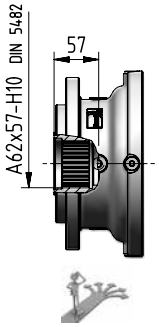

Z058M1 F05b — 4.64

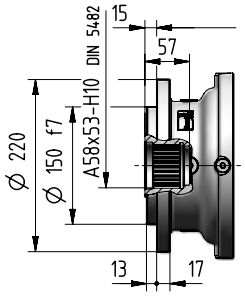

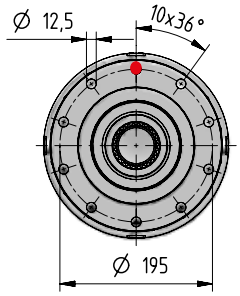

kg	Opzioni in entrata **Codice**												Opzioni in uscita (Δ) **Codice**	
	I14×160	I19×200	I24×200	I28×250	I38×300	I42×350	I48×350	I55×400	I60×450	C…	U…	J…	C… S…	K… Z…
1EL	–	–	–	47	51	57	57	60	69	52	44	–		
2EL	44	46	46	48	51	57	57	–	–	49	46	–		
3EL	48	51	50	52	56	62	61	–	–	53	50	–		
4EL	53	55	55	57	60	66	66	–	–	57	55	–	+0	-14
2EB	66	68	68	70	73	79	79	–	–	70	68	62		
3EB	61	64	64	65	69	75	74	–	–	66	63	58		
4EB	66	68	68	70	73	79	79	–	–	70	68	62		

004A - Dimensioni

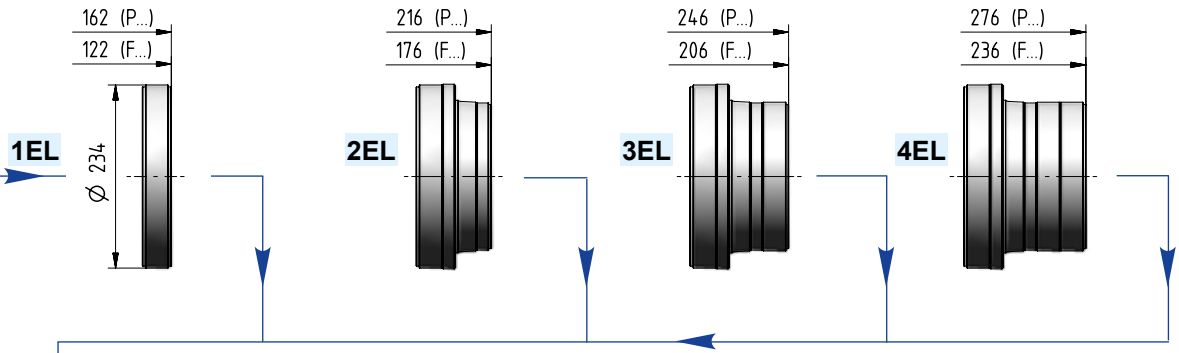

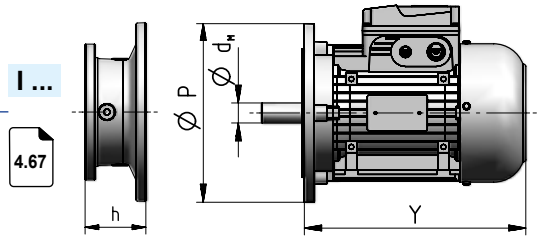

Grand. motore IEC	d_M×P	Y	Y 1)	Rotismo 1EL	2EL	3EL	4EL	2EB	3EB	4EB	Codice
				Dimensione h							
71	14×160	216	278	–	52	52	52	52	52	52	I14×160
80	19×200	233	302	–	72	72	72	72	72	72	I19×200
90	24×200	287	366	–	72	72	72	72	72	72	I24×200
100	28×250	310	405	103	82	82	82	82	82	82	I28×250
112	28×250	336	435	103	82	82	82	82	82	82	I28×250
132	38×300	445	553	120	102	102	102	102	102	135	I38×300
160	42×350	573	640	153	135	135	135	135	135	135	I42×350
180	48×350	613	734	153	135	135	135	135	135	135	I48×350
200	55×400	654	734	153	–	–	–	–	–	–	I55×400
225	60×450	710	–	183	–	–	–	–	–	–	I60×450

1) Valori validi per motore autofrenante; per altre dimensioni ved. cat. TX.

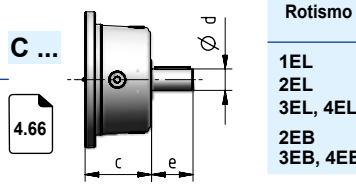

Rotismo	d	e	c	Codice
1EL	48	82	115	C48x82
2EL	38	58	90	C38x58
3EL, 4EL	30	58	90	C30x58
2EB	38	58	90	C38x58
3EB, 4EB	38	58	90	C38x58

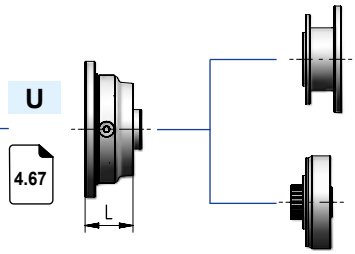

Entrata motori NEMA

Entrata motori idraulici

Rotismo	L	Codice
1EL	62	cap. 7
2EL ... 4EL	64	
2EB ... 4EB	64	

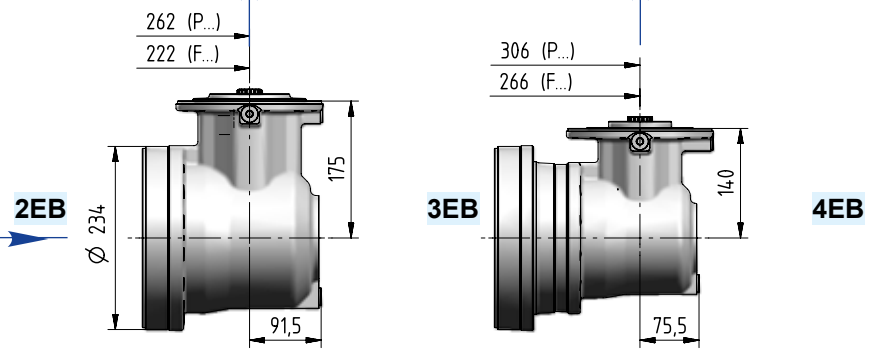

Ødxe	i_N	Codice
30×58	≤ 20	J30×58
24×50	≥ 22,4	J24×50

Ødxe	i_N	Codice
24×50	≤ 80	J24×50
19×40	≥ 90	J19×40

Ødxe	i_N	Codice
24×50	≤ 315	J24×50
19×40	≥ 355	J19×40

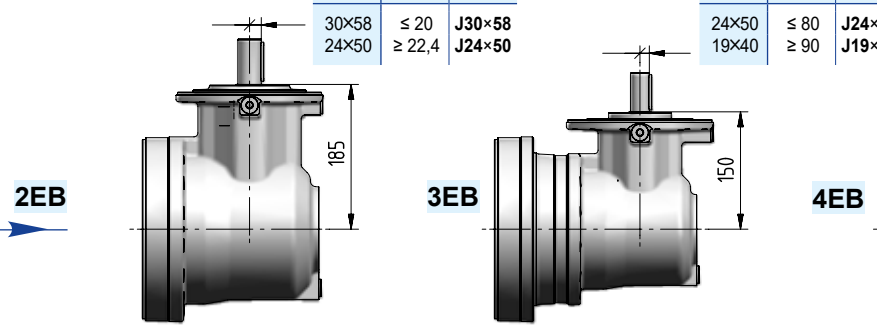

4.66

004A - Dettagli lato uscita

Dimensioni di accoppiamento consigliate

Uscita

Estremità albero cilindrico riduttore				Fissaggio		
C	060	M	1	F	20	b
				P	20	b

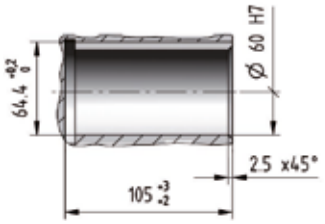

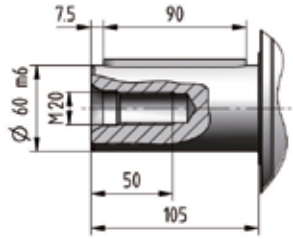

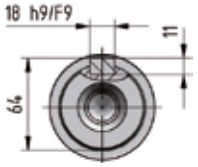

C	065	M	1	F	30	b
				P	30	b

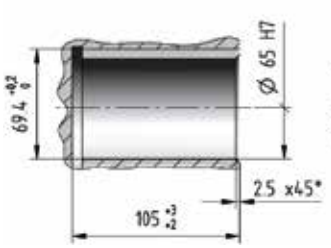

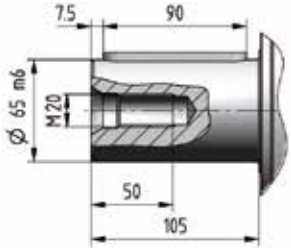

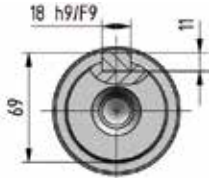

C	070	M	1	F	30	b
				P	30	b

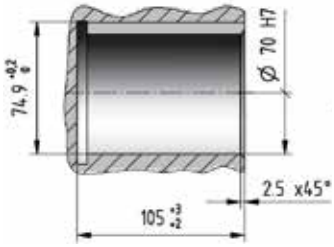

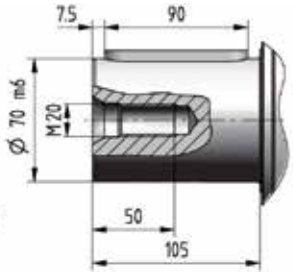

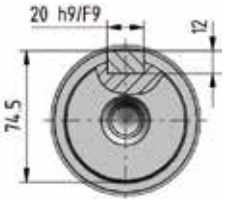

004A - Dettagli lato uscita

Dimensioni di accoppiamento consigliate

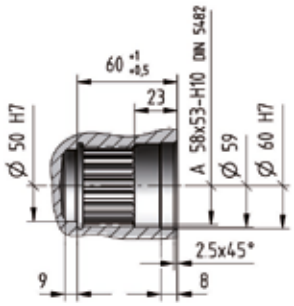

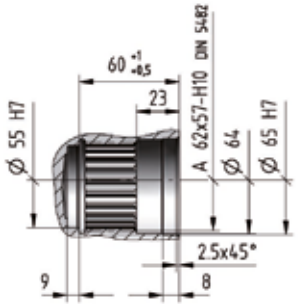

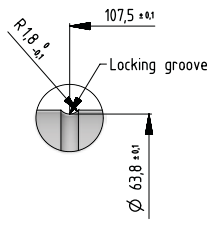

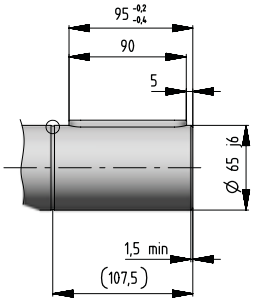

Solo per fissaggio orizzontale.
Durezza linguetta HRC ≥ 40.

Uscita

Estremità albero scanalato riduttore				Fissaggio		
S	058	M	1	F	20	b
				P	20	b

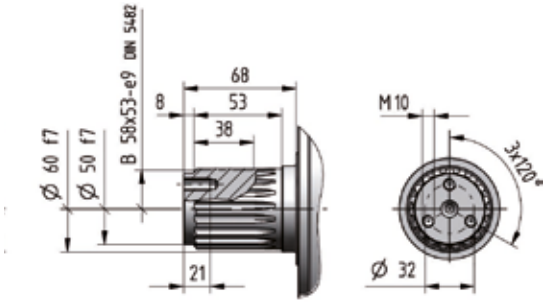

S	062	M	1	F	30	b
				P	30	b

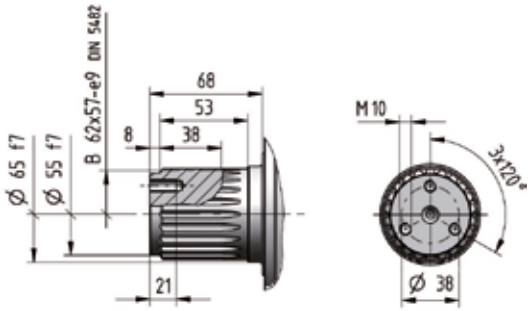

Uscita

Albero cavo riduttore per fissaggio pendolare				Fissaggio		
N	065	M	1	A	07	b

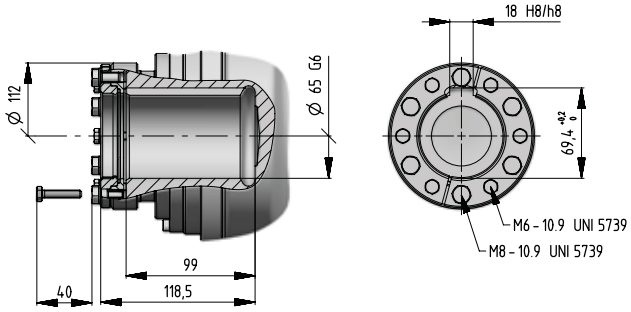

004A - Dettagli lato uscita

Dimensioni di accoppiamento consigliate

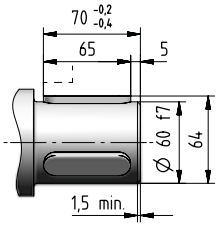

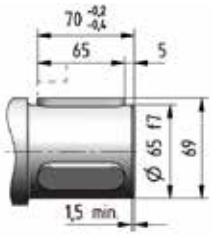

Durezza linguetta HRC ≥ 40.

Uscita

Albero cavo riduttore con linguetta	Mounting

K	060	M	1	F	06	b

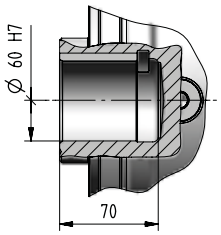

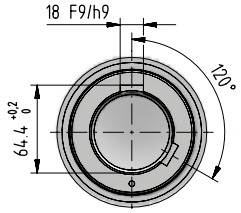

K	065	M	1	F	06	b

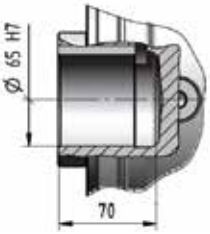

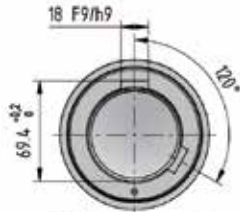

Uscita

Albero cavo scanalato riduttore	Fissaggio

Z	058	M	1	F	05	b

Dimensioni di accoppiamento consigliate

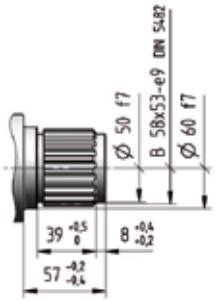

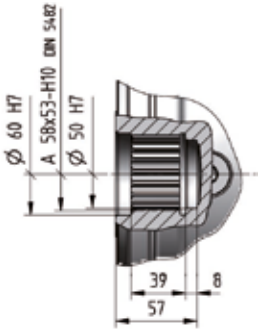

Z	062	M	1	F	05	b

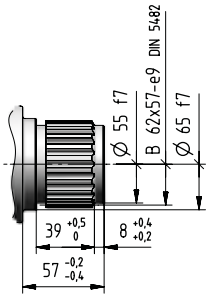

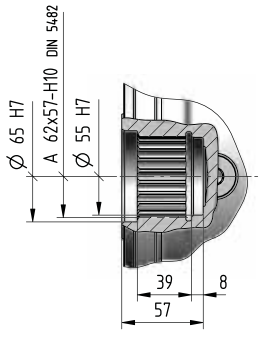

004A - Dettagli lato uscita

Dimensioni di accoppiamento consigliate

Uscita

Albero cavo riduttore per fissaggio pendolare	Fissaggio

H	065	M	1	A	20	b

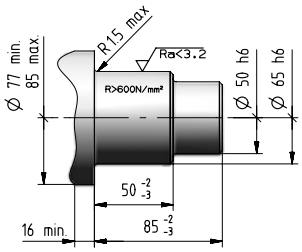

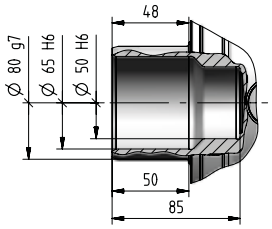

H	070	M	1	A	40	b

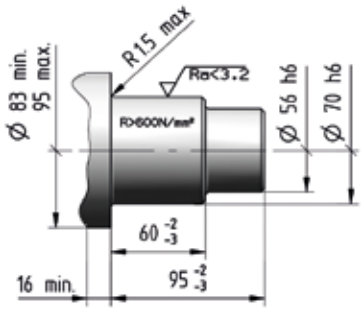

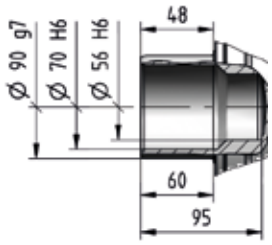

Uscita

Albero flangiato riduttore	Fissaggio flangiato

M	095	M	1	A	30	b

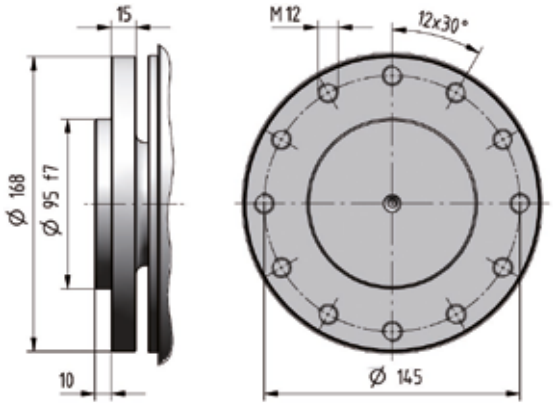

004A - Dettagli lato entrata

Entrata

Estremità albero cilindrico riduttore		Lunghezza albero
C...	x	...

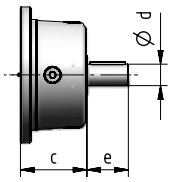

Entrata

Flangia in entrata ortogonale		Lunghezza albero
J...	x	...

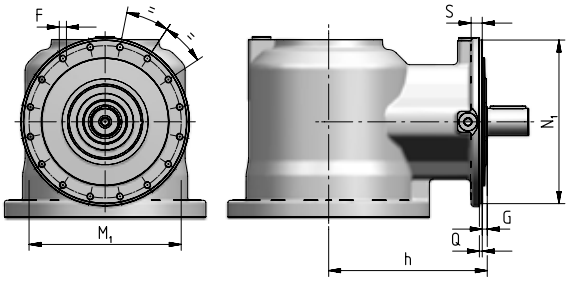

Rotismo	N_1 ∅ h6	Q	M_1 ∅	F ∅	G	S	h
2EB	184	3,5	171	M8 (n. 12)	10	12	185
3EB, 4EB	184	3,5	171	M8 (n. 12)	10	12	150

4

004A

Tipo estremità albero cilindrico - CODICE			Dimensioni di accoppiamento consigliate
J19 x 40	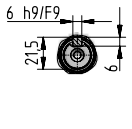	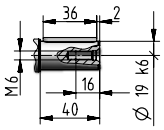	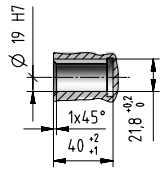
J24 x 50		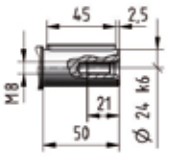	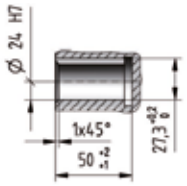
C30 x 58 **J30 x 58**	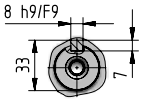	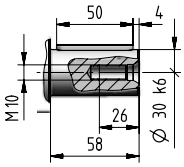	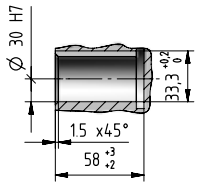
C38 x 58	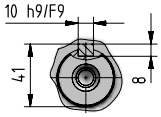	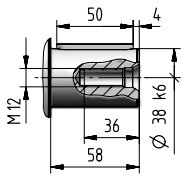	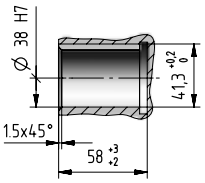
C48 x 82	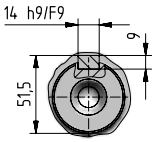	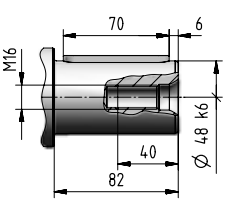	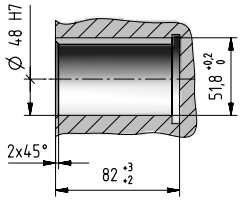

004A - Dettagli lato entrata

Entrata

Entrata motore elettrico IEC

I... x ...

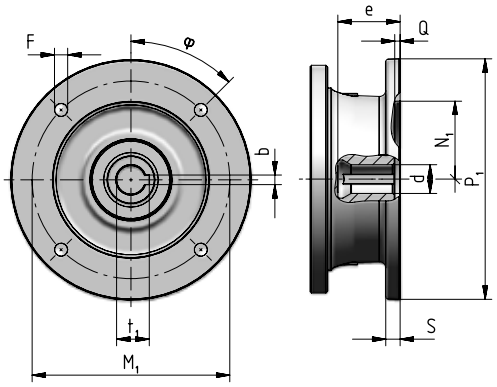

Grand. motore IEC	Codice	P_1 ∅	S	d ∅	e max	b F9	t_1	M_1	F ∅		φ	N_1 ∅ G7	Q
71	**I14×160**	160	–	14 F6	32	5	16,3	130	M8 × 16	(n.4)	45°	110	4,5
80	**I19×200**	200	12	19 F6	41,5	6	21,8	165	11	(n.4)	45°	130	4,5
90	**I24×200**	200	12	24 F6	52	8	27,3	165	11	(n.4)	45°	130	4,5
100	**I28×250**	250	14	28 F6	62	8	31,3	215	14	(n.4)	45°	180	5
112	**I28×250**	250	14	28 F6	62	8	31,3	215	14	(n.4)	45°	180	5
132	**I38×300**	300	14	38 F6	82	10	41,3	265	14	(n.4)	45°	230	5
160	**I42×350**	350	15	42 F6	113	12	45,3	300	18	(n.4)	45°	250	6
180	**I48×350**	350	15	48 F6	113	14	51,8	300	18	(n.4)	45°	250	6
200	**I55×400**	400	15	55 E6	113	16	59,3	350	18	(n.4)	45°	300	6
225	**I60×450**	450	18	60 E6	143	18	64,4	400	18	(n.8)	22,5°	350	6

Entrata

Entrata universale

U

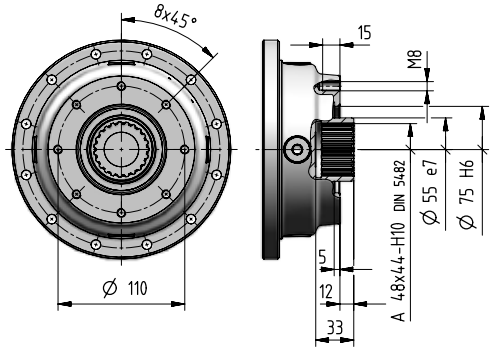

Per maggiori informazioni ved. cap. 8.7

004A - Accessori

Rosetta di arresto Codice: **,SW058** [inclusa]

kg 0,24

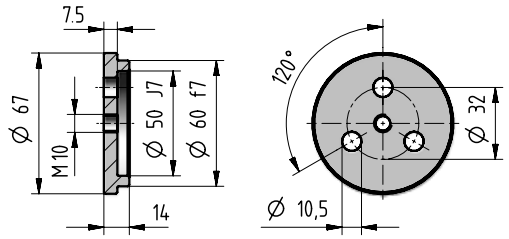

Rosetta di arresto Codice: **,SW062** [inclusa]

kg 0,28

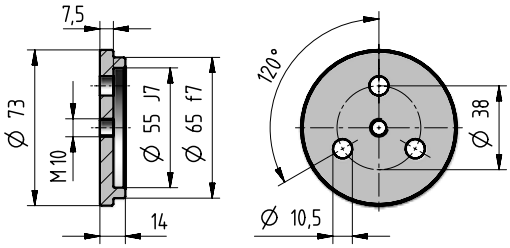

Boccola scanalata Codice: **,SB058** [inclusa]

kg 1,4

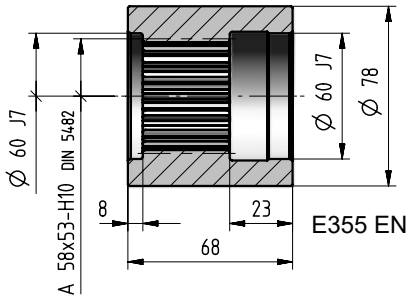

E355 EN10297-1

Boccola scanalata Codice: **,SB062** [inclusa]

kg 1,7

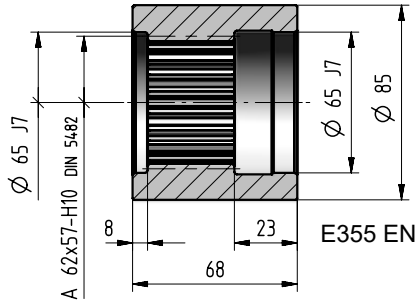

E355 EN10297-1

Flangia ruota Codice: **,WF058** [inclusa]

kg 3,2

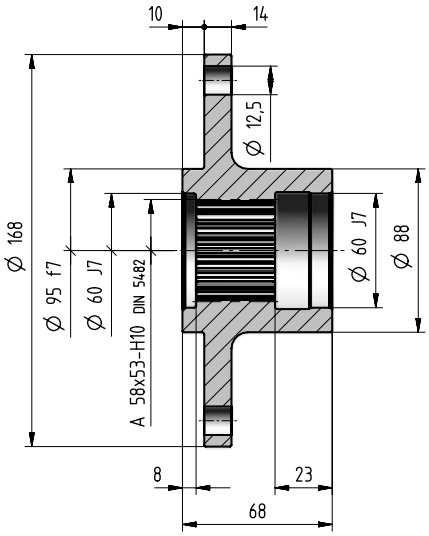

Flangia ruota Codice: **,WF062** [inclusa]

kg 4

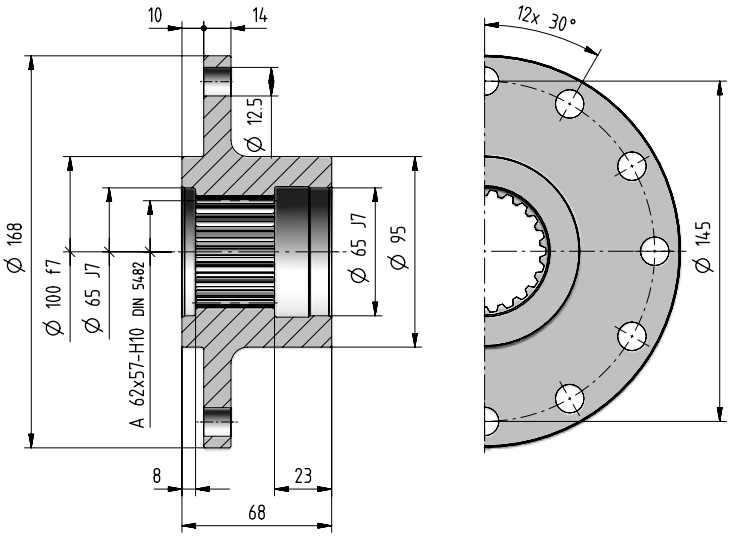

Barra scanalata Codice: ,SC058

kg 2,8

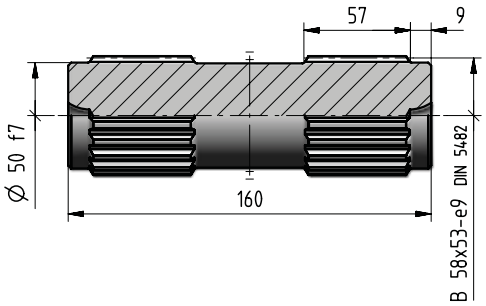

Barra scanalata Codice: ,SC062

kg 3,3

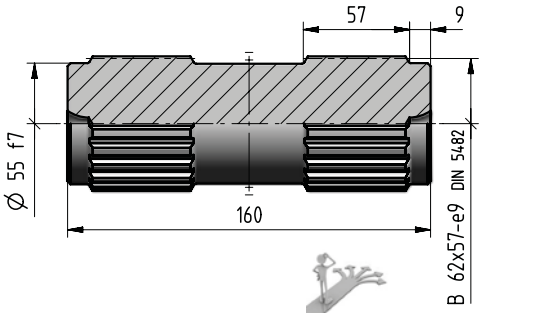

Pignone per rotazione

[incluso]

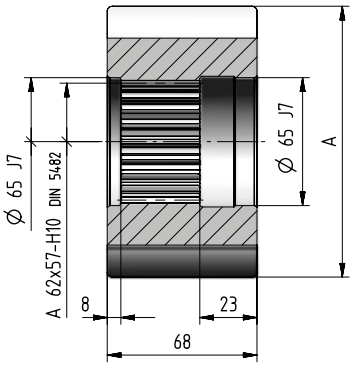

m_P	z_P	x	A ∅ h9	Codice	kg
10	11	0,5	139	**,R006DA**	4,5
10	12	0,5	149	**,R006DB**	5,5
8	13	0,5	127	**,R006CC**	3,8
8	14	0,5	135	**,R006CD**	4,5
8	15	0,5	143	**,R006CE**	5,3
8	16	0,5	149,5	**,R006CF**	6,2

Braccio di reazione Codice: ,TA10b

[included]

kg 3

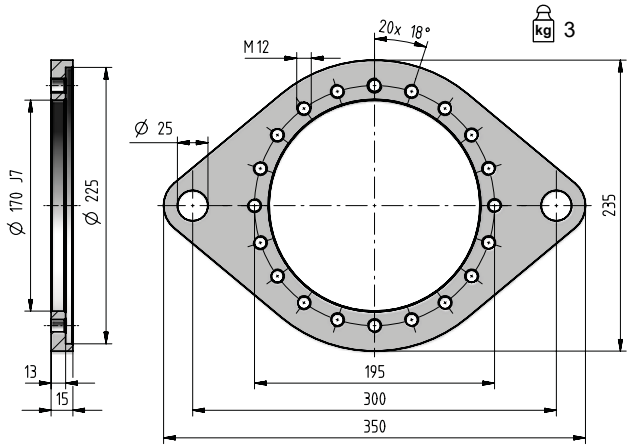

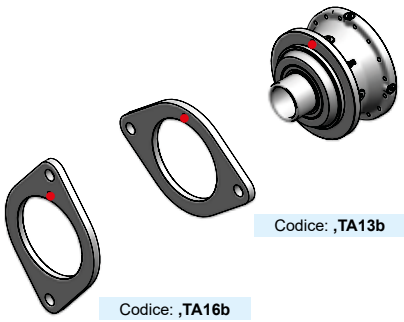

Codice: **,TA13b**

Codice: **,TA16b**

Se si desidera il braccio di reazione già montato, occorre indicare la posizione relativa tra il braccio e il riduttore. Tale posizione è individuata dal foro superiore di fissaggio della flangia (indicato in rosso nella figura).

- Foro di riferimento per l'individuazione della forma costruttiva

Unità di bloccaggio Codice: ,SD080

kg 2,4

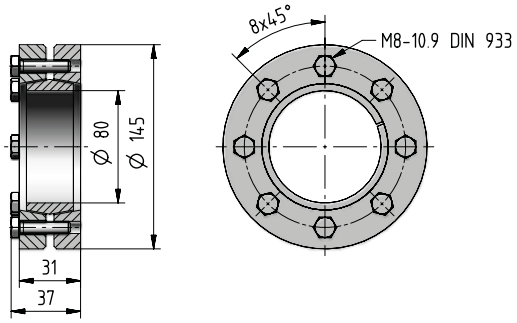

Unità di bloccaggio Codice: ,SD090

kg 3,3

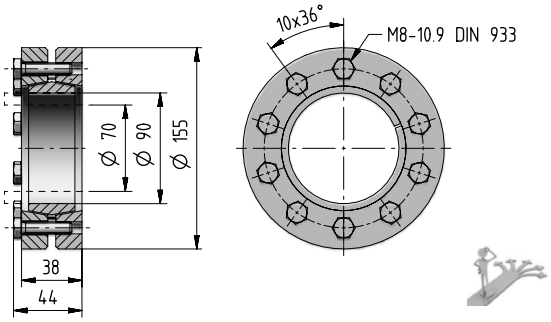

004A - Carichi radiali F_{r2} [N] e assiali F_{a2} [N]

Carichi radiali $\boldsymbol{F}_{r2\ amm}$ e assiali $\boldsymbol{F}_{a2\ amm}$ ammessi sull'estremità d'albero lento del riduttore.
Per ulteriori informazioni ved. cap. 2.2.

Lato uscita: **C060M1 F20b**
S058M1 F20b
C060M1 P20b
S058M1 P20b

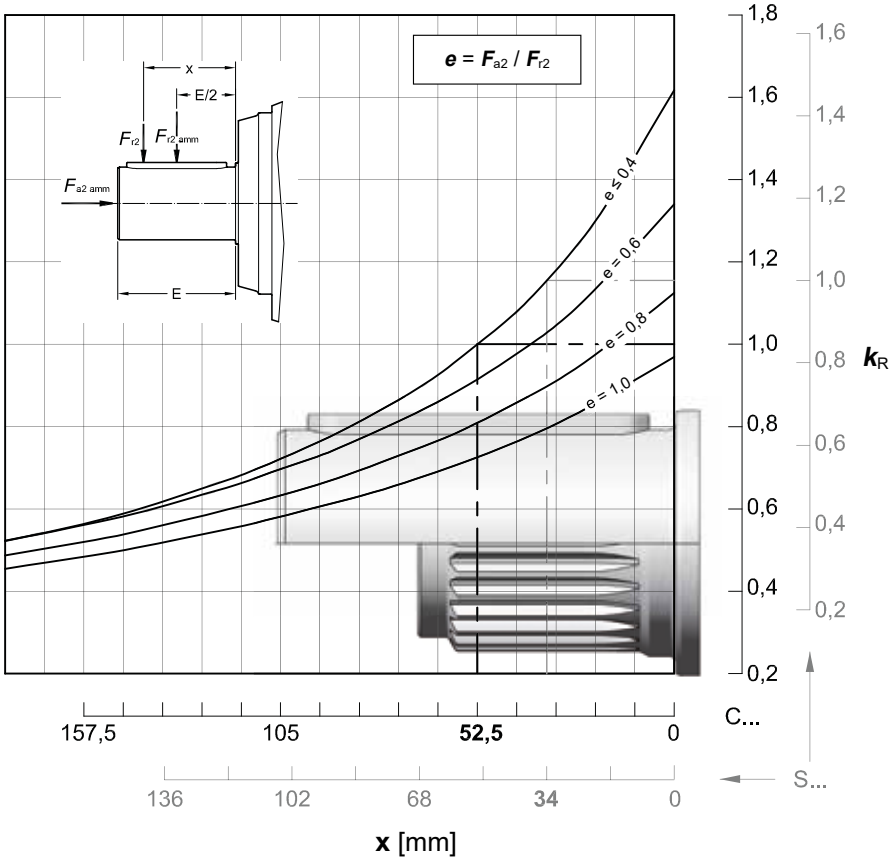

$n_2 \times L_h$	$F_{r2\ amm}$		$F_{a2\ amm}$	$F_{a2\ amm}$
$min^{-1} \cdot h$	**C ...**	**S ...**	←	→
< 18 000	56 000	63 000	63 000	80 000
22 400	53 000	63 000	60 000	75 000
28 000	50 000	60 000	56 000	71 000
35 500	47 500	56 000	53 000	67 000
45 000	45 000	50 000	50 000	63 000
56 000	40 000	47 500	45 000	56 000
71 000	37 500	45 000	42 500	53 000
90 000	35 500	42 500	40 000	50 000
112 000	33 500	37 500	37 500	47 500
140 000	31 500	35 500	35 500	45 000
180 000	28 000	33 500	31 500	40 000
224 000	26 500	31 500	30 000	37 500
280 000	25 000	30 000	28 000	35 500
355 000	23 600	28 000	26 500	33 500
450 000	22 400	25 000	25 000	31 500
560 000	21 200	23 600	22 400	30 000
710 000	19 000	22 400	21 200	26 500
900 000	18 000	21 200	20 000	25 000
1 120 000	17 000	19 000	19 000	23 600
1 400 000	16 000	18 000	17 000	22 400
1 800 000	15 000	17 000	16 000	20 000
2 240 000	14 000	16 000	15 000	19 000
2 800 000	12 500	15 000	14 000	18 000
max	**56 000**	**63 000**	**63 000**	**80 000**

004A - Carichi radiali F_{r2} [N] e assiali F_{a2} [N]

Lato uscita: **C070M1 F30b**
S062M1 F30b
C070M1 P30b
S062M1 P30b

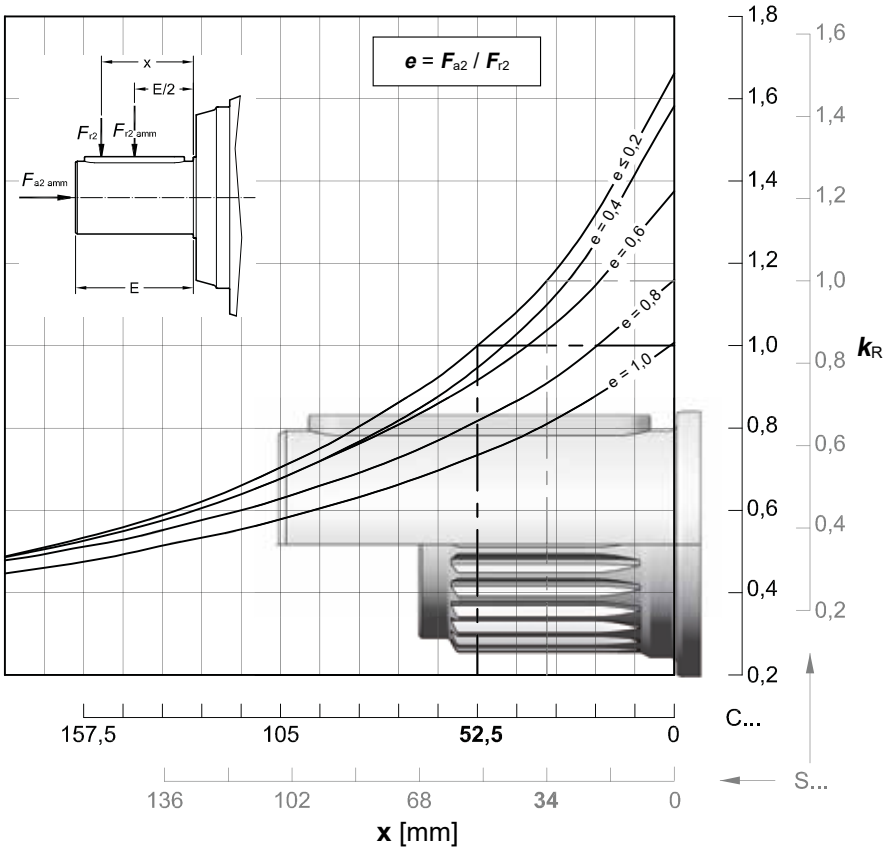

$n_2 \times L_h$	F_{r2} amm		F_{a2} amm	F_{a2} amm
min^{-1} · h	C ...	S ...	←	→
< 18 000	67 000	80 000	63 000	106 000
22 400	67 000	75 000	63 000	100 000
28 000	60 000	71 000	63 000	95 000
35 500	56 000	67 000	63 000	90 000
45 000	53 000	63 000	63 000	85 000
56 000	50 000	56 000	56 000	80 000
71 000	45 000	53 000	53 000	71 000
90 000	42 500	50 000	50 000	67 000
112 000	40 000	47 500	47 500	63 000
140 000	37 500	45 000	45 000	60 000
180 000	35 500	40 000	40 000	56 000
224 000	33 500	37 500	37 500	50 000
280 000	30 000	35 500	35 500	47 500
355 000	28 000	33 500	33 500	45 000
450 000	26 500	31 500	31 500	42 500
560 000	25 000	28 000	28 000	40 000
710 000	23 600	26 500	26 500	35 500
900 000	21 200	25 000	25 000	33 500
1 120 000	20 000	23 600	26 000	31 500
1 400 000	19 000	22 400	22 400	30 000
1 800 000	17 000	20 000	20 000	28 000
2 240 000	16 000	19 000	19 000	26 500
2 800 000	15 000	18 000	18 000	23 600
max	**67 000**	**80 000**	**63 000**	**106 000**

Lato uscita: **C065M1 F30b**
C065M1 P30b

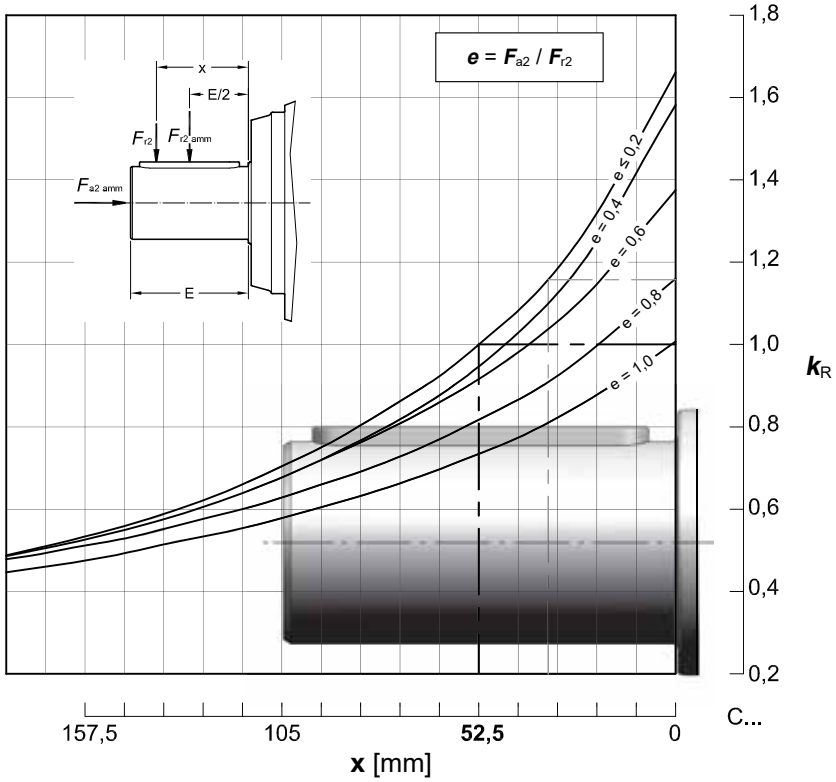

$n_2 \times L_h$	F_{r2} amm	F_{a2} amm	F_{a2} amm
min^{-1} · h	C ...	←	→
< 18 000	67 000	63 000	106 000
22 400	67 000	63 000	100 000
28 000	60 000	63 000	95 000
35 500	56 000	63 000	90 000
45 000	53 000	63 000	85 000
56 000	50 000	56 000	80 000
71 000	45 000	53 000	71 000
90 000	42 500	50 000	67 000
112 000	40 000	47 500	63 000
140 000	37 500	45 000	60 000
180 000	35 500	40 000	56 000
224 000	33 500	37 500	50 000
280 000	30 000	35 500	47 500
355 000	28 000	33 500	45 000
450 000	26 500	31 500	42 500
560 000	25 000	28 000	40 000
710 000	23 600	26 500	35 500
900 000	21 200	25 000	33 500
1 120 000	20 000	26 000	31 500
1 400 000	19 000	22 400	30 000
1 800 000	17 000	20 000	28 000
2 240 000	16 000	19 000	26 500
2 800 000	15 000	18 000	23 600
max	**67 000**	**63 000**	**106 000**

004A - Carichi radiali F_{r1} [N] sull'estremità d'albero veloce

Carichi radiali $F_{r1\ amm}$ ammessi sull'estremità d'albero veloce del riduttore **coassiale**.
Per ulteriori informazioni, ved. cap. 2.2.

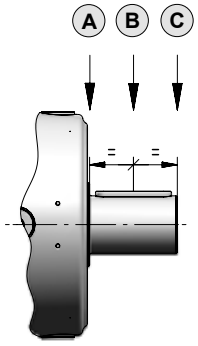

$n_1 \times L_h$	Rotismo											
	1EL			2EL			3EL			4EL		
	A	B	C	A	B	C	A	B	C	A	B	C
900 000	20 000	14 000	10 600	14 000	8 500	5 300	6 300	4 250	3 350	6 300	4 250	3 350
1 120 000	19 000	12 500	9 500	13 200	8 000	5 000	5 600	4 000	3 150	5 600	4 000	3 150
1 400 000	17 000	11 800	9 000	11 800	7 100	4 500	5 300	3 750	2 800	5 300	3 750	2 800
1 800 000	16 000	10 600	8 000	11 200	6 700	4 250	5 000	3 350	2 650	5 000	3 350	2 650
2 240 000	15 000	10 000	7 500	10 000	6 300	4 000	4 500	3 150	2 500	4 500	3 150	2 500
2 800 000	14 000	9 500	7 100	9 500	5 600	3 550	4 250	3 000	2 240	4 250	3 000	2 240
3 550 000	12 500	8 500	6 700	9 000	5 300	3 350	4 000	2 800	2 120	4 000	2 800	2 120
4 500 000	11 800	8 000	6 000	8 000	5 000	3 150	3 550	2 500	1 900	3 550	2 500	1 900
5 600 000	11 200	7 500	5 600	7 500	4 500	2 800	3 350	2 360	1 800	3 350	2 360	1 800
7 100 000	10 000	6 700	5 300	7 100	4 250	2 650	3 150	2 120	1 700	3 150	2 120	1 700
9 000 000	9 500	6 300	4 750	6 300	4 000	2 500	2 800	2 000	1 500	2 800	2 000	1 500
11 200 000	8 500	6 000	4 500	6 000	3 550	2 240	2 650	1 900	1 400	2 650	1 900	1 400
14 000 000	8 000	5 600	4 250	5 600	3 350	2 120	2 500	1 700	1 320	2 500	1 700	1 320
18 000 000	7 500	5 000	3 750	5 000	3 150	1 900	2 240	1 600	1 180	2 240	1 600	1 180
22 400 000	6 700	4 750	3 550	4 750	2 800	1 800	2 120	1 500	1 120	2 120	1 500	1 120
28 000 000	6 300	4 250	3 350	4 500	2 650	1 700	2 000	1 400	1 060	2 000	1 400	1 060
35 500 000	6 000	4 000	3 000	4 000	2 500	1 600	1 800	1 250	950	1 800	1 250	950
45 000 000	5 300	3 750	2 800	3 750	2 240	1 400	1 700	1 180	900	1 700	1 180	900

Nota: Nel caso di entrata con ventola e accessorio ventola di raffreddamento di pag. 7.10, moltiplicare i valori indicati in tabella per 0.63.

Carichi radiali F_{r1amm} ammessi sull'estremità d'albero veloce del riduttore **ortogonale**.
Per ulteriori informazioni, ved. cap. 2.2.

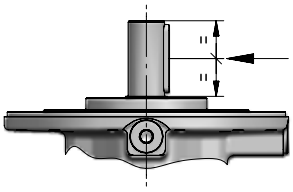

$n_1 \times L_h$	Rotismo					
	2EB		3EB		4EB	
	$i_N \leq 25$	$i_N \geq 28$	$i_N \leq 100$	$i_N \geq 112$	$i_N \leq 315$	$i_N \geq 355$
900 000	4 000	3 350	2 800	2 360	2 800	2 360
1 120 000	3 750	3 150	2 650	2 240	2 650	2 240
1 400 000	3 550	2 800	2 360	2 000	2 360	2 000
1 800 000	3 150	2 650	2 240	1 900	2 240	1 900
2 240 000	3 000	2 500	2 000	1 700	2 000	1 700
2 800 000	2 800	2 240	1 900	1 600	1 900	1 600
3 550 000	2 500	2 120	1 800	1 500	1 800	1 500
4 500 000	2 360	2 000	1 600	1 400	1 600	1 400
5 600 000	2 240	1 800	1 500	1 320	1 500	1 320
7 100 000	2 000	1 700	1 400	1 180	1 400	1 180
9 000 000	1 900	1 600	1 320	1 120	1 320	1 120
11 200 000	1 700	1 400	1 180	1 000	1 180	1 000
14 000 000	1 600	1 320	1 120	950	1 120	950
18 000 000	1 500	1 250	1 000	850	1 000	850
22 400 000	1 400	1 120	950	800	950	800
28 000 000	1 250	1 060	900	750	900	750
35 500 000	1 180	1 000	800	710	800	710
45 000 000	1 120	900	750	630	750	630

006A

Indice

Riepilogo dati e prestazioni	4.74
Dimensioni	4.76
Dettagli lato uscita	4.80
Dettagli lato entrata	4.84
Accessori	4.86
Carichi radiali F_{r2} e assiali F_{a2}	4.88
Carichi radiali F_{r1} sull'albero entrata	4.90

006A - Riepilogo dati e prestazioni

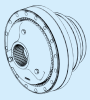

	i_N	i_{eff}	L_h = 10 000 h n_1 min^{-1} n_2 min^{-1} M_{N2} N m 1 400	900	500	M_{N2max} M_{2max} N m	n_{1max} n_{1peak} min^{-1}	n_1 = 1 400 min^{-1} **Pt** [kW] at 20°C 40°C –		
1EL	3,55	**3,52**	398 2 560	256 2 920	142 3 480	4 750 5 600	2 500 2 800	19 14	28 21,2	37,5 28
	4,25	**4,17**	335 2 640	216 3 010	120 3 600	6 300 7 500	2 800 3 550			
	5	**5,29**	264 2 760	170 3 150	94,4 3 270	5 080 6 300	2 800 4 000			
	6	**6,21**	225 2 590	145 2 670	80,5 2 760	4 270 5 300	2 800 4 000			
	7,1	**7,64**	183 1 900	118 1 950	65,5 2 020	3 110 4 500	2 800 4 000			
2EL	12,5	**12,4**	113 3 100	72,8 3 540	40,4 4 220	4 750 5 600	2 800 3 150	12,5 9,5	19 14,5	25,7 19,5
	14	**14,7**	95,4 3 670	61,3 4 200	34,1 4 370	6 300 7 500	2 800 3 150			
	16	**17,4**	80,4 3 790	51,7 4 250	28,7 4 410	6 300 7 500	3 150 4 000			
	18	**18,6**	75,2 3 320	48,3 3 410	26,9 3 540	5 300 6 300	2 800 3 150			
	22,4	**22,1**	63,4 3 960	40,7 4 320	22,6 4 480	6 300 7 500	3 150 4 000			
	25	**25,9**	54,0 3 750	34,7 3 850	19,3 3 990	6 170 7 500	3 150 4 000			
	28	**28**	50,0 3 400	32,1 3 500	17,8 3 630	5 300 6 300	3 150 4 000			
	31,5	**31,9**	43,9 2 740	28,2 2 810	15,7 2 920	4 490 6 500	3 150 4 000			
	35,5	**32,9**	42,6 3 440	27,4 3 530	15,2 3 660	5 300 6 300	3 150 4 000			
	40	**40,4**	34,6 3 470	22,3 3 570	12,4 3 700	5 300 6 300	3 150 4 000			
	45	**47,5**	29,5 2 940	19,0 3 020	10,5 3 130	4 500 5 300	3 150 4 000			
3EL	50	**50,6**	27,6 4 420	17,8 4 540	9,87 4 710	6 300 7 500	2 800 3 150	9,5 7,1	14 10,6	18,5 14
	63	**61,1**	22,9 4 470	14,7 4 600	8,18 4 790	6 300 7 500	3 150 4 000			
	71	**72,5**	19,3 4 520	12,4 4 640	6,90 4 920	6 300 7 500	3 150 4 000			
	80	**76,2**	18,4 4 530	11,8 4 660	6,56 4 960	6 300 7 500	2 800 3 150			
	90	**92**	15,2 4 590	9,79 4 710	5,44 5 100	6 300 7 500	3 150 4 000			
	100	**105**	13,4 4 110	8,60 4 220	4,78 4 380	6 300 7 500	3 150 4 000			
	112	**109**	12,9 4 630	8,28 4 780	4,60 5 230	6 300 7 500	3 150 4 000			
	125	**124**	11,3 4 670	7,25 4 880	4,03 5 200	6 300 7 500	3 150 4 000			
	140	**136**	10,3 4 700	6,61 4 950	3,67 5 410	6 300 7 500	3 150 4 000			
	160	**157**	8,89 4 740	5,72 5 060	3,18 5 530	6 300 7 500	3 150 4 000			
	180	**189**	7,42 4 610	4,77 4 740	2,65 4 910	6 300 7 500	3 150 4 000			
	200	**203**	6,91 3 840	4,44 4 080	2,47 4 460	5 300 6 300	3 150 4 000			
	224	**221**	6,32 4 270	4,06 4 390	2,26 4 550	6 300 7 500	3 150 4 000			
	250	**239**	5,85 3 920	3,76 4 190	2,09 4 580	5 300 6 300	3 150 4 000			

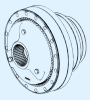

	i_N	i_{eff}	L_h = 10 000 h n_1 min^{-1} n_2 min^{-1} M_{N2} N m 1 400	900	500	M_{N2max} M_{2max} N m	n_{1max} n_{1peak} min^{-1}	n_1 = 1 400 min^{-1} **Pt** [kW] at 20°C 40°C –		
4EL	180	**175**	8,01 4 810	5,15 5 140	2,86 5 620	6 300 7 500	2 800 3 150	8 6	12,2 9,25	16 12,2
	200	**207**	6,75 4 930	4,34 5 280	2,41 5 770	6 300 7 500	2 800 3 150			
	250	**250**	5,60 5 080	3,60 5 430	2,00 5 930	6 300 7 500	3 150 4 000			
	280	**296**	4,73 5 210	3,04 5 570	1,69 6 080	6 300 7 500	3 150 4 000			
	315	**317**	4,41 5 260	2,84 5 630	1,58 6 080	6 300 7 500	3 150 4 000			
	355	**357**	3,93 5 360	2,52 5 730	1,40 6 260	6 300 7 500	3 150 4 000			
	400	**422**	3,32 5 490	2,13 5 870	1,19 6 300	6 300 7 500	3 150 4 000			
	450	**452**	3,09 5 550	1,99 5 940	1,11 6 300	6 300 7 500	3 150 4 000			
	500	**517**	2,71 5 670	1,74 6 060	0,968 6 300	6 300 7 500	3 150 4 000			
	560	**566**	2,47 5 740	1,59 6 080	0,883 6 300	6 300 7 500	3 150 4 000			
	630	**611**	2,29 5 810	1,47 6 210	0,819 6 300	6 300 7 500	3 150 4 000			
	710	**732**	1,91 5 970	1,23 6 300	0,683 6 300	6 300 7 500	3 150 4 000			
	800	**838**	1,67 6 060	1,07 6 300	0,597 6 300	6 300 7 500	3 150 4 000			
	900	**916**	1,53 6 180	0,983 6 300	0,546 6 300	6 300 7 500	3 150 4 000			
	1000	**970**	1,44 6 160	0,928 6 300	0,516 6 300	6 300 7 500	3 150 4 000			
	1120	**1122**	1,25 6 290	0,802 6 300	0,446 6 300	6 300 7 500	3 150 4 000			
	1250	**1248**	1,12 5 030	0,721 5 300	0,401 5 300	5 300 6 300	3 150 4 000			
	1400	**1344**	1,04 6 300	0,669 6 300	0,372 6 300	6 300 7 500	3 150 4 000			
	1600	**1611**	0,869 5 260	0,559 5 410	0,310 5 600	6 300 7 500	3 150 4 000			
	1800	**1730**	0,809 5 280	0,520 5 300	0,289 5 300	5 300 6 300	3 150 4 000			
	2000	**2043**	0,685 5 300	0,440 5 300	0,245 5 300	5 300 6 300	3 150 4 000			
	2500	**2399**	0,584 5 300	0,375 5 300	0,208 5 300	5 300 6 300	3 150 4 000			
	2800	**2947**	0,475 4 730	0,305 5 060	0,170 5 300	5 300 6 300	3 150 4 000			
	3550	**3460**	0,405 4 500	0,260 4 500	0,145 4 500	4 500 5 300	3 150 4 000			

In caso di esecuzione con uscita opzionale, fare riferimento ai limiti di momento torcente indicati a pagina 4.88, se presenti.

006A - Riepilogo dati e prestazioni

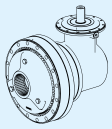

	i_N	i_{eff}	L_h = 10 000 h n_1 min^{-1} n_2 min^{-1} M_{N2} N m 1 400	900	500	M_{N2max} M_{2max} N m	n_{1max} n_{1peak} min^{-1}	n_1 = 1 400 min^{-1} Pt [kW] at 20°C 40°C –		
2EB	9	**8,79**	159 1 930	102 2 210	56,9 2 630	3 070 3 870	2 800 4 000	13,2 10	20 15	26,5 20
	10	**10,4**	134 2 290	86,3 2 620	47,9 3 120	3 640 4 500	2 800 4 000			
	11,2	**11,1**	126 1 960	81,1 2 240	45,1 2 670	3 070 3 870	3 150 4 000			
	12,5	**13,2**	106 2 910	68,0 3 320	37,8 3 460	4 620 5 800	2 800 4 000			
	14	**15,5**	90,1 2 740	57,9 2 820	32,2 2 920	4 500 5 300	2 800 4 000			
	16	**16,7**	83,8 2 950	53,9 3 370	29,9 3 510	4 620 5 800	3 150 4 000			
	20	**19,6**	71,4 2 780	45,9 2 860	25,5 2 970	4 500 5 300	3 150 4 000			
	22,4	**21,2**	66,1 3 200	42,5 3 360	23,6 3 560	3 980 4 870	3 150 4 000			
	25	**24,9**	56,3 2 820	36,2 2 900	20,1 3 010	4 500 5 300	3 150 4 000			
	28	**26,5**	52,9 2 140	34,0 2 440	18,9 2 910	3 160 3 870	3 150 4 000			
	31,5	**31,1**	45,1 2 510	29,0 2 870	16,1 3 050	3 710 4 500	3 150 4 000			
3EB	31,5	**30,9**	45,3 3 170	29,1 3 630	16,2 4 130	4 130 5 600	3 550 4 000	10 7,5	15 11,2	19,5 15
	35,5	**36,7**	38,1 3 770	24,5 4 300	13,6 4 620	4 900 7 300	3 550 4 000			
	40	**39**	35,9 3 210	23,1 3 660	12,8 4 130	4 130 5 600	3 550 4 000			
	45	**43,6**	32,1 4 380	20,7 4 500	11,5 4 670	5 820 7 500	3 550 4 000			
	50	**46,3**	30,2 3 810	19,4 4 350	10,8 4 680	4 900 7 300	3 550 4 000			
	56	**55,2**	25,3 4 450	16,3 4 570	9,05 4 730	6 300 7 500	3 550 4 000			
	63	**64,8**	21,6 3 960	13,9 4 070	7,71 4 220	6 300 7 500	3 550 4 000			
	71	**69,7**	20,1 4 510	12,9 4 630	7,17 4 890	6 300 7 500	3 550 4 000			
	80	**81,8**	17,1 4 020	11,0 4 130	6,11 4 280	6 300 7 500	3 550 4 000			
	90	**88,4**	15,8 4 580	10,2 4 700	5,66 5 070	6 300 7 500	3 550 4 000			
	100	**104**	13,5 4 080	8,67 4 190	4,82 4 350	6 300 7 500	3 550 4 000			
	112	**110**	12,7 4 490	8,15 4 710	4,53 5 030	5 050 7 300	3 550 4 000			
	125	**130**	10,8 4 140	6,94 4 250	3,86 4 410	5 930 7 500	3 550 4 000			
	140	**140**	9,99 3 760	6,42 3 860	3,57 4 220	5 300 6 300	3 550 4 000			
	160	**164**	8,51 3 790	5,47 3 960	3,04 4 330	5 300 6 300	3 550 4 000			
	200	**202**	6,93 3 830	4,45 3 940	2,47 4 080	5 300 6 300	3 550 4 000			

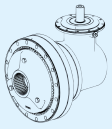

	i_N	i_{eff}	L_h = 10 000 h n_1 min^{-1} n_2 min^{-1} M_{N2} N m 1400	900	500	M_{N2max} M_{2max} N m	n_{1max} n_{1peak} min^{-1}	n_1 = 1 400 min^{-1} Pt [kW] at 20°C 40°C –		
4EB	160	**160**	8,76 4 740	5,63 5 070	3,13 5 540	6 300 7 500	3 550 4 000	8 6,3	12,2 9,25	16,5 12,5
	180	**181**	7,72 4 840	4,97 5 170	2,76 5 650	6 300 7 500	3 550 4 000			
	200	**193**	7,27 4 880	4,67 5 220	2,60 5 700	6 300 7 500	3 550 4 000			
	224	**229**	6,12 5 010	3,94 5 350	2,19 5 850	6 300 7 500	3 550 4 000			
	250	**240**	5,82 5 050	3,74 5 400	2,08 5 900	6 300 7 500	3 550 4 000			
	280	**290**	4,83 5 190	3,10 5 550	1,72 6 050	6 300 7 500	3 550 4 000			
	315	**305**	4,59 5 230	2,95 5 590	1,64 6 070	6 300 7 500	3 550 4 000			
	355	**362**	3,86 5 370	2,48 5 740	1,38 6 270	6 300 7 500	3 550 4 000			
	400	**381**	3,67 5 410	2,36 5 780	1,31 6 250	6 300 7 500	3 550 4 000			
	450	**460**	3,05 5 570	1,96 5 950	1,09 6 300	6 300 7 500	3 550 4 000			
	500	**497**	2,82 5 310	1,81 5 460	1,01 5 660	6 300 7 500	3 550 4 000			
	560	**544**	2,58 5 710	1,66 6 070	0,920 6 300	6 300 7 500	3 550 4 000			
	630	**630**	2,22 5 840	1,43 6 170	0,794 6 300	6 300 7 500	3 550 4 000			
	710	**680**	2,06 5 910	1,32 6 240	0,735 6 300	6 300 7 500	3 550 4 000			
	800	**787**	1,78 6 040	1,14 6 300	0,635 6 300	6 300 7 500	3 550 4 000			
	900	**943**	1,48 5 090	0,954 5 230	0,530 5 420	6 300 7 500	3 550 4 000			
	1000	**1013**	1,38 4 870	0,888 5 210	0,494 5 300	5 300 6 300	3 550 4 000			
	1120	**1124**	1,25 4 950	0,801 5 290	0,445 5 300	5 300 6 300	3 550 4 000			
	1250	**1197**	1,17 5 000	0,752 5 300	0,418 5 300	5 300 6 300	3 550 4 000			
	1400	**1405**	0,997 5 120	0,641 5 300	0,356 5 300	5 300 6 300	3 550 4 000			
	1600	**1621**	0,864 4 300	0,555 4 500	0,308 4 500	4 500 5 300	3 550 4 000			
	1800	**1726**	0,811 4 370	0,521 4 660	0,290 5 100	5 300 6 300	3 550 4 000			
	2000	**2026**	0,691 4 450	0,444 4 500	0,247 4 500	4 500 5 300	3 550 4 000			

In caso di esecuzione con uscita opzionale, fare riferimento ai limiti di momento torcente indicati a pagina 4.88, se presenti.

006A - Dimensioni

C060M1 F20b

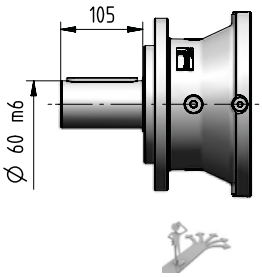

4.80

C065M1 F30b

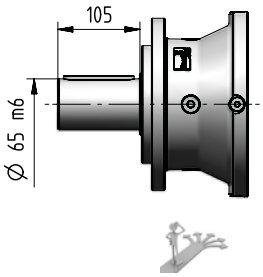

C070M1 F30b

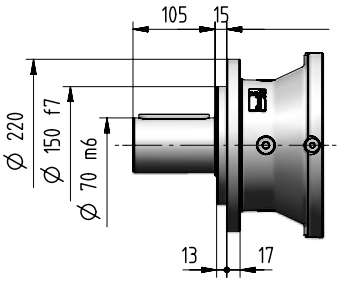

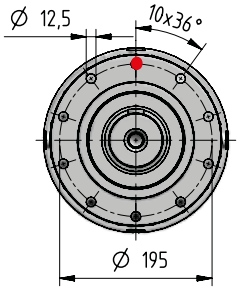

S058M1 F20b

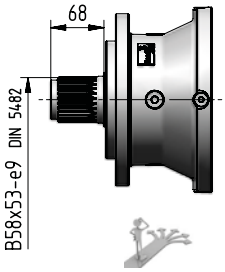

4.81

S062M1 F30b

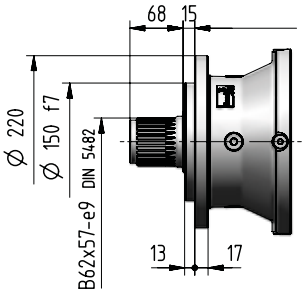

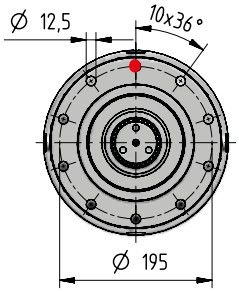

H065M1 A20b

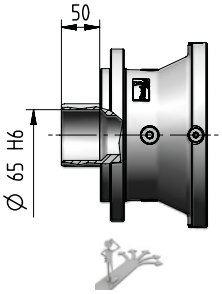

4.83

H070M1 A40b

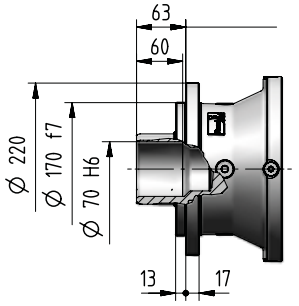

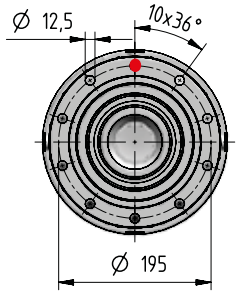

N065M1 A07b

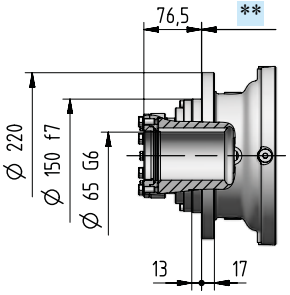

4.81

4.88

Solo per montaggio orizzontale

M095M1 A30b

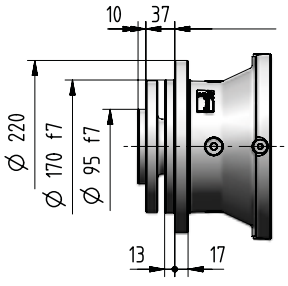

4.83

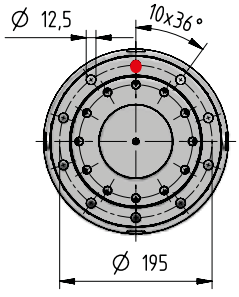

kg	Opzioni in entrata Codice												Opzioni in uscita (Δ) Codice	
	I14×160	I19×200	I24×200	I28×250	I38×300	I42×350	I48×350	I55×400	I60×450	C…	U…	J…	C… S…	H… M…
1EL	-	-	-	44	48	54	54	56	65	49	41	–		
2EL	45	48	48	49	53	59	58	–	–	50	47	–		
3EL	50	52	52	54	57	63	63	–	–	55	52	–		
4EL	53	56	56	57	61	67	66	–	–	58	55	–	+0	-4
2EB	65	67	67	68	72	78	77	–	–	69	66	61		
3EB	62	65	64	66	70	76	75	–	–	67	64	59		
4EB	67	69	69	70	74	80	79	–	–	71	68	63		

006A - Dimensioni

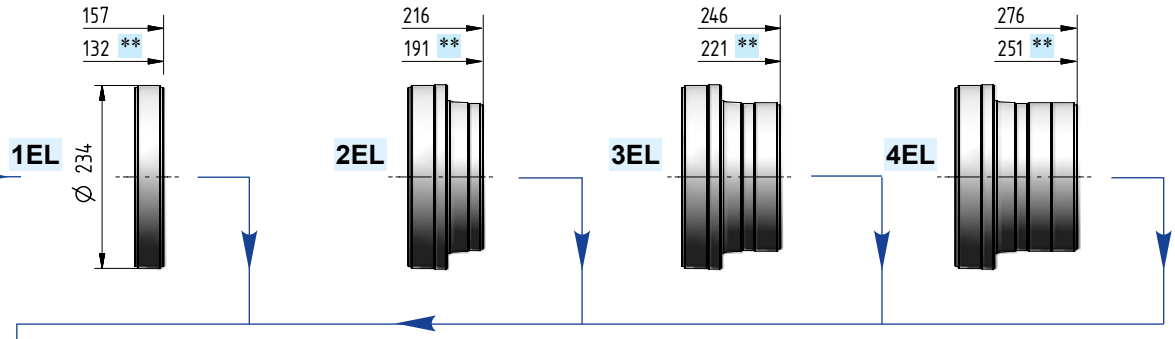

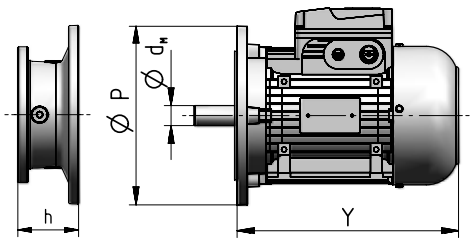

Grand. motore IEC	d_M×P	Y	Y 1)	Rotismo 1EL	2EL	3EL	4EL	2EB	3EB	4EB	Codice
				Dimensione **h**							
71	14×160	216	278	–	52	52	52	52	52	52	**I14×160**
80	19×200	233	302	–	72	72	72	72	72	72	**I19×200**
90	24×200	287	366	–	72	72	72	72	72	72	**I24×200**
100	28×250	310	405	103	82	82	82	82	82	82	**I28×250**
112	28×250	336	435	103	82	82	82	82	82	82	**I28×250**
132	38×300	445	553	120	102	102	102	102	102	102	**I38×300**
160	42×350	573	640	153	135	135	135	135	135	135	**I42×350**
180	48×350	613	734	153	135	135	135	135	135	135	**I48×350**
200	55×400	654	734	153	–	–	–	–	–	–	**I55×400**
225	60×450	710	–	183	–	–	–	–	–	–	**I60×450**

1) Values valid for brake motor; for other dimensions see TX catalog.

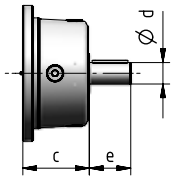

Rotismo	d	e	c	Codice
1EL	48	82	115	**C48×82**
2EL	38	58	90	**C38×58**
3EL, 4EL	30	58	90	**C30×58**
2EB	38	58	90	**C38×58**
3EB, 4EB	38	58	90	**C38×58**

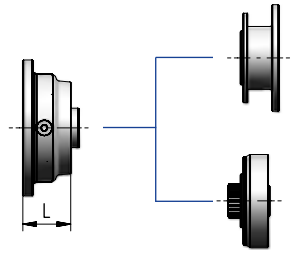

Rotismo	L	Codice
1EL **2EL ... 4EL** **2EB ... 4EB**	ch. 7	

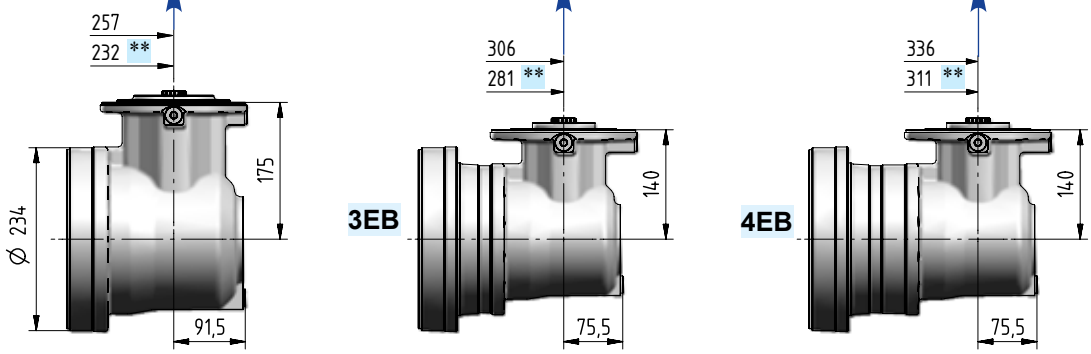

Ødxe	i_N	Codice
30×58	≤ 20	**J30×58**
24×50	≥ 22,4	**J24×50**

Ødxe	i_N	Codice
24×50	≤ 80	**J24×50**
19×40	≥ 90	**J19×40**

Ødxe	i_N	Codice
24×50	≤ 280	**J24×50**
19×40	≥ 315	**J19×40**

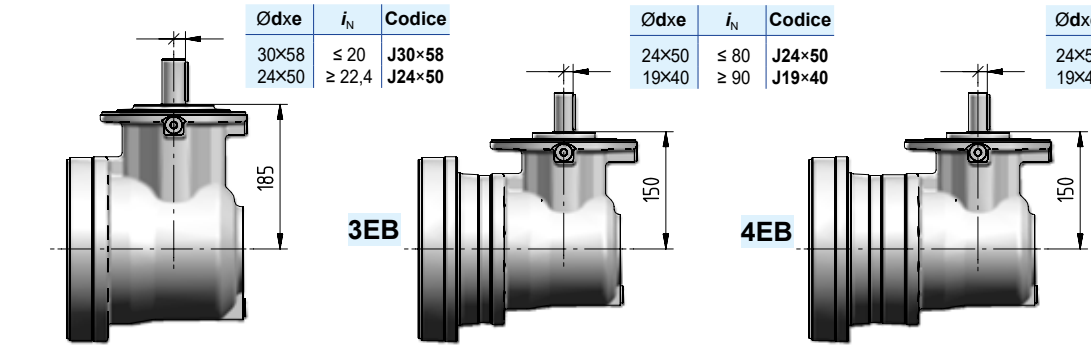

4.84

006A - Dimensioni

4.80

C060M1 P20b

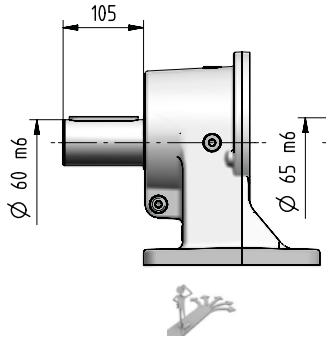

C065M1 P30b

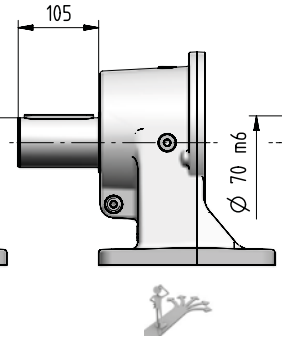

C070M1 P30b

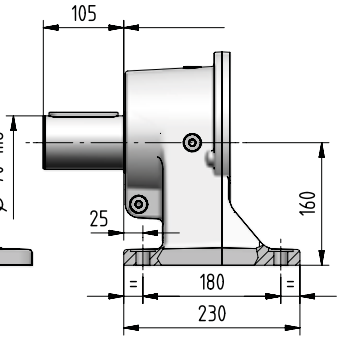

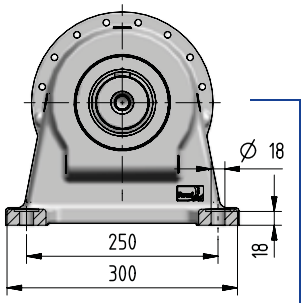

4.81

S058M1 P20b

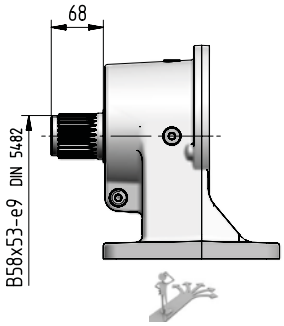

S062M1 P30b

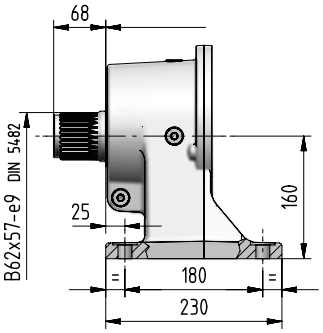

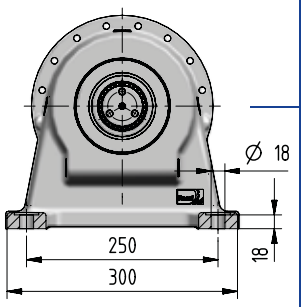

4.82

K060M1 F06b

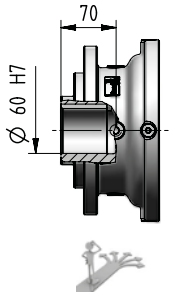

K065M1 F06b

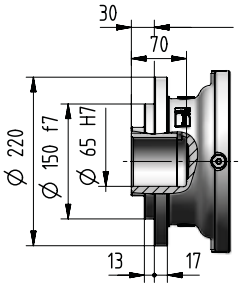

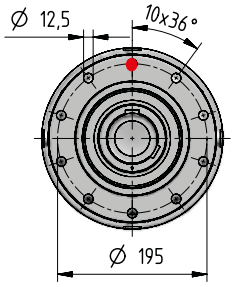

4.82

Z058M1 F05b

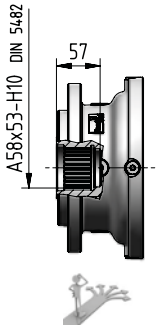

Z062M1 F05b

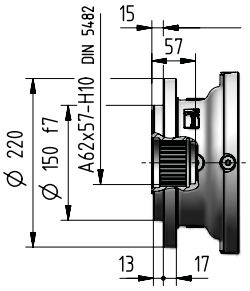

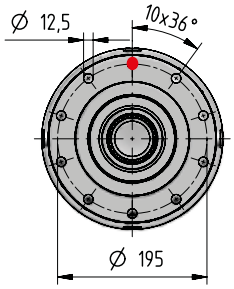

4.88

kg	Opzioni in entrata **Codice**												Opzioni in uscita (Δ) **Codice**	
	I14×160	I19×200	I24×200	I28×250	I38×300	I42×350	I48×350	I55×400	I60×450	C…	U…	J…	C… S…	K… Z…
1EL	–	–	–	50	54	60	60	62	71	55	47	–		
2EL	51	54	54	55	59	65	64	–	–	56	53	–		
3EL	56	58	58	60	63	69	69	–	–	61	58	–		
4EL	59	62	62	63	67	73	72	–	–	64	61	–	+0	-14
2EB	71	73	73	74	78	84	83	–	–	75	72	67		
3EB	68	71	70	72	76	82	81	–	–	73	70	65		
4EB	73	75	75	76	80	86	85	–	–	77	74	69		

006A - Dimensioni

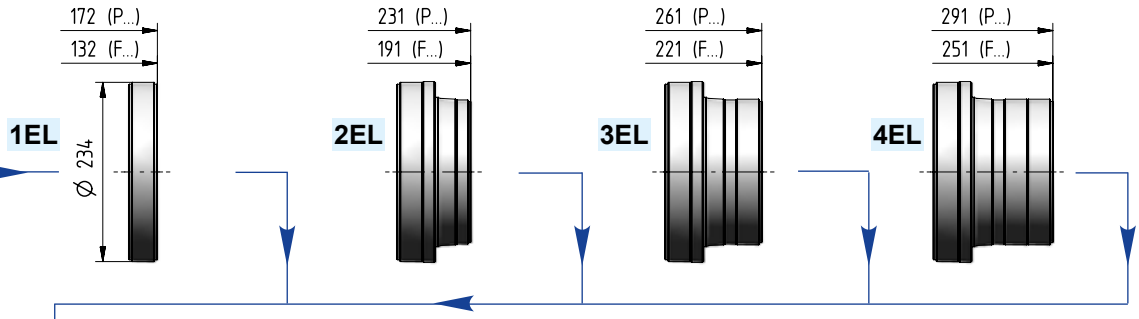

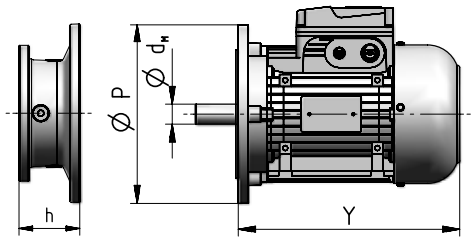

Grand. motore IEC	d_M×P	Y		Rotismo 1EL	2EL	3EL	4EL	2EB	3EB	4EB	Codice
			1)	Dimensione **h**							
71	14×160	216	278	–	52	52	52	52	52	52	**I14×160**
80	19×200	233	302	–	72	72	72	72	72	72	**I19×200**
90	24×200	287	366	–	72	72	72	72	72	72	**I24×200**
100	28×250	310	405	103	82	82	82	82	82	82	**I28×250**
112	28×250	336	435	103	82	82	82	82	82	82	**I28×250**
132	38×300	445	553	120	102	102	102	102	102	102	**I38×300**
160	42×350	573	640	153	135	135	135	135	135	135	**I42×350**
180	48×350	613	734	153	135	135	135	135	135	135	**I48×350**
200	55×400	654	734	153	–	–	–	–	–	–	**I55×400**
225	60×450	710	–	183	–	–	–	–	–	–	**I60×450**

1) Valori validi per motore autofrenante; per altre dimensioni ved. cat. TX.

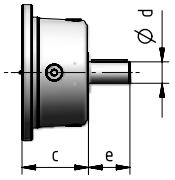

Rotismo	d	e	c	Codice
1EL	48	82	115	**C48×82**
2EL	38	58	90	**C38×58**
3EL, 4EL	30	58	90	**C30×58**
2EB	38	58	90	**C38×58**
3EB, 4EB	38	58	90	**C38×58**

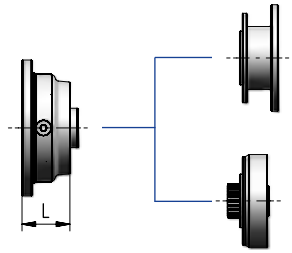

Rotismo	L	Codice
1EL	62	cap. 7
2EL ... 4EL	64	
2EB ... 4EB	64	

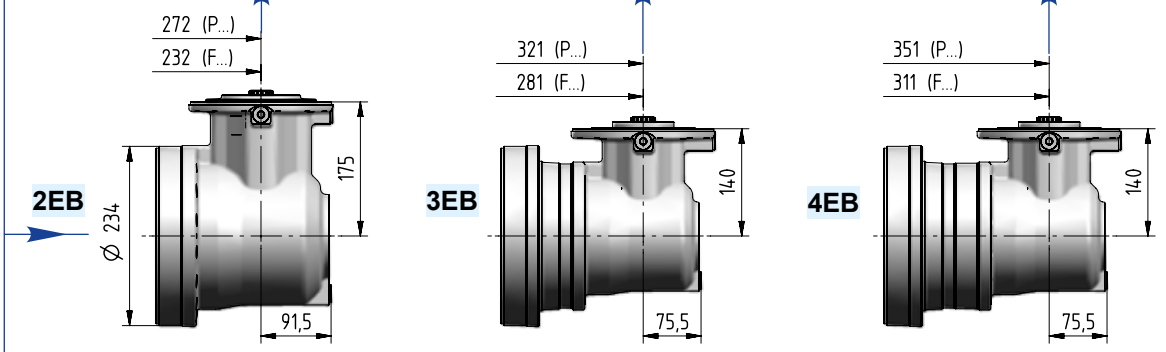

Ødxe	i_N	Codice
30×58	≤ 20	**J30×58**
24×50	≥ 22,4	**J24×50**

Ødxe	i_N	Codice
24×50	≤ 80	**J24×50**
19×40	≥ 90	**J19×40**

Ødxe	i_N	Codice
24×50	≤ 280	**J24×50**
19×40	≥ 315	**J19×40**

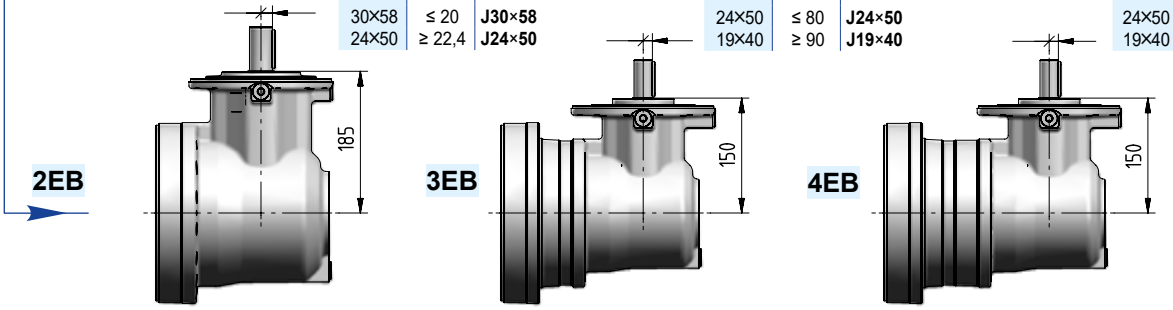

4.84

006A - Dettagli lato uscita

Dimensioni di accoppiamento consigliate

Uscita

Estremità albero cilindrico riduttore				Fissaggio		
C	060	M	1	F	20	b
				P	20	b

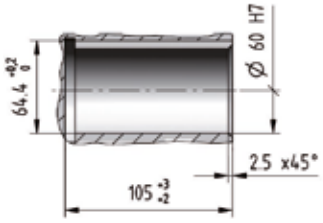

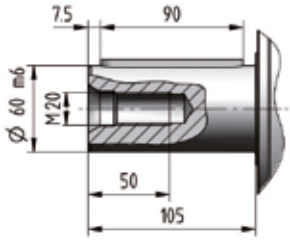

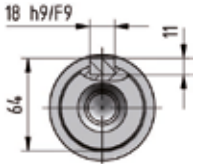

C	065	M	1	F	30	b
				P	30	b

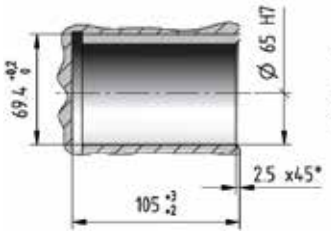

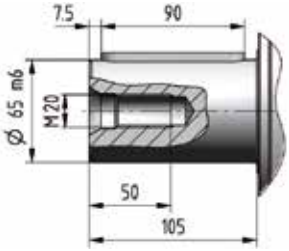

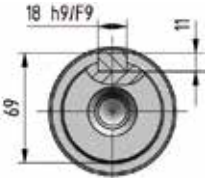

C	070	M	1	F	30	b
				P	30	b

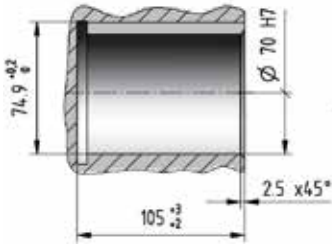

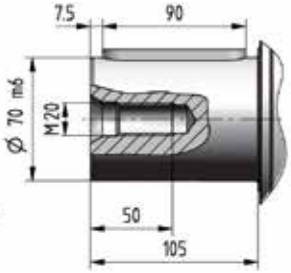

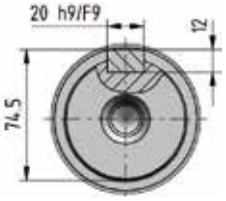

006A - Dettagli lato uscita

Dimensioni di accoppiamento consigliate

Uscita

Estremità albero scanalato riduttore				Fissaggio		
S	058	M	1	F	20	b
				P	20	b

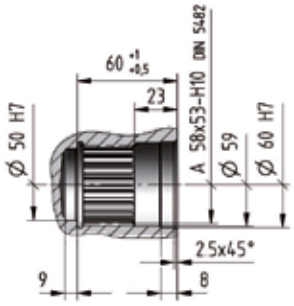

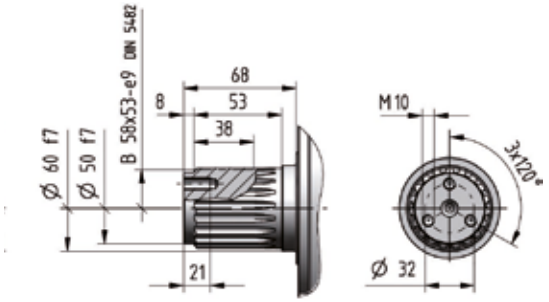

S	062	M	1	F	30	b
				P	30	b

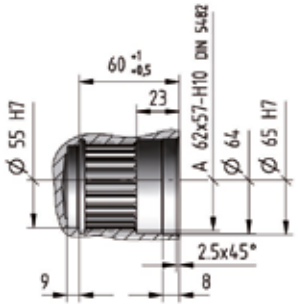

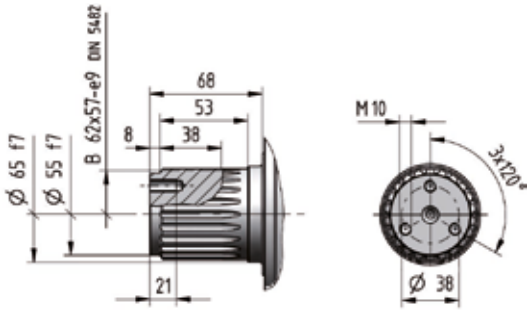

Uscita

Albero cavo riduttore per fissaggio pendolare				Fissaggio		
N	065	M	1	A	07	b

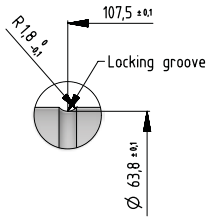

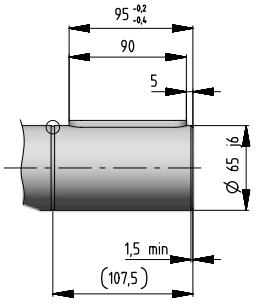

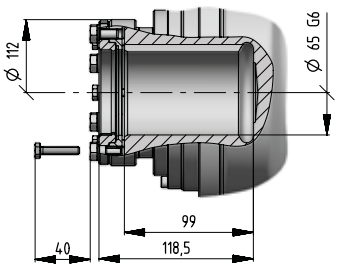

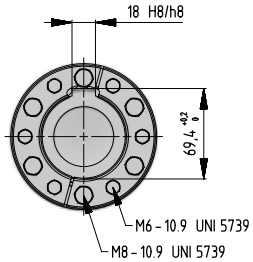

Solo per fissaggio orizzontale.
Durezza linguetta HRC ≥ 40.

006A - Dettagli lato uscita

Dimensioni di accoppiamento consigliate

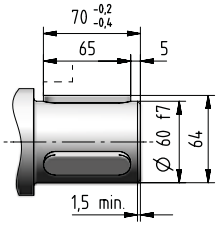

Durezza linguetta HRC ≥ 40.

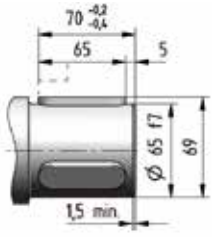

Durezza linguetta HRC ≥ 40.

Uscita

Albero cavo riduttore con linguetta	Fissaggio

K	060	M	1	F	06	b

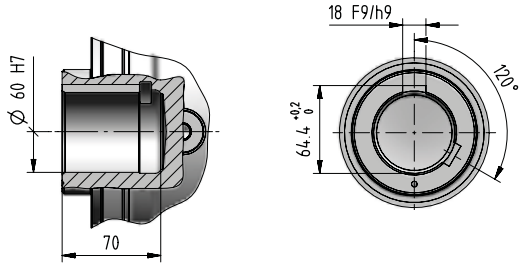

K	065	M	1	F	06	b

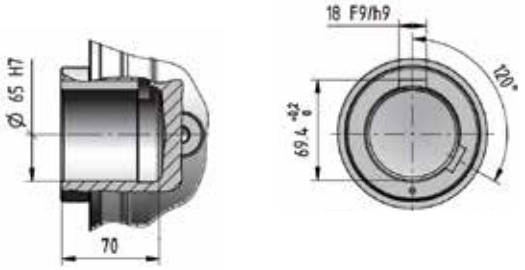

Uscita

Albero cavo scanalato riduttore	Fissaggio

Z	058	M	1	F	05	b

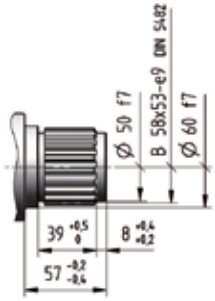

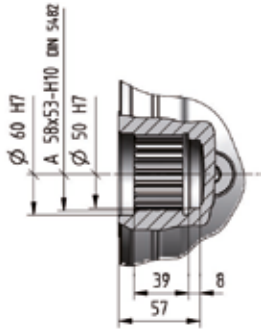

Z	062	M	1	F	05	b

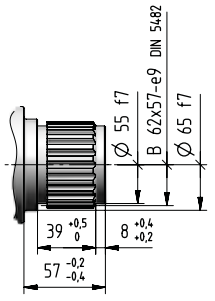

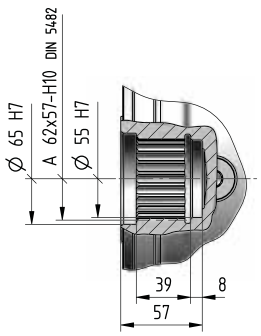

006A - Dettagli lato uscita

Dimensioni di accoppiamento consigliate

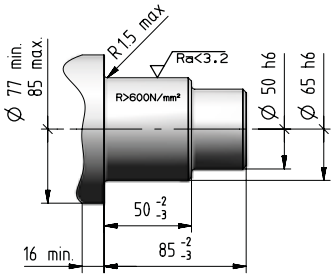

Uscita

Albero cavo riduttore per fissaggio pendolare	Fissaggio

H	065	M	1	A	20	b

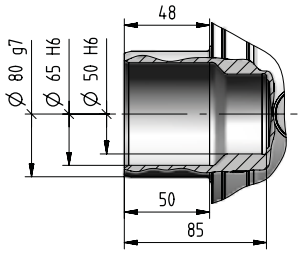

H	070	M	1	A	40	b

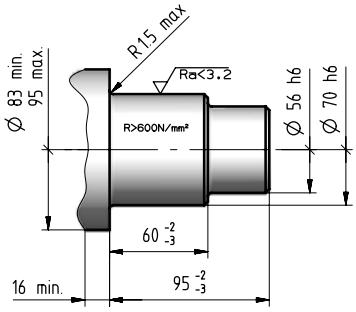

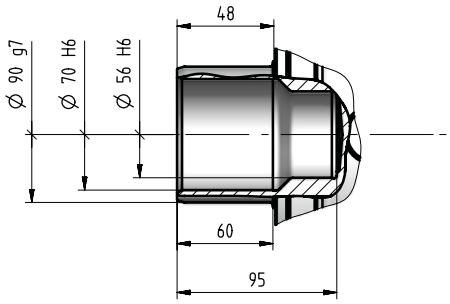

Uscita

Albero flangiato riduttore	Fissaggio flangiato

M	095	M	1	A	30	b

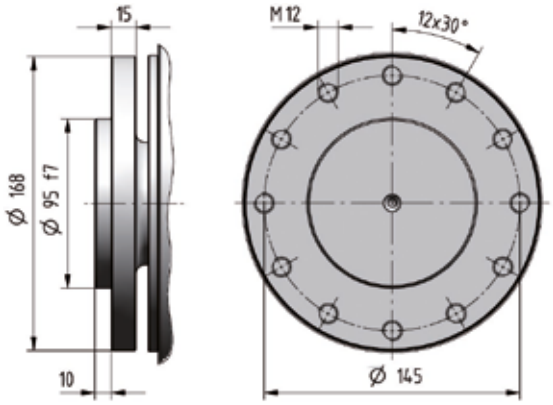

006A - Dettagli lato entrata

Entrata

Estremità albero cilindrico riduttore		Lunghezza albero
C...	x	...

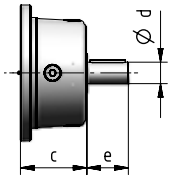

Entrata

Flangia in entrata ortogonale		Lunghezza albero
J...	x	...

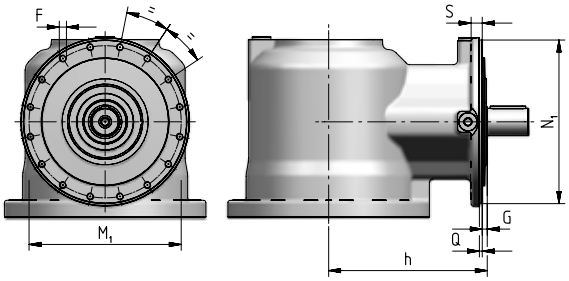

Rotismo	N_1 Ø h6	Q	M_1 Ø	F Ø	G	S	h
2EB	184	3,5	171	M8 (n. 12)	10	12	185
3EB, 4EB	184	3,5	171	M8 (n. 12)	10	12	150

4

006A

Tipo estremità albero cilindrico - CODICE			Dimensioni di accoppiamento consigliate
J19 x 40	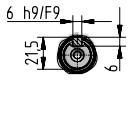	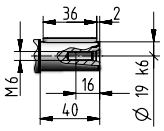	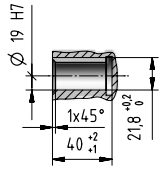
J24 x 50	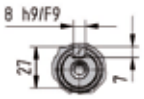	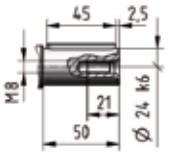	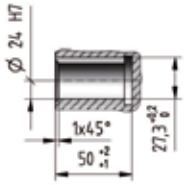
C30 x 58 **J30 x 58**	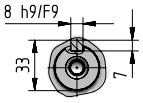	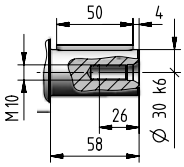	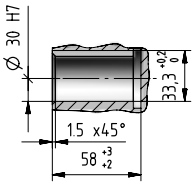
C38 x 58	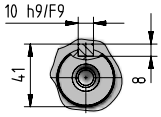	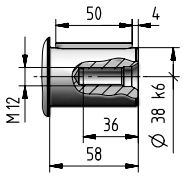	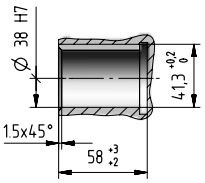
C48 x 82	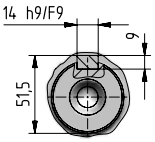	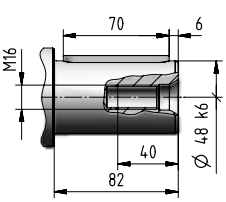	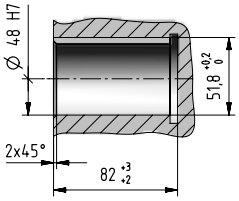

006A - Dettagli lato entrata

Entrata

Entrata motore elettrico IEC

I... x ...

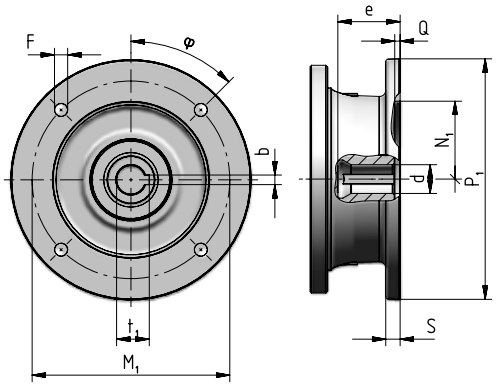

Grand. motore IEC	Code	P_1 ∅	S	d ∅	e max	b F9	t_1	M_1	F ∅	φ	N_1 ∅ G7	Q
71	**I14×160**	160	–	14 F6	32	5	16,3	130	M8 × 16 (n.4)	45°	110	4,5
80	**I19×200**	200	12	19 F6	41,5	6	21,8	165	11 (n.4)	45°	130	4,5
90	**I24×200**	200	12	24 F6	52	8	27,3	165	11 (n.4)	45°	130	4,5
100	**I28×250**	250	14	28 F6	62	8	31,3	215	14 (n.4)	45°	180	5
112	**I28×250**	250	14	28 F6	62	8	31,3	215	14 (n.4)	45°	180	5
132	**I38×300**	300	14	38 F6	82	10	41,3	265	14 (n.4)	45°	230	5
160	**I42×350**	350	15	42 F6	113	12	45,3	300	18 (n.4)	45°	250	6
180	**I48×350**	350	15	48 F6	113	14	51,8	300	18 (n.4)	45°	250	6
200	**I55×400**	400	15	55 E6	113	16	59,3	350	18 (n.4)	45°	300	6
225	**I60×450**	450	18	60 E6	143	18	66,4	400	18 (n.8)	22,5°	350	6

Entrata

Entrata universale

U

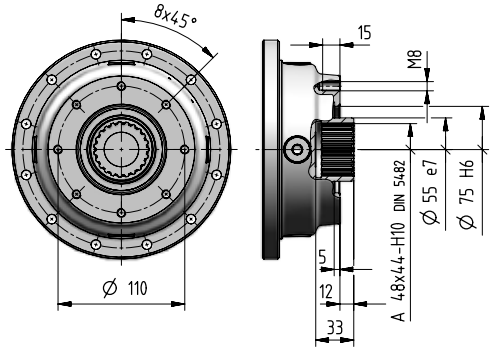

Per maggiori informazioni ved. ch. 8.7

006A - Accessori

Rosetta di arresto Codice: **,SW062** [inclusa]

0,28

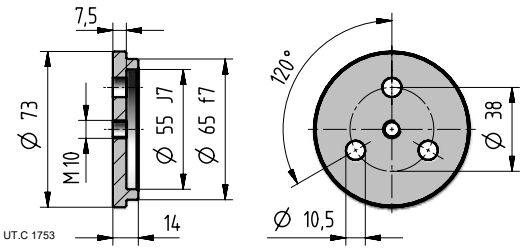

Rosetta di arresto Codice: **,SW058** [inclusa]

0,24

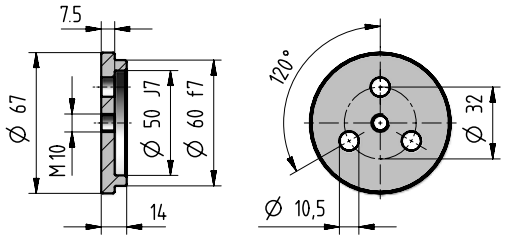

Boccola scanalata Codice: **,SB062** [inclusa]

1,7

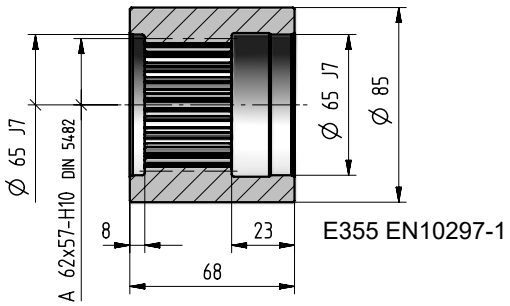

Boccola scanalata Codice: **,SB058** [inclusa]

1,4

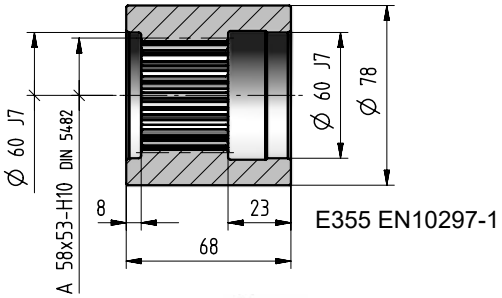

Flangia ruota Codice: **,WF062** [inclusa]

4

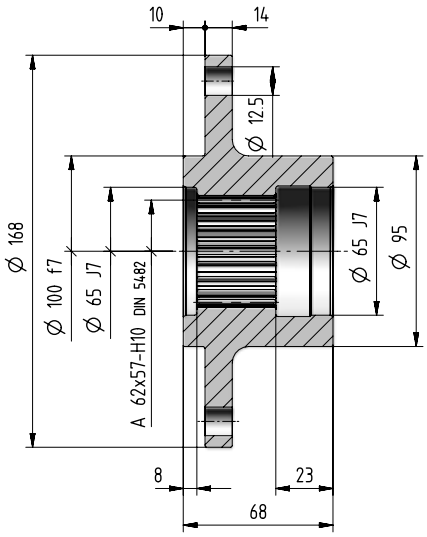

Flangia ruota Codice: **,WF058** [inclusa]

3,2

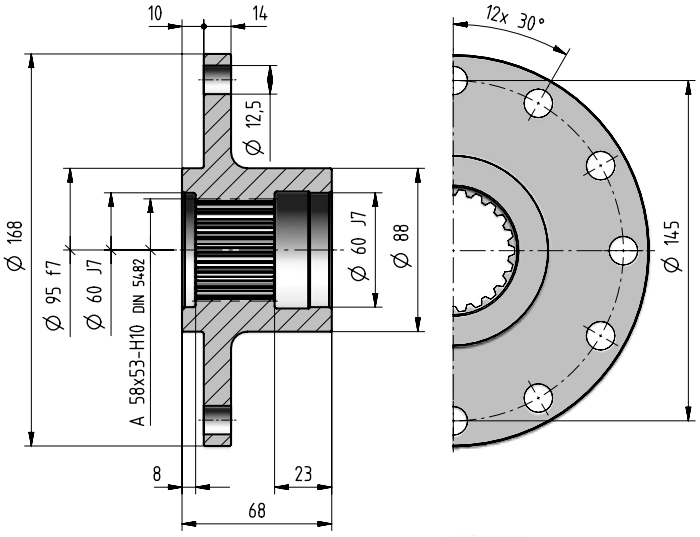

006A - Accessori

Barra scanalata | Codice: ,SC062

kg 3,3

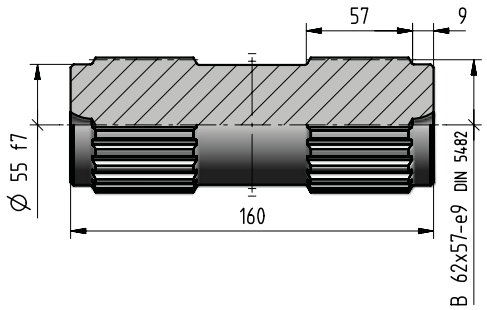

Rosetta d'arresto | Codice: ,SC058

kg 2,8

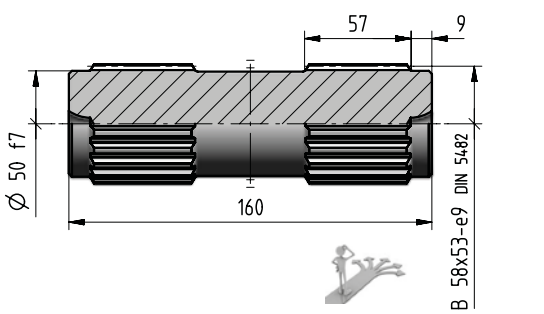

Pignone per rotazione

[incluso]

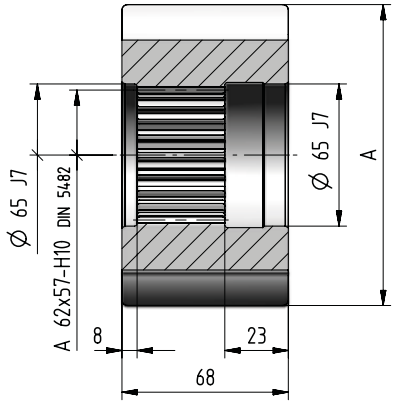

m_P	z_P	x	A ∅ h9	Codice	kg
10	11	0,5	139	,R006DA	4,5
10	12	0,5	149	,R006DB	5,5
8	13	0,5	127	,R006CC	3,8
8	14	0,5	135	,R006CD	4,5
8	15	0,5	143	,R006CE	5,3
8	16	0,5	149,5	,R006CF	6,2

Braccio di reazione | Codice: ,TA10b

[incluso]

kg 3

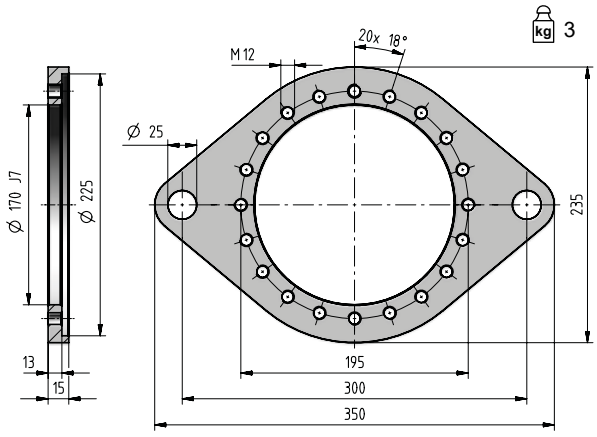

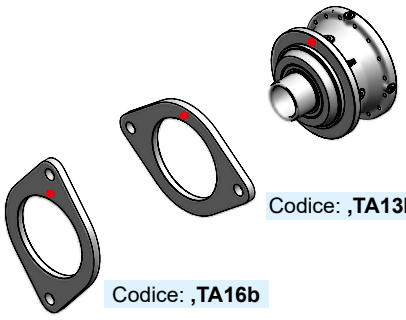

Codice: ,TA13b

Codice: ,TA16b

Se si desidera il braccio di reazione già montato, occorre indicare la posizione relativa tra il braccio e il riduttore. Tale posizione è individuata dal foro superiore di fissaggio della flangia (indicato in rosso nella figura).

- Foro di riferimento per l'individuazione della forma costruttiva

Unità di bloccaggio | Codice: ,SD090

kg 3,3

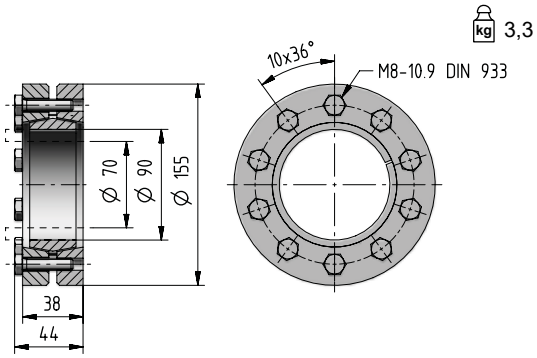

Unità di bloccaggio | Codice: ,SD080

kg 2,4

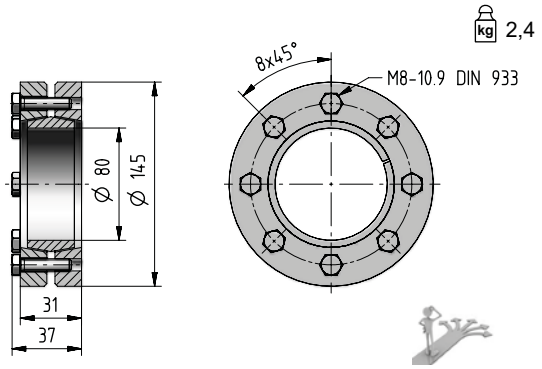

006A - Carichi radiali F_{r2} [N] e assiali F_{a2} [N]

Carichi radiali $F_{r2\ amm}$ e assiali $F_{a2\ amm}$ ammessi sull'estremità d'albero lento del riduttore.
Per ulteriori informazioni ved. cap. 2.2.

Lato uscita: **C070M1 F30b**
S062M1 F30b
C070M1 P30b
S062M1 P30b

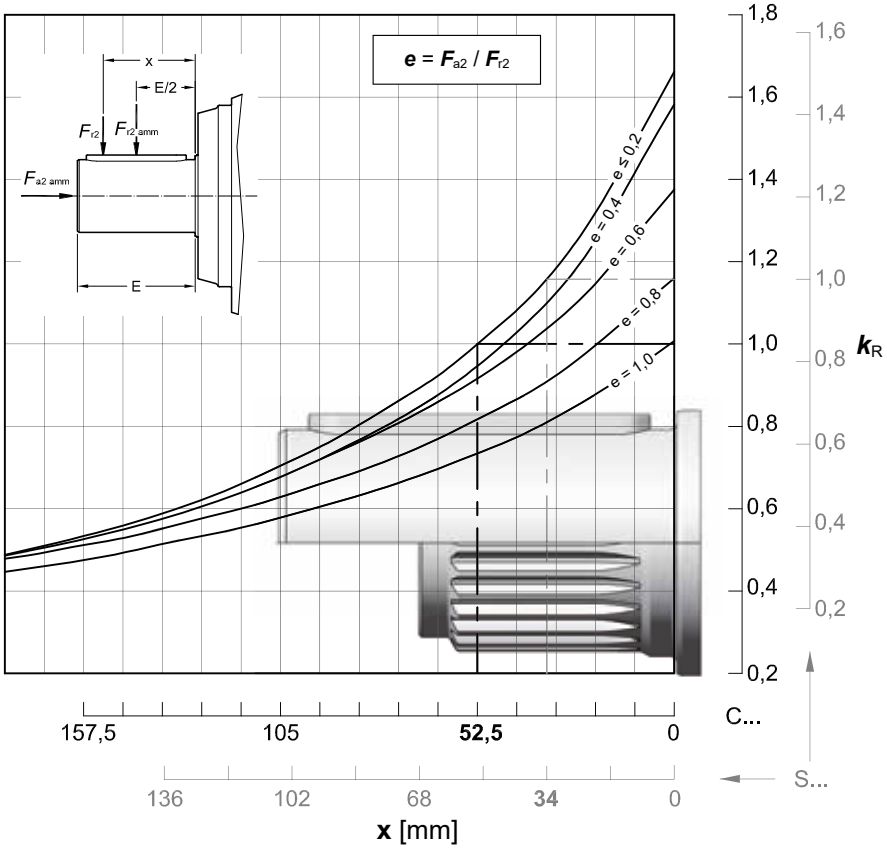

$n_2 \times L_h$	$F_{r2\ amm}$		$F_{a2\ amm}$	$F_{a2\ amm}$
$min^{-1} \cdot h$	**C ...**	**S ...**	←	→
< 18 000	67 000	80 000	63 000	106 000
22 400	67 000	75 000	63 000	100 000
28 000	60 000	71 000	63 000	95 000
35 500	56 000	67 000	63 000	90 000
45 000	53 000	63 000	63 000	85 000
56 000	50 000	56 000	56 000	80 000
71 000	45 000	53 000	53 000	71 000
90 000	42 500	50 000	50 000	67 000
112 000	40 000	47 500	47 500	63 000
140 000	37 500	45 000	45 000	60 000
180 000	35 500	40 000	40 000	56 000
224 000	33 500	37 500	37 500	50 000
280 000	30 000	35 500	35 500	47 500
355 000	28 000	33 500	33 500	45 000
450 000	26 500	31 500	31 500	42 500
560 000	25 000	28 000	28 000	40 000
710 000	23 600	26 500	26 500	35 500
900 000	21 200	25 000	25 000	33 500
1 120 000	20 000	23 600	26 000	31 500
1 400 000	19 000	22 400	22 400	30 000
1 800 000	17 000	20 000	20 000	28 000
2 240 000	16 000	19 000	19 000	26 500
2 800 000	15 000	18 000	18 000	23 600
max	**67 000**	**80 000**	**63 000**	**106 000**

006A - Carichi radiali F_{r2} [N] e assiali F_{a2} [N]

Lato uscita: **C060M1 F20b**
S058M1 F20b
C060M1 P20b
S058M1 P20b

M M_{2U} = 6 300 [N m]

F_2 ↓
M M_{2U} = 4 500 [N m]

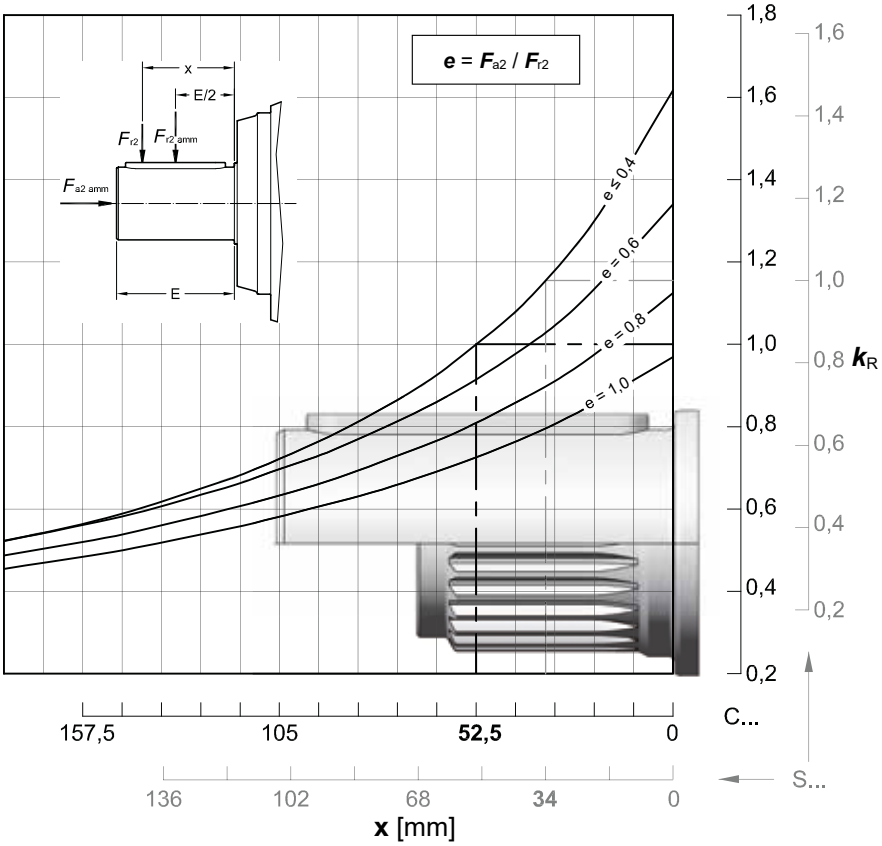

$n_2 \times L_h$	F_{r2} amm		F_{a2} amm	F_{a2} amm
min^{-1} · h	C ...	S ...	←	→
< 18 000	56 000	63 000	63 000	80 000
22 400	53 000	63 000	60 000	75 000
28 000	50 000	60 000	56 000	71 000
35 500	47 500	56 000	53 000	67 000
45 000	45 000	50 000	50 000	63 000
56 000	40 000	47 500	45 000	56 000
71 000	37 500	45 000	42 500	53 000
90 000	35 500	42 500	40 000	50 000
112 000	33 500	37 500	37 500	47 500
140 000	31 500	35 500	35 500	45 000
180 000	28 000	33 500	31 500	40 000
224 000	26 500	31 500	30 000	37 500
280 000	25 000	30 000	28 000	35 500
355 000	23 600	28 000	26 500	33 500
450 000	22 400	25 000	25 000	31 500
560 000	21 200	23 600	22 400	30 000
710 000	19 000	22 400	21 200	26 500
900 000	18 000	21 200	20 000	25 000
1 120 000	17 000	19 000	19 000	23 600
1 400 000	16 000	18 000	17 000	22 400
1 800 000	15 000	17 000	16 000	20 000
2 240 000	14 000	16 000	15 000	19 000
2 800 000	12 500	15 000	14 000	18 000
max	**56 000**	**63 000**	**63 000**	**80 000**

Lato uscita: **C065M1 F30b**
C065M1 P30b

M M_{2U} = 6 300 [N m]

F_2 ↓
M M_{2U} = 6 300 [N m]

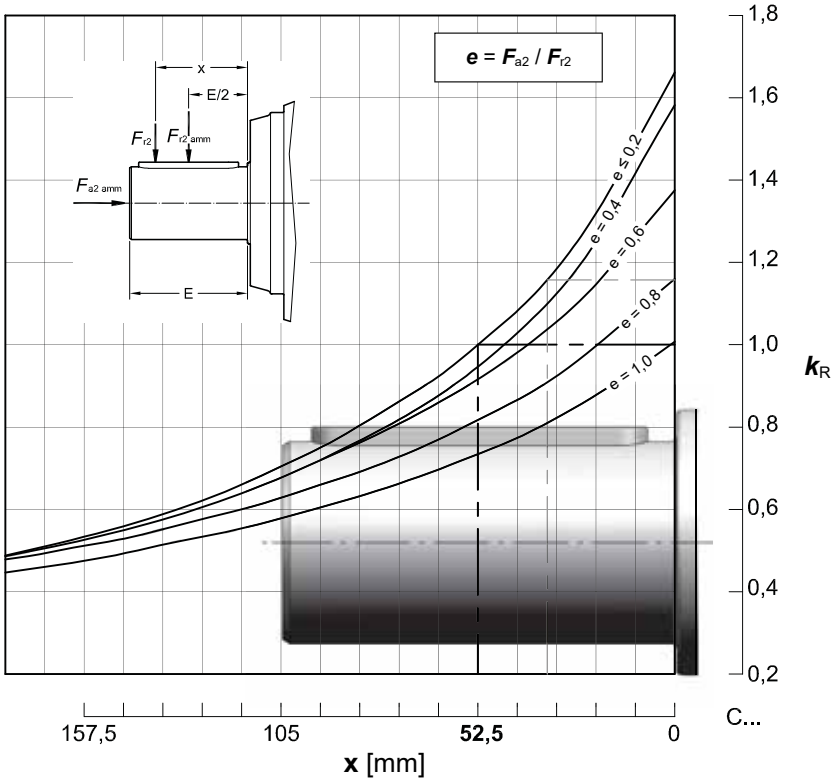

$n_2 \times L_h$	F_{r2} amm	F_{a2} amm	F_{a2} amm
min^{-1} · h	C ...	←	→
< 18 000	67 000	63 000	106 000
22 400	67 000	63 000	100 000
28 000	60 000	63 000	95 000
35 500	56 000	63 000	90 000
45 000	53 000	63 000	85 000
56 000	50 000	56 000	80 000
71 000	45 000	53 000	71 000
90 000	42 500	50 000	67 000
112 000	40 000	47 500	63 000
140 000	37 500	45 000	60 000
180 000	35 500	40 000	56 000
224 000	33 500	37 500	50 000
280 000	30 000	35 500	47 500
355 000	28 000	33 500	45 000
450 000	26 500	31 500	42 500
560 000	25 000	28 000	40 000
710 000	23 600	26 500	35 500
900 000	21 200	25 000	33 500
1 120 000	20 000	26 000	31 500
1 400 000	19 000	22 400	30 000
1 800 000	17 000	20 000	28 000
2 240 000	16 000	19 000	26 500
2 800 000	15 000	18 000	23 600
max	**67 000**	**63 000**	**106 000**

006A - Carichi radiali F_{r1} [N] sull'estremità d'albero veloce

Carichi radiali $F_{r1\ amm}$ ammessi sull'estremità d'albero veloce del riduttore **coassiale**.
Per ulteriori informazioni, ved. cap. 2.2.

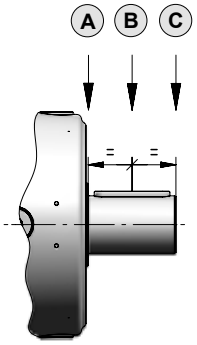

$n_1 \times L_h$	Rotismo											
	1EL			2EL			3EL			4EL		
	A	B	C	A	B	C	A	B	C	A	B	C
900 000	20 000	14 000	10 600	14 000	8 500	5 300	6 300	4 250	3 350	6 300	4 250	3 350
1 120 000	19 000	12 500	9 500	13 200	8 000	5 000	5 600	4 000	3 150	5 600	4 000	3 150
1 400 000	17 000	11 800	9 000	11 800	7 100	4 500	5 300	3 750	2 800	5 300	3 750	2 800
1 800 000	16 000	10 600	8 000	11 200	6 700	4 250	5 000	3 350	2 650	5 000	3 350	2 650
2 240 000	15 000	10 000	7 500	10 000	6 300	4 000	4 500	3 150	2 500	4 500	3 150	2 500
2 800 000	14 000	9 500	7 100	9 500	5 600	3 550	4 250	3 000	2 240	4 250	3 000	2 240
3 550 000	12 500	8 500	6 700	9 000	5 300	3 350	4 000	2 800	2 120	4 000	2 800	2 120
4 500 000	11 800	8 000	6 000	8 000	5 000	3 150	3 550	2 500	1 900	3 550	2 500	1 900
5 600 000	11 200	7 500	5 600	7 500	4 500	2 800	3 350	2 360	1 800	3 350	2 360	1 800
7 100 000	10 000	6 700	5 300	7 100	4 250	2 650	3 150	2 120	1 700	3 150	2 120	1 700
9 000 000	9 500	6 300	4 750	6 300	4 000	2 500	2 800	2 000	1 500	2 800	2 000	1 500
11 200 000	8 500	6 000	4 500	6 000	3 550	2 240	2 650	1 900	1 400	2 650	1 900	1 400
14 000 000	8 000	5 600	4 250	5 600	3 350	2 120	2 500	1 700	1 320	2 500	1 700	1 320
18 000 000	7 500	5 000	3 750	5 000	3 150	1 900	2 240	1 600	1 180	2 240	1 600	1 180
22 400 000	6 700	4 750	3 550	4 750	2 800	1 800	2 120	1 500	1 120	2 120	1 500	1 120
28 000 000	6 300	4 250	3 350	4 500	2 650	1 700	2 000	1 400	1 060	2 000	1 400	1 060
35 500 000	6 000	4 000	3 000	4 000	2 500	1 600	1 800	1 250	950	1 800	1 250	950
45 000 000	5 300	3 750	2 800	3 750	2 240	1 400	1 700	1 180	900	1 700	1 180	900

Nota: Nel caso di entrata con ventola e accessorio ventola di raffreddamento di pag. 7.10, moltiplicare i valori indicati in tabella per 0.63.

Carichi radiali F_{r1amm} ammessi sull'estremità d'albero veloce del riduttore **ortogonale**.
Per ulteriori informazioni, ved. cap. 2.2.

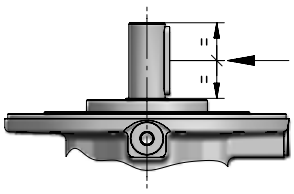

$n_1 \times L_h$	Rotismo					
	2EB		3EB		4EB	
	$i_N \leq 25$	$i_N \geq 28$	$i_N \leq 100$	$i_N \geq 112$	$i_N \leq 315$	$i_N \geq 355$
900 000	4 000	3 350	2 800	2 360	2 800	2 360
1 120 000	3 750	3 150	2 650	2 240	2 650	2 240
1 400 000	3 550	2 800	2 360	2 000	2 360	2 000
1 800 000	3 150	2 650	2 240	1 900	2 240	1 900
2 240 000	3 000	2 500	2 000	1 700	2 000	1 700
2 800 000	2 800	2 240	1 900	1 600	1 900	1 600
3 550 000	2 500	2 120	1 800	1 500	1 800	1 500
4 500 000	2 360	2 000	1 600	1 400	1 600	1 400
5 600 000	2 240	1 800	1 500	1 320	1 500	1 320
7 100 000	2 000	1 700	1 400	1 180	1 400	1 180
9 000 000	1 900	1 600	1 320	1 120	1 320	1 120
11 200 000	1 700	1 400	1 180	1 000	1 180	1 000
14 000 000	1 600	1 320	1 120	950	1 120	950
18 000 000	1 500	1 250	1 000	850	1 000	850
22 400 000	1 400	1 120	950	800	950	800
28 000 000	1 250	1 060	900	750	900	750
35 500 000	1 180	1 000	800	710	800	710
45 000 000	1 120	900	750	630	750	630

Indice

Riepilogo dati e prestazioni	4.92
Dimensioni	4.94
Dettagli lato uscita	4.98
Dettagli lato entrata	4.102
Accessori	4.104
Carichi radiali F_{r2} e assiali F_{a2}	4.106
Carichi radiali F_{r1} sull'albero entrata	4.108

009A - Riepilogo dati e prestazioni

			L_h = 10 000 h n_1 min^{-1} n_2 min^{-1} M_{N2} N m			M_{N2max} M_{2max} N m	n_{1max} n_{1peak} min^{-1}	n_1 = 1 400 min^{-1} **Pt** [kW] at 20°C 40°C –		
	i_N	i_{eff}	**1 400**	**900**	**500**					
1EL	3,55	**3,52**	398 3 640	256 4 160	142 4 960	6 700 8 000	2 240 2 800	28 21,2	41,2 31,5	56 42,5
	4,25	**4,17**	335 3 760	216 4 290	120 5 120	9 000 10 600	2 240 3 150			
	5	**5,29**	264 3 930	170 4 450	94,4 4 620	7 160 9 000	2 240 3 550			
	6	**6,21**	225 3 660	145 3 760	80,5 3 900	6 020 7 500	2 240 3 550			
	7,1	**7,64**	183 2 670	118 2 750	65,5 2 850	4 390 6 300	2 240 3 550			
2EL	12,5	**12,4**	113 4 250	72,8 4 860	40,4 5 790	6 700 8 000	2 500 2 800	19 14	28 21,2	37,5 29
	14	**14,7**	95,4 5 050	61,3 5 760	34,1 6 340	9 000 10 600	2 500 2 800			
	16	**17,4**	80,4 5 210	51,7 5 950	28,7 6 410	9 000 10 600	2 800 3 550			
	18	**18,6**	75,2 4 680	48,3 4 810	26,9 4 990	7 500 9 000	2 500 2 800			
	22,4	**22,1**	63,4 5 440	40,7 6 210	22,6 6 500	9 000 10 600	2 800 4 000			
	25	**25,9**	54,0 5 280	34,7 5 430	19,3 5 630	8 700 10 600	2 800 4 000			
	28	**28**	50,0 4 800	32,1 4 930	17,8 5 110	7 500 9 000	2 800 4 000			
	31,5	**31,9**	43,9 3 860	28,2 3 970	15,7 4 110	6 330 9 000	2 800 4 000			
	35,5	**32,9**	42,6 4 850	27,4 4 980	15,2 5 160	7 500 9 000	2 800 4 000			
	40	**40,4**	34,6 4 900	22,3 5 030	12,4 5 220	7 500 9 000	2 800 4 000			
	45	**47,5**	29,5 4 140	19,0 4 260	10,5 4 410	6 300 7 500	2 800 4 000			
3EL	50	**51,6**	27,1 6 430	17,4 6 610	9,68 6 850	9 000 10 600	2 800 3 150	14 10,6	20,6 15,5	27,2 20,6
	63	**61,3**	22,8 6 500	14,7 6 680	8,16 6 960	9 000 10 600	2 800 3 150			
	71	**72,7**	19,3 6 570	12,4 6 750	6,88 7 150	9 000 10 600	3 150 4 000			
	80	**77,7**	18,0 6 590	11,6 6 770	6,43 7 220	9 000 10 600	2 800 3 150			
	90	**92,2**	15,2 6 660	9,76 6 840	5,42 7 410	9 000 10 600	3 150 4 000			
	100	**98,6**	14,2 5 180	9,13 5 330	5,07 5 650	7 500 9 000	3 150 4 000			
	112	**108**	12,9 6 730	8,31 6 940	4,62 7 590	9 000 10 600	3 150 4 000			
	125	**117**	12,0 6 760	7,69 7 030	4,27 7 680	9 000 10 600	3 150 4 000			
	140	**137**	10,2 6 830	6,55 7 200	3,64 7 870	9 000 10 600	3 150 4 000			
	160	**169**	8,30 6 950	5,33 7 430	2,96 8 010	9 000 10 600	3 150 4 000			
	180	**174**	8,04 5 370	5,17 5 630	2,87 6 150	7 500 9 000	3 150 4 000			
	200	**198**	7,07 5 980	4,54 6 150	2,52 6 370	9 000 10 600	3 150 4 000			
	224	**214**	6,54 5 440	4,21 5 810	2,34 6 350	7 500 9 000	3 150 4 000			
	250	**251**	5,57 5 570	3,58 5 950	1,99 6 500	7 500 9 000	3 150 4 000			

			L_h = 10 000 h n_1 min^{-1} n_2 min^{-1} M_{N2} N m			M_{N2max} M_{2max} N m	n_{1max} n_{1peak} min^{-1}	n_1 = 1 400 min^{-1} **Pt** [kW] at 20°C 40°C –		
	i_N	i_{eff}	**1 400**	**900**	**500**					
4EL	180	**178**	7,86 7 000	5,05 7 490	2,81 8 180	9 000 10 600	2 800 3 150	11,8 9	17,5 13,2	23,6 18
	200	**211**	6,62 7 190	4,26 7 680	2,37 8 400	9 000 10 600	2 800 3 150			
	250	**255**	5,49 7 390	3,53 7 910	1,96 8 640	9 000 10 600	3 150 4 000			
	280	**301**	4,64 7 580	2,99 8 110	1,66 8 860	9 000 10 600	3 150 4 000			
	315	**323**	4,33 7 670	2,78 8 190	1,55 8 960	9 000 10 600	3 150 4 000			
	355	**358**	3,91 7 780	2,52 8 320	1,40 9 000	9 000 10 600	3 150 4 000			
	400	**404**	3,47 7 930	2,23 8 150	1,24 8 620	9 000 10 600	2 800 3 150			
	450	**448**	3,13 8 050	2,01 8 610	1,12 9 000	9 000 10 600	3 150 4 000			
	500	**518**	2,70 8 230	1,74 8 800	0,965 9 000	9 000 10 600	3 150 4 000			
	560	**568**	2,46 8 350	1,58 8 920	0,880 9 000	9 000 10 600	3 150 4 000			
	630	**657**	2,13 8 530	1,37 9 000	0,761 9 000	9 000 10 600	3 150 4 000			
	710	**720**	1,94 8 220	1,25 8 610	0,694 9 000	9 000 10 600	3 150 4 000			
	800	**788**	1,78 8 770	1,14 9 000	0,635 9 000	9 000 10 600	3 150 4 000			
	900	**924**	1,51 8 980	0,974 9 000	0,541 9 000	9 000 10 600	3 150 4 000			
	1000	**999**	1,40 8 470	0,901 9 000	0,501 9 000	9 000 10 600	3 150 4 000			
	1120	**1136**	1,23 8 970	0,792 9 000	0,440 9 000	9 000 10 600	3 150 4 000			
	1250	**1202**	1,16 8 710	0,749 9 000	0,416 9 000	9 000 10 600	3 150 4 000			
	1400	**1441**	0,972 8 950	0,625 9 000	0,347 9 000	9 000 10 600	3 150 4 000			
	1600	**1691**	0,828 7 100	0,532 7 590	0,296 8 290	9 000 10 600	3 150 4 000			
	1800	**1790**	0,782 7 490	0,503 7 500	0,279 7 500	7 500 9 000	3 150 4 000			
	2000	**1901**	0,736 6 240	0,473 6 670	0,263 7 290	7 500 9 000	3 150 4 000			
	2240	**2145**	0,653 7 500	0,420 7 500	0,233 7 500	7 500 9 000	3 150 4 000			
	2500	**2636**	0,531 6 560	0,341 7 010	0,190 7 500	7 500 9 000	3 150 4 000			
	3150	**3094**	0,452 6 300	0,291 6 300	0,162 6 300	6 300 7 500	3 150 4 000			

In caso di esecuzione con uscita opzionale, fare riferimento ai limiti di momento torcente indicati a pagina 4.106, se presenti.

009A - Riepilogo dati e prestazioni

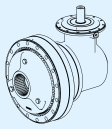

L_h = 10 000 h
n_1 min^{-1}
n_2 min^{-1}
M_{N2} N m

M_{N2max} / M_{2max} N m

n_{1max} / n_{1peak} min^{-1}

n_1 = 1 400 min^{-1}
P_t [kW] at 20°C 40°C

	i_N	i_{eff}	1 400	900	500	M_{N2max} / M_{2max} N m	n_{1max} / n_{1peak} min^{-1}	P_t [kW] –	at 20°C	at 40°C
2EB	9	**8,79**	159 3 720	102 4 250	56,9 5 070	6 140 7 750	2 240 4 000	20 15	30,7 23	41,2 30,7
	10	**10,4**	134 4 420	86,3 5 040	47,9 6 010	7 290 9 000	2 240 4 000			
	11,2	**11,1**	126 3 760	81,1 4 300	45,1 5 120	6 140 7 750	2 800 4 000			
	12,5	**13,2**	106 4 580	68,0 4 710	37,8 4 880	7 500 9 000	2 240 4 000			
	14	**15,5**	90,1 3 870	57,9 3 980	32,2 4 120	6 300 7 500	2 240 4 000			
	16	**16,7**	83,8 4 650	53,9 4 780	29,9 4 950	7 500 9 000	2 800 4 000			
	20	**19,6**	71,4 3 920	45,9 4 030	25,5 4 180	6 300 7 500	2 800 4 000			
	22,4	**21,2**	66,1 4 720	42,5 4 850	23,6 5 030	7 500 9 000	2 800 4 000			
	25	**24,9**	56,3 3 980	36,2 4 090	20,1 4 240	6 300 7 500	2 800 4 000			
	28	**26,5**	52,9 4 260	34,0 4 870	18,9 5 090	6 270 7 750	2 800 4 000			
	31,5	**31,1**	45,1 4 040	29,0 4 150	16,1 4 300	6 300 7 500	2 800 4 000			
3EB	31,5	**30,9**	45,3 5 600	29,1 6 310	16,2 6 540	6 700 8 000	2 800 4 000	14 10,6	21,2 16	28 21,2
	35,5	**36,7**	38,1 6 300	24,5 6 470	13,6 6 710	9 000 10 600	2 800 4 000			
	40	**39**	35,9 6 000	23,1 6 400	12,8 6 640	6 700 8 000	3 150 4 000			
	45	**43,6**	32,1 6 360	20,7 6 540	11,5 6 780	9 000 10 600	2 800 4 000			
	50	**46,3**	30,2 6 390	19,4 6 560	10,8 6 800	9 000 10 600	3 150 4 000			
	56	**54,9**	25,5 6 450	16,4 6 630	9,10 6 870	9 000 10 600	3 150 4 000			
	63	**64,8**	21,6 5 590	13,9 5 740	7,71 5 950	9 000 10 600	2 800 4 000			
	71	**69,7**	20,1 6 550	12,9 6 730	7,17 7 100	9 000 10 600	3 150 4 000			
	80	**81,8**	17,1 5 670	11,0 5 820	6,11 6 040	9 000 10 600	3 150 4 000			
	90	**88,4**	15,8 6 640	10,2 6 830	5,66 7 360	9 000 10 600	3 150 4 000			
	100	**104**	13,5 5 750	8,67 5 910	4,82 6 130	9 000 10 600	3 150 4 000			
	112	**110**	12,7 6 740	8,15 6 970	4,53 7 610	9 000 10 600	3 150 4 000			
	125	**130**	10,8 5 830	6,94 5 990	3,86 6 210	9 000 10 600	3 150 4 000			
	140	**140**	9,99 5 300	6,42 5 450	3,57 5 950	7 500 9 000	3 150 4 000			
	160	**164**	8,51 5 350	5,47 5 580	3,04 6 100	7 500 9 000	3 150 4 000			
	200	**202**	6,93 5 400	4,45 5 550	2,47 5 760	7 500 9 000	3 150 4 000			

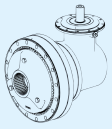

L_h = 10 000 h
n_1 min^{-1}
n_2 min^{-1}
M_{N2} N m

M_{N2max} / M_{2max} N m

n_{1max} / n_{1peak} min^{-1}

n_1 = 1 400 min^{-1}
P_t [kW] at 20°C 40°C

	i_N	i_{eff}	1 400	900	500	M_{N2max} / M_{2max} N m	n_{1max} / n_{1peak} min^{-1}	P_t [kW] –	at 20°C	at 40°C
4EB	160	**163**	8,60 6 910	5,53 7 390	3,07 8 070	9 000 10 600	3 550 4 000	11,2 8,5	17 12,8	22,4 17
	180	**182**	7,70 7 030	4,95 7 510	2,75 8 210	9 000 10 600	3 550 4 000			
	200	**194**	7,21 7 100	4,63 7 590	2,57 8 290	9 000 10 600	3 550 4 000			
	224	**229**	6,10 7 280	3,92 7 780	2,18 8 500	9 000 10 600	3 550 4 000			
	250	**245**	5,71 7 350	3,67 7 860	2,04 8 590	9 000 10 600	3 550 4 000			
	280	**271**	5,17 7 460	3,33 7 980	1,85 8 720	9 000 10 600	3 550 4 000			
	315	**311**	4,50 7 620	2,89 8 150	1,61 8 900	9 000 10 600	3 550 4 000			
	355	**364**	3,85 7 800	2,48 8 340	1,38 9 000	9 000 10 600	3 550 4 000			
	400	**389**	3,60 7 880	2,32 8 430	1,29 9 000	9 000 10 600	3 550 4 000			
	450	**461**	3,04 8 090	1,95 8 650	1,08 9 000	9 000 10 600	3 550 4 000			
	500	**493**	2,84 6 160	1,83 6 590	1,01 7 200	7 500 9 000	3 550 4 000			
	560	**541**	2,59 8 290	1,66 8 860	0,924 9 000	9 000 10 600	3 550 4 000			
	630	**585**	2,39 8 120	1,54 8 350	0,855 9 000	9 000 10 600	3 550 4 000			
	710	**687**	2,04 8 200	1,31 8 550	0,728 9 000	9 000 10 600	3 550 4 000			
	800	**844**	1,66 8 300	1,07 8 820	0,593 9 000	9 000 10 600	3 550 4 000			
	900	**871**	1,61 6 720	1,03 7 180	0,574 7 500	7 500 9 000	3 550 4 000			
	1000	**990**	1,41 6 610	0,909 7 000	0,505 7 650	9 000 10 600	3 550 4 000			
	1120	**1070**	1,31 6 930	0,841 7 410	0,467 7 500	7 500 9 000	3 550 4 000			
	1250	**1256**	1,11 7 100	0,716 7 500	0,398 7 500	7 500 9 000	3 550 4 000			
	1400	**1450**	0,966 5 960	0,621 6 300	0,345 6 300	6 300 7 500	3 550 4 000			
	1600	**1544**	0,907 6 120	0,583 6 460	0,324 7 070	7 500 9 000	3 550 4 000			
	1800	**1812**	0,773 6 160	0,497 6 300	0,276 6 300	6 300 7 500	3 550 4 000			

In caso di esecuzione con uscita opzionale, fare riferimento ai limiti di momento torcente indicati a pagina 4.106, se presenti.

009A - Dimensioni

C090M1 F20c

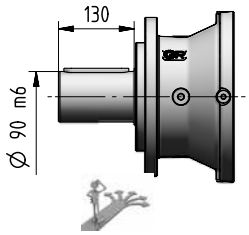

4.98

C080M1 F10c

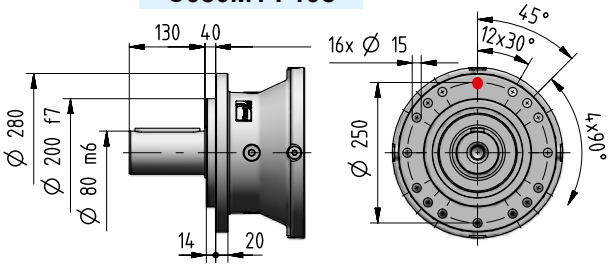

C090M2 F30c

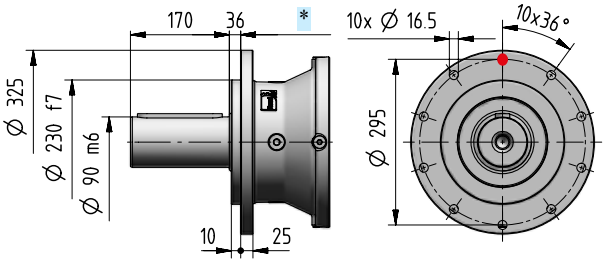

4.98

S080M1 F20c

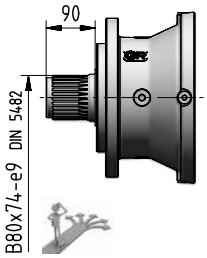

4.99

S070M1 F10c

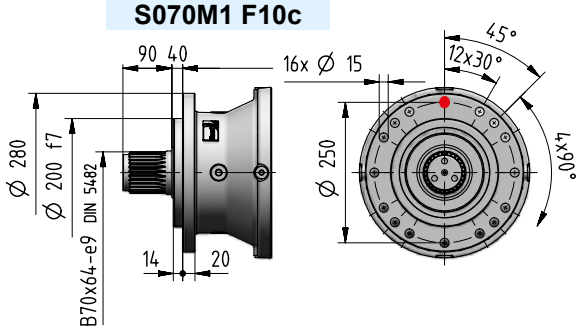

S080M1 F30c

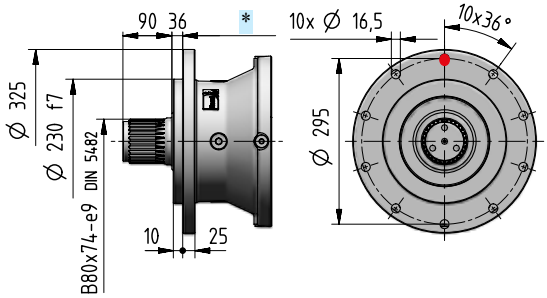

4.99

H090M1 A20c

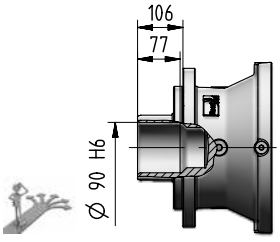

4.101

H080M1 A10c

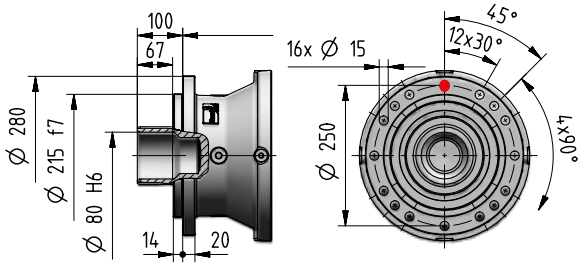

N080M1 A07c

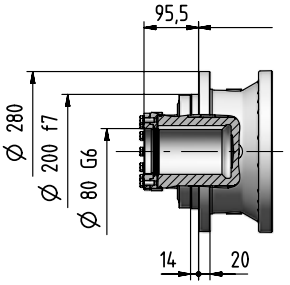

4.99

M125M1 A10c

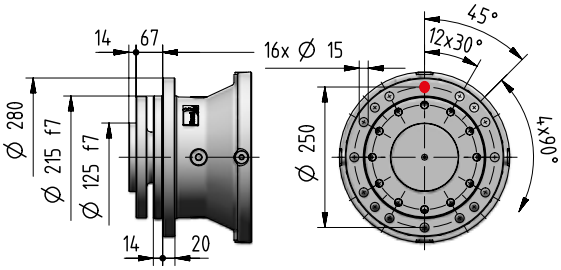

4.101

kg 4.96

Solo per montaggio orizzontale

009A - Dimensioni

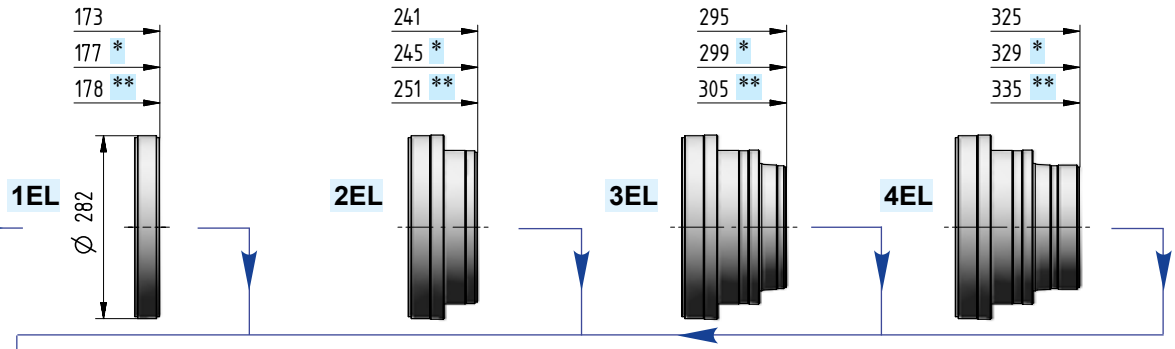

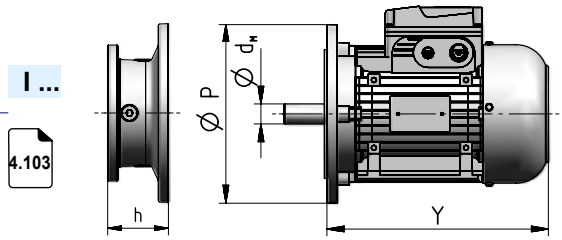

Grand. motore IEC	d_M×P	Y	Y 1)	Rotismo 1EL	2EL	3EL	4EL	2EB	3EB	4EB	Codice
				Dimensione **h**							
71	14×160	216	278	–	–	52	52	–	52	52	**I14×160**
80	19×200	233	302	–	–	72	72	–	72	72	**I19×200**
90	24×200	287	366	–	–	72	72	–	72	72	**I24×200**
100	28×250	310	405	–	103	82	82	103	82	82	**I28×250**
112	28×250	336	435	–	103	82	82	103	82	82	**I28×250**
132	38×300	445	553	133,5	120	102	102	120	102	102	**I38×300**
160	42×350	573	640	159	153	135	135	153	135	135	**I42×350**
180	48×350	613	734	159	153	135	135	153	135	135	**I48×350**
200	55×400	654	734	159	153	–	–	153	–	–	**I55×400**
225	60×450	710	–	189	183	–	–	183	–	–	**I60×450**
250	65×550	735	–	189	–	–	–	–	–	–	**I65×550**
280	75×550	819	–	189	–	–	–	–	–	–	**I75×550**

1) Values valid for brake motor; for other dimensions see TX catalog.

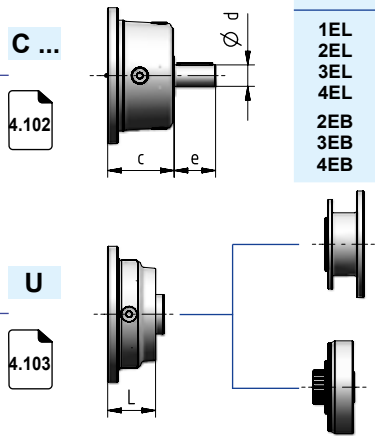

Rotismo	d	e	c	Codice
1EL	60	105	138	**C60×105**
2EL	48	82	115	**C48×82**
3EL	38	58	90	**C38×58**
4EL	30	58	90	**C30×58**
2EB	48	82	115	**C48×82**
3EB	38	58	90	**C38×58**
4EB	38	58	90	**C38×58**

Entrata motori NEMA

Entrata motori idraulici

Rotismo	L	Codice
2EL	62	
3EL, 4EL	64	
2EB	62	
3EB, 4EB	64	

cap. 7

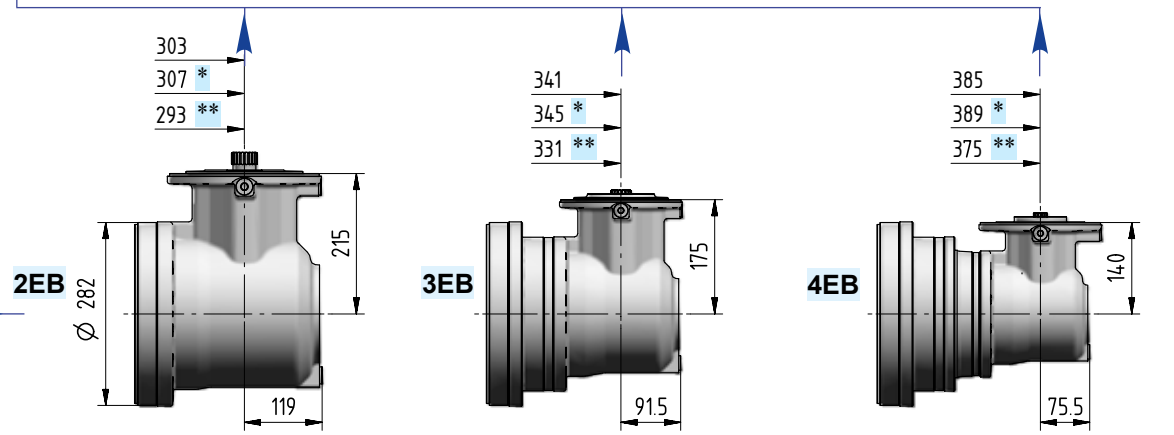

Ødxe	i_N	Codice
38×58	≤ 25	**J38×58**
30×58	≥ 28	**J30×58**

Ødxe	i_N	Codice
30×58	≤ 80	**J30×58**
24×50	≥ 90	**J24×50**

Ødxe	i_N	Codice
24×50	≤ 280	**J24×50**
19×40	≥ 315	**J19×40**

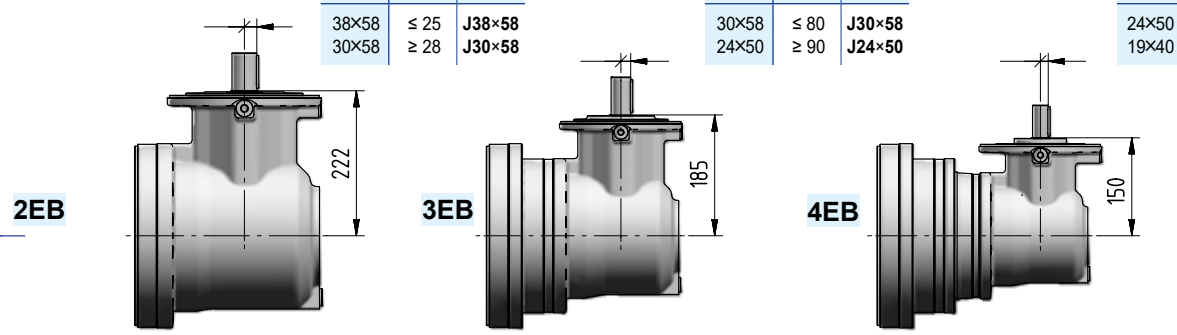

4.102

009A - Dimensioni

C090M1 P20c

4.98

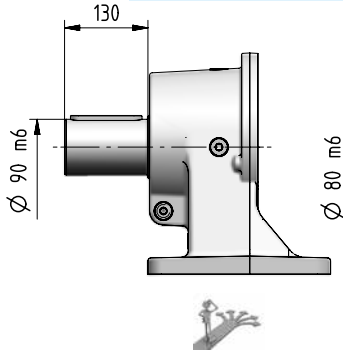

C080M1 P10c

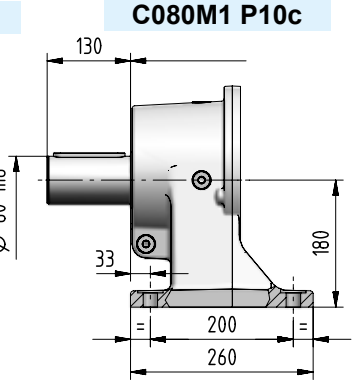

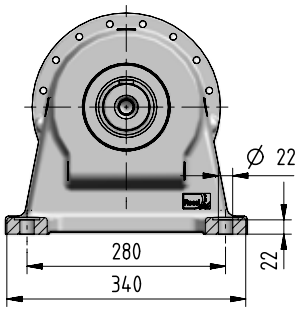

S080M1 P20c

4.99

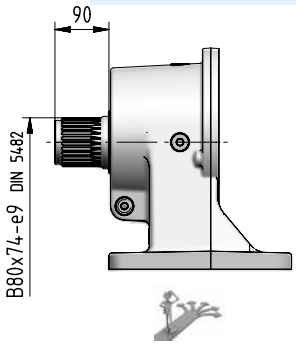

S070M1 P10c

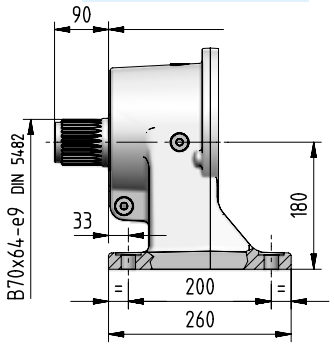

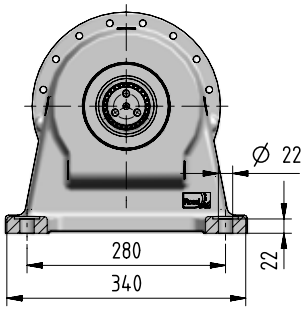

K090M1 F06c

4.100

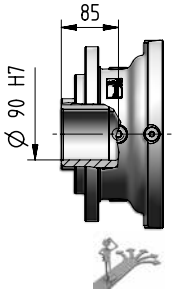

K080M1 F05c

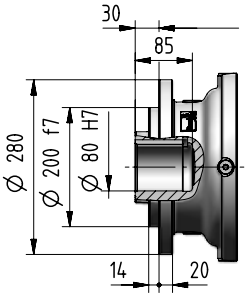

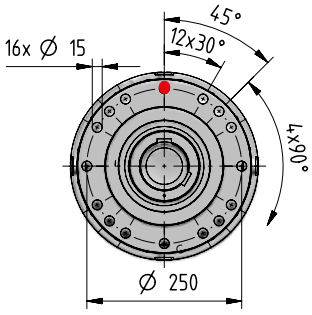

Z080M1 F05c

4.100

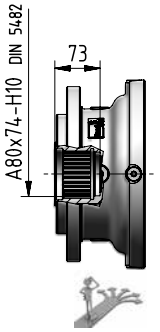

Z070M1 F05c

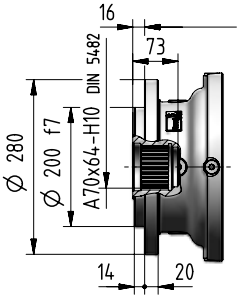

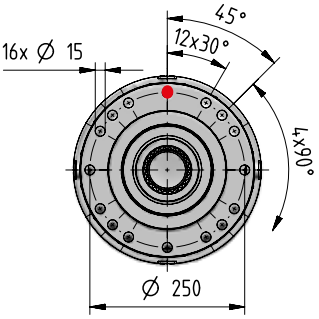

kg	Opzioni in entrata **Codice**														Opzioni in uscita (Δ) **Codice**			
	I14×160	I19×200	I24×200	I28×250	I38×300	I42×350	I48×350	I55×400	I60×450	I65×550	I75×550	C…	U…	J…	C… S…	H… M…	C… P… S… P…	K… Z…
1EL	-	-	-	-	78	84	83	86	95	103	103	87	-	-				
2EL	-	-	-	82	86	92	92	95	104	-	-	87	79	-				
3EL	81	83	83	85	88	94	94	-	-	-	-	86	82	-				
4EL	86	88	88	89	93	99	98	-	-	-	-	90	87	-	+0	-5	+8	-12,5
2EB	-	-	-	117	121	127	127	130	139	-	-	121	114	107				
3EB	102	104	104	106	109	115	115	-	-	-	-	106	103	98				
4EB	99	101	101	103	106	112	112	-	-	-	-	103	100	95				

009A - Dimensioni

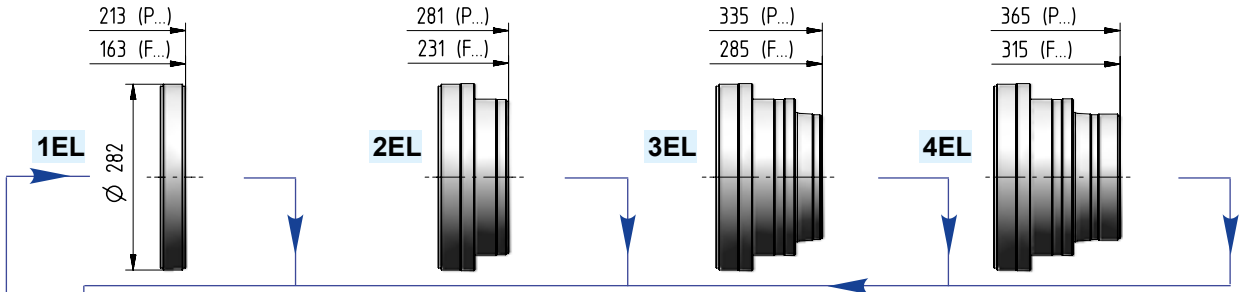

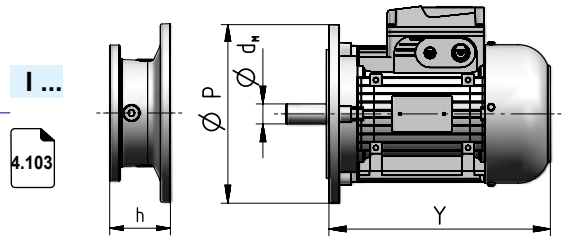

Grand. motore IEC	d_M×P	Y	Y 1)	Rotismo 1EL	2EL	3EL	4EL	2EB	3EB	4EB	Codice
				Dimensione **h**							
71	I14×160	216	278	–	–	52	52	–	52	52	**I14×160**
80	I19×200	233	302	–	–	72	72	–	72	72	**I19×200**
90	I24×200	287	366	–	–	72	72	–	72	72	**I24×200**
100	I28×250	310	405	–	103	82	82	103	82	82	**I28×250**
112	I28×250	336	435	–	103	82	82	103	82	82	**I28×250**
132	I38×300	445	553	133,5	120	102	102	120	102	102	**I38×300**
160	I42×350	573	640	159	153	135	135	153	135	135	**I42×350**
180	I48×350	613	734	159	153	135	135	153	135	135	**I48×350**
200	I55×400	654	734	159	153	–	–	153	–	–	**I55×400**
225	I60×450	710	–	189	183	–	–	183	–	–	**I60×450**
250	I65×550	735	–	189	–	–	–	–	–	–	**I65×550**
280	I75×550	819	–	189	–	–	–	–	–	–	**I75×550**

1) Valori validi per motore autofrenante; per altre dimensioni ved. cat. TX.

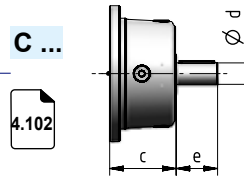

Grand. motore	d	e	c	Codice
1EL	60	105	138	**C60×105**
2EL	48	82	115	**C48×82**
3EL	38	58	90	**C38×58**
4EL	30	58	90	**C30×58**
2EB	48	82	115	**C48×82**
3EB	38	58	90	**C38×58**
4EB	38	58	90	**C38×58**

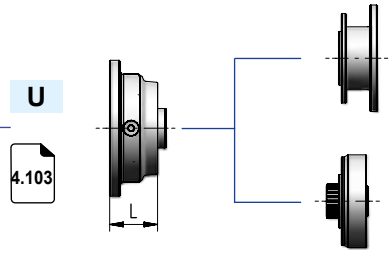

Rotismo	L	Codice
2EL	62	ch. 7
3EL, 4EL	64	
2EB	62	
3EB, 4EB	64	

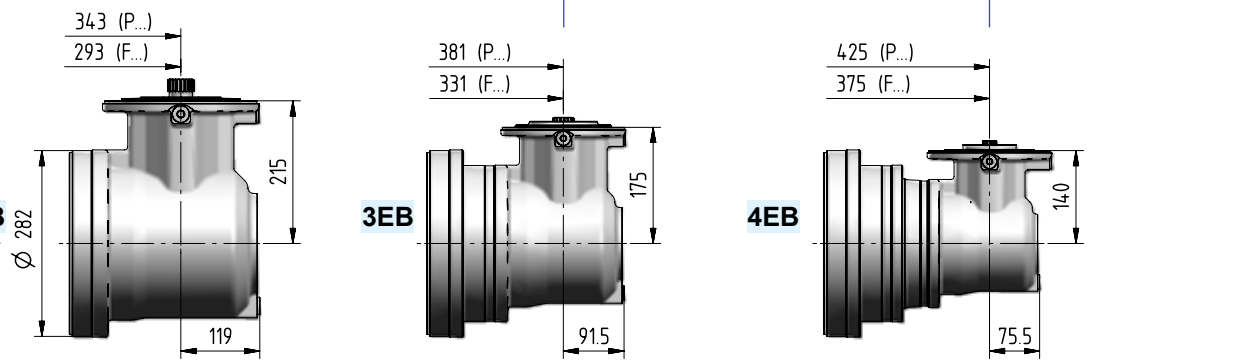

Ødxe	i_N	Codice
38×58	≤ 25	**J38×58**
30×58	≥ 28	**J30×58**

Ødxe	i_N	Codice
30×58	≤ 80	**J30×58**
24×50	≥ 90	**J24×50**

Ødxe	i_N	Codice
24×50	≤ 280	**J24×50**
19×40	≥ 315	**J19×40**

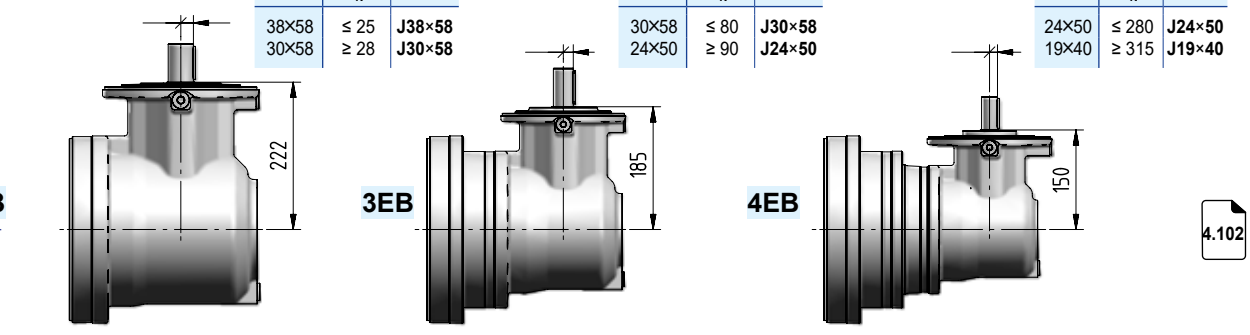

009A - Dettagli lato uscita

Dimensioni di accoppiamento consigliate

Uscita

Estremità albero cilindrico riduttore				Fissaggio		
C	080	M	1	F	10	c
				P	10	c

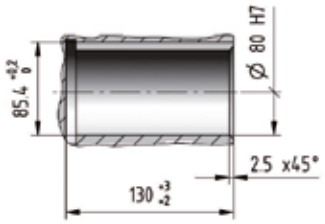

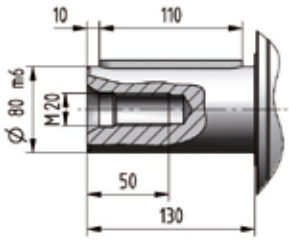

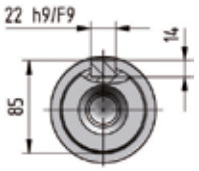

C	090	M	1	F	20	c
				P	20	c

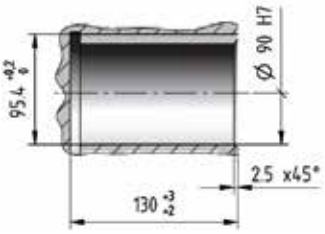

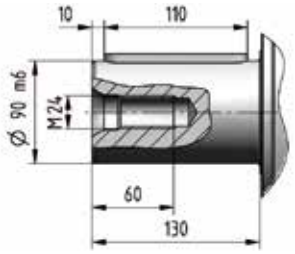

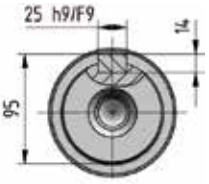

C	090	M	2	F	30	c

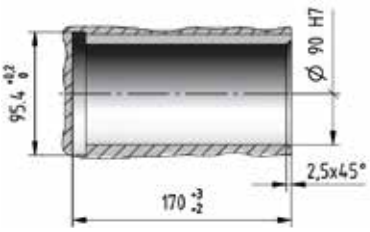

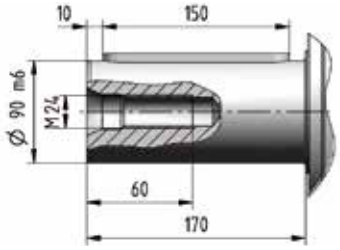

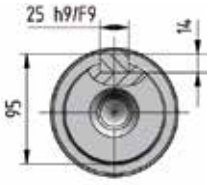

009A - Dettagli lato uscita

Dimensioni di accoppiamento consigliate

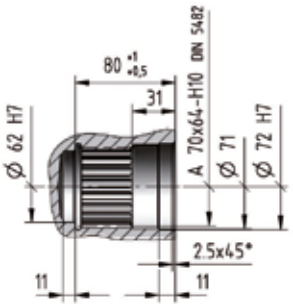

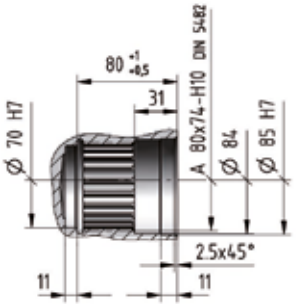

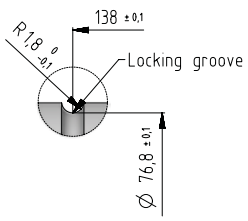

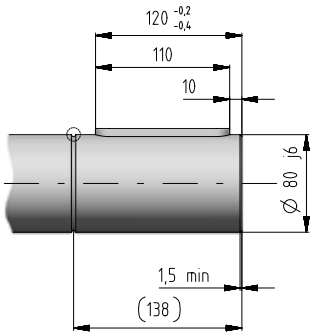

Solo per fissaggio orizzontale.
Durezza linguetta HRC ≥ 40.

Uscita

Estremità albero scanalato riduttore				Fissaggio		
S	070	M	1	F	10	c
				P	10	c

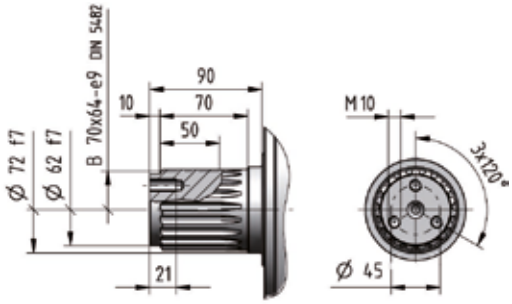

S	080	M	1	F	20	c
				P	20	c
				F	30	c

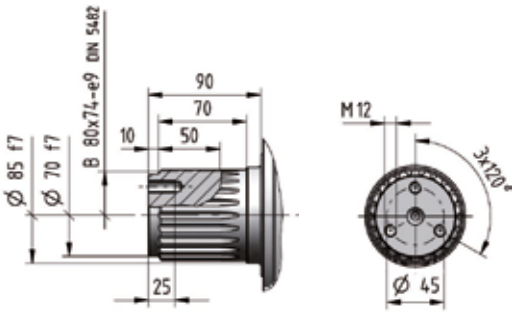

Uscita

Albero cavo riduttore per fissaggio pendolare				Fissaggio		
N	080	M	1	A	07	c

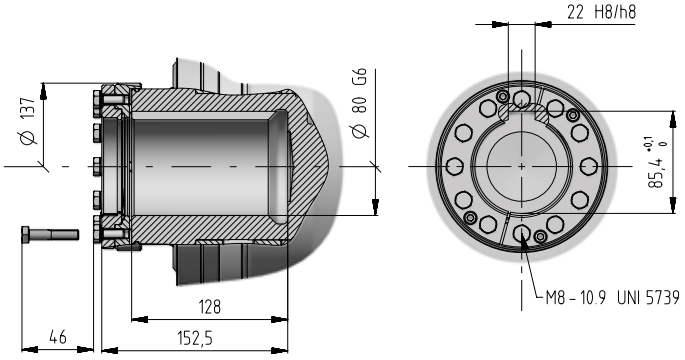

4

009A

009A - Dettagli lato uscita

Dimensioni di accoppiamento consigliate

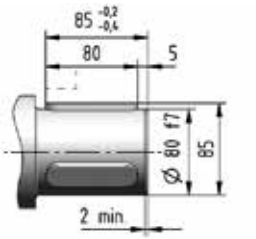

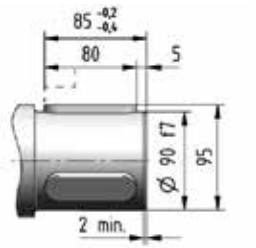

Durezza linguetta HRC ≥ 40.

Uscita

Albero cavo riduttore con linguetta				Fissaggio		
K	080	M	1	F	05	c

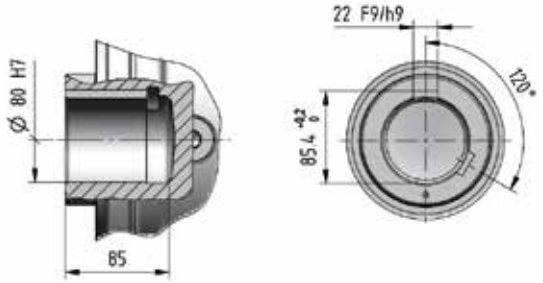

K	090	M	1	F	06	c

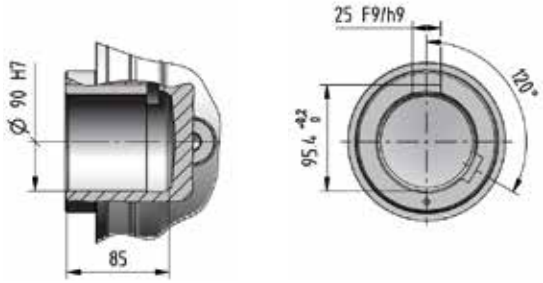

Dimensioni di accoppiamento consigliate

Albero cavo scanalato riduttore				Fissaggio		
Z	070	M	1	F	05	c

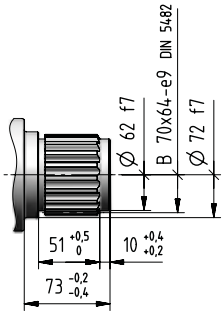

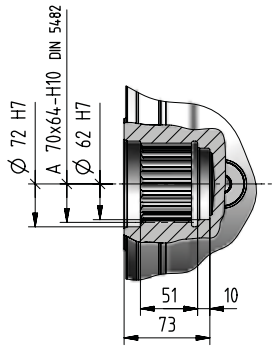

Z	080	M	1	F	05	c

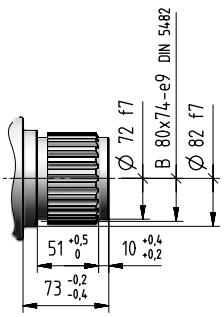

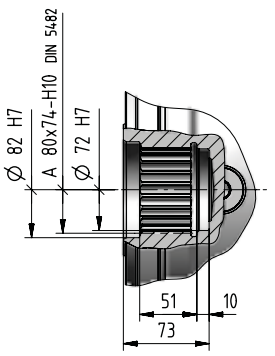

009A - Dettagli lato uscita

Dimensioni di accoppiamento consigliate

Uscita

Albero cavo riduttore per fissaggio pendolare	Fissaggio

H	080	M	1	A	10	c

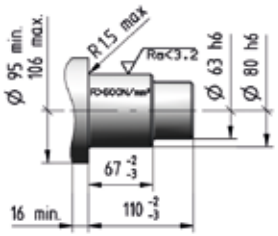

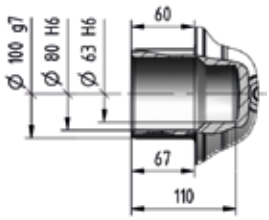

H	090	M	1	A	20	c

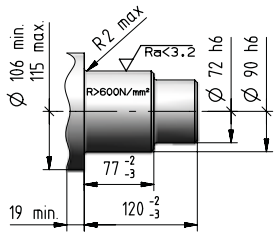

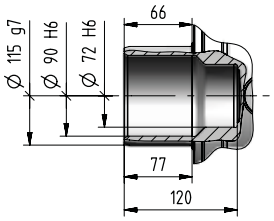

Uscita

Albero flangiato riduttore	Fissaggio flangiato

M	125	M	1	A	10	c

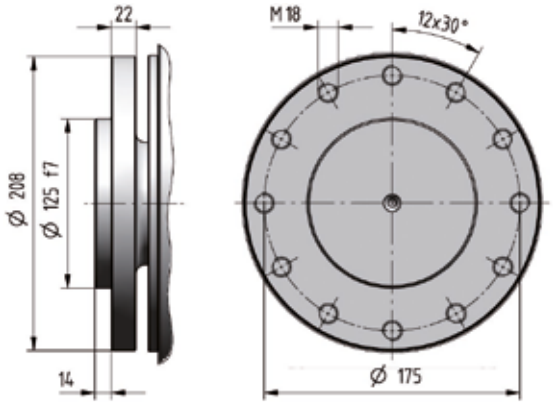

4

009A

009A - Dettagli lato entrata

Entrata

Estremità albero cilindrico riduttore		Lunghezza albero
C...	x	...

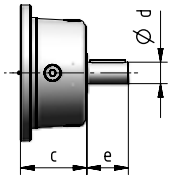

Entrata

Flangia in entrata ortogonale		Lunghezza albero
J...	x	...

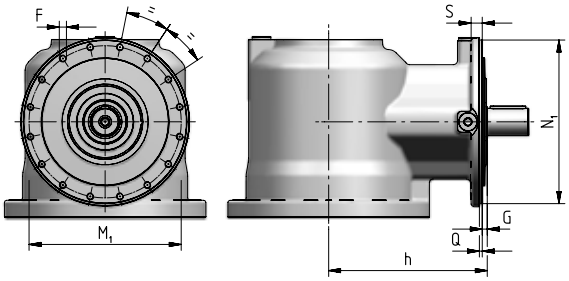

Rotismo	N_1 Ø h6	Q	G	h	S	M_1 Ø	F Ø
2EB	229	4	7	222	15	213	M10 (n. 16)
3EB	184	3,5	10	185	12	171	M8 (n. 12)
4EB	184	3,5	10	150	12	171	M8 (n. 12)

Tipo estremità albero cilindrico - CODICE				Dimensioni di accoppiamento consigliate
J19 x 40	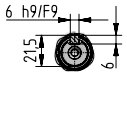	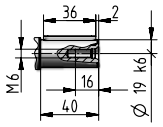		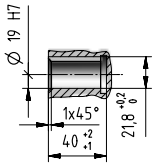
J24 x 50	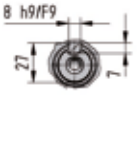	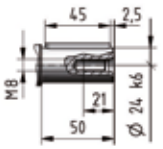		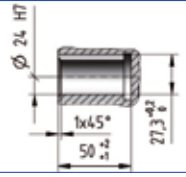
C30 x 58 **J30 x 58**	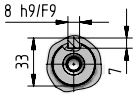	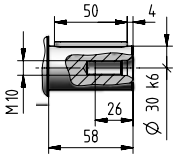		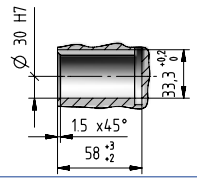
C38 x 58 **J38 x 58**	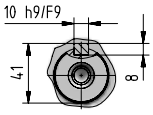	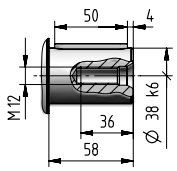		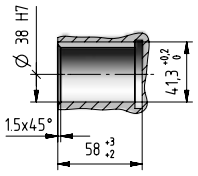
C48 x 82	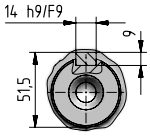	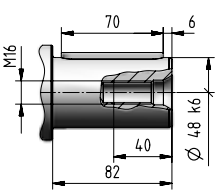		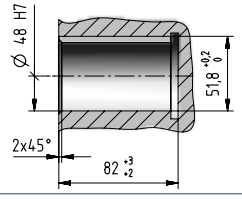
C60 x 105	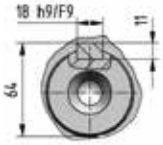	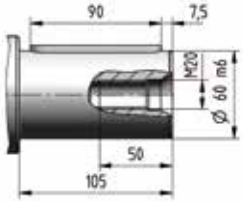		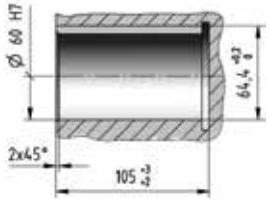

009A - Dettagli lato entrata

Entrata

Entrata motore elettrico IEC

I... x ...

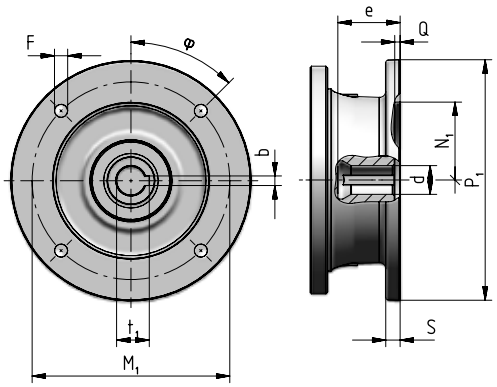

Grand. motore IEC	Codice	P_1 ∅	S	d ∅	e max	b F9	t_1	M_1	F ∅		φ	N_1 ∅ G7	Q
71	**I14×160**	160	–	14 F6	32	5	16,3	130	M8 × 16	(n.4)	45°	110	4,5
80	**I19×200**	200	12	19 F6	41,5	6	21,8	165	11	(n.4)	45°	130	4,5
90	**I24×200**	200	12	24 F6	52	8	27,3	165	11	(n.4)	45°	130	4,5
100	**I28×250**	250	14	28 F6	62	8	31,3	215	14	(n.4)	45°	180	5
112	**I28×250**	250	14	28 F6	62	8	31,3	215	14	(n.4)	45°	180	5
132	**I38×300**	300	14	38 F6	82	10	41,3	265	14	(n.4)	45°	230	5
160	**I42×350**	350	15	42 F6	113	12	45,3	300	18	(n.4)	45°	250	6
180	**I48×350**	350	15	48 F6	113	14	51,8	300	18	(n.4)	45°	250	6
200	**I55×400**	400	15	55 E6	113	16	59,3	350	18	(n.4)	45°	300	6
225	**I60×450**	450	18	60 E6	143	18	64,4	400	18	(n.8)	22,5°	350	6
250	**I65×550**	550	18	65 E6	142	18	69,4	500	18	(n.8)	22,5°	450	6
280	**I75×550**	550	18	75 E6	142	20	79,9	500	18	(n.8)	22,5°	450	6

Entrata

Entrata universale

U

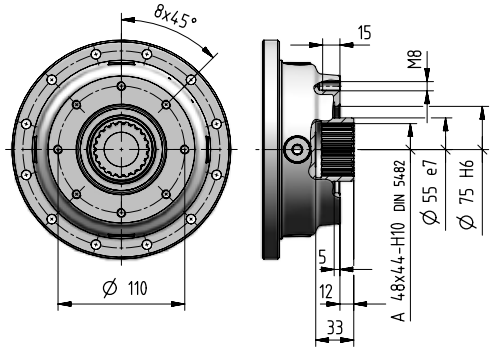

Per maggiori informazioni ved. cap. 8.7

009A - Accessori

Rosetta di arresto | Codice: **,SW070** [inclusa]

kg 0,35

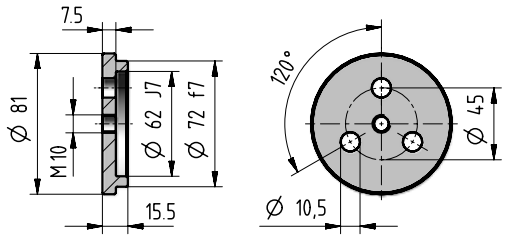

Rosetta di arresto | Codice: **,SW080** [inclusa]

kg 0,6

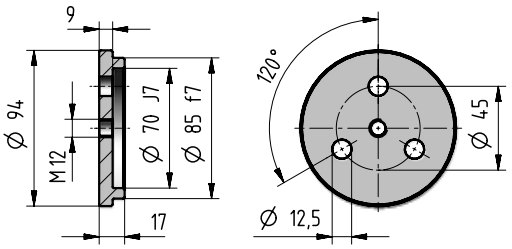

Boccola scanalata | Codice: **,SB070** [inclusa]

kg 2,7

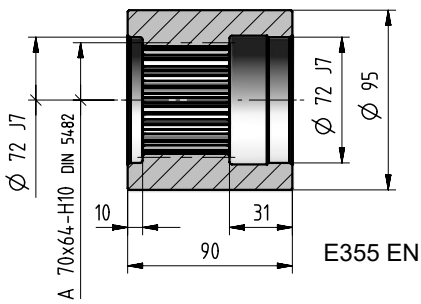

E355 EN10297-1

Boccola scanalata | Codice: **,SB080** [inclusa]

kg 3,4

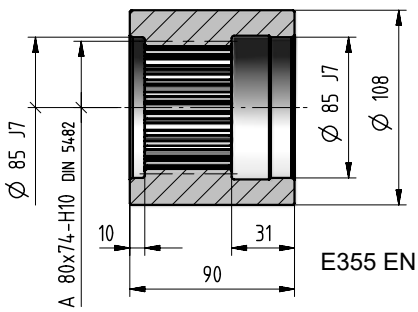

E355 EN10297-1

Flangia ruota | Codice: **,WF070** [inclusa]

kg 8,9

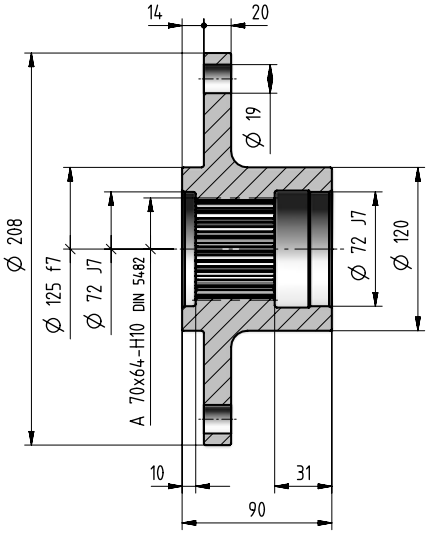

Flangia ruota | Codice: **,WF080** [inclusa]

kg 8,2

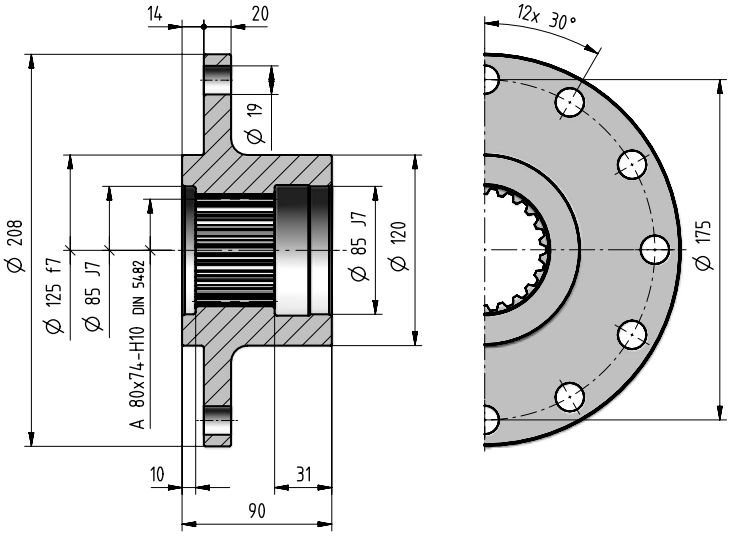

009A - Accessori

Barra scanalata Codice: ,SC070

kg 5,2

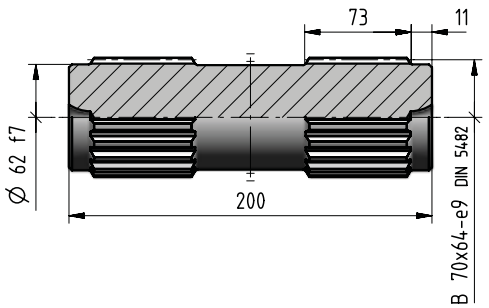

Barra scanalata Codice: ,SC080

kg 7

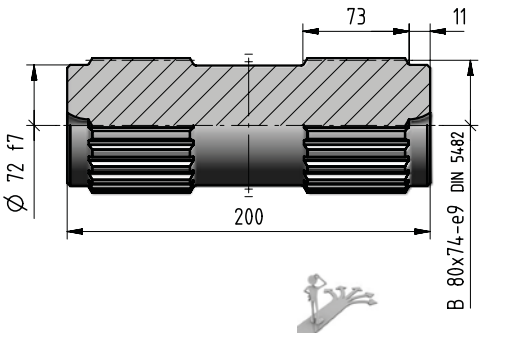

Pignone per rotazione

[incluso]

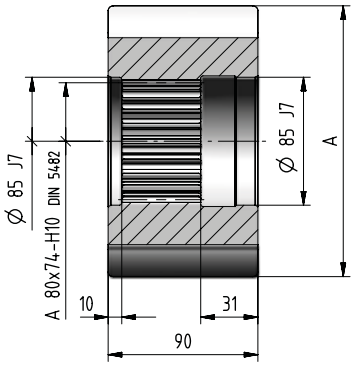

m_P	z_P	x	A ∅ h9	Codice	kg
14	11	0,5	194,5	**,R012FA**	12
12	12	0,5	179	**,R012EB**	10
12	13	0,5	191	**,R012EC**	12
10	14	0,5	169	**,R012DD**	9
10	15	0,5	179	**,R012DE**	10,8
10	16	0,5	189	**,R012DF**	12,6

Braccio di reazione Codice: ,TA10c

[incluso]

kg 6,5

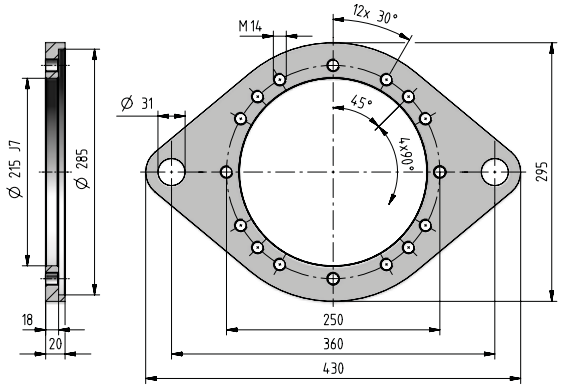

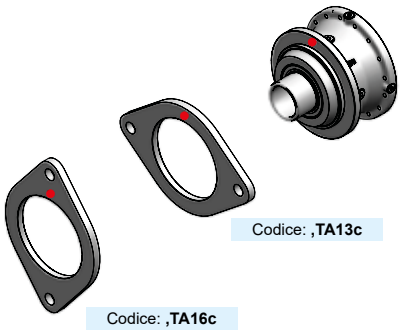

Codice: **,TA13c**

Codice: **,TA16c**

Se si desidera il braccio di reazione già montato, occorre indicare la posizione relativa tra il braccio e il riduttore. Tale posizione è individuata dal foro superiore di fissaggio della flangia (indicato in rosso nella figura).

- Foro di riferimento per l'individuazione della forma costruttiva

Unità di bloccaggio Codice: ,SD100

kg 4,4

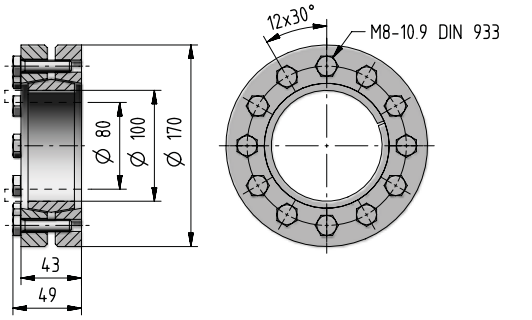

Unità di bloccaggio Codice: ,SD115

kg 7,2

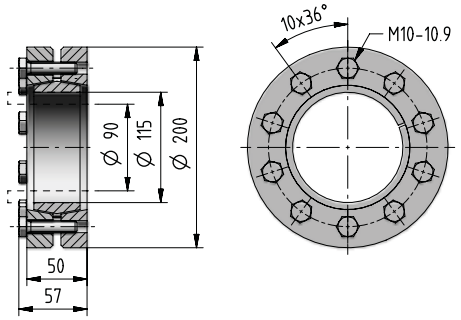

004A - Carichi radiali F_{r2} [N] e assiali F_{a2} [N]

Carichi radiali $\boldsymbol{F}_{r2\ amm}$ e assiali $\boldsymbol{F}_{a2\ amm}$ ammessi sull'estremità d'albero lento del riduttore.
Per ulteriori informazioni ved. cap. 2.2.

Lato uscita: **C080M1 F10c**
S070M1 F10c
C080M1 P10c
S070M1 P10c

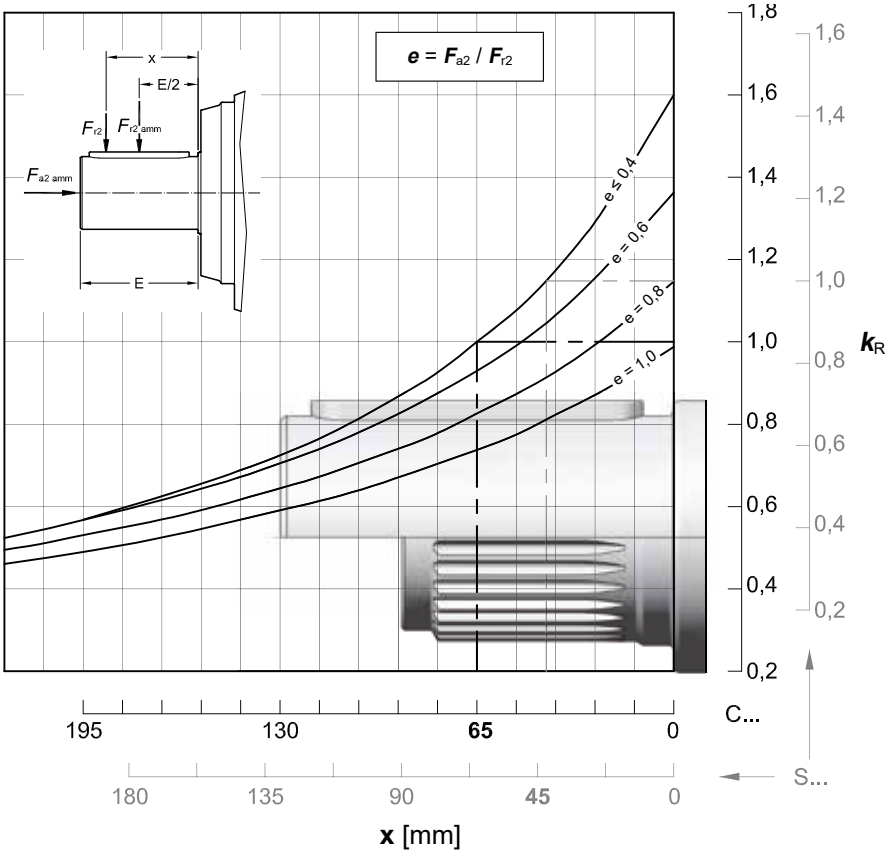

$n_2 \times L_h$	$F_{r2\ amm}$		$F_{a2\ amm}$	$F_{a2\ amm}$
$min^{-1} \cdot h$	C ...	S ...	←	→
< 18 000	90 000	100 000	100 000	125 000
22 400	85 000	95 000	100 000	125 000
28 000	80 000	90 000	90 000	112 000
35 500	75 000	85 000	85 000	106 000
45 000	71 000	80 000	80 000	100 000
56 000	67 000	75 000	75 000	95 000
71 000	60 000	67 000	71 000	85 000
90 000	56 000	63 000	67 000	80 000
112 000	53 000	60 000	60 000	75 000
140 000	50 000	56 000	56 000	71 000
180 000	45 000	53 000	53 000	67 000
224 000	42 500	47 500	50 000	60 000
280 000	40 000	45 000	47 500	56 000
355 000	37 500	42 500	42 500	53 000
450 000	35 500	40 000	40 000	50 000
560 000	33 500	37 500	37 500	47 500
710 000	30 000	33 500	35 500	42 500
900 000	28 000	31 500	33 500	40 000
1 120 000	26 500	30 000	30 000	37 500
1 400 000	25 000	28 000	28 000	35 500
1 800 000	22 400	26 500	26 500	33 500
2 240 000	21 200	25 000	25 000	31 500
2 800 000	20 000	22 400	23 600	28 000
max	**90 000**	**100 000**	**100 000**	**125 000**

004A - Carichi radiali F_{r2} [N] e assiali F_{a2} [N]

Lato uscita: **C090M2 F30c**
S080M1 F30c

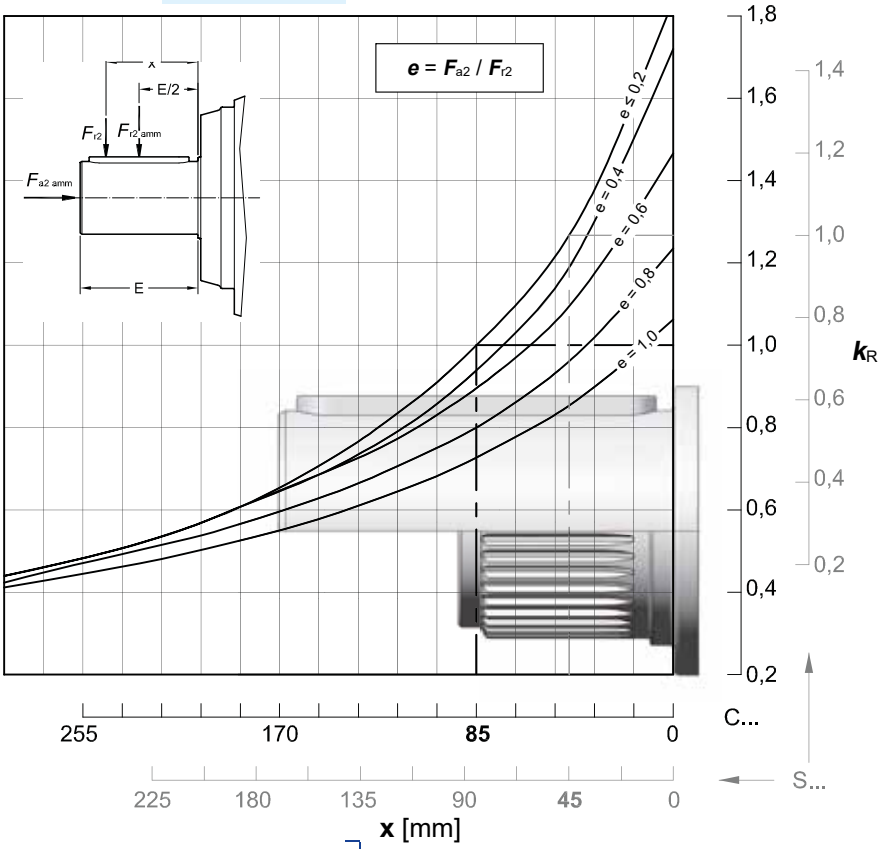

$n_2 \times L_h$	F_{r2} amm		F_{a2} amm	F_{a2} amm
min^{-1} · h	C ...	S ...	◄	►
< 18 000	100 000	132 000	118 000	170 000
22 400	100 000	125 000	118 000	160 000
28 000	95 000	118 000	112 000	150 000
35 500	85 000	112 000	106 000	140 000
45 000	80 000	100 000	100 000	132 000
56 000	75 000	95 000	95 000	118 000
71 000	71 000	90 000	85 000	112 000
90 000	67 000	85 000	80 000	106 000
112 000	60 000	80 000	75 000	100 000
140 000	56 000	75 000	71 000	90 000
180 000	53 000	67 000	67 000	85 000
224 000	50 000	63 000	60 000	80 000
280 000	47 500	60 000	56 000	75 000
355 000	42 500	56 000	53 000	71 000
450 000	40 000	50 000	50 000	63 000
560 000	37 500	47 500	47 500	60 000
710 000	35 500	45 000	42 500	56 000
900 000	33 500	42 500	40 000	53 000
1 120 000	31 500	40 000	37 500	50 000
1 400 000	28 000	37 500	35 500	45 000
1 800 000	26 500	33 500	33 500	42 500
2 240 000	25 000	31 500	31 500	40 000
2 800 000	23 500	30 000	28 000	37 500
max	**100 000**	**132 000**	**118 000**	**170 000**

Lato uscita: **C090M1 F20c**
S080M1 F20c
C090M1 P20c
S080M1 P20c

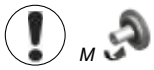

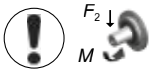

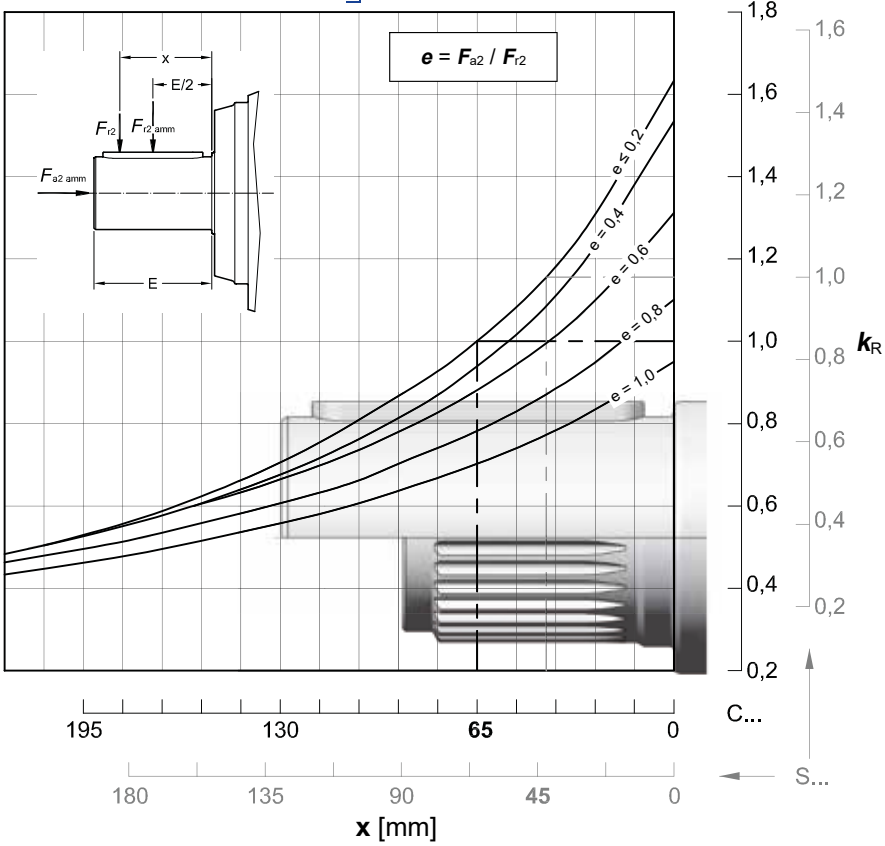

$n_2 \times L_h$	F_{r2} amm		F_{a2} amm	F_{a2} amm
min^{-1} · h	C ...	S ...	◄	►
< 18 000	118 000	132 000	106 000	170 000
22 400	112 000	125 000	106 000	160 000
28 000	106 000	118 000	106 000	150 000
35 500	95 000	112 000	106 000	140 000
45 000	90 000	100 000	100 000	132 000
56 000	85 000	95 000	95 000	125 000
71 000	80 000	90 000	85 000	118 000
90 000	75 000	85 000	80 000	106 000
112 000	67 000	80 000	75 000	100 000
140 000	63 000	75 000	71 000	95 000
180 000	60 000	67 000	67 000	90 000
224 000	56 000	63 000	60 000	80 000
280 000	53 000	60 000	56 000	75 000
355 000	47 500	56 000	53 000	71 000
450 000	45 000	50 000	50 000	67 000
560 000	42 500	47 500	47 500	63 000
710 000	40 000	45 000	42 500	60 000
900 000	37 500	42 500	40 000	53 000
1 120 000	33 500	40 000	37 500	50 000
1 400 000	31 500	37 500	35 500	47 500
1 800 000	30 000	33 500	33 500	45 000
2 240 000	28 000	31 500	30 000	42 500
2 800 000	26 500	30 000	28 000	37 500
max	**118 000**	**132 000**	**106 000**	**170 000**

004A - Carichi radiali F_{r1} [N] sull'estremità d'albero veloce

Carichi radiali $F_{r1\ amm}$ ammessi sull'estremità d'albero veloce del riduttore **coassiale**.
Per ulteriori informazioni, ved. cap. 2.2.

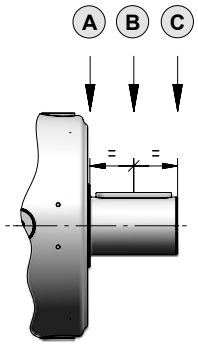

$n_1 \times L_h$	Rotismo											
	1EL			2EL			3EL			4EL		
	A	B	C	A	B	C	A	B	C	A	B	C
900 000	28 000	19 000	14 000	20 000	14 000	10 600	14 000	8 500	5 300	6 300	4 250	3 350
1 120 000	26 500	18 000	13 200	19 000	12 500	9 500	13 200	8 000	5 000	5 600	4 000	3 150
1 400 000	25 000	16 000	12 500	17 000	11 800	9 000	11 800	7 100	4 500	5 300	3 750	2 800
1 800 000	22 400	15 000	11 200	16 000	10 600	8 000	11 200	6 700	4 250	5 000	3 350	2 650
2 240 000	21 200	14 000	10 600	15 000	10 000	7 500	10 000	6 300	4 000	4 500	3 150	2 500
2 800 000	20 000	13 200	9 500	14 000	9 500	7 100	9 500	5 600	3 550	4 250	3 000	2 240
3 550 000	18 000	11 800	9 000	12 500	8 500	6 700	9 000	5 300	3 350	4 000	2 800	2 120
4 500 000	17 000	11 200	8 500	11 800	8 000	6 000	8 000	5 000	3 150	3 550	2 500	1 900
5 600 000	16 000	10 600	7 500	11 200	7 500	5 600	7 500	4 500	2 800	3 350	2 360	1 800
7 100 000	14 000	9 500	7 100	10 000	6 700	5 300	7 100	4 250	2 650	3 150	2 120	1 700
9 000 000	13 200	9 000	6 700	9 500	6 300	4 750	6 300	4 000	2 500	2 800	2 000	1 500
11 200 000	12 500	8 000	6 000	8 500	6 000	4 500	6 000	3 550	2 240	2 650	1 900	1 400
14 000 000	11 200	7 500	5 600	8 000	5 600	4 250	5 600	3 350	2 120	2 500	1 700	1 320
18 000 000	10 600	7 100	5 300	7 500	5 000	3 750	5 000	3 150	1 900	2 240	1 600	1 180
22 400 000	10 000	6 700	4 750	6 700	4 750	3 550	4 750	2 800	1 800	2 120	1 500	1 120
28 000 000	9 000	6 000	4 500	6 300	4 250	3 350	4 500	2 650	1 700	2 000	1 400	1 060
35 500 000	8 500	5 600	4 250	6 000	4 000	3 000	4 000	2 500	1 600	1 800	1 250	950
45 000 000	8 000	5 300	3 750	5 300	3 750	2 800	3 750	2 240	1 400	1 700	1 180	900

Nota: Nel caso di entrata con ventola e accessorio ventola di raffreddamento di pag. 7.10, moltiplicare i valori indicati in tabella per 0.63.

Carichi radiali F_{r1amm} ammessi sull'estremità d'albero veloce del riduttore **ortogonale**.
Per ulteriori informazioni, ved. cap. 2.2.

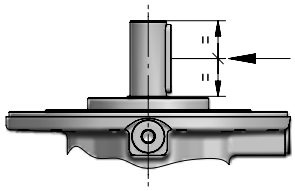

$n_1 \times L_h$	Rotismo					
	2EB		3EB		4EB	
	$i_N \leq 25$	$i_N \geq 28$	$i_N \leq 100$	$i_N \geq 112$	$i_N \leq 315$	$i_N \geq 355$
900 000	5 600	4 750	4 000	3 350	2 800	2 360
1 120 000	5 300	4 500	3 750	3 150	2 650	2 240
1 400 000	4 750	4 000	3 550	2 800	2 360	2 000
1 800 000	4 500	3 750	3 150	2 650	2 240	1 900
2 240 000	4 000	3 550	3 000	2 500	2 000	1 700
2 800 000	3 750	3 150	2 800	2 240	1 900	1 600
3 550 000	3 550	3 000	2 500	2 120	1 800	1 500
4 500 000	3 350	2 800	2 360	2 000	1 600	1 400
5 600 000	3 000	2 650	2 240	1 800	1 500	1 320
7 100 000	2 800	2 360	2 000	1 700	1 400	1 180
9 000 000	2 650	2 240	1 900	1 600	1 320	1 120
11 200 000	2 360	2 000	1 700	1 400	1 180	1 000
14 000 000	2 240	1 900	1 600	1 320	1 120	950
18 000 000	2 000	1 700	1 500	1 250	1 000	850
22 400 000	1 900	1 600	1 400	1 120	950	800
28 000 000	1 800	1 500	1 250	1 060	900	750
35 500 000	1 600	1 400	1 180	1 000	800	710
45 000 000	1 500	1 320	1 120	900	750	630

Indice

Riepilogo dati e prestazioni	4.110
Dimensioni	4.112
Dettagli lato uscita	4.116
Dettagli lato entrata	4.120
Accessori	4.122
Carichi radiali F_{r2} e assiali F_{a2}	4.124
Carichi radiali F_{r1} sull'albero entrata	4.126

012A - Riepilogo dati e prestazioni

	i_N	i_{eff}	L_h = 10 000 h n_1 min^{-1} n_2 min^{-1} M_{N2} N m 1 400	900	500	M_{N2max} M_{2max} N m	n_{1max} n_{1peak} min^{-1}	n_1 = 1 400 min^{-1} Pt [kW] at 20°C 40°C –		
1EL	3,55	**3,52**	398 5 060	256 5 780	142 6 890	9 500 11 200	2 240 2 800	28 21,2	42,5 32,5	58 43,7
	4,25	**4,17**	335 5 230	216 5 970	120 7 120	12 500 15 000	2 240 3 150			
	5	**5,29**	264 5 460	170 6 230	94,4 6 510	10 090 12 500	2 240 3 550			
	6	**6,21**	225 5 160	145 5 300	80,5 5 490	8 490 10 600	2 240 3 550			
	7,1	**7,64**	183 3 770	118 3 870	65,5 4 010	6 180 9 000	2 240 3 550			
2EL	12,5	**12,4**	113 6 110	72,8 6 970	40,4 8 320	9 500 11 200	2 500 2 800	20 15	29 22,4	38,7 30
	14	**14,7**	95,4 7 250	61,3 8 270	34,1 8 780	12 500 15 000	2 500 2 800			
	16	**17,4**	80,4 7 480	51,7 8 540	28,7 8 870	12 500 15 000	2 800 3 550			
	18	**18,6**	75,2 6 600	48,3 6 780	26,9 7 030	10 600 12 500	2 500 2 800			
	22,4	**22,1**	63,4 7 810	40,7 8 680	22,6 9 000	12 500 15 000	2 800 4 000			
	25	**25,9**	54,0 7 450	34,7 7 650	19,3 7 930	12 260 15 000	2 800 4 000			
	28	**28**	50,0 6 770	32,1 6 950	17,8 7 210	10 600 12 500	2 800 4 000			
	31,5	**31,9**	43,9 5 440	28,2 5 590	15,7 5 800	8 930 12 800	2 800 4 000			
	35,5	**32,9**	42,6 6 830	27,4 7 020	15,2 7 280	10 600 12 500	2 800 4 000			
	40	**40,4**	34,6 6 900	22,3 7 090	12,4 7 350	10 600 12 500	2 800 4 000			
	45	**47,5**	29,5 5 840	19,0 6 000	10,5 6 220	9 000 10 600	2 800 4 000			
3EL	50	**51,6**	27,1 8 830	17,4 9 140	9,68 9 480	12 500 15 000	2 800 3 150	14 10,6	21,2 16	28 21,2
	63	**61,3**	22,8 8 990	14,7 9 240	8,16 9 640	12 500 15 000	2 800 3 150			
	71	**72,7**	19,3 9 090	12,4 9 340	6,88 9 890	12 500 15 000	3 150 4 000			
	80	**77,7**	18,0 9 130	11,6 9 380	6,43 9 990	12 500 15 000	2 800 3 150			
	90	**92,2**	15,2 9 220	9,76 9 480	5,42 10 260	12 500 15 000	3 150 4 000			
	100	**98,6**	14,2 7 310	9,13 7 510	5,07 7 960	10 600 12 500	3 150 4 000			
	112	**108**	12,9 9 310	8,31 9 610	4,62 10 510	12 500 15 000	3 150 4 000			
	125	**117**	12,0 9 360	7,69 9 730	4,27 10 630	12 500 15 000	3 150 4 000			
	140	**137**	10,2 9 450	6,55 9 970	3,64 10 830	12 500 15 000	3 150 4 000			
	160	**169**	8,30 9 620	5,33 10 240	2,96 10 620	12 500 15 000	3 150 4 000			
	180	**174**	8,04 7 570	5,17 7 940	2,87 8 680	10 600 12 500	3 150 4 000			
	200	**198**	7,07 8 440	4,54 8 670	2,52 8 990	12 500 15 000	3 150 4 000			
	224	**214**	6,54 7 670	4,21 8 190	2,34 8 950	10 600 12 500	3 150 4 000			
	250	**251**	5,57 7 850	3,58 8 390	1,99 9 170	10 600 12 500	3 150 4 000			

	i_N	i_{eff}	L_h = 10 000 h n_1 min^{-1} n_2 min^{-1} M_{N2} N m 1 400	900	500	M_{N2max} M_{2max} N m	n_{1max} n_{1peak} min^{-1}	n_1 = 1 400 min^{-1} Pt [kW] at 20°C 40°C –		
4EL	180	**178**	7,86 9 700	5,05 10 370	2,81 11 330	12 500 15 000	2 800 3 150	12,5 9	18,5 14	24,3 18,5
	200	**211**	6,62 9 950	4,26 10 640	2,37 11 630	12 500 15 000	2 800 3 150			
	250	**255**	5,49 10 240	3,53 10 940	1,96 11 960	12 500 15 000	3 150 4 000			
	280	**301**	4,64 10 500	2,99 11 230	1,66 12 270	12 500 15 000	3 150 4 000			
	315	**323**	4,33 10 610	2,78 11 350	1,55 12 400	12 500 15 000	3 150 4 000			
	355	**358**	3,91 10 780	2,52 11 520	1,40 12 500	12 500 15 000	3 150 4 000			
	400	**404**	3,47 10 860	2,23 11 160	1,24 11 810	12 500 15 000	2 800 3 150			
	450	**448**	3,13 11 150	2,01 11 920	1,12 12 500	12 500 15 000	3 150 4 000			
	500	**518**	2,70 11 400	1,74 12 180	0,965 12 500	12 500 15 000	3 150 4 000			
	560	**568**	2,46 11 560	1,58 12 350	0,880 12 500	12 500 15 000	3 150 4 000			
	630	**657**	2,13 11 810	1,37 12 500	0,761 12 500	12 500 15 000	3 150 4 000			
	710	**720**	1,94 11 260	1,25 11 790	0,694 12 500	12 500 15 000	3 150 4 000			
	800	**788**	1,78 12 140	1,14 12 500	0,635 12 500	12 500 15 000	3 150 4 000			
	900	**924**	1,51 12 270	0,974 12 500	0,541 12 500	12 500 15 000	3 150 4 000			
	1000	**999**	1,40 11 590	0,901 12 390	0,501 12 500	12 500 15 000	3 150 4 000			
	1120	**1172**	1,19 11 870	0,768 12 500	0,426 12 500	12 500 15 000	3 150 4 000			
	1250	**1259**	1,11 10 010	0,715 10 600	0,397 10 600	10 600 12 500	3 150 4 000			
	1400	**1441**	0,972 11 370	0,625 11 690	0,347 12 110	12 500 15 000	3 150 4 000			
	1600	**1691**	0,828 10 010	0,532 10 700	0,296 11 690	12 500 15 000	3 150 4 000			
	1800	**1827**	0,766 10 590	0,492 10 600	0,274 10 600	10 600 12 500	3 150 4 000			
	2000	**1901**	0,736 8 800	0,473 9 410	0,263 10 280	10 600 12 500	3 150 4 000			
	2240	**2145**	0,653 10 600	0,420 10 600	0,233 10 600	10 600 12 500	3 150 4 000			
	2500	**2636**	0,531 9 240	0,341 9 880	0,190 10 600	10 600 12 500	3 150 4 000			
	3150	**3094**	0,452 9 000	0,291 9 000	0,162 9 000	9 000 10 600	3 150 4 000			

In caso di esecuzione con uscita opzionale, fare riferimento ai limiti di momento torcente indicati a pagina 4.124, se presenti.

012A - Riepilogo dati e prestazioni

			L_h = 10 000 h n_1 min^{-1} n_2 min^{-1} M_{N2} N m			M_{N2max} M_{2max} N m	n_{1max} n_{1peak} min^{-1}	n_1 = 1 400 min^{-1} Pt [kW] at 20°C 40°C		
	i_N	i_{eff}	1 400	900	500			–		
2EB	9	**8,79**	159 3 720	102 4 250	56,9 5 070	6 140 7 750	2 240 4 000	21,2 16	31,5 23,6	41,2 31,5
	10	**10,4**	134 4 420	86,3 5 040	47,9 6 010	7 290 9 000	2 240 4 000			
	11,2	**11,1**	126 3 760	81,1 4 300	45,1 5 120	6 140 7 750	2 800 4 000			
	12,5	**13,2**	106 5 600	68,0 6 400	37,8 6 880	9 240 11 500	2 240 4 000			
	14	**15,5**	90,1 5 460	57,9 5 610	32,2 5 810	9 000 10 600	2 240 4 000			
	16	**16,7**	83,8 5 660	53,9 6 470	29,9 6 980	9 240 11 500	2 800 4 000			
	20	**19,6**	71,4 5 530	45,9 5 690	25,5 5 890	9 000 10 600	2 800 4 000			
	22,4	**21,2**	66,1 5 930	42,5 6 590	23,6 7 040	7 960 9 750	2 800 4 000			
	25	**24,9**	56,3 5 620	36,2 5 770	20,1 5 980	9 000 10 600	2 800 4 000			
	28	**26,5**	52,9 4 260	34,0 4 870	18,9 5 750	6 270 7 750	2 800 4 000			
	31,5	**31,1**	45,1 5 000	29,0 5 710	16,1 6 060	7 350 9 000	2 800 4 000			
3EB	31,5	**30,9**	45,3 6 600	29,1 7 530	16,2 8 980	9 500 11 200	2 800 4 000	14 11,2	21,8 16,5	29 21,8
	35,5	**36,7**	38,1 7 830	24,5 8 940	13,6 9 280	12 430 15 000	2 800 4 000			
	40	**39**	35,9 6 680	23,1 7 630	12,8 9 100	9 500 11 200	3 150 4 000			
	45	**43,6**	32,1 8 810	20,7 9 050	11,5 9 380	12 500 15 000	2 800 4 000			
	50	**46,3**	30,2 7 930	19,4 9 050	10,8 9 420	12 430 15 000	3 150 4 000			
	56	**54,9**	25,5 8 930	16,4 9 180	9,10 9 520	12 500 15 000	3 150 4 000			
	63	**64,8**	21,6 7 880	13,9 8 100	7,71 8 390	12 500 15 000	2 800 4 000			
	71	**69,7**	20,1 9 070	12,9 9 310	7,17 9 830	12 500 15 000	3 150 4 000			
	80	**81,8**	17,1 7 990	11,0 8 210	6,11 8 510	12 500 15 000	3 150 4 000			
	90	**88,4**	15,8 9 200	10,2 9 450	5,66 10 190	12 500 15 000	3 150 4 000			
	100	**104**	13,5 8 110	8,67 8 330	4,82 8 640	12 500 15 000	3 150 4 000			
	112	**110**	12,7 8 660	8,15 9 640	4,53 10 540	12 500 15 000	3 150 4 000			
	125	**130**	10,8 8 220	6,94 8 450	3,86 8 760	12 500 15 000	3 150 4 000			
	140	**140**	9,99 7 470	6,42 7 680	3,57 8 390	10 600 12 500	3 150 4 000			
	160	**164**	8,51 7 540	5,47 7 870	3,04 8 600	10 600 12 500	3 150 4 000			
	200	**202**	6,93 7 620	4,45 7 830	2,47 8 120	10 600 12 500	3 150 4 000			

			L_h = 10 000 h n_1 min^{-1} n_2 min^{-1} M_{N2} N m			M_{N2max} M_{2max} N m	n_{1max} n_{1peak} min^{-1}	n_1 = 1 400 min^{-1} Pt [kW] at 20°C 40°C		
	i_N	i_{eff}	1 400	900	500			–		
4EB	160	**163**	8,60 9 570	5,53 10 230	3,07 11 180	12 500 15 000	3 550 4 000	11,8 9	17,5 13,2	23 17,5
	180	**182**	7,70 9 730	4,95 10 400	2,75 11 370	12 500 15 000	3 550 4 000			
	200	**194**	7,21 9 820	4,63 10 500	2,57 11 480	12 500 15 000	3 550 4 000			
	224	**229**	6,10 10 070	3,92 10 770	2,18 11 770	12 500 15 000	3 550 4 000			
	250	**245**	5,71 10 180	3,67 10 880	2,04 11 890	12 500 15 000	3 550 4 000			
	280	**271**	5,17 10 330	3,33 11 040	1,85 12 070	12 500 15 000	3 550 4 000			
	315	**311**	4,50 10 550	2,89 11 280	1,61 12 330	12 500 15 000	3 550 4 000			
	355	**364**	3,85 10 800	2,48 11 550	1,38 12 500	12 500 15 000	3 550 4 000			
	400	**389**	3,60 10 910	2,32 11 660	1,29 12 500	12 500 15 000	3 550 4 000			
	450	**461**	3,04 11 200	1,95 11 970	1,08 12 500	12 500 15 000	3 550 4 000			
	500	**493**	2,84 8 690	1,83 9 290	1,01 10 150	10 600 12 500	3 550 4 000			
	560	**541**	2,59 11 470	1,66 12 200	0,924 12 500	12 500 15 000	3 550 4 000			
	630	**585**	2,39 11 110	1,54 11 430	0,855 12 490	12 500 15 000	3 550 4 000			
	710	**687**	2,04 11 220	1,31 11 710	0,728 12 500	12 500 15 000	3 550 4 000			
	800	**844**	1,66 11 010	1,07 11 310	0,593 11 720	12 500 15 000	3 550 4 000			
	900	**871**	1,61 9 470	1,03 10 130	0,574 10 600	10 600 12 500	3 550 4 000			
	1000	**990**	1,41 9 310	0,909 9 870	0,505 10 780	12 500 15 000	3 550 4 000			
	1120	**1070**	1,31 9 770	0,841 10 450	0,467 10 600	10 600 12 500	3 550 4 000			
	1250	**1256**	1,11 10 010	0,716 10 600	0,398 10 600	10 600 12 500	3 550 4 000			
	1400	**1450**	0,966 8 400	0,621 8 980	0,345 9 000	9 000 10 600	3 550 4 000			
	1600	**1544**	0,907 8 630	0,583 9 120	0,324 9 960	10 600 12 500	3 550 4 000			
	1800	**1812**	0,773 8 690	0,497 9 000	0,276 9 000	9 000 10 600	3 550 4 000			

In caso di esecuzione con uscita opzionale, fare riferimento ai limiti di momento torcente indicati a pagina 4.124, se presenti.

012A - Dimensioni

C080M1 F10c

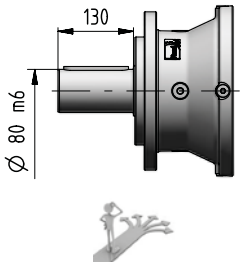

4.116

C090M1 F20c

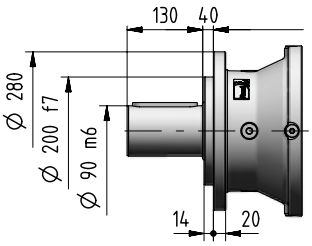

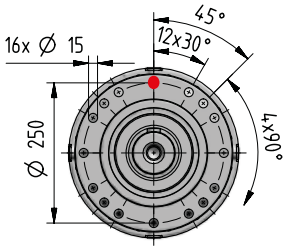

C090M2 F30c

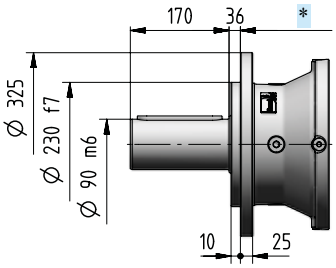

4.116

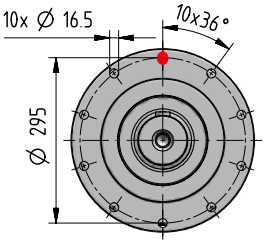

S070M1 F10c

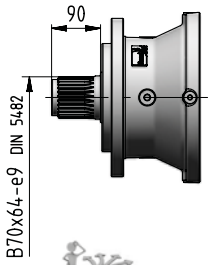

4.117

S080M1 F20c

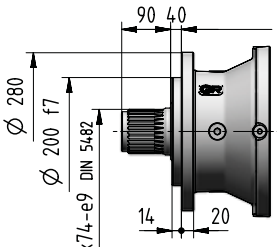

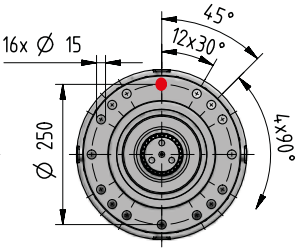

S080M1 F30c

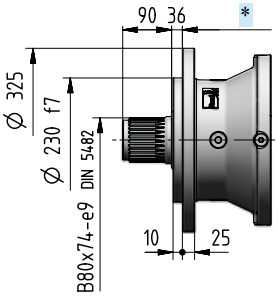

4.117

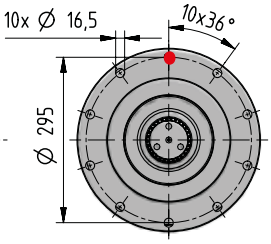

H080M1 A10c

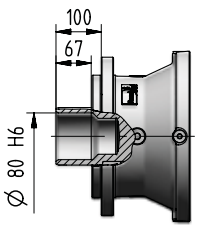

4.119

H090M1 A20c

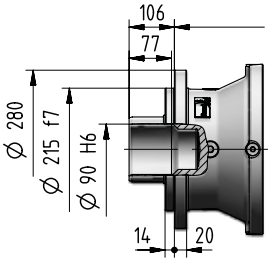

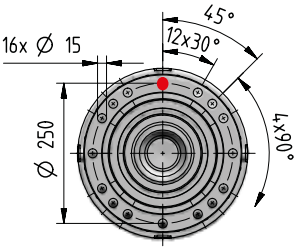

N090M1 A07c

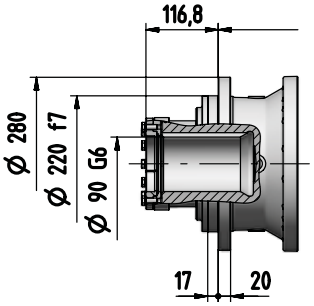

4.117

Solo per montaggio orizzontale

M125M1 A10c

4.119

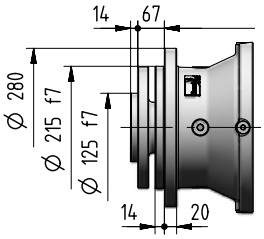

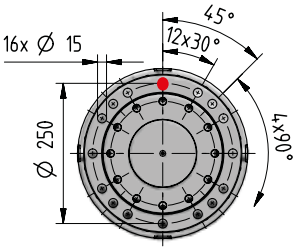

4.124

kg 4.114

012A - Dimensioni

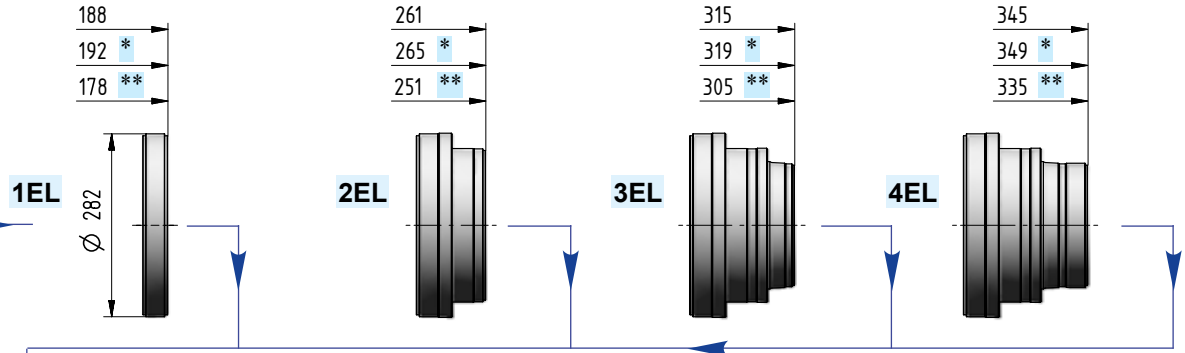

I ...

4.121

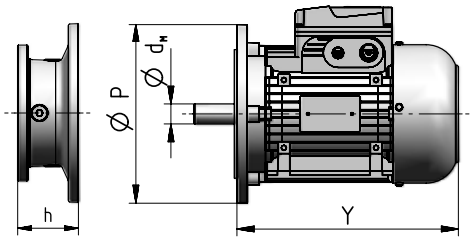

Grand. motore IEC	d_M×P	Y	Y 1)	Rotismo 1EL	2EL	3EL	4EL	2EB	3EB	4EB	Codice
				Dimensione h							
71	14×160	216	278	–	–	52	52	–	52	52	I14×160
80	19×200	233	302	–	–	72	72	–	72	72	I19×200
90	24×200	287	366	–	–	72	72	–	72	72	I24×200
100	28×250	310	405	–	103	82	82	103	82	82	I28×250
112	28×250	336	435	–	103	82	82	103	82	82	I28×250
132	38×300	445	553	133,5	120	102	102	120	102	102	I38×300
160	42×350	573	640	159	153	135	135	153	135	135	I42×350
180	48×350	613	734	159	153	135	135	153	135	135	I48×350
200	55×400	654	734	159	153	–	–	153	–	–	I55×400
225	60×450	710	–	189	183	–	–	183	–	–	I60×450
250	65×550	735	–	189	–	–	–	–	–	–	I65×550
280	75×550	819	–	189	–	–	–	–	–	–	I75×550

1) Values valid for brake motor; for other dimensions see TX catalog.

C ...

4.120

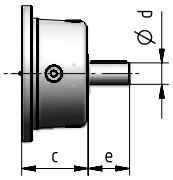

Rotismo	d	e	c	Codice
1EL	60	105	138	C60×105
2EL	48	82	115	C48×82
3EL	38	58	90	C38×58
4EL	30	58	90	C30×58
2EB	48	82	115	C48×82
3EB	38	58	90	C38×58
4EB	38	58	90	C38×58

U

4.121

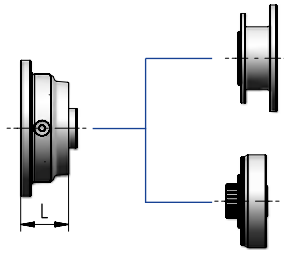

Entrata motori NEMA

Entrata motori idraulici

Rotismo	L	Codice
2EL 3EL, 4EL	62 64	cap. 7
2EB 3EB, 4EB	62 64	

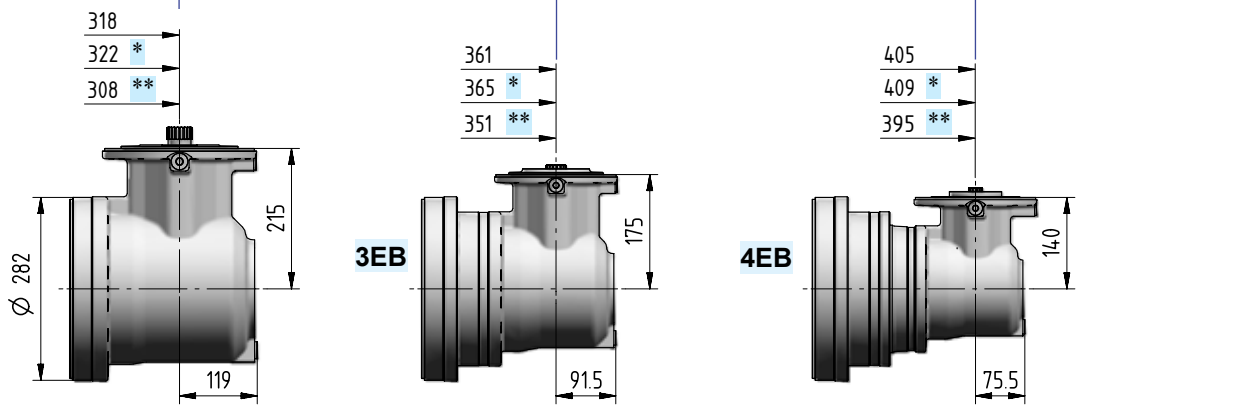

Ødxe	i_N	Codice
38×58	≤ 25	J38×58
30×58	≥ 28	J30×58

Ødxe	i_N	Codice
30×58	≤ 80	J30×58
24×50	≥ 90	J24×50

Ødxe	i_N	Codice
24×50	≤ 280	J24×50
19×40	≥ 315	J19×40

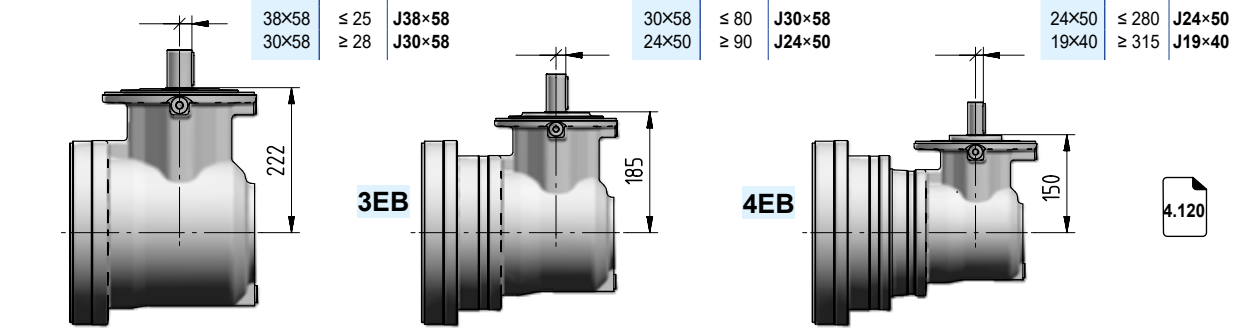

4.120

012A - Dimensioni

C080M1 P10c

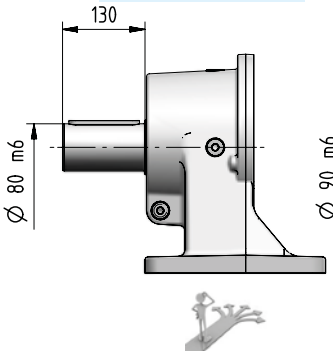

4.116

C090M1 P20c

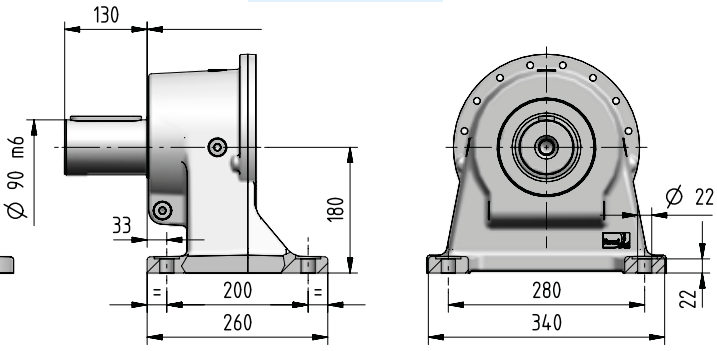

S070M1 P10c

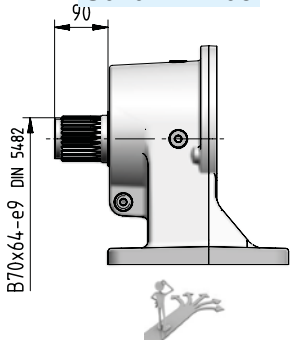

4.117

S080M1 P20c

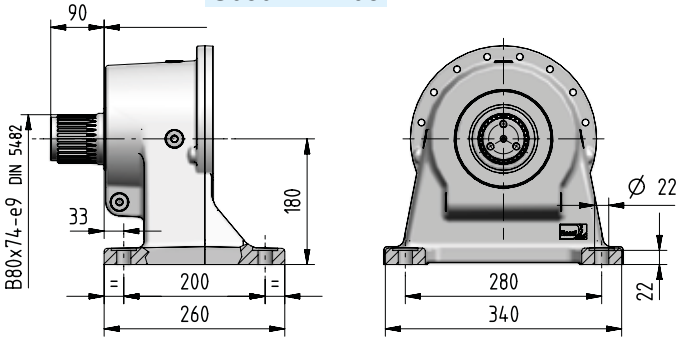

K080M1 F05c

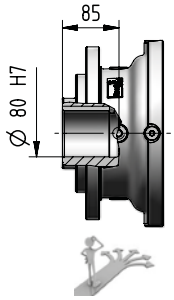

4.118

K090M1 F06c

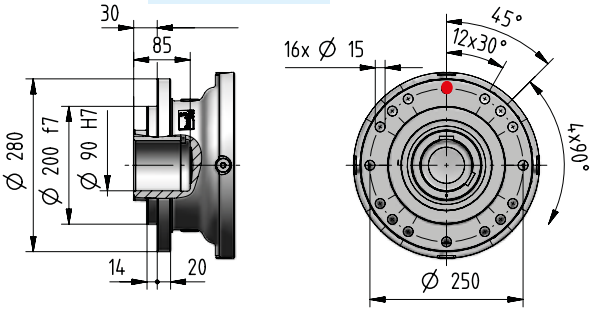

Z070M1 F05c

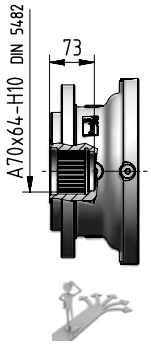

4.118

Z080M1 F05c

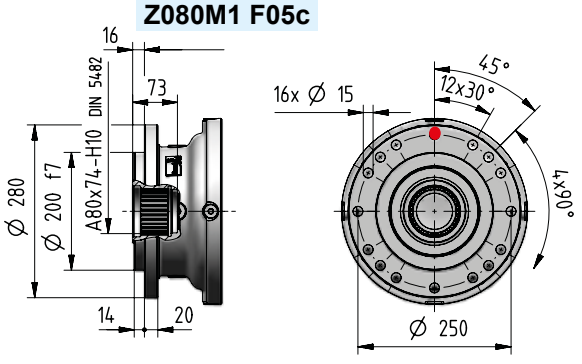

4.124

kg	Opzioni in entrata **Codice**														Opzioni in uscita (Δ) **Codice**			
	I14×160	I19×200	I24×200	I28×250	I38×300	I42×350	I48×350	I55×400	I60×450	I65×550	I75×550	C…	U…	J…	C… S…	H… M…	C… S… P…	K… Z…
1EL	-	-	-	-	86	92	92	94	104	112	112	95	-	-				
2EL	-	-	-	93	97	103	103	106	115	-	-	98	90	-				
3EL	92	94	94	96	99	105	105	-	-	-	-	97	93	-				
4EL	97	99	99	100	104	110	109	-	-	-	-	101	98	-	+0	-6	+10	-13,5
2EB	-	-	-	126	130	136	136	138	147	-	-	129	123	115				
3EB	112	114	114	116	119	125	125	-	-	-	-	116	113	108				
4EB	110	112	112	114	117	123	123	-	-	-	-	114	111	106				

012A - Dimensioni

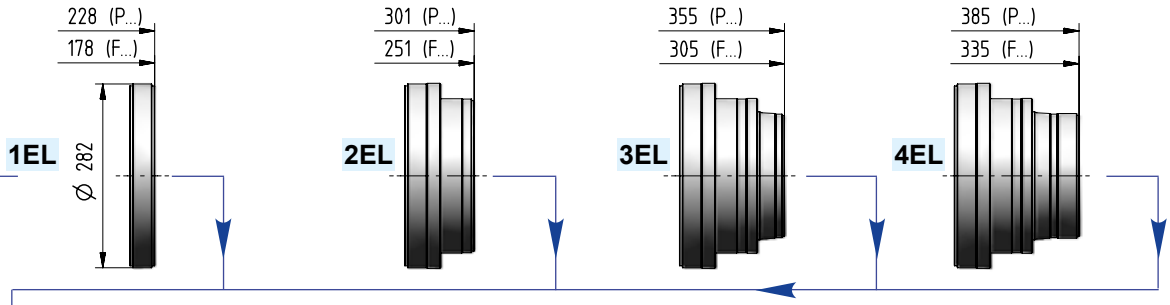

I ...

4.121

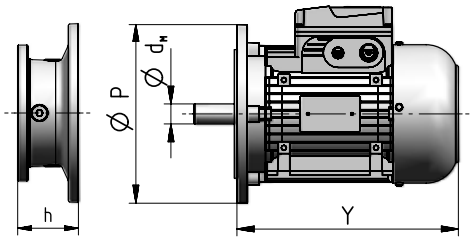

Grand. motore IEC	d_MXP	Y	1)	Rotismo 1EL	2EL	3EL	4EL	2EB	3EB	4EB	Codice
				Dimensione **h**							
71	14×160	216	278	–	–	52	52	–	52	52	**I14×160**
80	19×200	233	302	–	–	72	72	–	72	72	**I19×200**
90	24×200	287	366	–	–	72	72	–	72	72	**I24×200**
100	28×250	310	405	–	103	82	82	103	82	82	**I28×250**
112	28×250	336	435	–	103	82	82	103	82	82	**I28×250**
132	38×300	445	553	133,5	120	102	102	120	102	102	**I38×300**
160	42×350	573	640	159	153	135	135	153	135	135	**I42×350**
180	48×350	613	734	159	153	135	135	153	135	135	**I48×350**
200	55×400	654	734	159	153	–	–	153	–	–	**I55×400**
225	60×450	710	–	189	183	–	–	183	–	–	**I60×450**
250	65×550	735	–	189	–	–	–	–	–	–	**I65×550**
280	75×550	819	–	189	–	–	–	–	–	–	**I75×550**

1) Valori validi per motore autofrenante; per altre dimensioni ved. cat. TX.

C ...

4.120

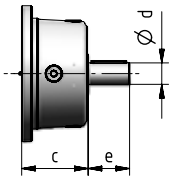

Rotismo	d	e	c	Codice
1EL	60	105	138	**C60×105**
2EL	48	82	115	**C48×82**
3EL	38	58	90	**C38×58**
4EL	30	58	90	**C30×58**
2EB	48	82	115	**C48×82**
3EB	38	58	90	**C38×58**
4EB	38	58	90	**C38×58**

U

4.121

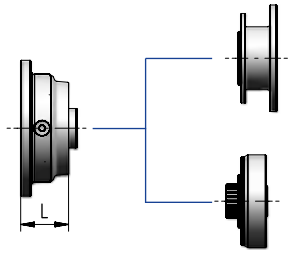

Entrata motori NEMA

Entrata motori idraulici

Rotismo	L	Codice
2EL	62	cap. 7
3EL, 4EL	64	
2EB	62	
3EB, 4EB	64	

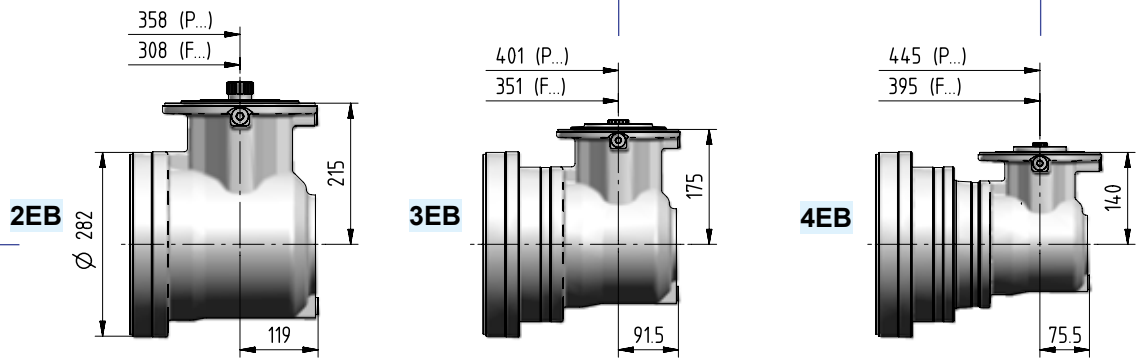

Ødxe	i_N	Cod.
38×58	≤ 25	**J38×58**
30×58	≥ 28	**J30×58**

Ødxe	i_N	Cod.
30×58	≤ 80	**J30×58**
24×50	≥ 90	**J24×50**

Ødxe	i_N	Cod.
24×50	≤ 280	**J24×50**
19×40	≥ 315	**J19×40**

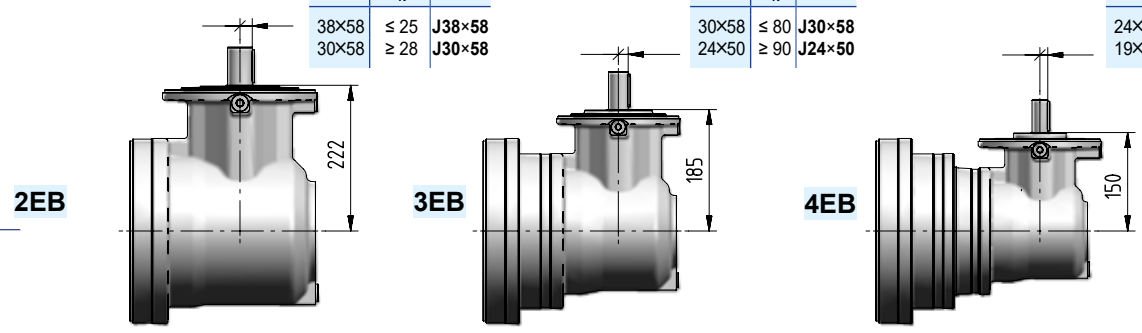

4.120

012A - Dettagli lato uscita

Dimensioni di accoppiamento consigliate

Uscita

Estremità albero cilindrico riduttore				Fissaggio		
C	080	M	1	F	10	c
				P	10	c

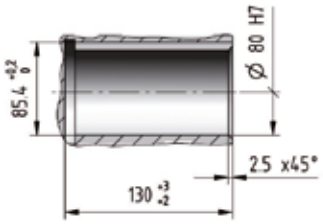

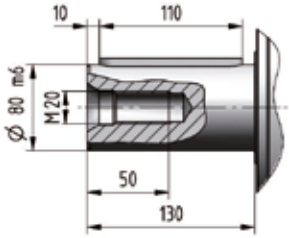

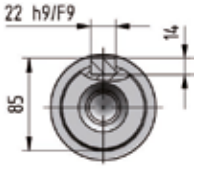

C	090	M	1	F	20	c
				P	20	c

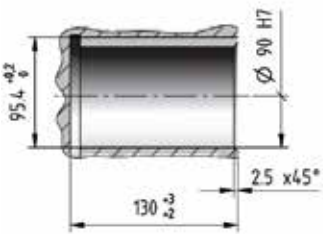

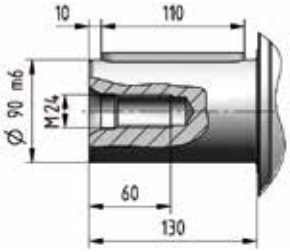

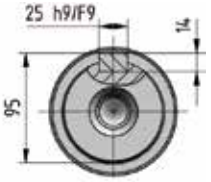

C	090	M	2	F	30	c

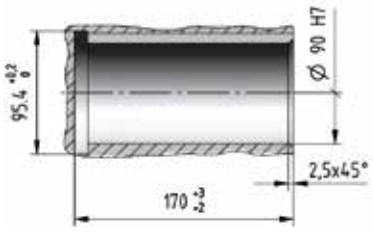

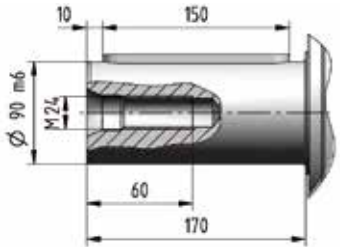

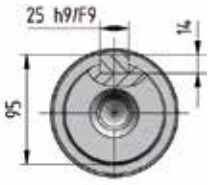

012A - Dettagli lato uscita

Dimensioni di accoppiamento consigliate

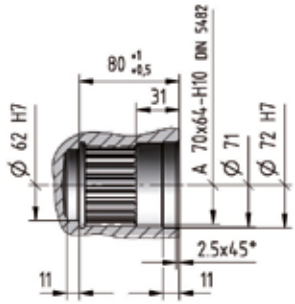

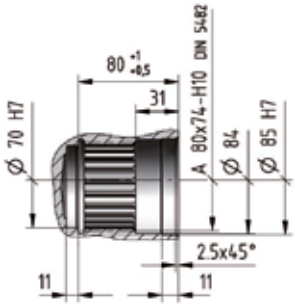

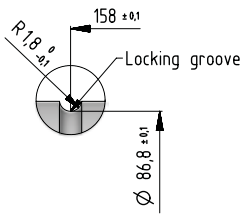

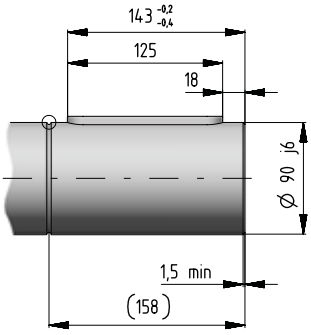

Solo per fissaggio orizzontale.
Durezza linguetta HRC ≥ 40.

Uscita

Estremità albero scanalato riduttore				Fissaggio		
S	070	M	1	F	10	c
				P	10	c

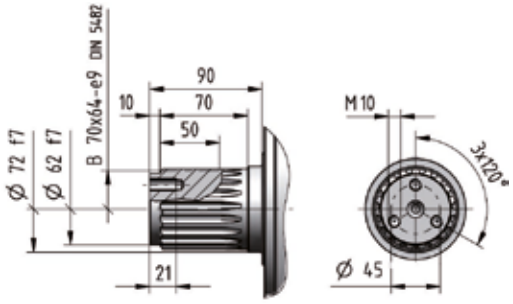

S	080	M	1	F	20	c
				P	20	c
				F	30	c

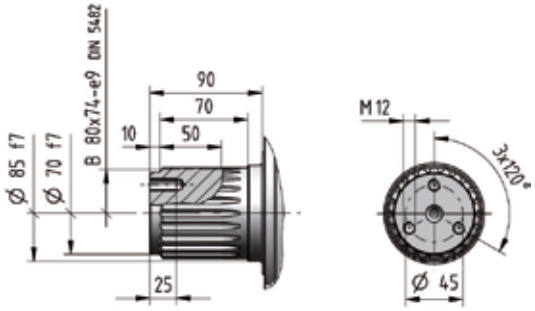

Uscita

Albero cavo riduttore per fissaggio pendolare				Fissaggio		
N	090	M	1	A	07	c

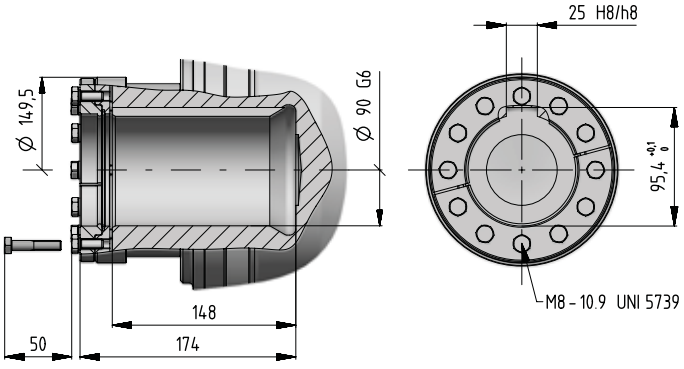

4

012A

012A - Dettagli lato uscita

Dimensioni di accoppiamento consigliate

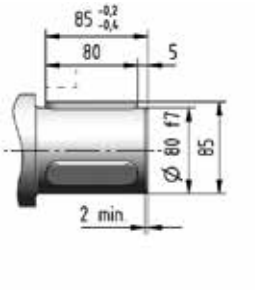

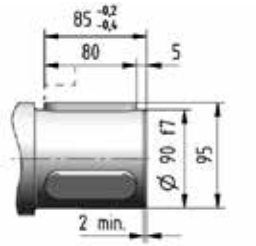

Key HRC hardness ≥ 40.

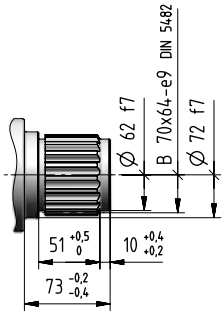

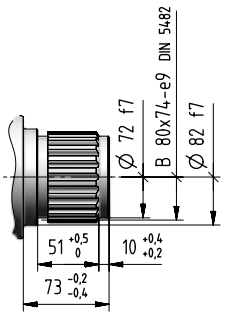

Uscita

Albero cavo riduttore con linguetta				Fissaggio		
K	080	M	1	F	05	c

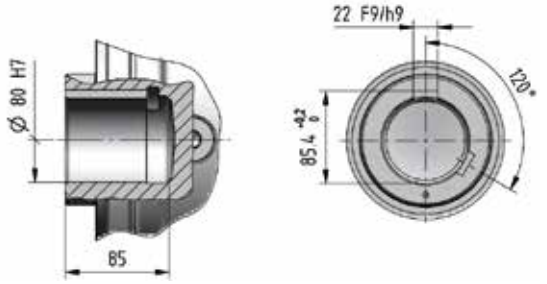

K	090	M	1	F	06	c

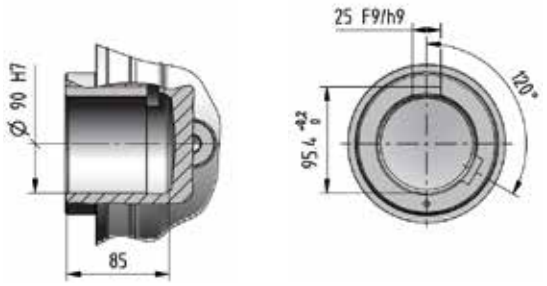

Albero cavo scanalato riduttore				Fissaggio		
Z	070	M	1	F	05	c

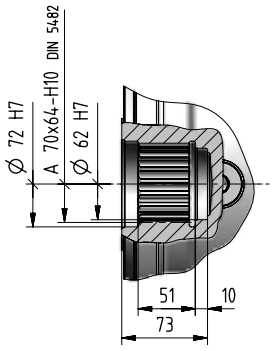

Z	080	M	1	F	05	c

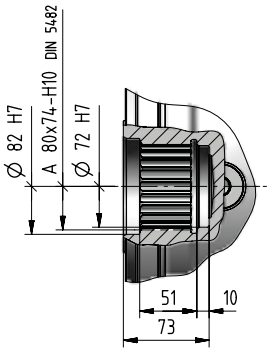

4

012A

012A - Dettagli lato uscita

Dimensioni di accoppiamento consigliate

Uscita

Albero cavo riduttore per fissaggio pendolare	Fissaggio

H	080	M	1	A	10	c

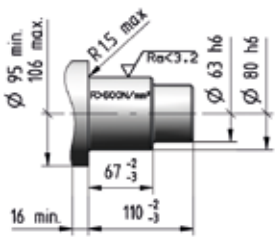

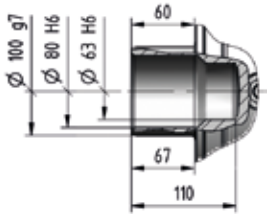

H	090	M	1	A	20	c

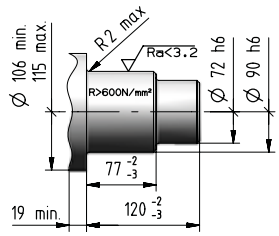

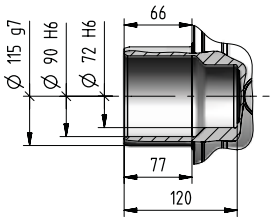

Uscita

Albero flangiato riduttore	Fissaggio flangiato

M	125	M	1	A	10	c

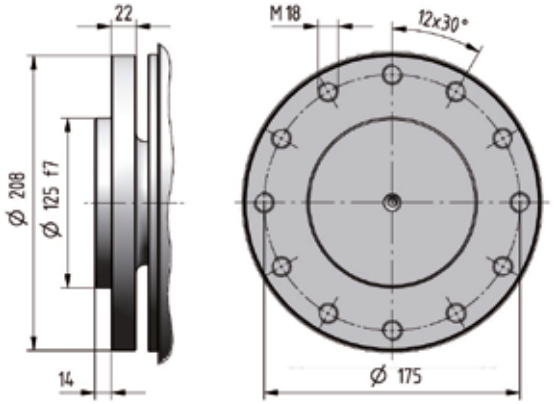

4

012A

012A - Dettagli lato entrata

Entrata

Estremità albero cilindrico riduttore		Lunghezza albero
C...	x	...

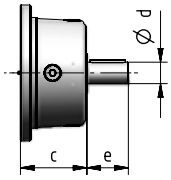

Entrata

Flangia in entrata ortogonale		Lunghezza albero
J...	x	...

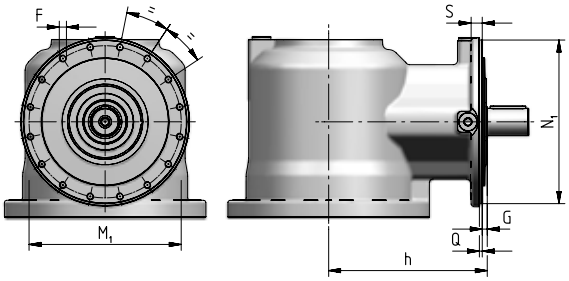

Rotismo	N_1 Ø h6	Q	G	h	S	M_1 Ø	F Ø
2EB	229	4	7	222	15	213	M10 (n. 16)
3EB	184	3,5	10	185	12	171	M8 (n. 12)
4EB	184	3,5	10	150	12	171	M8 (n. 12)

Tipo estremità albero cilindrico - CODICE				Dimensioni di accoppiamento consigliate
J19 x 40	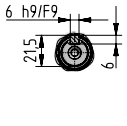	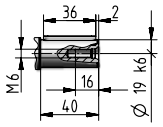		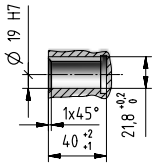
J24 x 50	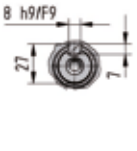	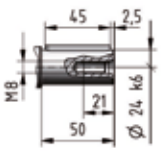		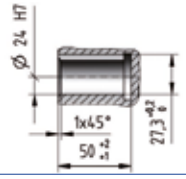
C30 x 58 **J30 x 58**	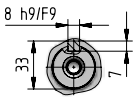	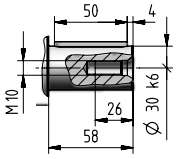		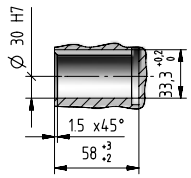
C38 x 58 **J38 x 58**	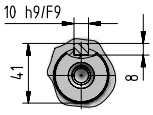	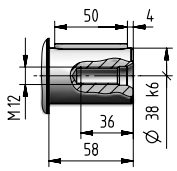		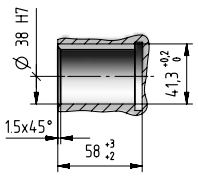
C48 x 82	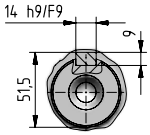	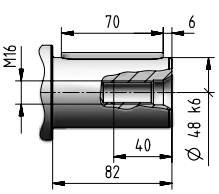		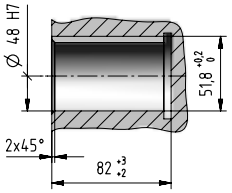
C60 x 105	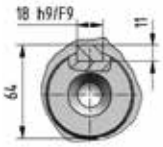	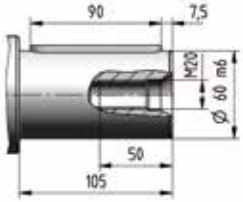		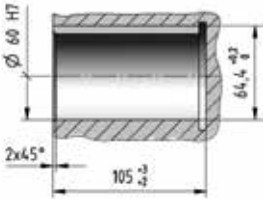

012A - Dettagli lato entrata

Entrata

Entrata motore elettrico IEC

I... x ...

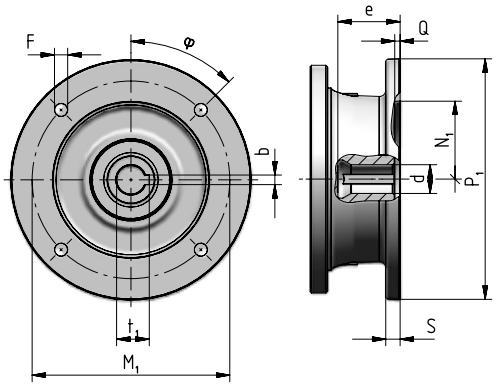

Grand. motore IEC	Codice	P_1 ∅	S	d ∅	e max	b F9	t_1	M_1	F ∅		φ	N_1 ∅ G7	Q
71	**I14×160**	160	–	14 F6	32	5	16,3	130	M8 × 16 (n.4)		45°	110	4,5
80	**I19×200**	200	12	19 F6	41,5	6	21,8	165	11	(n.4)	45°	130	4,5
90	**I24×200**	200	12	24 F6	52	8	27,3	165	11	(n.4)	45°	130	4,5
100	**I28×250**	250	14	28 F6	62	8	31,3	215	14	(n.4)	45°	180	5
112	**I28×250**	250	14	28 F6	62	8	31,3	215	14	(n.4)	45°	180	5
132	**I38×300**	300	14	38 F6	82	10	41,3	265	14	(n.4)	45°	230	5
160	**I42×350**	350	15	42 F6	113	12	45,3	300	18	(n.4)	45°	250	6
180	**I48×350**	350	15	48 F6	113	14	51,8	300	18	(n.4)	45°	250	6
200	**I55×400**	400	15	55 E6	113	16	59,3	350	18	(n.4)	45°	300	6
225	**I60×450**	450	18	60 E6	143	18	64,4	400	18	(n.8)	22,5°	350	6
250	**I65×550**	550	18	65 E6	142	18	69,4	500	18	(n.8)	22,5°	450	6
280	**I75×550**	550	18	75 E6	142	20	79,9	500	18	(n.8)	22,5°	450	6

Entrata

Entrata universale

U

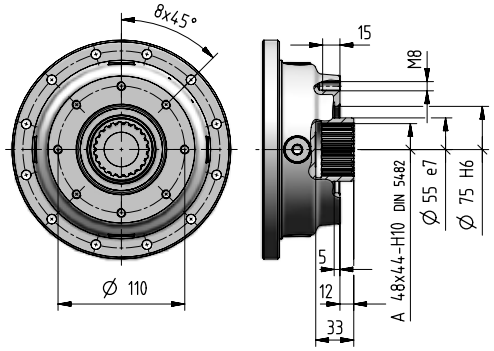

Per maggiori informazioni ved. cap. 8.7

012A - Accessori

Rosetta di arresto Codice: **,SW080** [inclusa]

0,6

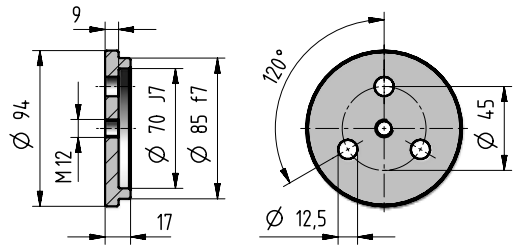

Rosetta di arresto Codice: **,SW070** [inclusa]

0,35

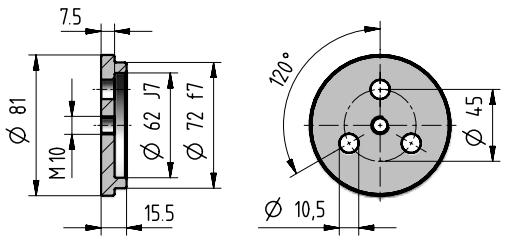

Boccola scanalata Codice: **,SB080** [inclusa]

3,4

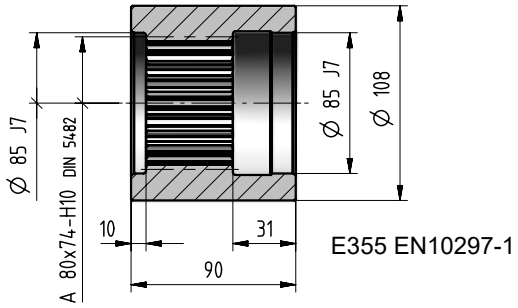

E355 EN10297-1

Boccola scanalata Codice: **,SB070** [inclusa]

2,7

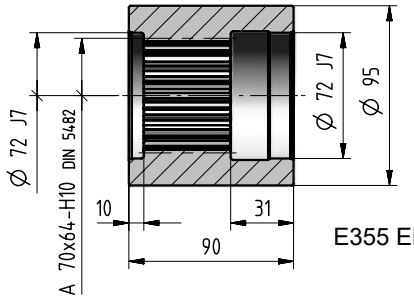

E355 EN10297-1

Flangia ruota Codice: **,WF080** [inclusa]

8,2

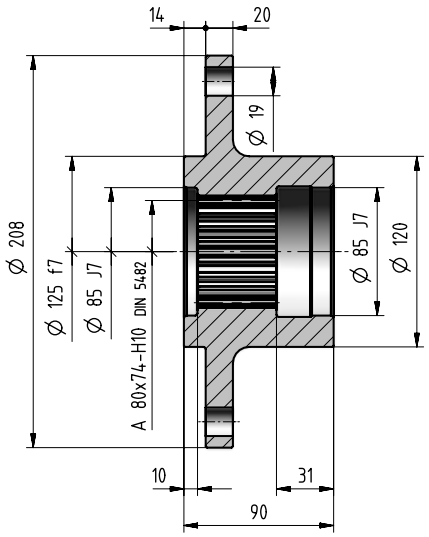

Flangia ruota Codice: **,WF070** [inclusa]

8,9

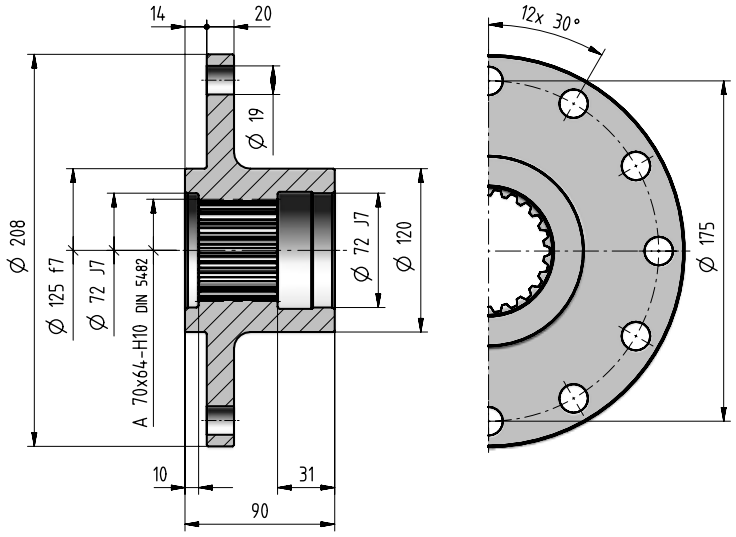

4

012A

Barra scanalata Codice: ‚SC080

kg 7

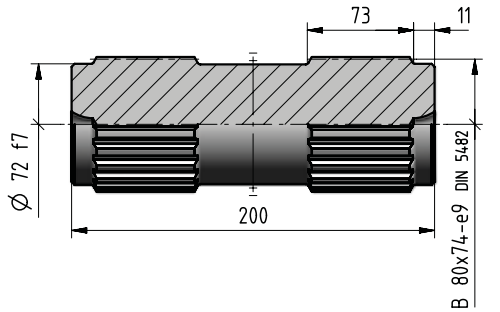

Barra scanalata Codice: ‚SC070

kg 5,2

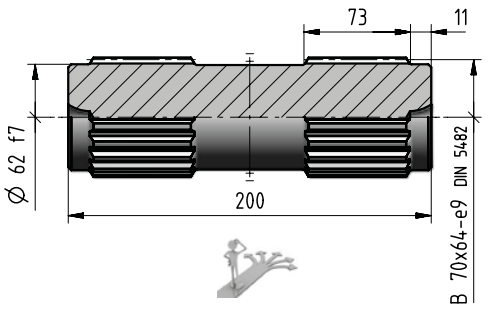

Pignone per rotazione

[incluso]

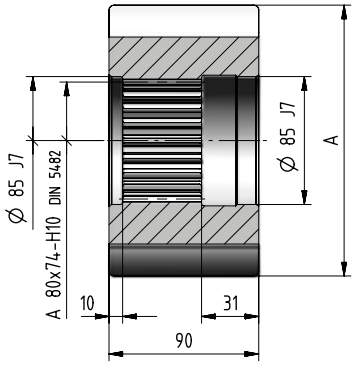

m_P	z_P	x	A Ø h9	Codice	kg
14	11	0,5	194,5	‚R012FA	12
12	12	0,5	179	‚R012EB	10
12	13	0,5	191	‚R012EC	12
10	14	0,5	169	‚R012DD	9
10	15	0,5	179	‚R012DE	10,8
10	16	0,5	189	‚R012DF	12,6

Braccio di reazione Codice: ‚TA10c

[incluso]

kg 6,5

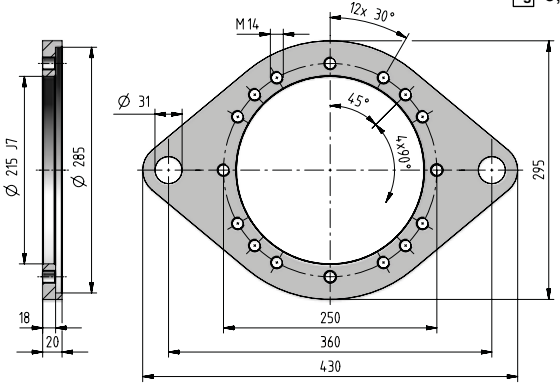

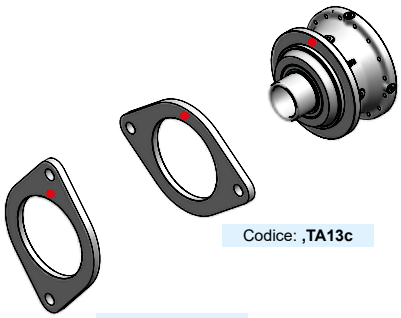

Codice: ‚TA13c

Codice: ‚TA16c

Se si desidera il braccio di reazione già montato, occorre indicare la posizione relativa tra il braccio e il riduttore. Tale posizione è individuata dal foro superiore di fissaggio della flangia (indicato in rosso nella figura).

- Foro di riferimento per l'individuazione della forma costruttiva

Unità di bloccaggio Codice: ‚SD115

kg 7,2

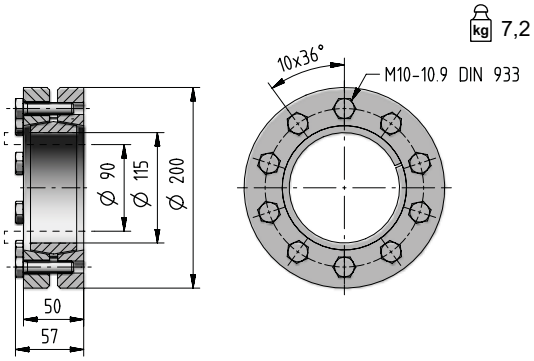

Unità di bloccaggio Codice: ‚SD110

kg 4,4

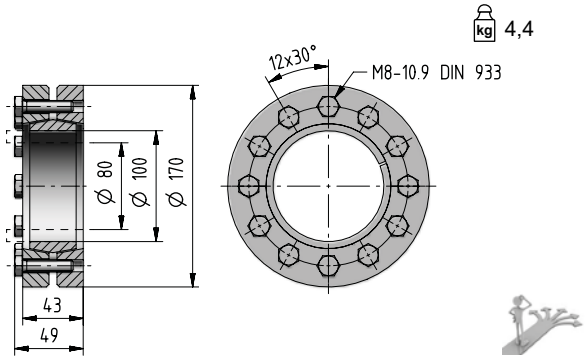

012A - Carichi radiali F_{r2} [N] e assiali F_{a2} [N]

Carichi radiali $\boldsymbol{F}_{r2\ amm}$ e assiali $\boldsymbol{F}_{a2\ amm}$ ammessi sull'estremità d'albero lento del riduttore.
Per ulteriori informazioni ved. cap. 2.2.

Lato uscita: **C090M1 F20c**
S080M1 F20c
C090M1 P20c[1)]
S080M1 P20c[1)]

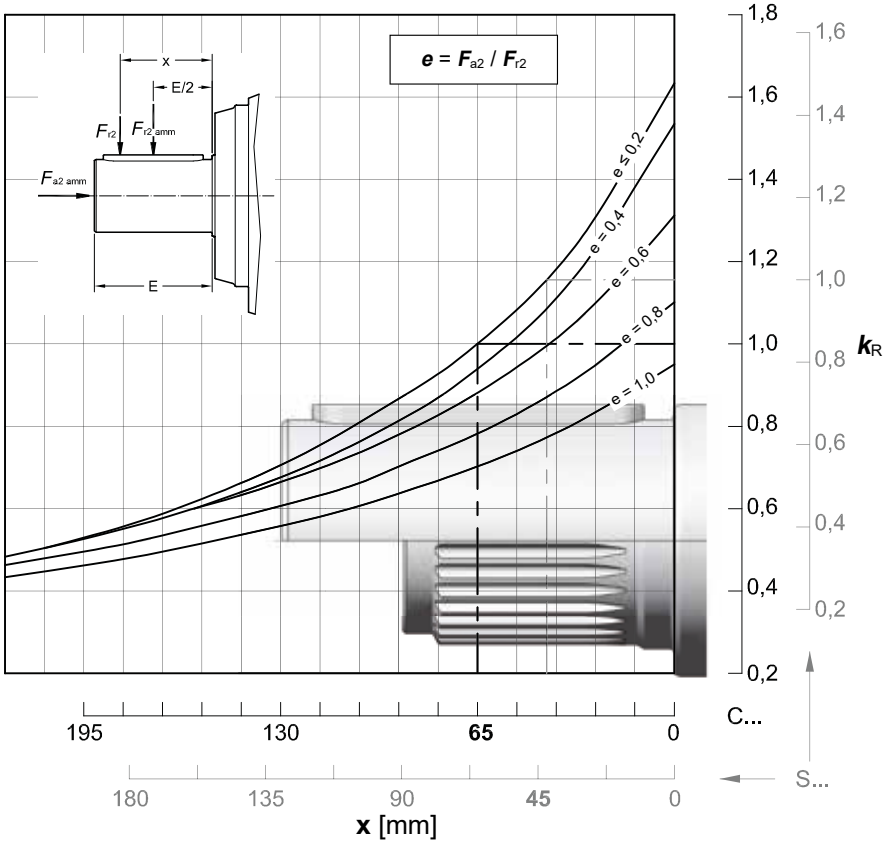

$n_2 \times L_h$	$F_{r2\ amm}$		$F_{a2\ amm}$	$F_{a2\ amm}$
$min^{-1} \cdot h$	**C ...**	**S ...**	←	→
< 18 000	118 000	132 000	106 000	170 000
22 400	112 000	125 000	106 000	160 000
28 000	106 000	118 000	106 000	150 000
35 500	95 000	112 000	106 000	140 000
45 000	90 000	100 000	100 000	132 000
56 000	85 000	95 000	95 000	125 000
71 000	80 000	90 000	85 000	118 000
90 000	75 000	85 000	80 000	106 000
112 000	67 000	80 000	75 000	100 000
140 000	63 000	75 000	71 000	95 000
180 000	60 000	67 000	67 000	90 000
224 000	56 000	63 000	60 000	80 000
280 000	53 000	60 000	56 000	75 000
355 000	47 500	56 000	53 000	71 000
450 000	45 000	50 000	50 000	67 000
560 000	42 500	47 500	47 500	63 000
710 000	40 000	45 000	42 500	60 000
900 000	37 500	42 500	40 000	53 000
1 120 000	33 500	40 000	37 500	50 000
1 400 000	31 500	37 500	35 500	47 500
1 800 000	30 000	33 500	33 500	45 000
2 240 000	28 000	31 500	30 000	42 500
2 800 000	26 500	30 000	28 000	37 500
max	**118 000**	**132 000**	**106 000**	**170 000**

1) Per esecuzione con piedi moltiplicare $\boldsymbol{F}_{r2\ amm}$ per 0,85 e $\boldsymbol{F}_{a2\ amm}$ per 0,56.

012A - Carichi radiali F_{r2} [N] e assiali F_{a2} [N]

Lato uscita: **C090M2 F30c**
S080M1 F30c

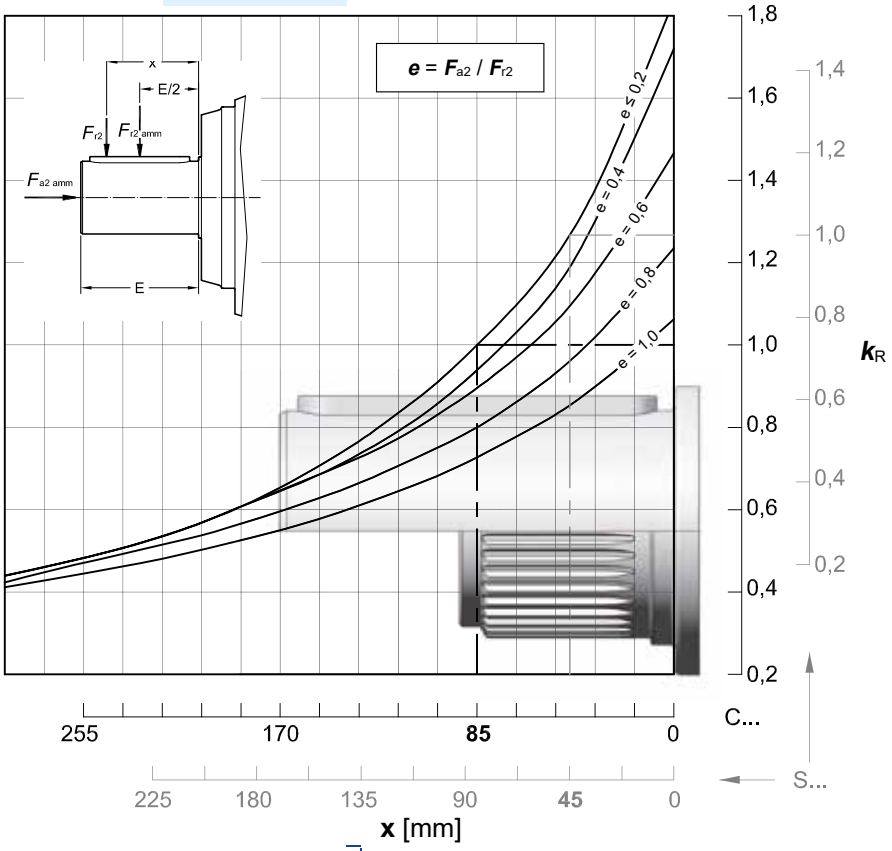

$n_2 \times L_h$	$F_{r2\ amm}$		$F_{a2\ amm}$ ←	$F_{a2\ amm}$ →
min^{-1} · h	C ...	S ...		
< 18 000	100 000	132 000	118 000	170 000
22 400	100 000	125 000	118 000	160 000
28 000	95 000	118 000	112 000	150 000
35 500	85 000	112 000	106 000	140 000
45 000	80 000	100 000	100 000	132 000
56 000	75 000	95 000	95 000	118 000
71 000	71 000	90 000	85 000	112 000
90 000	67 000	85 000	80 000	106 000
112 000	60 000	80 000	75 000	100 000
140 000	56 000	75 000	71 000	90 000
180 000	53 000	67 000	67 000	85 000
224 000	50 000	63 000	60 000	80 000
280 000	47 500	60 000	56 000	75 000
355 000	42 500	56 000	53 000	71 000
450 000	40 000	50 000	50 000	63 000
560 000	37 500	47 500	47 500	60 000
710 000	35 500	45 000	42 500	56 000
900 000	33 500	42 500	40 000	53 000
1 120 000	31 500	40 000	37 500	50 000
1 400 000	28 000	37 500	35 500	45 000
1 800 000	26 500	33 500	33 500	42 500
2 240 000	25 000	31 500	31 500	40 000
2 800 000	23 600	30 000	28 000	37 500
max	**100 000**	**132 000**	**118 000**	**170 000**

Lato uscita: **C080M1 F10c**
S070M1 F10c
C080M1 P10c[1)]
S070M1 P10c[1)]

M M_{2U} = 11 800 [N m]

F_2 ↓
M M_{2U} = 9 000 [N m]

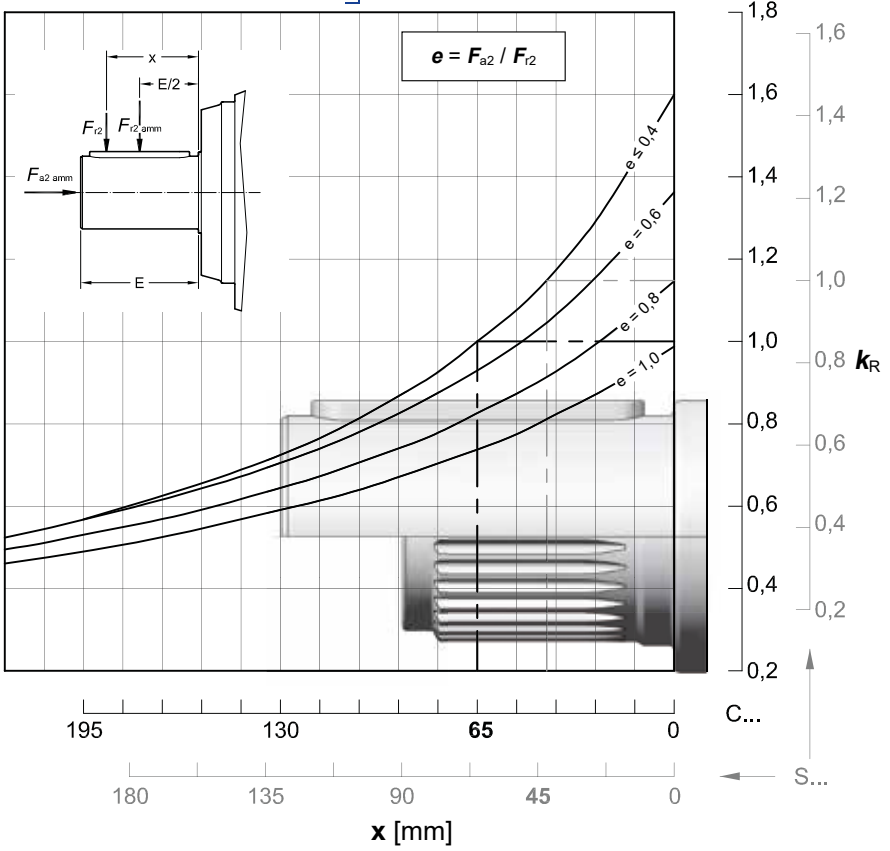

$n_2 \times L_h$	$F_{r2\ amm}$		$F_{a2\ amm}$ ←	$F_{a2\ amm}$ →
min^{-1} · h	C ...	S ...		
< 18 000	90 000	100 000	100 000	125 000
22 400	85 000	95 000	100 000	125 000
28 000	80 000	90 000	90 000	112 000
35 500	75 000	85 000	85 000	106 000
45 000	71 000	80 000	80 000	100 000
56 000	67 000	75 000	75 000	95 000
71 000	60 000	67 000	71 000	85 000
90 000	56 000	63 000	67 000	80 000
112 000	53 000	60 000	60 000	75 000
140 000	50 000	56 000	56 000	71 000
180 000	45 000	53 000	53 000	67 000
224 000	42 500	47 500	50 000	60 000
280 000	40 000	45 000	47 500	56 000
355 000	37 500	42 500	42 500	53 000
450 000	35 500	40 000	40 000	50 000
560 000	33 500	37 500	37 500	47 500
710 000	30 000	33 500	35 500	42 500
900 000	28 000	31 500	33 500	40 000
1 120 000	26 500	30 000	30 000	37 500
1 400 000	25 000	28 000	28 000	35 500
1 800 000	22 400	26 500	26 500	33 500
2 240 000	21 200	25 000	25 000	31 500
2 800 000	20 000	22 400	23 600	28 000
max	**90 000**	**100 000**	**100 000**	**125 000**

1) Per esecuzione con piedi moltiplicare $F_{r2\ amm}$ per 0,85 e $F_{a2\ amm}$ per 0,56.

012A - Carichi radiali F_{r1} [N] sull'estremità d'albero veloce

Carichi radiali $F_{r1\ amm}$ ammessi sull'estremità d'albero veloce del riduttore **coassiale**.
Per ulteriori informazioni, ved. cap. 2.2.

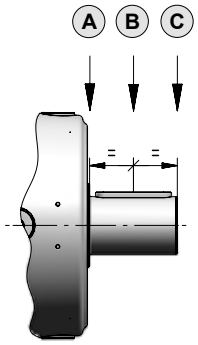

$n_1 \times L_h$	Rotismo											
	1EL			2EL			3EL			4EL		
	A	B	C	A	B	C	A	B	C	A	B	C
900 000	28 000	19 000	14 000	20 000	14 000	10 600	14 000	8 500	5 300	6 300	4 250	3 350
1 120 000	26 500	18 000	13 200	19 000	12 500	9 500	13 200	8 000	5 000	5 600	4 000	3 150
1 400 000	25 000	16 000	12 500	17 000	11 800	9 000	11 800	7 100	4 500	5 300	3 750	2 800
1 800 000	22 400	15 000	11 200	16 000	10 600	8 000	11 200	6 700	4 250	5 000	3 350	2 650
2 240 000	21 200	14 000	10 600	15 000	10 000	7 500	10 000	6 300	4 000	4 500	3 150	2 500
2 800 000	20 000	13 200	9 500	14 000	9 500	7 100	9 500	5 600	3 550	4 250	3 000	2 240
3 550 000	18 000	11 800	9 000	12 500	8 500	6 700	9 000	5 300	3 350	4 000	2 800	2 120
4 500 000	17 000	11 200	8 500	11 800	8 000	6 000	8 000	5 000	3 150	3 550	2 500	1 900
5 600 000	16 000	10 600	7 500	11 200	7 500	5 600	7 500	4 500	2 800	3 350	2 360	1 800
7 100 000	14 000	9 500	7 100	10 000	6 700	5 300	7 100	4 250	2 650	3 150	2 120	1 700
9 000 000	13 200	9 000	6 700	9 500	6 300	4 750	6 300	4 000	2 500	2 800	2 000	1 500
11 200 000	12 500	8 000	6 000	8 500	6 000	4 500	6 000	3 550	2 240	2 650	1 900	1 400
14 000 000	11 200	7 500	5 600	8 000	5 600	4 250	5 600	3 350	2 120	2 500	1 700	1 320
18 000 000	10 600	7 100	5 300	7 500	5 000	3 750	5 000	3 150	1 900	2 240	1 600	1 180
22 400 000	10 000	6 700	4 750	6 700	4 750	3 550	4 750	2 800	1 800	2 120	1 500	1 120
28 000 000	9 000	6 000	4 500	6 300	4 250	3 350	4 500	2 650	1 700	2 000	1 400	1 060
35 500 000	8 500	5 600	4 250	6 000	4 000	3 000	4 000	2 500	1 600	1 800	1 250	950
45 000 000	8 000	5 300	3 750	5 300	3 750	2 800	3 750	2 240	1 400	1 700	1 180	900

Nota: Nel caso di entrata con ventola e accessorio ventola di raffreddamento di pag. 7.10, moltiplicare i valori indicati in tabella per 0.63.

Carichi radiali F_{r1amm} ammessi sull'estremità d'albero veloce del riduttore **ortogonale**.
Per ulteriori informazioni, ved. cap. 2.2.

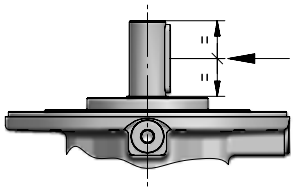

$n_1 \times L_h$	Rotismo					
	2EB		3EB		4EB	
	$i_N \leq 25$	$i_N \geq 28$	$i_N \leq 100$	$i_N \geq 112$	$i_N \leq 315$	$i_N \geq 355$
900 000	5 600	4 750	4 000	3 350	2 800	2 360
1 120 000	5 300	4 500	3 750	3 150	2 650	2 240
1 400 000	4 750	4 000	3 550	2 800	2 360	2 000
1 800 000	4 500	3 750	3 150	2 650	2 240	1 900
2 240 000	4 000	3 550	3 000	2 500	2 000	1 700
2 800 000	3 750	3 150	2 800	2 240	1 900	1 600
3 550 000	3 550	3 000	2 500	2 120	1 800	1 500
4 500 000	3 350	2 800	2 360	2 000	1 600	1 400
5 600 000	3 000	2 650	2 240	1 800	1 500	1 320
7 100 000	2 800	2 360	2 000	1 700	1 400	1 180
9 000 000	2 650	2 240	1 900	1 600	1 320	1 120
11 200 000	2 360	2 000	1 700	1 400	1 180	1 000
14 000 000	2 240	1 900	1 600	1 320	1 120	950
18 000 000	2 000	1 700	1 500	1 250	1 000	850
22 400 000	1 900	1 600	1 400	1 120	950	800
28 000 000	1 800	1 500	1 250	1 060	900	750
35 500 000	1 600	1 400	1 180	1 000	800	710
45 000 000	1 500	1 320	1 120	900	750	630

Indice

Riepilogo dati e prestazioni	4.128
Dimensioni	4.130
Dettagli lato uscita	4.134
Dettagli lato entrata	4.138
Accessori	4.140
Carichi radiali F_{r2} e assiali F_{a2}	4.142
Carichi radiali F_{r1} sull'albero entrata	4.143

015A - Riepilogo dati e prestazioni

	i_N	i_{eff}	L_h = 10 000 h n_1 min^{-1} n_2 min^{-1} M_{N2} N m 1 400	900	500	M_{N2max} M_{2max} N m	n_{1max} n_{1peak} min^{-1}	n_1 = 1 400 min^{-1} Pt [kW] at 20°C 40°C –		
1EL	3,55	**3,52**	398 6 740	256 7 690	142 9 170	11 200 13 200	2 240 2 800	28 21,2	42,5 32,5	58 43,7
	4,25	**4,17**	335 6 970	216 7 960	120 9 490	15 000 18 000	2 240 3 150			
	5	**5,29**	264 7 280	170 7 780	94,4 8 070	12 190 15 000	2 240 3 550			
	6	**5,87**	239 6 400	153 6 570	85,2 6 810	10 270 12 500	2 240 3 550			
2EL	12,5	**12,4**	113 8 720	72,8 9 800	40,4 10 160	11 200 13 200	2 500 2 800	20 15	29 22,4	38,7 30
	14	**14,7**	95,4 10 160	61,3 10 490	34,1 10 880	15 000 18 000	2 500 2 800			
	16	**17,4**	80,4 10 320	51,7 10 600	28,7 10 990	15 000 18 000	2 800 3 550			
	18	**18,6**	75,2 8 180	48,3 8 400	26,9 8 710	12 500 15 000	2 500 2 800			
	22,4	**22,1**	63,4 10 470	40,7 10 760	22,6 11 150	15 000 18 000	2 800 4 000			
	25	**25,9**	54,0 10 500	34,7 10 790	19,3 11 190	15 000 18 000	2 800 4 000			
	28	**28**	50,0 8 390	32,1 8 620	17,8 8 930	12 500 15 000	2 800 4 000			
	31,5	**31,9**	43,9 7 670	28,2 7 880	15,7 8 170	12 590 18 000	2 800 4 000			
	35,5	**32,9**	42,6 8 470	27,4 8 700	15,2 9 020	12 500 15 000	2 800 4 000			
	40	**40,4**	34,6 8 580	22,3 8 810	12,4 9 140	12 500 15 000	2 800 4 000			
	45	**44,8**	31,3 7 250	20,1 7 440	11,2 7 720	10 600 12 500	2 800 4 000			
3EL	50	**51,6**	27,1 11 030	17,4 11 330	9,68 11 750	15 000 18 000	2 800 3 150	14 10,6	21,2 16	28 21,2
	63	**61,3**	22,8 11 150	14,7 11 450	8,16 11 870	15 000 18 000	3 150 4 000			
	71	**72,7**	19,3 11 260	12,4 11 570	6,88 12 000	15 000 18 000	3 150 4 000			
	80	**77,7**	18,0 11 310	11,6 11 620	6,43 12 070	15 000 18 000	3 150 4 000			
	90	**92,2**	15,2 11 430	9,76 11 740	5,42 12 390	15 000 18 000	3 150 4 000			
	100	**98,6**	14,2 9 060	9,13 9 310	5,07 9 650	12 500 15 000	3 150 4 000			
	112	**108**	12,9 11 540	8,31 11 860	4,62 12 690	15 000 18 000	3 150 4 000			
	125	**117**	12,0 11 600	7,69 11 920	4,27 12 840	15 000 18 000	3 150 4 000			
	140	**137**	10,2 11 710	6,55 12 040	3,64 13 160	15 000 18 000	3 150 4 000			
	160	**169**	8,30 11 860	5,33 12 420	2,96 13 570	15 000 18 000	3 150 4 000			
	180	**174**	8,04 9 380	5,17 9 640	2,87 10 480	12 500 15 000	3 150 4 000			
	200	**198**	7,07 11 900	4,54 12 220	2,52 12 670	15 000 18 000	3 150 4 000			
	224	**214**	6,54 9 500	4,21 9 890	2,34 10 810	12 500 15 000	3 150 4 000			
	250	**251**	5,57 9 600	3,58 10 130	1,99 11 070	12 500 15 000	3 150 4 000			

	i_N	i_{eff}	L_h = 10 000 h n_1 min^{-1} n_2 min^{-1} M_{N2} N m 1 400	900	500	M_{N2max} M_{2max} N m	n_{1max} n_{1peak} min^{-1}	n_1 = 1 400 min^{-1} Pt [kW] at 20°C 40°C –		
4EL	180	**178**	7,86 11 900	5,05 12 520	2,81 13 680	15 000 18 000	2 800 3 150	12,5 9	18,5 14	24,3 18,5
	200	**211**	6,62 12 030	4,26 12 850	2,37 14 040	15 000 18 000	2 800 3 150			
	250	**255**	5,49 12 360	3,53 13 220	1,96 14 450	15 000 18 000	3 150 4 000			
	280	**301**	4,64 12 680	2,99 13 560	1,66 14 820	15 000 18 000	3 150 4 000			
	315	**323**	4,33 12 820	2,78 13 700	1,55 14 980	15 000 18 000	3 150 4 000			
	355	**358**	3,91 13 010	2,52 13 910	1,40 15 000	15 000 18 000	3 150 4 000			
	400	**404**	3,47 13 250	2,23 14 170	1,24 15 000	15 000 18 000	2 800 3 150			
	450	**448**	3,13 13 460	2,01 14 390	1,12 15 000	15 000 18 000	3 150 4 000			
	500	**518**	2,70 13 760	1,74 14 710	0,965 15 000	15 000 18 000	3 150 4 000			
	560	**568**	2,46 13 960	1,58 14 920	0,880 15 000	15 000 18 000	3 150 4 000			
	630	**657**	2,13 14 270	1,37 15 000	0,761 15 000	15 000 18 000	3 150 4 000			
	710	**720**	1,94 14 470	1,25 15 000	0,694 15 000	15 000 18 000	3 150 4 000			
	800	**788**	1,78 14 660	1,14 15 000	0,635 15 000	15 000 18 000	3 150 4 000			
	900	**846**	1,66 14 820	1,06 15 000	0,591 15 000	15 000 18 000	3 150 4 000			
	1000	**999**	1,40 15 000	0,901 15 000	0,501 15 000	15 000 18 000	3 150 4 000			
	1120	**1172**	1,19 15 000	0,768 15 000	0,426 15 000	15 000 18 000	3 150 4 000			
	1250	**1267**	1,11 12 110	0,710 12 500	0,395 12 500	12 500 15 000	3 150 4 000			
	1400	**1441**	0,972 15 000	0,625 15 000	0,347 15 000	15 000 18 000	3 150 4 000			
	1600	**1691**	0,828 14 110	0,532 15 000	0,296 15 000	15 000 18 000	3 150 4 000			
	1800	**1827**	0,766 12 500	0,492 12 500	0,274 12 500	12 500 15 000	3 150 4 000			
	2240	**2145**	0,653 12 500	0,420 12 500	0,233 12 500	12 500 15 000	3 150 4 000			
	2500	**2636**	0,531 12 500	0,341 12 500	0,190 12 500	12 500 15 000	3 150 4 000			
	2800	**2921**	0,479 10 600	0,308 10 600	0,171 10 600	10 600 12 500	3 150 4 000			

015A - Riepilogo dati e prestazioni

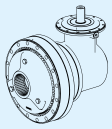

	i_N	i_{eff}	L_h = 10 000 h n_1 min^{-1} n_2 min^{-1} M_{N2} N m 1 400	900	500	M_{N2max} M_{2max} N m	n_{1max} n_{1peak} min^{-1}	n_1 = 1400 min^{-1} Pt [kW] at 20°C 40°C –		
2EB	9	**8,79**	159 3 720	102 4 250	56,9 5 070	6 140 7 750	2 240 4 000	21,2 16	31,5 23,6	41,2 31,5
	10	**10,4**	134 4 420	86,3 5 040	47,9 6 010	7 290 9 000	2 240 4 000			
	11,2	**11,1**	126 3 760	81,1 4 300	45,1 5 120	6 140 7 750	2 800 4 000			
	12,5	**13,2**	106 5 600	68,0 6 400	37,8 7 630	9 240 11 500	2 240 4 000			
	14	**14,7**	95,5 6 210	61,4 6 950	34,1 7 210	10 240 12 500	2 240 4 000			
	16	**16,7**	83,8 5 660	53,9 6 470	29,9 7 710	9 240 11 500	2 800 4 000			
	20	**18,5**	75,7 6 280	48,6 7 050	27,0 7 310	10 240 12 500	2 800 4 000			
	22,4	**21,2**	66,1 5 930	42,5 6 590	23,6 7 040	7 960 9 750	2 800 4 000			
	25	**23,5**	59,7 6 570	38,4 7 160	21,3 7 420	8 820 10 900	2 800 4 000			
	28	**26,5**	52,9 4 260	34,0 4 870	18,9 5 750	6 270 7 750	2 800 4 000			
	31,5	**29,3**	47,7 4 720	30,7 5 390	17,0 6 370	6 940 8 500	2 800 4 000			
3EB	31,5	**30,9**	45,3 6 600	29,1 7 530	16,2 8 980	10 480 13 200	2 800 4 000	14 11,2	21,8 16,5	29 21,8
	35,5	**36,7**	38,1 7 830	24,5 8 940	13,6 10 660	12 430 15 500	2 800 4 000			
	40	**39**	35,9 6 680	23,1 7 630	12,8 9 100	10 480 13 200	3 150 4 000			
	45	**43,6**	32,1 9 290	20,7 10 610	11,5 11 630	14 750 18 000	2 800 4 000			
	50	**46,6**	30,1 9 930	19,3 10 630	10,7 11 020	11 200 13 200	2 800 4 000			
	56	**55,2**	25,3 11 080	16,3 11 380	9,05 11 800	15 000 18 000	2 800 4 000			
	63	**64,8**	21,6 11 110	13,9 11 420	7,71 11 830	15 000 18 000	2 800 4 000			
	71	**69,7**	20,1 11 240	12,9 11 540	7,17 11 970	15 000 18 000	3 150 4 000			
	80	**81,8**	17,1 11 270	11,0 11 580	6,11 12 000	15 000 18 000	3 150 4 000			
	90	**88,4**	15,8 11 400	10,2 11 710	5,66 12 310	15 000 18 000	3 150 4 000			
	100	**104**	13,5 11 440	8,67 11 750	4,82 12 180	15 000 18 000	3 150 4 000			
	112	**110**	12,7 8 660	8,15 9 890	4,53 11 800	12 790 15 500	3 150 4 000			
	125	**130**	10,8 10 170	6,94 11 610	3,86 12 350	15 000 18 000	3 150 4 000			
	140	**140**	9,99 9 260	6,42 9 510	3,57 10 140	12 500 15 000	3 150 4 000			
	160	**164**	8,51 9 350	5,47 9 610	3,04 10 390	12 500 15 000	3 150 4 000			
	200	**202**	6,93 9 470	4,45 9 800	2,47 10 720	12 500 15 000	3 150 4 000			

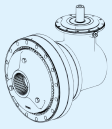

	i_N	i_{eff}	L_h = 10 000 h n_1 min^{-1} n_2 min^{-1} M_{N2} N m 1 400	900	500	M_{N2max} M_{2max} N m	n_{1max} n_{1peak} min^{-1}	n_1 = 1 400 min^{-1} Pt [kW] at 20°C 40°C –		
4EB	160	**153**	9,14 11 790	5,88 12 240	3,26 13 370	15 000 18 000	3 550 4 000	11,8 9	17,5 13,2	23 17,5
	180	**182**	7,70 11 920	4,95 12 560	2,75 13 730	15 000 18 000	3 550 4 000			
	200	**194**	7,21 11 960	4,63 12 690	2,57 13 860	15 000 18 000	3 550 4 000			
	224	**229**	6,10 12 170	3,92 13 010	2,18 14 220	15 000 18 000	3 550 4 000			
	250	**245**	5,71 12 290	3,67 13 140	2,04 14 360	15 000 18 000	3 550 4 000			
	280	**271**	5,17 12 470	3,33 13 340	1,85 14 580	15 000 18 000	3 550 4 000			
	315	**311**	4,50 12 740	2,89 13 620	1,61 14 890	15 000 18 000	3 550 4 000			
	355	**364**	3,85 13 040	2,48 13 950	1,38 15 000	15 000 18 000	3 550 4 000			
	400	**389**	3,60 13 180	2,32 14 090	1,29 15 000	15 000 18 000	3 550 4 000			
	450	**461**	3,04 13 520	1,95 14 460	1,08 15 000	15 000 18 000	3 550 4 000			
	500	**493**	2,84 10 490	1,83 11 220	1,01 12 260	12 500 15 000	3 550 4 000			
	560	**541**	2,59 13 850	1,66 14 810	0,924 15 000	15 000 18 000	3 550 4 000			
	630	**645**	2,17 12 790	1,40 13 140	0,776 14 250	15 000 18 000	3 550 4 000			
	710	**687**	2,04 14 360	1,31 15 000	0,728 15 000	15 000 18 000	3 550 4 000			
	800	**844**	1,66 14 820	1,07 15 000	0,593 15 000	15 000 18 000	3 550 4 000			
	900	**871**	1,61 11 440	1,03 12 230	0,574 12 500	12 500 15 000	3 550 4 000			
	1000	**990**	1,41 13 130	0,909 13 910	0,505 15 000	15 000 18 000	3 550 4 000			
	1120	**1070**	1,31 11 800	0,841 12 500	0,467 12 500	12 500 15 000	3 550 4 000			
	1250	**1256**	1,11 12 090	0,716 12 500	0,398 12 500	12 500 15 000	3 550 4 000			
	1400	**1392**	1,01 10 190	0,647 10 600	0,359 10 600	10 600 12 500	3 550 4 000			
	1600	**1544**	0,907 12 170	0,583 12 500	0,324 12 500	12 500 15 000	3 550 4 000			
	1800	**1711**	0,818 10 510	0,526 10 600	0,292 10 600	10 600 12 500	3 550 4 000			

015A - Dimensioni

C090M2 F20c

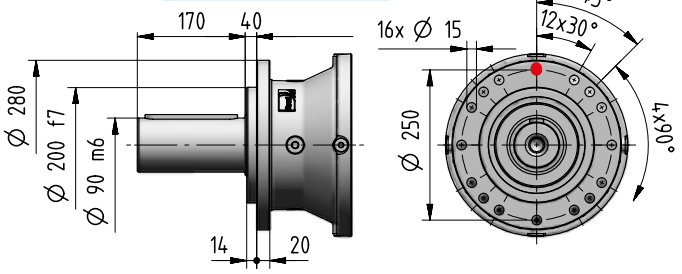

4.134

C090M2 F30c

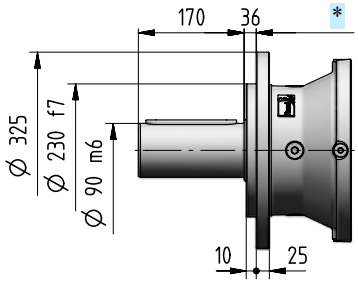

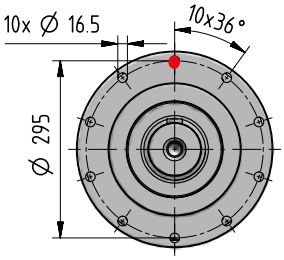

4.134

S080M1 F20c

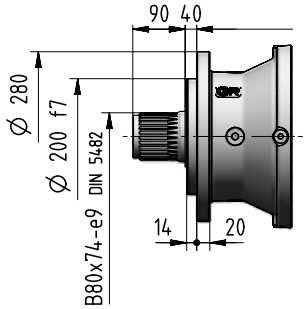

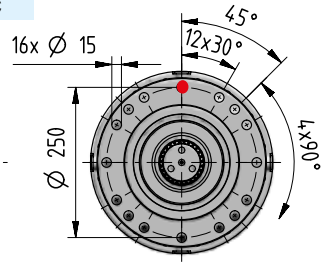

4.134

S080M1 F30c

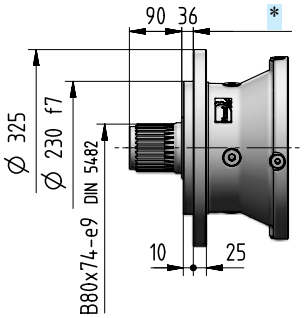

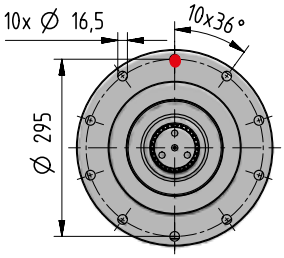

4.134

H100M1 A20c

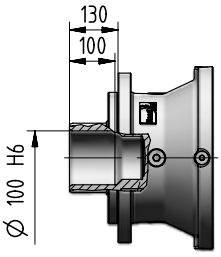

4.136

H095M1 A20c

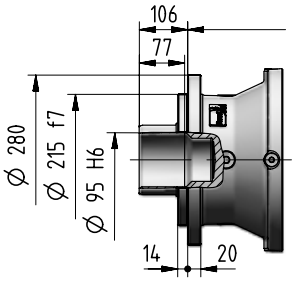

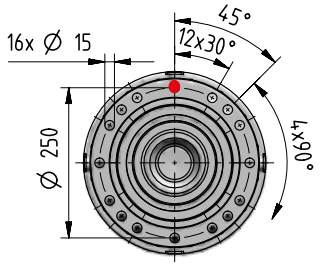

N090M1 A07c

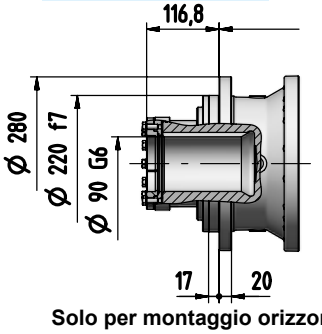

4.135

4.136

M125M1 A10c

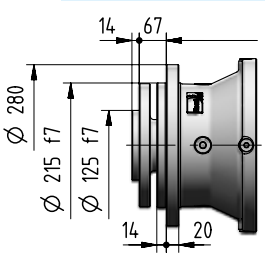

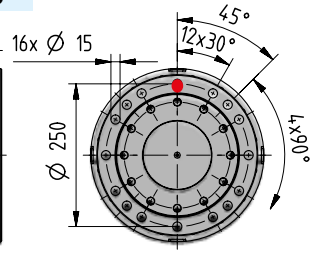

kg 4.132

Solo per montaggio orizzontale

015A - Dimensioni

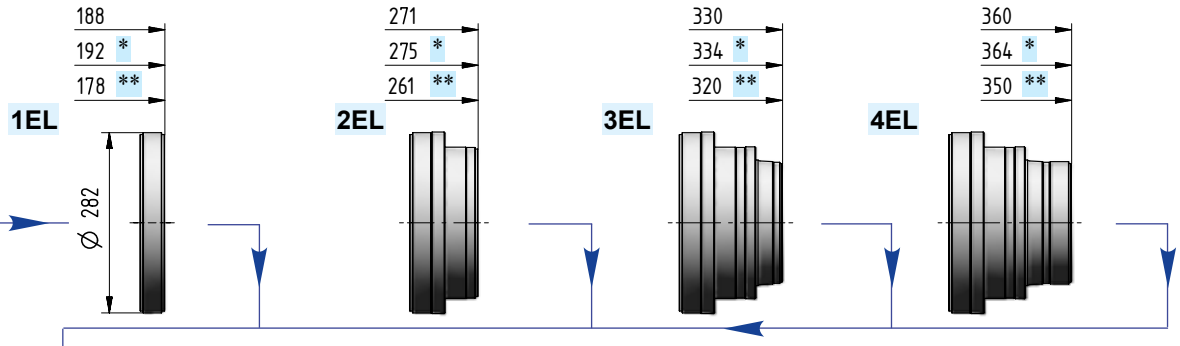

I ... 4.139

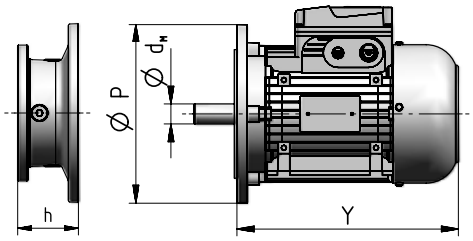

Grand. motore IEC	d_M×P	Y	Y 1)	Rotismo 1EL	2EL	3EL	4EL	2EB	3EB	4EB	Codice
				Dimensione h							
71	14×160	216	278	–	–	52	52	–	52	52	I14×160
80	19×200	233	302	–	–	72	72	–	72	72	I19×200
90	24×200	287	366	–	–	72	72	–	72	72	I24×200
100	28×250	310	405	–	103	82	82	103	82	82	I28×250
112	28×250	336	435	–	103	82	82	103	82	82	I28×250
132	38×300	445	553	133,5	120	102	102	120	102	102	I38×300
160	42×350	573	640	159	153	135	135	153	135	135	I42×350
180	48×350	613	734	159	153	135	135	153	135	135	I48×350
200	55×400	654	734	159	153	–	–	153	–	–	I55×400
225	60×450	710	–	189	183	–	–	183	–	–	I60×450
250	65×550	735	–	189	–	–	–	–	–	–	I65×550
280	75×550	819	–	189	–	–	–	–	–	–	I75×550

1) Values valid for brake motor; for other dimensions see TX catalog.

C ... 4.138

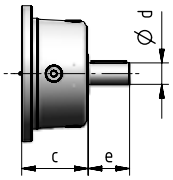

Rotismo	d	e	c	Codice
1EL	60	105	138	C60×105
2EL	48	82	115	C48×82
3EL	38	58	90	C38×58
4EL	30	58	90	C30×58
2EB	48	82	115	C48×82
3EB	38	58	90	C38×58
4EB	38	58	90	C38×58

U 4.139

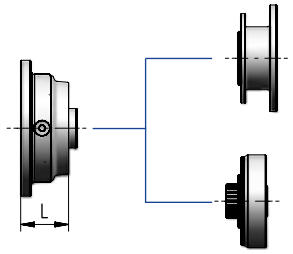

Entrata motori NEMA

Entrata motori idraulici

Rotismo	L	Codice
2EL	62	
3EL, 4EL	64	
2EB	62	
3EB, 4EB	64	

cap. 7

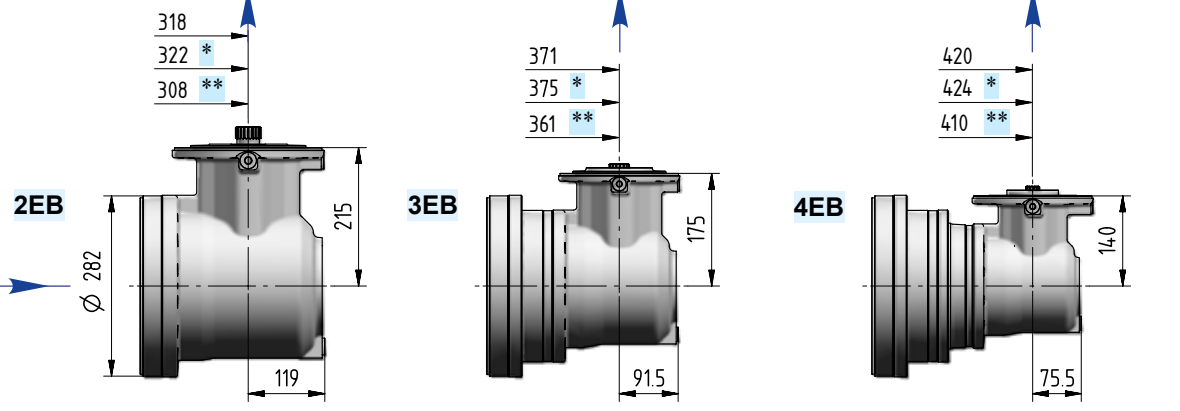

Ødxe	i_N	Codice
38×58	≤ 25	J38×58
30×58	≥ 28	J30×58

Ødxe	i_N	Codice
30×58	≤ 80	J30×58
24×50	≥ 90	J24×50

Ødxe	i_N	Codice
24×50	≤ 280	J24×50
19×40	≥ 315	J19×40

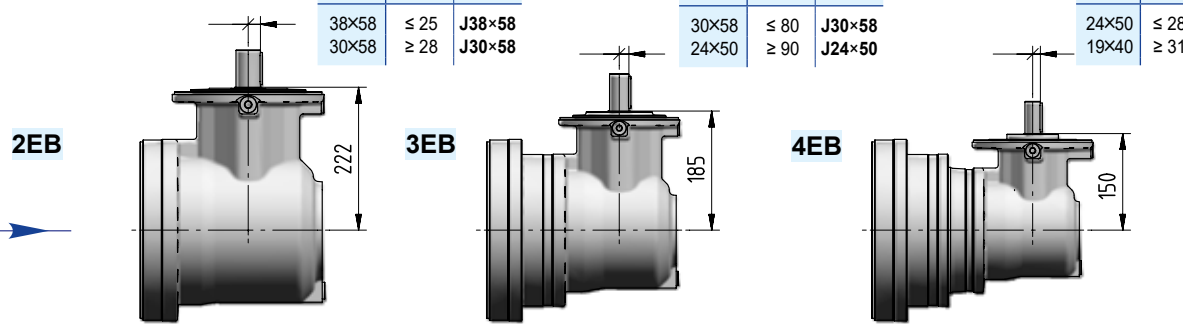

4.138

015A - Dimensioni

C090M2 P20c

4.134

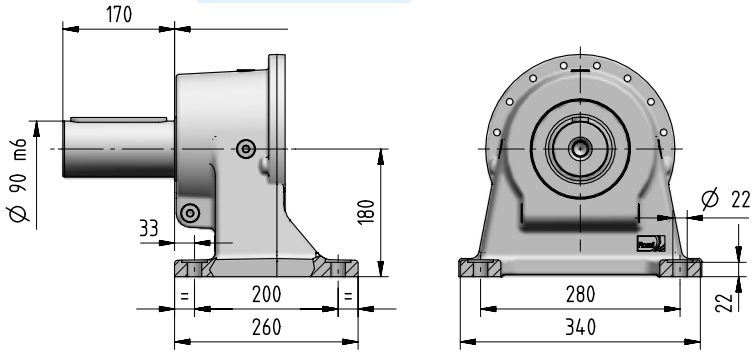

S080M1 P20c

4.134

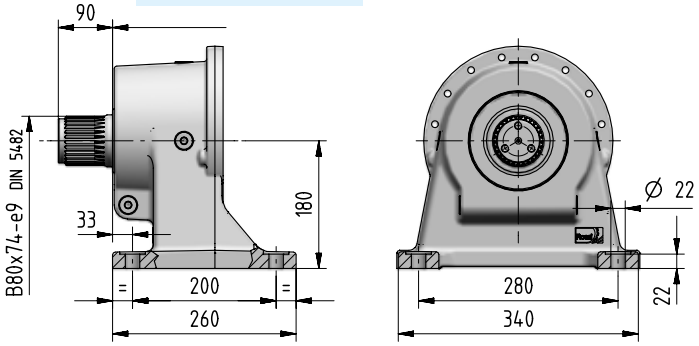

K090M1 F06c

4.135

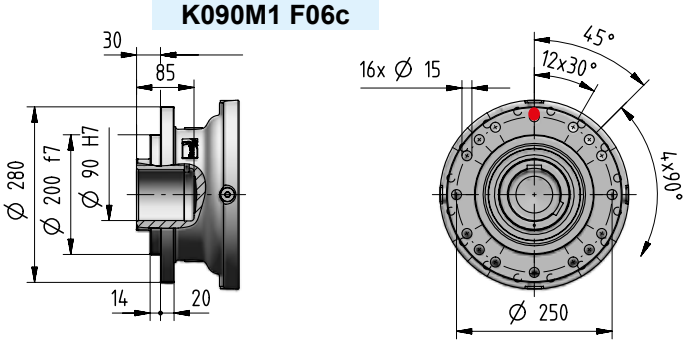

Z080M1 F05c

4.135

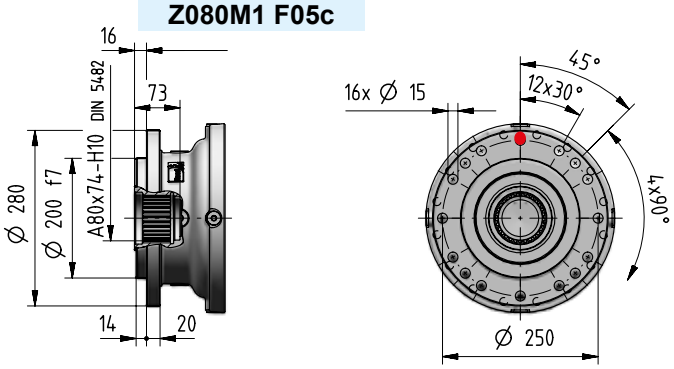

kg	Opzioni in entrata Codice														Opzioni in uscita (Δ) Codice			
	I14×160	I19×200	I24×200	I28×250	I38×300	I42×350	I48×350	I55×400	I60×450	I65×550	I75×550	C...	U...	J...	C... S...	H... M...	C... P... S...	K... P... Z...
1EL	-	-	-	-	89	95	95	98	107	115	115	99	-	-				
2EL	-	-	-	97	101	107	107	109	118	-	-	102	94	-				
3EL	98	100	100	102	106	111	111	-	-	-	-	103	100	-				
4EL	103	105	105	107	110	116	116	-	-	-	-	108	104	-	+0	-6	+10	-15,5
2EB	-	-	-	129	133	139	139	141	150	-	-	132	126	118				
3EB	115	117	117	119	122	128	128	-	-	-	-	119	116	111				
4EB	113	115	115	117	120	126	126	-	-	-	-	117	114	109				

015A - Dimensioni

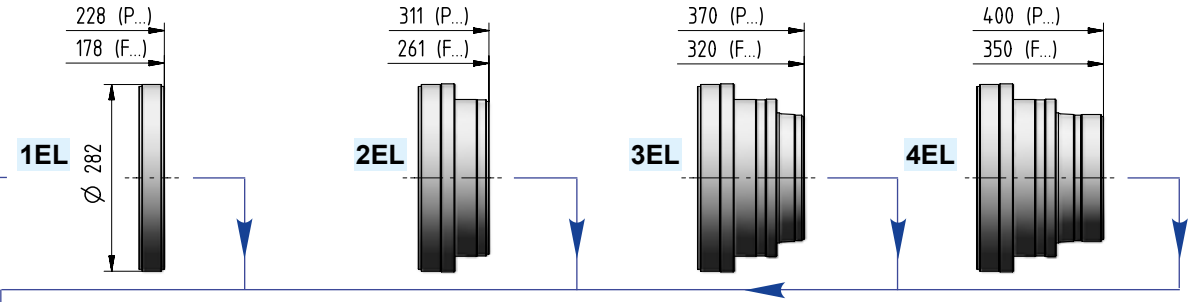

I ... 4.139

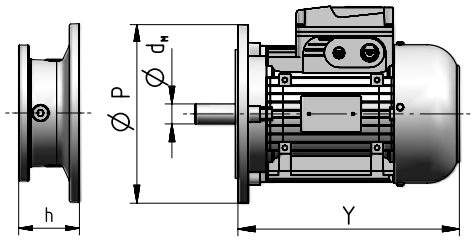

Grand. motore IEC	d_MXP	Y	Y 1)	Rotismo 1EL	2EL	3EL	4EL	2EB	3EB	4EB	Codice
				Dimensione h							
71	I14×160	216	278	–	–	52	52	–	52	52	**I14×160**
80	I19×200	233	302	–	–	72	72	–	72	72	**I19×200**
90	I24×200	287	366	–	–	72	72	–	72	72	**I24×200**
100	I28×250	310	405	–	103	82	82	103	82	82	**I28×250**
112	I28×250	336	435	–	103	82	82	103	82	82	**I28×250**
132	I38×300	445	553	133,5	120	102	102	120	102	102	**I38×300**
160	I42×350	573	640	159	153	135	135	153	135	135	**I42×350**
180	I48×350	613	734	159	153	135	135	153	135	135	**I48×350**
200	I55×400	654	734	159	153	–	–	153	–	–	**I55×400**
225	I60×450	710	–	189	183	–	–	183	–	–	**I60×450**
250	I65×550	735	–	189	–	–	–	–	–	–	**I65×550**
280	I75×550	819	–	189	–	–	–	–	–	–	**I75×550**

1) Valori validi per motore autofrenante; per altre dimensioni ved. cat. TX.

C ... 4.138

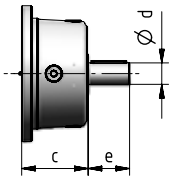

Rotismo	d	e	c	Codice
1EL	60	105	138	**C60×105**
2EL	48	82	115	**C48×82**
3EL	38	58	90	**C38×58**
4EL	30	58	90	**C30×58**
2EB	48	82	115	**C48×82**
3EB	38	58	90	**C38×58**
4EB	38	58	90	**C38×58**

U 4.139

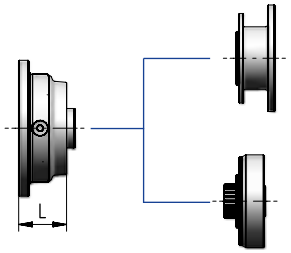

Entrata motori NEMA

Entrata motori idraulici

Rotismo	L	Codice
2EL	62	cap. 7
3EL, 4EL	64	
2EB	62	
3EB, 4EB	64	

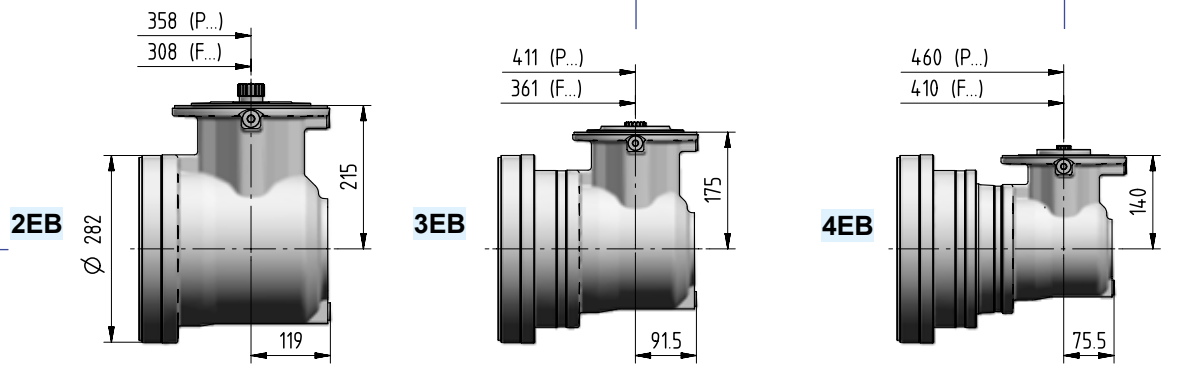

Ødxe	i_N	Codice
38×58	≤ 25	**J38×58**
30×58	≥ 28	**J30×58**

Ødxe	i_N	Codice
30×58	≤ 80	**J30×58**
24×50	≥ 90	**J24×50**

Ødxe	i_N	Codice
24×50	≤ 280	**J24×50**
19×40	≥ 315	**J19×40**

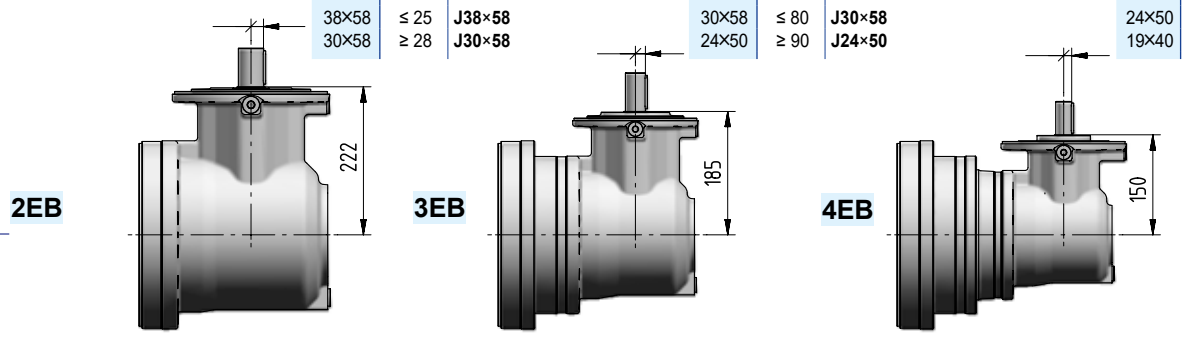

4.138

015A - Dettagli lato uscita

Dimensioni di accoppiamento consigliate

Uscita

Estremità albero cilindrico riduttore				Fissaggio		
				F	20	c
C	090	M	2	P	20	c
				F	30	c

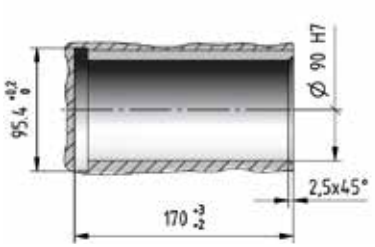

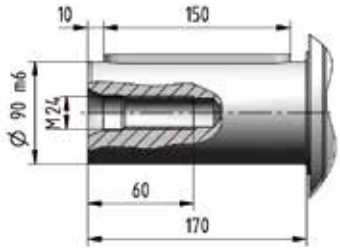

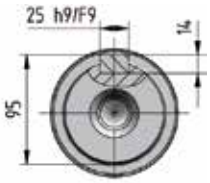

Dimensioni di accoppiamento consigliate

Uscita

Estremità albero scanalato riduttore				Fissaggio		
				F	20	c
S	080	M	1	P	20	c
				F	30	c

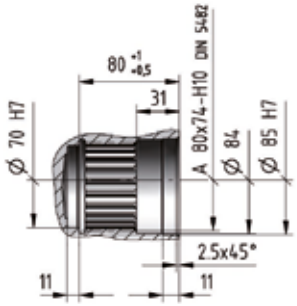

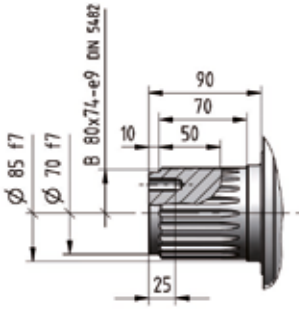

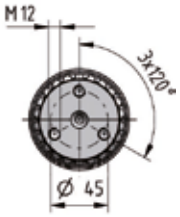

015A - Dettagli lato uscita

Dimensioni di accoppiamento consigliate

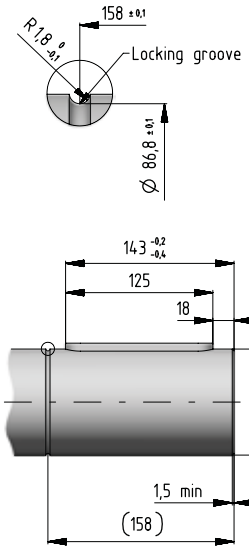

Solo per fissaggio orizzontale.
Durezza linguetta HRC ≥ 40.

Uscita

Estremità albero scanalato riduttore	Fissaggio

N	090	M	1	A	07	c

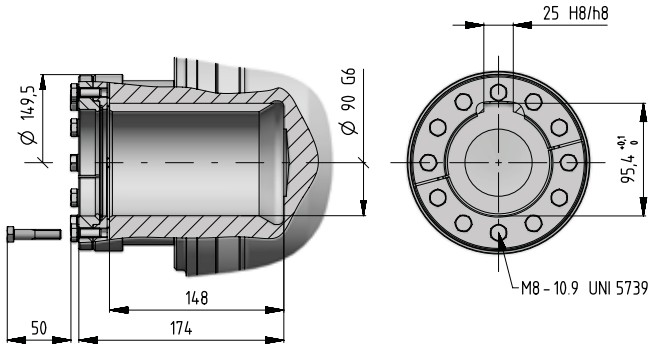

Dimensioni di accoppiamento consigliate

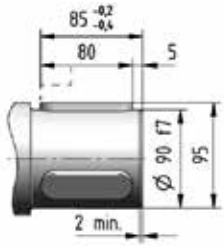

Durezza linguetta HRC ≥ 40.

Uscita

Albero cavo riduttore con linguetta	Fissaggio

K	090	M	1	F	06	c

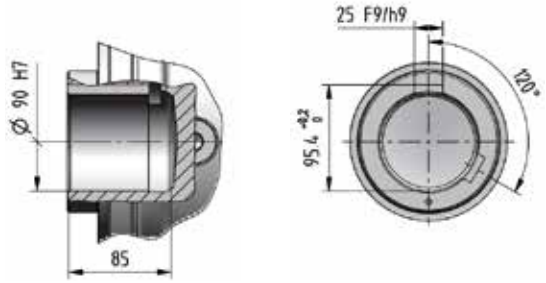

Dimensioni di accoppiamento consigliate

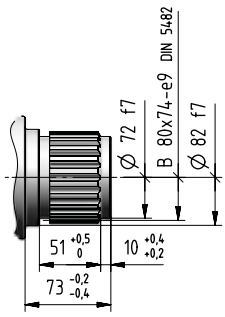

Uscita

Albero cavo scanalato riduttore	Fissaggio

Z	080	M	1	F	05	c

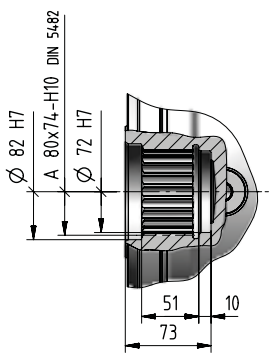

015A - Dettagli lato uscita

Dimensioni di accoppiamento consigliate

Uscita

Albero cavo riduttore per fissaggio pendolare	Fissaggio

H	095	M	1	A	20	c

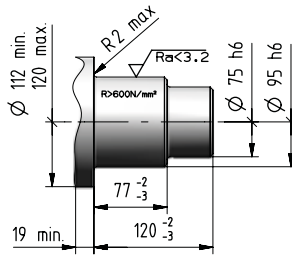

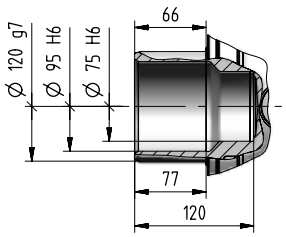

H	100	M	1	A	20	c

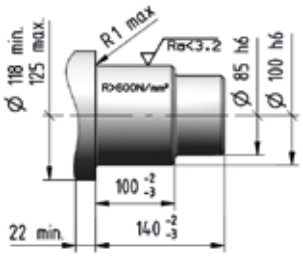

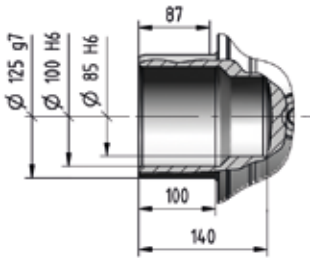

Uscita

Albero flangiato riduttore	Fissaggio flangiato

M	125	M	1	A	10	c

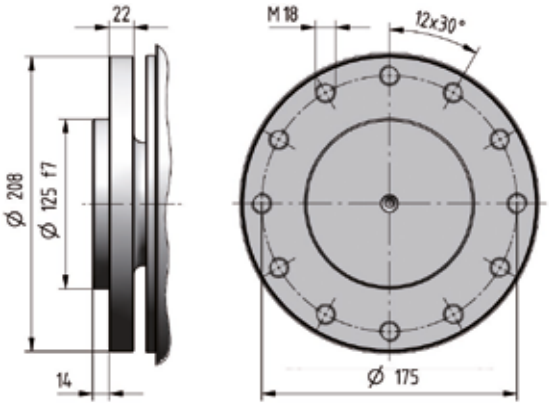

4

015A

Pagina bianca

015A - Dettagli lato entrata

Entrata

Estremità albero cilindrico riduttore		Lunghezza albero
C...	x	...

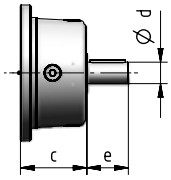

Entrata

Flangia in entrata ortogonale		Lunghezza albero
J...	x	...

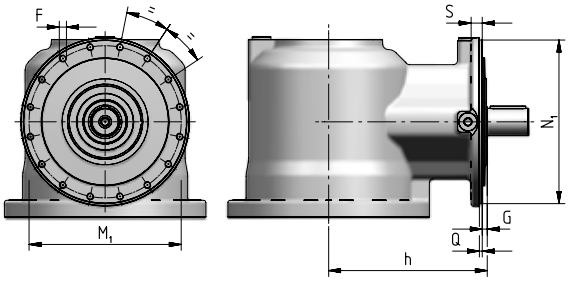

Rotismo	N_1 Ø h6	Q	G	h	S	M_1 Ø	F Ø
2EB	229	4	7	222	15	213	M10 (n. 16)
3EB	184	3,5	10	185	12	171	M8 (n. 12)
4EB	184	3,5	10	150	12	171	M8 (n. 12)

Tipo estremità albero cilindrico - CODICE			Dimensioni di accoppiamento consigliate
J19 x 40	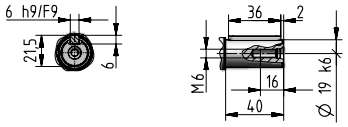		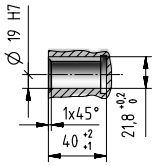
J24 x 50	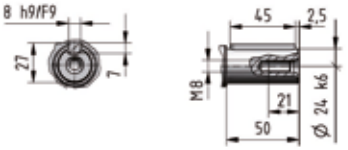		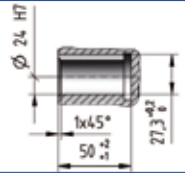
C30 x 58 **J30 x 58**	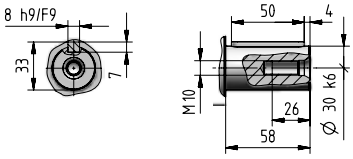		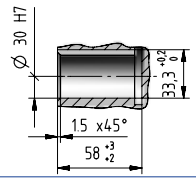
C38 x 58 **J38 x 58**	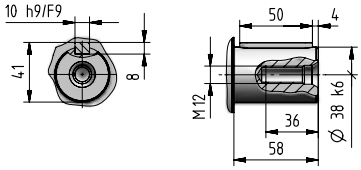		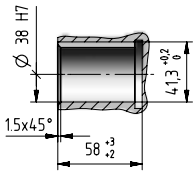
C48 x 82	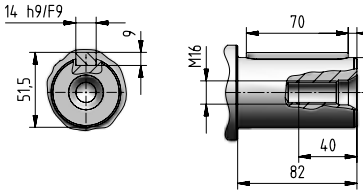		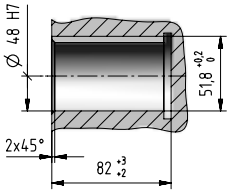
C60 x 105	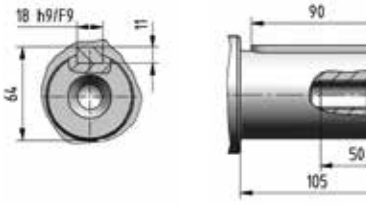		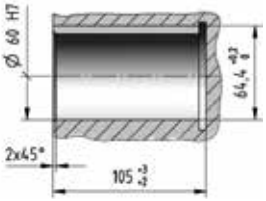

015A - Dettagli lato entrata

Entrata

Entrata motore elettrico IEC

I... x ...

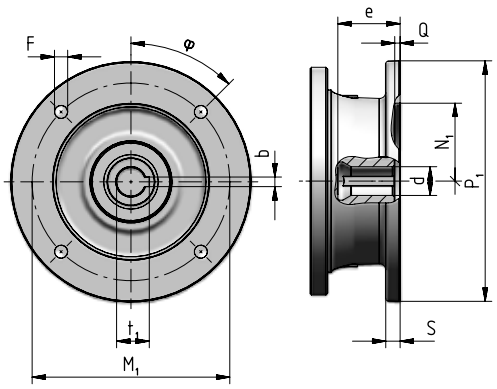

Grand. motore IEC	Codice	P_1 ∅	S	d ∅	e max	b F9	t_1	M_1	F ∅		φ	N_1 ∅ G7	Q
71	**I14×160**	160	–	14 F6	32	5	16,3	130	M8 × 16	(n.4)	45°	110	4,5
80	**I19×200**	200	12	19 F6	41,5	6	21,8	165	11	(n.4)	45°	130	4,5
90	**I24×200**	200	12	24 F6	52	8	27,3	165	11	(n.4)	45°	130	4,5
100	**I28×250**	250	14	28 F6	62	8	31,3	215	14	(n.4)	45°	180	5
112	**I28×250**	250	14	28 F6	62	8	31,3	215	14	(n.4)	45°	180	5
132	**I38×300**	300	14	38 F6	82	10	41,3	265	14	(n.4)	45°	230	5
160	**I42×350**	350	15	42 F6	113	12	45,3	300	18	(n.4)	45°	250	6
180	**I48×350**	350	15	48 F6	113	14	51,8	300	18	(n.4)	45°	250	6
200	**I55×400**	400	15	55 E6	113	16	59,3	350	18	(n.4)	45°	300	6
225	**I60×450**	450	18	60 E6	143	18	64,4	400	18	(n.8)	22,5°	350	6
250	**I65×550**	550	18	65 E6	142	18	69,4	500	18	(n.8)	22,5°	450	6
280	**I75×550**	550	18	75 E6	142	20	79,9	500	18	(n.8)	22,5°	450	6

Entrata

Entrata universale

U

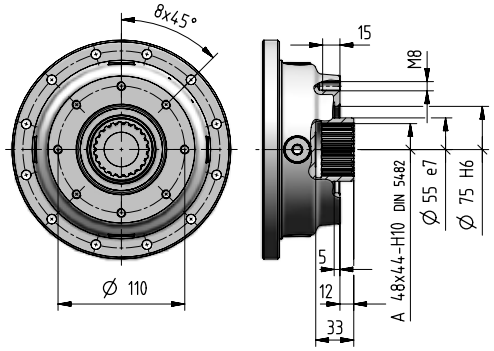

Per maggiori informazioni ved. cap. 8.7

015A - Accessori

Rosetta di arresto Codice: **,SW080** [inclusa]

kg 0,6

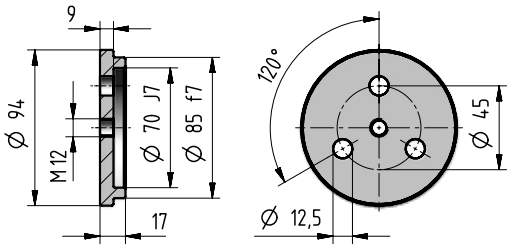

Boccola scanalata Codice: **,SB080** [inclusa]

kg 3,4

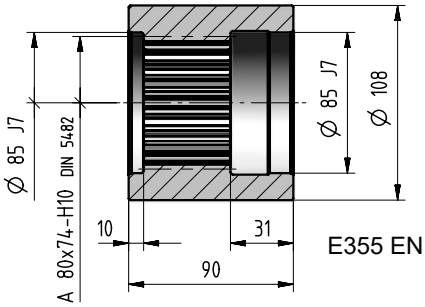

E355 EN10297-1

Flangia ruota Codice: **,WF080** [inclusa]

kg 8,2

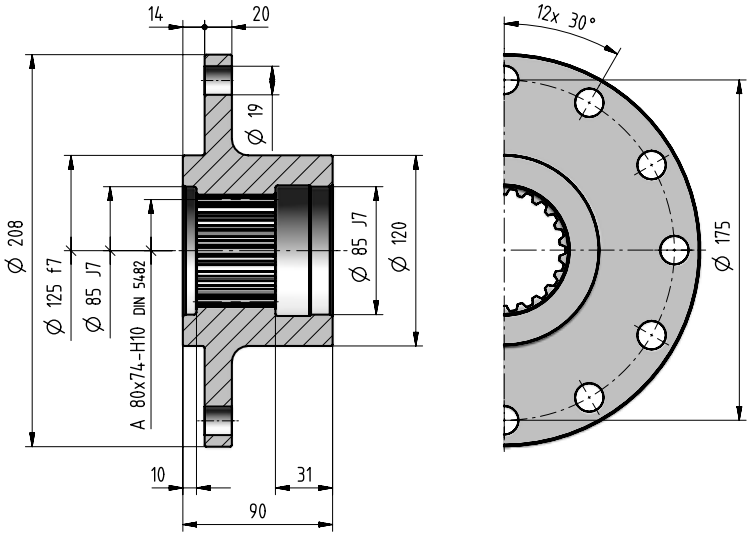

4

015A

015A - Accessori

Barra scanalata Codice: ‚SC080

7 kg

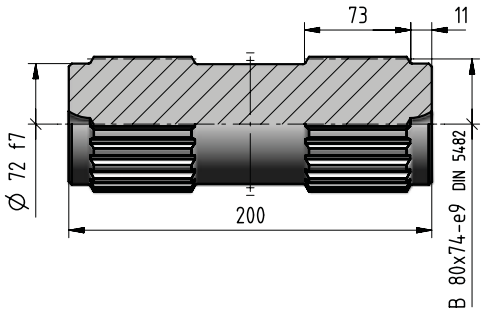

Pignone per rotazione

[incluso]

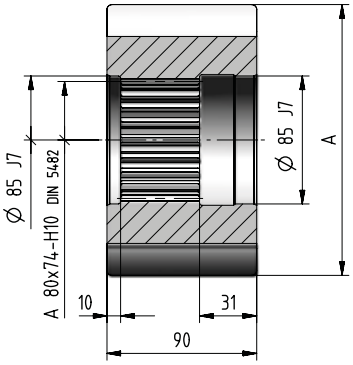

m_P	z_P	x	A ∅ h9	Cod.	kg
14	11	0,5	194,5	‚R012FA	12
12	12	0,5	179	‚R012EB	10
12	13	0,5	191	‚R012EC	12
10	14	0,5	169	‚R012DD	9
10	15	0,5	179	‚R012DE	10,8
10	16	0,5	189	‚R012DF	12,6

Braccio di reazione Codice: ‚TA10c

[incluso]

6,5 kg

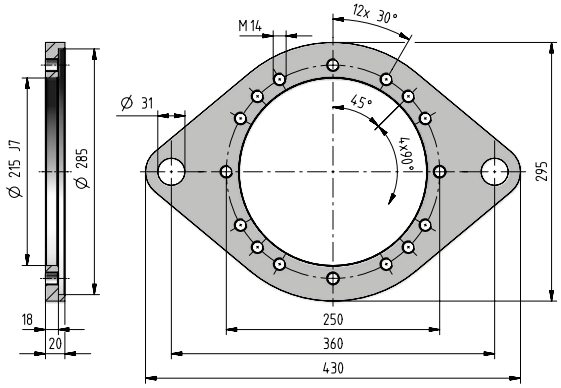

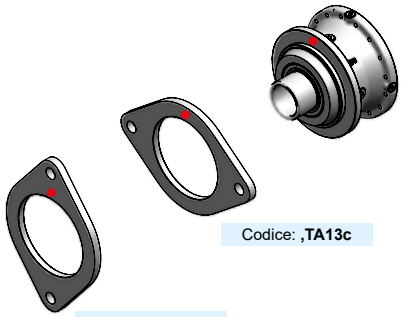

Codice: ‚TA13c

Codice: ‚TA16c

Se si desidera il braccio di reazione già montato, occorre indicare la posizione relativa tra il braccio e il riduttore. Tale posizione è individuata dal foro superiore di fissaggio della flangia (indicato in rosso nella figura).

- Foro di riferimento per l'individuazione della forma costruttiva.

Unità di bloccaggio Codice: ‚SD120

8 kg

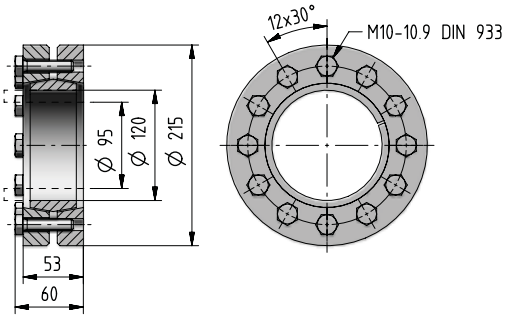

Unità di bloccaggio Codice: ‚SD125

8,7 kg

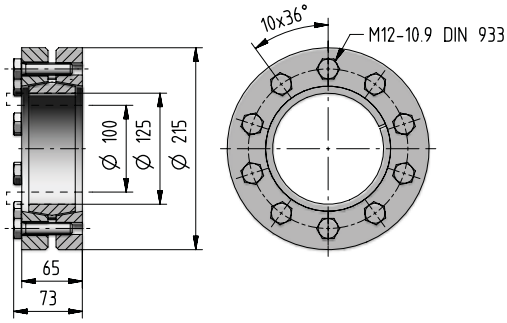

015A - Carichi radiali F_{r2} [N] e assiali F_{a2} [N]

Carichi radiali $F_{r2\ amm}$ e assiali $F_{a2\ amm}$ ammessi sull'estremità d'albero lento del riduttore.
Per ulteriori informazioni ved. cap. 2.2.

Lato uscita:

C090M2 F20c C090M2 F30c C090M2 P20c[1)]	S080M1 F20c S080M1 F30c S080M1 P20c[1)]

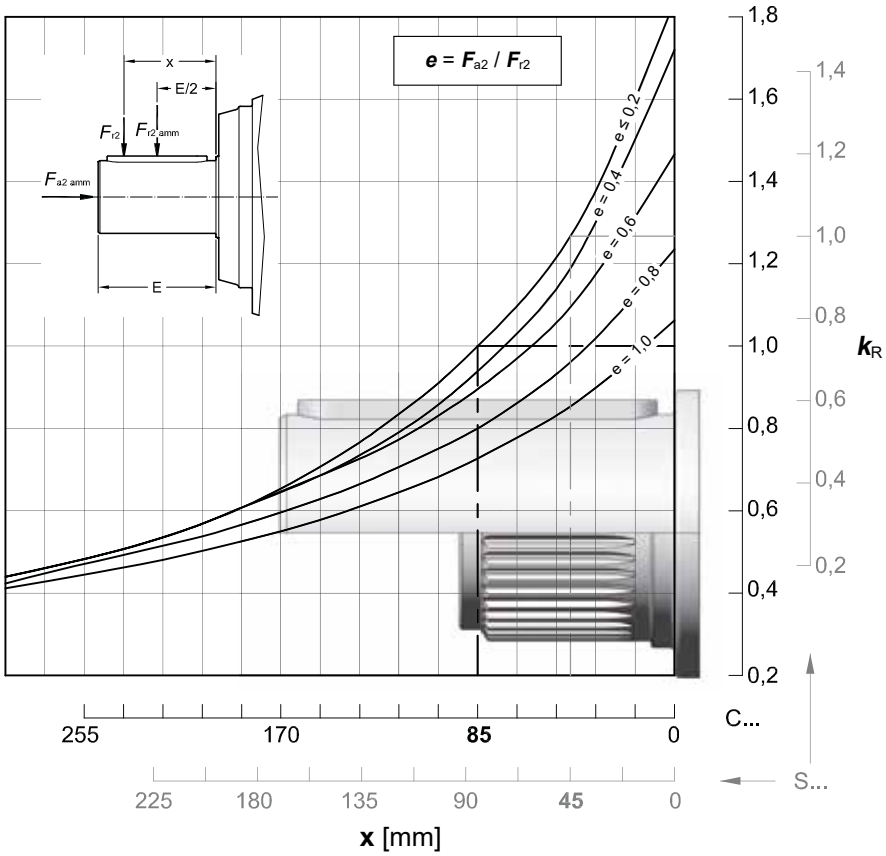

$n_2 \times L_h$	$F_{r2\ amm}$		$F_{a2\ amm}$	$F_{a2\ amm}$
$min^{-1} \cdot h$	C ...	S ...	←	→
< 18 000	100 000	132 000	118 000	170 000
22 400	100 000	125 000	118 000	160 000
28 000	95 000	118 000	112 000	150 000
35 500	85 000	112 000	106 000	140 000
45 000	80 000	100 000	100 000	132 000
56 000	75 000	95 000	95 000	118 000
71 000	71 000	90 000	85 000	112 000
90 000	67 000	85 000	80 000	106 000
112 000	60 000	80 000	75 000	100 000
140 000	56 000	75 000	71 000	90 000
180 000	53 000	67 000	67 000	85 000
224 000	50 000	63 000	60 000	80 000
280 000	47 500	60 000	56 000	75 000
355 000	42 500	56 000	53 000	71 000
450 000	40 000	50 000	50 000	63 000
560 000	37 500	47 500	47 500	60 000
710 000	35 500	45 000	42 500	56 000
900 000	33 500	42 500	40 000	53 000
1 120 000	31 500	40 000	37 500	50 000
1 400 000	28 000	37 500	35 500	45 000
1 800 000	26 500	33 500	33 500	42 500
2 240 000	25 000	31 500	31 500	40 000
2 800 000	23 600	30 000	28 000	37 500
max	**100 000**	**132 000**	**118 000**	**170 000**

1) Per esecuzione con piedi moltiplicare $F_{r2\ amm}$ per 0,85 e $F_{a2\ amm}$ per 0,56.

015A - Carichi radiali F_{r1} [N] sull'estremità d'albero veloce

Carichi radiali $F_{r1\ amm}$ ammessi sull'estremità d'albero veloce del riduttore **coassiale**.
Per ulteriori informazioni, ved. cap. 2.2.

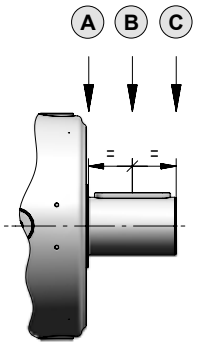

$n_1 \times L_h$	Rotismo											
	1EL			2EL			3EL			4EL		
	A	B	C	A	B	C	A	B	C	A	B	C
900 000	28 000	19 000	14 000	20 000	14 000	10 600	14 000	8 500	5 300	6 300	4 250	3 350
1 120 000	26 500	18 000	13 200	19 000	12 500	9 500	13 200	8 000	5 000	5 600	4 000	3 150
1 400 000	25 000	16 000	12 500	17 000	11 800	9 000	11 800	7 100	4 500	5 300	3 750	2 800
1 800 000	22 400	15 000	11 200	16 000	10 600	8 000	11 200	6 700	4 250	5 000	3 350	2 650
2 240 000	21 200	14 000	10 600	15 000	10 000	7 500	10 000	6 300	4 000	4 500	3 150	2 500
2 800 000	20 000	13 200	9 500	14 000	9 500	7 100	9 500	5 600	3 550	4 250	3 000	2 240
3 550 000	18 000	11 800	9 000	12 500	8 500	6 700	9 000	5 300	3 350	4 000	2 800	2 120
4 500 000	17 000	11 200	8 500	11 800	8 000	6 000	8 000	5 000	3 150	3 550	2 500	1 900
5 600 000	16 000	10 600	7 500	11 200	7 500	5 600	7 500	4 500	2 800	3 350	2 360	1 800
7 100 000	14 000	9 500	7 100	10 000	6 700	5 300	7 100	4 250	2 650	3 150	2 120	1 700
9 000 000	13 200	9 000	6 700	9 500	6 300	4 750	6 300	4 000	2 500	2 800	2 000	1 500
11 200 000	12 500	8 000	6 000	8 500	6 000	4 500	6 000	3 550	2 240	2 650	1 900	1 400
14 000 000	11 200	7 500	5 600	8 000	5 600	4 250	5 600	3 350	2 120	2 500	1 700	1 320
18 000 000	10 600	7 100	5 300	7 500	5 000	3 750	5 000	3 150	1 900	2 240	1 600	1 180
22 400 000	10 000	6 700	4 750	6 700	4 750	3 550	4 750	2 800	1 800	2 120	1 500	1 120
28 000 000	9 000	6 000	4 500	6 300	4 250	3 350	4 500	2 650	1 700	2 000	1 400	1 060
35 500 000	8 500	5 600	4 250	6 000	4 000	3 000	4 000	2 500	1 600	1 800	1 250	950
45 000 000	8 000	5 300	3 750	5 300	3 750	2 800	3 750	2 240	1 400	1 700	1 180	900

Nota: Nel caso di entrata con ventola e accessorio ventola di raffreddamento di pag. 7.10, moltiplicare i valori indicati in tabella per 0.63.

Carichi radiali F_{r1amm} ammessi sull'estremità d'albero veloce del riduttore **ortogonale**.
Per ulteriori informazioni, ved. cap. 2.2.

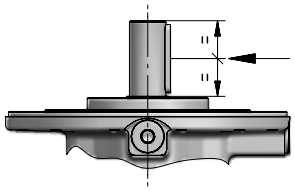

$n_1 \times L_h$	Rotismo					
	2EB		3EB		4EB	
	$i_N \leq 25$	$i_N \geq 28$	$i_N \leq 100$	$i_N \geq 112$	$i_N \leq 315$	$i_N \geq 355$
900 000	5 600	4 750	4 000	3 350	2 800	2 360
1 120 000	5 300	4 500	3 750	3 150	2 650	2 240
1 400 000	4 750	4 000	3 550	2 800	2 360	2 000
1 800 000	4 500	3 750	3 150	2 650	2 240	1 900
2 240 000	4 000	3 550	3 000	2 500	2 000	1 700
2 800 000	3 750	3 150	2 800	2 240	1 900	1 600
3 550 000	3 550	3 000	2 500	2 120	1 800	1 500
4 500 000	3 350	2 800	2 360	2 000	1 600	1 400
5 600 000	3 000	2 650	2 240	1 800	1 500	1 320
7 100 000	2 800	2 360	2 000	1 700	1 400	1 180
9 000 000	2 650	2 240	1 900	1 600	1 320	1 120
11 200 000	2 360	2 000	1 700	1 400	1 180	1 000
14 000 000	2 240	1 900	1 600	1 320	1 120	950
18 000 000	2 000	1 700	1 500	1 250	1 000	850
22 400 000	1 900	1 600	1 400	1 120	950	800
28 000 000	1 800	1 500	1 250	1 060	900	750
35 500 000	1 600	1 400	1 180	1 000	800	710
45 000 000	1 500	1 320	1 120	900	750	630

Pagina bianca

Indice

Riepilogo dati e prestazioni	4.146
Dimensioni	4.150
Dettagli lato uscita	4.154
Dettagli lato entrata	4.158
Accessori	4.160
Carichi radiali F_{r2} e assiali F_{a2}	4.162
Carichi radiali F_{r1} sull'albero entrata	4.163

018A - Riepilogo dati e prestazioni

	i_N	i_{eff}	L_h = 10 000 h n_1 min^{-1} n_2 min^{-1} M_{N2} N m 1 400	900	500	M_{N2max} M_{2max} N m	n_{1max} n_{1peak} min^{-1}	n_1 = 1 400 min^{-1} Pt [kW] at 20°C 40°C –		
1EL	3,55	**3,52**	398 7 140	256 8 160	142 9 730	13 200 16 000	2 000 2 500	40 30	–	–
	4,25	**4,17**	335 7 390	216 8 440	120 10 070	18 000 21 200	2 000 2 800			
	5	**5,29**	264 7 720	170 8 810	94,4 9 450	14 650 18 000	2 000 2 800			
	6	**6,21**	225 7 270	145 7 470	80,5 7 750	11 970 15 000	2 000 2 800			
	7,1	**7,64**	183 5 310	118 5 460	65,5 5 660	8 720 12 500	2 000 2 800			
2EL	12,5	**12,4**	113 8 720	72,8 9 960	40,4 11 880	13 200 16 000	2 500 2 800	23,6 18	36,5 27,2	47,5 36,5
	14	**14,7**	95,4 10 350	61,3 11 820	34,1 13 510	18 000 21 200	2 500 2 800			
	16	**17,4**	80,4 10 690	51,7 12 200	28,7 13 650	18 000 21 200	2 800 3 550			
	18	**18,6**	75,2 9 590	48,3 9 850	26,9 10 210	15 000 18 000	2 500 2 800			
	22,4	**22,1**	63,4 11 160	40,7 12 740	22,6 13 250	18 000 21 200	2 800 4 000			
	25	**25,9**	54,0 10 500	34,7 10 790	19,3 11 190	17 290 21 200	2 800 4 000			
	28	**28**	50,0 9 830	32,1 10 100	17,8 10 470	15 000 18 000	2 800 4 000			
	31,5	**31,9**	43,9 7 670	28,2 7 880	15,7 8 170	12 590 18 000	2 800 4 000			
	35,5	**32,9**	42,6 9 930	27,4 10 200	15,2 10 570	15 000 18 000	2 800 4 000			
	40	**40,4**	34,6 9 730	22,3 10 000	12,4 10 370	15 000 18 000	2 800 4 000			
	45	**47,5**	29,5 8 240	19,0 8 460	10,5 8 780	12 500 15 000	2 800 4 000			
3EL	50	**51,6**	27,1 12 540	17,4 14 070	9,68 14 590	18 000 21 200	2 800 3 150	17 13,2	26,5 20	34,5 26,5
	63	**61,3**	22,8 12 940	14,7 14 220	8,16 14 840	18 000 21 200	3 150 4 000			
	71	**72,7**	19,3 13 990	12,4 14 370	6,88 15 230	18 000 21 200	3 150 4 000			
	80	**77,7**	18,0 13 520	11,6 14 430	6,43 15 380	18 000 21 200	3 150 4 000			
	90	**92,2**	15,2 14 190	9,76 14 580	5,42 15 780	18 000 21 200	3 150 4 000			
	100	**98,6**	14,2 10 620	9,13 10 910	5,07 11 560	15 000 18 000	3 150 4 000			
	112	**108**	12,9 14 330	8,31 14 800	4,62 16 160	18 000 21 200	3 150 4 000			
	125	**117**	12,0 13 780	7,69 14 160	4,27 14 680	18 000 21 200	3 150 4 000			
	140	**137**	10,2 13 920	6,55 14 300	3,64 14 830	18 000 21 200	3 150 4 000			
	160	**169**	8,30 14 060	5,33 14 440	2,96 14 980	18 000 21 200	3 150 4 000			
	180	**174**	8,04 10 990	5,17 11 530	2,87 12 600	15 000 18 000	3 150 4 000			
	200	**198**	7,07 11 900	4,54 12 220	2,52 12 670	18 000 21 200	3 150 4 000			
	224	**214**	6,54 11 130	4,21 11 890	2,34 13 000	15 000 18 000	3 150 4 000			
	250	**251**	5,57 11 400	3,58 12 180	1,99 13 320	15 000 18 000	3 150 4 000			

	i_N	i_{eff}	L_h = 10 000 h n_1 min^{-1} n_2 min^{-1} M_{N2} N m 1 400	900	500	M_{N2max} M_{2max} N m	n_{1max} n_{1peak} min^{-1}	n_1 = 1 400 min^{-1} Pt [kW] at 20°C 40°C –		
4EL	180	**178**	7,86 14 920	5,05 15 950	2,81 17 440	18 000 21 200	2 800 3 150	15 11,2	22,4 17	30 22,4
	200	**211**	6,62 15 310	4,26 16 370	2,37 17 890	18 000 21 200	2 800 3 150			
	250	**255**	5,49 15 750	3,53 16 840	1,96 18 000	18 000 21 200	3 150 4 000			
	280	**301**	4,64 16 160	2,99 17 270	1,66 18 000	18 000 21 200	3 150 4 000			
	315	**323**	4,33 16 330	2,78 17 460	1,55 18 000	18 000 21 200	3 150 4 000			
	355	**358**	3,91 16 580	2,52 17 730	1,40 18 000	18 000 21 200	3 150 4 000			
	400	**404**	3,47 14 870	2,23 15 280	1,24 16 160	18 000 21 200	2 800 3 150			
	450	**448**	3,13 17 150	2,01 18 000	1,12 18 000	18 000 21 200	3 150 4 000			
	500	**518**	2,70 17 540	1,74 18 000	0,965 18 000	18 000 21 200	3 150 4 000			
	560	**568**	2,46 17 780	1,58 18 000	0,880 18 000	18 000 21 200	3 150 4 000			
	630	**657**	2,13 18 000	1,37 18 000	0,761 18 000	18 000 21 200	3 150 4 000			
	710	**720**	1,94 15 410	1,25 16 140	0,694 17 640	18 000 21 200	3 150 4 000			
	800	**788**	1,78 18 000	1,14 18 000	0,635 18 000	18 000 21 200	3 150 4 000			
	900	**846**	1,66 15 560	1,06 16 540	0,591 18 000	18 000 21 200	3 150 4 000			
	1000	**999**	1,40 15 860	0,901 16 960	0,501 18 000	18 000 21 200	3 150 4 000			
	1120	**1172**	1,19 16 250	0,768 17 380	0,426 18 000	18 000 21 200	3 150 4 000			
	1250	**1267**	1,11 14 560	0,710 15 000	0,395 15 000	15 000 18 000	3 150 4 000			
	1400	**1441**	0,972 16 040	0,625 16 480	0,347 17 080	18 000 21 200	3 150 4 000			
	1600	**1525**	0,918 14 970	0,590 15 000	0,328 15 000	15 000 18 000	3 150 4 000			
	1800	**1790**	0,782 15 000	0,503 15 000	0,279 15 000	15 000 18 000	3 150 4 000			
	2240	**2145**	0,653 15 000	0,420 15 000	0,233 15 000	15 000 18 000	3 150 4 000			
	2500	**2636**	0,531 13 040	0,341 13 940	0,190 15 000	15 000 18 000	3 150 4 000			
	3150	**3094**	0,452 12 500	0,291 12 500	0,162 12 500	12 500 15 000	3 150 4 000			

018A - Riepilogo dati e prestazioni

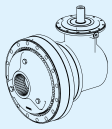

	i_N	i_{eff}	L_h = 10 000 h n_1 min^{-1} n_2 min^{-1} M_{N2} N m 1 400	900	500	M_{N2max} M_{2max} N m	n_{1max} n_{1peak} min^{-1}	n_1 = 1 400 min^{-1} Pt [kW] at 20°C 40°C –		
2EB	9	**8,79**	159 7 670	102 8 760	56,9 10 450	12 790 15 500	1 800 3 550	26,5 20	38,7 30	53 40
	10	**10,4**	134 9 100	86,3 10 390	47,9 12 400	15 180 18 000	1 800 3 550			
	11,2	**11,1**	126 7 730	81,1 8 830	45,1 10 530	12 110 14 500	2 240 3 550			
	12,5	**13,2**	106 9 180	68,4 10 480	38,0 12 500	14 370 17 000	2 240 3 550			
	14	**15,5**	90,1 7 690	57,9 7 900	32,2 8 190	12 500 15 000	1 800 3 550			
	16	**16,7**	83,8 9 520	53,9 9 780	29,9 10 140	15 000 18 000	2 240 3 550			
	20	**19,6**	71,4 7 800	45,9 8 020	25,5 8 310	12 500 15 000	2 240 3 550			
	22,4	**21,2**	66,1 9 660	42,5 9 930	23,6 10 290	15 000 18 000	2 500 3 550			
	25	**24,9**	56,3 7 920	36,2 8 140	20,1 8 430	12 500 15 000	2 500 3 550			
	28	**26,5**	52,9 9 430	34,0 10 060	18,9 10 430	12 480 15 500	2 500 3 550			
	31,5	**31,1**	45,1 8 030	29,0 8 250	16,1 8 550	12 500 15 000	2 500 3 550			
3EB	31,5	**30,9**	45,3 6 600	29,1 7 530	16,2 8 980	10 480 13 200	2 800 4 000	17 13,2	25,7 19,5	34,5 26,5
	35,5	**36,7**	38,1 7 830	24,5 8 940	13,6 10 660	12 430 15 500	2 800 4 000			
	40	**39**	35,9 6 680	23,1 7 630	12,8 9 100	10 480 13 200	3 150 4 000			
	45	**43,6**	32,1 9 290	20,7 10 610	11,5 12 650	14 750 18 500	2 800 4 000			
	50	**46,6**	30,1 9 930	19,3 10 420	10,7 10 800	15 000 18 000	2 800 4 000			
	56	**55,2**	25,3 11 780	16,3 13 450	9,05 14 020	18 000 21 200	2 800 4 000			
	63	**64,8**	21,6 11 110	13,9 11 420	7,71 11 830	18 000 21 200	2 800 4 000			
	71	**69,7**	20,1 11 930	12,9 13 630	7,17 14 220	18 000 21 200	3 150 4 000			
	80	**81,8**	17,1 11 270	11,0 11 580	6,11 12 000	18 000 21 200	3 150 4 000			
	90	**88,4**	15,8 12 940	10,2 13 590	5,66 14 430	16 110 20 000	3 150 4 000			
	100	**104**	13,5 11 440	8,67 11 750	4,82 12 180	18 000 21 200	3 150 4 000			
	112	**112**	12,5 10 700	8,03 11 000	4,46 11 790	15 000 18 000	3 150 4 000			
	125	**132**	10,6 10 810	6,84 11 100	3,80 12 080	15 000 18 000	3 150 4 000			
	140	**140**	9,99 10 850	6,42 11 150	3,57 12 190	15 000 18 000	3 150 4 000			
	160	**164**	8,51 10 960	5,47 11 430	3,04 12 490	15 000 18 000	3 150 4 000			
	200	**202**	6,93 10 740	4,45 11 040	2,47 11 440	15 000 18 000	3 150 4 000			

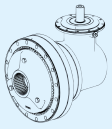

	i_N	i_{eff}	L_h = 10 000 h n_1 min^{-1} n_2 min^{-1} M_{N2} N m 1 400	900	500	M_{N2max} M_{2max} N m	n_{1max} n_{1peak} min^{-1}	n_1 = 1 400 min^{-1} Pt [kW] at 20°C 40°C –		
4EB	160	**153**	9,14 14 640	5,88 15 590	3,26 17 040	18 000 21 200	3 550 4 000	14 10,6	21,2 16	28 21,2
	180	**182**	7,70 14 970	4,95 16 000	2,75 17 490	18 000 21 200	3 550 4 000			
	200	**193**	7,24 15 110	4,66 16 150	2,59 17 650	18 000 21 200	3 550 4 000			
	224	**229**	6,10 15 500	3,92 16 570	2,18 18 000	18 000 21 200	3 550 4 000			
	250	**245**	5,71 15 660	3,67 16 740	2,04 18 000	18 000 21 200	3 550 4 000			
	280	**291**	4,81 16 070	3,09 17 180	1,72 18 000	18 000 21 200	3 550 4 000			
	315	**311**	4,50 16 230	2,89 17 360	1,61 18 000	18 000 21 200	3 550 4 000			
	355	**369**	3,79 16 660	2,44 17 810	1,36 18 000	18 000 21 200	3 550 4 000			
	400	**389**	3,60 15 310	2,32 16 080	1,29 17 160	17 240 21 200	3 550 4 000			
	450	**461**	3,04 17 230	1,95 18 000	1,08 18 000	18 000 21 200	3 550 4 000			
	500	**493**	2,84 12 620	1,83 13 490	1,01 14 750	15 000 18 000	3 550 4 000			
	560	**541**	2,59 16 740	1,66 17 200	0,924 17 840	18 000 21 200	3 550 4 000			
	630	**645**	2,17 12 790	1,40 13 140	0,776 14 250	18 000 21 200	3 550 4 000			
	710	**687**	2,04 15 360	1,31 16 020	0,728 17 520	18 000 21 200	3 550 4 000			
	800	**844**	1,66 15 520	1,07 15 940	0,593 16 530	18 000 21 200	3 550 4 000			
	900	**871**	1,61 13 750	1,03 14 710	0,574 15 000	15 000 18 000	3 550 4 000			
	1000	**1005**	1,39 14 060	0,896 15 000	0,498 15 000	15 000 18 000	3 550 4 000			
	1120	**1070**	1,31 14 190	0,841 15 000	0,467 15 000	15 000 18 000	3 550 4 000			
	1250	**1256**	1,11 14 540	0,716 15 000	0,398 15 000	15 000 18 000	3 550 4 000			
	1400	**1450**	0,966 11 850	0,621 12 500	0,345 12 500	12 500 15 000	3 550 4 000			
	1600	**1544**	0,907 12 170	0,583 12 850	0,324 14 050	15 000 18 000	3 550 4 000			
	1800	**1812**	0,773 12 250	0,497 12 500	0,276 12 500	12 500 15 000	3 550 4 000			

021A - Riepilogo dati e prestazioni

	i_N	i_{eff}	L_h = 10 000 h n_1 min^{-1} n_2 min^{-1} M_{N2} N m 1 400	900	500	M_{N2max} M_{2max} N m	n_{1max} n_{1peak} min^{-1}	n_1 = 1 400 min^{-1} Pt [kW] at 20°C 40°C –		
1EL	3,55	**3,52**	398 8 930	256 10 200	142 12 160	15 700 19 000	2 000 2 800	40 30	–	–
	4,25	**4,17**	335 9 240	216 10 550	120 12 580	21 200 28 000	2 000 2 800			
	5	**5,29**	264 9 650	170 11 020	94,4 11 710	17 700 28 000	2 000 2 800			
	6	**5,87**	239 9 020	153 9 270	85,2 9 610	14 480 21 200	2 000 2 800			
2EL	12,5	**12,4**	113 8 720	72,8 9 960	40,4 11 880	15 700 19 000	2 500 2 800	23,6 18	36,5 27,2	48,7 36,5
	14	**14,7**	95,4 10 350	61,3 11 820	34,1 14 100	19 230 22 400	2 500 2 800			
	16	**17,4**	80,4 14 180	51,7 15 990	28,7 16 580	21 200 28 000	2 800 3 550			
	18	**18,6**	75,2 11 880	48,3 12 210	26,9 12 650	18 000 28 000	2 500 2 800			
	22,4	**22,1**	63,4 14 880	40,7 15 840	22,6 16 430	21 200 28 000	2 800 4 000			
	25	**25,9**	54,0 10 500	34,7 10 790	19,3 11 190	17 290 21 200	2 800 4 000			
	28	**28**	50,0 12 180	32,1 12 520	17,8 12 980	18 000 28 000	2 800 4 000			
	35,5	**32,9**	42,6 12 300	27,4 12 640	15,2 13 100	18 000 27 200	2 800 4 000			
	40	**40,4**	34,6 9 730	22,3 10 000	12,4 10 370	15 970 23 000	2 800 4 000			
	45	**44,8**	31,3 10 220	20,1 10 500	11,2 10 880	15 000 21 200	2 800 4 000			
3EL	50	**51,6**	27,1 12 540	17,4 14 310	9,68 17 070	19 230 22 400	2 800 3 150	17 13,2	26,5 20	34,5 26,5
	63	**61,3**	22,8 14 880	14,7 16 990	8,16 17 910	21 200 28 000	2 800 3 150			
	71	**72,7**	19,3 15 360	12,4 17 450	6,88 18 090	21 200 28 000	3 150 4 000			
	80	**77,7**	18,0 16 660	11,6 17 120	6,43 17 740	21 200 28 000	2 800 3 150			
	90	**92,2**	15,2 16 830	9,76 17 300	5,42 17 930	21 200 28 000	3 150 4 000			
	100	**98,6**	14,2 13 160	9,13 13 520	5,07 14 020	18 000 28 000	3 150 4 000			
	112	**108**	12,9 15 170	8,31 15 590	4,62 16 160	21 200 28 000	3 150 4 000			
	125	**117**	12,0 17 080	7,69 17 550	4,27 18 190	21 200 28 000	3 150 4 000			
	140	**137**	10,2 17 250	6,55 17 720	3,64 18 370	21 200 28 000	3 150 4 000			
	160	**169**	8,30 14 060	5,33 14 440	2,96 14 980	21 200 28 000	3 150 4 000			
	180	**174**	8,04 13 630	5,17 14 000	2,87 15 220	18 000 28 000	3 150 4 000			
	200	**204**	6,85 13 760	4,40 14 260	2,45 15 590	18 000 27 200	3 150 4 000			
	224	**214**	6,54 13 800	4,21 14 360	2,34 15 700	18 000 28 000	3 150 4 000			
	250	**251**	5,57 13 940	3,58 14 710	1,99 16 080	18 000 27 200	3 150 4 000			

	i_N	i_{eff}	L_h = 10 000 h n_1 min^{-1} n_2 min^{-1} M_{N2} N m 1 400	900	500	M_{N2max} M_{2max} N m	n_{1max} n_{1peak} min^{-1}	n_1 = 1 400 min^{-1} Pt [kW] at 20°C 40°C –		
4EL	180	**178**	7,86 17 950	5,05 18 480	2,81 19 160	19 230 22 400	2 800 3 150	15 11,2	22,4 17	30 22,4
	200	**211**	6,62 18 140	4,26 19 370	2,37 21 180	21 200 28 000	2 800 3 150			
	250	**255**	5,49 18 640	3,53 19 930	1,96 21 200	21 200 28 000	3 150 4 000			
	280	**303**	4,63 19 130	2,97 20 450	1,65 21 200	21 200 28 000	3 150 4 000			
	315	**318**	4,40 19 280	2,83 20 610	1,57 21 200	21 200 28 000	2 800 3 150			
	355	**358**	3,91 19 620	2,52 20 980	1,40 21 200	21 200 28 000	3 150 4 000			
	400	**404**	3,47 18 430	2,23 18 940	1,24 19 630	21 200 28 000	2 800 3 150			
	450	**448**	3,13 20 300	2,01 21 200	1,12 21 200	21 200 28 000	3 150 4 000			
	500	**518**	2,70 19 750	1,74 20 290	0,965 21 040	21 200 28 000	3 150 4 000			
	560	**568**	2,46 21 040	1,58 21 200	0,880 21 200	21 200 28 000	3 150 4 000			
	630	**657**	2,13 21 200	1,37 21 200	0,761 21 200	21 200 28 000	3 150 4 000			
	710	**720**	1,94 19 100	1,25 19 620	0,694 21 200	21 200 28 000	3 150 4 000			
	800	**788**	1,78 18 670	1,14 19 190	0,635 19 890	21 200 28 000	3 150 4 000			
	900	**846**	1,66 19 280	1,06 19 970	0,591 21 200	21 200 28 000	3 150 4 000			
	1000	**999**	1,40 19 480	0,901 20 480	0,501 21 200	21 200 28 000	3 150 4 000			
	1120	**1172**	1,19 19 680	0,768 20 980	0,426 21 200	21 200 28 000	3 150 4 000			
	1250	**1267**	1,11 17 580	0,710 18 000	0,395 18 000	18 000 28 000	3 150 4 000			
	1400	**1318**	1,06 17 690	0,683 18 000	0,379 18 000	18 000 28 000	3 150 4 000			
	1600	**1525**	0,918 18 000	0,590 18 000	0,328 18 000	18 000 28 000	3 150 4 000			
	1800	**1827**	0,766 18 000	0,492 18 000	0,274 18 000	18 000 28 000	3 150 4 000			
	2240	**2145**	0,653 17 900	0,420 18 000	0,233 18 000	18 000 27 200	3 150 4 000			
	2500	**2377**	0,589 15 000	0,379 15 000	0,210 15 000	15 000 21 200	3 150 4 000			

021A - Riepilogo dati e prestazioni

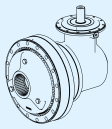

	i_N	i_{eff}	L_h = 10 000 h n_1 min^{-1} n_2 min^{-1} M_{N2} N m 1 400	900	500	M_{N2max} M_{2max} N m	n_{1max} n_{1peak} min^{-1}	n_1 = 1 400 min^{-1} Pt [kW] at 20°C 40°C –		
2EB	10	**10.4**	134 9 100	86,3 10 390	47,9 12 400	15 180 18 000	1 800 3 550	26.5 20	38.7 30	53 40
	11.2	**11.1**	126 7 730	81,1 8 830	45,1 10 530	12 110 14 500	2 240 3 550			
	12.5	**13.2**	106 11 550	68,0 11 950	37,8 12 390	18 000 23 000	1 800 3 550			
	14	**14.7**	95,5 9 540	61,4 9 800	34,1 10 160	15 000 21 200	1 800 3 550			
	16	**16.7**	83,8 11 640	53,9 12 120	29,9 12 570	18 000 21 800	2 240 3 550			
	20	**18.5**	75,7 9 680	48,6 9 940	27,0 10 310	15 000 21 200	2 240 3 550			
	22.4	**21.2**	66,1 11 970	42,5 12 300	23,6 12 750	15 770 19 500	2 500 3 550			
	25	**23.5**	59,7 9 820	38,4 10 090	21,3 10 460	15 000 21 200	2 500 3 550			
	28	**26.5**	52,9 9 430	34,0 10 460	18,9 11 170	12 480 15 500	2 500 3 550			
	31.5	**29.3**	47,7 9 950	30,7 10 230	17,0 10 600	13 830 17 000	2 500 3 550			
3EB	35.5	**36.7**	38,1 7 830	24,5 8 940	13,6 10 660	12 430 15 500	2 800 4 000	17 13.2	25.7 19.5	34.5 26.5
	40	**39**	35,9 6 680	23,1 7 630	12,8 9 100	10 480 13 200	3 150 4 000			
	45	**43.6**	32,1 9 290	20,7 10 610	11,5 12 650	14 750 18 500	2 800 4 000			
	50	**46.6**	30,1 9 930	19,3 11 340	10,7 13 390	15 770 19 500	2 800 4 000			
	56	**55.2**	25,3 11 780	16,3 13 450	9,05 16 050	18 710 23 000	2 800 4 000			
	63	**64.8**	21,6 11 110	13,9 11 420	7,71 11 830	18 220 21 200	2 800 4 000			
	71	**69.7**	20,1 11 930	12,9 13 630	7,17 16 250	18 710 23 000	3 150 4 000			
	80	**82.2**	17,0 13 010	10,9 13 370	6,08 13 860	18 000 27 200	2 800 4 000			
	90	**88.4**	15,8 13 070	10,2 13 430	5,66 13 920	18 000 28 000	3 150 4 000			
	100	**104**	13,5 13 200	8,67 13 560	4,82 14 070	18 000 27 200	3 150 4 000			
	112	**112**	12,5 13 260	8,03 13 630	4,46 14 230	18 000 25 000	3 150 4 000			
	125	**132**	10,6 13 390	6,84 13 760	3,80 14 580	18 000 27 200	3 150 4 000			
	140	**140**	9,99 10 990	6,42 12 540	3,57 14 720	16 220 20 000	3 150 4 000			
	160	**164**	8,51 12 900	5,47 13 950	3,04 15 080	18 000 23 000	3 150 4 000			
	200	**202**	6,93 10 740	4,45 11 040	2,47 11 440	18 000 23 000	3 150 4 000			

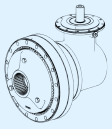

	i_N	i_{eff}	L_h = 10 000 h n_1 min^{-1} n_2 min^{-1} M_{N2} N m 1 400	900	500	M_{N2max} M_{2max} N m	n_{1max} n_{1peak} min^{-1}	n_1 = 1 400 min^{-1} Pt [kW] at 20°C 40°C –		
4EB	160	**153**	9,14 15 250	5,88 17 420	3,26 19 850	19 850 28 000	3 550 4 000	14 10.6	21.2 16	28 21.2
	180	**182**	7,70 17 970	4,95 18 940	2,75 20 700	21 200 28 000	3 550 4 000			
	200	**194**	7,21 17 620	4,63 18 110	2,57 18 770	21 200 28 000	3 550 4 000			
	224	**229**	6,10 18 300	3,92 19 610	2,18 21 200	21 200 28 000	3 550 4 000			
	250	**245**	5,71 17 870	3,67 18 370	2,04 19 040	21 200 28 000	3 550 4 000			
	280	**291**	4,81 19 020	3,09 20 330	1,72 21 200	21 200 28 000	3 550 4 000			
	315	**311**	4,50 16 710	2,89 18 630	1,61 19 320	21 200 28 000	3 550 4 000			
	355	**369**	3,79 19 710	2,44 21 080	1,36 21 200	21 200 28 000	3 550 4 000			
	400	**433**	3,23 16 520	2,08 16 970	1,15 17 590	21 200 28 000	3 550 4 000			
	450	**468**	2,99 18 600	1,92 19 110	1,07 19 960	21 200 28 000	3 550 4 000			
	500	**493**	2,84 15 240	1,83 16 290	1,01 17 810	18 000 28 000	3 550 4 000			
	560	**549**	2,55 18 780	1,64 19 300	0,910 20 450	21 200 28 000	3 550 4 000			
	630	**585**	2,39 18 850	1,54 19 370	0,855 20 650	21 200 28 000	3 550 4 000			
	710	**687**	2,04 19 040	1,31 19 560	0,728 21 150	21 200 28 000	3 550 4 000			
	800	**818**	1,71 16 220	1,10 16 670	0,611 18 000	18 000 27 200	3 550 4 000			
	900	**871**	1,61 16 610	1,03 17 760	0,574 18 000	18 000 28 000	3 550 4 000			
	1000	**1005**	1,39 16 430	0,896 17 060	0,498 18 000	18 000 27 200	3 550 4 000			
	1120	**1070**	1,31 17 140	0,841 18 000	0,467 18 000	18 000 28 000	3 550 4 000			
	1250	**1256**	1,11 16 660	0,716 17 650	0,398 18 000	18 000 27 200	3 550 4 000			
	1400	**1392**	1,01 14 370	0,647 15 000	0,359 15 000	15 000 21 200	3 550 4 000			
	1600	**1544**	0,907 12 170	0,583 12 850	0,324 14 050	18 000 23 000	3 550 4 000			
	1800	**1711**	0,818 13 490	0,526 14 240	0,292 15 000	15 000 21 200	3 550 4 000			

018A, 021A - Dimensioni

C100M1 F10d

4.154

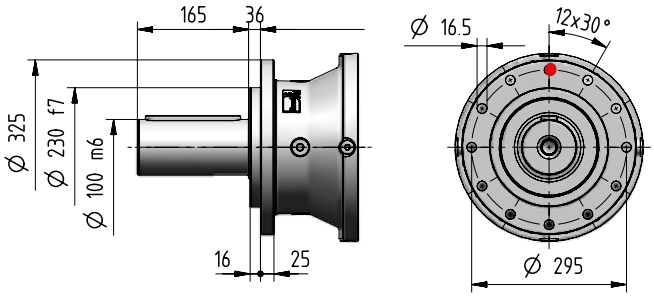

S090M1 F10d

4.154

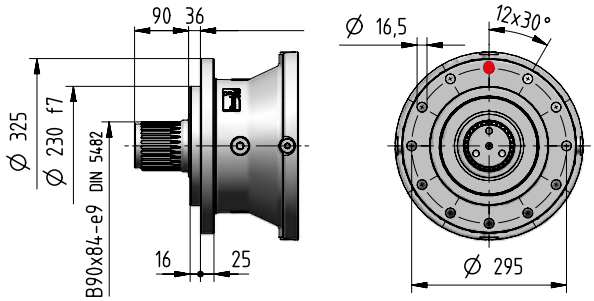

H105M1 A10d

4.156

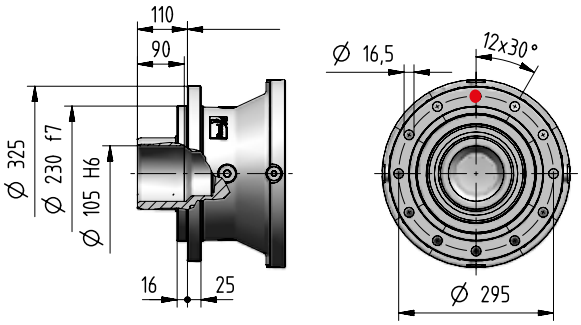

N100M1 A07d

4.155

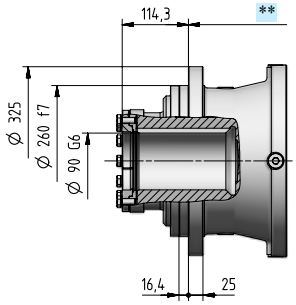

Solo per montaggio orizzontale

M150M1 A10d

4.156

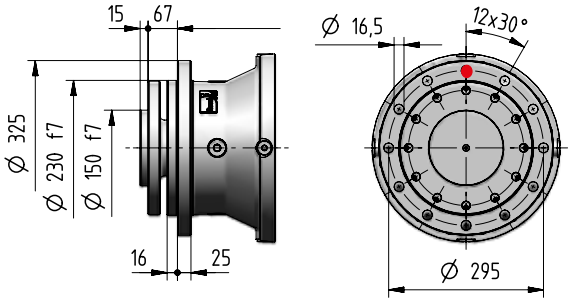

kg 1)	Opzioni in entrata Codice														Opzioni in uscita (Δ) Codice	
	I14×160	I19×200	I24×200	I28×250	I38×300	I42×350	I48×350	I55×400	I60×450	I65×550	I75×550	C...	U...	J...	C... S...	H... M...
1EL	-	-	-	-	-	133	133	135	145	152	152	140	-	-		
2EL	-	-	-	134	138	144	144	147	156	-	-	139	131	-		
3EL	135	137	137	139	143	148	148	-	-	-	-	140	137	-		
4EL	140	142	142	144	147	153	153	-	-	-	-	145	142	-	+0	-9
2EB	-	-	-	-	220	220	220	230	240	240	240	235	-	199		
3EB	155	157	157	159	162	168	168	-	-	-	-	159	157	151		
4EB	152	154	154	156	159	165	165	-	-	-	-	156	154	148		

1) Per grand. 021A aggiungere 3 kg.

018A, 021A - Dimensioni

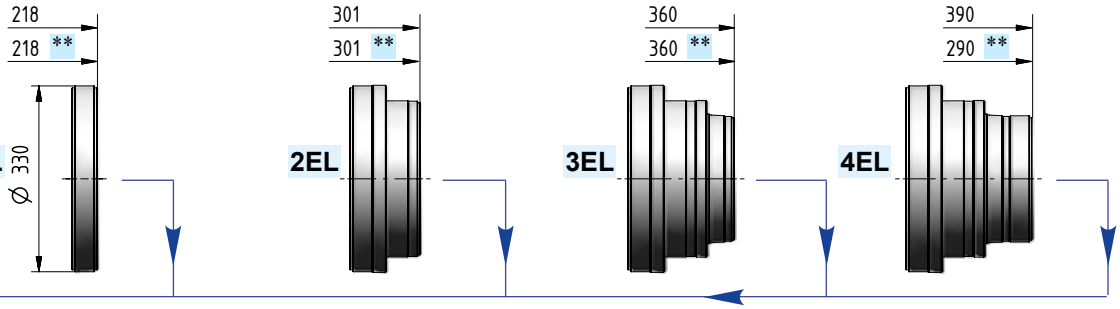

I ...

4.159

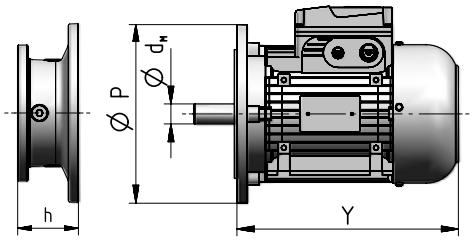

Grand. motore IEC	d_M×P	Y	Y 1)	Rotismo 1EL	2EL	3EL	4EL	2EB	3EB	4EB	Codice
				Dimensione h							
71	14×160	216	278	–	–	52	52	–	52	52	I14×160
80	19×200	233	302	–	–	72	72	–	72	72	I19×200
90	24×200	287	366	–	–	72	72	–	72	72	I24×200
100	28×250	310	405	–	103	82	82	–	82	82	I28×250
112	28×250	336	435	–	103	82	82	–	82	82	I28×250
132	38×300	445	553	–	120	102	102	133,5	102	102	I38×300
160	42×350	573	640	159	153	135	135	159	135	135	I42×350
180	48×350	613	734	159	153	135	135	159	135	135	I48×350
200	55×400	654	734	159	153	–	–	159	–	–	I55×400
225	60×450	710	–	189	183	–	–	189	–	–	I60×450
250	65×550	735	–	189	–	–	–	189	–	–	I65×550
280	75×550	819	–	189	–	–	–	189	–	–	I75×550

1) Valori validi per motore autofrenante; per altre dimensioni ved. cat. TX.

C ...

4.158

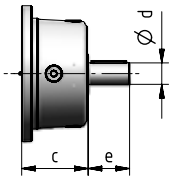

Rotismo	d	e	c	Codice
1EL	70	105	152,5	C70×105
2EL	48	82	115	C48×82
3EL	38	58	90	C38×58
4EL	30	58	90	C30×58
2EB	60	105	138	C60×105
3EB	38	58	90	C38×58
4EB	38	58	90	C38×58

U

4.159

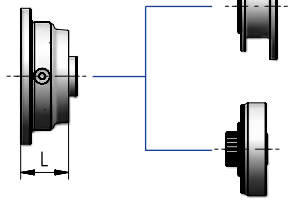

Entrata motori NEMA

Entrata motori idraulici

Rotismo	L	Codice
2EL	62	
3EL, 4EL	64	cap. 7
3EB, 4EB	64	

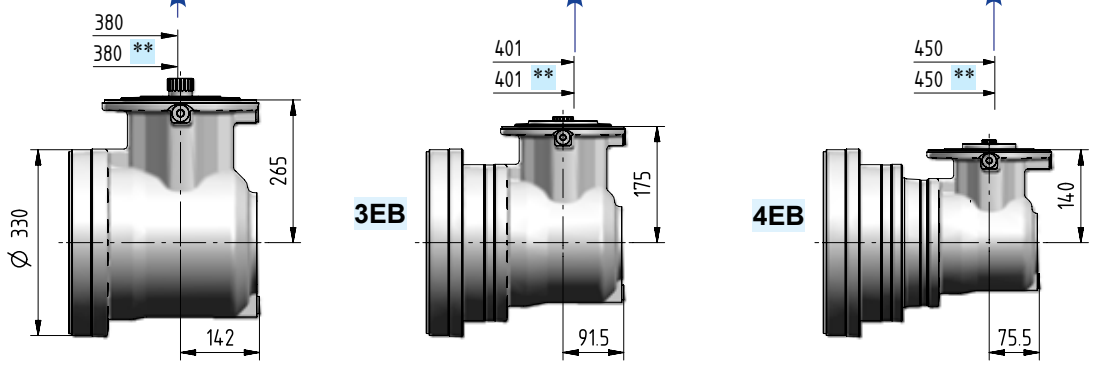

Ødxe	i_N 018A	i_N 021A	Cod.
48×82	≤ 25	≤ 25	J48×82
38×58	≥ 28	≥ 28	J38×58

Ødxe	i_N 018A	i_N 021A	Cod.
30×58	≤ 80	≤ 100	J30×58
24×50	≥ 90	≥ 112	J24×50

Ødxe	i_N 018A	i_N 021A	Cod.
24×50	≤ 280	≤ 280	J24×50
19×40	≥ 315	≥ 315	J19×40

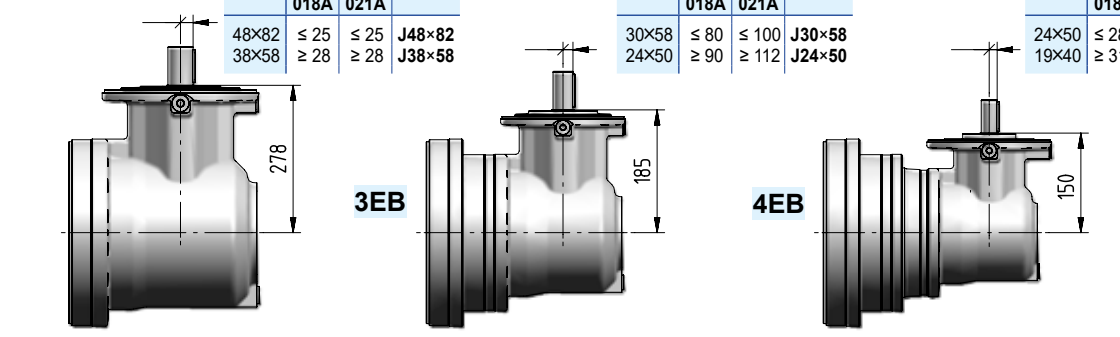

4.158

018A, 021A - Dimensioni

C100M1 P10d

4.1821.10

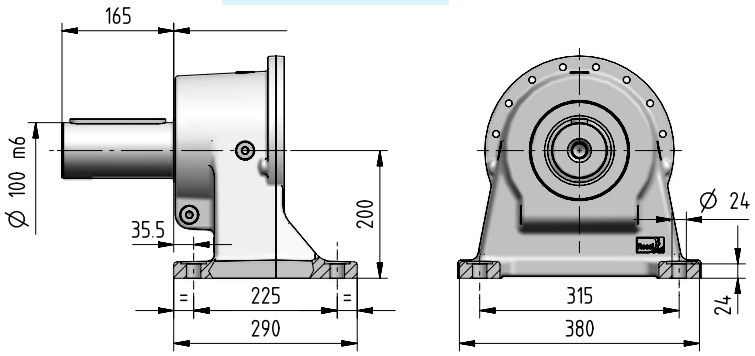

S090M1 P10d

4.1821.10

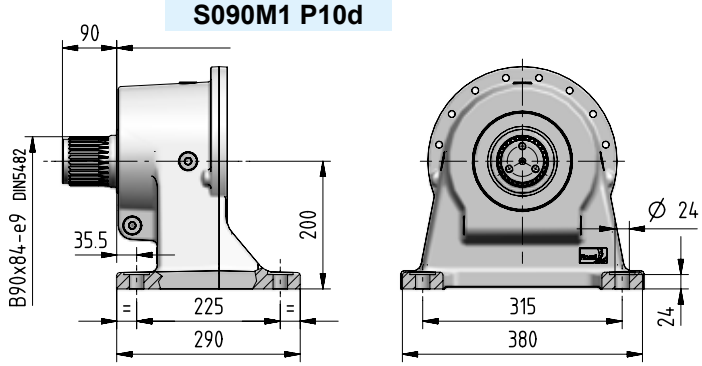

K100M1 F06d

4.1821.11

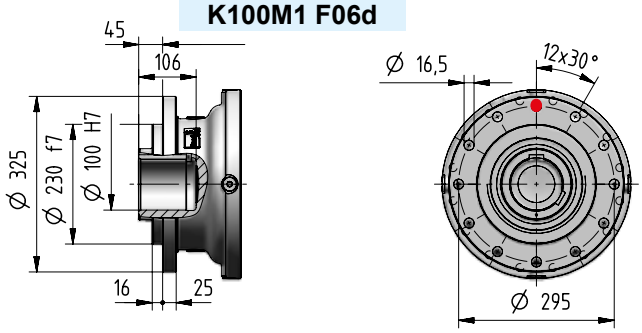

Z090M1 F05d

4.1821.11

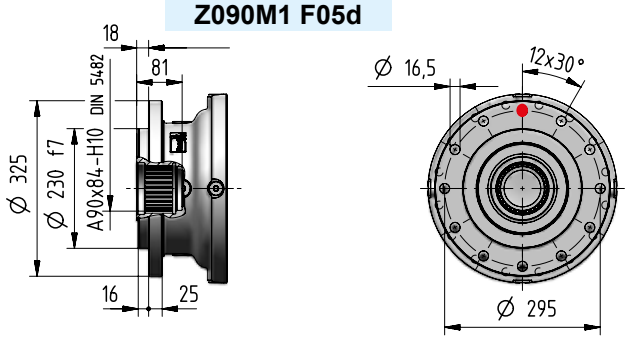

kg 1)	Opzioni in entrata Codice														Opzioni in uscita (Δ) Codice	
	I14×160	I19×200	I24×200	I28×250	I38×300	I42×350	I48×350	I55×400	I60×450	I65×550	I75×550	C…	U…	J…	C… S…	K… Z…
1EL	-	-	-	-	-	143	143	145	155	162	162	150	-	-		
2EL	-	-	-	144	148	154	154	157	166	-	-	149	141	-		
3EL	145	147	147	149	153	158	158	-	-	-	-	150	147	-		
4EL	150	152	152	154	157	163	163	-	-	-	-	155	152	-	+0	-34
2EB	-	-	-	-	230	230	230	240	250	250	250	223	-	209		
3EB	165	167	167	169	172	178	178	-	-	-	-	169	167	161		
4EB	162	164	164	166	169	175	175	-	-	-	-	166	164	158		

1) Per grand. 021A aggiungere 3 kg.

018A, 021A - Dimensioni

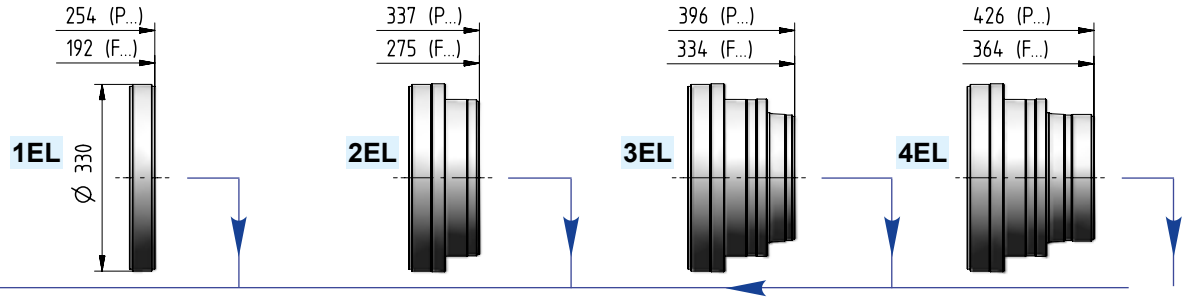

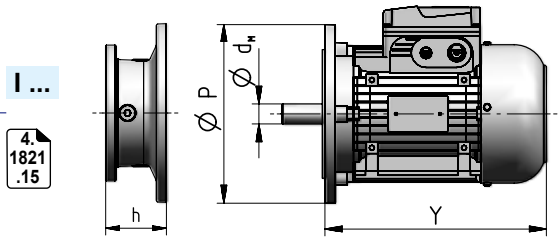

Grand. motore IEC	d_M×P	Y	Y 1)	Rotismo 1EL	2EL	3EL	4EL	2EB	3EB	4EB	Codice
				Dimensione h							
71	14×160	216	278	–	–	52	52	–	52	52	I14×160
80	19×200	233	302	–	–	72	72	–	72	72	I19×200
90	24×200	287	366	–	–	72	72	–	72	72	I24×200
100	28×250	310	405	–	103	82	82	–	82	82	I28×250
112	28×250	336	435	–	103	82	82	–	82	82	I28×250
132	38×300	445	553	–	120	102	102	133,5	102	102	I38×300
160	42×350	573	640	159	153	135	135	159	135	135	I42×350
180	48×350	613	734	159	153	135	135	159	135	135	I48×350
200	55×400	654	734	159	153	–	–	159	–	–	I55×400
225	60×450	710	–	189	183	–	–	189	–	–	I60×450
250	65×550	735	–	189	–	–	–	189	–	–	I65×550
280	75×550	819	–	189	–	–	–	189	–	–	I75×550

1) Valori validi per motore autofrenante; per altre dimensioni ved. cat. TX.

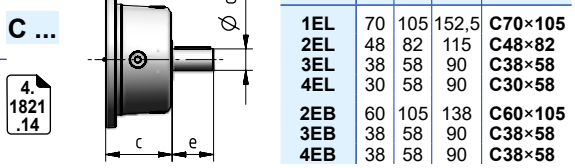

Rotismo	d	e	c	Cod.
1EL	70	105	152,5	C70×105
2EL	48	82	115	C48×82
3EL	38	58	90	C38×58
4EL	30	58	90	C30×58
2EB	60	105	138	C60×105
3EB	38	58	90	C38×58
4EB	38	58	90	C38×58

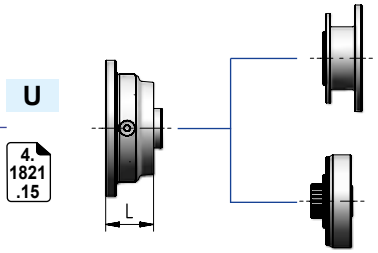

Rotismo	L	Codice
2EL	62	cap. 7
3EL, 4EL	64	
3EB, 4EB	64	

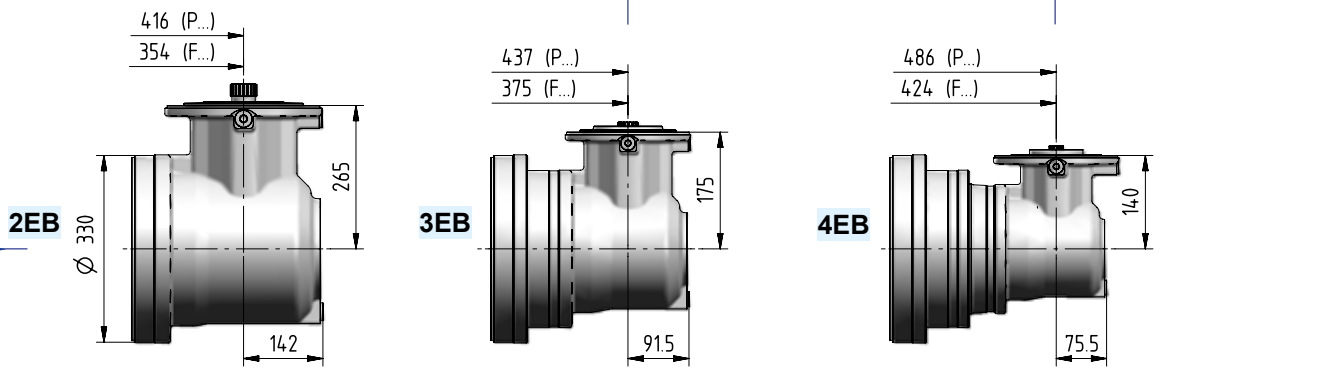

Ødxe	i_N 018A	i_N 021A	Cod.
48×82	≤ 25	≤ 25	J48×82
38×58	≥ 28	≥ 28	J38×58

Ødxe	i_N 018A	i_N 021A	Cod.
30×58	≤ 80	≤ 100	J30×58
24×50	≥ 90	≥ 112	J24×50

Ødxe	i_N 018A	i_N 021A	Cod.
24×50	≤ 280	≤ 280	J24×50
19×40	≥ 315	≥ 315	J19×40

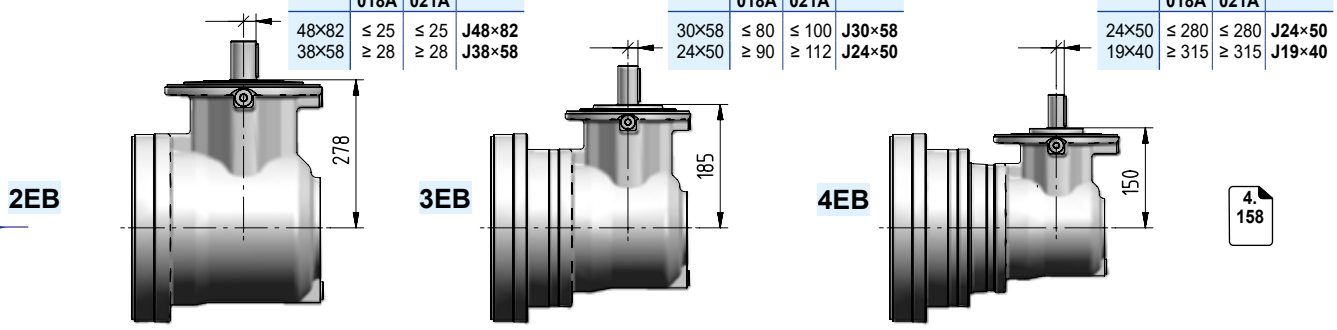

4. 158

018A, 021A - Dettagli lato uscita

Dimensioni di accoppiamento consigliate

Uscita

Estremità albero cilindrico riduttore				Fissaggio		
C	100	M	1	F	10	d
				P	10	d

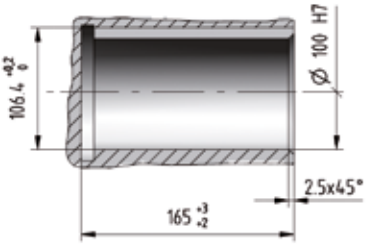

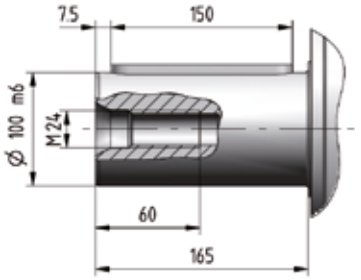

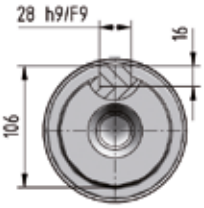

Dimensioni di accoppiamento consigliate

Uscita

Estremità albero scanalato riduttore				Fissaggio		
S	090	M	1	F	10	d
				P	10	d

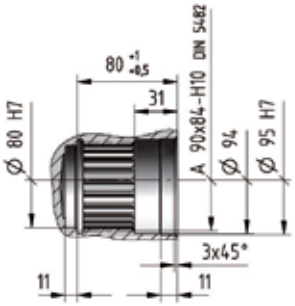

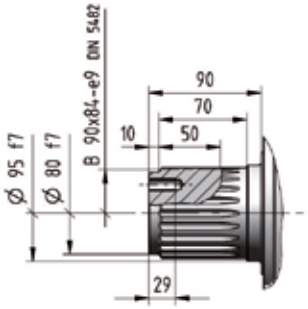

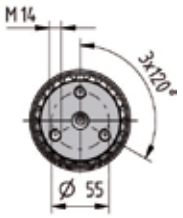

018A, 021A - Dettagli lato uscita

Dimensioni di accoppiamento consigliate

Uscita

Albero cavo riduttore per fissaggio pendolare				Fissaggio		
N	100	M	1	A	07	d

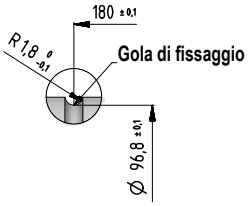

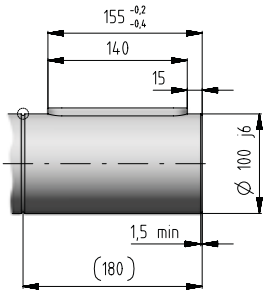

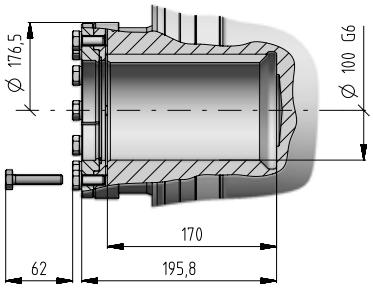

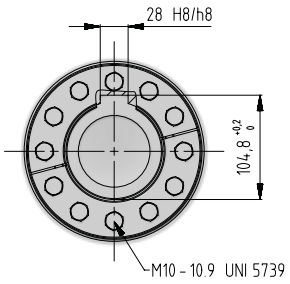

Solo per fissaggio orizzontale.
Durezza linguetta HRC ≥ 40.

Dimensioni di accoppiamento consigliate

Uscita

Albero cavo riduttore con linguetta				Fissaggio		
K	100	M	1	F	06	d

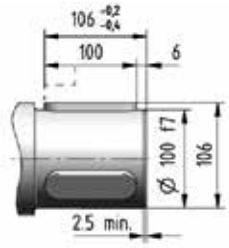

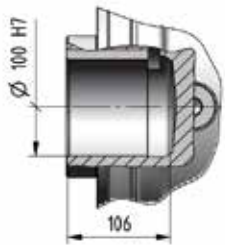

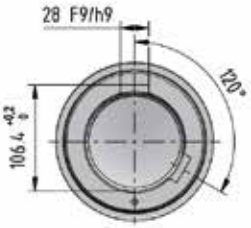

Durezza linguetta HRC ≥ 40.

Dimensioni di accoppiamento consigliate

Uscita

Albero cavo scanalato riduttore				Fissaggio		
Z	090	M	1	F	05	d

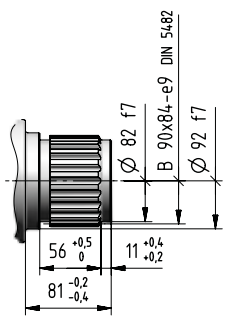

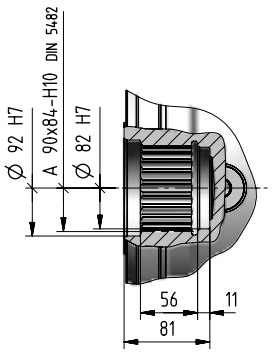

018A, 021A - Dettagli lato uscita

Dimensioni di accoppiamento consigliate

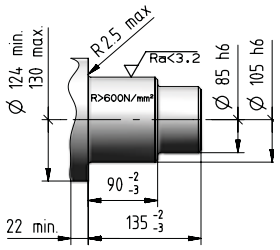

Uscita

Albero cavo riduttore per fissaggio pendolare				Fissaggio		
H	105	M	1	A	10	d

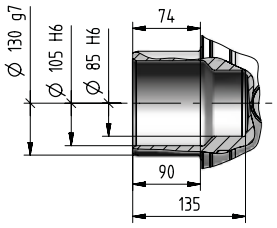

Uscita

Albero flangiato riduttore				Fissaggio flangiato		
M	150	M	1	A	10	d

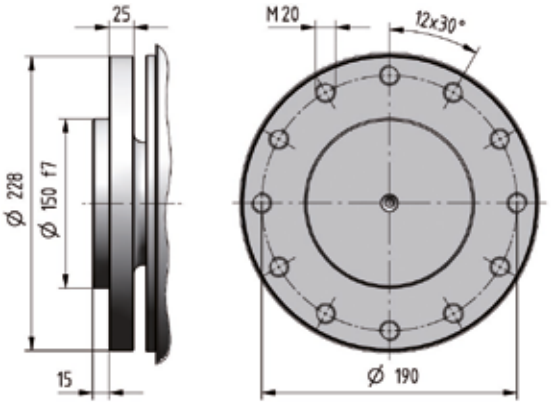

Pagina bianca

018A, 021A - Dettagli lato entrata

Entrata

Estremità albero cilindrico riduttore		Lunghezza albero
C...	x	...

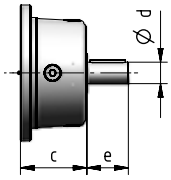

Entrata

Flangia entrata ortogonali		Lunghezza albero
J...	x	...

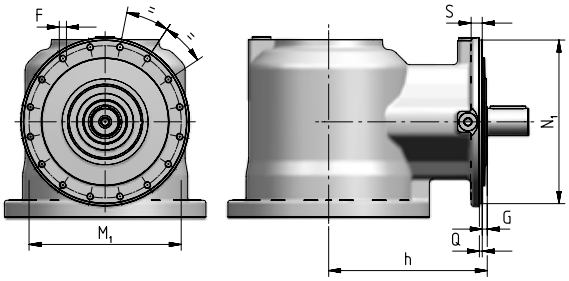

Rotismo	N_1 Ø h6	Q	G	h	S	M_1 Ø	F Ø
2EB	274	4,5	13	278	18	255	M10 (n. 16)
3EB	184	3,5	10	185	12	171	M8 (n. 12)
4EB	184	3,5	10	150	12	171	M8 (n. 12)

Tipo estremità albero cilindrico - CODICE				Dimensioni di accoppiamento consigliate
J19 x 40	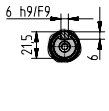	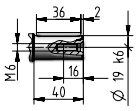		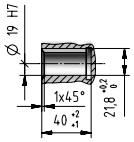
J24 x 50				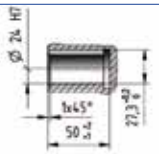
C30 x 58 **J30 x 58**	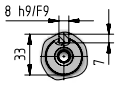	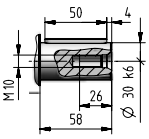		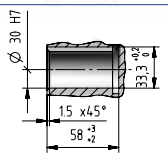
C38 x 58 **J38 x 58**	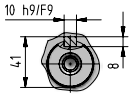	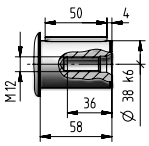		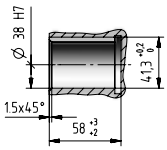
C48 x 82 **J48 x 82**	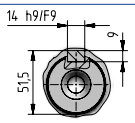	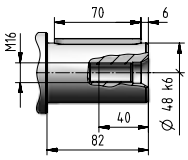		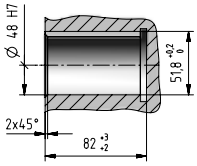
C60 x 105	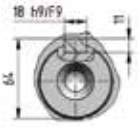	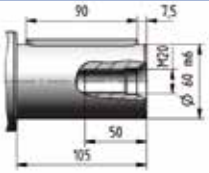		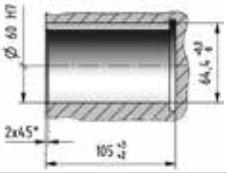
C70 x 105	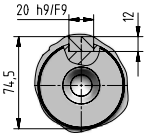	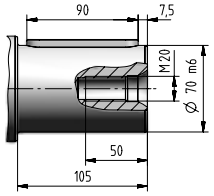		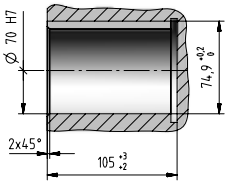

018A, 021A - Dettagli lato entrata

Entrata

Entrata motore elettrico IEC

I... x ...

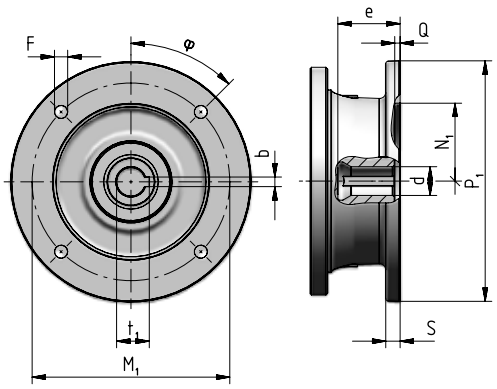

Grand. motore IEC	Codice	P_1 ∅	S	d ∅	e max	b F9	t_1	M_1	F ∅	φ	N_1 ∅ G7	Q
71	**I14×160**	160	–	14 F6	32	5	16,3	130	M8 × 16 (n.4)	45°	110	4,5
80	**I19×200**	200	12	19 F6	41,5	6	21,8	165	11 (n.4)	45°	130	4,5
90	**I24×200**	200	12	24 F6	52	8	27,3	165	11 (n.4)	45°	130	4,5
100	**I28×250**	250	14	28 F6	62	8	31,3	215	14 (n.4)	45°	180	5
112	**I28×250**	250	14	28 F6	62	8	31,3	215	14 (n.4)	45°	180	5
132	**I38×300**	300	14	38 F6	82	10	41,3	265	14 (n.4)	45°	230	5
160	**I42×350**	350	15	42 F6	113	12	45,3	300	18 (n.4)	45°	250	6
180	**I48×350**	350	15	48 F6	113	14	51,8	300	18 (n.4)	45°	250	6
200	**I55×400**	400	15	55 E6	113	16	59,3	350	18 (n.4)	45°	300	6
225	**I60×450**	450	18	60 E6	143	18	64,4	400	18 (n.8)	22,5°	350	6
250	**I65×550**	550	18	65 E6	142	18	69,4	500	18 (n.8)	22,5°	450	6
280	**I75×550**	550	18	75 E6	142	20	79,9	500	18 (n.8)	22,5°	450	6

Entrata

Entrata universale

U

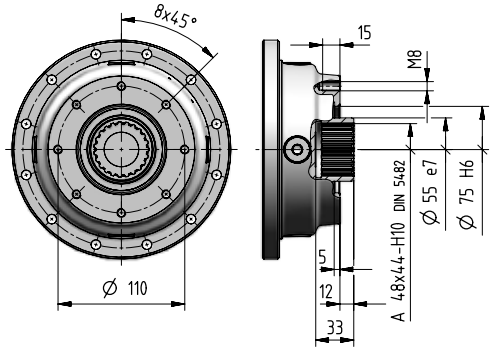

Per maggiori informazioni ved. cap. 8.7

018A, 021A - Accessori

Rosetta di arresto Codice: **,SW090** [inclusa]

0,8

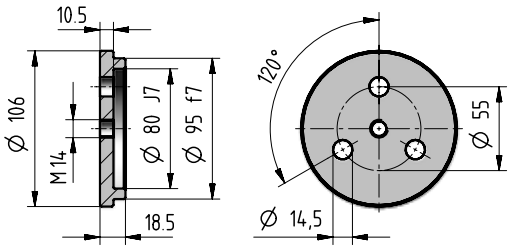

Boccola scanalata Codice: **,SB090** [inclusa]

4

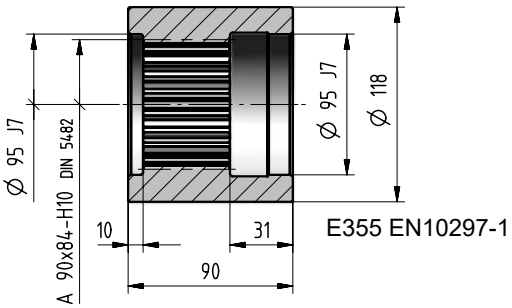

Flangia ruota Codice: **,WF090** [inclusa]

10,7

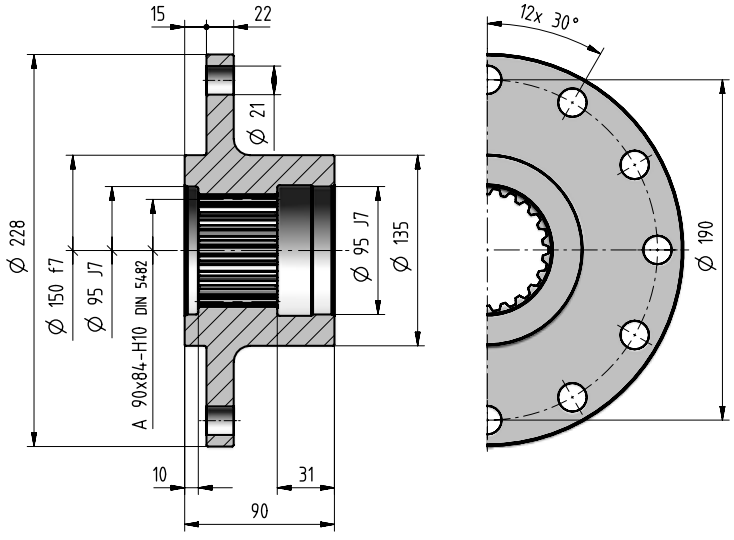

018A, 021A - Accessori

Barra scanalata | Codice: ,SC090

kg 10,2

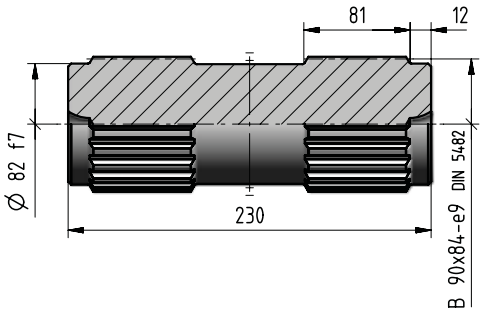

Pignone per rotazione

[incluso]

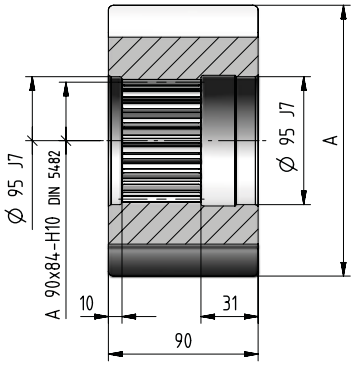

m_P	z_P	x	A ∅ h9	Cod	kg
16	11	0,5	222,5	**,R018GA**	16
14	12	0,5	208,5	**,R018FB**	14
14	13	0,5	222,5	**,R018FC**	17
12	14	0,5	203	**,R018ED**	13,7
12	15	0,5	215	**,R018EE**	16,2
12	16	0,5	227	**,R018EF**	18,8

Braccio di reazione | Codice: ,TA10d

[incluso]

kg 12,2

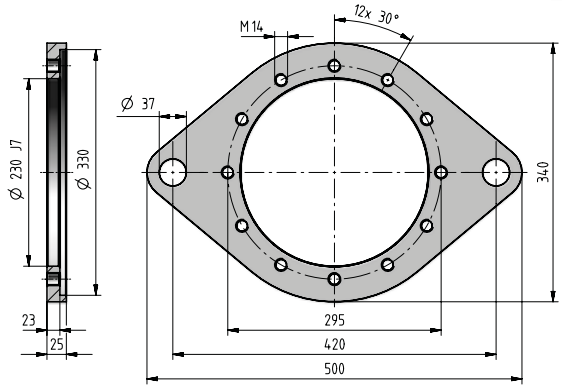

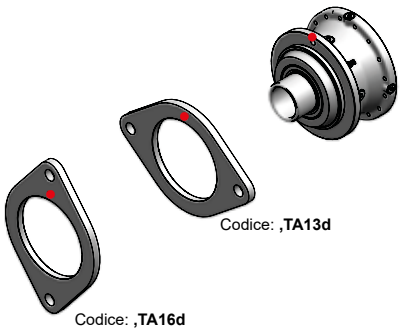

Se si desidera il braccio di reazione già montato, occorre indicare la posizione relativa tra il braccio e il riduttore. Tale posizione è individuata dal foro superiore di fissaggio della flangia (indicato in rosso nella figura).

- Foro di riferimento per l'individuazione della forma costruttiva.

Unità di bloccaggio | Codice: ,SD130

kg 10

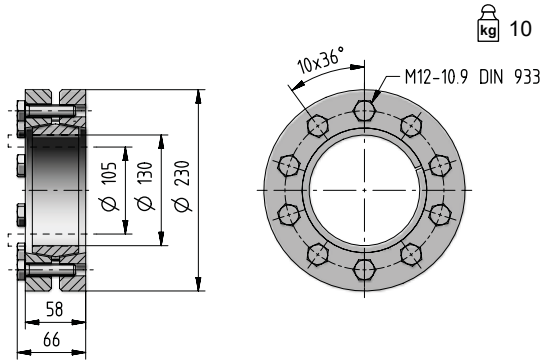

018A, 021A - Carichi radiali F_{r2} [N] e assiali F_{a2} [N]

Carichi radiali $\boldsymbol{F}_{r2\ amm}$ e assiali $\boldsymbol{F}_{a2\ amm}$ ammessi sull'estremità d'albero lento del riduttore.
Per ulteriori informazioni ved. cap. 2.2.

Lato uscita:

C100M1 F10d
S090M1 F10d
C100M1 P10d[1)]
S090M1 P10d[1)]

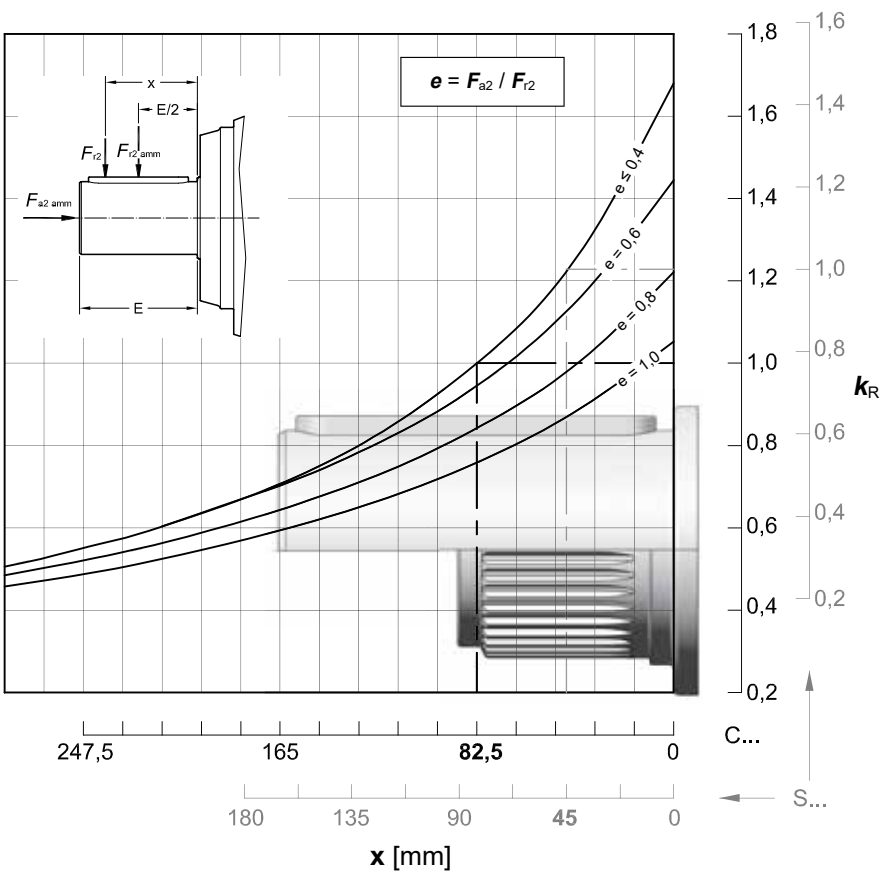

$n_2 \times L_h$	$F_{r2\ amm}$		$F_{a2\ amm}$	$F_{a2\ amm}$
$min^{-1} \cdot h$	C ...	S ...	←	→
< 18 000	140 000	170 000	140 000	212 000
22 400	132 000	160 000	140 000	212 000
28 000	125 000	150 000	140 000	200 000
35 500	118 000	140 000	140 000	180 000
45 000	106 000	132 000	132 000	170 000
56 000	100 000	125 000	125 000	160 000
71 000	95 000	118 000	112 000	150 000
90 000	90 000	106 000	106 000	140 000
112 000	80 000	100 000	100 000	132 000
140 000	75 000	95 000	95 000	118 000
180 000	71 000	90 000	85 000	112 000
224 000	67 000	80 000	80 000	106 000
280 000	63 000	75 000	75 000	100 000
355 000	60 000	71 000	71 000	90 000
450 000	53 000	67 000	67 000	85 000
560 000	50 000	63 000	63 000	80 000
710 000	47 500	56 000	56 000	75 000
900 000	45 000	53 000	53 000	67 000
1 120 000	42 500	50 000	50 000	63 000
1 400 000	37 500	47 500	47 500	60 000
1 800 000	35 500	45 000	42 500	56 000
2 240 000	33 500	40 000	40 000	53 000
2 800 000	31 500	37 500	37 500	50 000
max	**140 000**	**170 000**	**140 000**	**212 000**

1) Per fissaggio con piedi moltiplicare per 0,9.

018A, 021A - Carichi radiali F_{r1} [N] sull'estremità d'albero veloce

Carichi radiali $F_{r1\ amm}$ ammessi sull'estremità d'albero veloce del riduttore **coassiale**.
Per ulteriori informazioni, ved. cap. 2.2.

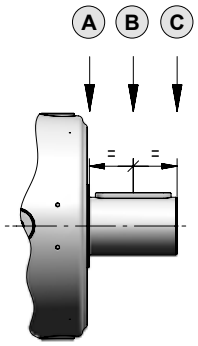

$n_1 \times L_h$	Rotismo											
	1EL			2EL			3EL			4EL		
	A	B	C	A	B	C	A	B	C	A	B	C
900 000	45 000	31 500	23 600	20 000	14 000	10 600	14 000	8 500	5 300	6 300	4 250	3 350
1 120 000	42 500	28 000	22 400	19 000	12 500	9 500	13 200	8 000	5 000	5 600	4 000	3 150
1 400 000	37 500	26 500	20 000	17 000	11 800	9 000	11 800	7 100	4 500	5 300	3 750	2 800
1 800 000	35 500	25 000	19 000	16 000	10 600	8 000	11 200	6 700	4 250	5 000	3 350	2 650
2 240 000	33 500	22 400	17 000	15 000	10 000	7 500	10 000	6 300	4 000	4 500	3 150	2 500
2 800 000	30 000	21 200	16 000	14 000	9 500	7 100	9 500	5 600	3 550	4 250	3 000	2 240
3 550 000	28 000	19 000	15 000	12 500	8 500	6 700	9 000	5 300	3 350	4 000	2 800	2 120
4 500 000	26 500	18 000	14 000	11 800	8 000	6 000	8 000	5 000	3 150	3 550	2 500	1 900
5 600 000	23 600	17 000	12 500	11 200	7 500	5 600	7 500	4 500	2 800	3 350	2 360	1 800
7 100 000	22 400	15 000	11 800	10 000	6 700	5 300	7 100	4 250	2 650	3 150	2 120	1 700
9 000 000	21 200	14 000	11 200	9 500	6 300	4 750	6 300	4 000	2 500	2 800	2 000	1 500
11 200 000	19 000	13 200	10 000	8 500	6 000	4 500	6 000	3 550	2 240	2 650	1 900	1 400
14 000 000	18 000	12 500	9 500	8 000	5 600	4 250	5 600	3 350	2 120	2 500	1 700	1 320
18 000 000	16 000	11 200	8 500	7 500	5 000	3 750	5 000	3 150	1 900	2 240	1 600	1 180
22 400 000	15 000	10 600	8 000	6 700	4 750	3 550	4 750	2 800	1 800	2 120	1 500	1 120
28 000 000	14 000	10 000	7 500	6 300	4 250	3 350	4 500	2 650	1 700	2 000	1 400	1 060
35 500 000	13 200	9 000	7 100	6 000	4 000	3 000	4 000	2 500	1 600	1 800	1 250	950
45 000 000	11 800	8 500	6 300	5 300	3 750	2 800	3 750	2 240	1 400	1 700	1 180	900

Nota: Nel caso di entrata con ventola e accessorio ventola di raffreddamento di pag. 7.10, moltiplicare i valori indicati in tabella per 0.63.

Carichi radiali F_{r1amm} ammessi sull'estremità d'albero veloce del riduttore **ortogonale**.
Per ulteriori informazioni, ved. cap. 2.2.

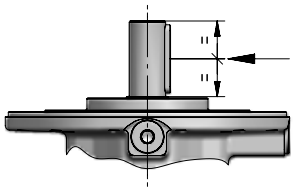

$n_1 \times L_h$	Rotismo					
	2EB		3EB		4EB	
	$i_N \leq 25$	$i_N \geq 28$	$i_N \leq 125$	$i_N \geq 140$	$i_N \leq 355$	$i_N \geq 400$
900 000	8 000	6 700	4 000	3 350	2 800	2 360
1 120 000	7 500	6 300	3 750	3 150	2 650	2 240
1 400 000	6 700	5 600	3 550	2 800	2 360	2 000
1 800 000	6 300	5 300	3 150	2 650	2 240	1 900
2 240 000	6 000	5 000	3 000	2 500	2 000	1 700
2 800 000	5 300	4 500	2 800	2 240	1 900	1 600
3 550 000	5 000	4 250	2 500	2 120	1 800	1 500
4 500 000	4 750	4 000	2 360	2 000	1 600	1 400
5 600 000	4 250	3 550	2 240	1 800	1 500	1 320
7 100 000	4 000	3 350	2 000	1 700	1 400	1 180
9 000 000	3 750	3 150	1 900	1 600	1 320	1 120
11 200 000	3 350	2 800	1 700	1 400	1 180	1 000
14 000 000	3 150	2 650	1 600	1 320	1 120	950
18 000 000	3 000	2 500	1 500	1 250	1 000	850
22 400 000	2 650	2 240	1 400	1 120	950	800
28 000 000	2 500	2 120	1 250	1 060	900	750
35 500 000	2 360	2 000	1 180	1 000	800	710
45 000 000	2 120	1 800	1 120	900	750	630

Pagina bianca

Indice

Riepilogo dati e prestazioni	4.166
Dimensioni	4.168
Dettagli lato uscita	4.170
Dettagli lato entrata	4.172
Accessori	4.174
Carichi radiali F_{r2} e assiali F_{a2}	4.176
Carichi radiali F_{r1} sull'albero entrata	4.177

030A - Riepilogo dati e prestazioni

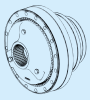

	i_N	i_{eff}	L_h = 10 000 h n_1 min^{-1} n_2 min^{-1} M_{N2} N m 1 400	900	500	M_{N2max} M_{2max} N m	n_{1max} n_{1peak} min^{-1}	n_1 = 1 400 min^{-1} **Pt** [kW] at 20°C 40°C –		
1EL	4,25	**4,09**	342 12 590	220 14 370	122 17 140	31 500 45 000	2 000 2 800	42,5 31,5	–	–
	5	**5,25**	267 13 180	171 15 050	95,2 17 760	26 830 45 000	2 000 2 800			
2EL	14	**14,4**	97,3 18 350	62,5 20 960	34,7 23 090	31 500 45 000	2 240 2 800	31,5 23,6	47,5 36,5	63 47,5
	16	**17,1**	82,0 19 320	52,7 22 060	29,3 23 330	31 500 45 000	2 240 3 150			
	18	**18,5**	75,8 18 010	48,7 18 500	27,1 19 180	28 000 45 000	2 240 2 800			
	22,4	**21,7**	64,6 20 750	41,6 22 840	23,1 23 680	31 500 45 000	2 240 3 550			
	25	**25,4**	55,1 20 470	35,4 21 030	19,7 21 800	31 500 42 500	2 240 3 550			
	28	**27,8**	50,4 18 460	32,4 18 970	18,0 19 670	28 000 45 000	2 240 3 550			
	31,5	**31,2**	44,8 14 950	28,8 15 360	16,0 15 930	24 540 35 500	2 240 3 550			
	35,5	**32,6**	42,9 18 650	27,6 19 160	15,3 19 860	28 000 45 000	2 240 3 550			
	40	**40,1**	34,9 18 880	22,4 19 400	12,5 20 120	28 000 45 000	2 240 3 550			
3EL	50	**50,6**	27,7 23 410	17,8 24 060	9,88 24 940	31 500 45 000	2 500 2 800	21,2 16	31,5 24,3	42,5 32,5
	63	**60,1**	23,3 23 660	15,0 24 310	8,33 25 200	31 500 45 000	2 500 2 800			
	71	**71,3**	19,6 23 910	12,6 24 570	7,02 25 470	31 500 45 000	2 800 3 550			
	80	**76,2**	18,4 24 010	11,8 24 670	6,56 25 640	31 500 45 000	2 800 4 000			
	90	**90,4**	15,5 24 260	9,96 24 930	5,53 26 310	31 500 45 000	2 800 4 000			
	100	**106**	13,2 24 500	8,48 25 180	4,71 26 950	31 500 45 000	2 800 4 000			
	112	**115**	12,2 24 620	7,85 25 300	4,36 27 270	31 500 45 000	2 800 4 000			
	125	**130**	10,7 21 600	6,90 22 190	3,83 23 010	31 500 45 000	2 800 4 000			
	140	**135**	10,4 24 860	6,69 25 560	3,72 27 940	31 500 45 000	2 800 4 000			
	160	**165**	8,47 25 180	5,44 26 370	3,02 28 830	31 500 45 000	2 800 4 000			
	180	**173**	8,11 20 650	5,21 21 220	2,89 23 070	28 000 45 000	2 800 4 000			
	200	**203**	6,91 20 860	4,44 21 620	2,47 23 630	28 000 45 000	2 800 4 000			
	224	**212**	6,60 20 920	4,24 21 770	2,36 23 800	28 000 45 000	2 800 4 000			
	250	**249**	5,62 21 120	3,61 22 310	2,01 24 380	28 000 45 000	2 800 4 000			

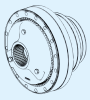

	i_N	i_{eff}	L_h = 10 000 h n_1 min^{-1} n_2 min^{-1} M_{N2} N m 1 400	900	500	M_{N2max} M_{2max} N m	n_{1max} n_{1peak} min^{-1}	n_1 = 1 400 min^{-1} **Pt** [kW] at 20°C 40°C –		
4EL	180	**178**	7,87 25 290	5,06 26 670	2,81 29 150	31 500 45 000	2 800 3 150	17 12,5	25 19	33,5 25
	200	**211**	6,63 25 600	4,26 27 370	2,37 29 910	31 500 45 000	2 800 3 150			
	250	**251**	5,58 26 270	3,59 28 090	1,99 30 700	31 500 45 000	3 150 4 000			
	280	**297**	4,71 26 960	3,03 28 820	1,68 31 500	31 500 45 000	3 150 4 000			
	315	**318**	4,40 27 230	2,83 29 110	1,57 31 500	31 500 45 000	3 150 4 000			
	355	**344**	4,07 21 910	2,62 23 420	1,45 25 600	28 000 45 000	3 150 4 000			
	400	**377**	3,71 27 950	2,39 29 880	1,33 31 500	31 500 45 000	3 150 4 000			
	450	**443**	3,16 28 630	2,03 30 610	1,13 31 500	31 500 45 000	3 150 4 000			
	500	**479**	2,93 28 970	1,88 30 970	1,04 31 500	31 500 45 000	3 150 4 000			
	560	**562**	2,49 29 680	1,60 31 500	0,890 31 500	31 500 45 000	3 150 4 000			
	630	**659**	2,12 30 410	1,36 31 500	0,758 31 500	31 500 45 000	3 150 4 000			
	710	**713**	1,96 30 040	1,26 31 500	0,702 31 500	31 500 45 000	3 150 4 000			
	800	**836**	1,67 30 340	1,08 31 500	0,598 31 500	31 500 45 000	3 150 4 000			
	900	**876**	1,60 30 420	1,03 31 500	0,571 31 500	31 500 45 000	3 150 4 000			
	1000	**1028**	1,36 31 140	0,876 31 500	0,486 31 500	31 500 45 000	3 150 4 000			
	1120	**1206**	1,16 26 200	0,746 28 020	0,414 30 620	31 500 42 500	3 150 4 000			
	1250	**1263**	1,11 31 030	0,713 31 500	0,396 31 500	31 500 45 000	3 150 4 000			
	1400	**1482**	0,944 27 030	0,607 28 900	0,337 31 500	31 500 42 500	3 150 4 000			
	1600	**1621**	0,864 27 700	0,555 28 000	0,308 28 000	28 000 45 000	3 150 4 000			
	2000	**1902**	0,736 28 000	0,473 28 000	0,263 28 000	28 000 45 000	3 150 4 000			
	2240	**2338**	0,599 25 270	0,385 27 020	0,214 28 000	28 000 45 000	3 150 4 000			

030A - Riepilogo dati e prestazioni

			L_h = 10 000 h			M_{N2max}	n_{1max}	n_1 = 1 400 min^{-1}		
			n_1 min^{-1}			M_{2max}	n_{1peak}	P_t [kW] at	20°C	40°C
			n_2 min^{-1}							
			M_{N2} N m			N m	min^{-1}	–		
	i_N	i_{eff}	1 400	900	500					
2EB	10	10,2	137 8 920	88,0 10 190	48,9 12 150	14 880 18 000	1 800 3 550	28 21,2	42,5 31,5	56 42,5
	12,5	13,1	107 11 450	68,6 13 070	38,1 15 590	19 100 23 000	1 800 3 550			
	16	16,6	84,6 11 540	54,4 13 180	30,2 15 720	18 080 21 800	2 240 3 550			
	20	21	66,7 11 870	42,9 12 600	23,8 13 450	15 630 19 000	2 500 3 550			
	25	26,2	53,3 9 350	34,3 10 370	19,0 11 080	12 370 15 500	2 500 3 550			
3EB	35,5	36	38,9 14 770	25,0 16 860	13,9 20 110	24 370 30 000	2 240 4 000	20 15	30 22,4	40 30
	40	42,7	32,8 17 520	21,1 20 010	11,7 23 870	28 920 35 500	2 240 4 000			
	45	46,2	30,3 18 950	19,5 19 570	10,8 20 290	28 000 38 700	2 240 4 000			
	50	54,1	25,9 22 230	16,6 24 160	9,23 25 040	31 500 45 000	2 240 4 000			
	56	58,2	24,0 19 160	15,5 19 850	8,59 20 580	28 000 38 700	2 800 4 000			
	63	63,6	22,0 21 650	14,2 22 240	7,87 23 060	31 500 42 500	2 240 4 000			
	71	68,3	20,5 22 480	13,2 24 500	7,32 25 400	31 500 45 000	2 800 4 000			
	80	80,2	17,5 21 960	11,2 22 560	6,24 23 390	31 500 42 500	2 800 4 000			
	90	86,6	16,2 23 540	10,4 24 860	5,77 26 140	31 500 38 700	2 800 4 000			
	100	102	13,8 22 280	8,85 22 890	4,92 23 740	31 500 42 500	2 800 4 000			
	112	111	12,6 20 100	8,10 20 660	4,50 21 580	28 000 45 000	2 800 4 000			
	125	127	11,0 19 860	7,08 22 680	3,93 24 060	29 180 35 500	2 800 4 000			
	140	139	10,1 20 380	6,48 20 940	3,60 22 320	28 000 38 700	2 800 4 000			
	160	163	8,58 20 580	5,52 21 150	3,07 22 870	28 000 45 000	2 800 4 000			
	200	200	6,98 20 840	4,49 21 590	2,49 22 560	28 000 45 000	2 800 4 000			

			L_h = 10 000 h			M_{N2max}	n_{1max}	n_1 = 1 400 min^{-1}		
			n_1 min^{-1}			M_{2max}	n_{1peak}	P_t [kW] at	20°C	40°C
			n_2 min^{-1}							
			M_{N2} N m			N m	min^{-1}	–		
	i_N	i_{eff}	1 400	900	500					
4EB	160	150	9,32 25 030	5,99 25 990	3,33 28 410	31 500 45 000	2 800 4 000	16 11,8	23,6 17,5	31,5 23,6
	180	178	7,86 25 290	5,05 26 670	2,81 29 150	31 500 45 000	2 800 4 000			
	200	190	7,35 25 400	4,73 26 940	2,63 29 450	31 500 45 000	2 800 4 000			
	224	226	6,19 25 860	3,98 27 650	2,21 30 220	31 500 45 000	2 800 4 000			
	250	240	5,83 26 100	3,75 27 910	2,08 30 500	31 500 45 000	3 150 4 000			
	280	285	4,91 26 790	3,16 28 640	1,75 31 300	31 500 45 000	3 150 4 000			
	315	305	4,59 27 060	2,95 28 930	1,64 31 500	31 500 45 000	3 150 4 000			
	355	362	3,87 27 770	2,49 29 690	1,38 31 500	31 500 45 000	3 150 4 000			
	400	424	3,30 28 450	2,12 30 410	1,18 31 500	31 500 45 000	3 150 4 000			
	450	459	3,05 28 780	1,96 30 040	1,09 31 500	31 500 45 000	3 150 4 000			
	500	531	2,64 29 420	1,70 31 460	0,942 31 500	31 500 45 000	3 150 4 000			
	560	573	2,44 29 640	1,57 30 480	0,872 31 500	31 500 45 000	3 150 4 000			
	630	632	2,22 24 920	1,42 25 610	0,791 27 770	31 500 42 500	3 150 4 000			
	710	673	2,08 29 940	1,34 31 230	0,743 31 500	31 500 45 000	3 150 4 000			
	800	827	1,69 30 240	1,09 31 070	0,605 31 500	31 500 45 000	3 150 4 000			
	900	864	1,62 25 180	1,04 26 920	0,579 28 000	28 000 45 000	3 150 4 000			
	1000	971	1,44 25 590	0,927 27 110	0,515 29 630	31 500 42 500	3 150 4 000			
	1120	1061	1,32 25 980	0,848 27 780	0,471 28 000	28 000 45 000	3 150 4 000			
	1250	1246	1,12 26 620	0,722 28 000	0,401 28 000	28 000 45 000	3 150 4 000			
	1600	1531	0,915 24 000	0,588 25 340	0,327 27 700	28 000 45 000	3 150 4 000			

030A - Dimensioni

4.170

C110M1 F10e

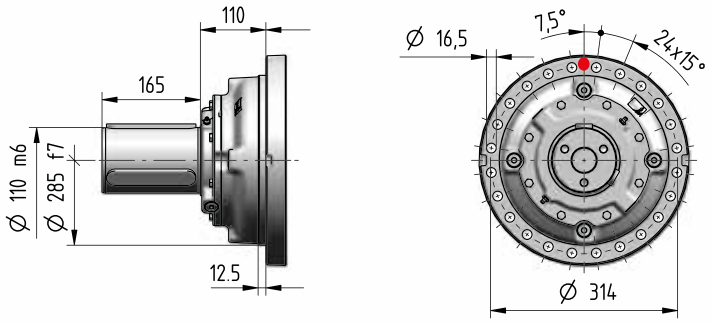

4.170

S100M1 F10e

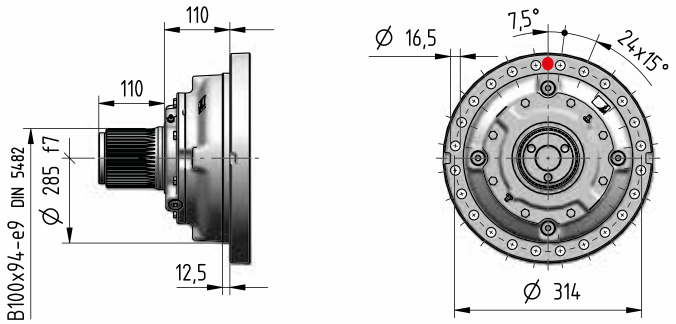

4.170

H120M1 A10e

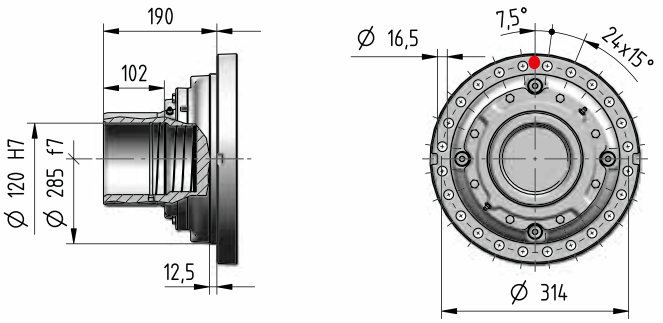

4.171

T100M1 A05e

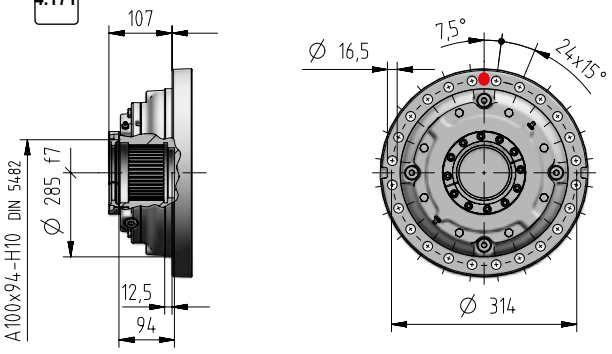

4.171

Z100M1 F05e

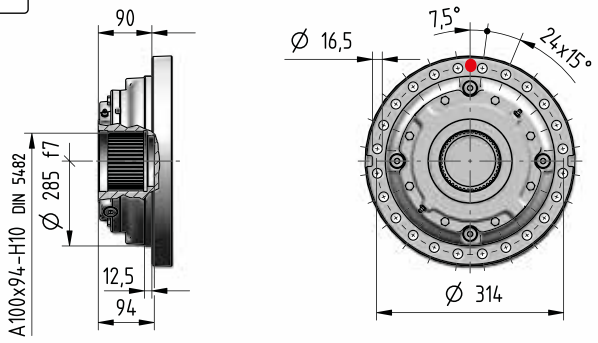

kg	Opzioni in entrata Codice														Opzioni in uscita (Δ) Codice				
	I14×160	I19×200	I24×200	I28×250	I38×300	I42×350	I48×350	I55×400	I60×450	I65×550	I75×550	C…	U…	J…	C…	S…	H…	Z…	T…
1EL	-	-	-	-	-	139	139	140	151	158	158	156	-						
2EL	-	-	-	165	166	172	172	174	183	191	191	176	-						
3EL	-	-	172	176	176	182	182	185	194	-	-	177	169						
4EL	173	175	177	180	180	185	185	-	-	-	-	178	174		+0	-5	-7	-4,5	-3,5
2EB	-	-	-	210	214	220	220	220	230	240	240	224	-	198					
3EB	-	-	210	210	214	220	220	220	229	-	-	213	207	199					
4EB	192	194	196	199	195	200	200	-	-	-	-	197	189	189					

030A - Dimensioni

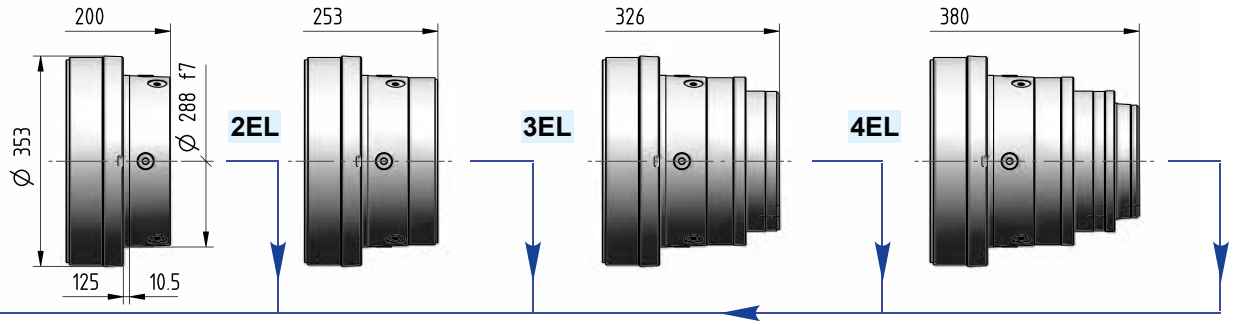

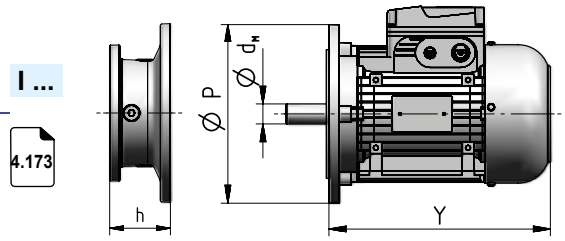

Grand. motore IEC	d_M×P	Y	Y 1)	Rotismo 1EL	2EL	3EL	4EL	2EB	3EB	4EB	Codice
				Dimensione h							
71	14×160	216	278	–	–	–	52	–	–	52	I14×160
80	19×200	233	302	–	–	–	72	–	–	72	I19×200
90	24×200	287	366	–	–	–	72	–	–	72	I24×200
100	28×250	310	405	–	–	103	82	–	103	82	I28×250
112	28×250	336	435	–	–	103	82	–	103	82	I28×250
132	38×300	445	553	–	133,5	120	102	133,5	120	102	I38×300
160	42×350	573	640	111	159	153	135	159	153	135	I42×350
180	48×350	613	734	111	159	153	135	159	153	135	I48×350
200	55×400	654	734	111	159	153	–	159	153	–	I55×400
225	60×450	710	–	141	189	183	–	189	183	–	I60×450
250	65×550	735	–	141	189	–	–	189	–	–	I65×550
280	75×550	819	–	141	189	–	–	189	–	–	I75×550

1) Valori validi per motore autofrenante; per altre dimensioni ved. cat. TX.

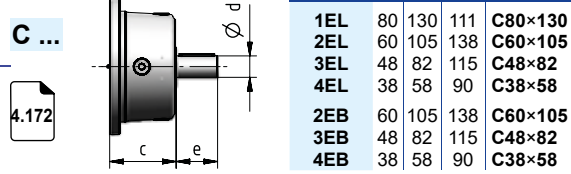

Rotismo	d	e	c	Codice
1EL	80	130	111	C80×130
2EL	60	105	138	C60×105
3EL	48	82	115	C48×82
4EL	38	58	90	C38×58
2EB	60	105	138	C60×105
3EB	48	82	115	C48×82
4EB	38	58	90	C38×58

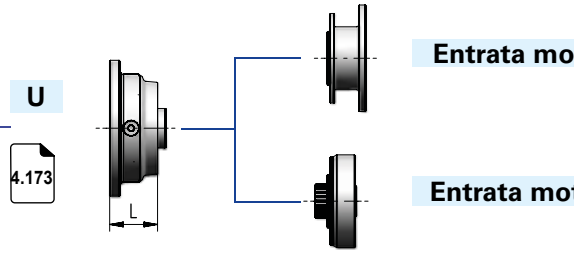

Entrata motori NEMA

Entrata motori idraulici

Rotismo	L	Codice
3EL	62	
4EL	64	
2EB	–	
3EB	62	
4EB	64	

cap. 7

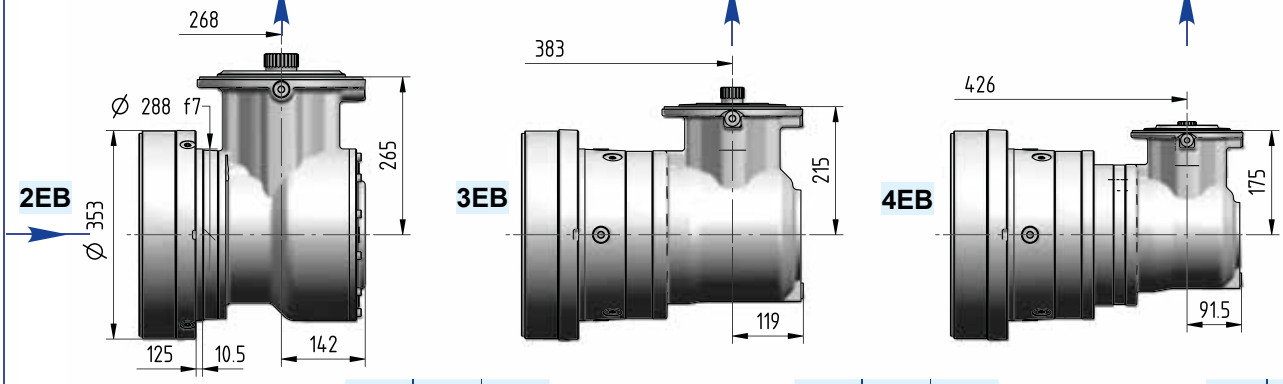

Ødxe	i_N	Cod.
48×82	≤ 20	J48×82
38×58	≥ 25	J38×58

Ødxe	i_N	Cod.
38×58	≤ 112	J38×58
30×58	≥ 125	J30×58

Ødxe	i_N	Cod.
30×58	≤ 280	J30×58
24×50	≥ 315	J24×50

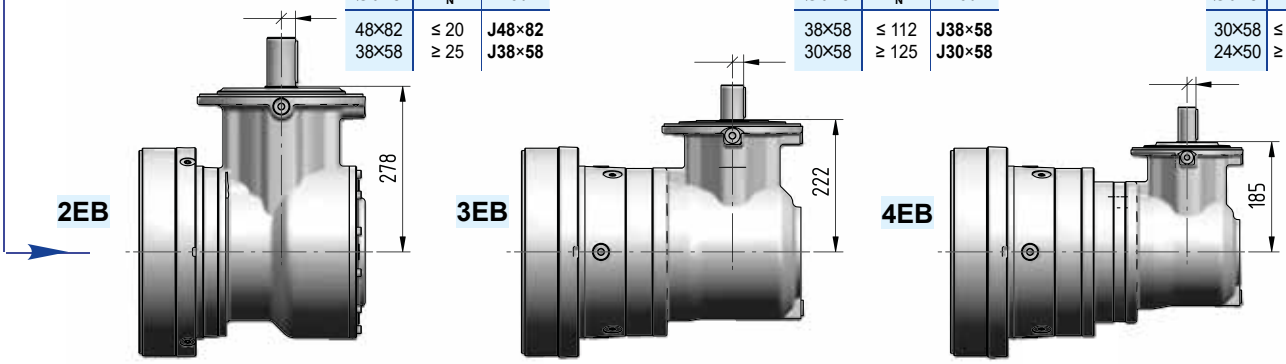

4.172

030A - Dettagli lato uscita

Dimensioni di accoppiamento consigliate

Uscita

Estremità albero cilindrico riduttore				Fissaggio		
C	110	M	1	F	10	e

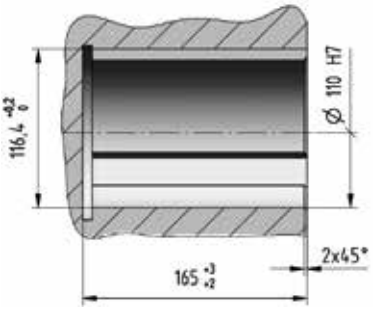

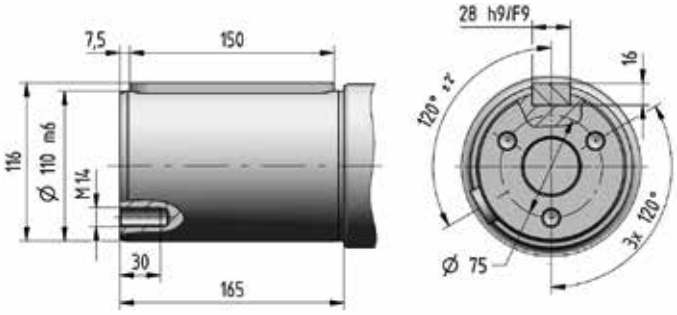

Dimensioni di accoppiamento consigliate

Uscita

Estremità albero scanalato riduttore				Fissaggio		
S	100	M	1	F	10	e

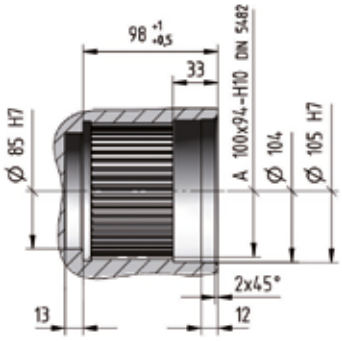

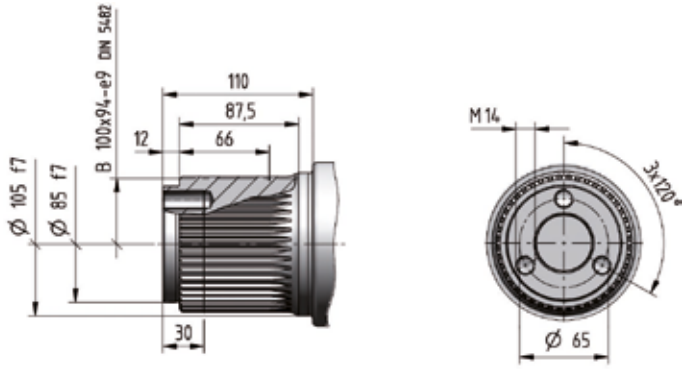

Dimensioni di accoppiamento consigliate

Uscita

Albero cavo riduttore per fissaggio pendolare				Fissaggio		
H	120	M	1	A	10	e

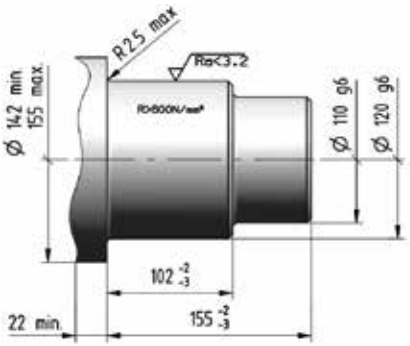

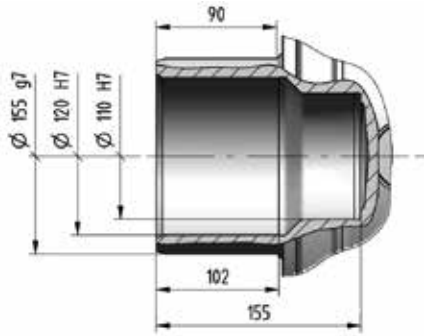

030A - Dettagli lato uscita

Dimensioni di accoppiamento consigliate

Uscita

Albero cavo scanalato riduttore				Fissaggio		
Z	100	M	1	F	05	e

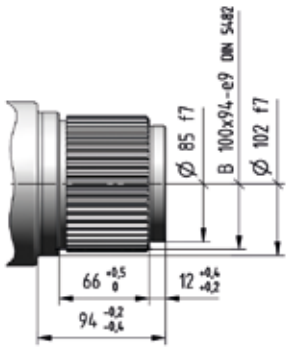

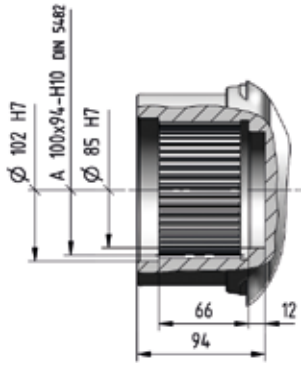

Dimensioni di accoppiamento consigliate

Uscita

Albero cavo scanalato riduttore con bloccaggio assiale				Fissaggio		
T	100	M	1	A	05	e

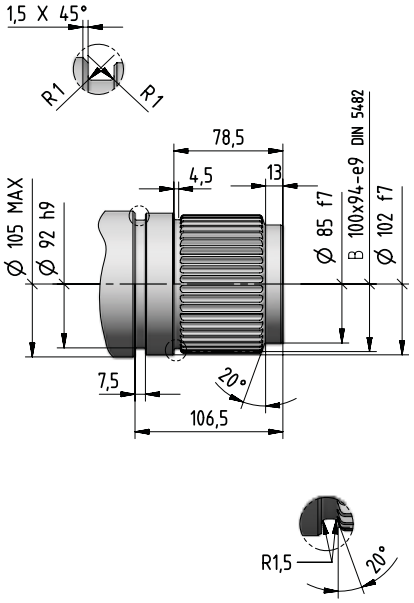

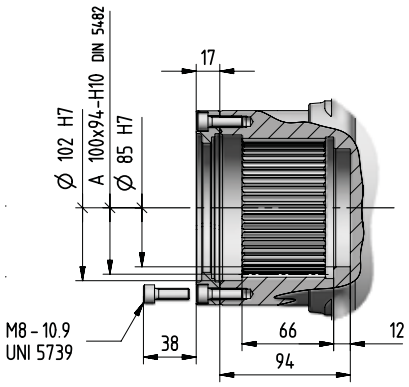

4

030A

030A - Dettagli lato entrata

Entrata

Estremità albero cilindrico riduttore		Lunghezza albero
C...	x	...

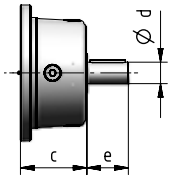

Entrata

Flangia entrata ortogonali		Lunghezza albero
J...	x	...

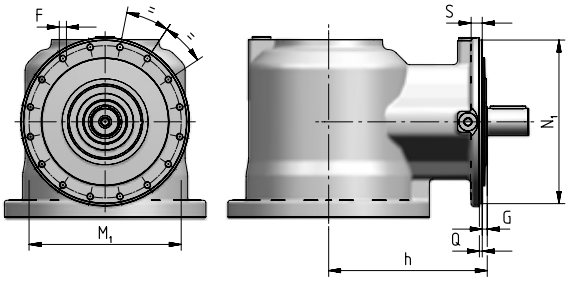

Rotismo	N_1 Ø h6	Q	G	h	S	M_1 Ø	F Ø
2EB	274	4,5	13	278	18	255	M12 (n. 16)
3EB	229	4	7	222	15	213	M10 (n. 16)
4EB	184	3,5	10	185	12	171	M8 (n. 12)

Tipo estremità albero cilindrico - CODICE

Dimensioni di accoppiamento consigliate

J24 x 50

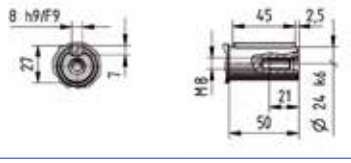

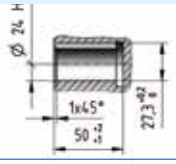

J30 x 58

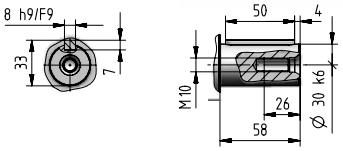

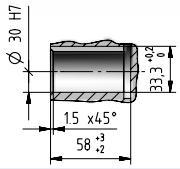

C38 x 58

J38 x 58

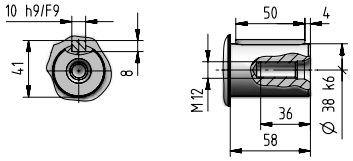

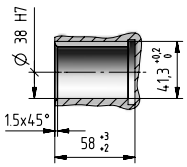

C48 x 82

J48 x 82

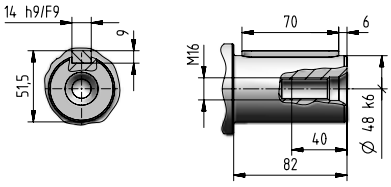

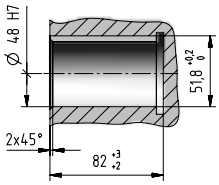

C60 x 105

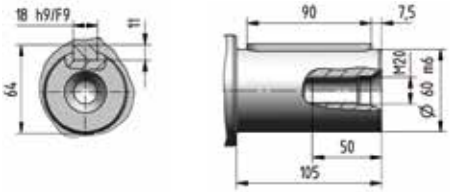

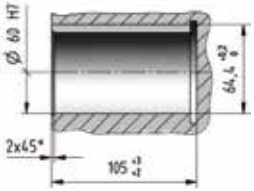

C80 x 130

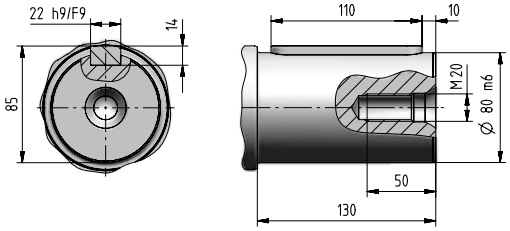

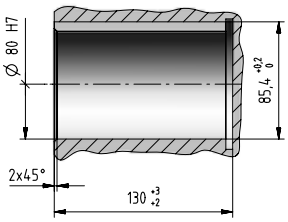

030A - Dettagli lato entrata

Entrata

Entrata motore elettrico IEC

I... x ...

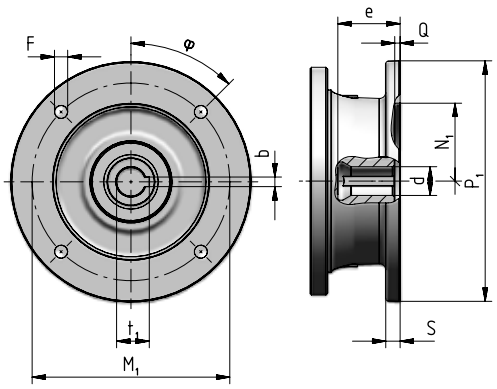

Grand. motore IEC	Codice	P_1 ∅	S	d ∅	e max	b F9	t_1	M_1	F ∅		φ	N_1 ∅ G7	Q
71	**I14×160**	160	–	14 F6	32	5	16,3	130	M8 × 16	(n.4)	45°	110	4,5
80	**I19×200**	200	12	19 F6	41,5	6	21,8	165	11	(n.4)	45°	130	4,5
90	**I24×200**	200	12	24 F6	52	8	27,3	165	11	(n.4)	45°	130	4,5
100	**I28×250**	250	14	28 F6	62	8	31,3	215	14	(n.4)	45°	180	5
112	**I28×250**	250	14	28 F6	62	8	31,3	215	14	(n.4)	45°	180	5
132	**I38×300**	300	14	38 F6	82	10	41,3	265	14	(n.4)	45°	230	5
160	**I42×350**	350	15	42 F6	113	12	45,3	300	18	(n.4)	45°	250	6
180	**I48×350**	350	15	48 F6	113	14	51,8	300	18	(n.4)	45°	250	6
200	**I55×200**	400	15	55 E6	113	16	59,3	350	18	(n.4)	45°	300	6
225	**I60×450**	450	18	60 E6	143	18	64,4	400	18	(n.8)	22,5°	350	6
250	**I65×550**	550	18	65 E6	142	18	69,4	500	18	(n.8)	22,5°	450	6
280	**I75×550**	550	18	75 E6	142	20	79,9	500	18	(n.8)	22,5°	450	6

Entrata

Entrata universale

U

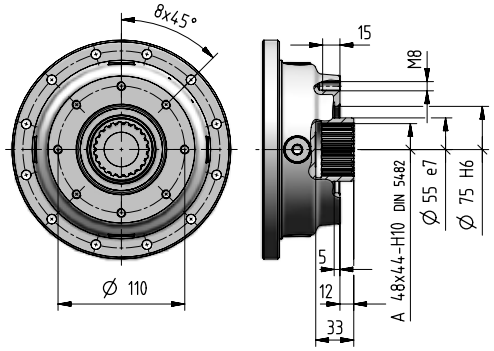

Per maggiori informazioni ved. cap. 8.7

030A - Accessori

Rosetta di arresto Codice: **,SW100** [inclusa]

kg 1,2

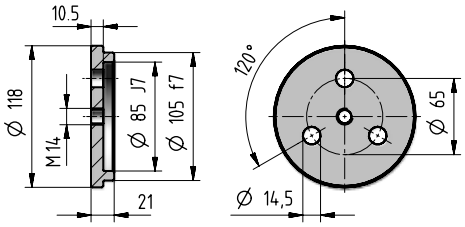

Boccola scanalata Codice: **,SB100** [inclusa]

kg 7

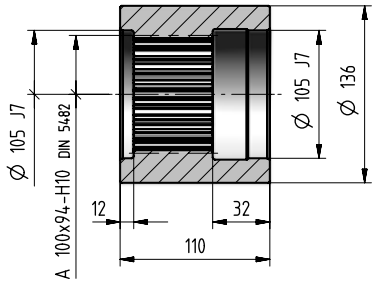

E355 EN10297-1

Flangia ruota Codice: **,WF100** [inclusa]

kg 18,4

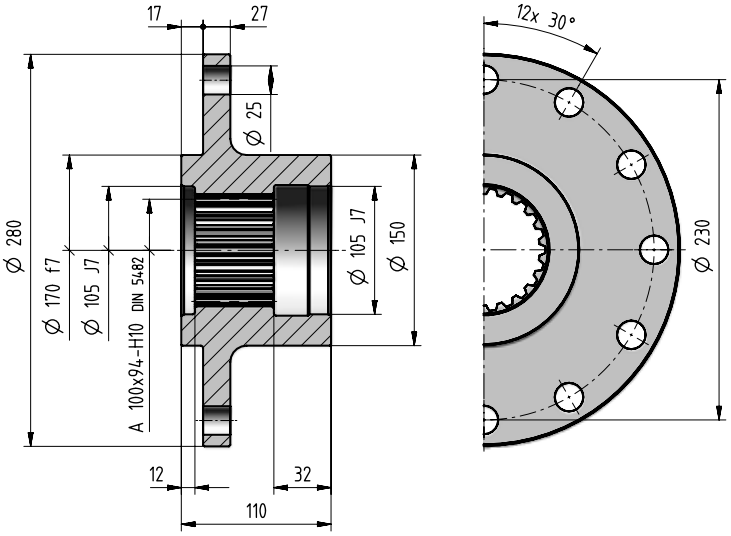

Barra scanalata Codice: **,SC100**

kg 14,2

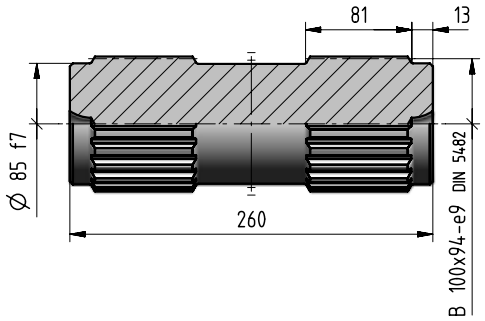

Flangia ruota Codice: **,WT100**

kg 21

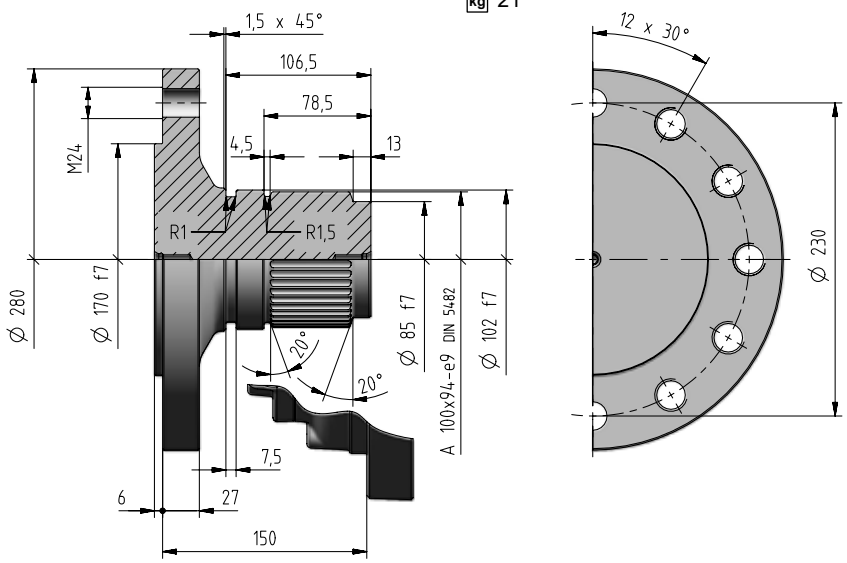

Braccio di reazione Codice: ,TA10e

[incluso]

kg 14,5

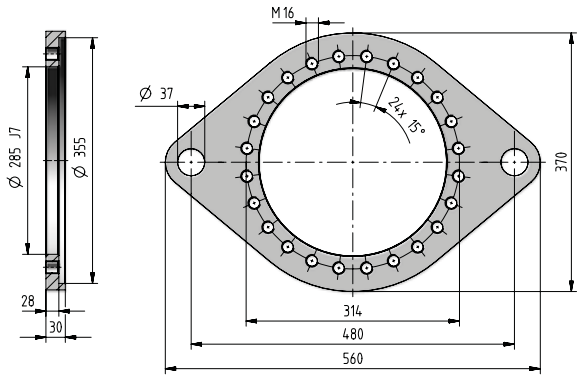

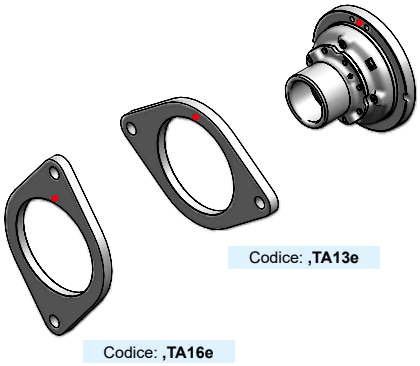

- Foro di riferimento per l'identificazione della forma costruttiva.

Unità di bloccaggio Codice: ,SD155

kg 20

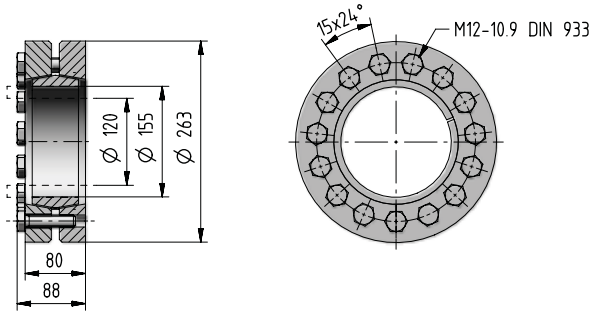

Se si desidera il braccio di reazione già montato, occorre indicare la posizione relativa tra il braccio e il riduttore. Tale posizione è individuata dal foro superiore di fissaggio della flangia (indicato in rosso nella figura).

Staffa piede Codice: ,FB10e

[inclusa]

kg 33

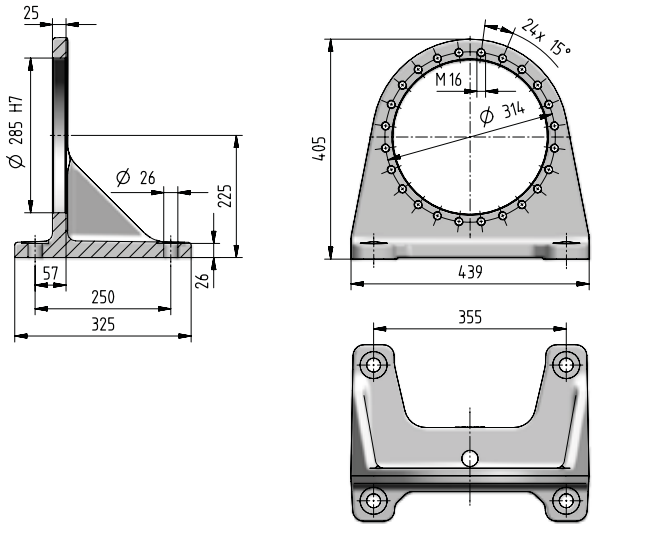

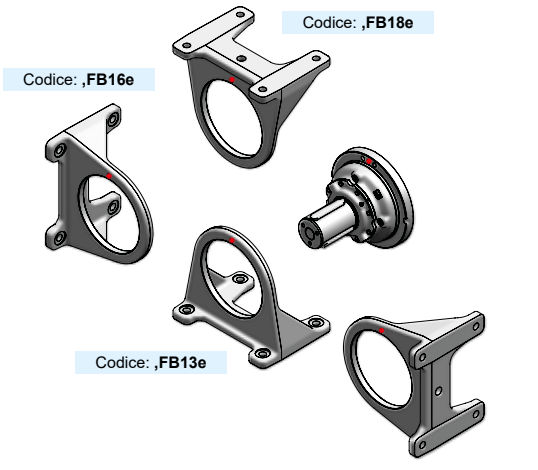

- Foro di riferimento per l'identificazione della forma costruttiva.

In presenza di un carico radiale F_{r2} ≥ 70% del valore max di F_{r2amm}, occorre prevedere un piede supplementare. Se oltre al carico radiale agisce anche un carico assiale F_{a2}, tale limite va ridotto del 60%.

030A - Carichi radiali F_{r2} [N] e assiali F_{a2} [N]

Carichi radiali $\boldsymbol{F}_{r2\ amm}$ e assiali $\boldsymbol{F}_{a2\ amm}$ ammessi sull'estremità d'albero lento del riduttore.
Per ulteriori informazioni ved. cap. 2.2.

Lato uscita: **C110M1 F10e**
S100M1 F10e

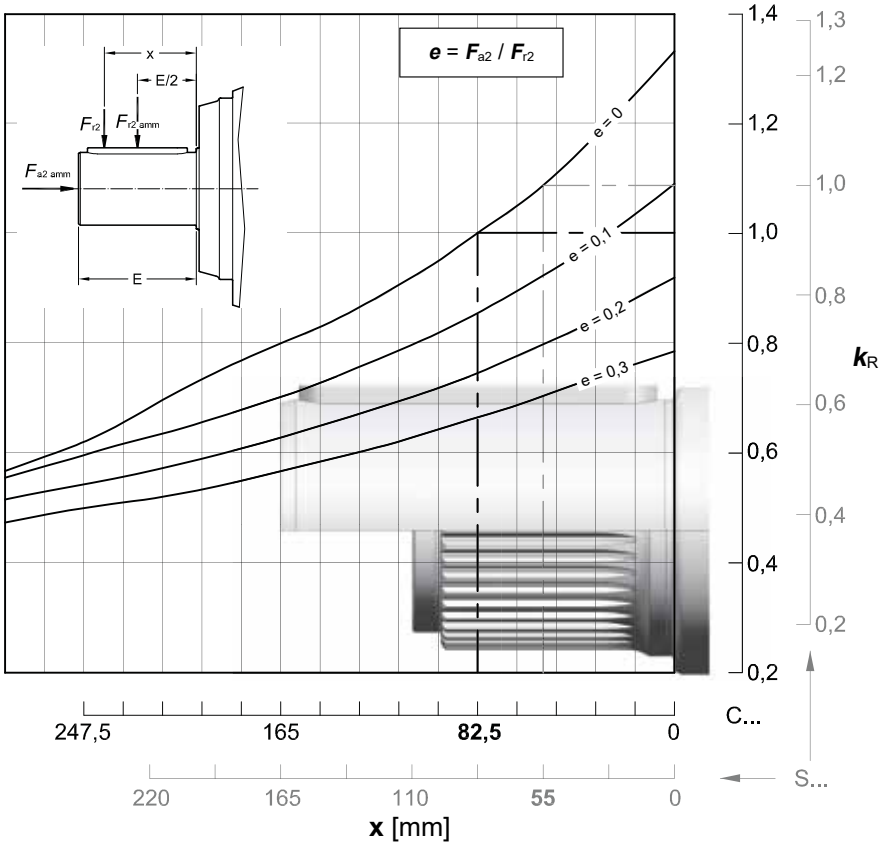

$n_2 \times L_h$	$F_{r2\ amm}$		$F_{a2\ amm}$	$F_{a2\ amm}$
$min^{-1} \cdot h$	C ...	S ...	←	→
< 18 000	160 000	180 000	53 000	Da valutare
22 400	160 000	170 000	53 000	
28 000	150 000	160 000	53 000	
35 500	132 000	150 000	53 000	
45 000	125 000	140 000	50 000	
56 000	118 000	132 000	45 000	
71 000	112 000	118 000	42 500	
90 000	100 000	112 000	40 000	
112 000	95 000	106 000	37 500	
140 000	90 000	100 000	35 500	
180 000	85 000	90 000	31 500	
224 000	80 000	85 000	30 000	
280 000	75 000	80 000	28 000	
355 000	67 000	75 000	26 500	
450 000	63 000	71 000	25 000	
560 000	60 000	63 000	23 600	
710 000	56 000	60 000	21 200	
900 000	50 000	56 000	20 000	
1 120 000	47 500	53 000	19 000	
1 400 000	45 000	50 000	18 000	
1 800 000	42 500	45 000	16 000	
2 240 000	40 000	42 500	15 000	
2 800 000	37 500	40 000	14 000	
max	**160 000**	**180 000**	**53 000**	**28 000**

030A - Carichi radiali F_{r1} [N] sull'estremità d'albero veloce

Carichi radiali $F_{r1\ amm}$ ammessi sull'estremità d'albero veloce del riduttore **coassiale**.
Per ulteriori informazioni, ved. cap. 2.2.

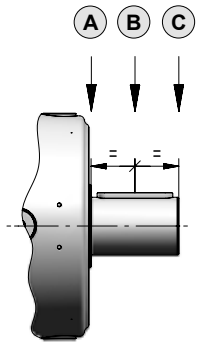

$n_1 \times L_h$	Rotismo											
	1EL			2EL			3EL			4EL		
	A	B	C	A	B	C	A	B	C	A	B	C
900 000	63 000	42 500	31 500	28 000	19 000	14 000	20 000	14 000	10 600	14 000	8 500	5 300
1 120 000	60 000	40 000	30 000	26 500	18 000	13 200	19 000	12 500	9 500	13 200	8 000	5 000
1 400 000	56 000	37 500	26 500	25 000	16 000	12 500	17 000	11 800	9 000	11 800	7 100	4 500
1 800 000	50 000	33 500	25 000	22 400	15 000	11 200	16 000	10 600	8 000	11 200	6 700	4 250
2 240 000	47 500	31 500	23 600	21 200	14 000	10 600	15 000	10 000	7 500	10 000	6 300	4 000
2 800 000	45 000	30 000	21 200	20 000	13 200	9 500	14 000	9 500	7 100	9 500	5 600	3 550
3 550 000	40 000	26 500	20 000	18 000	11 800	9 000	12 500	8 500	6 700	9 000	5 300	3 350
4 500 000	37 500	25 000	18 000	17 000	11 200	8 500	11 800	8 000	6 000	8 000	5 000	3 150
5 600 000	35 500	23 600	17 000	16 000	10 600	7 500	11 200	7 500	5 600	7 500	4 500	2 800
7 100 000	31 500	21 200	16 000	14 000	9 500	7 100	10 000	6 700	5 300	7 100	4 250	2 650
9 000 000	30 000	20 000	15 000	13 200	9 000	6 700	9 500	6 300	4 750	6 300	4 000	2 500
11 200 000	28 000	18 000	13 200	12 500	8 000	6 000	8 500	6 000	4 500	6 000	3 550	2 240
14 000 000	26 500	17 000	12 500	11 200	7 500	5 600	8 000	5 600	4 250	5 600	3 350	2 120
18 000 000	23 600	16 000	11 800	10 600	7 100	5 300	7 500	5 000	3 750	5 000	3 150	1 900
22 400 000	22 400	15 000	10 600	10 000	6 700	4 750	6 700	4 750	3 550	4 750	2 800	1 800
28 000 000	20 000	13 200	10 000	9 000	6 000	4 500	6 300	4 250	3 350	4 500	2 650	1 700
35 500 000	19 000	12 500	9 500	8 500	5 600	4 250	6 000	4 000	3 000	4 000	2 500	1 600
45 000 000	18 000	11 800	8 500	8 000	5 300	3 750	5 300	3 750	2 800	3 750	2 240	1 400

Nota: Nel caso di entrata con ventola e accessorio ventola di raffreddamento di pag. 7.10, moltiplicare i valori indicati in tabella per 0.63.

Carichi radiali F_{r1amm} ammessi sull'estremità d'albero veloce del riduttore **ortogonale**.
Per ulteriori informazioni, ved. cap. 2.2.

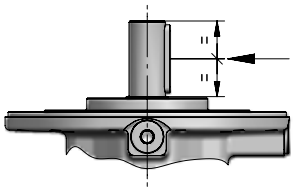

$n_1 \times L_h$	Rotismo					
	2EB		3EB		4EB	
	$i_N \leq 22,4$	$i_N \geq 25$	$i_N \leq 112$	$i_N \geq 125$	$i_N \leq 450$	$i_N \geq 500$
900 000	8 000	6 700	5 600	4 750	4 000	3 350
1 120 000	7 500	6 300	5 300	4 500	3 750	3 150
1 400 000	6 700	5 600	4 750	4 000	3 550	2 800
1 800 000	6 300	5 300	4 500	3 750	3 150	2 650
2 240 000	6 000	5 000	4 000	3 550	3 000	2 500
2 800 000	5 300	4 500	3 750	3 150	2 800	2 240
3 550 000	5 000	4 250	3 550	3 000	2 500	2 120
4 500 000	4 750	4 000	3 350	2 800	2 360	2 000
5 600 000	4 250	3 550	3 000	2 650	2 240	1 800
7 100 000	4 000	3 350	2 800	2 360	2 000	1 700
9 000 000	3 750	3 150	2 650	2 240	1 900	1 600
11 200 000	3 350	2 800	2 360	2 000	1 700	1 400
14 000 000	3 150	2 650	2 240	1 900	1 600	1 320
18 000 000	3 000	2 500	2 000	1 700	1 500	1 250
22 400 000	2 650	2 240	1 900	1 600	1 400	1 120
28 000 000	2 500	2 120	1 800	1 500	1 250	1 060
35 500 000	2 360	2 000	1 600	1 400	1 180	1 000
45 000 000	2 120	1 800	1 500	1 320	1 120	900

Pagina bianca

Indice

Riepilogo dati e prestazioni	4.180
Dimensioni	4.182
Dettagli lato uscita	4.184
Dettagli lato entrata	4.186
Accessori	4.188
Carichi radiali F_{r2} e assiali F_{a2}	4.190
Carichi radiali F_{r1} sull'albero entrata	4.191

042A - Riepilogo dati e prestazioni

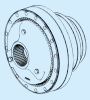

	i_N	i_{eff}	L_h = 10 000 h n_1 min^{-1} n_2 min^{-1} M_{N2} N m 1 400	900	500	M_{N2max} M_{2max} N m	n_{1max} n_{1peak} min^{-1}	n_1 = 1 400 min^{-1} **Pt** [kW] at 20°C 40°C –		
1EL	4,25	**4,18**	335 18 590	215 21 230	120 25 320	45 000 67 000	2 000 2 800	56 42,5	–	–
	5	**4,89**	286 19 110	184 21 820	102 26 030	40 000 67 000	2 000 2 800			
2EL	14	**14,7**	95,2 27 120	61,2 30 960	34,0 35 090	45 000 53 000	2 240 2 800	40 30	60 45	80 60
	18	**17,5**	80,2 28 270	51,6 32 280	28,6 35 470	45 000 67 000	2 240 3 150			
	20	**20,4**	68,6 27 980	44,1 28 750	24,5 29 810	40 000 67 000	2 240 3 150			
	22,4	**22,1**	63,2 29 530	40,7 31 560	22,6 32 720	45 000 61 500	2 240 3 550			
	25	**25,9**	54,1 28 400	34,8 29 180	19,3 30 250	40 000 67 000	2 240 3 550			
	28	**28,7**	48,8 28 580	31,4 29 360	17,4 30 440	40 000 60 000	2 240 3 550			
	31,5	**30,4**	46,1 24 460	29,6 25 130	16,5 26 050	40 000 50 000	2 240 3 550			
	35,5	**37,3**	37,5 17 870	24,1 18 360	13,4 19 040	29 330 42 500	2 240 3 550			
3EL	50	**51,7**	27,1 35 380	17,4 36 570	9,66 37 910	45 000 53 000	2 500 2 800	26,5 20	40 30	53 40
	63	**61,4**	22,8 35 960	14,7 36 950	8,14 38 310	45 000 53 000	2 800 3 550			
	71	**72,9**	19,2 36 340	12,4 37 340	6,86 38 710	45 000 67 000	2 800 3 550			
	80	**77,9**	18,0 36 490	11,6 37 500	6,42 38 940	45 000 53 000	2 800 4 000			
	90	**92,4**	15,2 36 880	9,74 37 890	5,41 39 960	45 000 67 000	2 800 4 000			
	100	**108**	12,9 37 240	8,30 38 270	4,61 40 940	45 000 67 000	2 800 4 000			
	112	**117**	11,9 34 020	7,68 34 960	4,27 36 240	45 000 61 500	2 800 4 000			
	125	**127**	11,0 31 300	7,10 32 160	3,94 34 280	40 000 67 000	2 800 4 000			
	140	**138**	10,2 34 360	6,54 35 300	3,63 36 600	45 000 61 500	2 800 4 000			
	160	**169**	8,28 34 800	5,32 35 750	2,96 37 070	45 000 61 500	2 800 4 000			
	180	**178**	7,85 31 960	5,05 33 020	2,81 36 090	40 000 60 000	2 800 4 000			
	200	**198**	7,08 32 170	4,55 33 540	2,53 36 660	40 000 67 000	2 800 4 000			
	224	**219**	6,39 32 370	4,11 34 060	2,28 36 600	40 000 60 000	2 800 4 000			
	250	**232**	6,03 27 710	3,88 28 470	2,16 29 510	40 000 50 000	2 800 4 000			

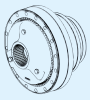

	i_N	i_{eff}	L_h = 10 000 h n_1 min^{-1} n_2 min^{-1} M_{N2} N m 1 400	900	500	M_{N2max} M_{2max} N m	n_{1max} n_{1peak} min^{-1}	n_1 = 1 400 min^{-1} **Pt** [kW] at 20°C 40°C –		
4EL	180	**182**	7,69 38 440	4,95 40 510	2,75 44 280	45 000 53 000	2 800 3 150	21,2 16	31,5 24,3	42,5 32,5
	200	**216**	6,48 38 880	4,17 41 570	2,32 45 000	45 000 53 000	3 150 4 000			
	250	**256**	5,46 39 900	3,51 42 660	1,95 45 000	45 000 67 000	3 150 4 000			
	280	**274**	5,11 40 310	3,29 43 090	1,83 45 000	45 000 53 000	3 150 4 000			
	315	**304**	4,60 40 950	2,96 43 780	1,64 45 000	45 000 67 000	3 150 4 000			
	355	**325**	4,31 41 370	2,77 44 230	1,54 45 000	45 000 67 000	3 150 4 000			
	400	**386**	3,63 42 450	2,33 45 000	1,30 45 000	45 000 67 000	3 150 4 000			
	450	**453**	3,09 43 490	1,99 45 000	1,10 45 000	45 000 67 000	3 150 4 000			
	500	**489**	2,86 44 010	1,84 45 000	1,02 45 000	45 000 67 000	3 150 4 000			
	560	**556**	2,52 44 870	1,62 45 000	0,899 45 000	45 000 67 000	3 150 4 000			
	630	**595**	2,35 44 950	1,51 45 000	0,841 45 000	45 000 53 000	3 150 4 000			
	710	**706**	1,98 45 000	1,28 45 000	0,709 45 000	45 000 67 000	3 150 4 000			
	800	**828**	1,69 45 000	1,09 45 000	0,604 45 000	45 000 67 000	3 150 4 000			
	900	**895**	1,56 38 540	1,01 40 110	0,559 43 840	45 000 61 500	3 150 4 000			
	1000	**1051**	1,33 38 920	0,857 41 100	0,476 44 920	45 000 61 500	3 150 4 000			
	1120	**1160**	1,21 38 060	0,776 39 530	0,431 40 000	40 000 60 000	3 150 4 000			
	1250	**1291**	1,08 39 660	0,697 42 400	0,387 45 000	45 000 61 500	3 150 4 000			
	1400	**1361**	1,03 38 440	0,661 40 000	0,367 40 000	40 000 60 000	3 150 4 000			
	1600	**1509**	0,928 40 000	0,596 40 000	0,331 40 000	40 000 67 000	3 150 4 000			
	1800	**1673**	0,837 39 080	0,538 40 000	0,299 40 000	40 000 60 000	3 150 4 000			

042A - Riepilogo dati e prestazioni

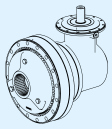

	i_N	i_{eff}	L_h = 10 000 h n_1 min^{-1} n_2 min^{-1} M_{N2} N m 1 400	900	500	M_{N2max} M_{2max} N m	n_{1max} n_{1peak} min^{-1}	n_1 = 1 400 min^{-1} Pt [kW] at 20°C 40°C –		
2EB	10	**10,5**	134 17'750	86.1 20'260	47.8 24'170	30'420 36 500	1 400 2 800	33,5 25	–	–
	12,5	**12,2**	115 20'750	73.6 23'690	40.9 28'260	35'570 42 500	1 400 2 800			
	16	**15,4**	90.8 20'950	58.4 23'920	32.4 28'530	33'670 40 000	1 600 2 800			
	20	**19,6**	71.6 21'490	46.0 24'540	25.6 26'380	29'160 35 500	2 000 2 800			
	25	**24,4**	57.3 15'660	36.8 17'880	20.5 21'320	23'090 28 000	2 000 2 800			
3EB	35,5	**36,8**	38.1 15'090	24.5 17'230	13.6 20'560	24'910 30 700	2 240 4 000	25 19	37,5 29	50 37,5
	40	**43**	32.6 17'650	20.9 20'150	11.6 24'030	29'120 36 500	2 240 4 000			
	50	**51**	27.4 20'940	17.6 23'910	9.80 28'520	34'560 42 500	2 240 4 000			
	56	**55,3**	25.3 22'720	16.3 25'940	9.03 30'940	37'500 46 200	2 240 4 000			
	63	**64,7**	21.6 26'560	13.9 30'330	7.73 32'000	40'000 54 500	2 240 4 000			
	71	**71,7**	19.5 29'430	12.6 31'060	6.97 32'200	40'000 60 000	2 240 4 000			
	80	**81,6**	17.2 26'860	11.0 30'670	6.13 32'460	40'000 54 500	2 800 4 000			
	90	**90,5**	15.5 29'760	9.95 31'500	5.53 32'660	40'000 60 000	2 800 4 000			
	100	**104**	13.5 28'130	8.69 31'260	4.83 33'240	37'750 46 200	2 800 4 000			
	112	**115**	12.2 31'110	7.84 31'970	4.36 33'760	40'000 51 500	2 800 4 000			
	125	**122**	11.5 26'630	7.41 27'360	4.11 28'370	40'000 50 000	2 800 4 000			
	140	**143**	9.76 22'410	6.28 25'580	3.49 30'190	32'920 40 000	2 800 4 000			
	160	**152**	9.22 23'730	5.92 27'100	3.29 28'760	34'870 42 500	2 800 4 000			

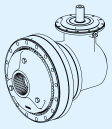

	i_N	i_{eff}	L_h = 10 000 h n_1 min^{-1} n_2 min^{-1} M_{N2} N m 1 400	900	500	M_{N2max} M_{2max} N m	n_{1max} n_{1peak} min^{-1}	n_1 = 1 400 min^{-1} Pt [kW] at 20°C 40°C –		
4EB	160	**153**	9.12 31'750	5.86 36'260	3.26 43'150	45'000 63 000	2 800 4 000	20 15	30 22,4	40 30
	180	**182**	7.69 37'680	4.94 40'520	2.75 44'280	45'000 67 000	2 800 4 000			
	200	**195**	7.19 38'600	4.62 40'930	2.57 44'710	45'000 53 000	2 800 4 000			
	224	**231**	6.06 39'280	3.90 42'000	2.16 45'000	45'000 67 000	2 800 4 000			
	250	**246**	5.70 39'650	3.66 42'390	2.04 45'000	45'000 53 000	3 150 4 000			
	280	**271**	5.16 40'250	3.32 43'030	1.84 45'000	45'000 67 000	2 800 4 000			
	315	**311**	4.49 41'100	2.89 43'940	1.61 45'000	45'000 53 000	3 150 4 000			
	355	**370**	3.79 42'180	2.43 45'000	1.35 45'000	45'000 67 000	3 150 4 000			
	400	**404**	3.47 34'950	2.23 36'650	1.24 38'000	40'000 60 000	3 150 4 000			
	450	**434**	3.23 43'210	2.07 45'000	1.15 45'000	45'000 67 000	3 150 4 000			
	500	**507**	2.76 36'180	1.77 38'680	0.986 40'000	40'000 67 000	3 150 4 000			
	560	**542**	2.58 41'240	1.66 45'000	0.922 45'000	45'000 67 000	3 150 4 000			
	630	**634**	2.21 37'420	1.42 40'000	0.789 40'000	40'000 67 000	3 150 4 000			
	710	**688**	2.04 37'920	1.31 38'970	0.727 42'130	45'000 61 500	3 150 4 000			
	800	**845**	1.66 38'410	1.06 39'770	0.591 43'470	45'000 61 500	3 150 4 000			
	900	**891**	1.57 37'450	1.01 38'480	0.561 40'000	40'000 60 000	3 150 4 000			
	1000	**988**	1.42 40'000	0.911 40'000	0.506 40'000	40'000 67 000	3 150 4 000			
	1120	**1095**	1.28 37'930	0.822 39'190	0.457 40'000	40'000 60 000	3 150 4 000			

042A - Dimensioni

4.184

C120M1 F10f

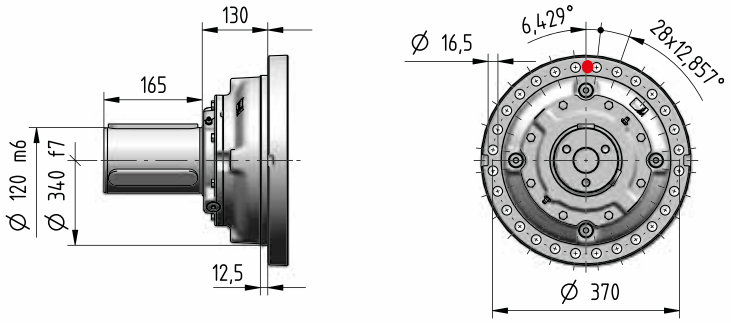

4.184

S120M1 F10f

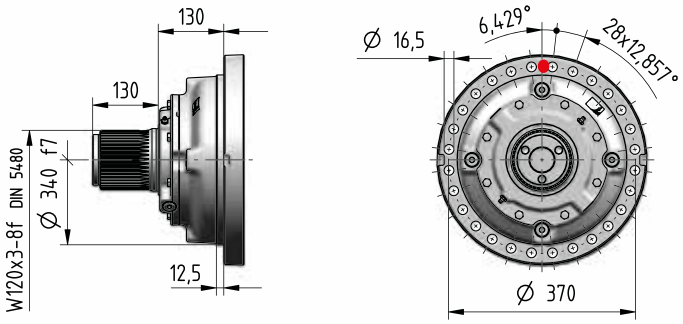

4.184

H130M1 A10f

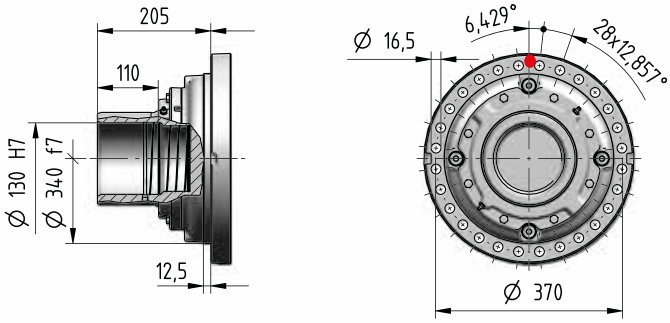

4.185

T120M1 A05f

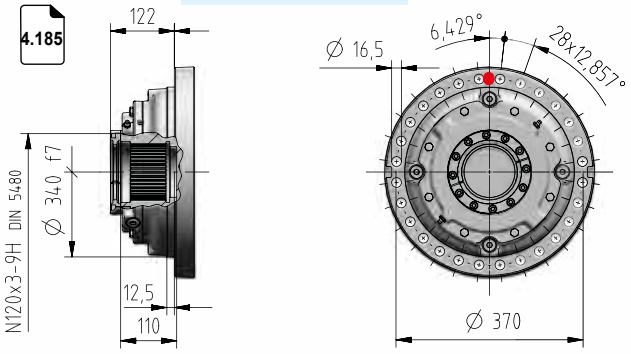

4.185

Z120M1 F05f

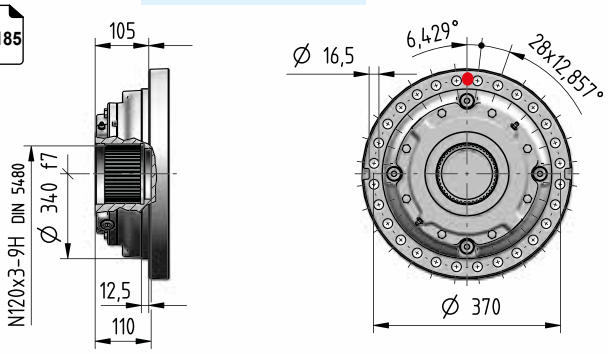

kg	Opzioni in entrata Codice														Opzioni in uscita (Δ) Codice				
	I14×160	I19×200	I24×200	I28×250	I38×300	I42×350	I48×350	I55×400	I60×450	I65×550	I75×550	C…	U…	J…	C…	S…	H…	Z…	T…
1EL	-	-	-	-	-	189	189	190	200	210	210	210	-	-					
2EL	-	-	-	220	220	220	220	230	240	240	240	230	-	-					
3EL	-	-	230	230	230	240	240	240	249	-	-	240	227	-					
4EL	230	230	230	240	240	240	240	-	-	-	-	240	229	-	+0	-3	-11	-8	-7
2EB	-	-	-	-	-	340	340	340	350	360	360	354	-	320					
3EB	-	-	260	260	260	270	270	270	279	-	-	264	257	250					
4EB	250	250	250	250	260	260	260	-	-	-	-	258	249	250					

042A - Dimensioni

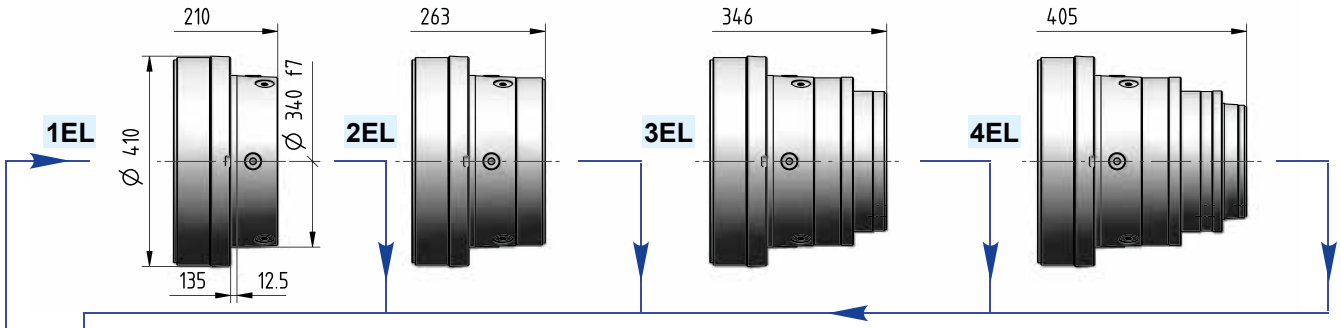

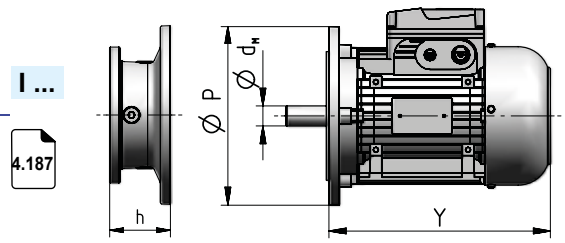

Grand. motore IEC	d_M×P	Y	Y 1)	Rotismo 1EL	2EL	3EL	4EL	2EB	3EB	4EB	Codice
				Dimensione h							
71	14×160	216	278	–	–	–	52	–	–	52	I14×160
80	19×200	233	302	–	–	–	72	–	–	72	I19×200
90	24×200	287	366	–	–	–	72	–	–	72	I24×200
100	28×250	310	405	–	–	103	82	–	103	82	I28×250
112	28×250	336	435	–	–	103	82	–	103	82	I28×250
132	38×300	445	553	–	133,5	120	102	–	120	102	I38×300
160	42×350	573	640	111	159	153	135	159	153	135	I42×350
180	48×350	613	734	111	159	153	135	159	153	135	I48×350
200	55×400	654	734	111	159	153	–	159	153	–	I55×400
225	60×450	710	–	141	189	183	–	189	183	–	I60×450
250	65×550	735	–	141	189	–	–	189	–	–	I65×550
280	75×550	819	–	141	189	–	–	189	–	–	I75×550

1) Valori validi per motore autofrenante; per altre dimensioni ved. cat. TX.

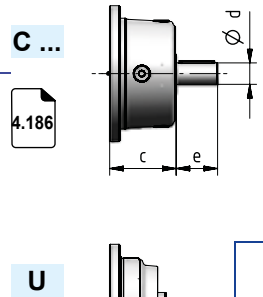

Rotismo	d	e	c	Codice
1EL	80	130	111	C80×130
2EL	60	105	138	C60×105
3EL	48	82	115	C48×82
4EL	38	58	90	C38×58
2EB	60	105	152,5	C70×105
3EB	48	82	115	C48×82
4EB	38	58	90	C38×58

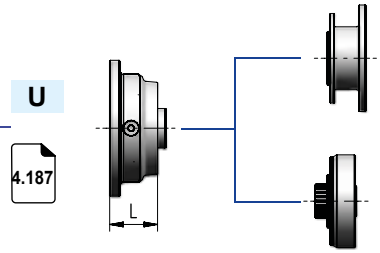

Entrata motori NEMA

Entrata motori idraulici

Rotismo	L	Codice
3EL	62	
4EL	64	
3EB	62	cap. 7
4EB	64	

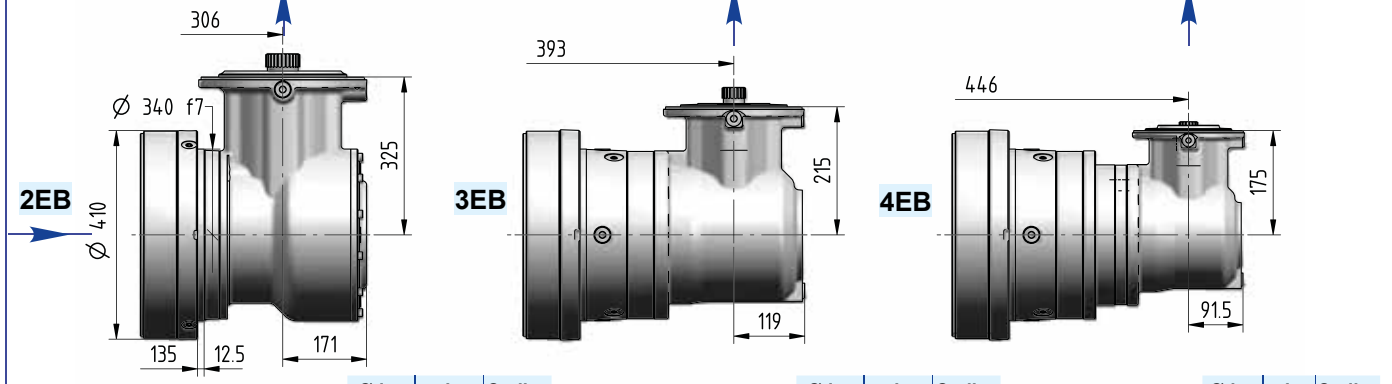

Ødxe	i_N	Codice
60×105	≤ 16	J60×105
48×82	≥ 20	J48×82

Ødxe	i_N	Codice
38×58	≤ 125	J38×58
30×58	≥ 140	J30×58

Ødxe	i_N	Codice
30×58	≤ 280	J30×58
24×50	≥ 315	J24×50

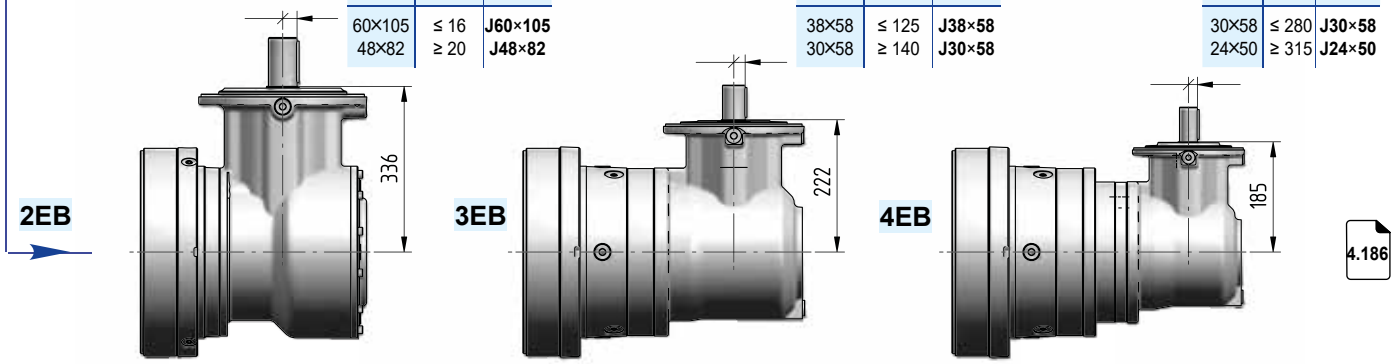

4.186

042A - Dettagli lato uscita

Dimensioni di accoppiamento consigliate

Uscita

Estremità albero cilindrico riduttore				Fissaggio		
C	120	M	1	F	10	f

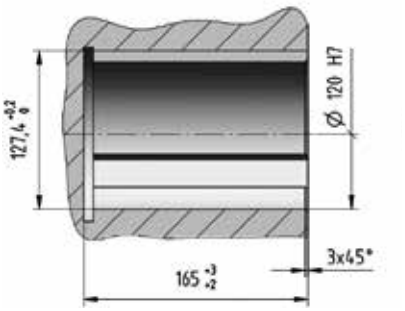

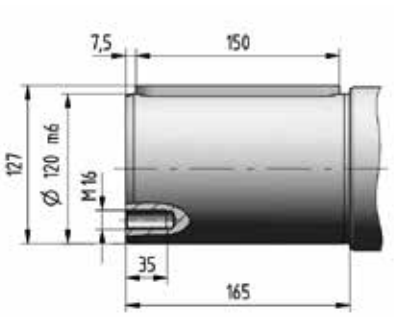

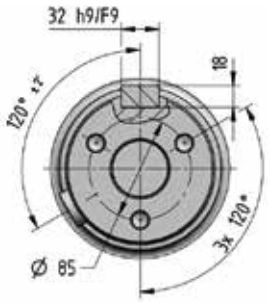

Dimensioni di accoppiamento consigliate

Uscita

Estremità albero scanalato riduttore				Fissaggio		
S	120	M	1	F	10	f

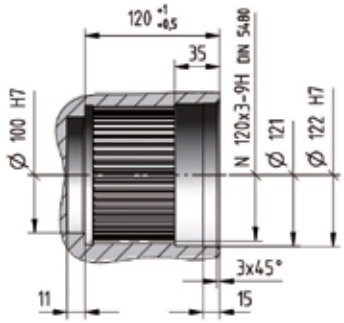

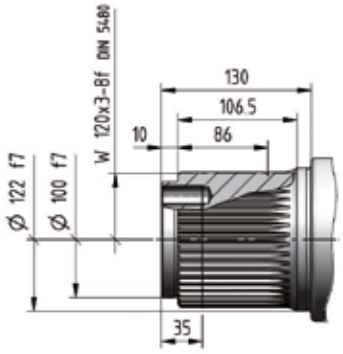

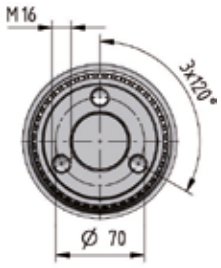

Dimensioni di accoppiamento consigliate

Uscita

Albero cavo riduttore per fissaggio pendolare				Fissaggio		
H	130	M	1	A	10	f

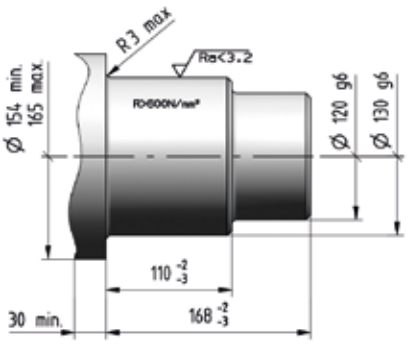

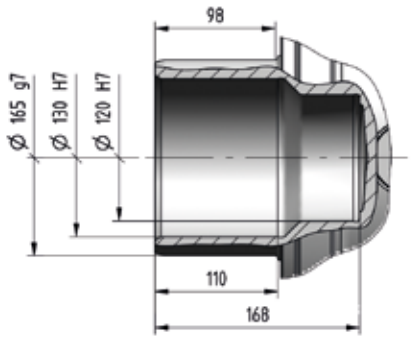

042A - Dettagli lato uscita

Dimensioni di accoppiamento consigliate

Uscita

Albero cavo scanalato riduttore				Fissaggio		
Z	120	M	1	F	05	f

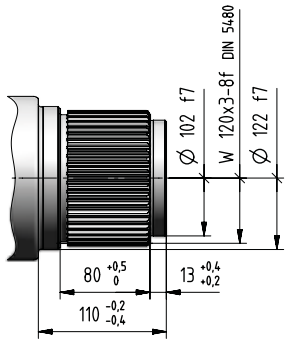

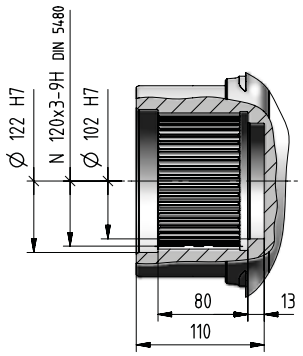

Dimensioni di accoppiamento consigliate

Uscita

Albero cavo scanalato riduttore con bloccaggio assiale				Fissaggio		
T	120	M	1	A	05	f

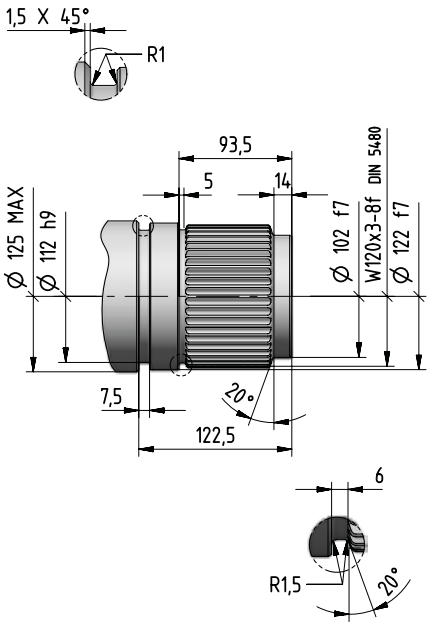

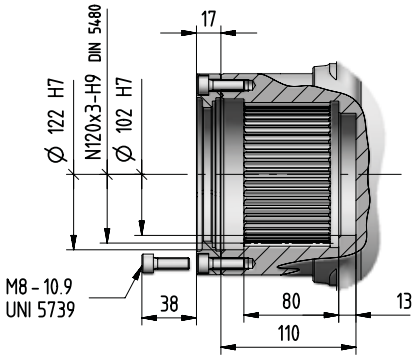

4

042A

042A - Dettagli lato entrata

Entrata

Estremità albero cilindrico riduttore		Lunghezza albero
C...	x	...

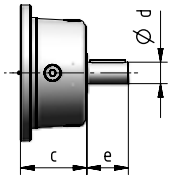

Entrata

Flangia entrata ortogonali		Lunghezza albero
J...	x	...

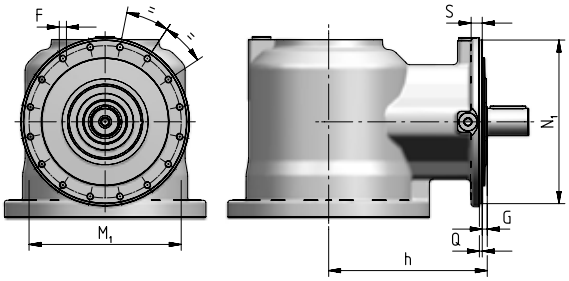

Rotismo	N_1 Ø h6	Q	G	h	S	M_1 Ø	F Ø
2EB	321	5	11	336	20	300	M14 (n. 16)
3EB	229	4	7	222	15	213	M10 (n. 16)
4EB	184	3,5	10	185	12	171	M8 (n. 12)

Tipo estremità albero cilindrico - CODICE			Dimensioni di accoppiamento consigliate
J24	**x**	**50**	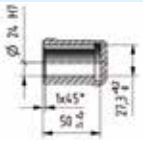
J30	**x**	**58**	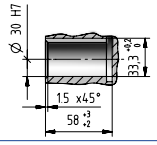
C38	**x**	**58**	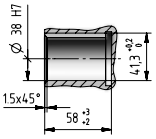
J38	**x**	**58**	
C48	**x**	**82**	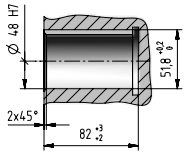
J48	**x**	**82**	
C60	**x**	**105**	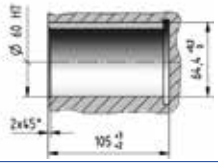
J60	**x**	**105**	
C70	**x**	**105**	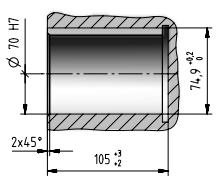
C80	**x**	**130**	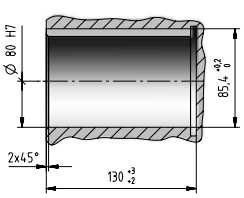

042A - Dettagli lato entrata

Entrata

Entrata motore elettrico IEC

I... x ...

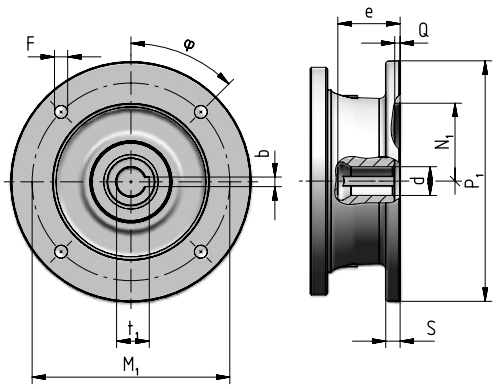

Grand. motore IEC	Codice	P_1 ∅	S	d ∅	e max	b F9	t_1	M_1	F ∅	φ	N_1 ∅ G7	Q
71	**I14×160**	160	–	14 F6	32	5	16,3	130	M8 × 16 (n.4)	45°	110	4,5
80	**I19×200**	200	12	19 F6	41,5	6	21,8	165	11 (n.4)	45°	130	4,5
90	**I24×200**	200	12	24 F6	52	8	27,3	165	11 (n.4)	45°	130	4,5
100	**I28×250**	250	14	28 F6	62	8	31,3	215	14 (n.4)	45°	180	5
112	**I28×250**	250	14	28 F6	62	8	31,3	215	14 (n.4)	45°	180	5
132	**I38×300**	300	14	38 F6	82	10	41,3	265	14 (n.4)	45°	230	5
160	**I42×350**	350	15	42 F6	113	12	45,3	300	18 (n.4)	45°	250	6
180	**I48×350**	350	15	48 F6	113	14	51,8	300	18 (n.4)	45°	250	6
200	**I55×200**	400	15	55 E6	113	16	59,3	350	18 (n.4)	45°	300	6
225	**I60×450**	450	18	60 E6	143	18	64,4	400	18 (n.8)	22,5°	350	6
250	**I65×550**	550	18	65 E6	142	18	69,4	500	18 (n.8)	22,5°	450	6
280	**I75×550**	550	18	75 E6	142	20	79,9	500	18 (n.8)	22,5°	450	6

Entrata

Entrata universale

U

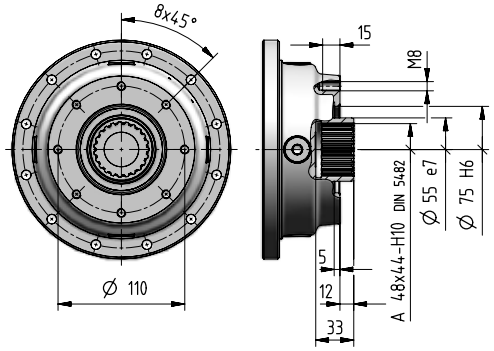

Per maggiori informazioni ved. cap. 8.7

042A - Accessori

Rosetta di arresto Codice: **,SW120** [inclusa]

1,6

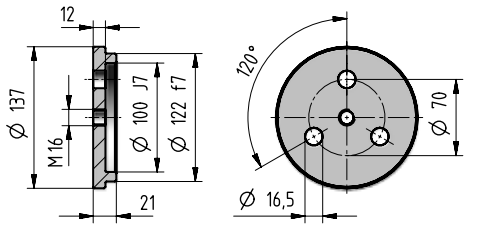

Boccola scanalata Codice: **,SB120** [inclusa]

10,8

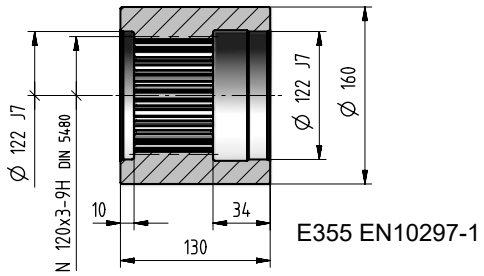

E355 EN10297-1

Flangia ruota Codice: **,WF120** [inclusa]

29,8

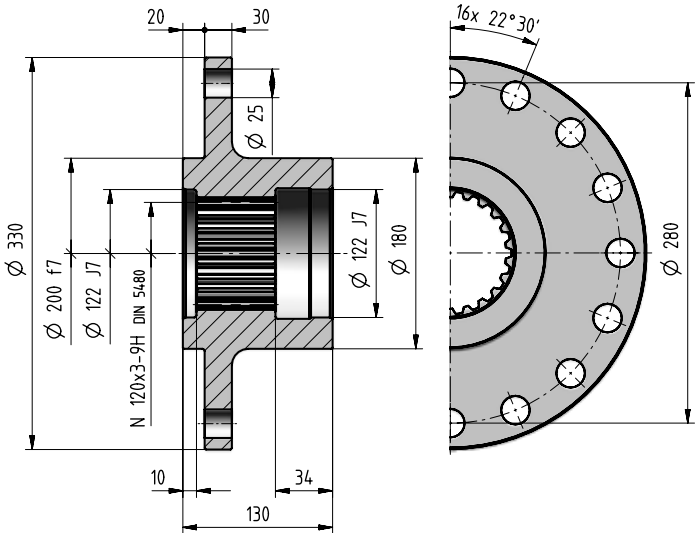

Barra scanalata Codice: **,SC120**

24,7

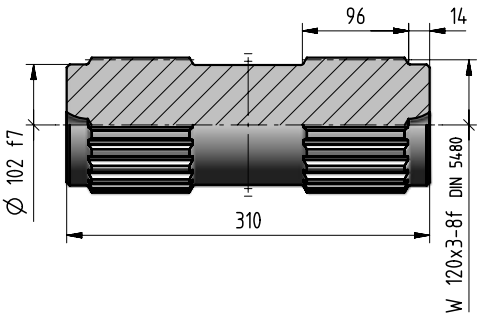

Flangia ruota Codice: **,WT120**

33

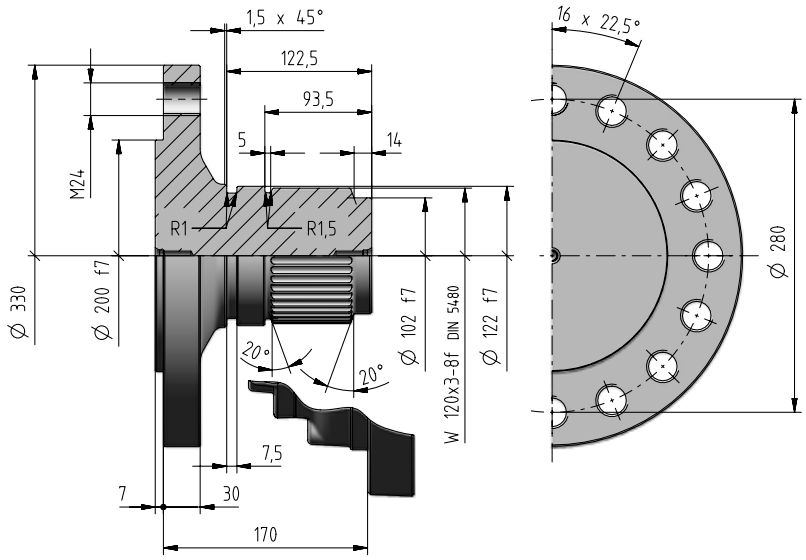

Braccio di reazione Codice: ,TA10f

[incluso]

21 kg

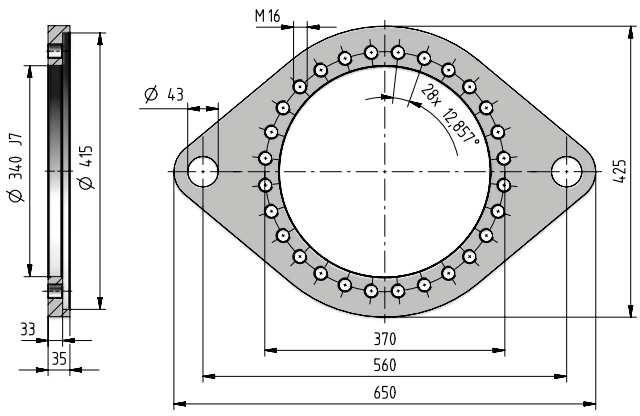

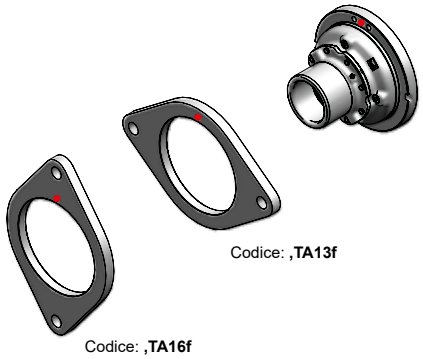

- Foro di riferimento per l'identificazione della forma costruttiva.

Unità di bloccaggio Codice: ,SD165

27 kg

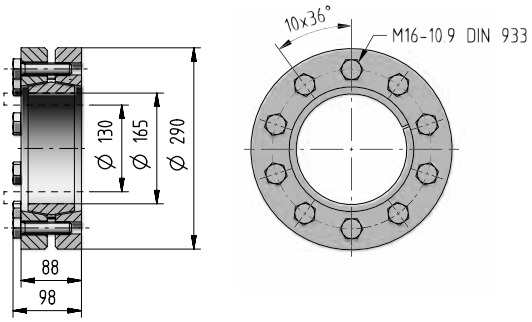

Se si desidera il braccio di reazione già montato, occorre indicare la posizione relativa tra il braccio e il riduttore. Tale posizione è individuata dal foro superiore di fissaggio della flangia (indicato in rosso nella figura).

Staffa piede Codice: ,FB10f

[inclusa]

42 kg

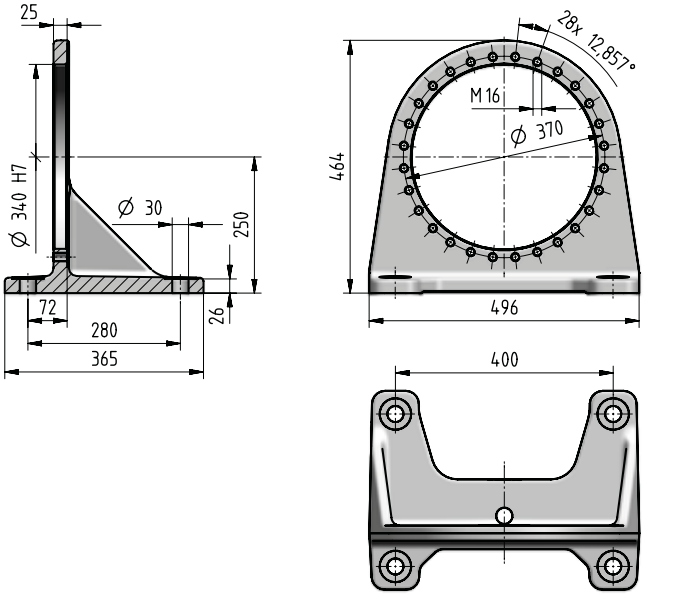

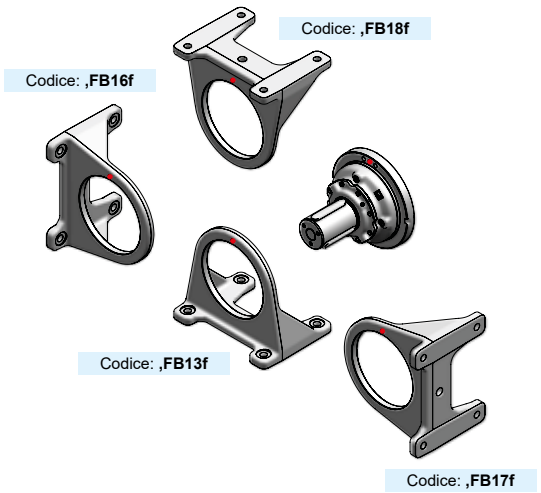

In presenza di un carico radiale $F_{r2} \geq 70\%$ del valore max di F_{r2amm}, occorre prevedere un piede supplementare. Se oltre al carico radiale agisce anche un carico assiale F_{a2}, tale limite va ridotto del 60%.

- Foro di riferimento per l'identificazione della forma costruttiva.

042A - Carichi radiali F_{r2} [N] e assiali F_{a2} [N]

Carichi radiali $F_{r2\ amm}$ e assiali $F_{a2\ amm}$ ammessi sull'estremità d'albero lento del riduttore.
Per ulteriori informazioni ved. cap. 2.2.

Lato uscita: **C120M1 F10f**
S120M1 F10f

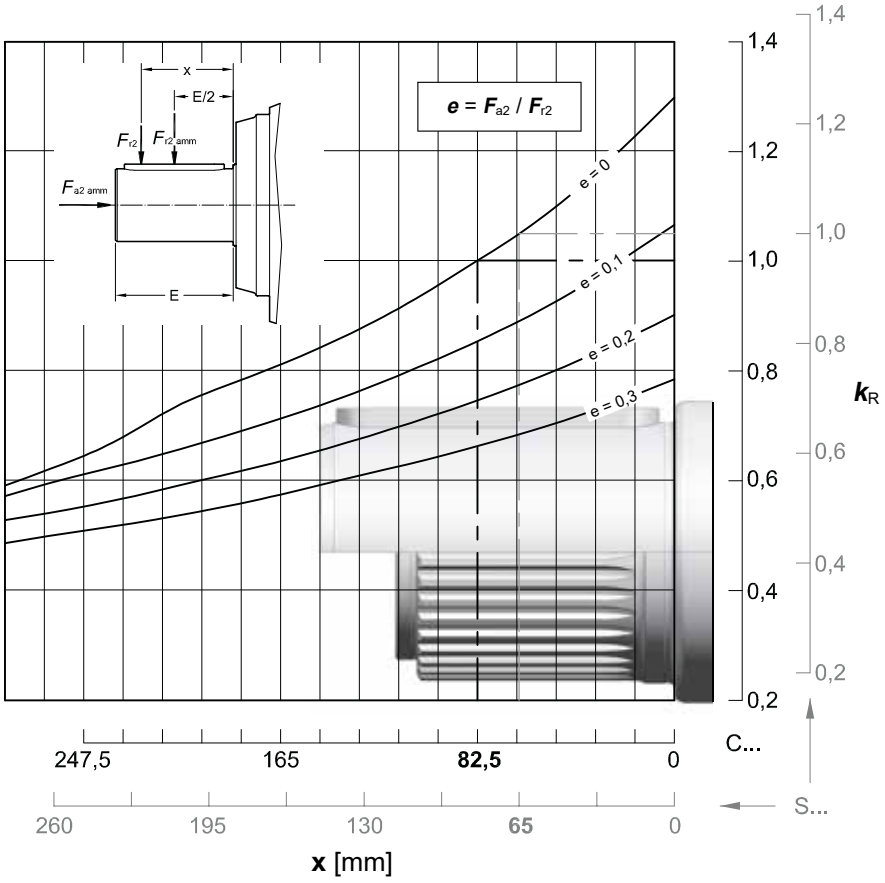

$n_2 \times L_h$	$F_{r2\ amm}$		$F_{a2\ amm}$	$F_{a2\ amm}$
$min^{-1} \cdot h$	C ...	S ...	←	→
< 18 000	212 000	224 000	71 000	Da valutare
22 400	200 000	212 000	71 000	
28 000	190 000	200 000	71 000	
35 500	180 000	190 000	67 000	
45 000	160 000	170 000	63 000	
56 000	150 000	160 000	60 000	
71 000	140 000	150 000	56 000	
90 000	132 000	140 000	53 000	
112 000	125 000	132 000	50 000	
140 000	118 000	125 000	45 000	
180 000	106 000	112 000	42 500	
224 000	100 000	106 000	40 000	
280 000	95 000	100 000	37 500	
355 000	90 000	95 000	33 500	
450 000	80 000	85 000	31 500	
560 000	75 000	80 000	30 000	
710 000	71 000	75 000	28 000	
900 000	67 000	71 000	26 500	
1 120 000	63 000	67 000	25 000	
1 400 000	60 000	63 000	22 400	
1 800 000	53 000	56 000	21 200	
2 240 000	50 000	53 000	20 000	
2 800 000	47 500	50 000	19 000	
max	**212 000**	**224 000**	**71 000**	**37 500**

042A - Carichi radiali F_{r1} [N] sull'estremità d'albero veloce

Carichi radiali $F_{r1\ amm}$ ammessi sull'estremità d'albero veloce del riduttore **coassiale**.
Per ulteriori informazioni, ved. cap. 2.2.

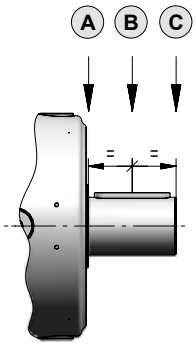

$n_1 \times L_h$	Rotismo											
	1EL			2EL			3EL			4EL		
	A	B	C	A	B	C	A	B	C	A	B	C
900 000	63 000	42 500	31 500	28 000	19 000	14 000	20 000	14 000	10 600	14 000	8 500	5 300
1 120 000	60 000	40 000	30 000	26 500	18 000	13 200	19 000	12 500	9 500	13 200	8 000	5 000
1 400 000	56 000	37 500	26 500	25 000	16 000	12 500	17 000	11 800	9 000	11 800	7 100	4 500
1 800 000	50 000	33 500	25 000	22 400	15 000	11 200	16 000	10 600	8 000	11 200	6 700	4 250
2 240 000	47 500	31 500	23 600	21 200	14 000	10 600	15 000	10 000	7 500	10 000	6 300	4 000
2 800 000	45 000	30 000	21 200	20 000	13 200	9 500	14 000	9 500	7 100	9 500	5 600	3 550
3 550 000	40 000	26 500	20 000	18 000	11 800	9 000	12 500	8 500	6 700	9 000	5 300	3 350
4 500 000	37 500	25 000	18 000	17 000	11 200	8 500	11 800	8 000	6 000	8 000	5 000	3 150
5 600 000	35 500	23 600	17 000	16 000	10 600	7 500	11 200	7 500	5 600	7 500	4 500	2 800
7 100 000	31 500	21 200	16 000	14 000	9 500	7 100	10 000	6 700	5 300	7 100	4 250	2 650
9 000 000	30 000	20 000	15 000	13 200	9 000	6 700	9 500	6 300	4 750	6 300	4 000	2 500
11 200 000	28 000	18 000	13 200	12 500	8 000	6 000	8 500	6 000	4 500	6 000	3 550	2 240
14 000 000	26 500	17 000	12 500	11 200	7 500	5 600	8 000	5 600	4 250	5 600	3 350	2 120
18 000 000	23 600	16 000	11 800	10 600	7 100	5 300	7 500	5 000	3 750	5 000	3 150	1 900
22 400 000	22 400	15 000	10 600	10 000	6 700	4 750	6 700	4 750	3 550	4 750	2 800	1 800
28 000 000	20 000	13 200	10 000	9 000	6 000	4 500	6 300	4 250	3 350	4 500	2 650	1 700
35 500 000	19 000	12 500	9 500	8 500	5 600	4 250	6 000	4 000	3 000	4 000	2 500	1 600
45 000 000	18 000	11 800	8 500	8 000	5 300	3 750	5 300	3 750	2 800	3 750	2 240	1 400

Nota: Nel caso di entrata con ventola e accessorio ventola di raffreddamento di pag. 7.10, moltiplicare i valori indicati in tabella per 0.63.

Carichi radiali F_{r1amm} ammessi sull'estremità d'albero veloce del riduttore **ortogonale**.
Per ulteriori informazioni, ved. cap. 2.2.

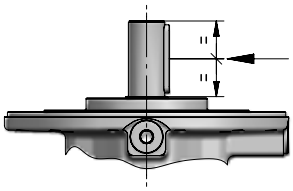

$n_1 \times L_h$	Rotismo						
	2EB			3EB		4EB	
	$i_N \leq 16$	$i_N = 20$	$i_N = 25$	$i_N \leq 125$	$i_N \geq 140$	$i_N \leq 500$	$i_N \geq 560$
900 000	10 600	8 000	6 700	5 600	4 750	4 000	3 350
1 120 000	10 000	7 500	6 300	5 300	4 500	3 750	3 150
1 400 000	9 000	6 700	5 600	4 750	4 000	3 550	2 800
1 800 000	8 500	6 300	5 300	4 500	3 750	3 150	2 650
2 240 000	8 000	6 000	5 000	4 000	3 550	3 000	2 500
2 800 000	7 100	5 300	4 500	3 750	3 150	2 800	2 240
3 550 000	6 700	5 000	4 250	3 550	3 000	2 500	2 120
4 500 000	6 300	4 750	4 000	3 350	2 800	2 360	2 000
5 600 000	5 600	4 250	3 550	3 000	2 650	2 240	1 800
7 100 000	5 300	4 000	3 350	2 800	2 360	2 000	1 700
9 000 000	5 000	3 750	3 150	2 650	2 240	1 900	1 600
11 200 000	4 500	3 350	2 800	2 360	2 000	1 700	1 400
14 000 000	4 250	3 150	2 650	2 240	1 900	1 600	1 320
18 000 000	4 000	3 000	2 500	2 000	1 700	1 500	1 250
22 400 000	3 550	2 650	2 240	1 900	1 600	1 400	1 120
28 000 000	3 350	2 500	2 120	1 800	1 500	1 250	1 060
35 500 000	3 150	2 360	2 000	1 600	1 400	1 180	1 000
45 000 000	2 800	2 120	1 800	1 500	1 320	1 120	900

Pagina bianca.

Indice

Riepilogo dati e prestazioni	4.194
Dimensioni	4.196
Dettagli lato uscita	4.198
Dettagli lato entrata	4.200
Accessori	4.202
Carichi radiali F_{r2} e assiali F_{a2}	4.204
Carichi radiali F_{r1} sull'albero entrata	4.205

060A - Riepilogo dati e prestazioni

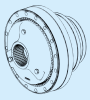

	i_N	i_{eff}	L_h = 10 000 h n_1 min^{-1} n_2 min^{-1} M_{N2} N m 1 400	900	500	M_{N2max} M_{2max} N m	n_{1max} n_{1peak} min^{-1}	n_1 = 1 400 min^{-1} Pt [kW] at 20°C 40°C –		
2EL	14	**14,4**	97,3 35 440	62,5 40 460	34,7 45 930	62 300 75 000	2 000 2 800	50 37,5	–	–
	16	**17,1**	82,0 36 660	52,7 41 860	29,3 46 420	63 000 90 000	2 000 2 800			
	18	**18,5**	75,8 34 920	48,7 35 880	27,1 37 200	56 000 90 000	2 000 2 800			
	22,4	**21,7**	64,6 38 290	41,6 43 720	23,1 46 490	63 000 90 000	2 000 2 800			
	25	**24**	58,3 35 790	37,5 36 770	20,8 38 120	57 470 85 000	2 000 2 800			
	28	**27,8**	50,4 35 810	32,4 36 790	18,0 38 150	56 000 90 000	2 000 2 800			
	31,5	**30,8**	45,5 36 040	29,2 37 030	16,2 38 390	56 000 90 000	2 000 2 800			
	35,5	**32,6**	42,9 36 160	27,6 37 160	15,3 38 520	56 000 77 500	2 000 2 800			
	40	**40,1**	34,9 27 060	22,4 27 800	12,5 28 820	44 410 63 000	2 000 2 800			
3EL	50	**50,6**	27,7 34 610	17,8 39 520	9,88 47 140	62 300 75 000	2 500 2 800	33,5 25	50 37,5	67 50
	63	**60,1**	23,3 47 070	15,0 48 370	8,33 50 140	62 300 75 000	2 800 3 550			
	71	**71,3**	19,6 47 570	12,6 48 880	7,02 50 670	63 000 90 000	2 800 3 550			
	80	**76,2**	18,4 47 770	11,8 49 080	6,56 51 000	62 300 75 000	2 800 4 000			
	90	**90,4**	15,5 48 270	9,96 49 600	5,53 52 340	63 000 90 000	2 800 4 000			
	100	**106**	13,2 41 680	8,48 42 820	4,71 44 400	63 000 85 000	2 800 4 000			
	112	**115**	12,2 48 340	7,85 49 670	4,36 51 490	63 000 90 000	2 800 4 000			
	125	**127**	11,0 39 640	7,08 40 730	3,94 42 230	59 520 85 000	2 800 4 000			
	140	**135**	10,4 48 820	6,69 50 160	3,72 52 000	63 000 90 000	2 800 4 000			
	160	**163**	8,59 39 920	5,52 41 010	3,07 44 350	56 000 90 000	2 800 4 000			
	180	**183**	7,64 40 540	4,91 41 660	2,73 43 190	59 520 85 000	2 800 4 000			
	200	**203**	6,91 40 450	4,44 41 940	2,47 44 130	56 000 77 500	2 800 4 000			
	224	**212**	6,60 40 570	4,24 42 230	2,36 46 160	56 000 90 000	2 800 4 000			
	250	**249**	5,62 40 970	3,61 43 100	2,01 44 690	56 000 77 500	2 800 4 000			

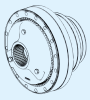

	i_N	i_{eff}	L_h = 10 000 h n_1 min^{-1} n_2 min^{-1} M_{N2} N m 1 400	900	500	M_{N2max} M_{2max} N m	n_{1max} n_{1peak} min^{-1}	n_1 = 1 400 min^{-1} Pt [kW] at 20°C 40°C –		
4EL	180	**178**	7,87 41 920	5,06 47 860	2,81 57 090	62 300 75 000	2 800 3 150	23,6 18	35,5 27,2	47,5 36,5
	200	**211**	6,63 49 750	4,26 54 450	2,37 59 510	63 000 90 000	2 800 3 150			
	250	**251**	5,58 52 260	3,59 55 880	1,99 61 070	63 000 90 000	2 800 3 150			
	280	**297**	4,71 53 630	3,03 57 340	1,68 62 670	63 000 90 000	3 150 4 000			
	315	**318**	4,40 54 180	2,83 57 840	1,57 59 960	62 300 75 000	3 150 4 000			
	355	**344**	4,07 42 490	2,62 45 430	1,45 49 650	56 000 90 000	3 150 4 000			
	400	**377**	3,71 55 600	2,39 59 440	1,33 63 000	63 000 90 000	3 150 4 000			
	450	**443**	3,16 56 960	2,03 60 900	1,13 63 000	63 000 90 000	3 150 4 000			
	500	**479**	2,93 57 630	1,88 61 620	1,04 63 000	63 000 90 000	3 150 4 000			
	560	**562**	2,49 59 050	1,60 63 000	0,890 63 000	63 000 90 000	3 150 4 000			
	630	**607**	2,31 53 540	1,48 55 010	0,824 58 930	63 000 90 000	3 150 4 000			
	710	**713**	1,96 54 070	1,26 55 560	0,702 60 380	63 000 90 000	3 150 4 000			
	800	**836**	1,67 54 600	1,08 56 600	0,598 61 860	63 000 90 000	3 150 4 000			
	900	**876**	1,60 54 760	1,03 56 990	0,571 62 290	63 000 90 000	3 150 4 000			
	1000	**1028**	1,36 55 300	0,876 58 390	0,486 63 000	63 000 90 000	3 150 4 000			
	1120	**1124**	1,25 50 830	0,801 54 340	0,445 56 000	56 000 90 000	3 150 4 000			
	1250	**1245**	1,12 51 620	0,723 55 190	0,402 56 000	56 000 90 000	3 150 4 000			
	1400	**1462**	0,958 52 890	0,616 56 000	0,342 56 000	56 000 90 000	3 150 4 000			
	1600	**1621**	0,864 53 720	0,555 56 000	0,308 56 000	56 000 90 000	3 150 4 000			
	1800	**1796**	0,779 54 560	0,501 56 000	0,278 56 000	56 000 90 000	3 150 4 000			

060A - Riepilogo dati e prestazioni

			L_h = 10 000 h n_1 min^{-1} n_2 min^{-1} M_{N2} N m			M_{N2max} M_{2max} N m	n_{1max} n_{1peak} min^{-1}	n_1 = 1 400 min^{-1} Pt [kW] at 20°C 40°C –		
	i_N	i_{eff}	1 400	900	500					
2EB	10	**10,2**	137 17 360	88,0 19 820	48,9 23 650	29 760 35 500	1 400 2 800	37,5 28	–	–
	12,5	**13,1**	107 22 280	68,6 25 440	38,1 30 350	38 190 46 200	1 400 2 800			
	16	**16,6**	84,6 22 490	54,4 25 680	30,2 30 630	36 160 43 700	1 600 2 800			
	20	**21**	66,7 23 080	42,9 26 350	23,8 28 330	31 320 38 700	2 000 2 800			
	25	**26,2**	53,3 16 810	34,3 19 200	19,0 22 900	24 800 30 700	2 000 2 800			
3EB	35,5	**36**	38,9 30 440	25,0 34 750	13,9 41 460	50 770 61 500	1 800 3 550	28 21,2	42,5 31,5	56 42,5
	40	**42,7**	32,8 36 120	21,1 41 240	11,7 49 100	60 250 73 000	1 800 3 550			
	45	**46,2**	30,3 36 940	19,5 37 960	10,8 39 350	56 000 77 500	1 800 3 550			
	50	**54,1**	25,9 45 820	16,6 47 430	9,23 49 170	63 000 90 000	1 800 3 550			
	56	**58,2**	24,0 37 470	15,5 38 500	8,59 39 920	56 000 73 000	2 240 3 550			
	63	**60**	23,3 37 860	15,0 38 900	8,33 40 330	59 520 85 000	1 800 3 550			
	71	**68,3**	20,5 46 180	13,2 48 110	7,32 49 880	63 000 87 500	2 240 3 550			
	80	**77**	18,2 38 120	11,7 39 170	6,49 40 610	56 000 90 000	1 800 3 550			
	90	**86,6**	16,2 47 500	10,4 48 820	5,77 50 610	62 560 77 500	2 500 3 550			
	100	**97,1**	14,4 38 670	9,27 39 730	5,15 41 190	56 000 90 000	2 240 3 550			
	112	**111**	12,6 38 990	8,10 40 060	4,50 41 850	56 000 90 000	2 500 3 550			
	125	**123**	11,4 39 240	7,31 40 310	4,06 42 510	56 000 90 000	2 500 3 550			
	140	**139**	10,1 39 530	6,48 40 610	3,60 43 290	56 000 77 500	2 500 3 550			
	160	**154**	9,09 39 780	5,84 40 870	3,25 43 970	56 000 87 500	2 500 3 550			

			L_h = 10 000 h n_1 min^{-1} n_2 min^{-1} M_{N2} N m			M_{N2max} M_{2max} N m	n_{1max} n_{1peak} min^{-1}	n_1 = 1 400 min^{-1} Pt [kW] at 20°C 40°C –		
	i_N	i_{eff}	1 400	900	500					
4EB	160	**162**	8,62 33 590	5,54 38 360	3,08 44 320	53 350 67 000	2 800 4 000	22,4 17	33,5 25,7	45 34,5
	180	**178**	7,86 36 860	5,05 42 090	2,81 50 210	58 540 73 000	2 800 4 000			
	200	**190**	7,35 39 400	4,73 44 990	2,63 53 120	62 570 77 500	2 800 4 000			
	224	**226**	6,19 46 760	3,98 53 390	2,21 55 640	63 000 90 000	2 800 4 000			
	250	**240**	5,83 39 910	3,75 45 560	2,08 53 880	62 570 77 500	3 150 4 000			
	280	**287**	4,88 51 130	3,14 52 540	1,74 54 470	63 000 90 000	2 800 4 000			
	315	**321**	4,36 42 060	2,80 44 960	1,56 49 150	56 000 90 000	2 800 4 000			
	355	**362**	3,87 51 870	2,49 53 290	1,38 55 250	63 000 90 000	3 150 4 000			
	400	**424**	3,30 52 380	2,12 53 820	1,18 55 830	63 000 90 000	3 150 4 000			
	450	**459**	3,05 52 630	1,96 54 070	1,09 56 490	63 000 90 000	3 150 4 000			
	500	**514**	2,72 45 160	1,75 48 280	0,972 52 770	56 000 90 000	3 150 4 000			
	560	**538**	2,60 53 150	1,67 54 610	0,929 57 870	63 000 90 000	3 150 4 000			
	630	**652**	2,15 46 810	1,38 50 050	0,767 54 700	56 000 90 000	3 150 4 000			
	710	**673**	2,08 51 170	1,34 55 360	0,743 59 860	63 000 90 000	3 150 4 000			
	800	**815**	1,72 48 420	1,10 51 760	0,613 56 000	56 000 90 000	3 150 4 000			
	900	**864**	1,62 48 840	1,04 52 220	0,579 56 000	56 000 90 000	3 150 4 000			
	1000	**957**	1,46 49 610	0,940 53 040	0,522 56 000	56 000 90 000	3 150 4 000			
	1120	**1061**	1,32 50 390	0,848 53 870	0,471 56 000	56 000 90 000	3 150 4 000			
	1250	**1176**	1,19 51 180	0,765 54 710	0,425 56 000	56 000 90 000	3 150 4 000			

060A - Dimensioni

4.198

C140M1 F10g

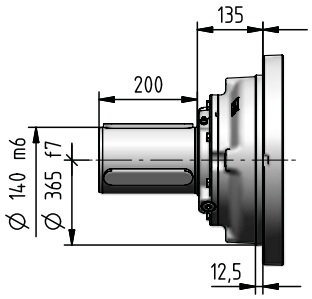

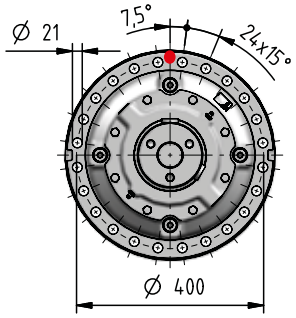

4.198

S130M1 F10g

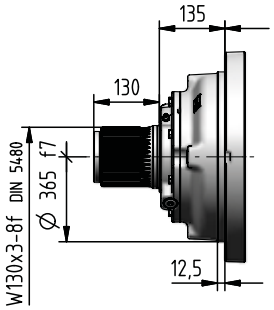

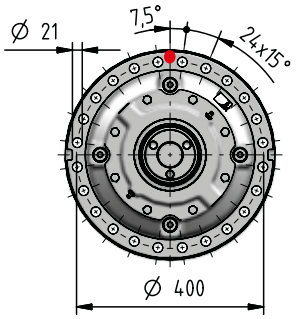

4.198

H140M1 A10g

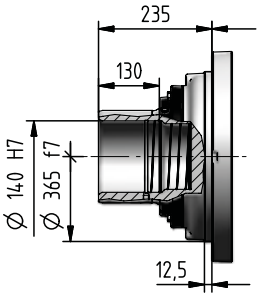

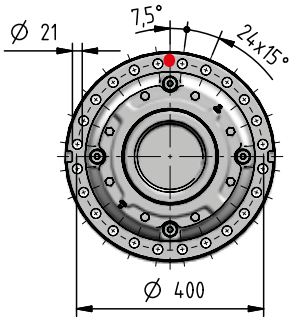

4.199

T130M1 A05g

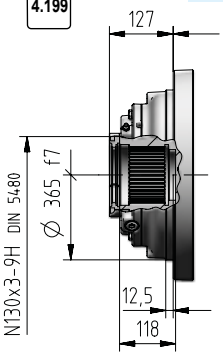

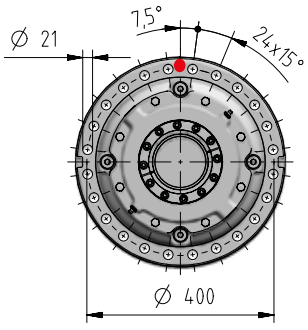

4.199

Z130M1 F05g

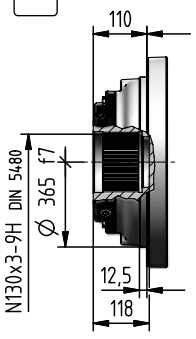

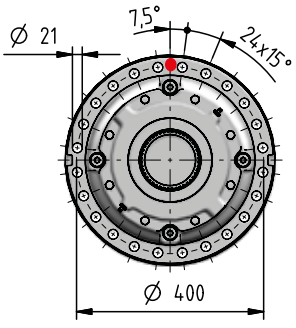

kg	Opzioni in entrata Codice														Opzioni in uscita (Δ) Codice				
	I14×160	I19×200	I24×200	I28×250	I38×300	I42×350	I48×350	I55×400	I60×450	I65×550	I75×550	C…	U…	J…	C…	S…	H…	Z…	T…
1EL	-	-	-	-	-	-	-	-	-	-	-	-	-						
2EL	-	-	-	-	-	300	300	300	310	320	320	310	-						
3EL	-	-	-	300	310	310	310	320	329	-	-	310	297						
4EL	310	310	310	310	310	320	320	-	-	-	-	310	309		+0	-9	-10,5	-9	-8
2EB	-	-	-	-	-	390	390	400	410	410	410	404	-	370					
3EB	-	-	-	-	380	380	380	390	390	400	400	386	-	360					
4EB	320	330	330	330	330	340	340	-	-	-	-	328	329	320					

060A - Dimensioni

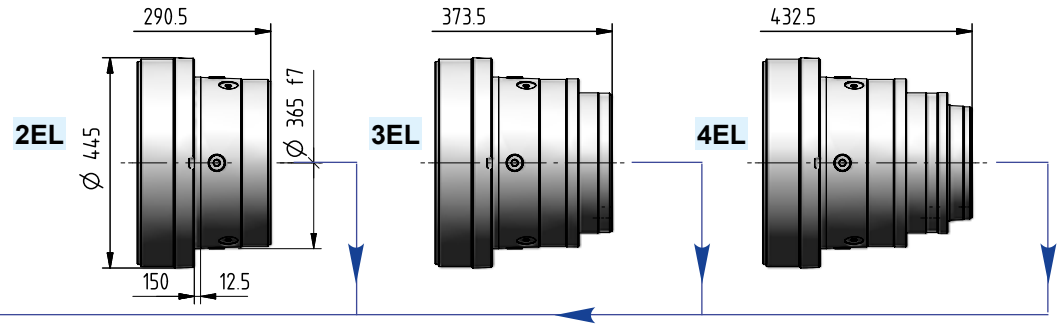

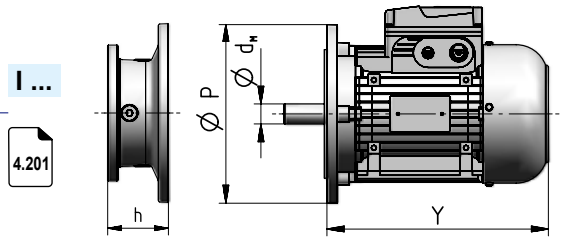

Grand. motore IEC	d_M×P	Y	Y 1)	Rotismo 2EL	3EL	4EL	2EB	3EB	4EB	Codice
				Dimensione h						
71	14×160	216	278	–	–	52	–	–	52	I14×160
80	19×200	233	302	–	–	72	–	–	72	I19×200
90	24×200	287	366	–	–	72	–	–	72	I24×200
100	28×250	310	405	–	103	82	–	–	82	I28×250
112	28×250	336	435	–	103	82	–	–	82	I28×250
132	38×300	445	553	–	120	102	–	133,5	102	I38×300
160	42×350	573	640	159	153	135	159	159	135	I42×350
180	48×350	613	734	159	153	135	159	159	135	I48×350
200	55×400	654	734	159	153	–	159	159	–	I55×400
225	60×450	710	–	189	183	–	189	189	–	I60×450
250	65×550	735	–	189	–	–	189	189	–	I65×550
280	75×550	819	–	189	–	–	189	189	–	I75×550

1) Valori validi per motore autofrenante; per altre dimensioni ved. cat. TX.

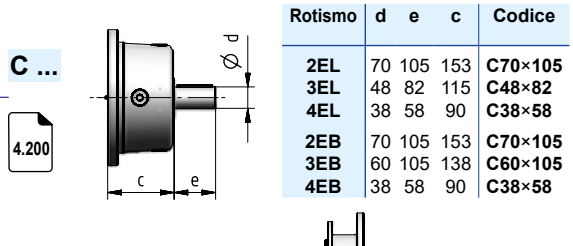

Rotismo	d	e	c	Codice
2EL	70	105	153	C70×105
3EL	48	82	115	C48×82
4EL	38	58	90	C38×58
2EB	70	105	153	C70×105
3EB	60	105	138	C60×105
4EB	38	58	90	C38×58

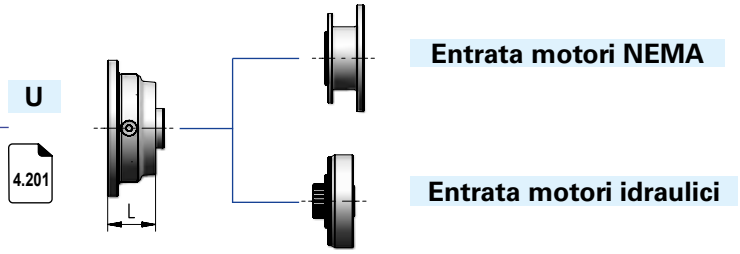

Rotismo	L	Codice
3EL	62	cap. 7
4EL	64	
4EB	64	

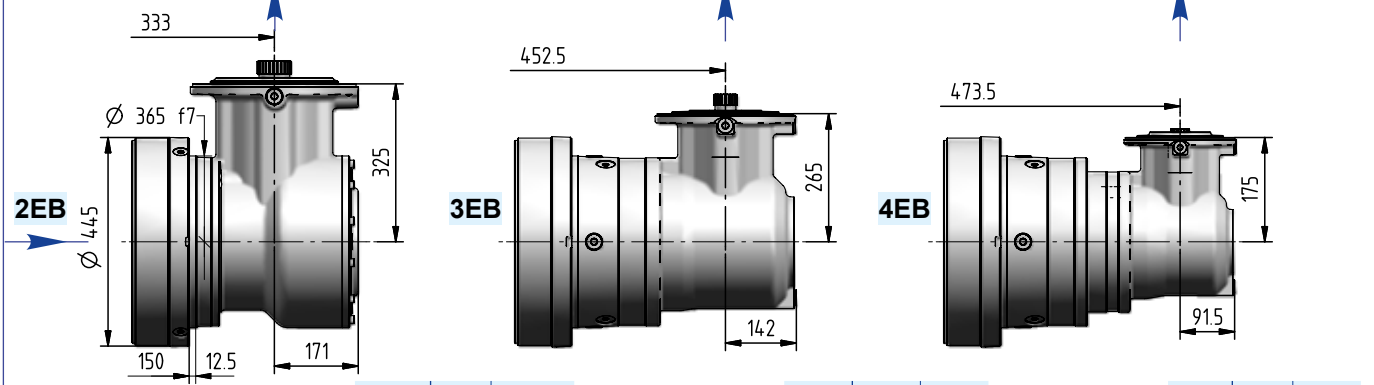

Ødxe	i_N	Codice
60×105	≤ 16	J60×105
48×82	≥ 20	J48×82

Ødxe	i_N	Codice
48×82	≤ 125	J48×82
38×58	≥ 140	J38×58

Ødxe	i_N	Codice
30×58	≤ 400	J30×58
24×50	≥ 450	J24×50

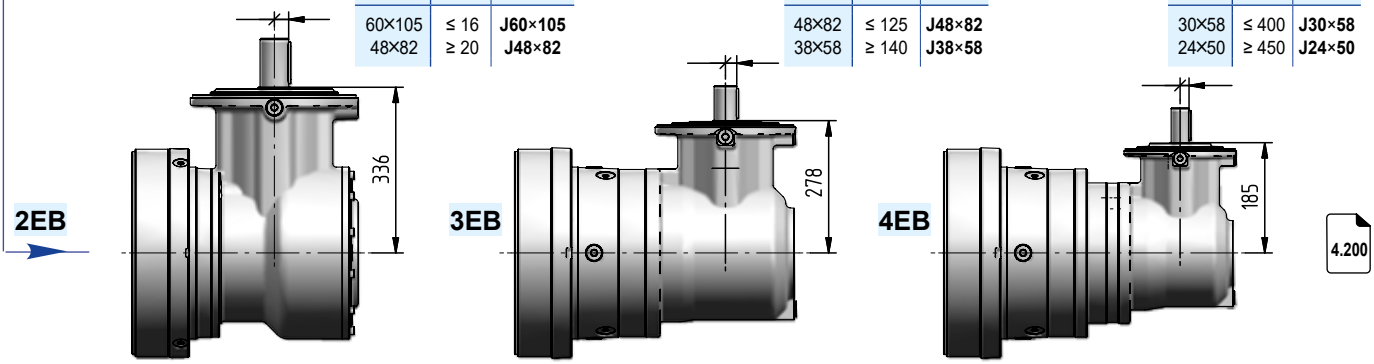

060A - Dettagli lato uscita

Dimensioni di accoppiamento consigliate

Uscita

Estremità albero cilindrico riduttore				Fissaggio		
C	140	M	1	F	10	g

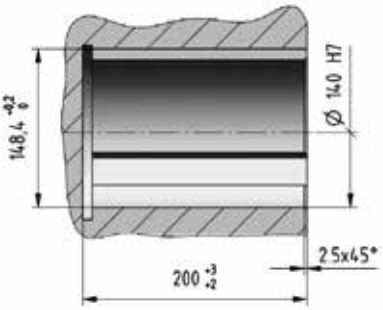

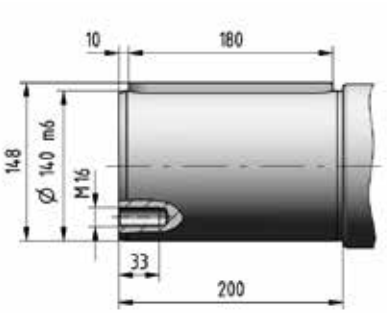

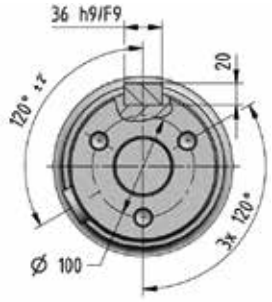

Dimensioni di accoppiamento consigliate

Uscita

Estremità albero scanalato riduttore				Fissaggio		
S	130	M	1	F	10	g

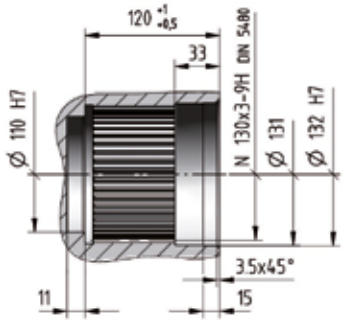

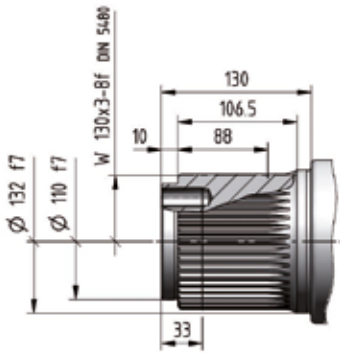

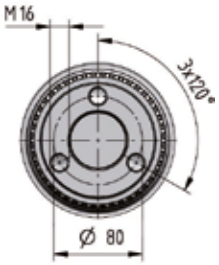

Dimensioni di accoppiamento consigliate

Uscita

Albero cavo riduttore per fissaggio pendolare				Fissaggio		
H	140	M	1	A	10	g

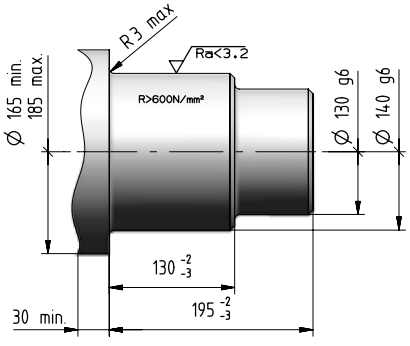

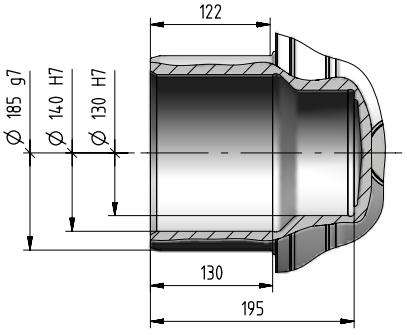

060A - Dettagli lato uscita

Dimensioni di accoppiamento consigliate

Uscita

Albero cavo scanalato riduttore				Fissaggio		
Z	130	M	1	F	05	g

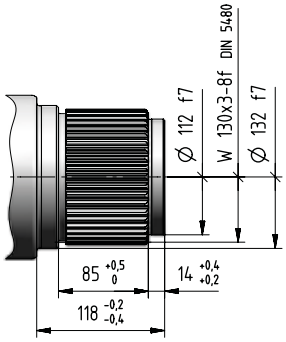

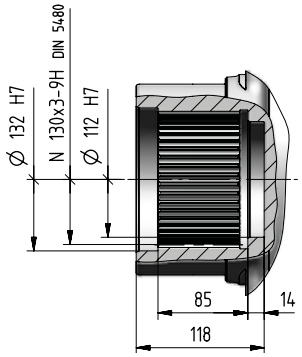

Dimensioni di accoppiamento consigliate

Uscita

Albero cavo scanalato riduttore con bloccaggio assiale				Fissaggio		
T	130	M	1	A	05	g

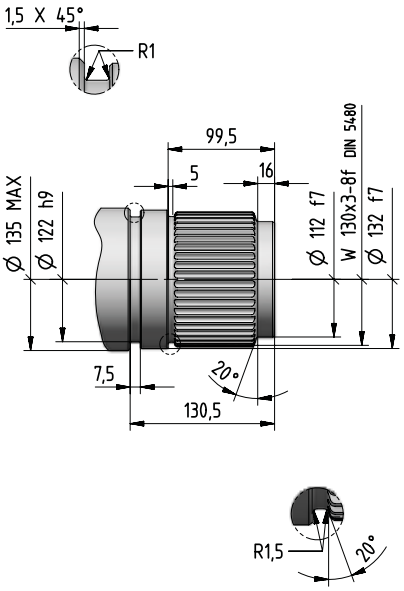

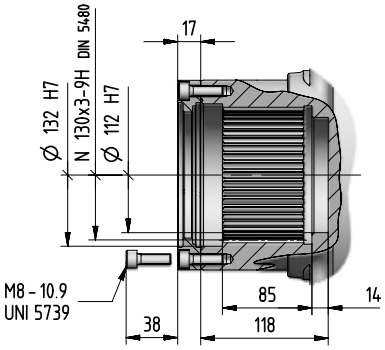

060A - Dettagli lato entrata

Entrata

Estremità albero cilindrico riduttore		Lunghezza albero
C...	x	...

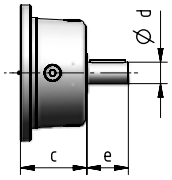

Entrata

Flangia entrata ortogonali		Lunghezza albero
J...	x	...

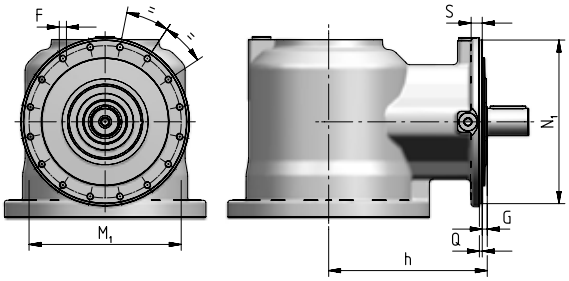

Rotismo	N_1 Ø h6	Q	G	h	S	M_1 Ø	F Ø
2EB	321	5	11	336	20	300	M14 (n. 16)
3EB	274	4,5	13	278	18	255	M12 (n. 16)
4EB	184	3,5	10	185	12	171	M8 (n. 12)

Tipo estremità albero cilindrico - CODICE			Dimensioni di accoppiamento consigliate
J24 x 50		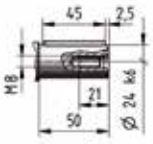	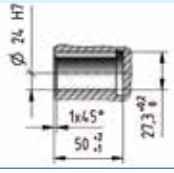
J30 x 58	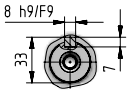	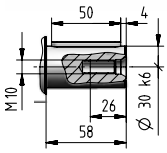	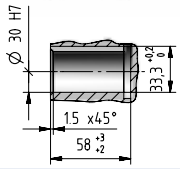
C38 x 58 **J38 x 58**	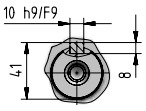	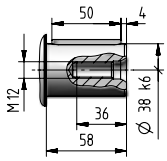	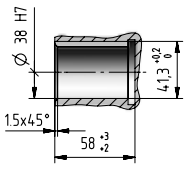
C48 x 82 **J48 x 82**	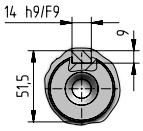	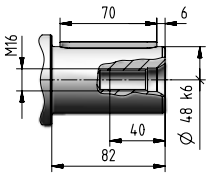	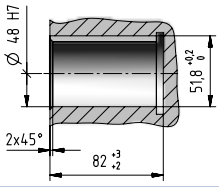
C60 x 105 **J60 x 105**	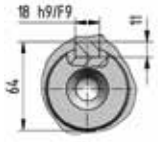	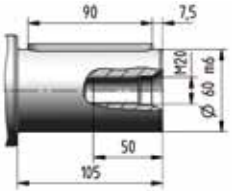	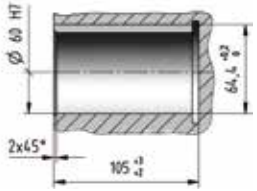
C70 x 105	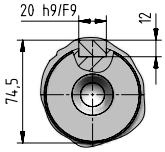	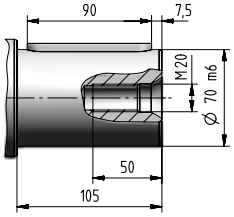	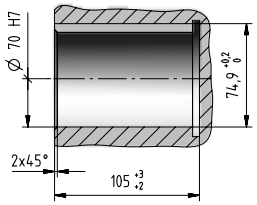

060A - Dettagli lato entrata

Entrata

Entrata motore elettrico IEC

I... x ...

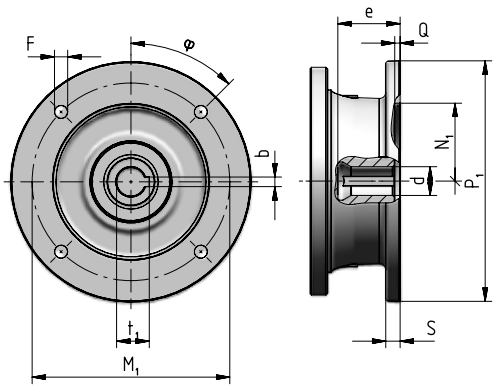

Grand. motore IEC	Codicee	P_1 ∅	S	d ∅	e max	b F9	t_1	M_1	F ∅		φ	N_1 ∅ G7	Q
71	**I14×160**	160	–	14 F6	32	5	16,3	130	M8 × 16	(n.4)	45°	110	4,5
80	**I19×200**	200	12	19 F6	41,5	6	21,8	165	11	(n.4)	45°	130	4,5
90	**I24×200**	200	12	24 F6	52	8	27,3	165	11	(n.4)	45°	130	4,5
100	**I28×250**	250	14	28 F6	62	8	31,3	215	14	(n.4)	45°	180	5
112	**I28×250**	250	14	28 F6	62	8	31,3	215	14	(n.4)	45°	180	5
132	**I38×300**	300	14	38 F6	82	10	41,3	265	14	(n.4)	45°	230	5
160	**I42×350**	350	15	42 F6	113	12	45,3	300	18	(n.4)	45°	250	6
180	**I48×350**	350	15	48 F6	113	14	51,8	300	18	(n.4)	45°	250	6
200	**I55×400**	400	15	55 E6	113	16	59,3	350	18	(n.4)	45°	300	6
225	**I60×450**	450	18	60 E6	143	18	64,4	400	18	(n.8)	22,5°	350	6
250	**I65×550**	550	18	65 E6	142	18	69,4	500	18	(n.8)	22,5°	450	6
280	**I75×550**	550	18	75 E6	142	20	79,9	500	18	(n.8)	22,5°	450	6

Entrata

Entrata universale

U

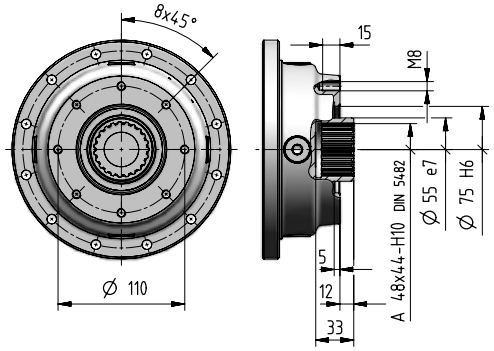

Per maggiori informazioni ved. cap. 8.7

060A - Accessori

Rosetta di arresto Codice: **,SW130** [inclusa]

kg 1,8

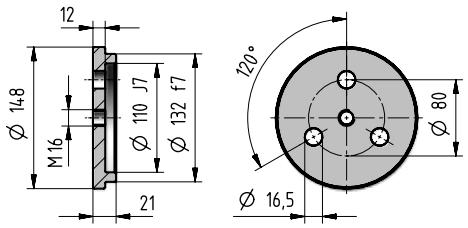

Boccola scanalata Codice: **,SB130** [inclusa]

kg 11,7

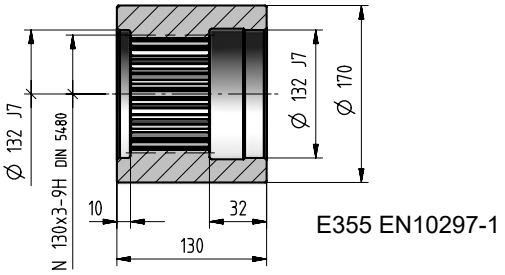

E355 EN10297-1

Flangia ruota Codice: **,WF130** [inclusa]

kg 37

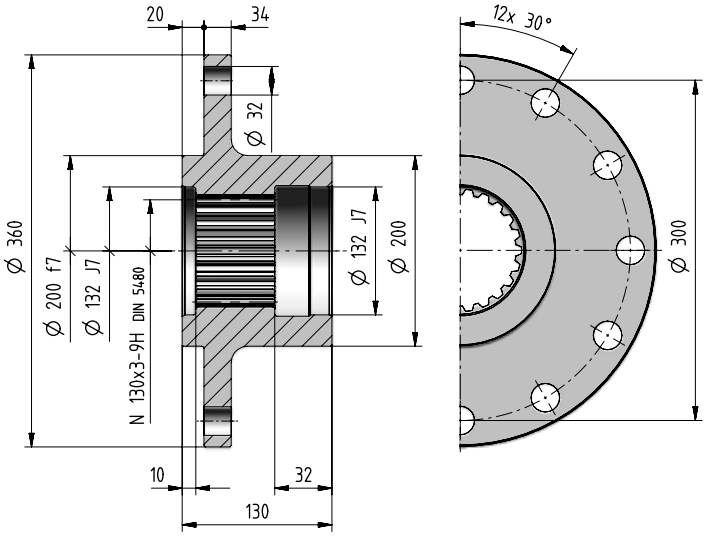

Barra scanalata Codice: **,SC130**

kg 31,2

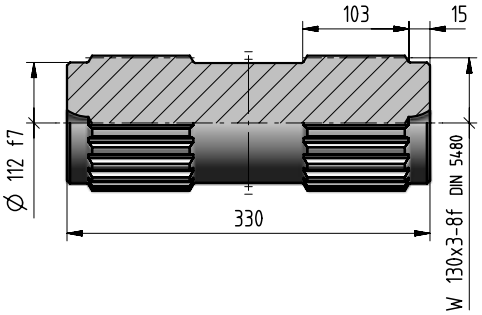

Flangia ruota Codice: **,WT130**

kg 43

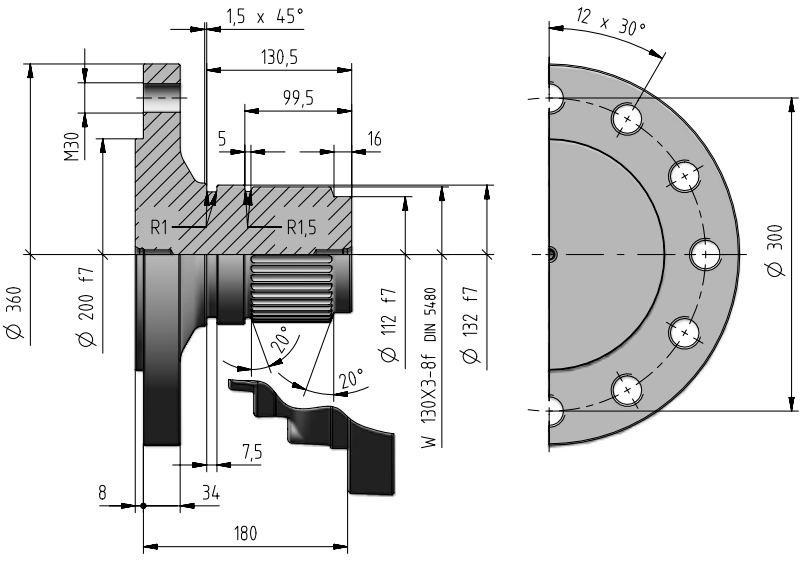

Braccio di reazione Codice: ,TA10g

[incluso]

kg 26

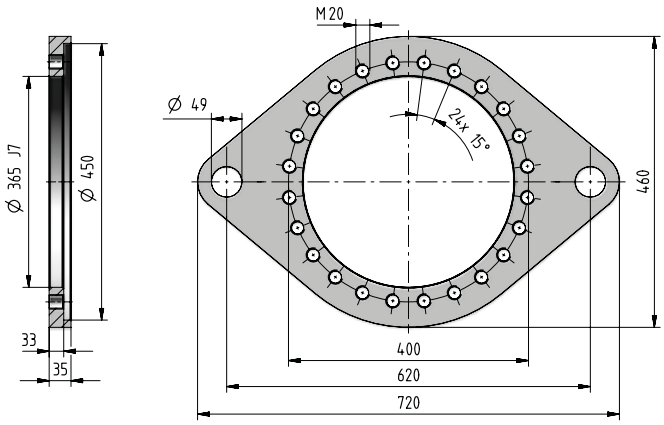

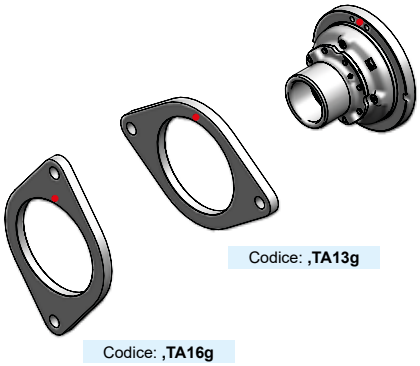

- Foro di riferimento per l'identificazione della forma costruttiva.

Unità di bloccaggio Codice: ,SD185

kg 46

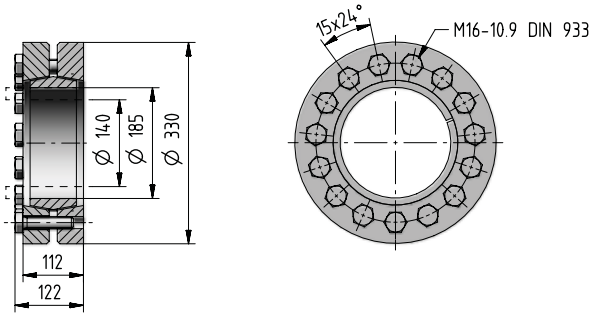

Se si desidera il braccio di reazione già montato, occorre indicare la posizione relativa tra il braccio e il riduttore. Tale posizione è individuata dal foro superiore di fissaggio della flangia (indicato in rosso nella figura).

Staffa piede Code: ,FB10g

[included]

kg 61,5

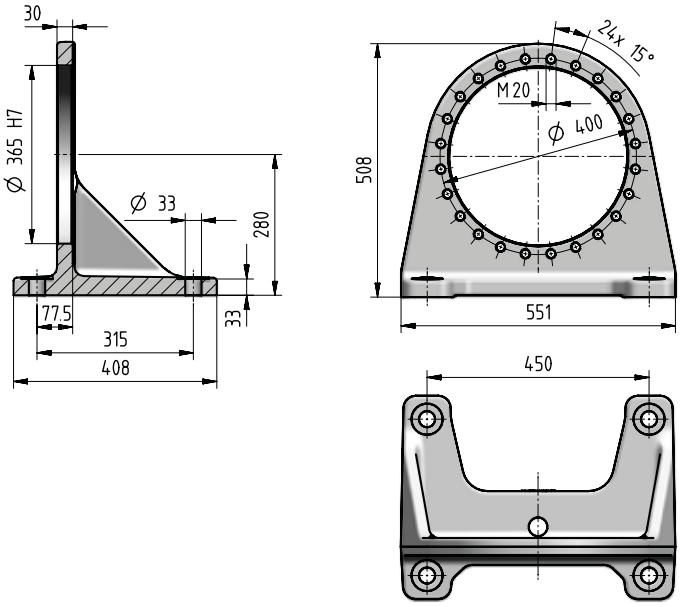

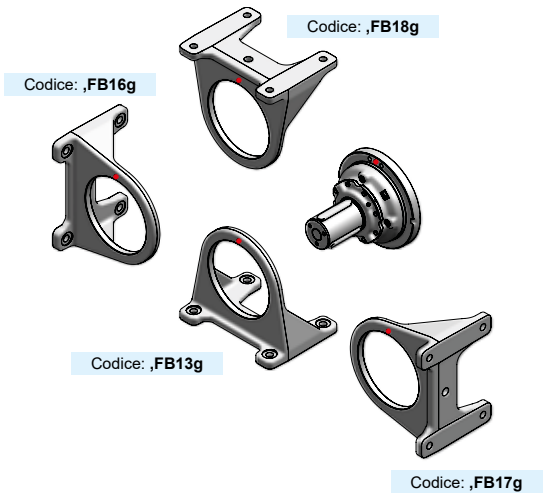

- Foro di riferimento per l'identificazione della forma costruttiva.

In presenza di un carico radiale $F_{r2} \geq 70\%$ del valore max di F_{r2amm}, occorre prevedere un piede supplementare. Se oltre al carico radiale agisce anche un carico assiale F_{a2}, tale limite va ridotto del 60%.

060A - Carichi radiali F_{r2} [N] e assiali F_{a2} [N]

Carichi radiali $\boldsymbol{F}_{r2\ amm}$ e assiali $\boldsymbol{F}_{a2\ amm}$ ammessi sull'estremità d'albero lento del riduttore.
Per ulteriori informazioni ved. cap. 2.2.

Lato uscita: **C140M1 F10g**
S130M1 F10g

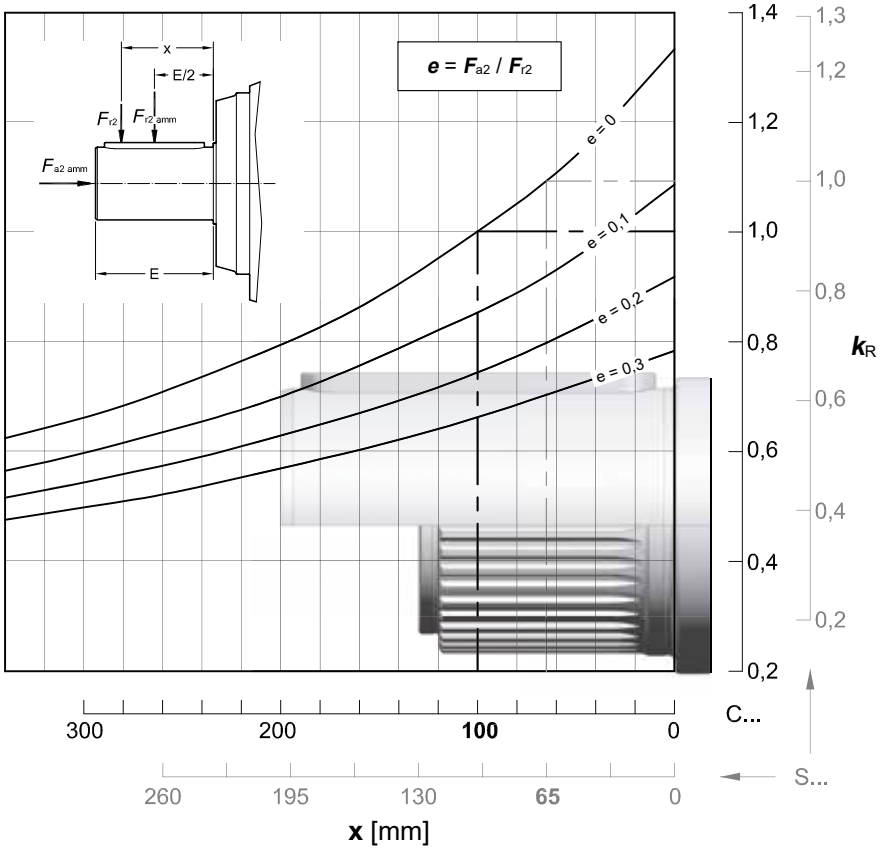

$n_2 \times L_h$	$F_{r2\ amm}$		$F_{a2\ amm}$	$F_{a2\ amm}$
$min^{-1} \cdot h$	C ...	S ...	←	→
< 18 000	236 000	250 000	80 000	Da valutare
22 400	224 000	250 000	80 000	
28 000	212 000	224 000	80 000	
35 500	190 000	212 000	75 000	
45 000	180 000	200 000	71 000	
56 000	170 000	190 000	67 000	
71 000	160 000	170 000	60 000	
90 000	150 000	160 000	56 000	
112 000	140 000	150 000	53 000	
140 000	132 000	140 000	50 000	
180 000	118 000	132 000	47 500	
224 000	112 000	125 000	42 500	
280 000	106 000	112 000	40 000	
355 000	95 000	106 000	37 500	
450 000	90 000	100 000	35 500	
560 000	85 000	95 000	33 500	
710 000	80 000	85 000	31 500	
900 000	75 000	80 000	28 000	
1 120 000	71 000	75 000	26 500	
1 400 000	63 000	71 000	25 000	
1 800 000	60 000	67 000	23 600	
2 240 000	56 000	60 000	22 400	
2 800 000	53 000	56 000	20 000	
max	**236 000**	**250 000**	**80 000**	**45 000**

060A - Carichi radiali F_{r1} [N] sull'estremità d'albero veloce

Carichi radiali $F_{r1\ amm}$ ammessi sull'estremità d'albero veloce del riduttore **coassiale**.
Per ulteriori informazioni, ved. cap. 2.2.

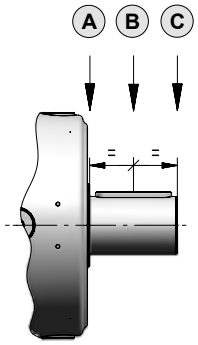

$n_1 \times L_h$	Rotismo 2EL			3EL			4EL		
	A	B	C	A	B	C	A	B	C
900 000	45 000	31 500	23 600	20 000	14 000	10 600	14 000	8 500	5 300
1 120 000	42 500	28 000	22 400	19 000	12 500	9 500	13 200	8 000	5 000
1 400 000	37 500	26 500	20 000	17 000	11 800	9 000	11 800	7 100	4 500
1 800 000	35 500	25 000	19 000	16 000	10 600	8 000	11 200	6 700	4 250
2 240 000	33 500	22 400	17 000	15 000	10 000	7 500	10 000	6 300	4 000
2 800 000	30 000	21 200	16 000	14 000	9 500	7 100	9 500	5 600	3 550
3 550 000	28 000	19 000	15 000	12 500	8 500	6 700	9 000	5 300	3 350
4 500 000	26 500	18 000	14 000	11 800	8 000	6 000	8 000	5 000	3 150
5 600 000	23 600	17 000	12 500	11 200	7 500	5 600	7 500	4 500	2 800
7 100 000	22 400	15 000	11 800	10 000	6 700	5 300	7 100	4 250	2 650
9 000 000	21 200	14 000	11 200	9 500	6 300	4 750	6 300	4 000	2 500
11 200 000	19 000	13 200	10 000	8 500	6 000	4 500	6 000	3 550	2 240
14 000 000	18 000	12 500	9 500	8 000	5 600	4 250	5 600	3 350	2 120
18 000 000	16 000	11 200	8 500	7 500	5 000	3 750	5 000	3 150	1 900
22 400 000	15 000	10 600	8 000	6 700	4 750	3 550	4 750	2 800	1 800
28 000 000	14 000	10 000	7 500	6 300	4 250	3 350	4 500	2 650	1 700
35 500 000	13 200	9 000	7 100	6 000	4 000	3 000	4 000	2 500	1 600
45 000 000	11 800	8 500	6 300	5 300	3 750	2 800	3 750	2 240	1 400

Nota: Nel caso di entrata con ventola e accessorio ventola di raffreddamento di pag. 7.10, moltiplicare i valori indicati in tabella per 0.63.

Carichi radiali F_{r1amm} ammessi sull'estremità d'albero veloce del riduttore **ortogonale**.
Per ulteriori informazioni, ved. cap. 2.2.

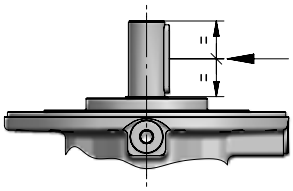

$n_1 \times L_h$	Rotismo 2EB			3EB		4EB	
	$i_N \leq 16$	$i_N = 20$	$i_N = 25$	$i_N \leq 125$	$i_N \geq 140$	$i_N \leq 630$	$i_N \geq 710$
900 000	10 600	8 000	6 700	8 000	6 700	4 000	3 350
1 120 000	10 000	7 500	6 300	7 500	6 300	3 750	3 150
1 400 000	9 000	6 700	5 600	6 700	5 600	3 550	2 800
1 800 000	8 500	6 300	5 300	6 300	5 300	3 150	2 650
2 240 000	8 000	6 000	5 000	6 000	5 000	3 000	2 500
2 800 000	7 100	5 300	4 500	5 300	4 500	2 800	2 240
3 550 000	6 700	5 000	4 250	5 000	4 250	2 500	2 120
4 500 000	6 300	4 750	4 000	4 750	4 000	2 360	2 000
5 600 000	5 600	4 250	3 550	4 250	3 550	2 240	1 800
7 100 000	5 300	4 000	3 350	4 000	3 350	2 000	1 700
9 000 000	5 000	3 750	3 150	3 750	3 150	1 900	1 600
11 200 000	4 500	3 350	2 800	3 350	2 800	1 700	1 400
14 000 000	4 250	3 150	2 650	3 150	2 650	1 600	1 320
18 000 000	4 000	3 000	2 500	3 000	2 500	1 500	1 250
22 400 000	3 550	2 650	2 240	2 650	2 240	1 400	1 120
28 000 000	3 350	2 500	2 120	2 500	2 120	1 250	1 060
35 500 000	3 150	2 360	2 000	2 360	2 000	1 180	1 000
45 000 000	2 800	2 120	1 800	2 120	1 800	1 120	900

Pagina bianca.

Indice

Riepilogo dati e prestazioni	4.208
Dimensioni	4.210
Dettagli lato uscita	4.212
Dettagli lato entrata	4.214
Accessori	4.216
Carichi radiali F_{r2} e assiali F_{a2}	4.218
Carichi radiali F_{r1} sull'albero entrata	4.219

085A - Riepilogo dati e prestazioni

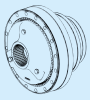

	i_N	i_{eff}	L_h = 10 000 h n_1 min^{-1} n_2 min^{-1} M_{N2} N m 1 400	900	500	M_{N2max} M_{2max} N m	n_{1max} n_{1peak} min^{-1}	n_1 = 1 400 min^{-1} Pt [kW] at 20°C 40°C –		
2EL	16	**17,1**	82,0 50 960	52,7 58 180	29,3 68 830	90 000 140 000	2 000 2 800	60 45	–	–
	22,4	**21,9**	63,9 53 370	41,1 60 930	22,8 69 890	90 000 140 000	2 000 2 800			
	25	**24,4**	57,3 54 510	36,8 56 460	20,5 58 530	88 250 136 000	2 000 2 800			
	28	**27,8**	50,4 56 920	32,4 58 490	18,0 60 630	80 000 140 000	2 000 2 800			
	31,5	**31**	45,1 57 300	29,0 58 880	16,1 61 040	80 000 140 000	2 000 2 800			
3EL	63	**60,1**	23,3 69 800	15,0 71 720	8,33 74 350	90 000 140 000	2 240 2 800	42,5 31,5	63 47,5	82,5 63
	71	**71,3**	19,6 70 530	12,6 72 470	7,02 75 130	90 000 140 000	2 240 3 150			
	80	**77,1**	18,2 70 870	11,7 72 820	6,49 75 570	90 000 140 000	2 240 2 800			
	90	**90,4**	15,5 71 570	9,96 73 540	5,53 77 420	90 000 140 000	2 240 3 550			
	100	**106**	13,2 72 280	8,48 74 260	4,71 79 320	90 000 140 000	2 240 3 550			
	112	**116**	12,1 72 670	7,76 74 670	4,31 79 630	90 000 140 000	2 240 3 550			
	125	**129**	10,8 62 550	6,95 64 270	3,86 68 010	80 000 140 000	2 240 3 150			
	140	**136**	10,3 73 390	6,61 75 410	3,67 80 420	90 000 140 000	2 240 3 550			
	160	**167**	8,37 74 330	5,38 77 750	2,99 81 440	90 000 140 000	2 240 3 550			
	180	**187**	7,50 62 250	4,82 63 960	2,68 66 310	90 000 136 000	2 240 3 550			
	200	**193**	7,27 64 100	4,67 66 090	2,59 72 230	80 000 140 000	2 240 3 550			
	224	**212**	6,60 64 480	4,24 67 060	2,36 73 300	80 000 140 000	2 240 3 550			
	250	**237**	5,91 64 920	3,80 68 180	2,11 74 520	80 000 140 000	2 240 3 550			

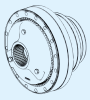

	i_N	i_{eff}	L_h = 10 000 h n_1 min^{-1} n_2 min^{-1} M_{N2} N m 1 400	900	500	M_{N2max} M_{2max} N m	n_{1max} n_{1peak} min^{-1}	n_1 = 1 400 min^{-1} Pt [kW] at 20°C 40°C –		
4EL	200	**211**	6,63 75 400	4,26 80 540	2,37 88 030	90 000 140 000	2 500 2 800	30 22,4	45 33,5	60 45
	250	**251**	5,58 77 310	3,59 82 650	1,99 90 000	90 000 140 000	2 800 3 550			
	280	**297**	4,71 79 330	3,03 84 820	1,68 90 000	90 000 140 000	2 800 3 550			
	315	**318**	4,40 80 140	2,83 85 680	1,57 90 000	90 000 140 000	2 800 4 000			
	355	**344**	4,07 67 470	2,62 72 140	1,45 78 850	80 000 140 000	2 500 2 800			
	400	**382**	3,67 80 420	2,36 82 630	1,31 85 670	90 000 140 000	2 800 3 550			
	450	**443**	3,16 84 260	2,03 90 000	1,13 90 000	90 000 140 000	2 800 4 000			
	500	**479**	2,93 85 250	1,88 90 000	1,04 90 000	90 000 140 000	2 800 4 000			
	560	**562**	2,49 87 340	1,60 90 000	0,890 90 000	90 000 140 000	2 800 4 000			
	630	**659**	2,12 89 490	1,36 90 000	0,758 90 000	90 000 140 000	2 800 4 000			
	710	**721**	1,94 83 620	1,25 85 920	0,694 90 000	90 000 140 000	2 800 4 000			
	800	**846**	1,65 84 450	1,06 87 550	0,591 90 000	90 000 140 000	2 800 4 000			
	900	**886**	1,58 84 690	1,02 88 160	0,564 90 000	90 000 140 000	2 800 4 000			
	1000	**1040**	1,35 85 520	0,865 90 000	0,481 90 000	90 000 140 000	2 800 4 000			
	1120	**1124**	1,25 80 000	0,801 80 000	0,445 80 000	80 000 140 000	2 800 4 000			
	1250	**1278**	1,10 87 150	0,704 90 000	0,391 90 000	90 000 140 000	2 800 4 000			
	1400	**1471**	0,951 80 000	0,612 80 000	0,340 80 000	80 000 140 000	2 800 4 000			
	1600	**1621**	0,864 80 000	0,555 80 000	0,308 80 000	80 000 140 000	2 800 4 000			
	1800	**1808**	0,774 80 000	0,498 80 000	0,277 80 000	80 000 140 000	2 800 4 000			

085A - Riepilogo dati e prestazioni

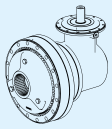

	i_N	i_{eff}	L_h = 10 000 h n_1 min^{-1} n_2 min^{-1} M_{N2} N m 1 400	900	500	M_{N2max} M_{2max} N m	n_{1max} n_{1peak} min^{-1}	n_1 = 1 400 min^{-1} Pt [kW] at 20°C 40°C –		
2EB	10	**10,4**	-	86,3 35 280	47,9 42 080	60 730 73 000	1 120 2 500	50 37,5	–	–
	12,5	**13,2**	-	68,0 44 740	37,8 53 370	77 030 92 500	1 120 2 500			
	16	**16,7**	83,8 39 790	53,9 45 430	29,9 54 190	71 890 87 500	1 400 2 500			
	20	**21,2**	66,1 33 430	42,5 38 160	23,6 45 520	62 650 77 500	1 800 2 500			
	25	**26,5**	52,9 31 430	34,0 35 890	18,9 42 810	50 070 60 000	1 800 2 500			
3EB	45	**42,7**	32,8 36 120	21,1 41 240	11,7 49 200	60 250 73 000	1 800 3 550	35,5 26,5	53 40	69 53
	56	**54,8**	25,6 46 360	16,4 52 930	9,13 63 140	77 320 92 500	1 800 3 550			
	63	**61,1**	22,9 51 720	14,7 59 050	8,18 61 920	86 260 103 000	1 800 3 550			
	71	**69,5**	20,1 58 800	13,0 61 870	7,20 64 140	80 000 118 000	1 800 3 550			
	80	**77,5**	18,1 60 620	11,6 62 280	6,45 64 570	80 000 132 000	1 800 3 550			
	90	**87,7**	16,0 59 270	10,3 62 760	5,70 65 060	80 000 112 000	2 240 3 550			
	100	**97,8**	14,3 61 490	9,20 63 180	5,11 65 500	80 000 125 000	2 240 3 550			
	112	**111**	12,6 60 960	8,10 63 680	4,50 66 470	80 000 97 500	2 500 3 550			
	125	**124**	11,3 62 390	7,26 64 110	4,03 67 580	80 000 109 000	2 500 3 550			
	140	**139**	10,1 48 020	6,48 53 280	3,60 56 870	63 550 77 500	2 500 3 550			
	160	**155**	9,03 53 580	5,80 59 440	3,22 63 450	70 900 87 500	2 500 3 550			

Valori riferiti a $n_1 = n_{1\,max}$.

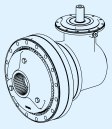

	i_N	i_{eff}	L_h = 10 000 h n_1 min^{-1} n_2 min^{-1} M_{N2} N m 1 400	900	500	M_{N2max} M_{2max} N m	n_{1max} n_{1peak} min^{-1}	n_1 = 1 400 min^{-1} Pt [kW] at 20°C 40°C –		
4EB	160	**150**	9,32 59 790	5,99 68 260	3,33 81 420	90 000 122 000	2 240 4 000	28 21,2	42,5 31,5	56 42,5
	180	**178**	7,86 70 950	5,05 78 490	2,81 85 790	90 000 140 000	2 240 4 000			
	200	**193**	7,27 74 970	4,67 79 240	2,59 82 150	90 000 140 000	2 240 4 000			
	224	**226**	6,19 76 100	3,98 81 360	2,21 88 930	90 000 140 000	2 240 4 000			
	250	**243**	5,76 76 950	3,70 80 380	2,06 83 330	90 000 140 000	2 800 4 000			
	280	**285**	4,91 78 830	3,16 84 280	1,75 90 000	90 000 140 000	2 800 4 000			
	315	**335**	4,18 80 760	2,69 86 340	1,49 90 000	90 000 140 000	2 800 4 000			
	355	**366**	3,83 80 220	2,46 82 420	1,37 85 450	90 000 140 000	2 800 4 000			
	400	**424**	3,30 83 720	2,12 89 500	1,18 90 000	90 000 140 000	2 800 4 000			
	450	**464**	3,02 81 390	1,94 83 630	1,08 87 370	90 000 140 000	2 800 4 000			
	500	**518**	2,70 71 780	1,74 76 750	0,966 80 000	80 000 140 000	2 800 4 000			
	560	**545**	2,57 82 200	1,65 84 460	0,918 89 520	90 000 140 000	2 800 4 000			
	630	**669**	2,09 83 240	1,34 85 530	0,747 90 000	90 000 140 000	2 800 4 000			
	710	**736**	1,90 75 700	1,22 80 000	0,680 80 000	80 000 140 000	2 800 4 000			
	800	**837**	1,67 84 390	1,08 87 400	0,598 90 000	90 000 140 000	2 800 4 000			
	900	**864**	1,62 77 560	1,04 80 000	0,579 80 000	80 000 140 000	2 800 4 000			
	1000	**963**	1,45 78 860	0,934 80 000	0,519 80 000	80 000 140 000	2 800 4 000			
	1120	**1061**	1,32 80 000	0,848 80 000	0,471 80 000	80 000 140 000	2 800 4 000			
	1250	**1184**	1,18 80 000	0,760 80 000	0,422 80 000	80 000 140 000	2 800 4 000			

085A - Dimensioni

4.212

C160M1 F10h

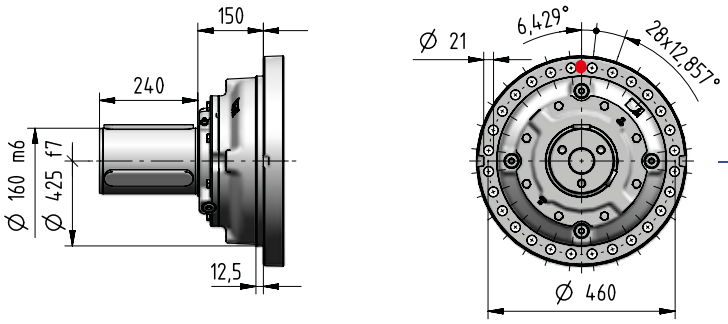

4.212

S150M1 F10h

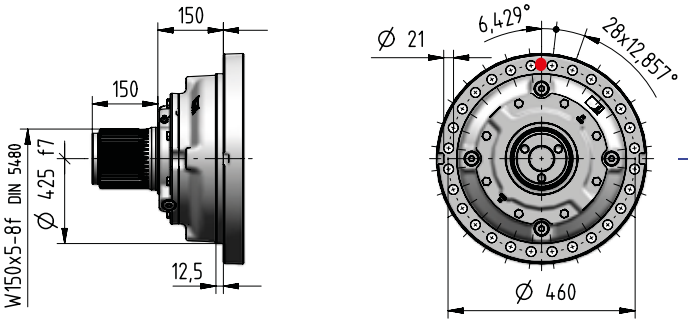

4.212

H160M1 A10h

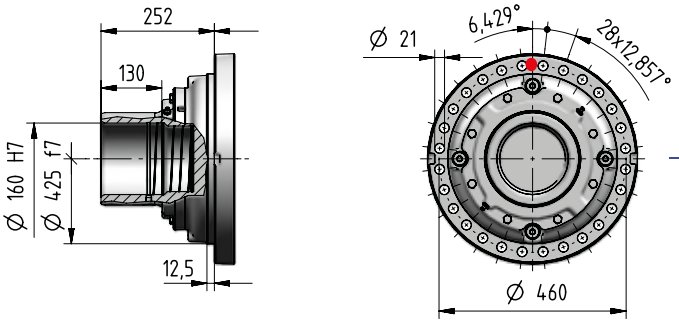

4.213

T150M1 A05h

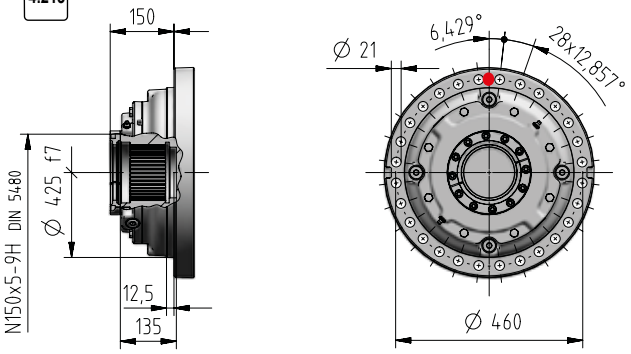

4.213

Z150M1 F05h

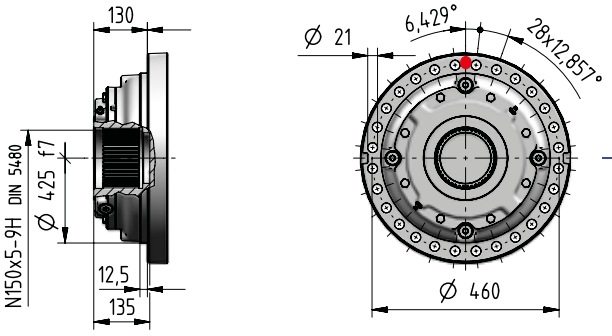

kg	Opzioni in entrata Codice														Opzioni in uscita (Δ) Codice				
	I14×160	I19×200	I24×200	I28×250	I38×300	I42×350	I48×350	I55×400	I60×450	I65×550	I75×550	C...	U...	J...	C...	S...	H...	Z...	T...
1EL	-	-	-	-	-	-	-	-	-	-	-	-	-	-					
2EL	-	-	-	-	-	430	430	430	440	450	450	440	-	-					
3EL	-	-	-	-	450	450	450	460	470	470	470	460	-	-					
4EL	-	-	-	460	460	460	460	470	479	-	-	460	447	-	+0	-14	-10,5	-10,5	-8,5
2EB	-	-	-	-	-	360	360	360	380	380	380	658	-	-					
3EB	-	-	-	-	500	500	500	500	510	520	520	506	-	480					
4EB	-	-	-	490	490	500	500	500	509	-	-	495	487	480					

085A - Dimensioni

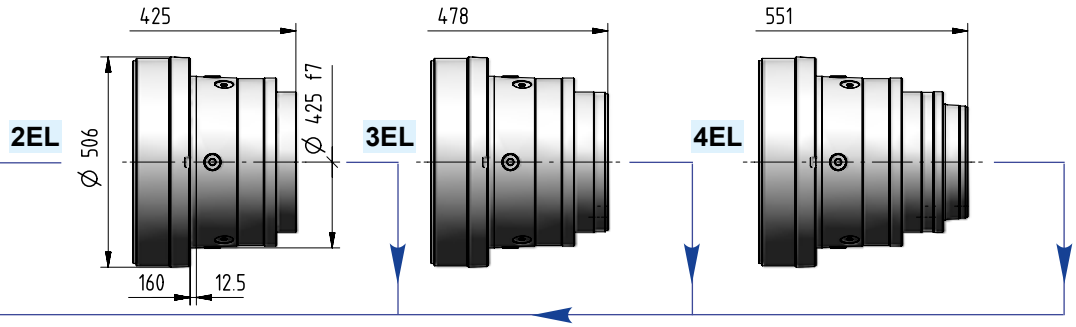

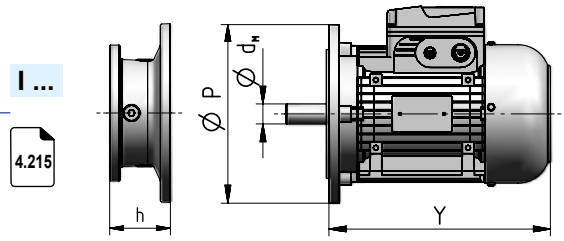

Grand. motore IEC	d_M×P	Y		Rotismo 2EL	3EL	4EL	2EB	3EB	4EB	Codice
			1)	Dimensione **h**						
100	I28×250	310	405	–	–	103	–	–	103	**I28×250**
112	I28×250	336	435	–	–	103	–	–	103	**I28×250**
132	I38×300	445	553	–	133,5	120	–	133,5	120	**I38×300**
160	I42×350	573	640	111	159	153	111	159	153	**I42×350**
180	I48×350	613	734	111	159	153	111	159	153	**I48×350**
200	I55×400	654	734	111	159	153	111	159	153	**I55×400**
225	I60×450	710	–	141	189	183	141	189	183	**I60×450**
250	I65×550	735	–	141	189	–	141	189	–	**I65×550**
280	I75×550	819	–	141	189	–	141	189	–	**I75×550**

1) Valori validi per motore autofrenante; per altre dimensioni ved. cat. TX.

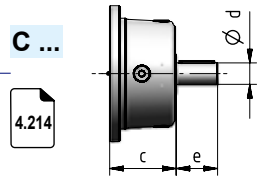

Rotismo	d	e	c	Codice
2EL	80	130	111	**C80×130**
3EL	60	105	138	**C60×105**
4EL	48	82	115	**C48×82**
2EB	80	130	111	**C80×130**
3EB	60	105	138	**C60×105**
4EB	48	82	115	**C48×82**

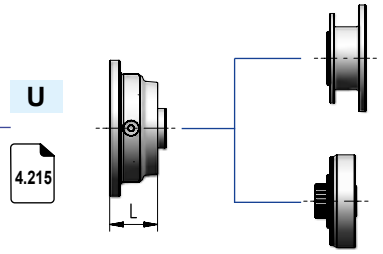

Rotismo	L	Codice
4EL	62	cap. 7
4EB	62	

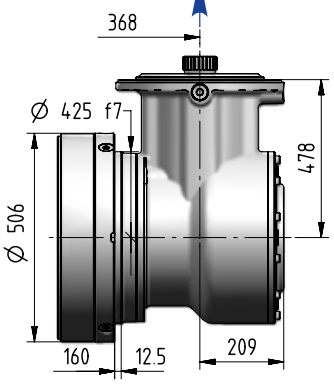

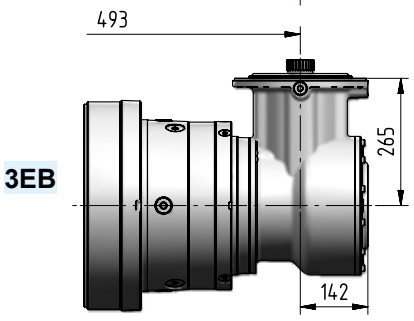

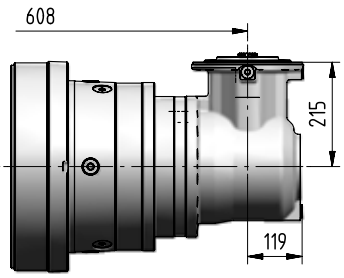

Ødxe	i_N	Codice
48×82	≤ 125	**J48×82**
38×58	≥ 140	**J38×58**

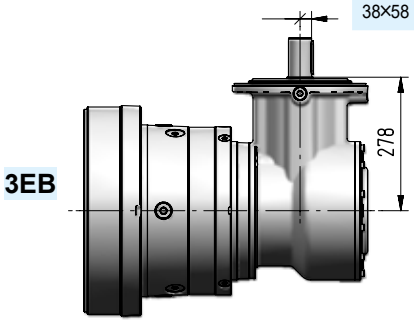

Ødxe	i_N	Codice
38×58	≤ 630	**J38×58**
30×58	≥ 710	**J30×58**

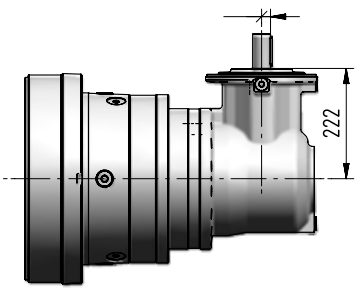

4.214

085A - Dettagli lato uscita

Dimensioni di accoppiamento consigliate

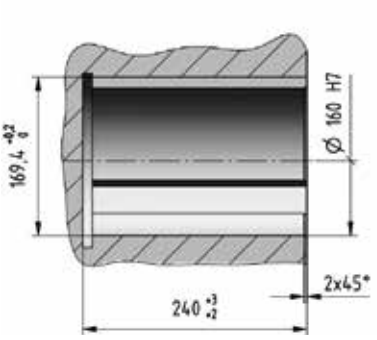

Uscita

Estremità albero cilindrico riduttore				Fissaggio		
C	160	M	1	F	10	h

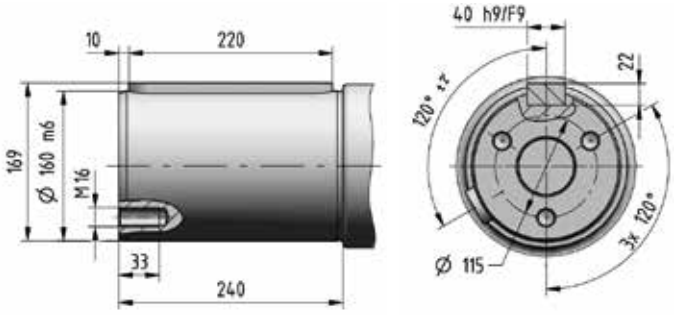

Dimensioni di accoppiamento consigliate

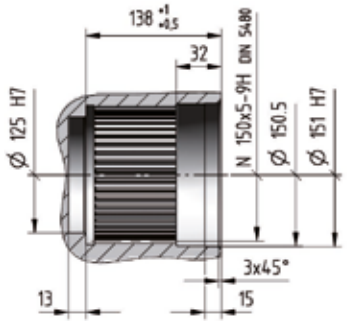

Uscita

Estremità albero scanalato riduttore				Fissaggio		
S	150	M	1	F	10	h

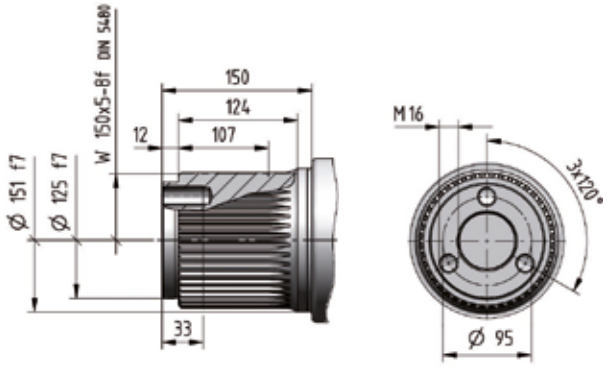

Dimensioni di accoppiamento consigliate

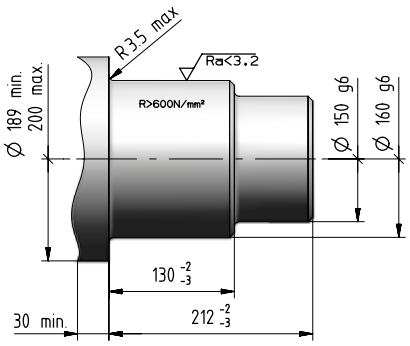

Uscita

Albero cavo riduttore per fissaggio pendolare				Fissaggio		
H	160	M	1	A	10	h

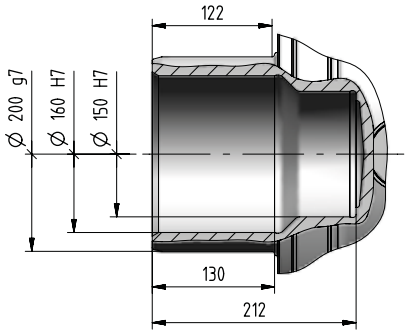

4

085A

085A - Dettagli lato uscita

Dimensioni di accoppiamento consigliate

Uscita

Albero cavo scanalato riduttore				Fissaggio		
Z	150	M	1	F	05	h

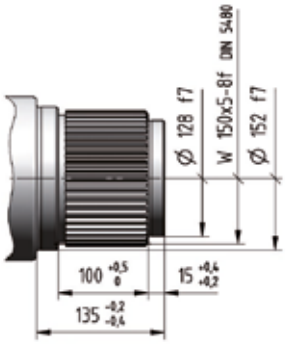

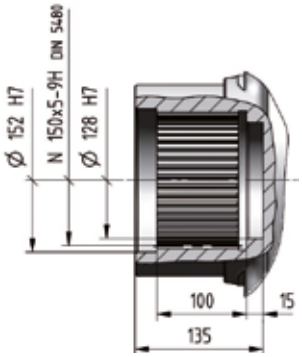

Dimensioni di accoppiamento consigliate

Uscita

Albero cavo scanalato riduttore con bloccaggio assiale				Fissaggio		
T	150	M	1	A	05	h

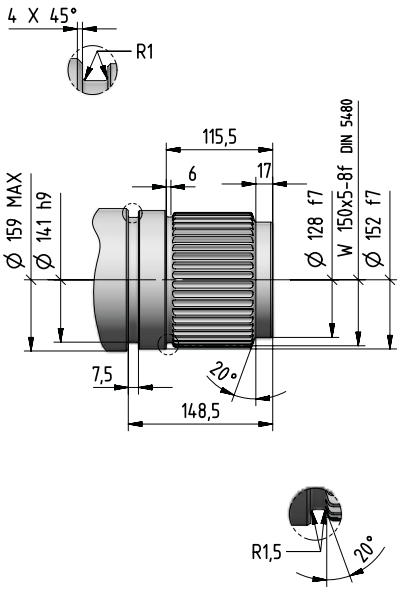

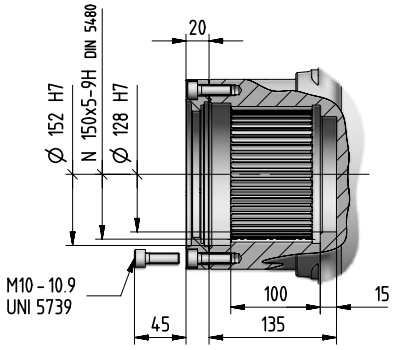

4

085A

085A- Dettagli lato entrata

Entrata

Estremità albero cilindrico riduttore		Lunghezza albero
C...	x	...

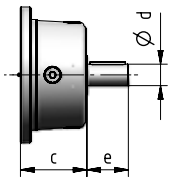

Entrata

Flangia entrata ortogonali		Lunghezza albero
J...	x	...

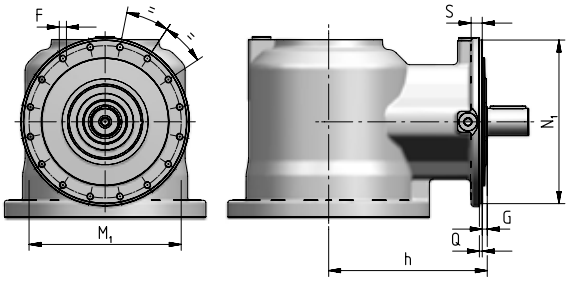

Rotismo	N_1 Ø h6	Q	G	h	S	M_1 Ø	F Ø
3EB	274	4,5	13	278	18	255	M12 (n. 16)
4EB	229	4	7	222	15	213	M10 (n. 16)

Tipo estremità albero cilindrico - CODICE

Dimensioni di accoppiamento consigliate

J30 x 58

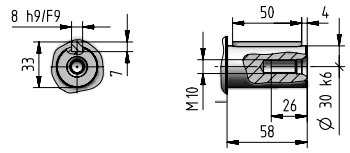

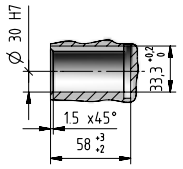

J38 x 58

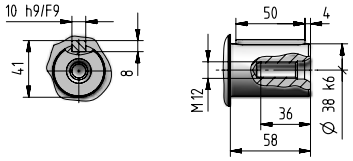

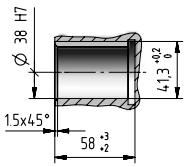

C48 x 82

J48 x 82

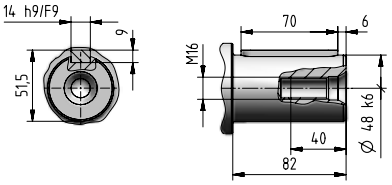

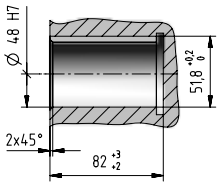

C60 x 105

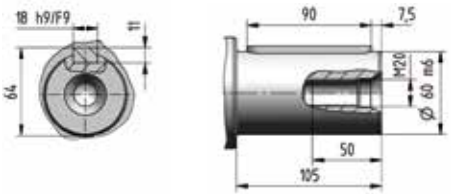

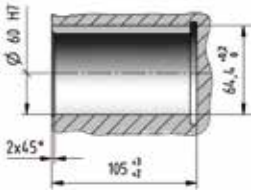

C80 x 130

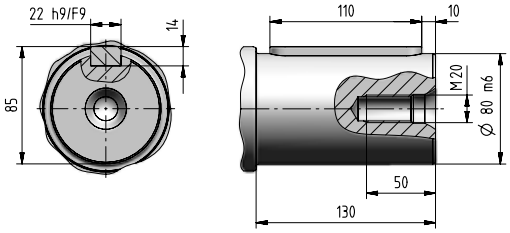

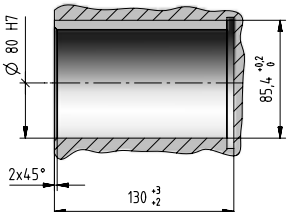

085A- Dettagli lato entrata

Entrata

Entrata motore elettrico IEC

I... x ...

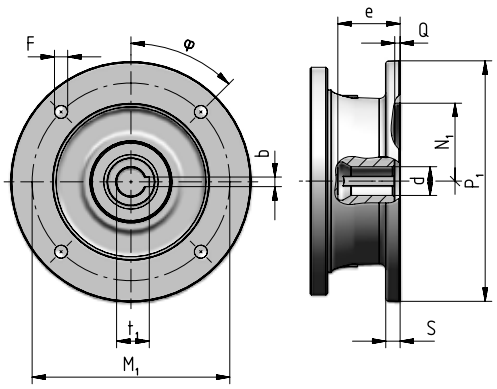

Grand. motore IEC	Codice	P_1 ∅	S	d ∅	e max	b F9	t_1	M_1	F ∅		φ	N_1 ∅ G7	Q
100	**I28×250**	250	14	28 F6	62	8	31,3	215	14	(n.4)	45°	180	5
112	**I28×250**	250	14	28 F6	62	8	31,3	215	14	(n.4)	45°	180	5
132	**I38×300**	300	14	38 F6	82	10	41,3	265	14	(n.4)	45°	230	5
160	**I42×350**	350	15	42 F6	113	12	45,3	300	18	(n.4)	45°	250	6
180	**I48×350**	350	15	48 F6	113	14	51,8	300	18	(n.4)	45°	250	6
200	**I55×400**	400	15	55 E6	113	16	59,3	350	18	(n.4)	45°	300	6
225	**I60×450**	450	18	60 E6	143	18	64,4	400	18	(n.8)	22,5°	350	6
250	**I65×550**	550	18	65 E6	142	18	69,4	500	18	(n.8)	22,5°	450	6
280	**I75×550**	550	18	75 E6	142	20	79,9	500	18	(n.8)	22,5°	450	6

Entrata

Entrata universale

U

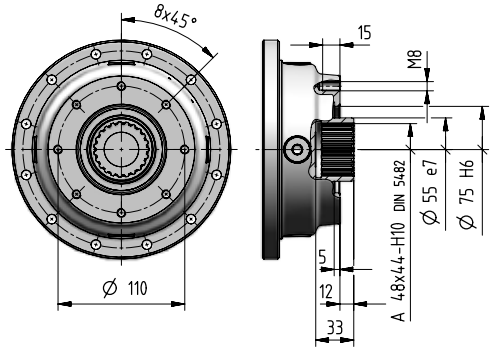

Per maggiori informazioni ved. cap. 8.7

085A - Accessori

Rosetta di arresto Codice: **,SW150** [inclusa]

2,5

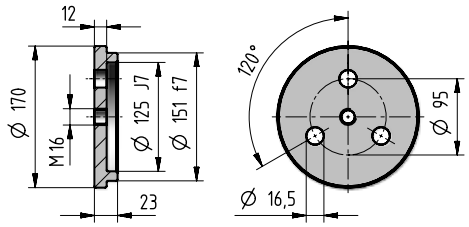

Boccola scanalata Codice: **,SB150** [inclusa]

19,5

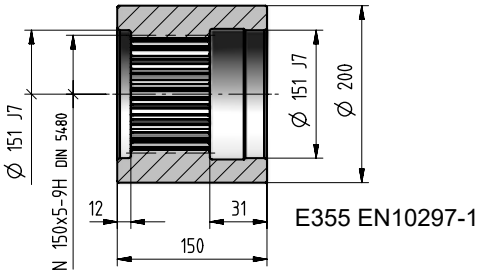

Flangia ruota Codice: **,WF150** [inclusa]

49,3

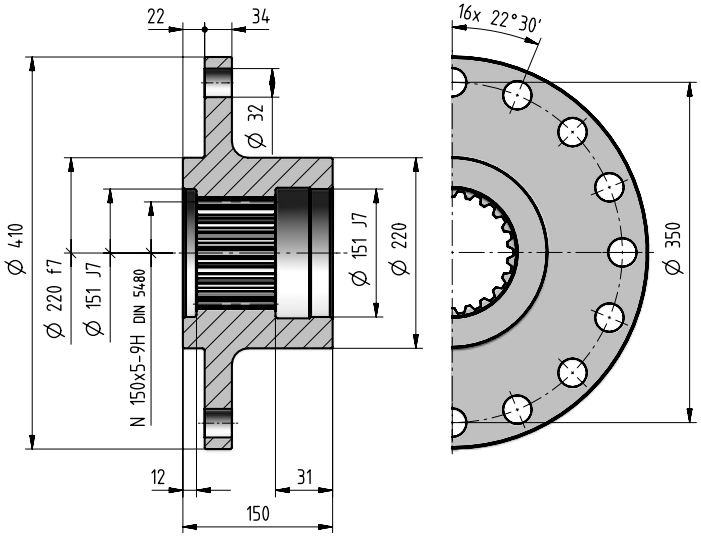

Barra scanalata Codice: **,SC150**

46,3

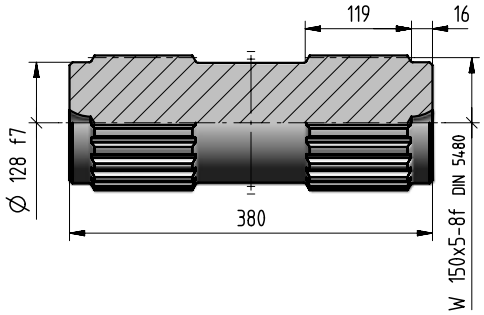

Flangia ruota Codice: **,WT150**

53

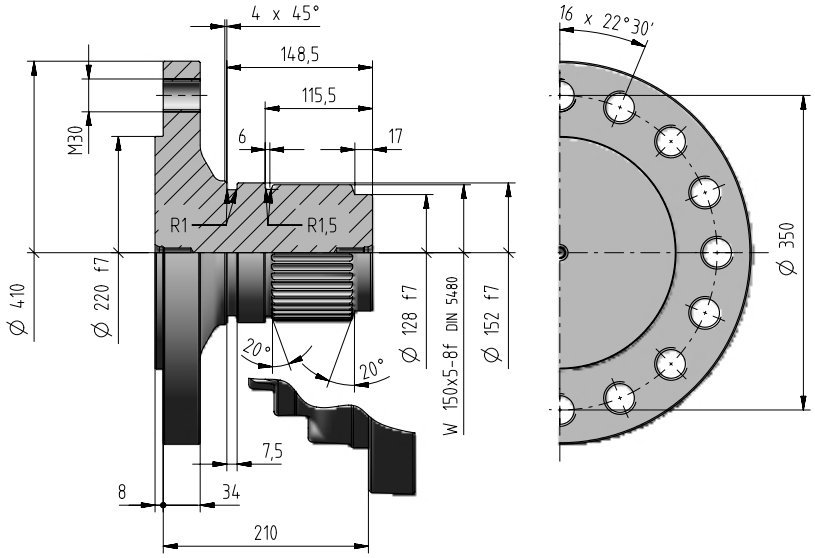

4

085A

Braccio di reazione Codice: ,TA10h

[incluso]

kg 36,6

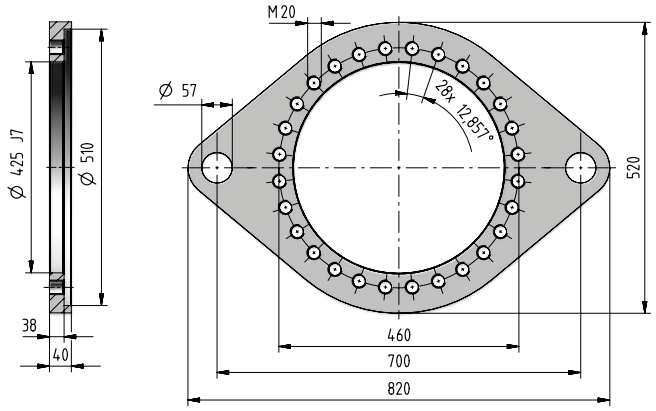

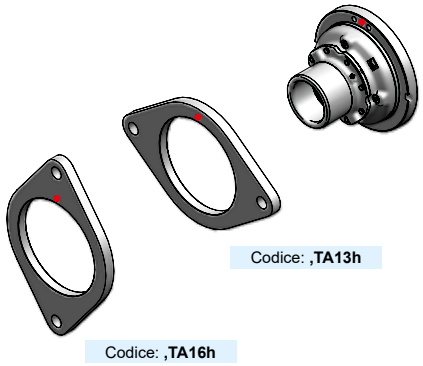

- Foro di riferimento per l'identificazione della forma costruttiva.

Unità di bloccaggio Codice: ,SD200

kg 51

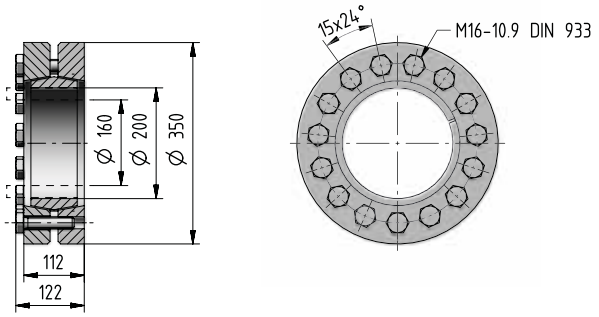

Se si desidera il braccio di reazione già montato, occorre indicare la posizione relativa tra il braccio e il riduttore. Tale posizione è individuata dal foro superiore di fissaggio della flangia (indicato in rosso nella figura).

Staffa piede Codice: ,FB10h

[inclusa]

kg 75,2

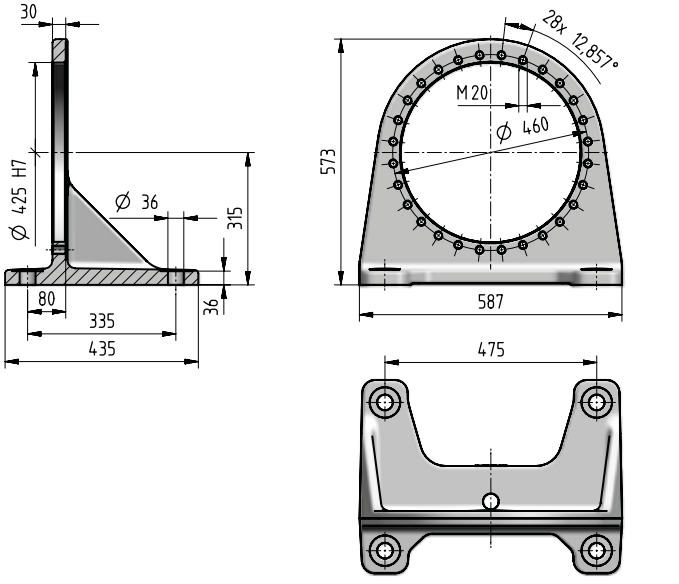

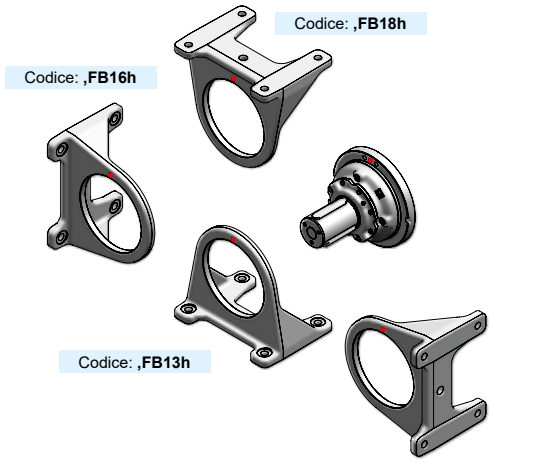

In presenza di un carico radiale $F_{r2} \geq 70\%$ del valore max di F_{r2amm}, occorre prevedere un piede supplementare. Se oltre al carico radiale agisce anche un carico assiale F_{a2}, tale limite va ridotto del 60%.

- Foro di riferimento per l'identificazione della forma costruttiva.

085A - Carichi radiali F_{r2} [N] e assiali F_{a2} [N]

Carichi radiali $\boldsymbol{F}_{r2\ amm}$ e assiali $\boldsymbol{F}_{a2\ amm}$ ammessi sull'estremità d'albero lento del riduttore.
Per ulteriori informazioni ved. cap. 2.2.

Lato uscita: **C160M1 F10h**
S150M1 F10h

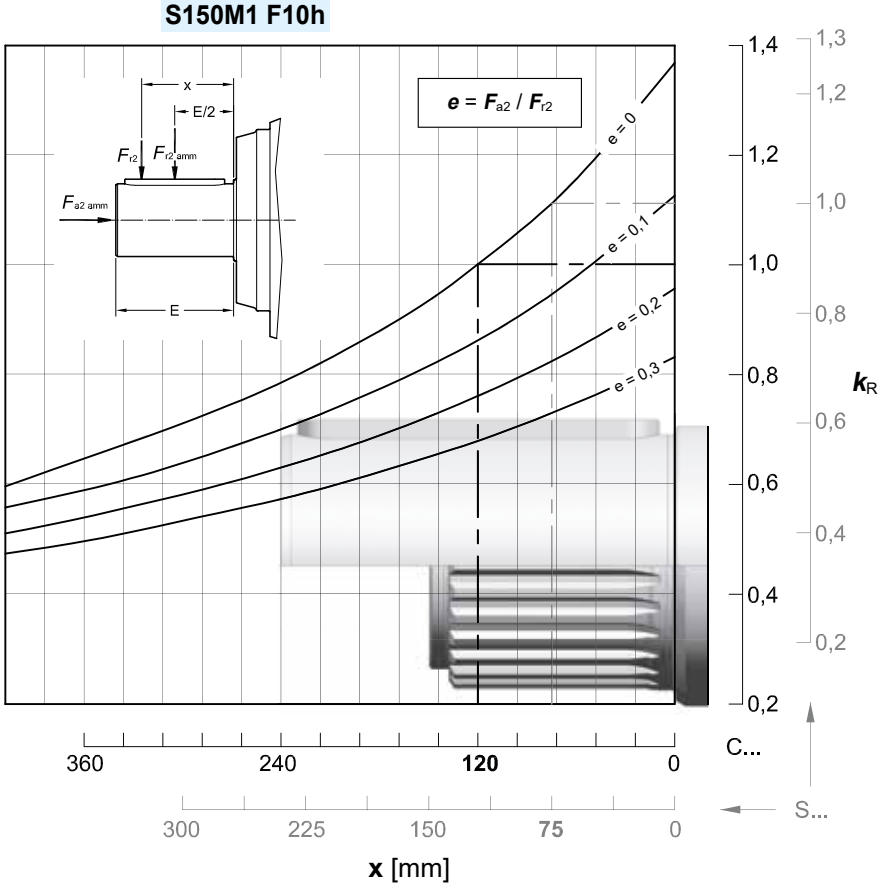

$n_2 \times L_h$	$F_{r2\ amm}$		$F_{a2\ amm}$	$F_{a2\ amm}$
$min^{-1} \cdot h$	C ...	S ...	←	→
< 18 000	315 000	355 000	106 000	Da valutare
22 400	315 000	335 000	106 000	
28 000	280 000	315 000	106 000	
35 500	265 000	300 000	106 000	
45 000	250 000	280 000	106 000	
56 000	236 000	265 000	100 000	
71 000	212 000	236 000	90 000	
90 000	200 000	224 000	85 000	
112 000	190 000	212 000	80 000	
140 000	180 000	200 000	75 000	
180 000	160 000	180 000	71 500	
224 000	150 000	170 000	63 000	
280 000	140 000	160 000	60 000	
355 000	132 000	150 000	56 000	
450 000	125 000	140 000	53 000	
560 000	118 000	132 000	50 000	
710 000	106 000	118 000	45 000	
900 000	100 000	112 000	42 500	
1 120 000	95 000	106 000	40 000	
1 400 000	90 000	100 000	37 500	
1 800 000	80 000	90 000	35 500	
2 240 000	75 000	85 000	31 500	
2 800 000	71 000	80 000	30 000	
max	**315 000**	**355 000**	**106 000**	**67 000**

085A - Carichi radiali F_{r1} [N] sull'estremità d'albero veloce

Carichi radiali $F_{r1\ amm}$ ammessi sull'estremità d'albero veloce del riduttore **coassiale**.
Per ulteriori informazioni, ved. cap. 2.2.

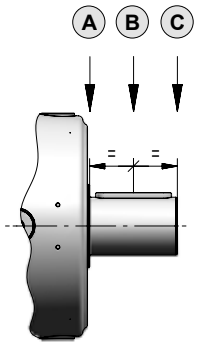

$n_1 \times L_h$	Rotismo 2EL			3EL			4EL		
	A	B	C	A	B	C	A	B	C
900 000	63 000	42 500	31 500	28 000	19 000	14 000	20 000	14 000	10 600
1 120 000	60 000	40 000	30 000	26 500	18 000	13 200	19 000	12 500	9 500
1 400 000	56 000	37 500	26 500	25 000	16 000	12 500	17 000	11 800	9 000
1 800 000	50 000	33 500	25 000	22 400	15 000	11 200	16 000	10 600	8 000
2 240 000	47 500	31 500	23 600	21 200	14 000	10 600	15 000	10 000	7 500
2 800 000	45 000	30 000	21 200	20 000	13 200	9 500	14 000	9 500	7 100
3 550 000	40 000	26 500	20 000	18 000	11 800	9 000	12 500	8 500	6 700
4 500 000	37 500	25 000	18 000	17 000	11 200	8 500	11 800	8 000	6 000
5 600 000	35 500	23 600	17 000	16 000	10 600	7 500	11 200	7 500	5 600
7 100 000	31 500	21 200	16 000	14 000	9 500	7 100	10 000	6 700	5 300
9 000 000	30 000	20 000	15 000	13 200	9 000	6 700	9 500	6 300	4 750
11 200 000	28 000	18 000	13 200	12 500	8 000	6 000	8 500	6 000	4 500
14 000 000	26 500	17 000	12 500	11 200	7 500	5 600	8 000	5 600	4 250
18 000 000	23 600	16 000	11 800	10 600	7 100	5 300	7 500	5 000	3 750
22 400 000	22 400	15 000	10 600	10 000	6 700	4 750	6 700	4 750	3 550
28 000 000	20 000	13 200	10 000	9 000	6 000	4 500	6 300	4 250	3 350
35 500 000	19 000	12 500	9 500	8 500	5 600	4 250	6 000	4 000	3 000
45 000 000	18 000	11 800	8 500	8 000	5 300	3 750	5 300	3 750	2 800

Nota: Nel caso di entrata con ventola e accessorio ventola di raffreddamento di pag. 7.10, moltiplicare i valori indicati in tabella per 0.63.

Carichi radiali F_{r1amm} ammessi sull'estremità d'albero veloce del riduttore **ortogonale**.
Per ulteriori informazioni, ved. cap. 2.2.

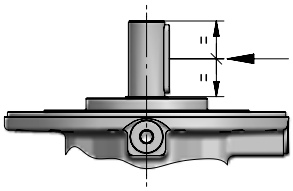

$n_1 \times L_h$	2EB	Rotismo 3EB		4EB	
		$i_N \leq 125$	$i_N \geq 140$	$i_N \leq 630$	$i_N \geq 710$
900 000	42 500	8 000	6 700	5 600	4 750
1 120 000	40 000	7 500	6 300	5 300	4 500
1 400 000	37 500	6 700	5 600	4 750	4 000
1 800 000	33 500	6 300	5 300	4 500	3 750
2 240 000	31 500	6 000	5 000	4 000	3 550
2 800 000	30 000	5 300	4 500	3 750	3 150
3 550 000	26 500	5 000	4 250	3 550	3 000
4 500 000	25 000	4 750	4 000	3 350	2 800
5 600 000	23 600	4 250	3 550	3 000	2 650
7 100 000	21 200	4 000	3 350	2 800	2 360
9 000 000	20 000	3 750	3 150	2 650	2 240
11 200 000	18 000	3 350	2 800	2 360	2 000
14 000 000	17 000	3 150	2 650	2 240	1 900
18 000 000	16 000	3 000	2 500	2 000	1 700
22 400 000	15 000	2 650	2 240	1 900	1 600
28 000 000	13 200	2 500	2 120	1 800	1 500
35 500 000	12 500	2 360	2 000	1 600	1 400
45 000 000	11 800	2 120	1 800	1 500	1 320

Pagina bianca

Indice

Riepilogo dati e prestazioni	4.222
Dimensioni	4.224
Dettagli lato uscita	4.226
Dettagli lato entrata	4.228
Accessori	4.230
Carichi radiali F_{r2} e assiali F_{a2}	4.232
Carichi radiali F_{r1} sull'albero entrata	4.233

125A - Riepilogo dati e prestazioni

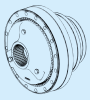

	i_N	i_{eff}	L_h = 10 000 h n_1 min^{-1} n_2 min^{-1} M_{N2} N m 1 400	900	500	M_{N2max} M_{2max} N m	n_{1max} n_{1peak} min^{-1}	n_1 = 1 400 min^{-1} Pt [kW] at 20°C 40°C –		
2EL	18	**17,5**	80,2 70 230	51,6 80 190	28,6 95 650	125 000 200 000	2 000 2 800	71 53	–	–
	20	**20,4**	68,6 73 600	44,1 84 030	24,5 99 340	125 000 200 000	2 000 2 800			
	22,4	**22,1**	63,2 73 350	40,7 76 980	22,6 79 810	112 000 200 000	2 000 2 800			
	25	**25**	55,9 78 260	35,9 84 690	20,0 87 800	125 000 190 000	2 000 2 800			
	28	**25,9**	54,1 75 640	34,8 77 720	19,3 80 580	112 000 200 000	2 000 2 800			
	31,5	**31,8**	44,1 76 600	28,3 78 710	15,7 81 600	112 000 200 000	2 000 2 800			
3EL	63	**61,4**	22,8 99 780	14,7 102 500	8,14 106 300	125 000 200 000	2 240 2 800	50 37,5	75 56	100 75
	71	**72,9**	19,2 100 800	12,4 103 600	6,86 107 400	125 000 200 000	2 240 3 150			
	80	**85,2**	16,4 101 800	10,6 104 600	5,87 109 500	125 000 200 000	2 240 3 150			
	90	**92,4**	15,2 102 300	9,74 105 100	5,41 110 900	125 000 200 000	2 240 3 550			
	100	**102**	13,7 103 000	8,79 105 800	4,88 111 900	125 000 200 000	2 240 3 550			
	112	**108**	13,0 103 300	8,33 106 100	4,63 113 500	125 000 200 000	2 240 3 550			
	125	**120**	11,7 104 000	7,52 106 800	4,18 115 300	125 000 200 000	2 240 3 550			
	140	**133**	10,6 91 300	6,79 93 800	3,77 97 250	125 000 190 000	2 240 3 550			
	160	**168**	8,33 84 850	5,35 87 180	2,97 94 450	112 000 200 000	2 240 3 550			
	180	**186**	7,51 85 380	4,83 87 770	2,68 95 930	112 000 200 000	2 240 3 550			
	200	**198**	7,08 85 690	4,55 88 550	2,53 96 790	112 000 200 000	2 240 3 550			
	250	**243**	5,77 86 780	3,71 91 340	2,06 99 830	112 000 200 000	2 240 3 550			

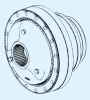

	i_N	i_{eff}	L_h = 10 000 h n_1 min^{-1} n_2 min^{-1} M_{N2} N m 1 400	900	500	M_{N2max} M_{2max} N m	n_{1max} n_{1peak} min^{-1}	n_1 = 1 400 min^{-1} Pt [kW] at 20°C 40°C –		
4EL	200	**216**	6,48 107 900	4,17 115 400	2,32 125 000	125 000 200 000	2 500 2 800	35,5 26,5	53 40	69 53
	250	**256**	5,46 110 700	3,51 118 400	1,95 125 000	125 000 200 000	2 800 3 550			
	280	**300**	4,67 113 400	3,00 121 200	1,67 125 000	125 000 200 000	2 800 3 550			
	315	**325**	4,31 114 800	2,77 122 700	1,54 125 000	125 000 200 000	2 800 4 000			
	355	**356**	3,94 116 400	2,53 124 400	1,41 125 000	125 000 200 000	2 800 3 550			
	400	**386**	3,63 117 800	2,33 125 000	1,30 125 000	125 000 200 000	2 800 4 000			
	450	**451**	3,10 120 600	2,00 125 000	1,11 125 000	125 000 200 000	2 800 4 000			
	500	**500**	2,80 122 500	1,80 125 000	1,00 125 000	125 000 200 000	2 800 3 550			
	560	**572**	2,45 125 000	1,57 125 000	0,874 125 000	125 000 200 000	2 800 4 000			
	630	**634**	2,21 125 000	1,42 125 000	0,789 125 000	125 000 200 000	2 800 4 000			
	710	**706**	1,98 125 000	1,28 125 000	0,709 125 000	125 000 200 000	2 800 4 000			
	800	**825**	1,70 125 000	1,09 125 000	0,606 125 000	125 000 200 000	2 800 4 000			
	900	**914**	1,53 125 000	0,984 125 000	0,547 125 000	125 000 200 000	2 800 4 000			
	1000	**1046**	1,34 106 600	0,860 112 000	0,478 112 000	112 000 200 000	2 800 4 000			
	1120	**1160**	1,21 108 200	0,776 112 000	0,431 112 000	112 000 200 000	2 800 4 000			
	1250	**1284**	1,09 109 900	0,701 112 000	0,389 112 000	112 000 200 000	2 800 4 000			
	1400	**1423**	0,984 111 700	0,632 112 000	0,351 112 000	112 000 200 000	2 800 4 000			
	1600	**1507**	0,929 112 000	0,597 112 000	0,332 112 000	112 000 200 000	2 800 4 000			
	1800	**1852**	0,756 112 000	0,486 112 000	0,270 112 000	112 000 200 000	2 800 4 000			

125A - Riepilogo dati e prestazioni

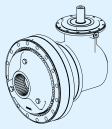

	i_N	i_{eff}	L_h = 10 000 h n_1 min^{-1} n_2 min^{-1} M_{N2} N m 1 400	900	500	M_{N2max} M_{2max} N m	n_{1max} n_{1peak} min^{-1}	n_1 = 1 400 min^{-1} Pt [kW] at 20°C 40°C –		
2EB	10	**10,4**	-	86,3 35 280	47,9 42 080	60 730 73 000	1 120 2 500	56 42,5	–	–
	12,5	**13,2**	-	68,0 44 740	37,8 53 370	77 030 92 500	1 120 2 500			
	16	**16,7**	83,8 39 790	53,9 45 430	29,9 54 190	71 890 87 500	1 400 2 500			
	20	**21,2**	66,1 33 430	42,5 38 160	23,6 45 520	62 650 77 500	1 800 2 500			
	25	**26,5**	52,9 31 430	34,0 35 890	18,9 42 810	50 070 60 000	1 800 2 500			
3EB	45	**43,6**	32,1 71 860	20,6 82 040	11,5 97 860	123 200 150 000	1 400 2 800	42,5 31,5	–	–
	50	**51**	27,4 84 010	17,6 95 910	9,80 105 100	125 000 175 000	1 400 2 800			
	56	**55**	25,4 72 540	16,3 82 820	9,08 98 800	116 600 140 000	1 600 2 800			
	63	**64,4**	21,8 84 810	14,0 96 830	7,77 106 600	125 000 165 000	1 600 2 800			
	71	**69,8**	20,1 80 390	12,9 82 600	7,16 85 630	112 000 175 000	1 600 2 800			
	80	**79**	17,7 88 440	11,4 90 870	6,33 94 210	125 000 190 000	1 600 2 800			
	90	**88,6**	15,8 81 570	10,2 83 820	5,65 86 890	112 000 155 000	2 000 2 800			
	100	**100**	14,0 89 740	8,98 92 200	4,99 95 590	125 000 175 000	2 000 2 800			
	112	**111**	12,6 68 770	8,13 78 520	4,52 88 660	101 400 125 000	2 000 2 800			
	125	**125**	11,2 77 800	7,19 88 820	3,99 96 910	114 800 140 000	2 000 2 800			
	140	**129**	10,8 80 400	6,95 85 790	3,86 90 780	112 000 145 000	2 000 2 800			
	160	**159**	8,81 84 550	5,67 86 870	3,15 93 640	112 000 180 000	2 000 2 800			

Valori riferiti a $n_1 = n_{1\,max}$.

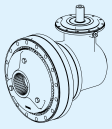

	i_N	i_{eff}	L_h = 10 000 h n_1 min^{-1} n_2 min^{-1} M_{N2} N m 1 400	900	500	M_{N2max} M_{2max} N m	n_{1max} n_{1peak} min^{-1}	n_1 = 1 400 min^{-1} Pt [kW] at 20°C 40°C –		
4EB	160	**153**	9,12 61 110	5,86 69 780	3,26 83 230	100 900 125 000	2 240 4 000	33,5 25	50 37,5	67 50
	180	**182**	7,69 72 520	4,94 82 800	2,75 98 770	119 700 150 000	2 240 4 000			
	200	**195**	7,19 77 520	4,62 88 350	2,57 96 560	112 000 160 000	2 240 4 000			
	224	**231**	6,06 91 990	3,90 105 000	2,16 125 000	125 000 190 000	2 240 4 000			
	250	**256**	5,47 101 900	3,52 114 200	1,95 118 400	125 000 200 000	2 240 4 000			
	280	**299**	4,68 113 400	3,01 121 200	1,67 125 000	125 000 200 000	2 240 4 000			
	315	**323**	4,33 103 100	2,79 115 800	1,55 120 100	125 000 200 000	2 800 4 000			
	355	**341**	4,11 108 700	2,64 123 600	1,47 125 000	125 000 200 000	2 800 4 000			
	400	**378**	3,71 117 400	2,38 125 000	1,32 125 000	125 000 200 000	2 800 4 000			
	450	**432**	3,24 113 900	2,08 125 000	1,16 125 000	125 000 185 000	2 800 4 000			
	500	**479**	2,92 121 700	1,88 125 000	1,04 125 000	125 000 200 000	2 800 4 000			
	560	**588**	2,38 100 000	1,53 102 800	0,851 108 100	125 000 190 000	2 800 4 000			
	630	**663**	2,11 100 500	1,36 103 500	0,754 110 100	125 000 180 000	2 800 4 000			
	710	**735**	1,91 101 400	1,23 104 200	0,681 111 800	125 000 190 000	2 800 4 000			
	800	**841**	1,67 103 100	1,07 110 200	0,595 112 000	112 000 200 000	2 800 4 000			
	900	**932**	1,50 104 700	0,966 112 000	0,537 112 000	112 000 200 000	2 800 4 000			
	1000	**970**	1,44 105 400	0,928 112 000	0,515 112 000	112 000 200 000	2 800 4 000			
	1250	**1213**	1,15 109 000	0,742 112 000	0,412 112 000	112 000 200 000	2 800 4 000			

125A - Dimensioni

4.226

C180M1 F10i

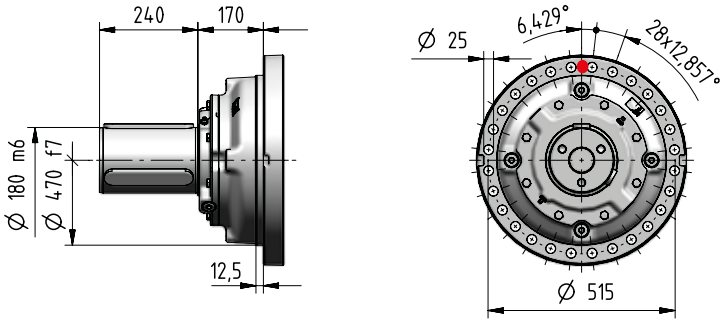

4.226

S170M1 F10i

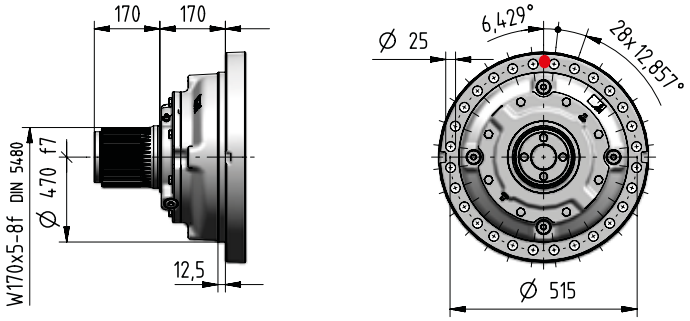

4.226

H180M1 A10i

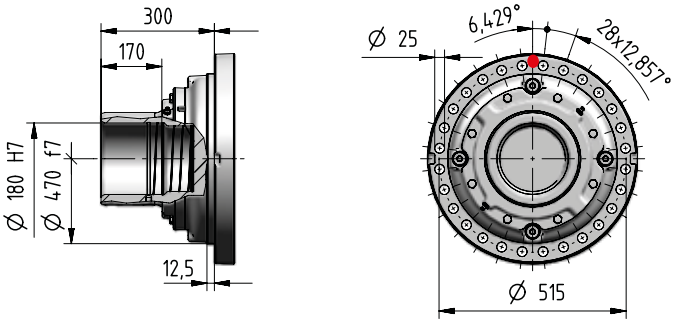

4.227

T170M1 A05i

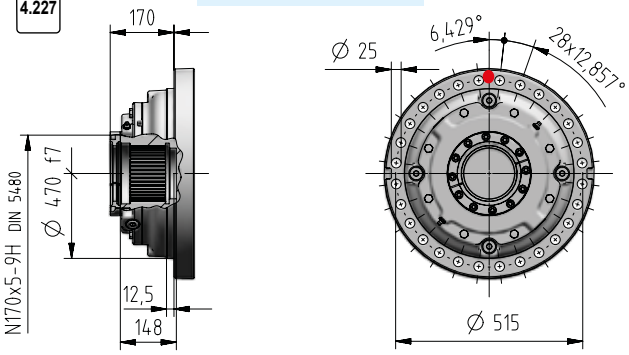

4.227

Z170M1 F05i

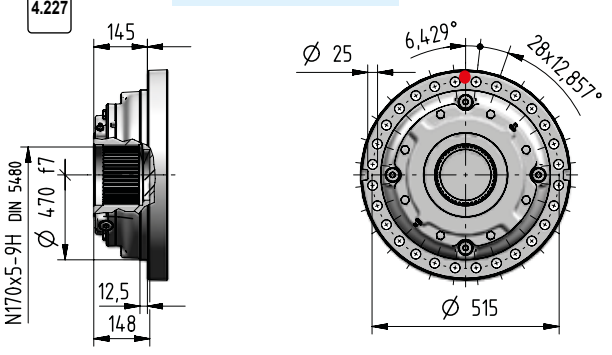

kg	Opzioni in entrata Codice											Opzioni in uscita (Δ) Codice				
	I28×250	I38×300	I42×350	I48×350	I55×400	I60×450	I65×550	I75×550	C…	U…	J…	C…	S…	H…	Z…	T…
1EL	–	–	–	–	–	–	–	–	–	–	–					
2EL	–	–	597	597	599	609	616	616	615	–	–					
3EL	–	621	627	627	630	638	645	645	630	–	–					
4EL	631	635	641	641	643	652	–	–	635	630	–	+0	-20	-55	-80	-76
2EB	–	–	748	750	752	760	766	766	765	–	–					
3EB	–	–	751	751	753	763	770	770	760	–	725					
4EB	665	669	675	675	677	686	–	–	670	660	655					

125A - Dimensioni

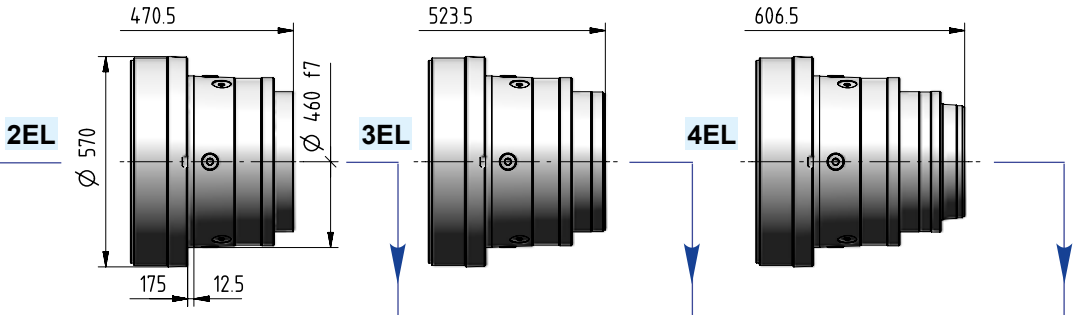

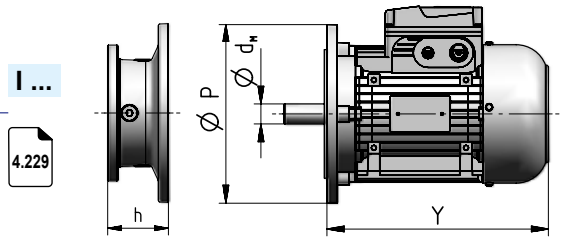

Grand. motore IEC	d_M×P	Y	1)	Rotismo 2EL	3EL	4EL	2EB	3EB	4EB	Codice
				Dimensione **h**						
100	28×250	310	405	–	–	103	–	–	103	**I28×250**
112	28×250	336	435	–	–	103	–	–	103	**I28×250**
132	38×300	445	553	–	133,5	120	–	–	120	**I38×300**
160	42×350	573	640	111	159	153	111	159	153	**I42×350**
180	48×350	613	734	111	159	153	111	159	153	**I48×350**
200	55×400	654	734	111	159	153	111	159	153	**I55×400**
225	60×450	710	–	141	189	183	141	189	183	**I60×450**
250	65×550	735	–	141	189	–	141	189	–	**I65×550**
280	75×550	819	–	141	189	–	141	189	–	**I75×550**

1) Valori validi per motore autofrenante; per altre dimensioni ved. cat. TX.

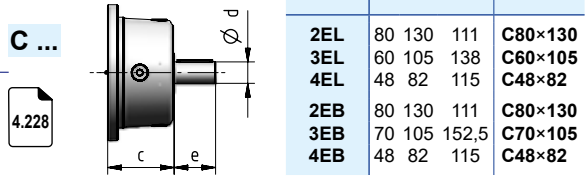

Rotismo	d	e	c	Codice
2EL	80	130	111	**C80×130**
3EL	60	105	138	**C60×105**
4EL	48	82	115	**C48×82**
2EB	80	130	111	**C80×130**
3EB	70	105	152,5	**C70×105**
4EB	48	82	115	**C48×82**

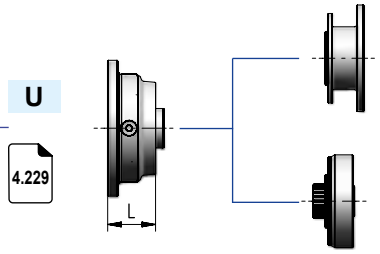

Entrata motori NEMA

Entrata motori idraulici

Rotismo	L	Codice
4EL	62	cap. 7
4EB	62	

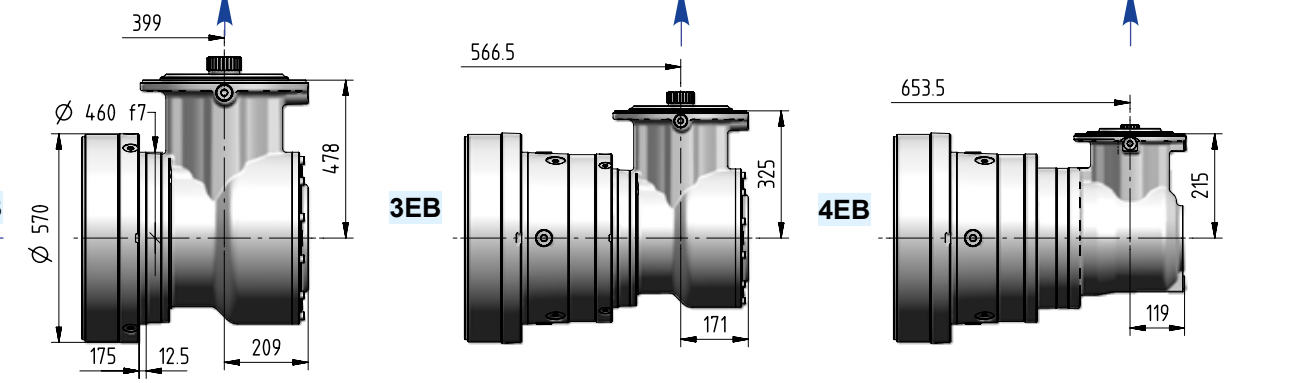

Ødxe	i_N	Codice
60×105	≤ 80	**J60×105**
48×82	≥ 90	**J48×82**

Ødxe	i_N	Codice
38×58	≤ 560, 1000	**J38×58**
30×58	≥ 630 (1000)[2)]	**J30×58**

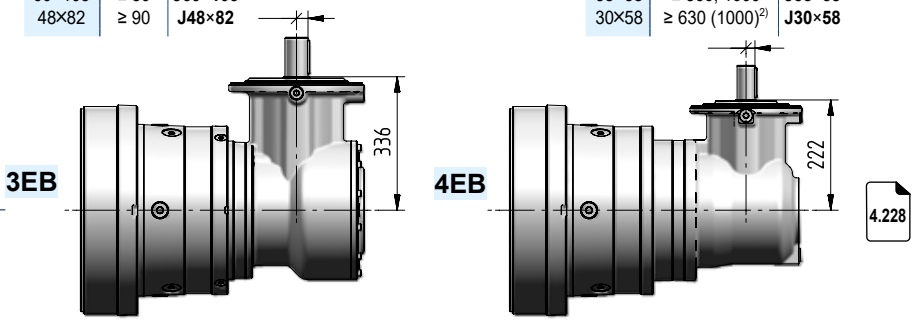

2) Il valore tra parentesi non è compreso nella gamma dei rapporti di trasmissione. Vedere la freccia sopra.

125A - Dettagli lato uscita

Dimensioni di accoppiamento consigliate

Uscita

Estremità albero cilindrico riduttore				Fissaggio		
C	180	M	1	F	10	i

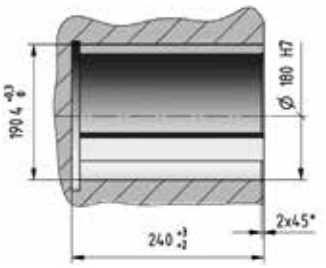

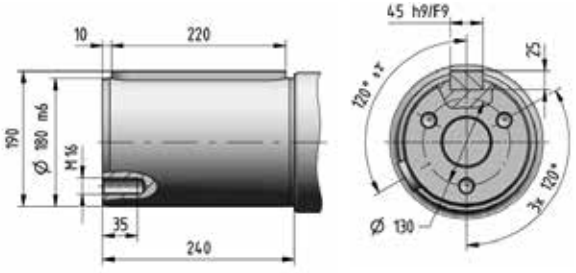

Dimensioni di accoppiamento consigliate

Uscita

Estremità albero scanalato riduttore				Fissaggio		
S	170	M	1	F	10	i

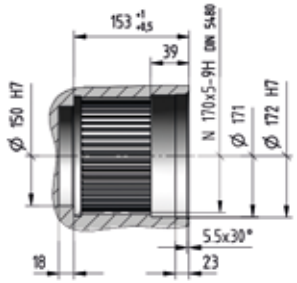

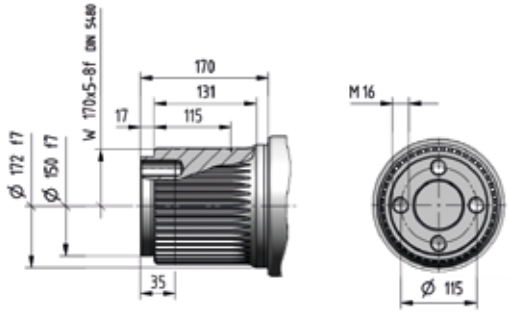

Dimensioni di accoppiamento consigliate

Uscita

Albero cavo riduttore per fissaggio pendolare				Fissaggio		
H	180	M	1	A	10	i

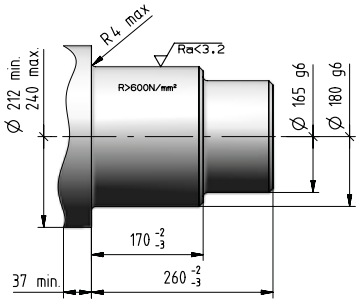

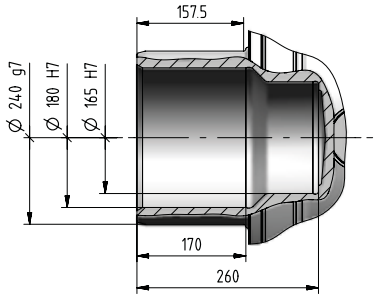

125A - Dettagli lato uscita

Dimensioni di accoppiamento consigliate

Uscita

Albero cavo scanalato riduttore con bloccaggio assiale	Fissaggio

Z	170	M	1	F	05	i

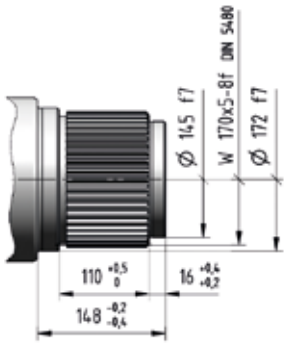

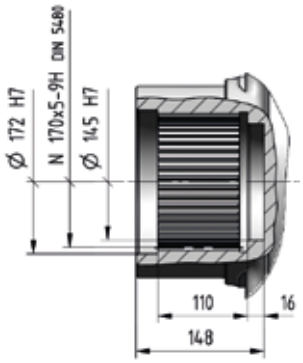

Dimensioni di accoppiamento consigliate

Uscita

Albero cavo scanalato riduttore	Fissaggio

T	170	M	1	A	05	i

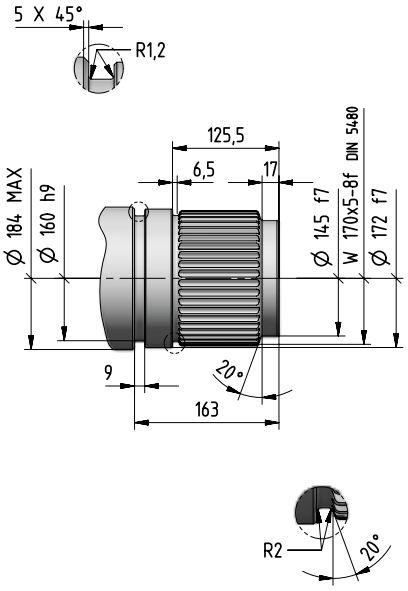

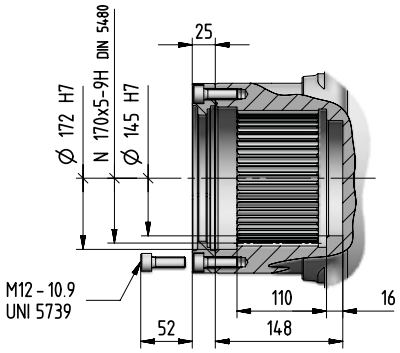

4

125A

125A - Dettagli lato entrata

Entrata

Estremità albero cilindrico riduttore		Lunghezza albero
C...	x	...

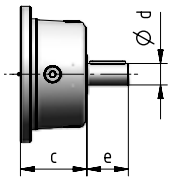

Entrata

Flangia entrata riduttore ortogonale		Lunghezza albero
J...	x	...

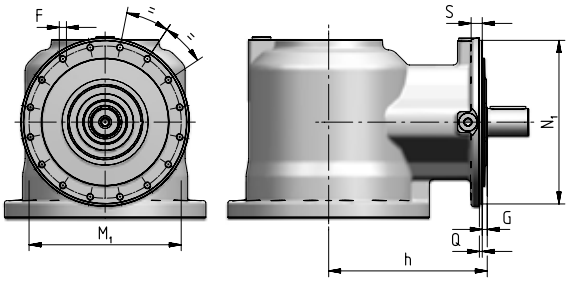

Rotismo	N_1 Ø h6	Q	G	h	S	M_1 Ø	F Ø
3EB	321	5	11	336	20	300	M14 (n. 16)
4EB	229	4	7	222	15	213	M10 (n. 16)

Tipo estremità albero cilindrico - CODICE			Dimensioni di accoppiamento consigliate
J30 x 58	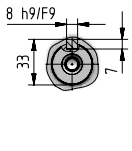	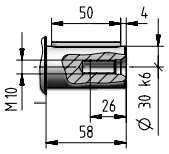	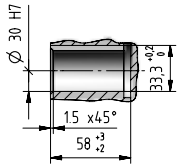
J38 x 58	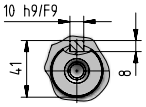	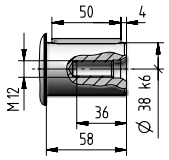	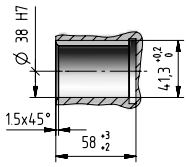
C48 x 82 **J48 x 82**	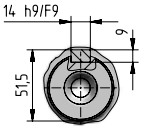	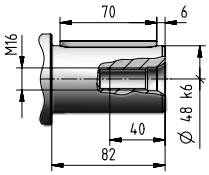	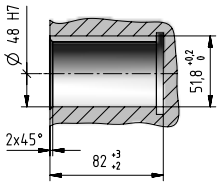
C60 x 105 **J60 x 105**	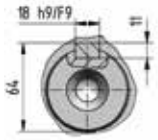	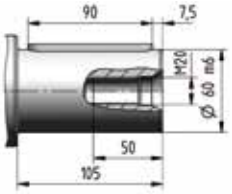	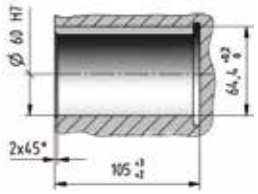
C70 x 105	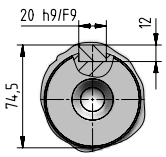	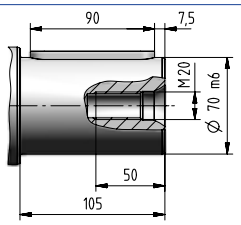	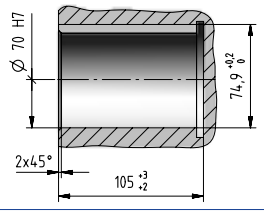
C80 x 130	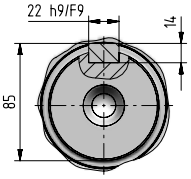	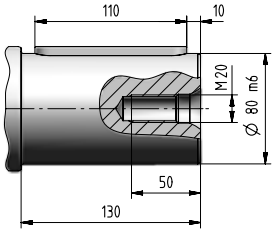	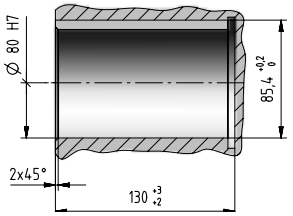

125A - Dettagli lato entrata

Entrata

Entrata motore elettrico IEC

I... x ...

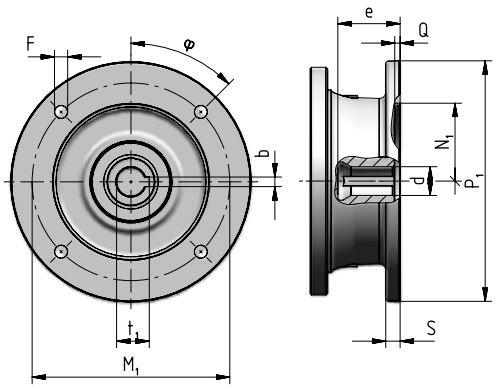

Grand. motore IEC	Codice	P_1 ∅	S	d ∅	e max	b F9	t_1	M_1	F ∅		φ	N_1 ∅ G7	Q
100	**I28×250**	250	14	28 F6	62	8	31,3	215	14	(n.4)	45°	180	5
112	**I28×250**	250	14	28 F6	62	8	31,3	215	14	(n.4)	45°	180	5
132	**I38×300**	300	14	38 F6	82	10	41,3	265	14	(n.4)	45°	230	5
160	**I42×350**	350	15	42 F6	113	12	45,3	300	18	(n.4)	45°	250	6
180	**I48×350**	350	15	48 F6	113	14	51,8	300	18	(n.4)	45°	250	6
200	**I55×400**	400	15	55 E6	113	16	59,3	350	18	(n.4)	45°	300	6
225	**I60×450**	450	18	60 E6	143	18	64,4	400	18	(n.8)	22,5°	350	6
250	**I65×550**	550	18	65 E6	142	18	69,4	500	18	(n.8)	22,5°	450	6
280	**I75×550**	550	18	75 E6	142	20	79,9	500	18	(n.8)	22,5°	450	6

Entrata

Entrata universale

U

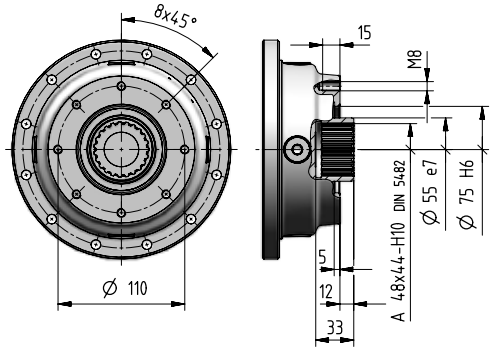

Per maggiori informazioni ved. cap. 8.7

125A - Accessori

Rosetta di arresto Codice: **,SW170** [inclusa]

kg 5

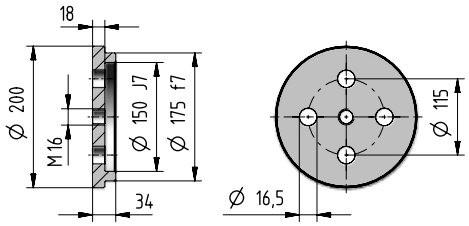

Boccola scanalata Codice: **,SB170** [inclusa]

kg 36

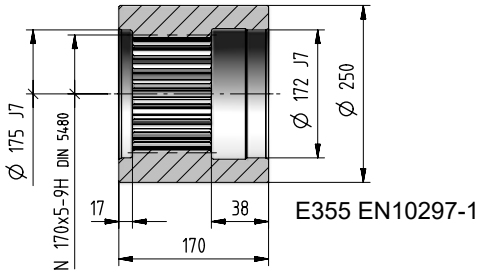

Flangia ruota Codice: **,WF170** [inclusa]

kg 70

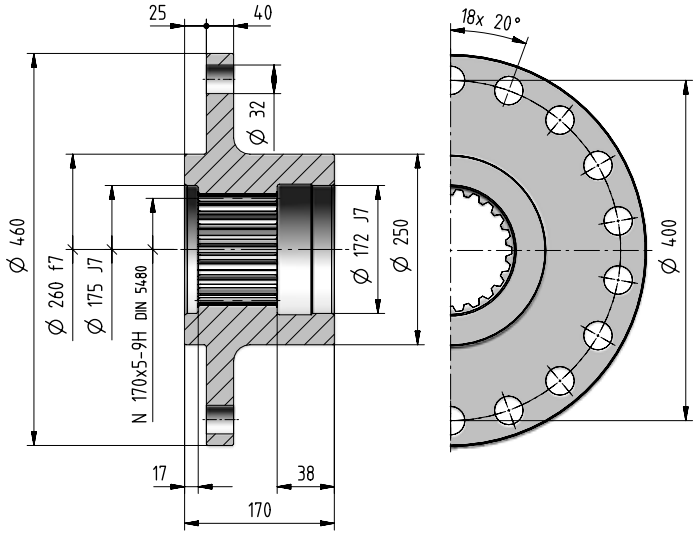

Barra scanalata Codice: **,SC170**

kg 66

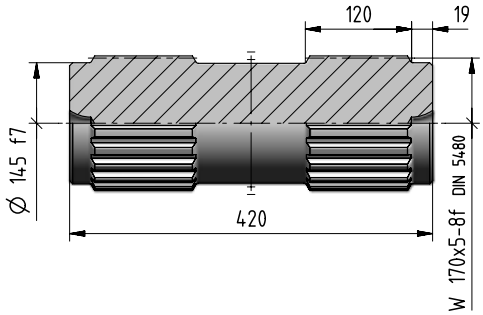

Flangia ruota Codice: **,WT170**

kg 90

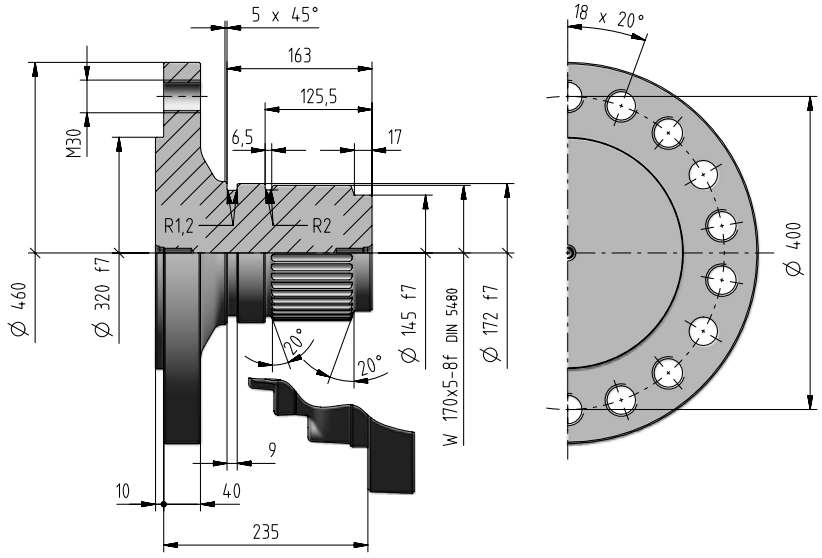

125A - Accessori

Braccio di reazione Codice: **,SD240** [incluso]

86

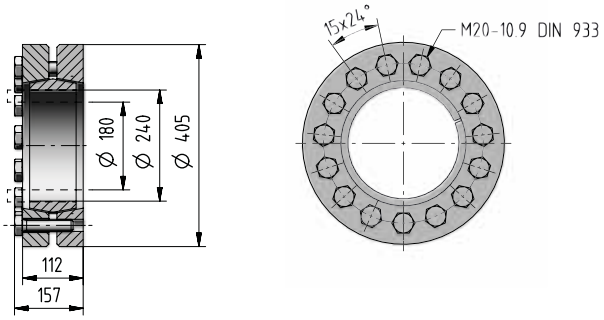

Se si desidera il braccio di reazione già montato, occorre indicare la posizione relativa tra il braccio e il riduttore. Tale posizione è individuata dal foro superiore di fissaggio della flangia (indicato in rosso nella figura).

Staffa piede Codice: **,FB10i** [included]

118

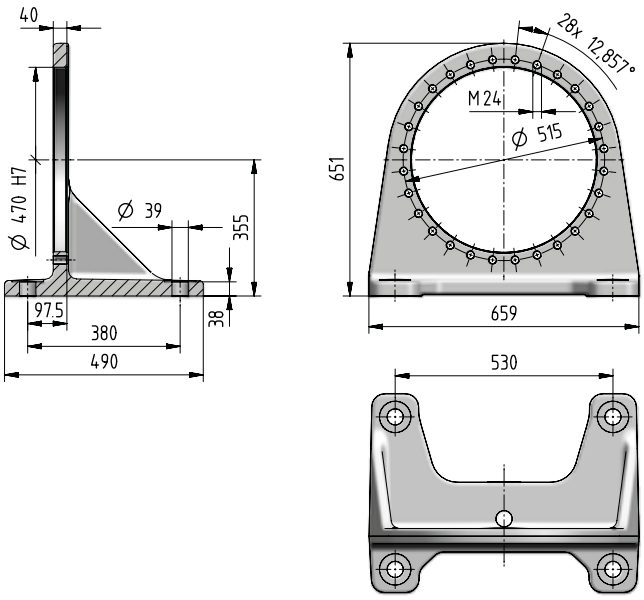

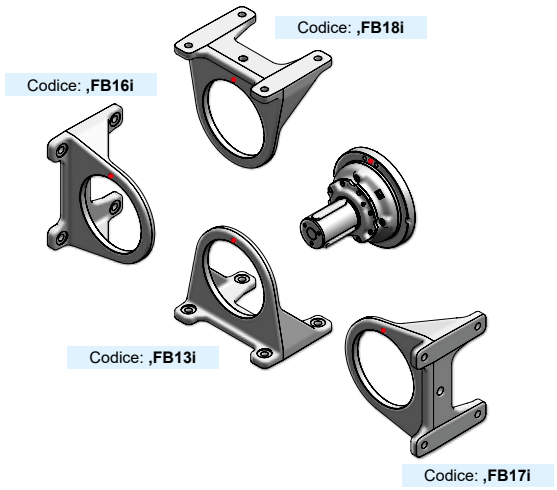

- Foro di riferimento per l'identificazione della forma costruttiva.

In presenza di un carico radiale F_{r2} ≥ 70% del valore max di F_{r2amm}, occorre prevedere un piede supplementare. Se oltre al carico radiale agisce anche un carico assiale F_{a2}, tale limite va ridotto del 60%.

125A - Carichi radiali F_{r2} [N] e assiali F_{a2} [N]

Carichi radiali $F_{r2\ amm}$ e assiali $F_{a2\ amm}$ ammessi sull'estremità d'albero lento del riduttore.
Per ulteriori informazioni ved. cap. 2.2.

Lato uscita: **C180M1 F10i**
S170M1 F10i

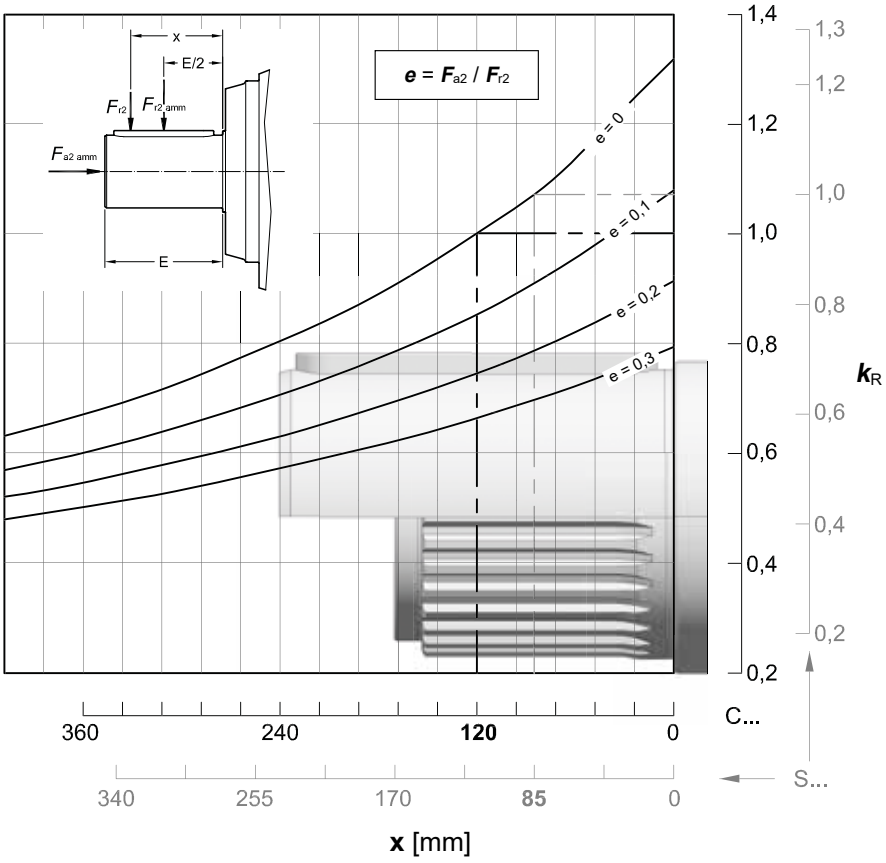

$n_2 \times L_h$	$F_{r2\ amm}$		$F_{a2\ amm}$	$F_{a2\ amm}$
$min^{-1} \cdot h$	C ...	S ...	←	→
< 18 000	400 000	450 000	140 000	Da valutare
22 400	400 000	425 000	140 000	
28 000	375 000	400 000	140 000	
35 500	355 000	375 000	132 000	
45 000	315 000	355 000	125 000	
56 000	300 000	315 000	118 000	
71 000	280 000	300 000	106 000	
90 000	265 000	280 000	100 000	
112 000	250 000	265 000	95 000	
140 000	224 000	250 000	90 000	
180 000	212 000	224 000	80 000	
224 000	200 000	212 000	75 000	
280 000	190 000	200 000	71 000	
355 000	170 000	190 000	67 000	
450 000	160 000	170 000	63 000	
560 000	150 000	160 000	56 000	
710 000	140 000	150 000	53 000	
900 000	132 000	140 000	50 000	
1 120 000	125 000	132 000	47 500	
1 400 000	112 000	125 000	45 000	
1 800 000	106 000	112 000	40 000	
2 240 000	100 000	106 000	37 500	
2 800 000	95 000	100 000	35 500	
max	**400 000**	**450 000**	**140 000**	**80 000**

125A - Carichi radiali F_{r1} [N] sul lato in entrata

Carichi radiali $F_{r1\ amm}$ ammessi sull'estremità d'albero veloce del riduttore **coassiale**.
Per ulteriori informazioni, ved. cap. 2.2.

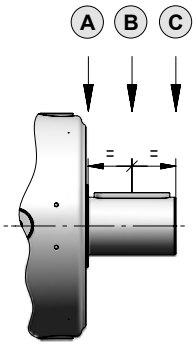

$n_1 \times L_h$	Rotismo 2EL			3EL			4EL		
	A	B	C	A	B	C	A	B	C
900 000	63 000	42 500	31 500	28 000	19 000	14 000	20 000	14 000	10 600
1 120 000	60 000	40 000	30 000	26 500	18 000	13 200	19 000	12 500	9 500
1 400 000	56 000	37 500	26 500	25 000	16 000	12 500	17 000	11 800	9 000
1 800 000	50 000	33 500	25 000	22 400	15 000	11 200	16 000	10 600	8 000
2 240 000	47 500	31 500	23 600	21 200	14 000	10 600	15 000	10 000	7 500
2 800 000	45 000	30 000	21 200	20 000	13 200	9 500	14 000	9 500	7 100
3 550 000	40 000	26 500	20 000	18 000	11 800	9 000	12 500	8 500	6 700
4 500 000	37 500	25 000	18 000	17 000	11 200	8 500	11 800	8 000	6 000
5 600 000	35 500	23 600	17 000	16 000	10 600	7 500	11 200	7 500	5 600
7 100 000	31 500	21 200	16 000	14 000	9 500	7 100	10 000	6 700	5 300
9 000 000	30 000	20 000	15 000	13 200	9 000	6 700	9 500	6 300	4 750
11 200 000	28 000	18 000	13 200	12 500	8 000	6 000	8 500	6 000	4 500
14 000 000	26 500	17 000	12 500	11 200	7 500	5 600	8 000	5 600	4 250
18 000 000	23 600	16 000	11 800	10 600	7 100	5 300	7 500	5 000	3 750
22 400 000	22 400	15 000	10 600	10 000	6 700	4 750	6 700	4 750	3 550
28 000 000	20 000	13 200	10 000	9 000	6 000	4 500	6 300	4 250	3 350
35 500 000	19 000	12 500	9 500	8 500	5 600	4 250	6 000	4 000	3 000
45 000 000	18 000	11 800	8 500	8 000	5 300	3 750	5 300	3 750	2 800

Nota: Nel caso di entrata con ventola e accessorio ventola di raffreddamento di pag. 7.10, moltiplicare i valori indicati in tabella per 0.63.

Carichi radiali F_{r1amm} ammessi sull'estremità d'albero veloce del riduttore **ortogonale**.
Per ulteriori informazioni, ved. cap. 2.2.

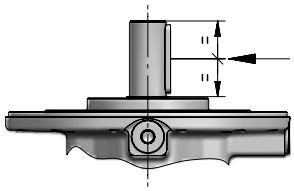

$n_1 \times L_h$	2EB	Rotismo 3EB			4EB	
		$i_N \leq 80$	i_N=90, 100	$i_N \geq 112$	$i_N \leq 560$	$i_N \geq 630$
900 000	42 500	10 600	8 000	6 700	5 600	4 750
1 120 000	40 000	10 000	7 500	6 300	5 300	4 500
1 400 000	37 500	9 000	6 700	5 600	4 750	4 000
1 800 000	33 500	8 500	6 300	5 300	4 500	3 750
2 240 000	31 500	8 000	6 000	5 000	4 000	3 550
2 800 000	30 000	7 100	5 300	4 500	3 750	3 150
3 550 000	26 500	6 700	5 000	4 250	3 550	3 000
4 500 000	25 000	6 300	4 750	4 000	3 350	2 800
5 600 000	23 600	5 600	4 250	3 550	3 000	2 650
7 100 000	21 200	5 300	4 000	3 350	2 800	2 360
9 000 000	20 000	5 000	3 750	3 150	2 650	2 240
11 200 000	18 000	4 500	3 350	2 800	2 360	2 000
14 000 000	17 000	4 250	3 150	2 650	2 240	1 900
18 000 000	16 000	4 000	3 000	2 500	2 000	1 700
22 400 000	15 000	3 550	2 650	2 240	1 900	1 600
28 000 000	13 200	3 350	2 500	2 120	1 800	1 500
35 500 000	12 500	3 150	2 360	2 000	1 600	1 400
45 000 000	11 800	2 800	2 120	1 800	1 500	1 320

Pagina bianca

Indice

Riepilogo dati e prestazioni	4.236
Dimensioni	4.238
Dettagli lato uscita	4.240
Dettagli lato entrata	4.242
Accessori	4.244
Carichi radiali F_{r2} e assiali F_{a2}	4.246
Carichi radiali F_{r1} sull'albero entrata	4.247

180A - Riepilogo dati e prestazioni

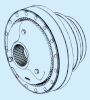

	i_N	i_{eff}	L_h = 10 000 h n_1 min^{-1} n_2 min^{-1} M_{N2} N m 1 400	900	500	M_{N2max} M_{2max} N m	n_{1max} n_{1peak} min^{-1}	n_1 = 1 400 min^{-1} Pt [kW] at 20°C 40°C –		
2EL	16	**17,1**	81,8 82 070	52,6 93 710	29,2 111 800	180 000 280 000	1 800 2 500	85 63	–	–
	20	**20**	70,0 84 440	45,0 96 410	25,0 115 000	160 000 280 000	1 800 2 500			
	22,4	**22**	63,8 88 450	41,0 101 000	22,8 120 500	180 000 280 000	1 800 2 500			
	25	**24,5**	57,2 91 400	36,7 104 400	20,4 115 300	173 900 272 000	1 800 2 500			
	28	**28,6**	48,9 94 040	31,4 107 400	17,5 120 800	160 000 280 000	1 800 2 500			
3EL	63	**60,2**	23,3 119 700	15,0 136 700	8,31 151 400	180 000 280 000	2 000 2 800	60 45	–	–
	71	**71,4**	19,6 126 000	12,6 143 900	7,00 153 000	180 000 280 000	2 000 2 800			
	80	**77,2**	18,1 129 000	11,7 145 600	6,48 150 900	180 000 280 000	2 000 2 800			
	90	**90,6**	15,5 135 300	9,94 149 700	5,52 157 600	180 000 280 000	2 000 2 800			
	100	**100**	13,9 139 500	8,97 149 200	4,98 154 600	180 000 280 000	2 000 2 800			
	112	**116**	12,0 145 300	7,74 149 300	4,30 154 700	180 000 280 000	2 000 2 800			
	125	**129**	10,9 146 200	6,99 150 200	3,88 155 700	180 000 280 000	2 000 2 800			
	140	**136**	10,3 124 800	6,62 128 200	3,68 137 500	160 000 280 000	2 000 2 800			
	160	**168**	8,33 126 400	5,36 129 900	2,98 141 900	160 000 280 000	2 000 2 800			
	180	**178**	7,87 126 800	5,06 131 000	2,81 143 200	160 000 280 000	2 000 2 800			
	224	**219**	6,40 128 500	4,12 135 200	2,29 147 700	160 000 280 000	2 000 2 800			

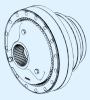

	i_N	i_{eff}	L_h = 10 000 h n_1 min^{-1} n_2 min^{-1} M_{N2} N m 1 400	900	500	M_{N2max} M_{2max} N m	n_{1max} n_{1peak} min^{-1}	n_1 = 1 400 min^{-1} Pt [kW] at 20°C 40°C –		
4EL	200	**212**	6,62 140 400	4,25 160 300	2,36 179 200	180 000 280 000	2 500 2 800	42,5 31,5	63 47,5	82,5 63
	250	**251**	5,57 157 400	3,58 168 300	1,99 180 000	180 000 280 000	2 800 3 550			
	280	**298**	4,70 161 500	3,02 172 700	1,68 180 000	180 000 280 000	2 800 3 550			
	315	**319**	4,39 163 100	2,83 174 400	1,57 180 000	180 000 280 000	2 800 4 000			
	355	**353**	3,97 156 800	2,55 161 100	1,42 167 000	180 000 280 000	2 500 2 800			
	400	**378**	3,70 167 400	2,38 179 000	1,32 180 000	180 000 280 000	2 800 4 000			
	450	**444**	3,16 169 100	2,03 173 700	1,13 180 000	180 000 280 000	2 800 4 000			
	500	**479**	2,92 173 600	1,88 180 000	1,04 180 000	180 000 280 000	2 800 4 000			
	560	**563**	2,49 177 800	1,60 180 000	0,888 180 000	180 000 280 000	2 800 4 000			
	630	**624**	2,24 162 400	1,44 166 800	0,802 173 000	180 000 280 000	2 800 4 000			
	710	**722**	1,94 162 500	1,25 167 000	0,692 180 000	180 000 280 000	2 800 4 000			
	800	**800**	1,75 163 500	1,12 168 600	0,625 180 000	180 000 280 000	2 800 4 000			
	900	**888**	1,58 164 600	1,01 171 300	0,563 180 000	180 000 280 000	2 800 4 000			
	1000	**984**	1,42 165 600	0,915 174 000	0,508 180 000	180 000 280 000	2 800 4 000			
	1120	**1150**	1,22 160 000	0,783 160 000	0,435 160 000	160 000 280 000	2 800 4 000			
	1250	**1283**	1,09 159 800	0,702 160 000	0,390 160 000	160 000 280 000	2 800 4 000			
	1600	**1670**	0,838 160 000	0,539 160 000	0,299 160 000	160 000 280 000	2 800 4 000			

180A - Riepilogo dati e prestazioni

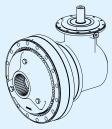

	i_N	i_{eff}	L_h = 10 000 h n_1 min^{-1} n_2 min^{-1} M_{N2} N m 1 400	900	500	M_{N2max} M_{2max} N m	n_{1max} n_{1peak} min^{-1}	n_1 = 1 400 min^{-1} Pt [kW] at 20°C 40°C –		
3EB	45	**42,8**	32,7 70 430	21,0 80 410	11,7 95 920	120 700 145 000	1 400 2 800	50 37,5	–	–
	50	**50**	28,0 82 340	18,0 94 010	10,0 112 100	141 100 170 000	1 400 2 800			
	56	**54,9**	25,5 90 380	16,4 103 200	9,11 123 100	154 900 185 000	1 400 2 800			
	63	**64,2**	21,8 105 700	14,0 120 600	7,79 126 900	160 000 218 000	1 400 2 800			
	71	**71,6**	19,6 117 900	12,6 123 300	6,98 127 800	160 000 243 000	1 400 2 800			
	80	**80,9**	17,3 106 700	11,1 121 800	6,18 128 700	160 000 206 000	1 600 2 800			
	90	**90,3**	15,5 119 000	9,97 125 000	5,54 129 600	160 000 230 000	1 600 2 800			
	100	**103**	13,6 109 500	8,77 125 000	4,87 131 800	148 500 180 000	2 000 2 800			
	112	**115**	12,2 122 100	7,86 126 900	4,37 134 000	160 000 200 000	2 000 2 800			
	125	**128**	10,9 79 730	7,01 91 030	3,90 108 600	117 600 145 000	2 000 2 800			
	140	**143**	9,78 88 950	6,29 101 600	3,49 121 100	131 200 160 000	2 000 2 800			

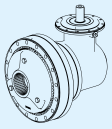

	i_N	i_{eff}	L_h = 10 000 h n_1 min^{-1} n_2 min^{-1} M_{N2} N m 1 400	900	500	M_{N2max} M_{2max} N m	n_{1max} n_{1peak} min^{-1}	n_1 = 1 400 min^{-1} Pt [kW] at 20°C 40°C –		
4EB	160	**150**	9,31 123 500	5,98 141 000	3,32 168 200	180 000 250 000	1 800 3 550	40 30	60 45	80 60
	180	**179**	7,84 146 500	5,04 159 800	2,80 174 700	180 000 280 000	1 800 3 550			
	200	**193**	7,25 149 900	4,66 154 000	2,59 159 600	180 000 280 000	1 800 3 550			
	224	**226**	6,18 154 900	3,97 165 600	2,21 180 000	180 000 280 000	1 800 3 550			
	250	**251**	5,58 153 600	3,59 157 800	1,99 163 600	180 000 280 000	1 800 3 550			
	280	**286**	4,90 160 500	3,15 171 600	1,75 180 000	180 000 280 000	2 240 3 550			
	315	**317**	4,42 155 800	2,84 160 000	1,58 165 900	180 000 280 000	2 240 3 550			
	355	**362**	3,86 166 300	2,48 177 800	1,38 180 000	180 000 280 000	2 500 3 550			
	400	**401**	3,49 158 100	2,24 162 400	1,25 168 400	180 000 280 000	2 500 3 550			
	450	**465**	3,01 158 200	1,94 162 500	1,08 169 800	180 000 280 000	2 500 3 550			
	500	**515**	2,72 159 200	1,75 163 500	0,970 172 400	180 000 280 000	2 500 3 550			
	560	**581**	2,41 160 300	1,55 164 700	0,860 175 600	180 000 280 000	2 500 3 550			
	630	**644**	2,17 161 300	1,40 165 800	0,776 178 400	180 000 280 000	2 500 3 550			
	710	**679**	2,06 150 100	1,32 160 000	0,736 160 000	160 000 280 000	2 500 3 550			
	800	**798**	1,76 153 800	1,13 160 000	0,627 160 000	160 000 280 000	2 500 3 550			
	900	**890**	1,57 156 300	1,01 160 000	0,562 160 000	160 000 280 000	2 500 3 550			
	1000	**980**	1,43 141 600	0,918 145 500	0,510 150 900	160 000 280 000	2 500 3 550			
	1120	**1093**	1,28 158 000	0,823 160 000	0,457 160 000	160 000 280 000	2 500 3 550			

180A - Dimensioni

4.240

C200M1 F10j

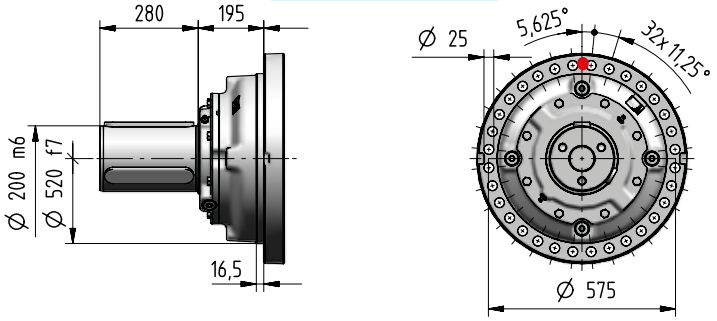

4.240

S200M1 F10j

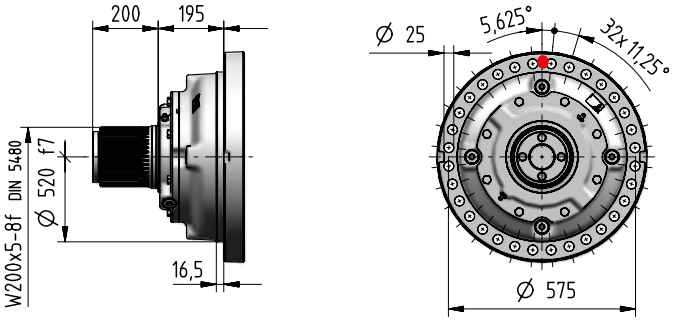

4.240

H200M1 A10j

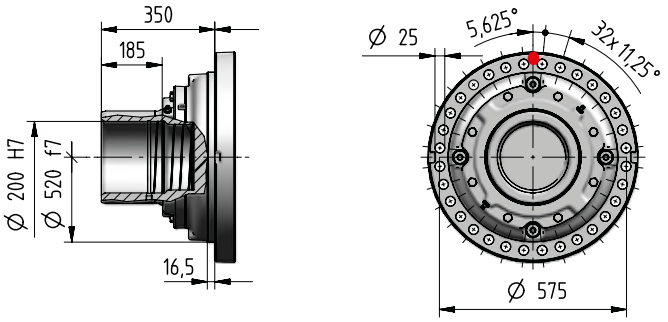

4.241

T200M1 A05j

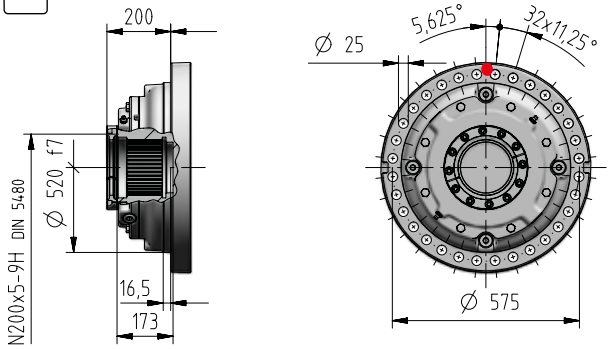

4.241

Z200M1 F05j

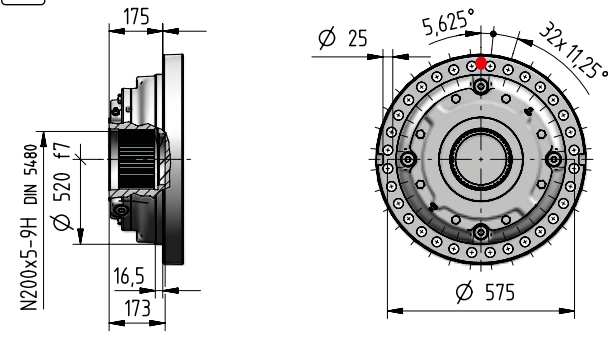

kg	Opzioni in entrata Codice											Opzioni in uscita (Δ) Codice				
	I28×250	I38×300	I42×350	I48×350	I55×400	I60×450	I65×550	I75×550	C…	U…	J…	C…	S…	H…	Z…	T…
2EL	-	-	-	-	-	-	-	-	885	-	-					
3EL	-	-	867	867	869	879	886	886	875	-	-					
4EL	881	885	891	891	894	903	-	-	885	878	-	+0	-25	-90	-130	-127
3EB	-	-	966	966	968	978	985	985	974	-	940					
4EB	-	956	962	962	965	974	981	981	966	-	940					

180A - Dimensioni

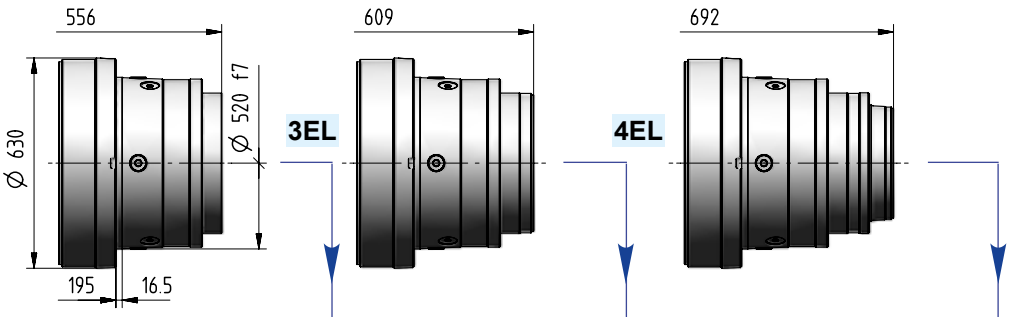

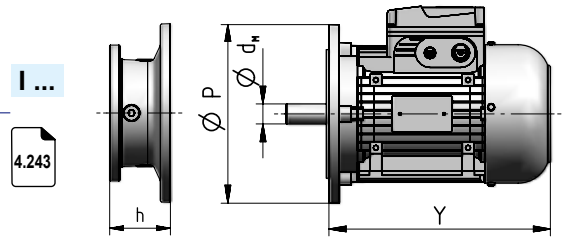

Grand. motore IEC	d_M×P	Y		Rotismo 3EL	4EL	3EB	4EB	Codice
			1)	Dimensione **h**				
100	28×250	310	405	–	103	–	–	**I28×250**
112	28×250	336	435	–	103	–	–	**I28×250**
132	38×300	445	553	–	120	–	133,5	**I38×300**
160	42×350	573	640	159	153	159	159	**I42×350**
180	48×350	613	734	159	153	159	159	**I48×350**
200	55×400	654	734	159	153	159	159	**I55×400**
225	60×450	710	–	189	183	189	189	**I60×450**
250	65×550	735	–	189	–	189	189	**I65×550**
280	75×550	819	–	189	–	189	189	**I75×550**

1) Valori validi per motore autofrenante; per altre dimensioni ved. cat. TX.

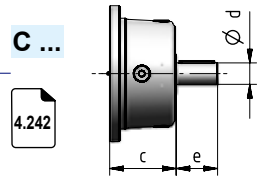

Rotismo	d	e	c	Codice
2EL	100	165	200	**C100×165**
3EL	70	105	153	**C70×105**
4EL	48	82	115	**C48×82**
3EB	70	105	153	**C70×105**
4EB	60	105	138	**C60×105**

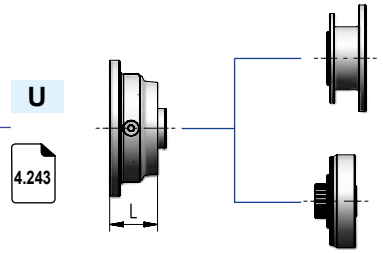

Rotismo	L	Code
4EL	62	cap. 7

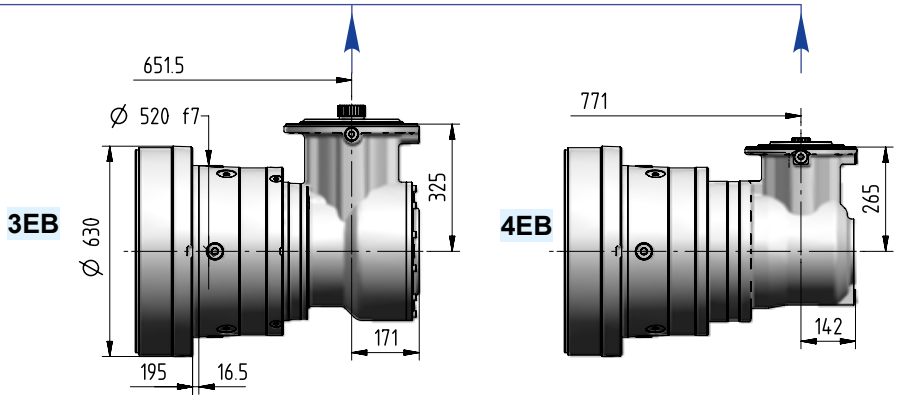

Ødxe	i_N	Codice
60×105	≤ 90	**J60×105**
48×82	≥ 100	**J48×82**

Ødxe	i_N	Codice
48×82	≤ 500	**J48×82**
38×58	≤ 560	**J38×58**

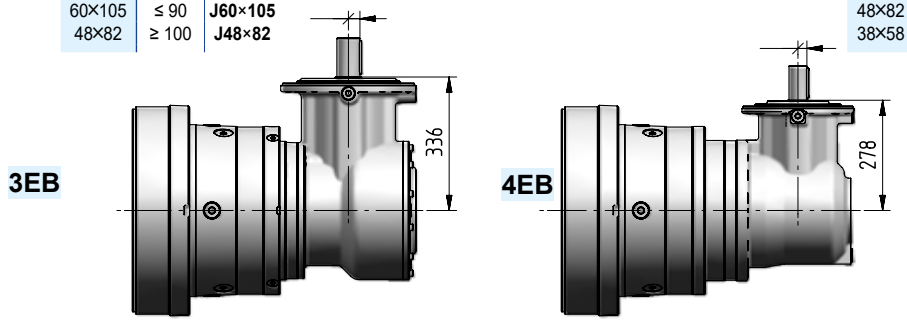

4.242

180A - Dettagli lato uscita

Dimensioni di accoppiamento consigliate

Uscita

Estremità albero cilindrico riduttore				Fissaggio		
C	200	M	1	F	10	j

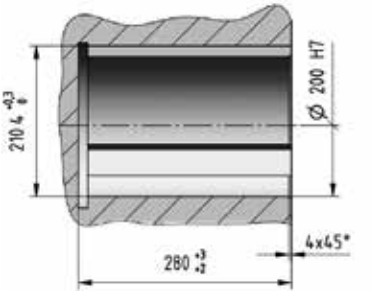

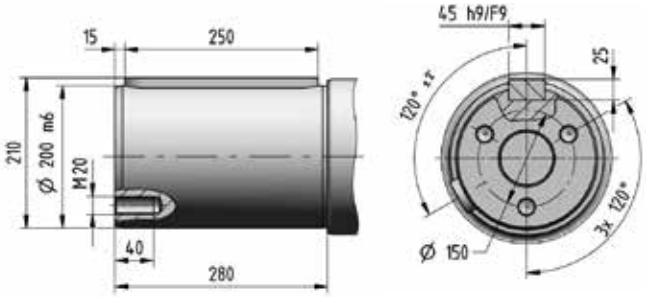

Dimensioni di accoppiamento consigliate

Uscita

Estremità albero scanalato riduttore				Fissaggio		
S	200	M	1	F	10	j

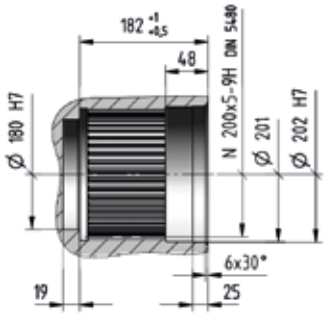

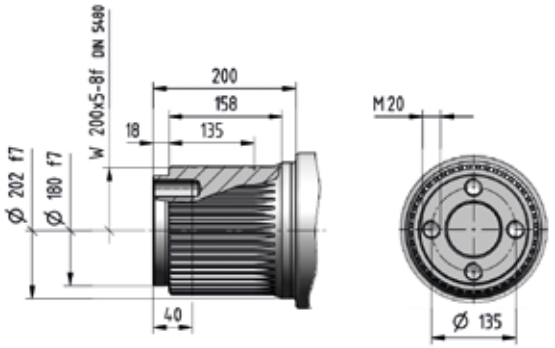

Dimensioni di accoppiamento consigliate

Uscita

Albero cavo riduttore per fissaggio pendolare				Fissaggio		
H	200	M	1	A	10	j

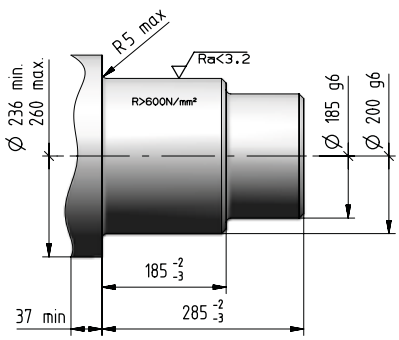

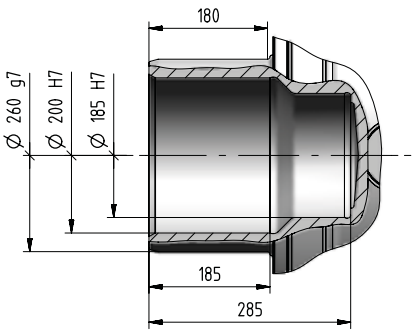

180A - Dettagli lato uscita

Dimensioni di accoppiamento consigliate

Uscita

Albero cavo scanalato riduttore con bloccaggio assiale	Fissaggio

Z	200	M	1	F	05	j

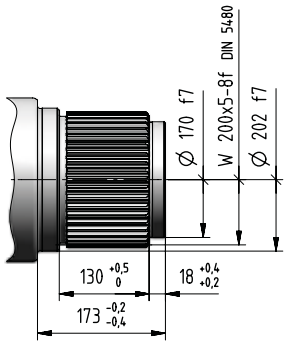

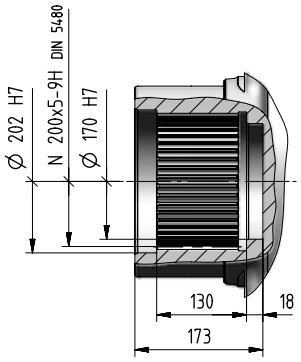

Dimensioni di accoppiamento consigliate

Uscita

Albero cavo scanalato riduttore	Fissaggio

T	200	M	1	A	05	j

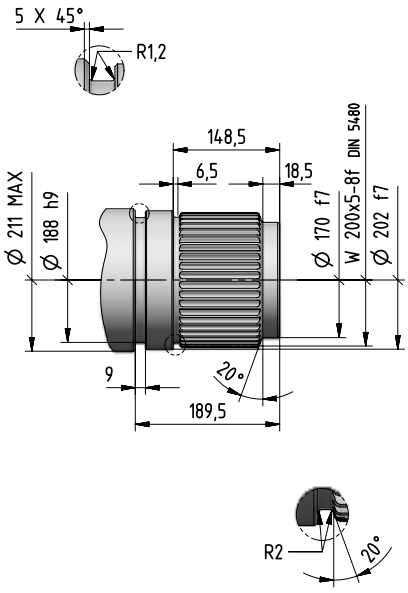

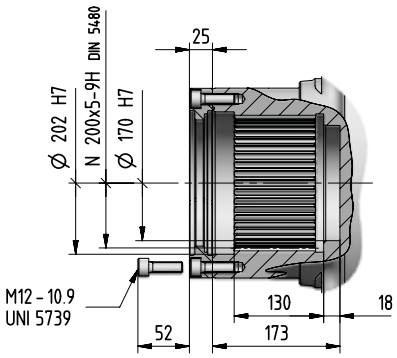

180A- Dettagli lato entrata

Entrata

Estremità albero cilindrico riduttore		Lunghezza albero
C...	x	...

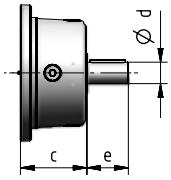

Entrata

Flangia entrata riduttore ortogonale		Lunghezza albero
J...	x	...

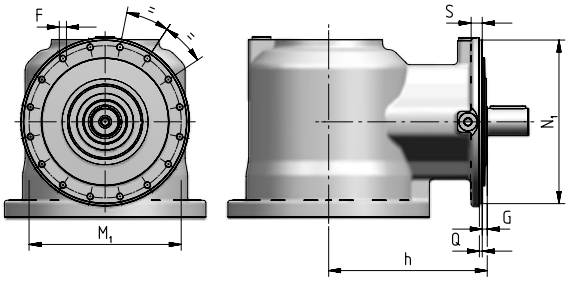

Rotismo	N_1 Ø h6	Q	G	h	S	M_1 Ø	F Ø
3EB	321	5	11	336	20	300	M14 (n. 16)
4EB	274	4,5	13	278	18	255	M12 (n. 16)

Tipo estremità albero cilindrico - CODICE				Dimensioni di accoppiamento consigliate
J38 x 58	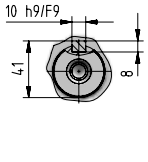	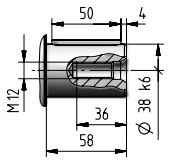		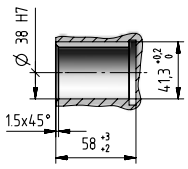
C48 x 82 **J48 x 82**	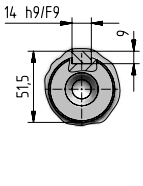	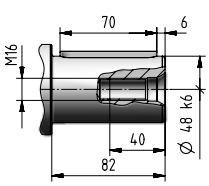		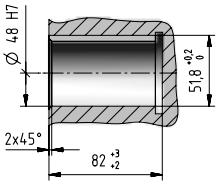
C60 x 105 **J60 x 105**	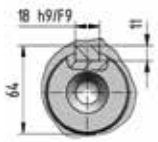	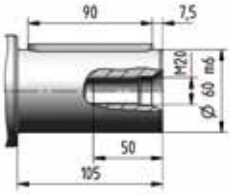		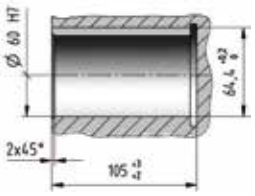
C70 x 105	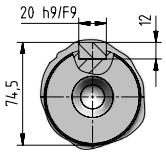	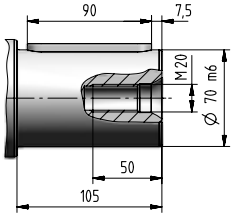		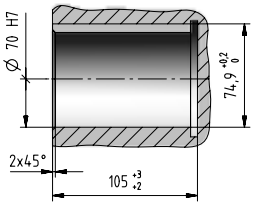
C100 x 165	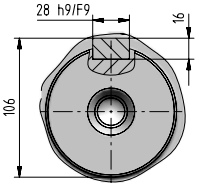	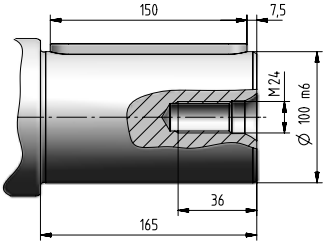		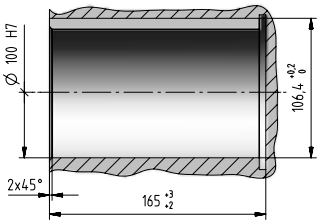

180A- Dettagli lato entrata

Entrata

Entrata motore elettrico IEC

I... x ...

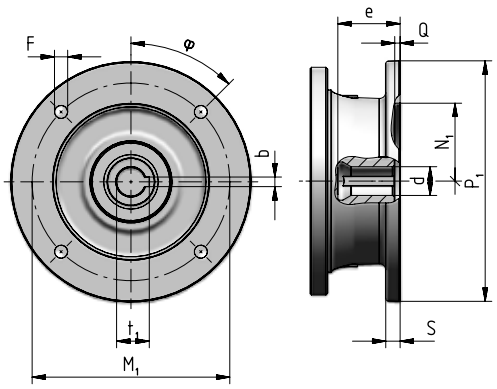

Grand. motore IEC	Codice	P_1 ∅	S	d ∅	e max	b F9	t_1	M_1	F ∅		φ	N_1 ∅ G7	Q
100	**I28×250**	250	14	28 F6	62	8	31,3	215	14	(n.4)	45°	180	5
112	**I28×250**	250	14	28 F6	62	8	31,3	215	14	(n.4)	45°	180	5
132	**I38×300**	300	14	38 F6	82	10	41,3	265	14	(n.4)	45°	230	5
160	**I42×350**	350	15	42 F6	113	12	45,3	300	18	(n.4)	45°	250	6
180	**I48×350**	350	15	48 F6	113	14	51,8	300	18	(n.4)	45°	250	6
200	**I55×400**	400	15	55 E6	113	16	59,3	350	18	(n.4)	45°	300	6
225	**I60×450**	450	18	60 E6	143	18	64,4	400	18	(n.8)	22,5°	350	6
250	**I65×550**	550	18	65 E6	142	18	69,4	500	18	(n.8)	22,5°	450	6
280	**I75×550**	550	18	75 E6	142	20	79,9	500	18	(n.8)	22,5°	450	6

Entrata

Entrata universale

U

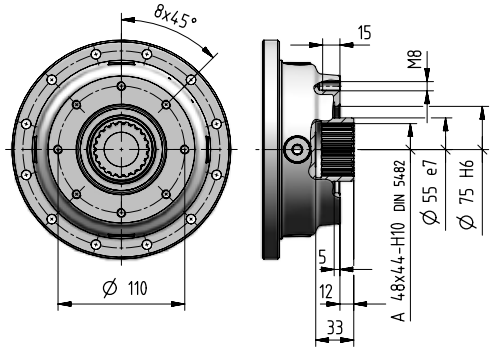

Per maggiori informazioni ved. cap. 8.7

180A - Accessori

Rosetta di arresto Codice: **,SW200** [inclusa]

kg 8

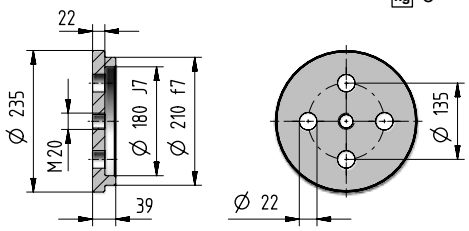

Boccola scanalata Codice: **,SB200** [inclusa]

kg 55

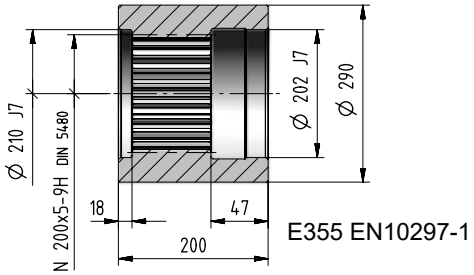

Flangia ruota Codice: **,WF200** [inclusa]

kg 93

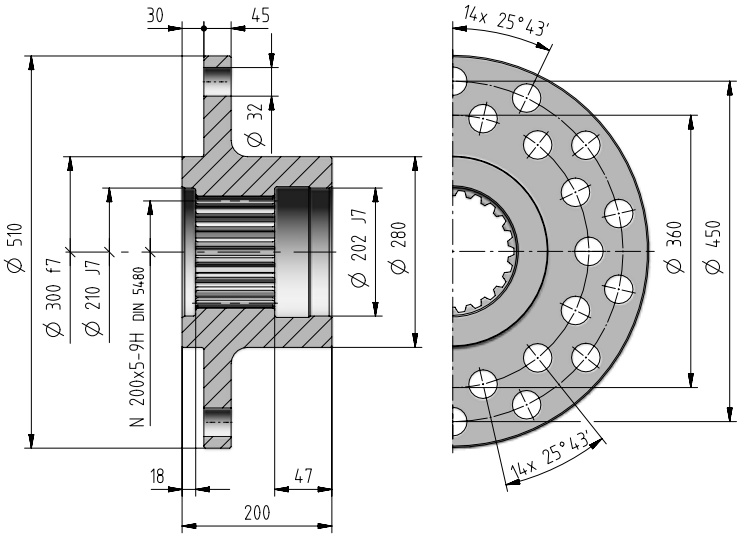

Barra scanalata Codice: **,SC200**

kg 111

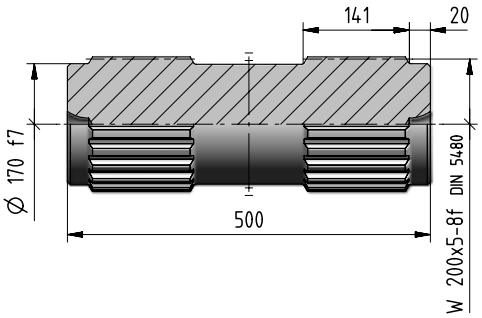

Flangia ruota Codice: **,WT200**

kg 125

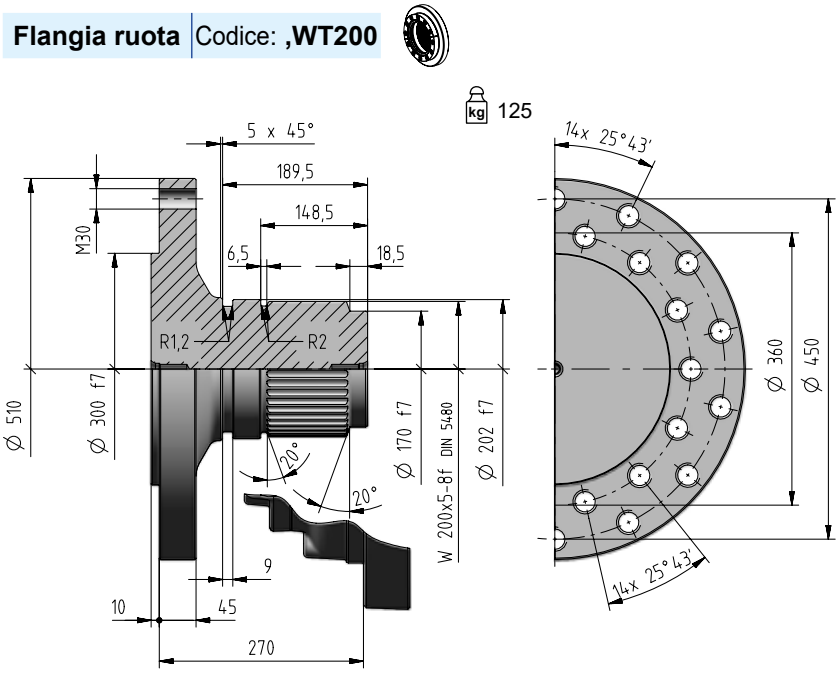

Braccio di reazione Codice: ,SD260

105 kg

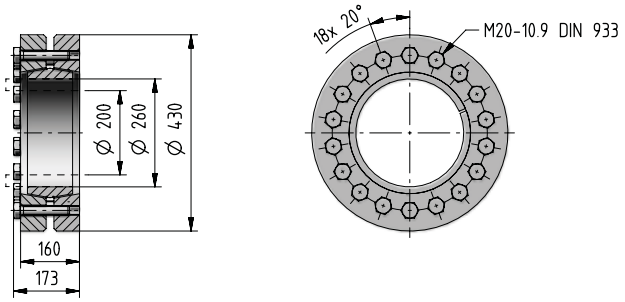

Se si desidera il braccio di reazione già montato, occorre indicare la posizione relativa tra il braccio e il riduttore. Tale posizione è individuata dal foro superiore di fissaggio della flangia (indicato in rosso nella figura).

Staffa piede Codice: ,FB10j

[inclusa]

162 kg

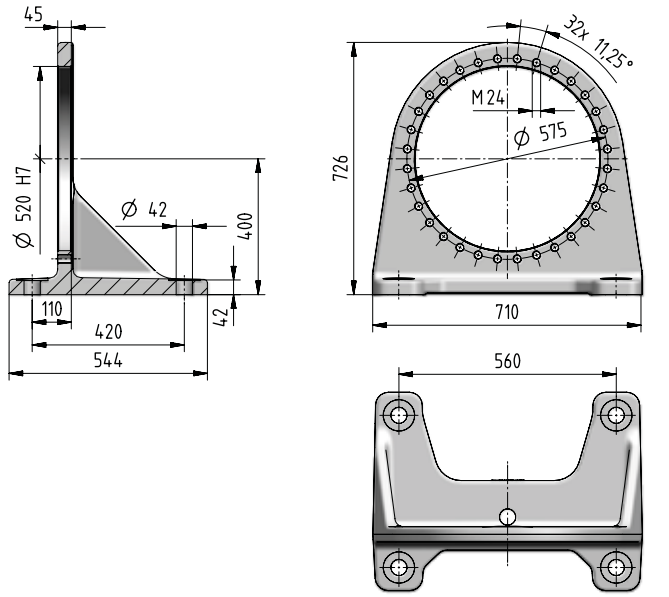

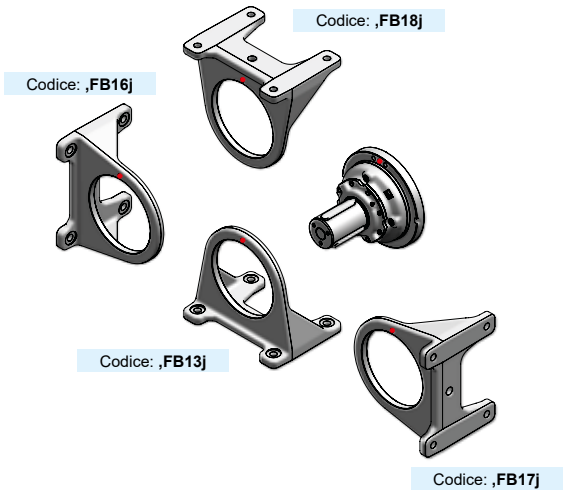

- Foro di riferimento per l'identificazione della forma costruttiva.

In presenza di un carico radiale $F_{r2} \geq 70\%$ del valore max di F_{r2amm}, occorre prevedere un piede supplementare. Se oltre al carico radiale agisce anche un carico assiale F_{a2}, tale limite va ridotto del 60%.

180A - Carichi radiali F_{r2} [N] e assiali F_{a2} [N]

Carichi radiali $F_{r2\ amm}$ e assiali $F_{a2\ amm}$ ammessi sull'estremità d'albero lento del riduttore.
Per ulteriori informazioni ved. cap. 2.2.

Lato uscita: **C200M1 F10j**
S200M1 F10j

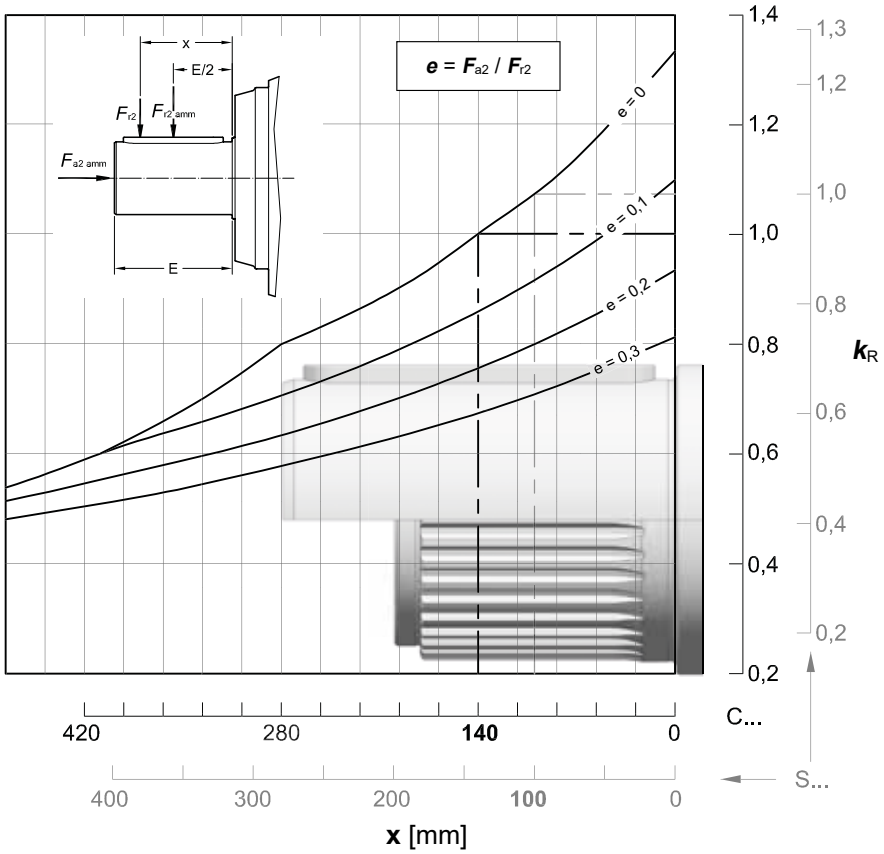

$n_2 \times L_h$	$F_{r2\ amm}$		$F_{a2\ amm}$	$F_{a2\ amm}$
$min^{-1} \cdot h$	C ...	S ...	←	→
< 18 000	560 000	600 000	180 000	Da valutare
22 400	560 000	600 000	180 000	
28 000	500 000	560 000	180 000	
35 500	475 000	500 000	180 000	
45 000	450 000	475 000	180 000	
56 000	425 000	450 000	170 000	
71 000	375 000	425 000	160 000	
90 000	355 000	400 000	150 000	
112 000	335 000	355 000	140 000	
140 000	315 000	335 000	132 000	
180 000	300 000	315 000	125 000	
224 000	280 000	300 000	112 000	
280 000	250 000	280 000	106 000	
355 000	236 000	250 000	100 000	
450 000	224 000	236 000	95 000	
560 000	212 000	224 000	85 000	
710 000	190 000	212 000	80 000	
900 000	180 000	190 000	75 000	
1 120 000	170 000	180 000	71 000	
1 400 000	160 000	170 000	67 000	
1 800 000	150 000	160 000	60 000	
2 240 000	140 000	150 000	56 000	
2 800 000	132 000	140 000	53 000	
max	**560 000**	**600 000**	**180 000**	**95 000**

180A - Carichi radiali F_{r1} [N] sul lato in entrata

Carichi radiali $F_{r1\,amm}$ ammessi sull'estremità d'albero veloce del riduttore **coassiale**.
Per ulteriori informazioni, ved. cap. 2.2.

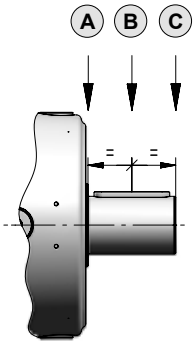

$n_1 \times L_h$	Rotismo 2EL			3EL			4EL		
	A	B	C	A	B	C	A	B	C
900 000	118 000	85 000	63 000	45 000	31 500	23 600	20 000	14 000	10 600
1 120 000	112 000	75 000	60 000	42 500	28 000	22 400	19 000	12 500	9 500
1 400 000	100 000	71 000	56 000	37 500	26 500	20 000	17 000	11 800	9 000
1 800 000	95 000	67 000	50 000	35 500	25 000	19 000	16 000	10 600	8 000
2 240 000	85 000	60 000	47 500	33 500	22 400	17 000	15 000	10 000	7 500
2 800 000	80 000	56 000	45 000	30 000	21 200	16 000	14 000	9 500	7 100
3 550 000	75 000	53 000	40 000	28 000	19 000	15 000	12 500	8 500	6 700
4 500 000	67 000	47 500	37 500	26 500	18 000	14 000	11 800	8 000	6 000
5 600 000	63 000	45 000	35 500	23 600	17 000	12 500	11 200	7 500	5 600
7 100 000	60 000	42 500	31 500	22 400	15 000	11 800	10 000	6 700	5 300
9 000 000	56 000	37 500	30 000	21 200	14 000	11 200	9 500	6 300	4 750
11 200 000	50 000	35 500	28 000	19 000	13 200	10 000	8 500	6 000	4 500
14 000 000	47 500	33 500	25 000	18 000	12 500	9 500	8 000	5 600	4 250
18 000 000	42 500	30 000	23 600	16 000	11 200	8 500	7 500	5 000	3 750
22 400 000	40 000	28 000	22 400	15 000	10 600	8 000	6 700	4 750	3 550
28 000 000	37 500	26 500	20 000	14 000	10 000	7 500	6 300	4 250	3 350
35 500 000	35 500	25 000	19 000	13 200	9 000	7 100	6 000	4 000	3 000
45 000 000	31 500	22 400	17 000	11 800	8 500	6 300	5 300	3 750	2 800

Nota: Nel caso di entrata con ventola e accessorio ventola di raffreddamento di pag. 7.10, moltiplicare i valori indicati in tabella per 0.63.

Carichi radiali F_{r1amm} ammessi sull'estremità d'albero veloce del riduttore **ortogonale**.
Per ulteriori informazioni, ved. cap. 2.2.

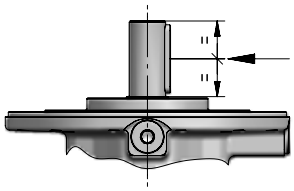

$n_1 \times L_h$	3EB			4EB	
	$i_N \leq 90$	i_N=100, 112	$i_N \geq 125$	$i_N \leq 500$	$i_N \geq 560$
900 000	10 600	8 000	6 700	8 000	6 700
1 120 000	10 000	7 500	6 300	7 500	6 300
1 400 000	9 000	6 700	5 600	6 700	5 600
1 800 000	8 500	6 300	5 300	6 300	5 300
2 240 000	8 000	6 000	5 000	6 000	5 000
2 800 000	7 100	5 300	4 500	5 300	4 500
3 550 000	6 700	5 000	4 250	5 000	4 250
4 500 000	6 300	4 750	4 000	4 750	4 000
5 600 000	5 600	4 250	3 550	4 250	3 550
7 100 000	5 300	4 000	3 350	4 000	3 350
9 000 000	5 000	3 750	3 150	3 750	3 150
11 200 000	4 500	3 350	2 800	3 350	2 800
14 000 000	4 250	3 150	2 650	3 150	2 650
18 000 000	4 000	3 000	2 500	3 000	2 500
22 400 000	3 550	2 650	2 240	2 650	2 240
28 000 000	3 350	2 500	2 120	2 500	2 120
35 500 000	3 150	2 360	2 000	2 360	2 000
45 000 000	2 800	2 120	1 800	2 120	1 800

Pagina bianca

Indice

Riepilogo dati e prestazioni	4.250
Dimensioni	4.252
Dettagli lato uscita	4.254
Dettagli lato entrata	4.256
Accessori	4.258
Carichi radiali F_{r2} e assiali F_{a2}	4.260
Carichi radiali F_{r1} sull'albero entrata	4.261

250A - Riepilogo dati e prestazioni

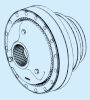

	i_N	i_{eff}	L_h = 10 000 h n_1 min^{-1} n_2 min^{-1} M_{N2} N m **1 400**	**900**	**500**	M_{N2max} M_{2max} N m	n_{1max} n_{1peak} min^{-1}	n_1 = 1 400 min^{-1} **Pt** [kW] at 20°C 40°C –		
2EL	18	**17,5**	80,2 114 100	51,6 130 200	28,6 155 400	265 000 400 000	1 400 2 500	100 75	–	–
	20	**20,4**	68,6 117 400	44,1 134 000	24,5 159 800	236 000 400 000	1 400 2 500			
	22,4	**22,1**	63,2 122 500	40,7 139 900	22,6 166 800	265 000 400 000	1 400 2 500			
	25	**24,5**	57,1 126 300	36,7 144 200	20,4 172 100	262 200 387 000	1 400 2 500			
	28	**28,7**	48,8 130 000	31,4 148 400	17,4 172 700	236 000 400 000	1 400 2 500			
3EL	71	**71,4**	19,6 174 100	12,6 198 700	7,00 218 800	265 000 400 000	2 000 2 800	75 56	–	–
	80	**83,5**	16,8 173 100	10,8 177 900	5,99 184 400	236 000 400 000	2 000 2 800			
	90	**91,6**	15,3 187 600	9,82 214 200	5,46 225 800	265 000 400 000	2 000 2 800			
	100	**102**	13,7 193 900	8,80 215 700	4,89 229 600	265 000 400 000	2 000 2 800			
	112	**116**	12,0 201 500	7,74 217 400	4,30 234 100	265 000 400 000	2 000 2 800			
	125	**130**	10,8 208 200	6,94 218 900	3,86 238 000	265 000 400 000	2 000 2 800			
	140	**144**	9,74 182 000	6,26 187 000	3,48 193 900	265 000 387 000	2 000 2 800			
	160	**168**	8,33 180 700	5,36 185 600	2,98 202 900	236 000 400 000	2 000 2 800			

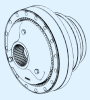

	i_N	i_{eff}	L_h = 10 000 h n_1 min^{-1} n_2 min^{-1} M_{N2} N m **1 400**	**900**	**500**	M_{N2max} M_{2max} N m	n_{1max} n_{1peak} min^{-1}	n_1 = 1 400 min^{-1} **Pt** [kW] at 20°C 40°C –		
4EL	250	**251**	5,57 225 100	3,58 240 600	1,99 263 000	265 000 400 000	2 240 2 800	50 37,5	75 56	100 75
	280	**298**	4,70 231 000	3,02 247 000	1,68 265 000	265 000 400 000	2 240 3 150			
	315	**322**	4,34 233 700	2,79 249 900	1,55 265 000	265 000 400 000	2 240 2 800			
	355	**360**	3,89 237 600	2,50 247 400	1,39 256 500	265 000 400 000	2 240 2 800			
	400	**382**	3,66 239 900	2,35 256 500	1,31 265 000	265 000 400 000	2 240 3 150			
	450	**444**	3,16 245 300	2,03 262 300	1,13 265 000	265 000 400 000	2 240 3 550			
	500	**485**	2,89 248 700	1,86 265 000	1,03 265 000	265 000 400 000	2 240 3 550			
	560	**563**	2,49 254 300	1,60 261 300	0,888 265 000	265 000 400 000	2 240 3 550			
	630	**635**	2,20 249 300	1,42 256 200	0,787 265 000	265 000 400 000	2 240 3 550			
	710	**722**	1,94 258 300	1,25 265 000	0,692 265 000	265 000 400 000	2 240 3 550			
	800	**806**	1,74 260 000	1,12 265 000	0,620 265 000	265 000 400 000	2 240 3 550			
	900	**888**	1,58 261 600	1,01 265 000	0,563 265 000	265 000 400 000	2 240 3 550			
	1000	**990**	1,41 263 300	0,909 265 000	0,505 265 000	265 000 400 000	2 240 3 550			
	1120	**1150**	1,22 232 300	0,783 236 000	0,435 236 000	236 000 400 000	2 240 3 550			
	1250	**1283**	1,09 236 000	0,702 236 000	0,390 236 000	236 000 400 000	2 240 3 550			

250A - Riepilogo dati e prestazioni

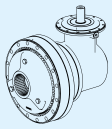

	i_N	i_{eff}	L_h = 10 000 h n_1 min^{-1} n_2 min^{-1} M_{N2} N m 1 400	900	500	M_{N2max} M_{2max} N m	n_{1max} n_{1peak} min^{-1}	n_1 = 1 400 min^{-1} Pt [kW] at 20°C 40°C –		
3EB	45	**43,6**	-	20,6 143 100	11,5 170 700	246 300 300 000	1 120 2 500	67 50	–	–
	50	**51**	-	17,6 167 300	9,80 178 900	236 000 345 000	1 120 2 500			
	56	**55,3**	-	16,3 181 500	9,03 215 400	265 000 375 000	1 120 2 500			
	63	**64,7**	-	13,9 175 100	7,73 181 500	236 000 400 000	1 120 2 500			
	71	**69,8**	20,1 161 400	12,9 184 300	7,16 218 500	265 000 355 000	1 400 2 500			
	80	**81,6**	17,2 172 900	11,0 177 600	6,13 184 100	236 000 400 000	1 400 2 500			
	90	**90,5**	15,5 174 000	9,95 178 700	5,53 185 300	236 000 400 000	1 400 2 500			
	100	**104**	13,5 158 500	8,69 180 200	4,83 188 600	236 000 365 000	1 800 2 500			
	112	**115**	12,2 175 700	7,84 181 400	4,36 191 500	236 000 400 000	1 800 2 500			
	125	**129**	10,8 149 100	6,95 170 200	3,86 195 100	236 000 290 000	1 800 2 500			
	140	**143**	9,76 165 200	6,28 183 900	3,49 198 100	236 000 315 000	1 800 2 500			

Valori riferiti a $n_1 = n_{1\,max}$.

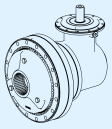

	i_N	i_{eff}	L_h = 10 000 h n_1 min^{-1} n_2 min^{-1} M_{N2} N m 1 400	900	500	M_{N2max} M_{2max} N m	n_{1max} n_{1peak} min^{-1}	n_1 = 1 400 min^{-1} Pt [kW] at 20°C 40°C –		
4EB	180	**179**	7,84 146 500	5,04 167 300	2,80 199 600	244 400 290 000	1 800 3 550	50 37,5	75 56	100 75
	200	**209**	6,71 171 300	4,31 191 800	2,40 209 700	236 000 345 000	1 800 3 550			
	224	**229**	6,11 188 000	3,93 214 700	2,18 256 100	265 000 375 000	1 800 3 550			
	250	**256**	5,48 209 800	3,52 239 500	1,96 251 200	265 000 400 000	1 800 3 550			
	280	**291**	4,82 230 100	3,10 246 000	1,72 260 200	265 000 400 000	1 800 3 550			
	315	**324**	4,32 233 900	2,78 250 100	1,54 261 900	265 000 400 000	1 800 3 550			
	355	**367**	3,82 238 300	2,46 254 600	1,36 263 900	265 000 400 000	2 240 3 550			
	400	**409**	3,42 242 300	2,20 256 300	1,22 265 000	265 000 400 000	2 240 3 550			
	450	**465**	3,01 247 100	1,94 258 300	1,08 265 000	265 000 400 000	2 500 3 550			
	500	**519**	2,70 251 200	1,74 260 000	0,964 265 000	265 000 400 000	2 500 3 550			
	560	**544**	2,58 207 400	1,66 221 700	0,920 236 000	236 000 400 000	2 500 3 550			
	630	**648**	2,16 217 300	1,39 241 100	0,771 257 400	265 000 355 000	2 500 3 550			
	710	**672**	2,08 214 200	1,34 229 000	0,744 236 000	236 000 400 000	2 500 3 550			
	800	**753**	1,86 217 900	1,20 232 900	0,664 236 000	236 000 400 000	2 500 3 550			
	900	**840**	1,67 221 500	1,07 236 000	0,595 236 000	236 000 400 000	2 500 3 550			

250A - Dimensioni

4.254

C220M1 F10k

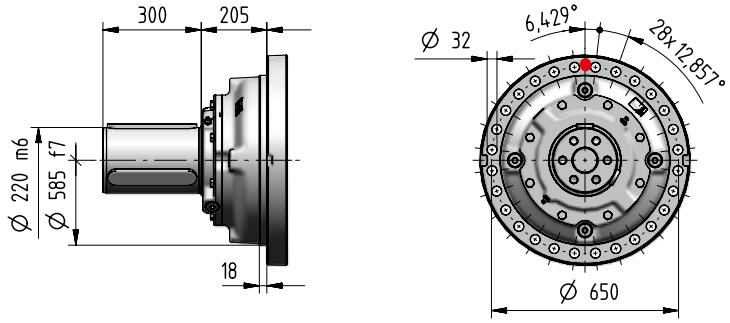

4.254

S220M1 F10k

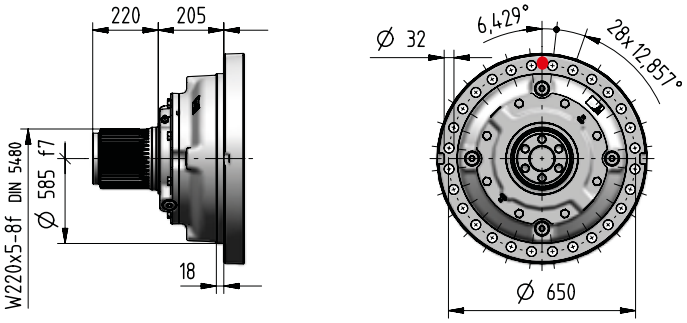

4.254

H230M1 A10k

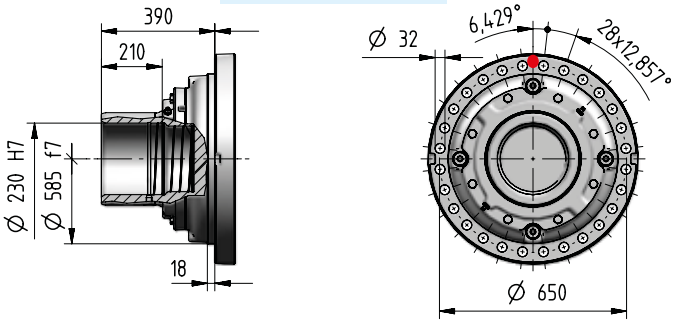

4.255

T220M1 A05k

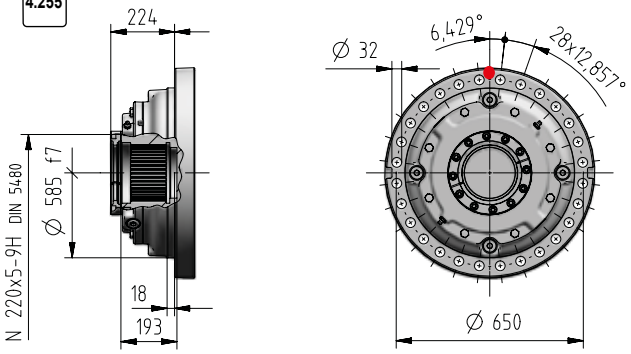

4.255

Z220M1 F05k

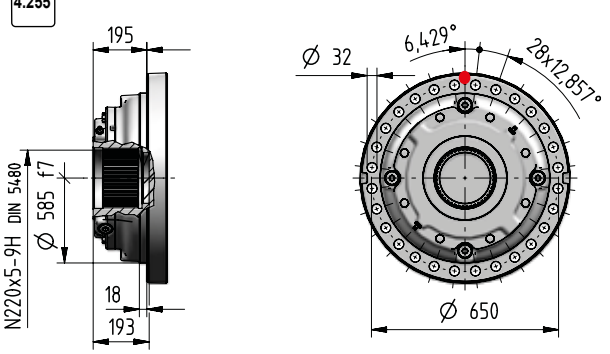

kg	Opzioni in entrata Codice									Opzioni in uscita (Δ) Codice				
	I38×300	I42×350	I48×350	I55×400	I60×450	I65×550	I75×550	C...	J...	C...	S...	H...	Z...	T...
2EL	-	-	-	-	-	-	-	1215	-					
3EL	-	1228	1228	1230	1240	1247	1247	1245	-					
4EL	1250	1256	1256	1259	1268	1275	1275	1260	-	+0	-30	-80	-130	-123
3EB	-	1418	1418	1420	1430	1437	1437	1315	-					
4EB	1280	1286	1286	1289	1298	1305	1305	-	1290					

250A - Dimensioni

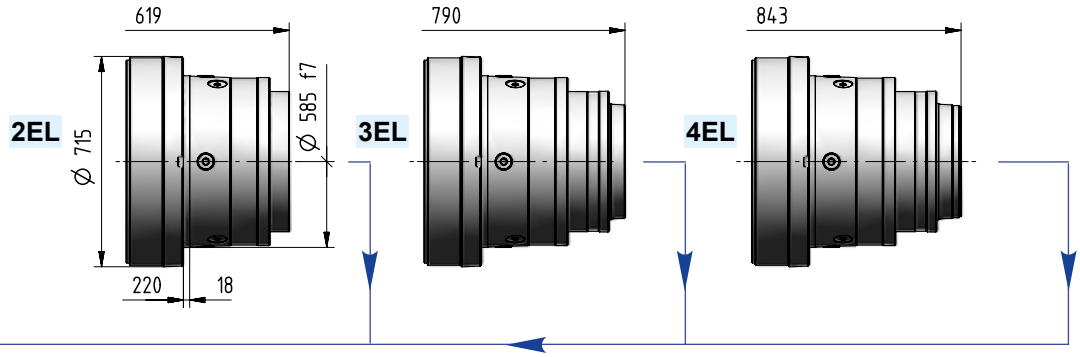

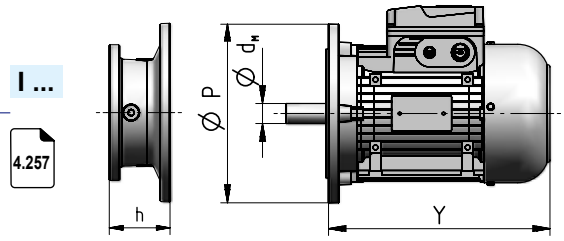

Grand. motore IEC	d_M×P	Y	Y 1)	3EL	4EL	3EB	4EB	Codice
132	38×300	445	553	–	133,5	–	133,5	**I38×300**
160	42×350	573	640	111	159	111	159	**I42×350**
180	48×350	613	734	111	159	111	159	**I48×350**
200	55×400	654	734	111	159	111	159	**I55×400**
225	60×450	710	–	141	189	141	189	**I60×450**
250	65×550	735	–	141	189	141	189	**I65×550**
280	75×550	819	–	141	189	141	189	**I75×550**

1) Valori validi per motore autofrenante; per altre dimensioni ved. cat. TX.

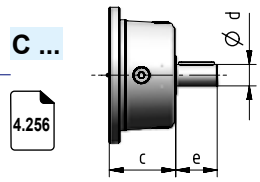

Rotismo	d	e	c	Codice
2EL	110	165	200	**C110×165**
3EL	80	130	111	**C80×130**
4EL	60	105	138	**C60×105**
3EB	80	130	111	**C80×130**
4EB	60	105	138	**C60×105**

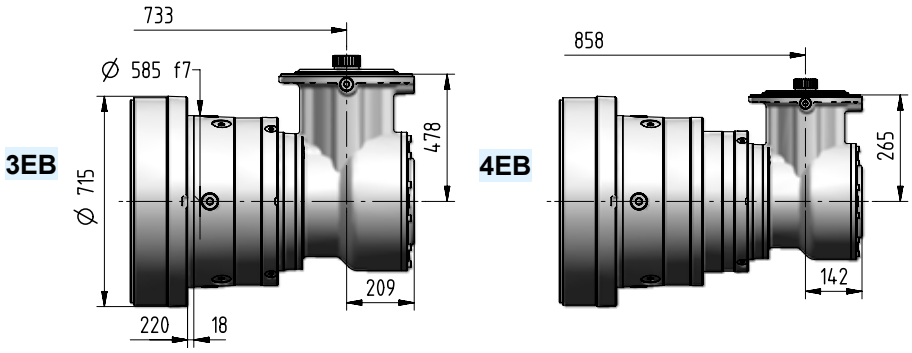

Ødxe	i_N	Cod.
48×82	≤ 560, 710	**J48×82**
38×58	≥ 630 (710)[2)]	**J38×58**

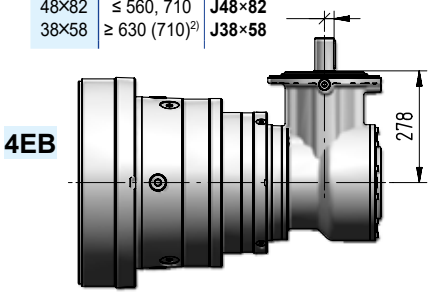

4.256

2) Il valore tra parentesi non è compreso nella gamma di rapporti di trasmissione. Vedere la freccia sopra.

250A - Dettagli lato uscita

Dimensioni di accoppiamento consigliate

Uscita

Estremità albero cilindrico riduttore				Fissaggio		
C	220	M	1	F	10	k

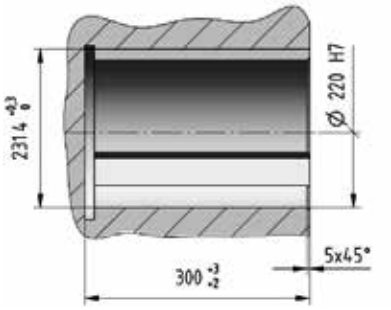

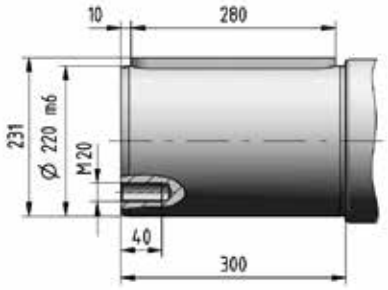

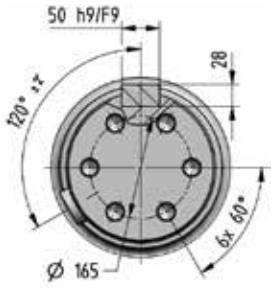

Dimensioni di accoppiamento consigliate

Uscita

Estremità albero scanalato riduttore				Fissaggio		
S	220	M	1	F	10	k

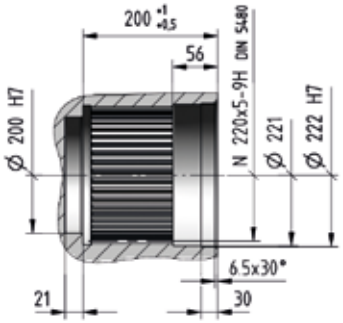

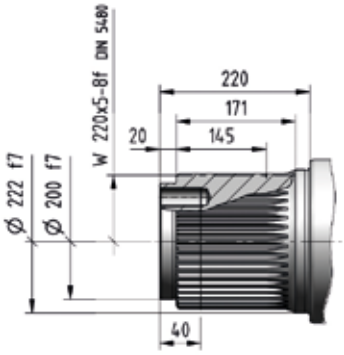

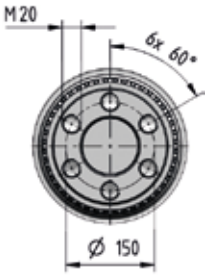

Dimensioni di accoppiamento consigliate

Uscita

Albero cavo riduttore per fissaggio pendolare				Fissaggio		
H	230	M	1	A	10	k

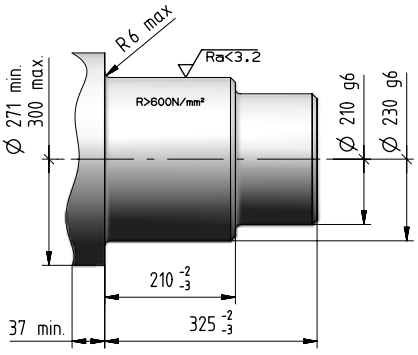

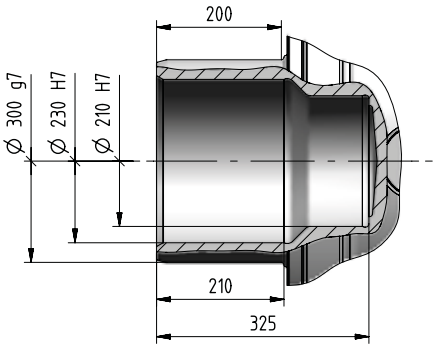

250A - Dettagli lato uscita

Dimensioni di accoppiamento consigliate

Uscita

Albero cavo scanalato riduttore con bloccaggio assiale				Fissaggio		
Z	220	M	1	F	05	k

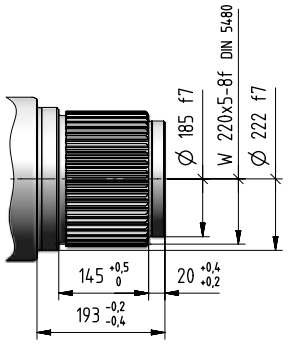

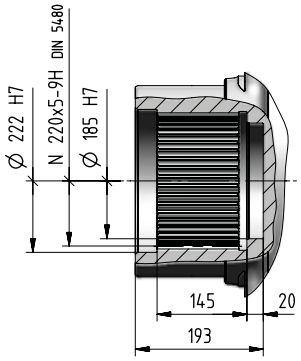

Dimensioni di accoppiamento consigliate

Uscita

Albero cavo scanalato riduttore				Fissaggio		
T	220	M	1	A	05	k

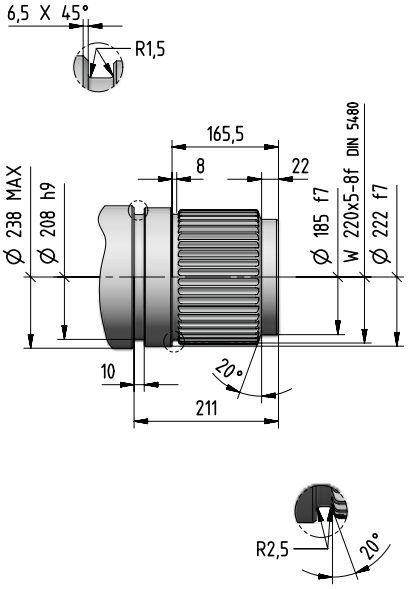

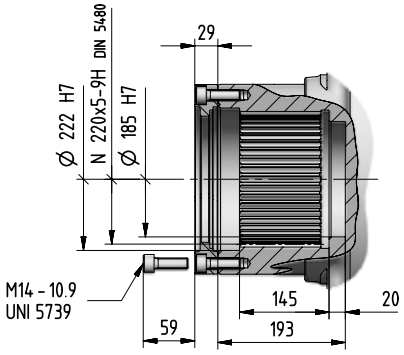

250A - Dettagli lato entrata

Entrata

Estremità albero cilindrico riduttore		Lunghezza albero
C...	x	...

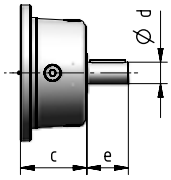

Entrata

Flangia entrata riduttore ortogonale		Lunghezza albero
J...	x	...

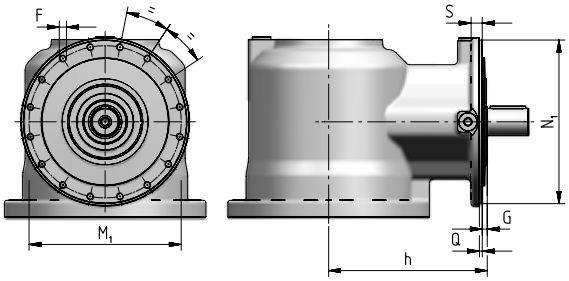

Rotismo	N_1 Ø h6	Q	G	h	S	M_1 Ø	F Ø
3EB	274	4,5	13	278	18	255	M12 (n. 16)
4EB	229	4	7	222	15	213	M10 (n. 16)

Tipo estremità albero cilindrico - CODICE

Dimensioni di accoppiamento consigliate

J38 x 58

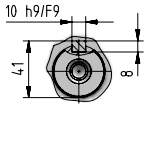

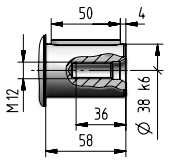

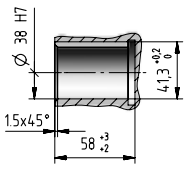

J48 x 82

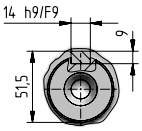

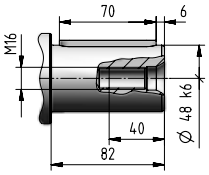

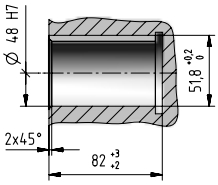

C60 x 105

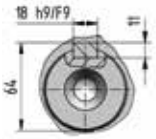

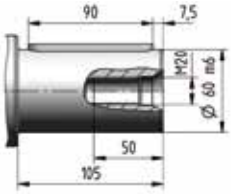

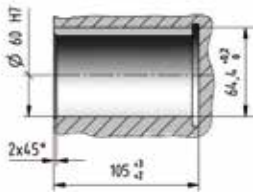

C80 x 130

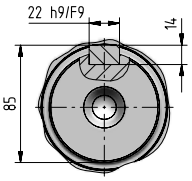

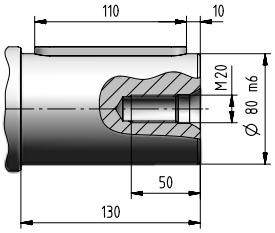

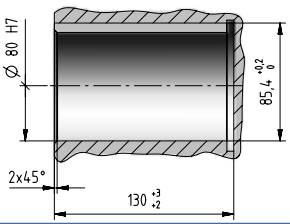

C110 x 165

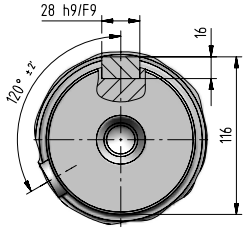

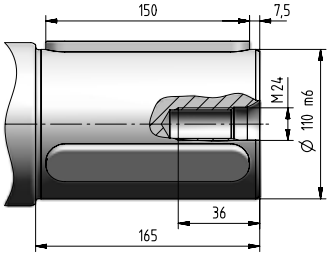

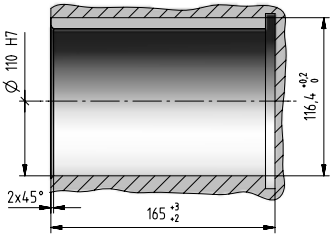

250A - Dettagli lato entrata

Entrata

Entrata motore elettrico IEC

I... x ...

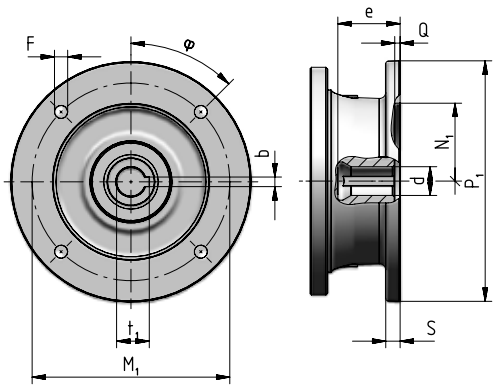

Grand. motore IEC	Codice	P_1 ∅	S	d ∅	e max	b F9	t_1	M_1	F ∅		φ	N_1 ∅ G7	Q
132	**I38×300**	300	14	38 F6	82	10	41,3	265	14	(n.4)	45°	230	5
160	**I42×350**	350	15	42 F6	113	12	45,3	300	18	(n.4)	45°	250	6
180	**I48×350**	350	15	48 F6	113	14	51,8	300	18	(n.4)	45°	250	6
200	**I55×400**	400	15	55 E6	113	16	59,3	350	18	(n.4)	45°	300	6
225	**I60×450**	450	18	60 E6	143	18	64,4	400	18	(n.8)	22,5°	350	6
250	**I65×550**	550	18	65 E6	142	18	69,4	500	18	(n.8)	22,5°	450	6
280	**I75×550**	550	18	75 E6	142	20	79,9	500	18	(n.8)	22,5°	450	6

250A - Accessori

Rosetta di arresto Codice: **,SW220** [inclusa]

kg 11

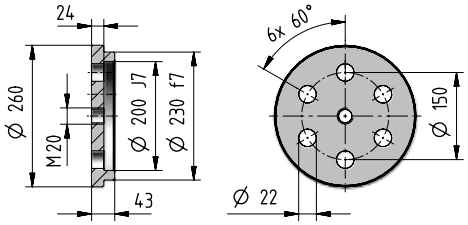

Boccola scanalata Codice: **,SB220** [inclusa]

kg 74

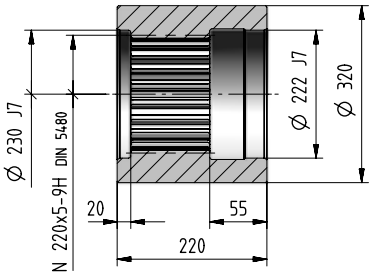

E355 EN10297-1

Flangia ruota Codice: **,WF220** [inclusa]

kg 135

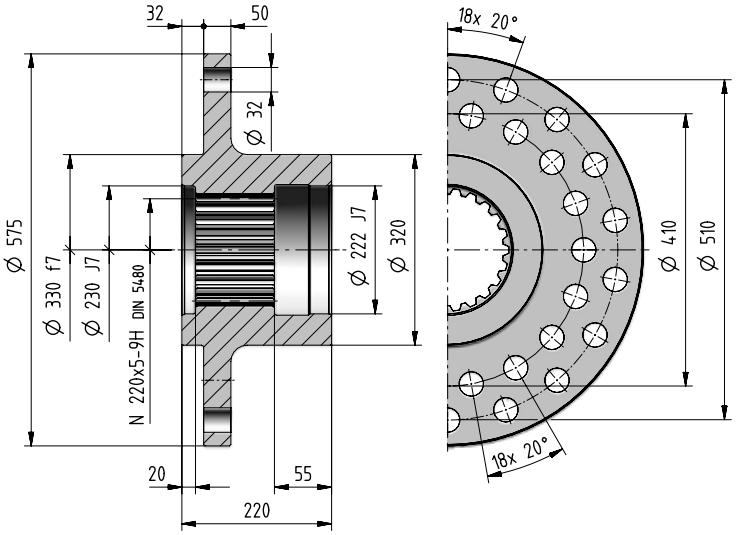

Barra scanalata Codice: **,SC220**

kg 148

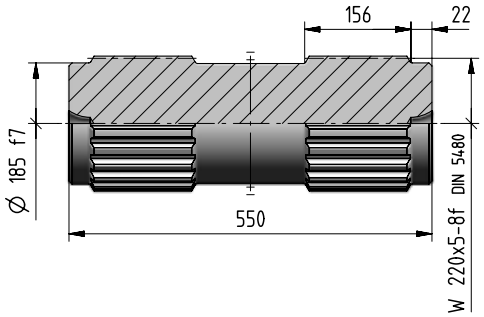

Flangia ruota Codice: **,WT220**

kg 174

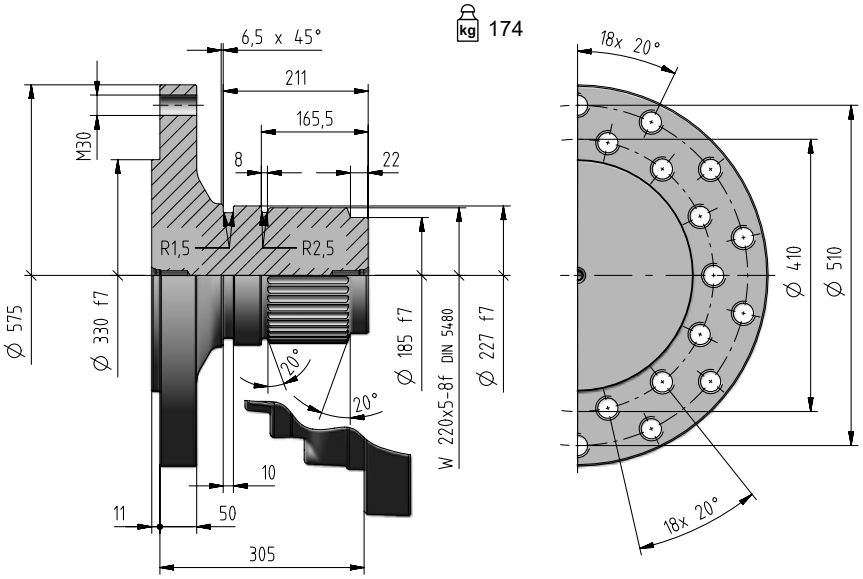

250A - Accessori

Braccio di reazione Codice: ,SD300

144 kg

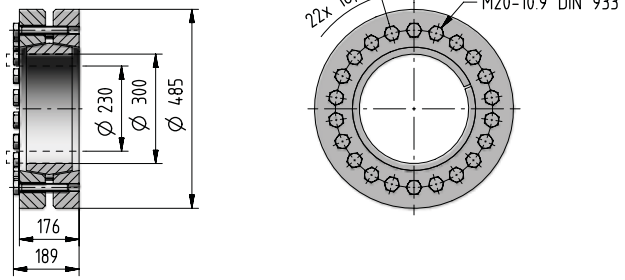

Se si desidera il braccio di reazione già montato, occorre indicare la posizione relativa tra il braccio e il riduttore. Tale posizione è individuata dal foro superiore di fissaggio della flangia (indicato in rosso nella figura).

Staffa piede Codice: ,FB10k

[inclusa]

246 kg

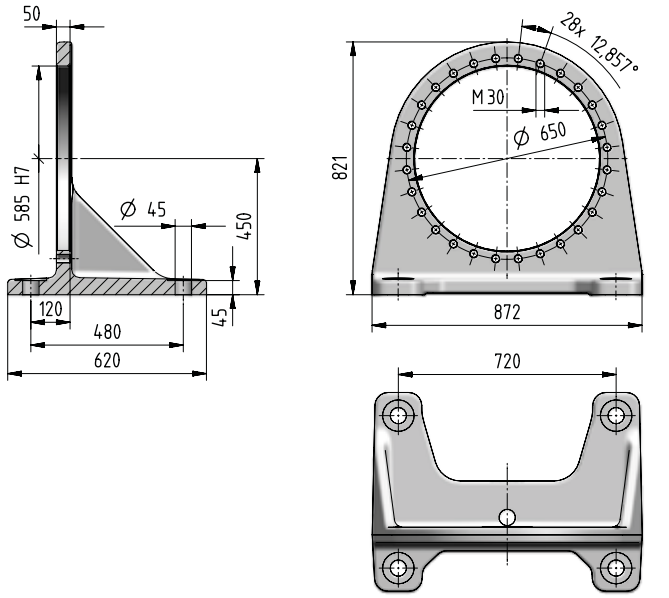

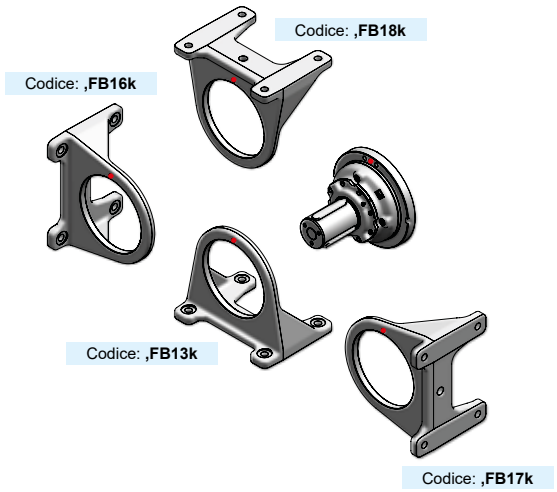

- Foro di riferimento per l'identificazione della forma costruttiva.

In presenza di un carico radiale $F_{r2} \geq 70\%$ del valore max di F_{r2amm}, occorre prevedere un piede supplementare. Se oltre al carico radiale agisce anche un carico assiale F_{a2}, tale limite va ridotto del 60%.

250A - Carichi radiali F_{r2} [N] e assiali F_{a2} [N]

Carichi radiali $F_{r2\ amm}$ e assiali $F_{a2\ amm}$ ammessi sull'estremità d'albero lento del riduttore.
Per ulteriori informazioni ved. cap. 2.2.

Lato uscita: **C220M1 F10k**
S220M1 F10k

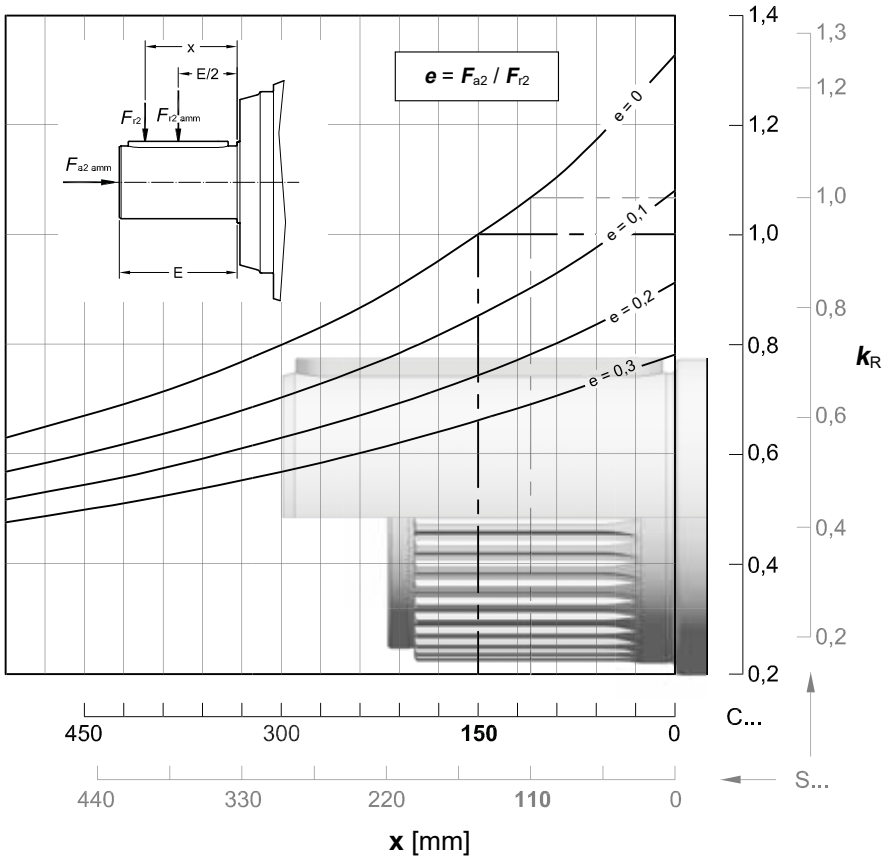

$n_2 \times L_h$	$F_{r2\ amm}$		$F_{a2\ amm}$	$F_{a2\ amm}$
$min^{-1} \cdot h$	C ...	S ...	←	→
< 18 000	630 000	670 000	224 000	Da valutare
22 400	600 000	630 000	224 000	
28 000	560 000	600 000	224 000	
35 500	530 000	560 000	200 000	
45 000	500 000	530 000	190 000	
56 000	450 000	500 000	180 000	
71 000	425 000	450 000	170 000	
90 000	400 000	425 000	150 000	
112 000	375 000	400 000	140 000	
140 000	355 000	375 000	132 000	
180 000	315 000	355 000	125 000	
224 000	300 000	315 000	118 000	
280 000	280 000	300 000	112 000	
355 000	265 000	280 000	100 000	
450 000	250 000	265 000	95 000	
560 000	236 000	250 000	90 000	
710 000	212 000	224 000	85 000	
900 000	200 000	212 000	80 000	
1 120 000	190 000	200 000	71 000	
1 400 000	170 000	190 000	67 000	
1 800 000	160 000	170 000	63 000	
2 240 000	150 000	160 000	60 000	
2 800 000	140 000	150 000	56 000	
max	**630 000**	**670 000**	**224 000**	**140 000**

250A - Carichi radiali F_{r1} [N] sul lato in entrata

Carichi radiali $F_{r1\ amm}$ ammessi sull'estremità d'albero veloce del riduttore **coassiale**.
Per ulteriori informazioni, ved. cap. 2.2.

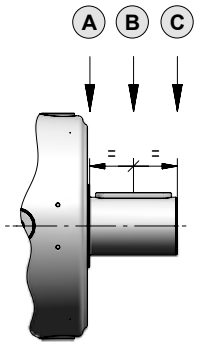

$n_1 \times L_h$	Rotismo 2EL A	2EL B	2EL C	3EL A	3EL B	3EL C	4EL A	4EL B	4EL C
900 000	118 000	85 000	63 000	63 000	42 500	31 500	28 000	19 000	14 000
1 120 000	112 000	75 000	60 000	60 000	40 000	30 000	26 500	18 000	13 200
1 400 000	100 000	71 000	56 000	56 000	37 500	26 500	25 000	16 000	12 500
1 800 000	95 000	67 000	50 000	50 000	33 500	25 000	22 400	15 000	11 200
2 240 000	85 000	60 000	47 500	47 500	31 500	23 600	21 200	14 000	10 600
2 800 000	80 000	56 000	45 000	45 000	30 000	21 200	20 000	13 200	9 500
3 550 000	75 000	53 000	40 000	40 000	26 500	20 000	18 000	11 800	9 000
4 500 000	67 000	47 500	37 500	37 500	25 000	18 000	17 000	11 200	8 500
5 600 000	63 000	45 000	35 500	35 500	23 600	17 000	16 000	10 600	7 500
7 100 000	60 000	42 500	31 500	31 500	21 200	16 000	14 000	9 500	7 100
9 000 000	56 000	37 500	30 000	30 000	20 000	15 000	13 200	9 000	6 700
11 200 000	50 000	35 500	28 000	28 000	18 000	13 200	12 500	8 000	6 000
14 000 000	47 500	33 500	25 000	26 500	17 000	12 500	11 200	7 500	5 600
18 000 000	42 500	30 000	23 600	23 600	16 000	11 800	10 600	7 100	5 300
22 400 000	40 000	28 000	22 400	22 400	15 000	10 600	10 000	6 700	4 750
28 000 000	37 500	26 500	20 000	20 000	13 200	10 000	9 000	6 000	4 500
35 500 000	35 500	25 000	19 000	19 000	12 500	9 500	8 500	5 600	4 250
45 000 000	31 500	22 400	17 000	18 000	11 800	8 500	8 000	5 300	3 750

Nota: Nel caso di entrata con ventola e accessorio ventola di raffreddamento di pag. 7.10, moltiplicare i valori indicati in tabella per 0.63.

Carichi radiali F_{r1amm} ammessi sull'estremità d'albero veloce del riduttore **ortogonale**.
Per ulteriori informazioni, ved. cap. 2.2.

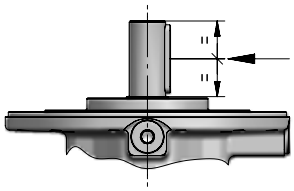

$n_1 \times L_h$	3EB	4EB $i_N \leq 560$	4EB $i_N \geq 630$
900 000	42 500	8 000	6 700
1 120 000	40 000	7 500	6 300
1 400 000	37 500	6 700	5 600
1 800 000	33 500	6 300	5 300
2 240 000	31 500	6 000	5 000
2 800 000	30 000	5 300	4 500
3 550 000	26 500	5 000	4 250
4 500 000	25 000	4 750	4 000
5 600 000	23 600	4 250	3 550
7 100 000	21 200	4 000	3 350
9 000 000	20 000	3 750	3 150
11 200 000	18 000	3 350	2 800
14 000 000	17 000	3 150	2 650
18 000 000	16 000	3 000	2 500
22 400 000	15 000	2 650	2 240
28 000 000	13 200	2 500	2 120
35 500 000	12 500	2 360	2 000
45 000 000	11 800	2 120	1 800

Pagina bianca

Indice

Riepilogo dati e prestazioni	4.264
Dimensioni	4.266
Dettagli lato uscita	4.268
Dettagli lato entrata	4.270
Accessori	4.272
Carichi radiali F_{r2} e assiali F_{a2}	4.274
Carichi radiali F_{r1} sull'albero entrata	4.275

355A - Riepilogo dati e prestazioni

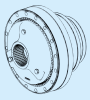

	i_N	i_{eff}	L_h = 10 000 h n_1 min^{-1} n_2 min^{-1} M_{N2} N m 1 400	900	500	M_{N2max} M_{2max} N m	n_{1max} n_{1peak} min^{-1}	n_1 = 1 400 min^{-1} Pt [kW] at 20°C 40°C –		
2EL	18	**17,5**	-	51,6 194 500	28,6 232 000	375 000 560 000	1 250 2 000	125 95	–	–
	20	**20,4**	-	44,1 200 100	24,5 238 600	335 000 560 000	1 250 2 000			
	22,4	**22,1**	-	40,7 208 800	22,6 249 100	375 000 560 000	1 250 2 000			
	25	**24,5**	-	36,7 215 400	20,4 246 800	372 100 530 000	1 250 2 000			
	28	**28,7**	-	31,4 221 600	17,4 243 700	335 000 560 000	1 250 2 000			
3EL	71	**73**	19,2 261 600	12,3 298 600	6,85 309 600	375 000 560 000	2 000 2 800	90 67	–	–
	80	**85,3**	16,4 244 600	10,5 251 400	5,86 260 600	335 000 560 000	2 000 2 800			
	90	**92,6**	15,1 281 000	9,72 303 000	5,40 319 600	375 000 560 000	2 000 2 800			
	100	**105**	13,4 291 600	8,59 305 300	4,77 325 600	375 000 560 000	2 000 2 800			
	112	**108**	12,9 294 500	8,32 305 900	4,62 326 800	375 000 560 000	2 000 2 800			
	125	**120**	11,7 255 400	7,50 262 400	4,17 272 100	375 000 530 000	2 000 2 800			
	140	**133**	10,5 301 500	6,78 309 800	3,76 331 000	375 000 560 000	2 000 2 800			
	160	**155**	9,02 253 800	5,80 260 800	3,22 283 000	335 000 560 000	2 000 2 800			
	180	**172**	8,14 255 400	5,23 263 000	2,91 287 400	335 000 560 000	2 000 2 800			

Valori riferiti a $n_1 = n_{1\,max}$.

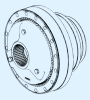

	i_N	i_{eff}	L_h = 10 000 h n_1 min^{-1} n_2 min^{-1} M_{N2} N m 1 400	900	500	M_{N2max} M_{2max} N m	n_{1max} n_{1peak} min^{-1}	n_1 = 1 400 min^{-1} Pt [kW] at 20°C 40°C –		
4EL	250	**257**	5,45 319 100	3,51 341 200	1,95 372 900	375 000 560 000	2 240 2 800	60 45	90 67	118 90
	280	**300**	4,66 326 800	3,00 349 400	1,67 375 000	375 000 560 000	2 240 2 800			
	315	**326**	4,30 328 300	2,76 337 300	1,54 349 700	375 000 560 000	2 240 2 800			
	355	**356**	3,93 335 400	2,53 358 500	1,40 375 000	375 000 560 000	2 240 3 150			
	400	**386**	3,62 339 500	2,33 363 000	1,29 375 000	375 000 560 000	2 240 3 550			
	450	**452**	3,10 347 600	1,99 371 700	1,11 375 000	375 000 560 000	2 240 3 550			
	500	**501**	2,80 353 100	1,80 375 000	0,999 375 000	375 000 560 000	2 240 3 550			
	560	**554**	2,53 358 600	1,62 375 000	0,902 375 000	375 000 560 000	2 240 3 550			
	630	**614**	2,28 364 200	1,46 375 000	0,814 375 000	375 000 560 000	2 240 3 550			
	710	**703**	1,99 344 200	1,28 353 600	0,711 375 000	375 000 560 000	2 240 3 550			
	800	**800**	1,75 360 200	1,13 370 100	0,625 375 000	375 000 560 000	2 240 3 550			
	900	**911**	1,54 316 500	0,988 335 000	0,549 335 000	335 000 560 000	2 240 3 550			
	1000	**1014**	1,38 352 000	0,887 370 500	0,493 375 000	375 000 560 000	2 240 3 550			
	1120	**1071**	1,31 324 300	0,841 335 000	0,467 335 000	335 000 560 000	2 240 3 550			
	1250	**1186**	1,18 329 400	0,759 335 000	0,422 335 000	335 000 560 000	2 240 3 550			
	1400	**1314**	1,07 334 600	0,685 335 000	0,380 335 000	335 000 560 000	2 240 3 550			

355A - Riepilogo dati e prestazioni

			L_h = 10 000 h n_1 min^{-1} n_2 min^{-1} M_{N2} N m			M_{N2max} M_{2max} N m	n_{1max} n_{1peak} min^{-1}	n_1 = 1 400 min^{-1} Pt [kW] at 20°C 40°C –		
	i_N	i_{eff}	1 400	900	500					
3EB	45	**43,6**	-	20,6 143 100	11,5 170 700	246 300 300 000	1 120 2 500	80 60	–	–
	50	**51**	-	17,6 167 300	9,80 199 500	288 000 345 000	1 120 2 500			
	56	**55,3**	-	16,3 181 500	9,03 216 500	312 500 375 000	1 120 2 500			
	63	**64,7**	-	13,9 212 200	7,73 253 100	335 000 437 000	1 120 2 500			
	71	**71,7**	-	12,6 235 100	6,97 257 800	335 000 487 000	1 120 2 500			
	80	**81,6**	17,2 188 700	11,0 215 400	6,13 257 000	335 000 412 000	1 400 2 500			
	90	**90,5**	15,5 209 100	9,95 238 700	5,53 261 500	335 000 462 000	1 400 2 500			
	100	**104**	13,5 158 500	8,69 181 000	4,83 215 900	297 100 365 000	1 800 2 500			
	112	**115**	12,2 175 700	7,84 200 600	4,36 239 200	329 200 400 000	1 800 2 500			
	125	**129**	10,8 149 100	6,95 170 200	3,86 203 000	237 400 290 000	1 800 2 500			
	140	**143**	9,76 165 200	6,28 188 600	3,49 225 000	263 100 315 000	1 800 2 500			

Valori riferiti a $n_1 = n_{1\,max}$.

			L_h = 10 000 h n_1 min^{-1} n_2 min^{-1} M_{N2} N m			M_{N2max} M_{2max} N m	n_{1max} n_{1peak} min^{-1}	n_1 = 1 400 min^{-1} Pt [kW] at 20°C 40°C –		
	i_N	i_{eff}	1 400	900	500					
4EB	180	**182**	7,67 291 500	4,93 324 000	2,74 354 200	375 000 560 000	1 400 2 800	60 45	–	–
	200	**213**	6,56 310 400	4,22 331 800	2,34 362 600	375 000 560 000	1 400 2 800			
	224	**231**	6,05 314 200	3,89 330 300	2,16 342 500	375 000 560 000	1 400 2 800			
	250	**262**	5,35 320 100	3,44 342 200	1,91 374 000	375 000 560 000	1 400 2 800			
	280	**269**	5,20 321 400	3,34 343 700	1,86 375 000	375 000 560 000	1 600 2 800			
	315	**330**	4,24 331 500	2,72 354 500	1,51 375 000	375 000 560 000	1 600 2 800			
	355	**370**	3,78 330 900	2,43 340 000	1,35 352 500	375 000 560 000	2 000 2 800			
	400	**419**	3,34 343 700	2,15 367 400	1,19 375 000	375 000 560 000	2 000 2 800			
	450	**433**	3,23 334 100	2,08 343 300	1,15 356 000	375 000 560 000	2 000 2 800			
	500	**524**	2,67 315 600	1,72 360 300	0,955 375 000	375 000 560 000	2 000 2 800			
	560	**561**	2,50 294 100	1,60 314 500	0,891 335 000	335 000 560 000	2 000 2 800			
	630	**664**	2,11 343 000	1,36 352 400	0,753 375 000	375 000 560 000	2 000 2 800			
	710	**701**	2,00 304 200	1,28 325 200	0,713 335 000	335 000 560 000	2 000 2 800			
	800	**776**	1,80 309 000	1,16 330 300	0,644 335 000	335 000 560 000	2 000 2 800			
	900	**860**	1,63 313 800	1,05 335 000	0,581 335 000	335 000 560 000	2 000 2 800			

355A - Dimensioni

4.268

C250M1 F10I

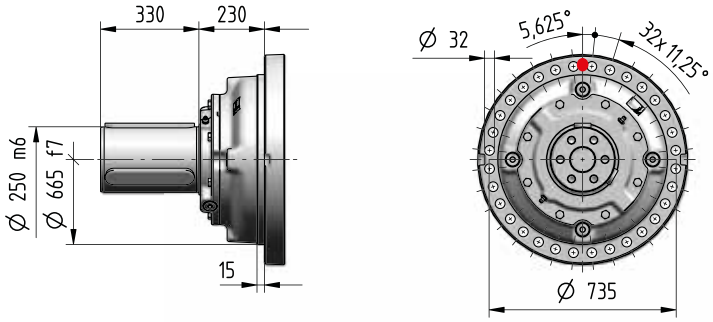

4.268

S240M1 F10I

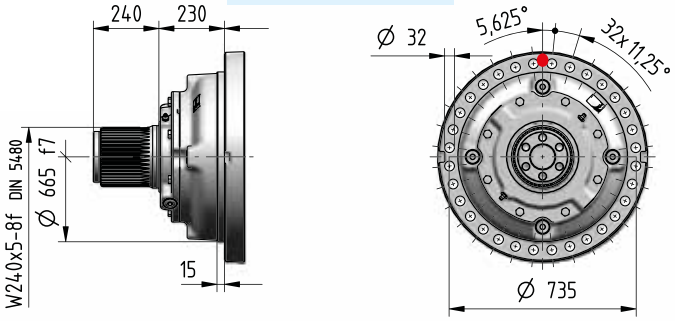

4.268

H260M1 A10I

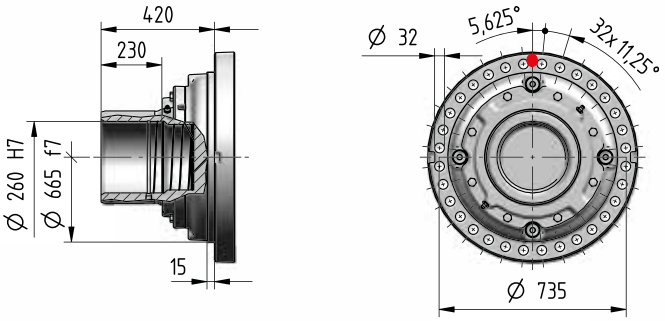

4.269

T240M1 A05I

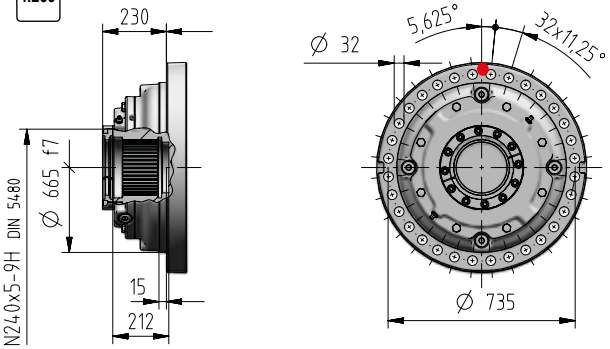

4.269

Z240M1 F05I

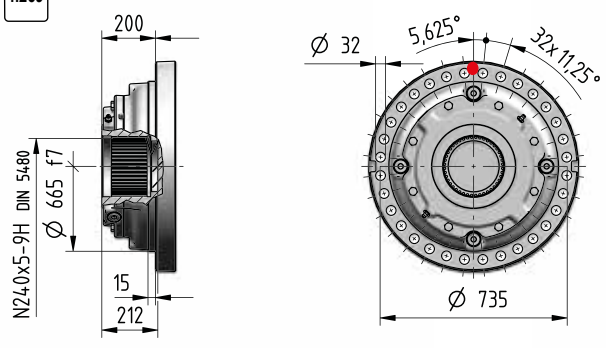

kg	Opzioni in entrata **Codice**									Opzioni in uscita (Δ) **Codice**				
	I38×300	**I42×350**	**I48×350**	**I55×400**	**I60×450**	**I65×550**	**I75×550**	**C…**	**J…**	**C…**	**S…**	**H…**	**Z…**	**T…**
2EL	-	-	-	-	-	-	-	1785	-					
3EL	-	1783	1783	1785	1795	1802	1802	1800	-					
4EL	1805	1811	1811	1814	1823	1830	1830	1815	-	+0	-65	-170	-235	-228
3EB	-	1938	1938	1940	1950	1957	1957	1955	-					
4EB	-	1946	1946	1948	1958	1965	1965	1955	1920					

355A - Dimensioni

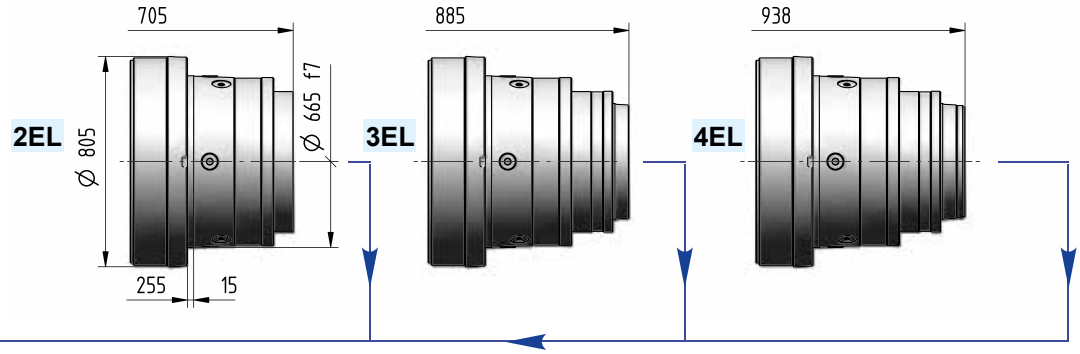

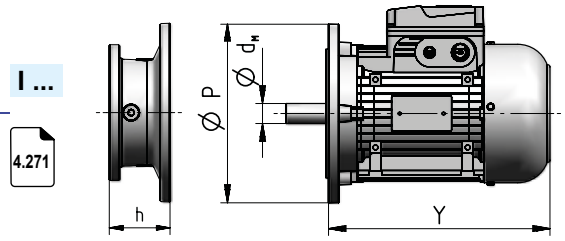

Grand. motore IEC	d_MXP	Y	Y 1)	Rotismo 3EL	Rotismo 4EL	Rotismo 3EB	Rotismo 4EB	Codice
132	38×300	445	553	–	133,5	–	–	**I38×300**
160	42×350	573	640	111	159	111	159	**I42×350**
180	48×350	613	734	111	159	111	159	**I48×350**
200	55×400	654	734	111	159	111	159	**I55×400**
225	60×450	710	–	141	189	141	189	**I60×450**
250	65×550	735	–	141	189	141	189	**I65×550**
280	75×550	819	–	141	189	141	189	**I75×550**

1) Valori validi per motore autofrenante; per altre dimensioni ved. cat. TX.

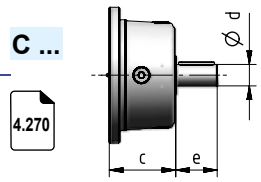

Rotismo	d	e	c	Codice
2EL	120	165	277,5	**C120×165**
3EL	80	130	111	**C80×130**
4EL	60	105	138	**C60×105**
3EB	80	130	111	**C80×130**
4EB	70	105	152,5	**C70×105**

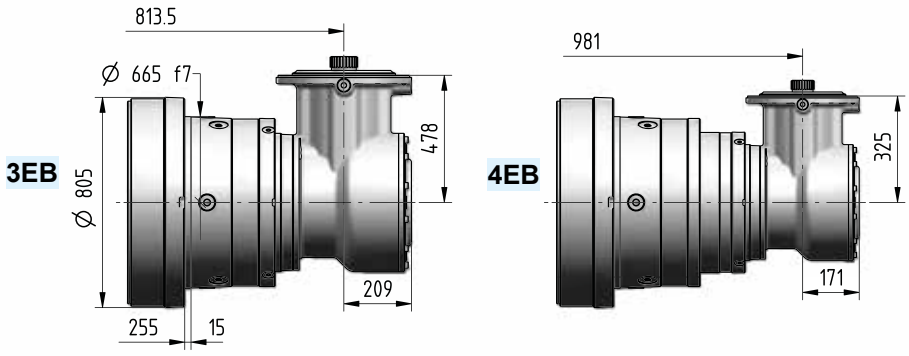

Ødxe	i_N	Codice
60×105	≤ 315	**J60×105**
48×82	≥ 355	**J48×82**

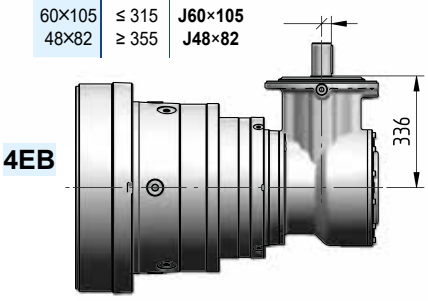

4.270

355A - Dettagli lato uscita

Dimensioni di accoppiamento consigliate

Uscita

Estremità albero cilindrico riduttore				Fissaggio		
C	250	M	1	F	10	I

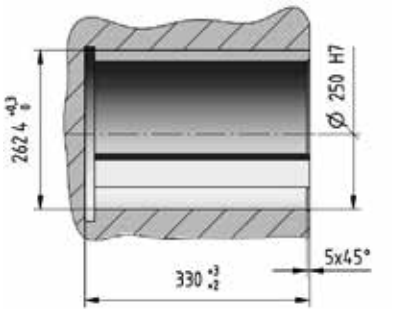

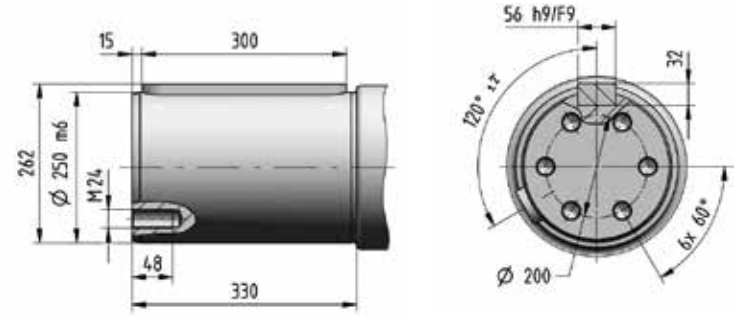

Dimensioni di accoppiamento consigliate

Output

Estremità albero scanalato riduttore				Fissaggio		
S	240	M	1	F	10	I

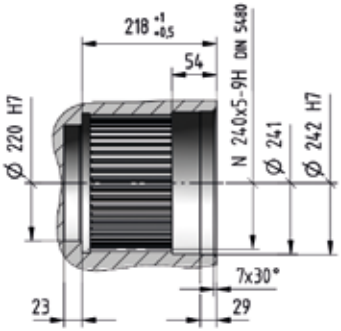

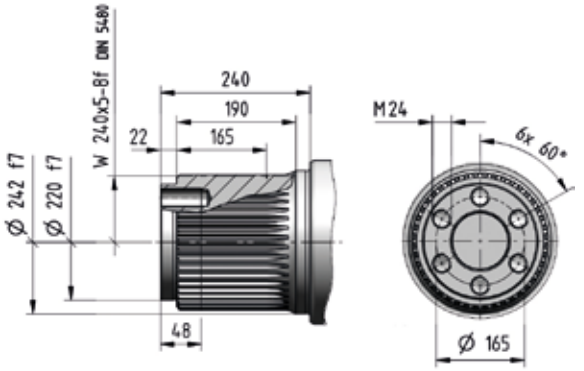

Dimensioni di accoppiamento consigliate

Output

Albero cavo riduttore per fissaggio pendolare				Fissaggio		
H	260	M	1	A	10	I

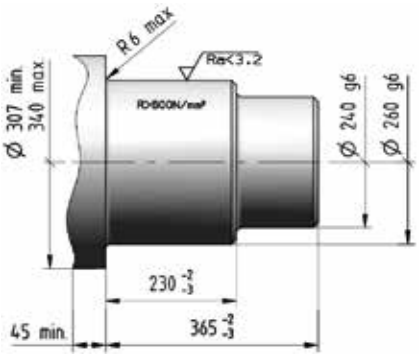

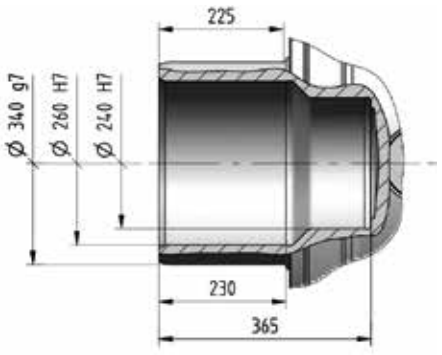

355A - Dettagli lato uscita

Dimensioni di accoppiamento consigliate

Uscita

Albero cavo scanalato riduttore con bloccaggio assiale				Fissaggio		
Z	240	M	1	F	05	I

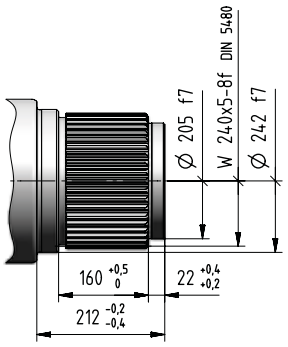

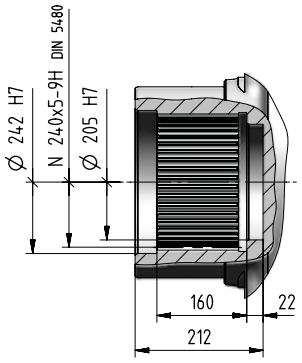

Dimensioni di accoppiamento consigliate

Uscita

Albero cavo scanalato riduttore				Fissaggio		
T	240	M	1	A	05	I

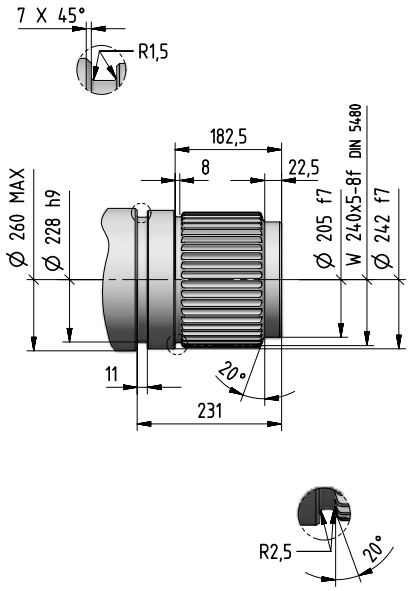

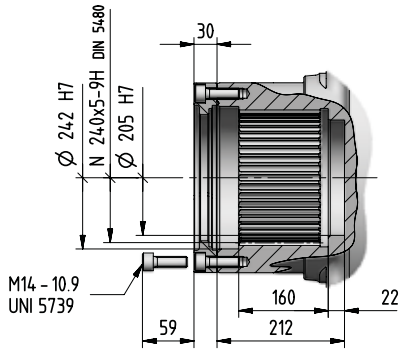

355A - Dettagli lato entrata

Entrata

Estremità albero cilindrico riduttore		Lunghezza albero
C...	x	...

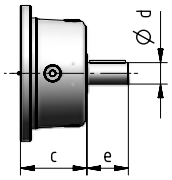

Entrata

Flangia entrata riduttore ortogonale		Lunghezza albero
J...	x	...

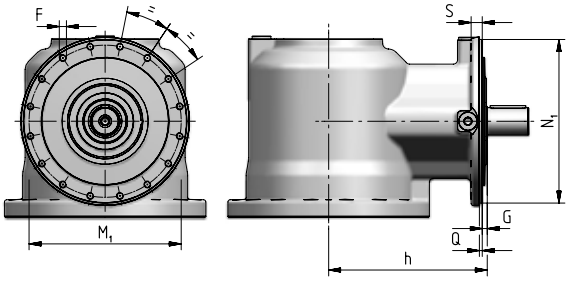

Rotismo	N_1 ∅ h6	Q	G	h	S	M_1 ∅	F ∅
3EB	274	4,5	13	278	18	255	M12 (n. 16)
4EB	229	4	7	222	15	213	M10 (n. 16)

Tipo estremità albero cilindrico - CODICE			Dimensioni di accoppiamento consigliate
J48 x 82	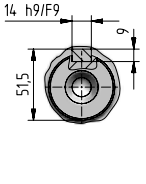	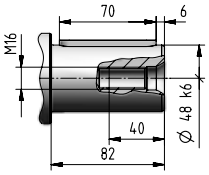	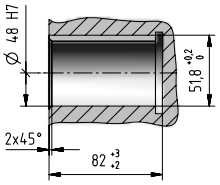
C60 x 105 **J60 x 105**	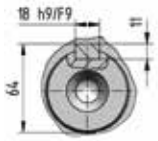	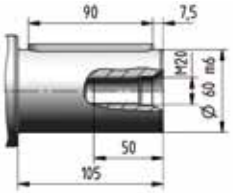	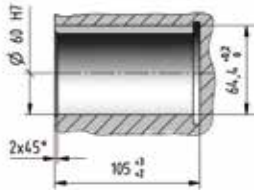
C70 x 105	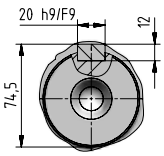	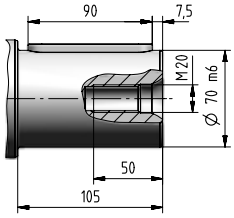	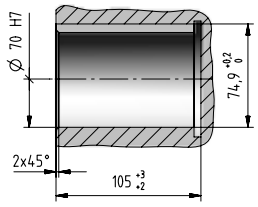
C80 x 130	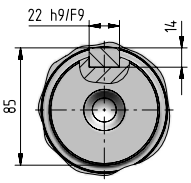	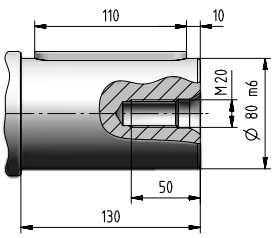	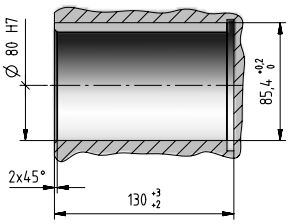
C120 x 165	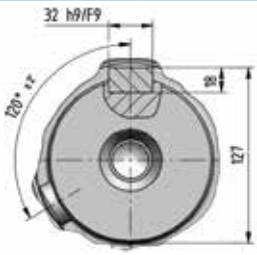	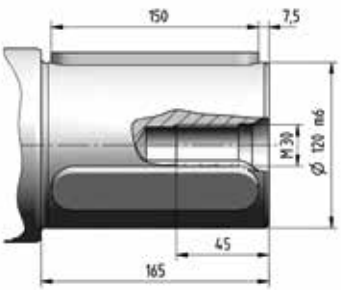	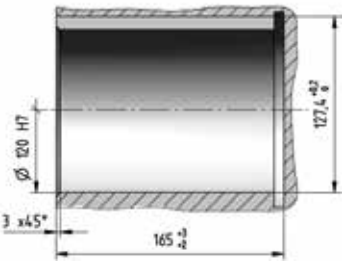

355A - Dettagli lato entrata

Entrata

Entrata motore elettrico IEC

I... x ...

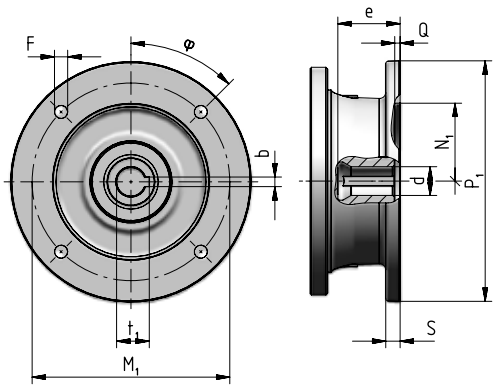

Grand. motore IEC	Codice	P_1 ∅	S	d ∅	e max	b F9	t_1	M_1	F ∅		φ	N_1 ∅ G7	Q
132	**I38×300**	300	14	38 F6	82	10	41,3	265	14	(n.4)	45°	230	5
160	**I42×350**	350	15	42 F6	113	12	45,3	300	18	(n.4)	45°	250	6
180	**I48×350**	350	15	48 F6	113	14	51,8	300	18	(n.4)	45°	250	6
200	**I55×400**	400	15	55 E6	113	16	59,3	350	18	(n.4)	45°	300	6
225	**I60×450**	450	18	60 E6	143	18	64,4	400	18	(n.8)	22,5°	350	6
250	**I65×550**	550	18	65 E6	142	18	69,4	500	18	(n.8)	22,5°	450	6
280	**I75×550**	550	18	75 E6	142	20	79,9	500	18	(n.8)	22,5°	450	6

355A - Accessori

Rosetta di arresto Codice: **,SW240** [inclusa]

kg 15

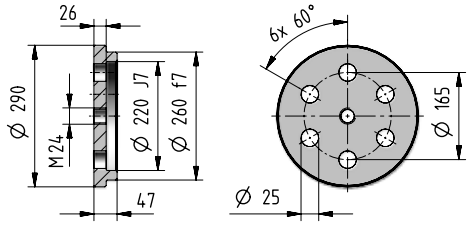

Boccola scanalata Codice: **,SB240** [inclusa]

kg 97

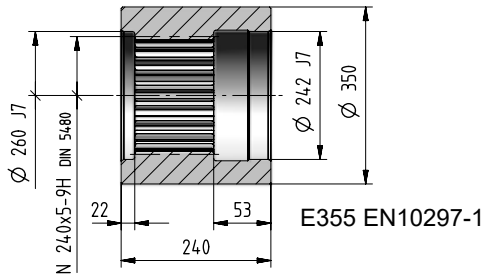

E355 EN10297-1

Flangia ruota Codice: **,WF240** [inclusa]

kg 186

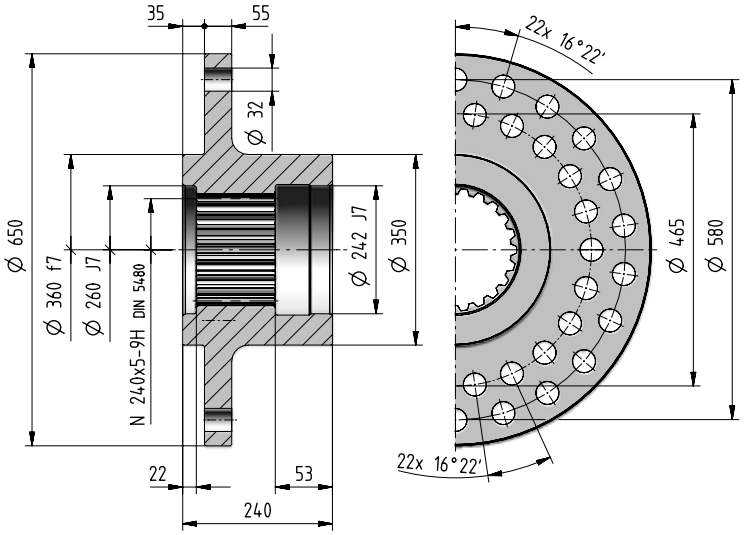

Barra scanalata Codice: **,SC240**

kg 194

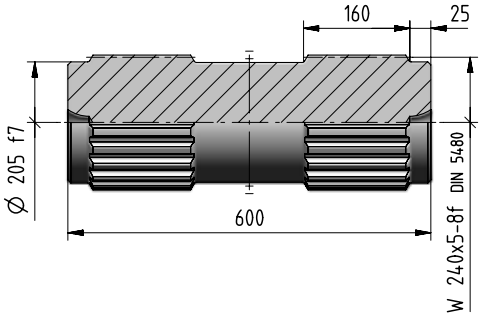

Flangia ruota Codice: **,WT240**

kg 244

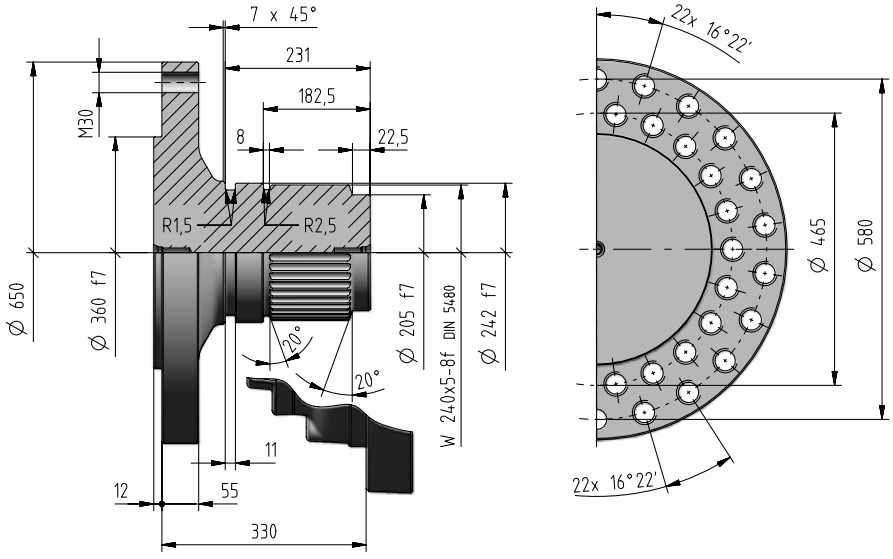

Braccio di reazione Codice: ,SD340

kg 237

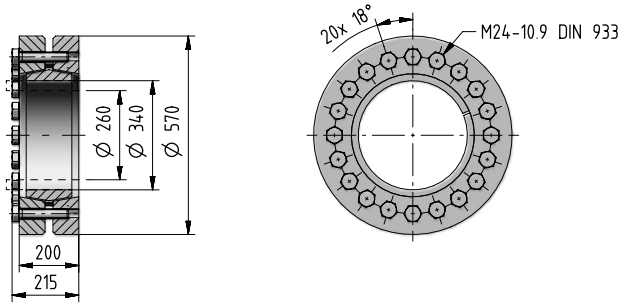

Se si desidera il braccio di reazione già montato, occorre indicare la posizione relativa tra il braccio e il riduttore. Tale posizione è individuata dal foro superiore di fissaggio della flangia (indicato in rosso nella figura).

Staffa piede Codice: ,FB10I

[inclusa]

kg 345

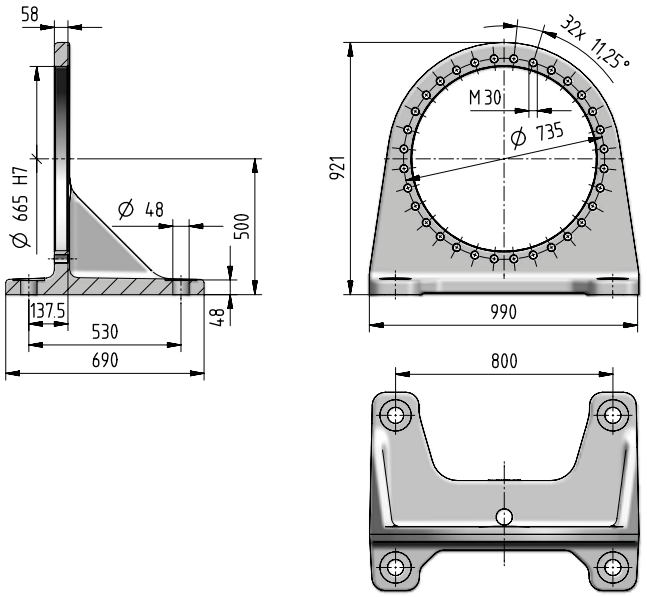

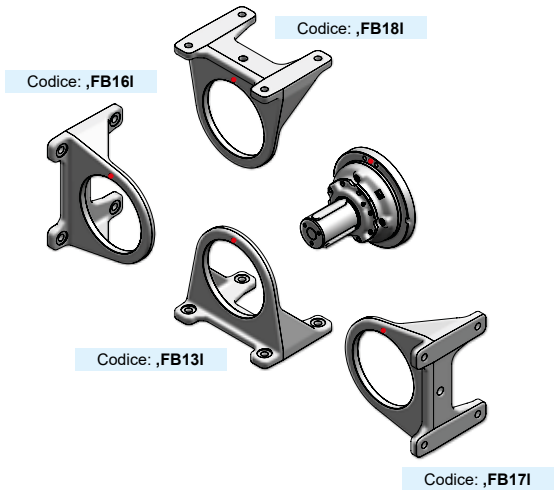

- Foro di riferimento per l'identificazione della forma costruttiva.

In presenza di un carico radiale $F_{r2} \geq 70\%$ del valore max di F_{r2amm}, occorre prevedere un piede supplementare. Se oltre al carico radiale agisce anche un carico assiale F_{a2}, tale limite va ridotto del 60%.

355A - Carichi radiali F_{r2} [N] e assiali F_{a2} [N]

Carichi radiali $F_{r2\ amm}$ e assiali $F_{a2\ amm}$ ammessi sull'estremità d'albero lento del riduttore.
Per ulteriori informazioni ved. cap. 2.2.

Lato uscita: **C250M1 F10I**
S240M1 F10I

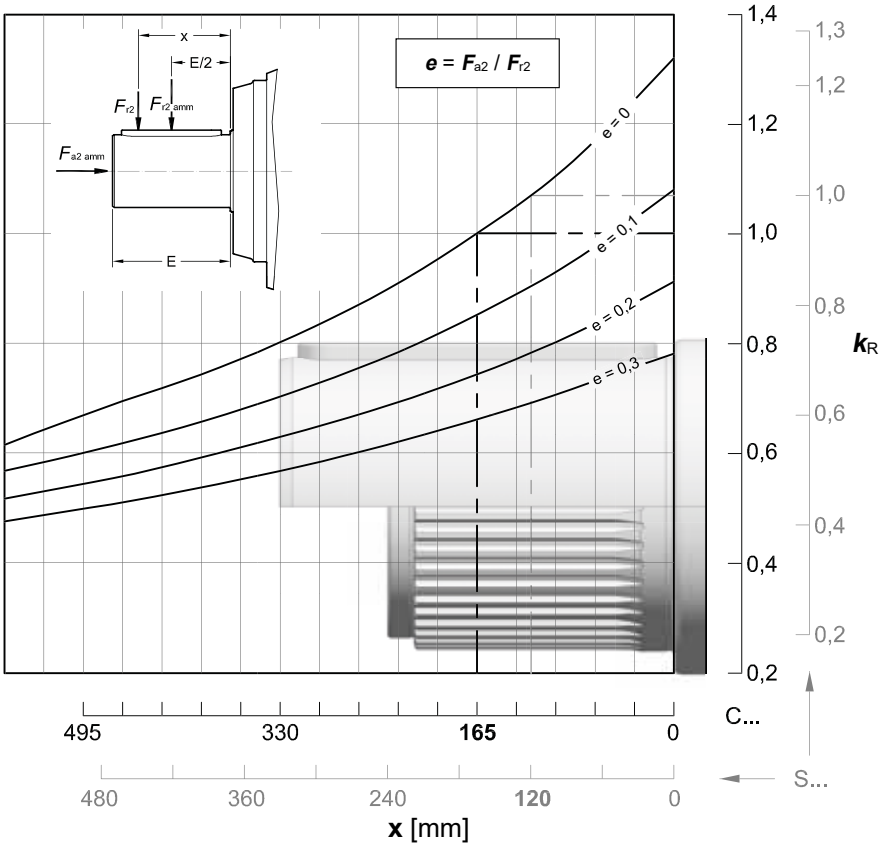

$n_2 \times L_h$	$F_{r2\ amm}$		$F_{a2\ amm}$	$F_{a2\ amm}$
$min^{-1} \cdot h$	C ...	S ...	←	→
< 18 000	850 000	900 000	280 000	Da valutare
22 400	800 000	850 000	280 000	
28 000	750 000	800 000	280 000	
35 500	710 000	750 000	280 000	
45 000	670 000	710 000	250 000	
56 000	600 000	670 000	236 000	
71 000	560 000	600 000	224 000	
90 000	530 000	560 000	212 000	
112 000	500 000	530 000	190 000	
140 000	475 000	500 000	180 000	
180 000	425 000	475 000	170 000	
224 000	400 000	425 000	160 000	
280 000	375 000	400 000	150 000	
355 000	355 000	375 000	140 000	
450 000	335 000	355 000	132 000	
560 000	315 000	335 000	118 000	
710 000	280 000	300 000	112 000	
900 000	265 000	280 000	106 000	
1 120 000	250 000	265 000	100 000	
1 400 000	236 000	250 000	90 000	
1 800 000	212 000	236 000	85 000	
2 240 000	200 000	212 000	80 000	
2 800 000	190 000	200 000	75 000	
max	850 000	900 000	280 000	160 000

355A - Carichi radiali F_{r1} [N] sul lato in entrata

Carichi radiali $F_{r1\ amm}$ ammessi sull'estremità d'albero veloce del riduttore **coassiale**.
Per ulteriori informazioni, ved. cap. 2.2.

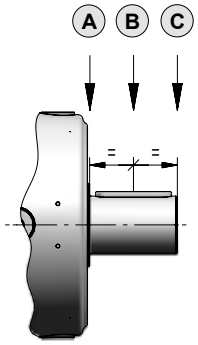

$n_1 \times L_h$	Rotismo 2EL			3EL			4EL		
	A	B	C	A	B	C	A	B	C
900 000	140 000	112 000	90 000	63 000	42 500	31 500	28 000	19 000	14 000
1 120 000	132 000	106 000	85 000	60 000	40 000	30 000	26 500	18 000	13 200
1 400 000	125 000	95 000	80 000	56 000	37 500	26 500	25 000	16 000	12 500
1 800 000	112 000	90 000	71 000	50 000	33 500	25 000	22 400	15 000	11 200
2 240 000	106 000	80 000	67 000	47 500	31 500	23 600	21 200	14 000	10 600
2 800 000	100 000	75 000	63 000	45 000	30 000	21 200	20 000	13 200	9 500
3 550 000	90 000	71 000	56 000	40 000	26 500	20 000	18 000	11 800	9 000
4 500 000	85 000	67 000	53 000	37 500	25 000	18 000	17 000	11 200	8 500
5 600 000	80 000	60 000	50 000	35 500	23 600	17 000	16 000	10 600	7 500
7 100 000	71 000	56 000	45 000	31 500	21 200	16 000	14 000	9 500	7 100
9 000 000	67 000	53 000	42 500	30 000	20 000	15 000	13 200	9 000	6 700
11 200 000	63 000	47 500	40 000	28 000	18 000	13 200	12 500	8 000	6 000
14 000 000	56 000	45 000	35 500	26 500	17 000	12 500	11 200	7 500	5 600
18 000 000	53 000	40 000	33 500	23 600	16 000	11 800	10 600	7 100	5 300
22 400 000	50 000	37 500	31 500	22 400	15 000	10 600	10 000	6 700	4 750
28 000 000	45 000	35 500	28 000	20 000	13 200	10 000	9 000	6 000	4 500
35 500 000	42 500	33 500	26 500	19 000	12 500	9 500	8 500	5 600	4 250
45 000 000	40 000	30 000	25 000	18 000	11 800	8 500	8 000	5 300	3 750

Nota: Nel caso di entrata con ventola e accessorio ventola di raffreddamento di pag. 7.10, moltiplicare i valori indicati in tabella per 0.63.

Carichi radiali F_{r1amm} ammessi sull'estremità d'albero veloce del riduttore **ortogonale**.
Per ulteriori informazioni, ved. cap. 2.2.

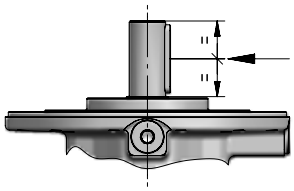

$n_1 \times L_h$	3EB	4EB		
		$i_N \leq 315$	$355 \leq i_N \leq 450$	$i_N \geq 500$
900 000	42 500	10 600	8 000	6 700
1 120 000	40 000	10 000	7 500	6 300
1 400 000	37 500	9 000	6 700	5 600
1 800 000	33 500	8 500	6 300	5 300
2 240 000	31 500	8 000	6 000	5 000
2 800 000	30 000	7 100	5 300	4 500
3 550 000	26 500	6 700	5 000	4 250
4 500 000	25 000	6 300	4 750	4 000
5 600 000	23 600	5 600	4 250	3 550
7 100 000	21 200	5 300	4 000	3 350
9 000 000	20 000	5 000	3 750	3 150
11 200 000	18 000	4 500	3 350	2 800
14 000 000	17 000	4 250	3 150	2 650
18 000 000	16 000	4 000	3 000	2 500
22 400 000	15 000	3 550	2 650	2 240
28 000 000	13 200	3 350	2 500	2 120
35 500 000	12 500	3 150	2 360	2 000
45 000 000	11 800	2 800	2 120	1 800

Pagina bianca

Indice

Riepilogo dati e prestazioni	4.278
Dimensioni	4.280
Dettagli lato uscita	4.282
Dettagli lato entrata	4.284
Accessori	4.286
Carichi radiali F_{r2} e assiali F_{a2}	4.288
Carichi radiali F_{r1} sull'albero entrata	4.289

500A - Riepilogo dati e prestazioni

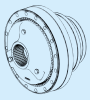

	i_N	i_{eff}	L_h = 10 000 h n_1 min^{-1} n_2 min^{-1} M_{N2} N m **1 400**	**900**	**500**	M_{N2max} M_{2max} N m	n_{1max} n_{1peak} min^{-1}	n_1 = 1 400 min^{-1} **Pt** [kW] at 20°C 40°C –		
2EL	18	**17,5**	-	51,5 249 100	28,6 297 100	530 000 800 000	1 120 1 400	160 118	–	–
	20	**20,4**	-	44,0 256 300	24,5 305 700	530 000 800 000	1 120 1 800			
	22,4	**23,9**	-	37,7 274 600	20,9 327 600	475 000 800 000	1 120 1 800			
	25	**25,1**	-	35,9 266 500	19,9 317 900	528 100 730 000	1 120 1 800			
	28	**29,3**	-	30,7 292 000	17,0 341 400	475 000 800 000	1 120 1 800			
3EL	71	**71,5**	19,6 332 900	12,6 380 100	6,99 434 300	530 000 800 000	1 800 2 500	106 80	–	–
	80	**83,6**	16,7 342 500	10,8 391 100	5,98 442 100	530 000 800 000	1 800 2 500			
	90	**91,8**	15,2 358 800	9,80 409 600	5,45 448 400	530 000 800 000	1 800 2 500			
	100	**102**	13,7 370 800	8,79 423 300	4,88 455 900	530 000 800 000	1 800 2 500			
	112	**107**	13,0 369 100	8,39 421 400	4,66 459 100	530 000 800 000	1 800 2 500			
	125	**120**	11,7 381 400	7,52 432 400	4,18 466 800	530 000 800 000	1 800 2 500			
	140	**147**	9,53 366 600	6,12 376 700	3,40 390 500	530 000 730 000	1 800 2 500			
	160	**154**	9,09 354 800	5,84 364 600	3,25 395 400	475 000 800 000	1 800 2 500			
	180	**172**	8,15 357 200	5,24 367 800	2,91 402 000	475 000 800 000	1 800 2 500			

Valori riferiti a $n_1 = n_{1\ max}$.

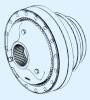

	i_N	i_{eff}	L_h = 10 000 h n_1 min^{-1} n_2 min^{-1} M_{N2} N m **1 400**	**900**	**500**	M_{N2max} M_{2max} N m	n_{1max} n_{1peak} min^{-1}	n_1 = 1 400 min^{-1} **Pt** [kW] at 20°C 40°C –		
4EL	250	**252**	5,56 447 000	3,58 477 900	1,99 522 300	530 000 800 000	2 000 2 800	71 53	–	–
	280	**299**	4,69 458 700	3,01 490 400	1,67 530 000	530 000 800 000	2 000 2 800			
	315	**323**	4,34 464 200	2,79 496 200	1,55 530 000	530 000 800 000	2 000 2 800			
	355	**349**	4,01 469 700	2,58 502 100	1,43 523 200	530 000 800 000	2 000 2 800			
	400	**420**	3,34 482 900	2,14 516 300	1,19 530 000	530 000 800 000	2 000 2 800			
	450	**443**	3,16 486 900	2,03 512 100	1,13 530 000	530 000 800 000	2 000 2 800			
	500	**491**	2,85 494 500	1,83 515 300	1,02 530 000	530 000 800 000	2 000 2 800			
	560	**568**	2,46 505 600	1,58 520 000	0,880 530 000	530 000 800 000	2 000 2 800			
	630	**630**	2,22 509 300	1,43 523 300	0,794 530 000	530 000 800 000	2 000 2 800			
	710	**703**	1,99 512 700	1,28 526 800	0,712 530 000	530 000 800 000	2 000 2 800			
	800	**782**	1,79 496 700	1,15 510 400	0,639 529 100	530 000 800 000	2 000 2 800			
	900	**914**	1,53 521 100	0,984 530 000	0,547 530 000	530 000 800 000	2 000 2 800			
	1000	**1008**	1,39 449 500	0,893 475 000	0,496 475 000	475 000 800 000	2 000 2 800			
	1120	**1122**	1,25 415 300	0,802 435 200	0,446 475 600	530 000 730 000	2 000 2 800			
	1250	**1312**	1,07 467 800	0,686 475 000	0,381 475 000	475 000 800 000	2 000 2 800			

500A - Riepilogo dati e prestazioni

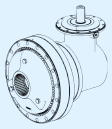

	i_N	i_{eff}	L_h = 10 000 h n_1 min^{-1} n_2 min^{-1} M_{N2} N m 1 400	900	500	M_{N2max} M_{2max} N m	n_{1max} n_{1peak} min^{-1}	n_1 = 1 400 min^{-1} Pt [kW] at 20°C 40°C –		
4EB	180	**179**	7,83 285 700	5,03 326 200	2,80 389 100	489 700 580 000	1 400 2 800	71 53	–	–
	200	**209**	6,70 334 000	4,30 381 300	2,39 454 900	530 000 690 000	1 400 2 800			
	224	**230**	6,10 366 600	3,92 418 600	2,18 499 300	530 000 750 000	1 400 2 800			
	250	**256**	5,47 409 000	3,51 467 000	1,95 494 900	530 000 800 000	1 400 2 800			
	280	**299**	4,68 458 900	3,01 490 600	1,67 518 300	530 000 800 000	1 400 2 800			
	315	**323**	4,33 412 900	2,79 471 500	1,55 502 000	530 000 800 000	1 600 2 800			
	355	**339**	4,14 432 700	2,66 494 000	1,48 522 200	530 000 800 000	1 600 2 800			
	400	**378**	3,71 475 300	2,38 507 100	1,32 525 700	530 000 800 000	1 600 2 800			
	450	**463**	3,02 393 400	1,94 404 200	1,08 419 100	530 000 730 000	1 600 2 800			
	500	**479**	2,92 492 700	1,88 514 600	1,04 530 000	530 000 800 000	2 000 2 800			
	560	**588**	2,38 399 200	1,53 410 200	0,851 431 300	530 000 730 000	2 000 2 800			
	630	**659**	2,13 396 900	1,37 413 000	0,759 438 800	530 000 730 000	2 000 2 800			
	710	**735**	1,91 404 700	1,22 415 800	0,680 446 100	530 000 730 000	2 000 2 800			
	800	**770**	1,82 431 600	1,17 461 400	0,649 475 000	475 000 800 000	2 000 2 800			
	900	**859**	1,63 438 800	1,05 469 100	0,582 475 000	475 000 800 000	2 000 2 800			

500A - Dimensioni

4.282

C280M1 F10m

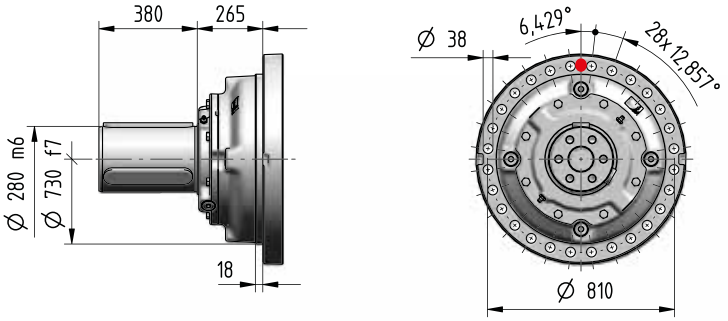

4.282

S280M1 F10m

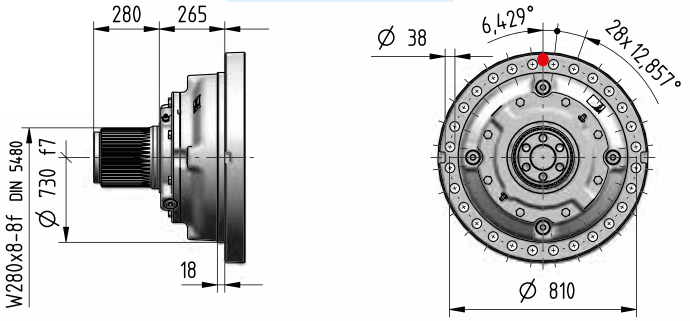

4.282

H280M1 A10m

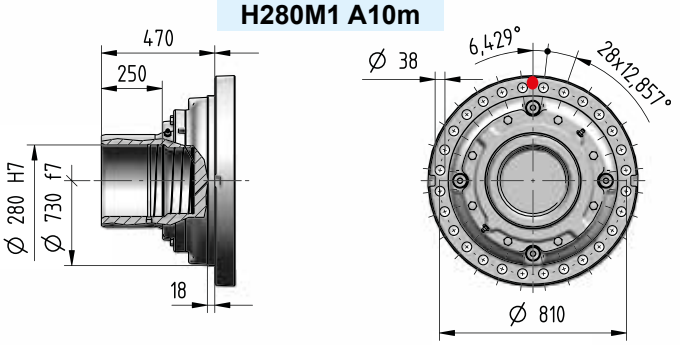

4.283

T280M1 A05m

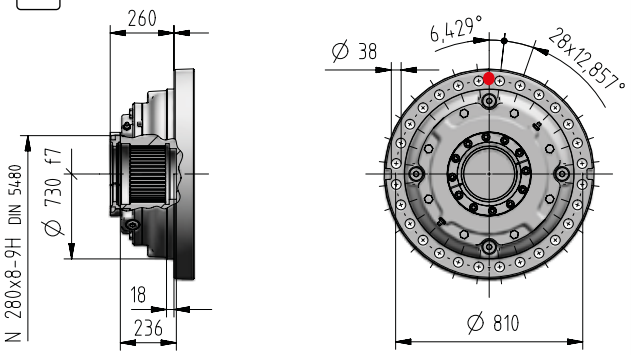

4.283

Z280M1 F05m

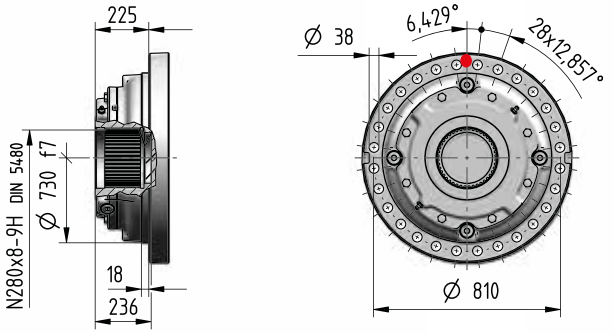

kg	Opzioni in entrata Codice								Opzioni in uscita (Δ) Codice				
	I42×350	I48×350	I55×400	I60×450	I65×550	I75×550	C…	J…	C…	S…	H…	Z…	T…
2EL	-	-	-	-	-	-	2515	-	-0	-55	-225	-315	-302
3EL	-	-	-	-	-	-	2580	-					
4EL	2562	2562	2564	2574	2581	2581	2570	-					
4EB	2681	2681	2683	2693	2700	2700	2690	2655					

500A - Dimensioni

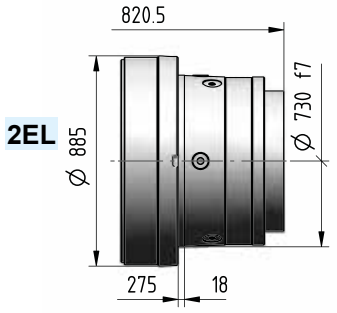

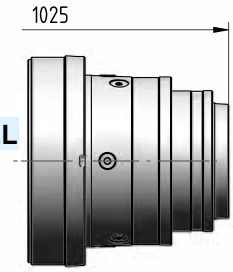

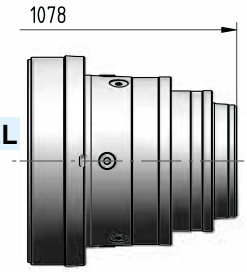

I ...

4.285

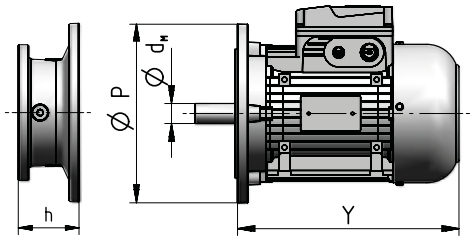

Grand. motore IEC	d_M×P	Y	Y 1)	Rotismo 4EL Dimensione h	Rotismo 4EB Dimensione h	Codice
160	42×350	573	640	159	159	**I42×350**
180	48×350	613	734	159	159	**I48×350**
200	55×400	654	734	159	159	**I55×400**
225	60×450	710	–	189	189	**I60×450**
250	65×550	735	–	189	189	**I65×550**
280	75×550	819	–	189	189	**I75×550**

1) Valori validi per motore autofrenante; per altre dimensioni ved. cat. TX.

C ...

4.284

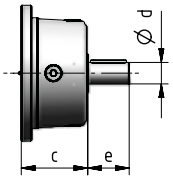

Rotismo	d	e	c	Codice
2EL	140	200	178	**C140×200**
3EL	100	165	200	**C100×165**
4EL	70	105	153	**C70×105**
4EB	70	105	153	**C70×105**

4EB

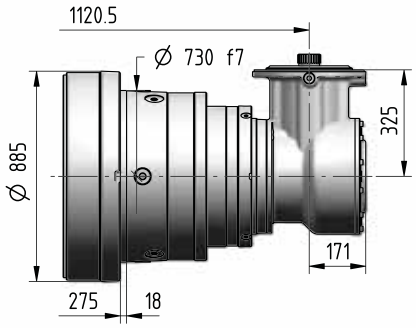

Ødxe	i_N	Codice
60×105	≤ 450	**J60×105**
48×82	≥ 500	**J48×82**

4EB

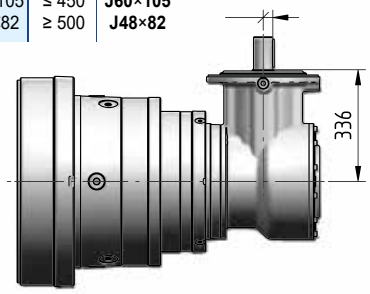

4.284

500A - Dettagli lato uscita

Dimensioni di accoppiamento consigliate

Uscita

Estremità albero cilindrico riduttore				Fissaggio		
C	280	M	1	F	10	m

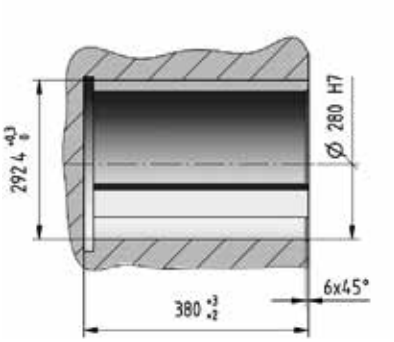

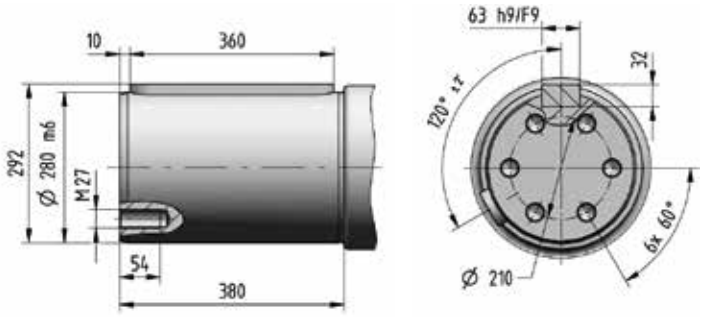

Dimensioni di accoppiamento consigliate

Uscita

Estremità albero scanalato riduttore				Fissaggio		
S	280	M	1	F	10	m

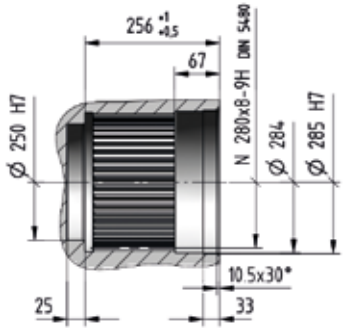

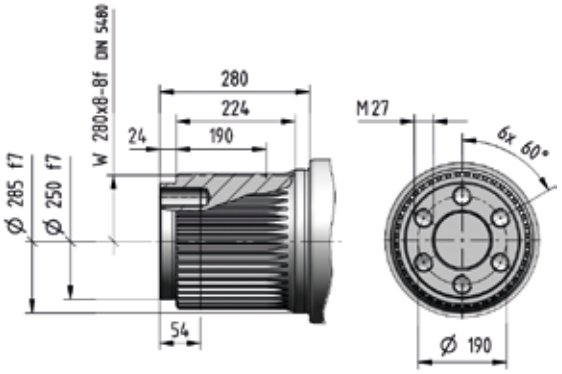

Dimensioni di accoppiamento consigliate

Uscita

Albero cavo riduttore per fissaggio pendolare				Fissaggio		
H	280	M	1	A	10	m

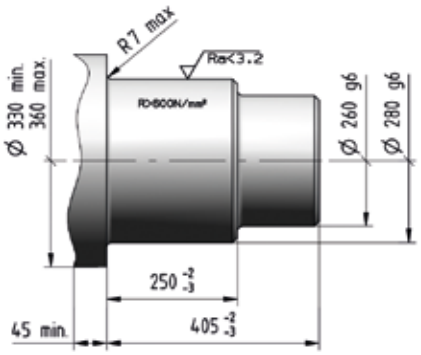

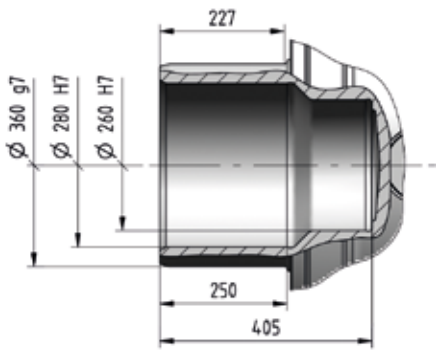

4

500A

500A - Dettagli lato uscita

Dimensioni di accoppiamento consigliate

Uscita

Albero cavo scanalato riduttore con bloccaggio assiale	Fissaggio

Z	280	M	1	F	05	m

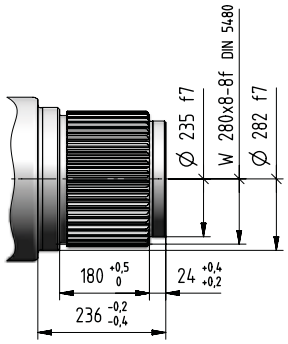

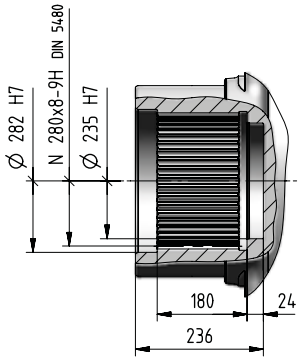

Dimensioni di accoppiamento consigliate

Uscita

Albero cavo scanalato riduttore	Fissaggio

T	280	M	1	A	05	m

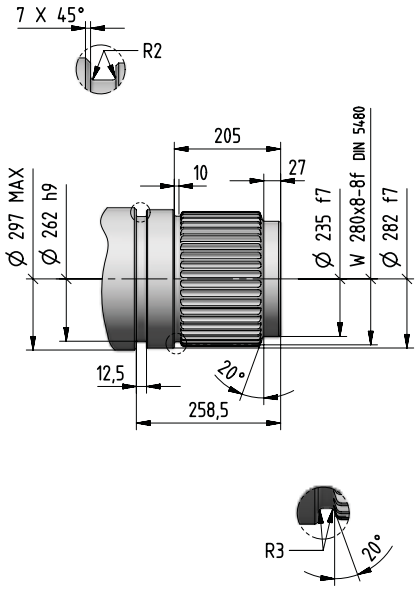

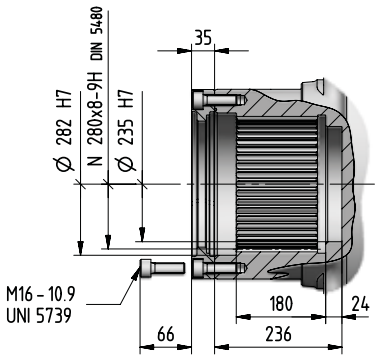

4

500A

500A - Dettagli lato entrata

Entrata

Estremità albero cilindrico riduttore		Lunghezza albero
C...	x	...

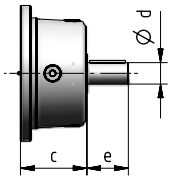

Entrata

Flangia entrata riduttore ortogonale		Lunghezza albero
J...	x	...

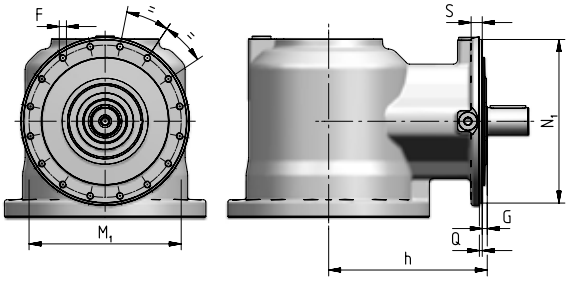

Rotismo	N_1 Ø h6	Q	G	h	S	M_1 Ø	F Ø
3EB	274	4,5	13	278	18	255	M12 (n. 16)
4EB	229	4	7	222	15	213	M10 (n. 16)

Tipo estremità albero cilindrico - CODICE			Dimensioni di accoppiamento consigliate
J48 x 82	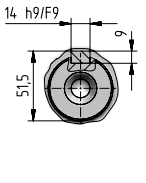	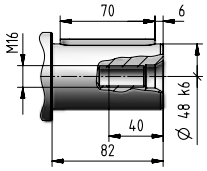	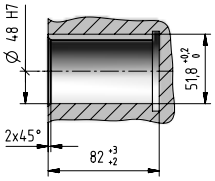
J60 x 105	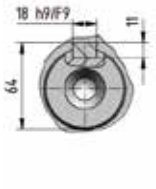	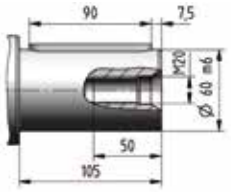	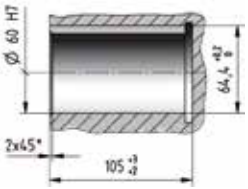
C70 x 105	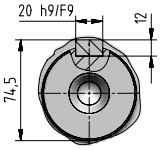	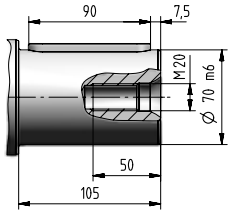	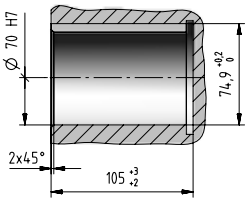
C100 x 165	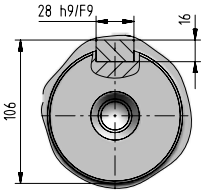	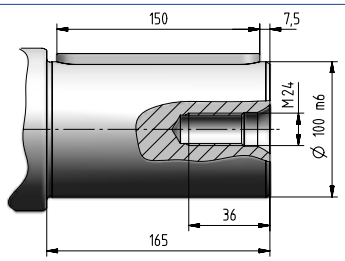	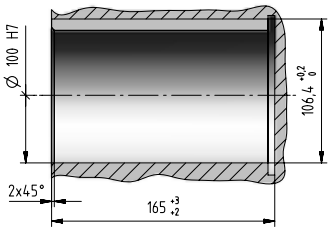
C140 x 200	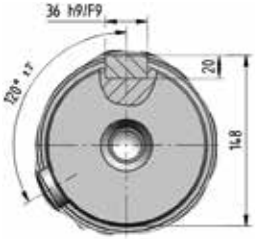	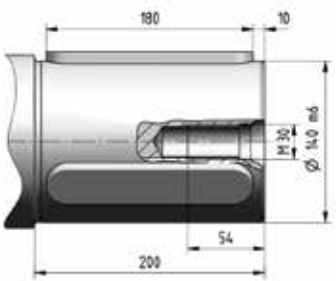	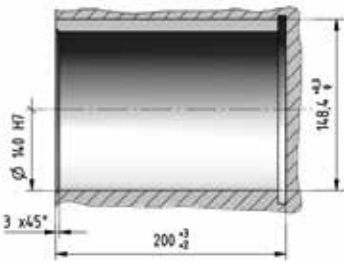

500A - Dettagli lato entrata

Entrata

Entrata motore elettrico IEC

I...	x	...

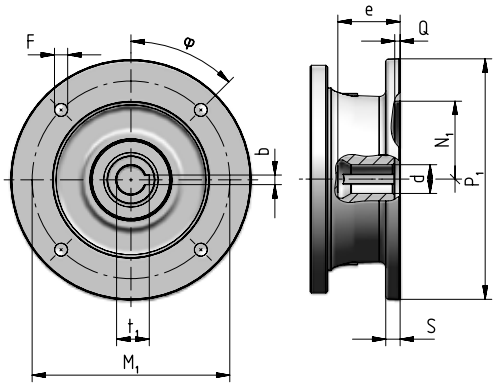

Grand. motore IEC	Codice	P_1 ∅	S	d ∅	e max	b F9	t_1	M_1	F ∅		φ	N_1 ∅ G7	Q
160	**I42×350**	350	15	42 F6	113	12	45,3	300	18	(n.4)	45°	250	6
180	**I48×350**	350	15	48 F6	113	14	51,8	300	18	(n.4)	45°	250	6
200	**I55×400**	400	15	55 E6	113	16	59,3	350	18	(n.4)	45°	300	6
225	**I60×450**	450	18	60 E6	143	18	64,4	400	18	(n.8)	22,5°	350	6
250	**I65×550**	550	18	65 E6	142	18	69,4	500	18	(n.8)	22,5°	450	6
280	**I75×550**	550	18	75 E6	142	20	79,9	500	18	(n.8)	22,5°	450	6

500A - Accessori

Rosetta di arresto Codice: **,SW280** [inclusa]

kg 22

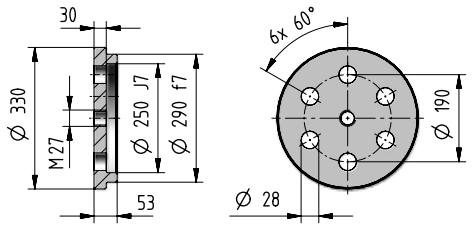

Boccola scanalata Codice: **,SB280** [inclusa]

kg 158

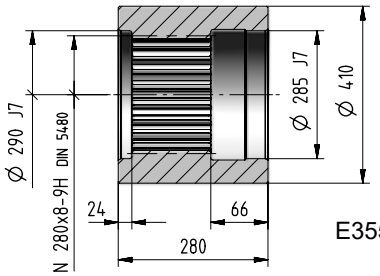

E355 EN10297-1

Flangia ruota Codice: **,WF280** [inclusa]

kg 276

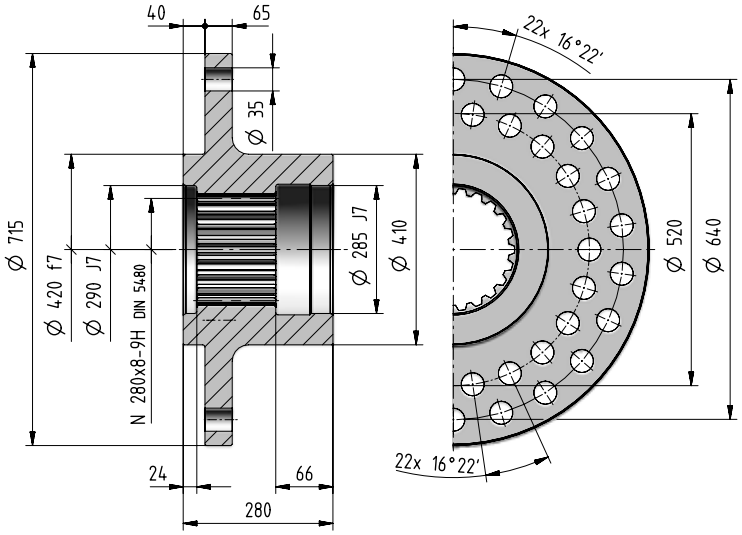

Barra scanalata Codice: **,SC280**

kg 288

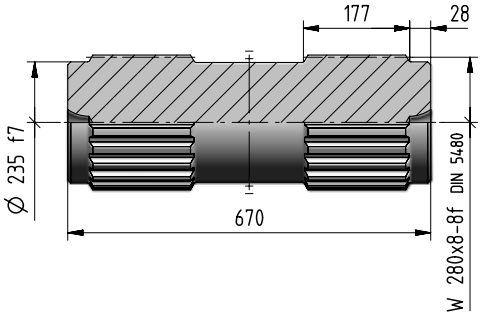

Flangia ruota Codice: **,WT280**

kg 330

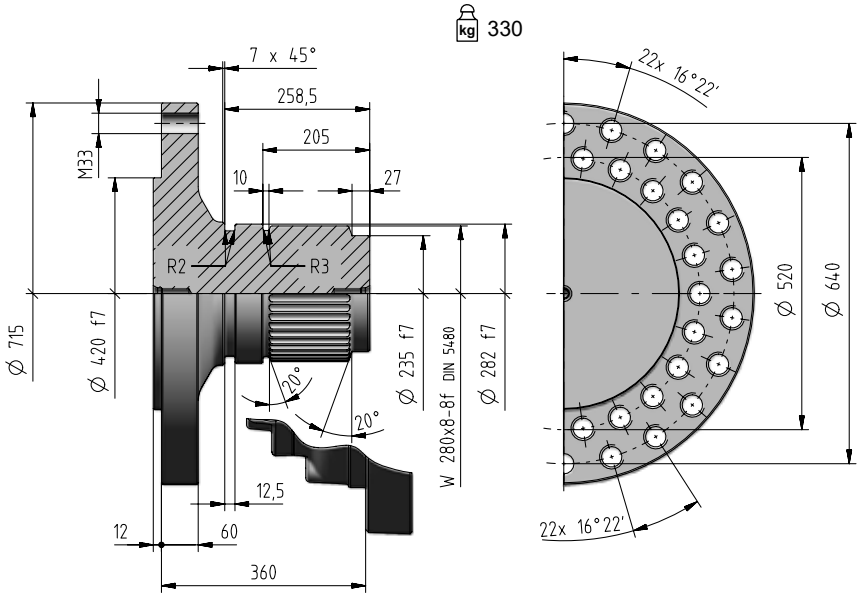

500A - Accessori

Braccio di reazione Codice: ,SD360

kg 248

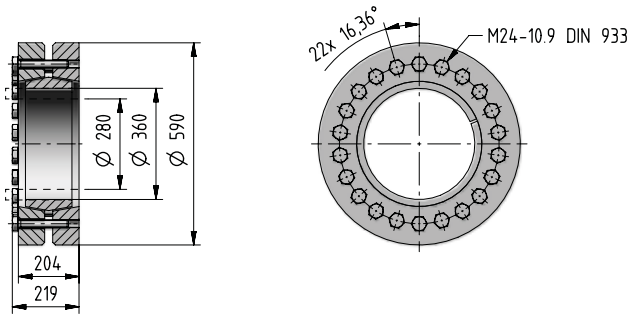

Se si desidera il braccio di reazione già montato, occorre indicare la posizione relativa tra il braccio e il riduttore. Tale posizione è individuata dal foro superiore di fissaggio della flangia (indicato in rosso nella figura).

Staffa piede Codice: ,FB10m

[inclusa]

kg 490

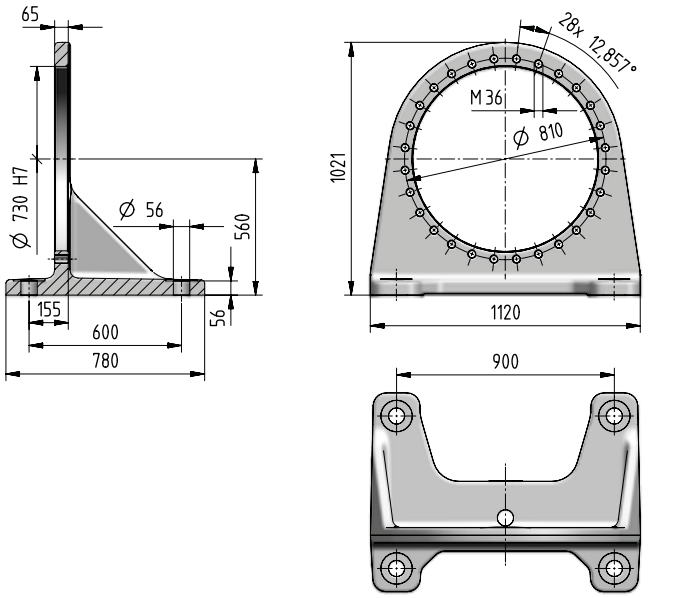

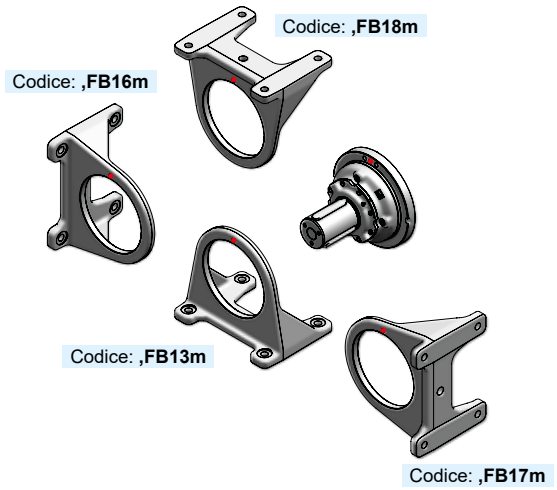

- Foro di riferimento per l'identificazione della forma costruttiva.

In presenza di un carico radiale $F_{r2} \geq 70\%$ del valore max di F_{r2amm}, occorre prevedere un piede supplementare. Se oltre al carico radiale agisce anche un carico assiale F_{a2}, tale limite va ridotto del 60%.

500A - Carichi radiali F_{r2} [N] e assiali F_{a2} [N]

Carichi radiali $F_{r2\ amm}$ e assiali $F_{a2\ amm}$ ammessi sull'estremità d'albero lento del riduttore.
Per ulteriori informazioni ved. cap. 2.2.

Lato uscita: **C280M1 F10m**
S280M1 F10m

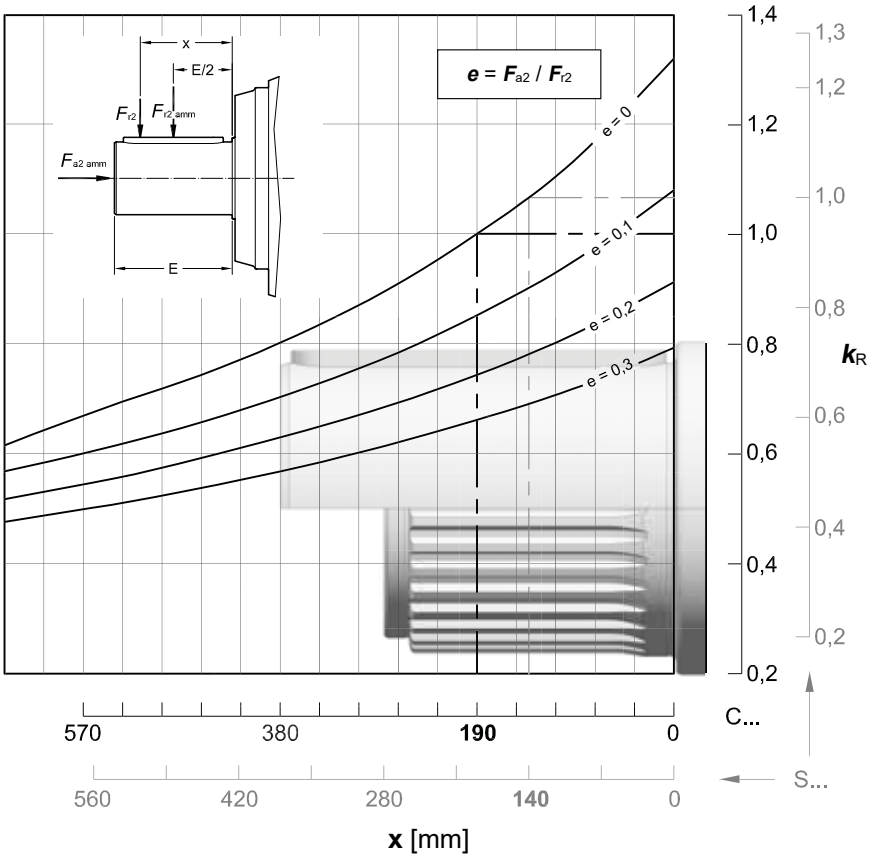

$n_2 \times L_h$	$F_{r2\ amm}$		$F_{a2\ amm}$	$F_{a2\ amm}$
$min^{-1} \cdot h$	C ...	S ...	←	→
< 18 000	1 060 000	1 120 000	355 000	Da valutare
22 400	1 060 000	1 120 000	355 000	
28 000	950 000	1 060 000	355 000	
35 500	900 000	950 000	355 000	
45 000	850 000	900 000	335 000	
56 000	800 000	850 000	315 000	
71 000	750 000	800 000	280 000	
90 000	670 000	710 000	265 000	
112 000	630 000	670 000	250 000	
140 000	600 000	630 000	236 000	
180 000	560 000	600 000	224 000	
224 000	530 000	560 000	200 000	
280 000	475 000	530 000	190 000	
355 000	450 000	475 000	180 000	
450 000	425 000	450 000	170 000	
560 000	400 000	425 000	160 000	
710 000	375 000	400 000	140 000	
900 000	335 000	375 000	132 000	
1 120 000	315 000	335 000	125 000	
1 400 000	300 000	315 000	118 000	
1 800 000	280 000	300 000	112 000	
2 240 000	265 000	280 000	100 000	
2 800 000	250 000	365 000	95 000	
max	1 060 000	1 120 000	355 000	212 000

500A - Carichi radiali F_{r1} [N] sul lato in entrata

Carichi radiali $F_{r1\ amm}$ ammessi sull'estremità d'albero veloce del riduttore **coassiale**.
Per ulteriori informazioni, ved. cap. 2.2.

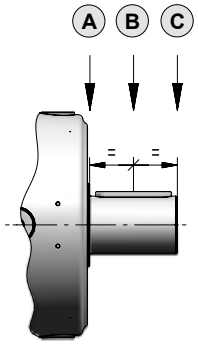

$n_1 \times L_h$	Rotismo 2EL			Rotismo 3EL			Rotismo 4EL		
	A	B	C	A	B	C	A	B	C
900 000	112 000	80 000	63 000	118 000	85 000	63 000	45 000	31 500	23 600
1 120 000	100 000	75 000	60 000	112 000	75 000	60 000	42 500	28 000	22 400
1 400 000	95 000	71 000	56 000	100 000	71 000	56 000	37 500	26 500	20 000
1 800 000	85 000	63 000	50 000	95 000	67 000	50 000	35 500	25 000	19 000
2 240 000	80 000	60 000	47 500	85 000	60 000	47 500	33 500	22 400	17 000
2 800 000	75 000	56 000	45 000	80 000	56 000	45 000	30 000	21 200	16 000
3 550 000	71 000	50 000	40 000	75 000	53 000	40 000	28 000	19 000	15 000
4 500 000	63 000	47 500	37 500	67 000	47 500	37 500	26 500	18 000	14 000
5 600 000	60 000	45 000	35 500	63 000	45 000	35 500	23 600	17 000	12 500
7 100 000	56 000	40 000	31 500	60 000	42 500	31 500	22 400	15 000	11 800
9 000 000	50 000	37 500	30 000	56 000	37 500	30 000	21 200	14 000	11 200
11 200 000	47 500	35 500	28 000	50 000	35 500	28 000	19 000	13 200	10 000
14 000 000	45 000	31 500	26 500	47 500	33 500	25 000	18 000	12 500	9 500
18 000 000	40 000	30 000	23 600	42 500	30 000	23 600	16 000	11 200	8 500
22 400 000	37 500	28 000	22 400	40 000	28 000	22 400	15 000	10 600	8 000
28 000 000	35 500	26 500	20 000	37 500	26 500	20 000	14 000	10 000	7 500
35 500 000	31 500	23 600	19 000	35 500	25 000	19 000	13 200	9 000	7 100
45 000 000	30 000	22 400	17 000	31 500	22 400	17 000	11 800	8 500	6 300

Carichi radiali F_{r1amm} ammessi sull'estremità d'albero veloce del riduttore **ortogonale**.
Per ulteriori informazioni, ved. cap. 2.2.

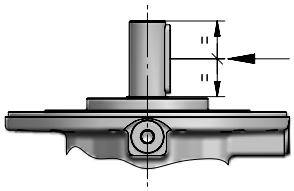

$n_1 \times L_h$	Rotismo 4EB		
	$i_N \leq 450$	$i_N = 500, 560$	$i_N \geq 500$
900 000	10 600	8 000	6 700
1 120 000	10 000	7 500	6 300
1 400 000	9 000	6 700	5 600
1 800 000	8 500	6 300	5 300
2 240 000	8 000	6 000	5 000
2 800 000	7 100	5 300	4 500
3 550 000	6 700	5 000	4 250
4 500 000	6 300	4 750	4 000
5 600 000	5 600	4 250	3 550
7 100 000	5 300	4 000	3 350
9 000 000	5 000	3 750	3 150
11 200 000	4 500	3 350	2 800
14 000 000	4 250	3 150	2 650
18 000 000	4 000	3 000	2 500
22 400 000	3 550	2 650	2 240
28 000 000	3 350	2 500	2 120
35 500 000	3 150	2 360	2 000
45 000 000	2 800	2 120	1 800

Pagina bianca

Indice

Riepilogo dati e prestazioni	4.292
Dimensioni	4.294
Dettagli lato uscita	4.296
Dettagli lato entrata	4.298
Accessori	4.300
Carichi radiali F_{r2} e assiali F_{a2}	4.302
Carichi radiali F_{r1} sull'albero entrata	4.303

710A - Riepilogo dati e prestazioni

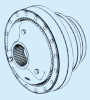

	i_N	i_{eff}	L_h = 10 000 h n_1 min^{-1} n_2 min^{-1} M_{N2} N m **1 400**	**900**	**500**	M_{N2max} M_{2max} N m	n_{1max} n_{1peak} min^{-1}	n_1 = 1400 min^{-1} **Pt** [kW] at 20°C 40°C –		
2EL	18	**17,5**	-	51,5 344 100	28,6 410 500	710 000 1 120 000	1 000 1 400	200 150	–	–
	20	**20,4**	-	44,0 354 000	24,5 422 300	710 000 1 120 000	1 000 1 800			
	22,4	**23,9**	-	37,7 413 900	20,9 455 000	630 000 1 120 000	1 000 1 800			
	25	**25,1**	-	35,9 368 100	19,9 439 100	710 000 1 120 000	1 000 1 800			
	28	**29,3**	-	30,7 430 400	17,0 460 700	630 000 1 120 000	1 000 1 800			
3EL	71	**73**	19,2 462 700	12,3 528 300	6,85 588 200	710 000 1 120 000	1 400 2 500	125 95	–	–
	80	**85,3**	16,4 476 000	10,5 543 500	5,86 599 900	710 000 1 120 000	1 400 2 500			
	90	**92,6**	15,1 496 900	9,72 567 300	5,40 607 300	710 000 1 120 000	1 400 2 500			
	100	**103**	13,6 512 500	8,77 579 400	4,87 616 800	710 000 1 120 000	1 400 2 500			
	112	**108**	12,9 511 200	8,32 581 300	4,62 621 800	710 000 1 120 000	1 400 2 500			
	125	**120**	11,7 527 200	7,50 585 000	4,17 631 600	710 000 1 120 000	1 400 2 500			
	140	**147**	9,51 539 400	6,11 554 200	3,40 574 500	710 000 1 120 000	1 400 2 500			
	160	**155**	9,02 479 100	5,80 492 300	3,22 534 200	630 000 1 120 000	1 400 2 500			
	180	**172**	8,14 482 100	5,23 496 400	2,91 542 600	630 000 1 120 000	1 400 2 500			

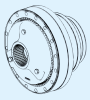

	i_N	i_{eff}	L_h = 10 000 h n_1 min^{-1} n_2 min^{-1} M_{N2} N m **1 400**	**900**	**500**	M_{N2max} M_{2max} N m	n_{1max} n_{1peak} min^{-1}	n_1 = 1 400 min^{-1} **Pt** [kW] at 20°C 40°C –		
4EL	280	**299**	4,69 620 400	3,01 663 300	1,67 710 000	710 000 1 120 000	2 000 2 800	80 60	–	–
	315	**349**	4,01 635 300	2,58 679 200	1,43 710 000	710 000 1 120 000	2 000 2 800			
	355	**379**	3,70 643 200	2,38 687 600	1,32 710 000	710 000 1 120 000	2 000 2 800			
	400	**420**	3,34 653 200	2,14 698 400	1,19 710 000	710 000 1 120 000	2 000 2 800			
	450	**448**	3,13 659 700	2,01 705 300	1,12 710 000	710 000 1 120 000	2 000 2 800			
	500	**500**	2,80 670 700	1,80 710 000	1,00 710 000	710 000 1 120 000	2 000 2 800			
	560	**568**	2,46 683 900	1,58 710 000	0,880 710 000	710 000 1 120 000	2 000 2 800			
	630	**630**	2,22 694 600	1,43 710 000	0,794 710 000	710 000 1 120 000	2 000 2 800			
	710	**703**	1,99 706 200	1,28 710 000	0,712 710 000	710 000 1 120 000	2 000 2 800			
	800	**778**	1,80 597 400	1,16 613 800	0,643 661 900	710 000 1 120 000	2 000 2 800			
	900	**862**	1,62 601 200	1,04 617 700	0,580 672 300	710 000 1 120 000	2 000 2 800			
	1000	**1008**	1,39 606 700	0,893 630 000	0,496 630 000	630 000 1 120 000	2 000 2 800			

Valori riferiti a $n_1 = n_{1\ max}$.

710A - Riepilogo dati e prestazioni

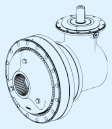

	i_N	i_{eff}	L_h = 10 000 h n_1 min^{-1} n_2 min^{-1} M_{N2} N m 1 400	900	500	M_{N2max} M_{2max} N m	n_{1max} n_{1peak} min^{-1}	n_1 = 1 400 min^{-1} Pt [kW] at 20°C 40°C –		
4EB	180	**182**	-	4,93 580 400	2,74 673 000	710 000 1 120 000	1 120 2 500	90 67	–	–
	200	**213**	-	4,22 630 400	2,34 689 100	710 000 1 120 000	1 120 2 500			
	224	**231**	-	3,89 638 300	2,16 697 600	710 000 1 120 000	1 120 2 500			
	250	**256**	-	3,51 648 300	1,95 708 500	710 000 1 120 000	1 120 2 500			
	280	**271**	-	3,33 653 500	1,85 710 000	710 000 1 120 000	1 120 2 500			
	315	**324**	4,33 628 000	2,78 671 400	1,55 710 000	710 000 1 120 000	1 400 2 500			
	355	**341**	4,10 633 100	2,64 676 900	1,46 710 000	710 000 1 120 000	1 400 2 500			
	400	**410**	3,41 609 500	2,19 695 900	1,22 710 000	710 000 1 120 000	1 800 2 500			
	450	**433**	3,23 643 000	2,08 701 700	1,15 710 000	710 000 1 120 000	1 800 2 500			
	500	**480**	2,92 666 600	1,88 710 000	1,04 710 000	710 000 1 120 000	1 800 2 500			
	560	**600**	2,33 670 100	1,50 710 000	0,834 710 000	710 000 1 120 000	1 800 2 500			
	630	**664**	2,11 591 600	1,36 607 900	0,753 646 300	710 000 1 120 000	1 800 2 500			
	710	**736**	1,90 595 400	1,22 611 700	0,679 656 400	710 000 1 120 000	1 800 2 500			
	800	**776**	1,80 583 200	1,16 623 500	0,644 630 000	630 000 1 120 000	1 800 2 500			
	900	**860**	1,63 592 400	1,05 630 000	0,581 630 000	630 000 1 120 000	1 800 2 500			

Valori riferiti a $n_1 = n_{1\,max}$.

710A - Dimensioni

4.296

C320M1 F10n

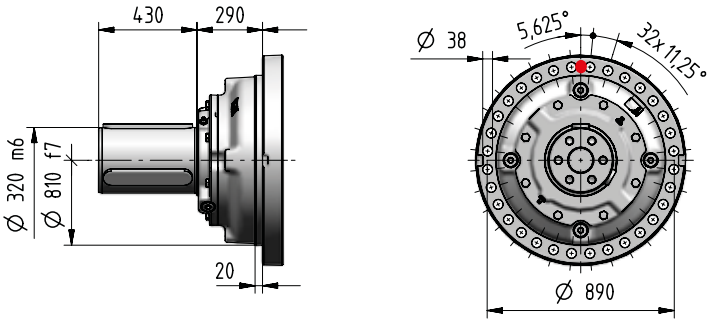

4.296

S300M1 F10n

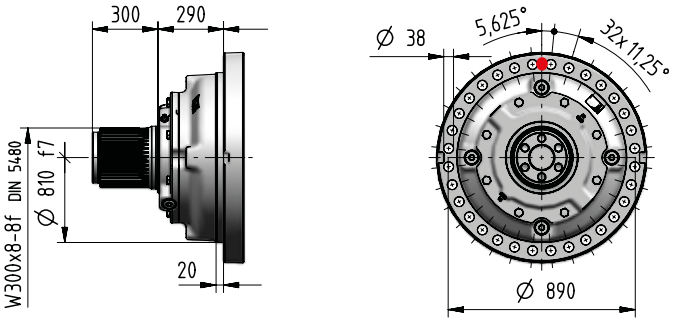

4.296

H340M1 A10n

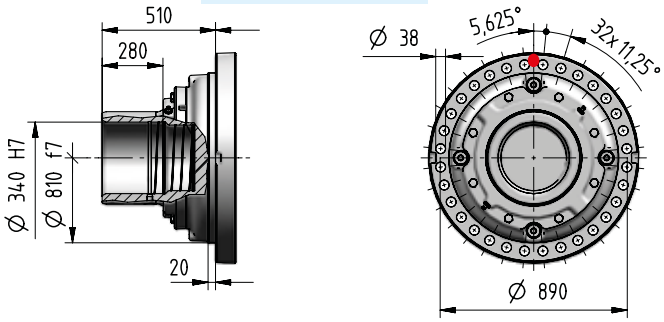

4.297

T300M1 A05n

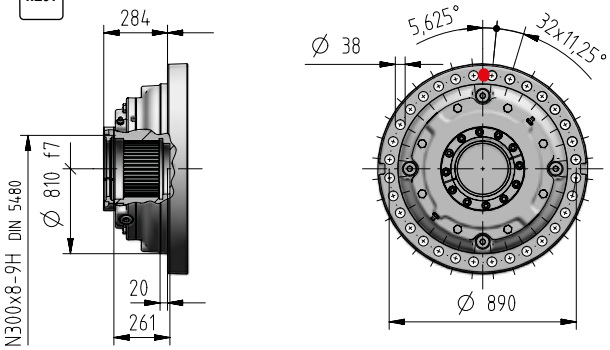

4.297

Z300M1 F05n

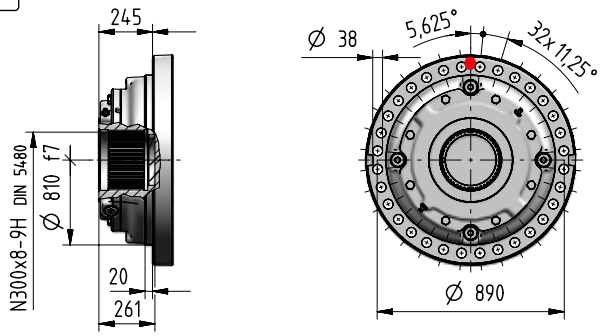

kg	Opzioni in entrata Codice							Opzioni in uscita (Δ) Codice				
	I42×350	I48×350	I55×400	I60×450	I65×550	I75×550	C...	C...	S...	H...	Z...	T...
2EL	-	-	-	-	-	-	3325	+0	-110	-320	-410	-393
3EL	-	-	-	-	-	-	3375					
4EL	3383	3383	3385	3395	3402	3402	3400					
4EB	3573	3573	3575	3585	3592	3592	3590					

710A - Dimensioni

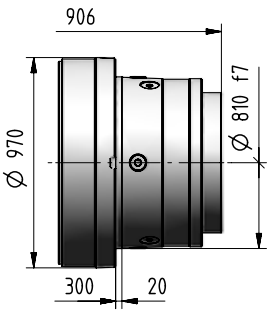

2EL

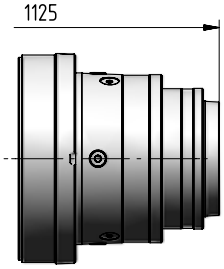

3EL

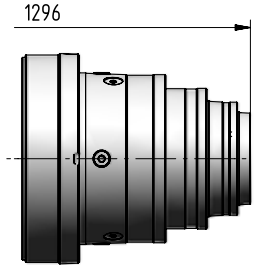

4EL

I ...

4.299

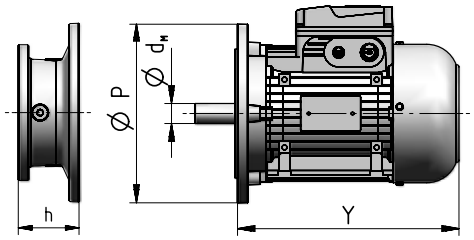

Grand. motore	d_M×P	Y		Rotismo 4EL	Rotismo 4EB	Codice
			1)	Dimensione **h**		
160	42×350	573	640	111	111	**I42×350**
180	48×350	613	734	111	111	**I48×350**
200	55×400	654	734	111	111	**I55×400**
225	60×450	710	–	141	141	**I60×450**
250	65×550	735	–	141	141	**I65×550**
280	75×550	819	–	141	141	**I75×550**

1) Valori validi per motore autofrenante; per altre dimensioni ved. cat. TX.

C ...

4.298

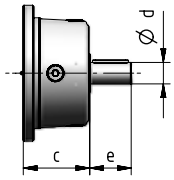

Rotismo	d	e	c	Codice
2EL	160	240	317,5	**C160×240**
3EL	110	165	200	**C110×165**
4EL	80	130	111	**C80×130**
4EB	80	130	111	**C80×130**

4EB

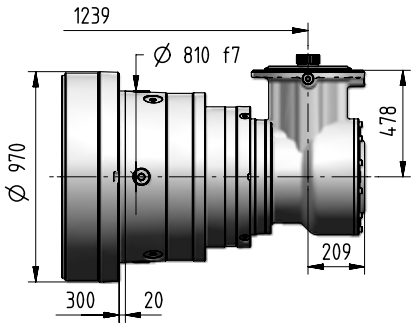

4.298

710A - Dettagli lato uscita

Dimensioni di accoppiamento consigliate

Uscita

Estremità albero cilindrico riduttore				Fissaggio		
C	320	M	1	F	10	n

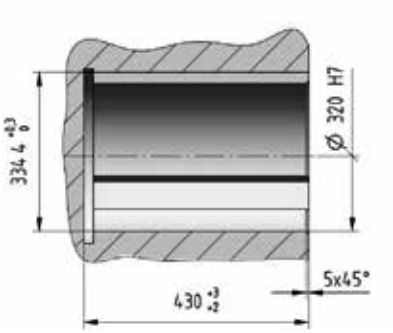

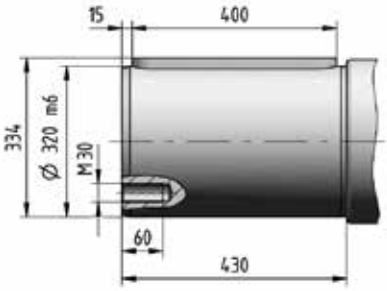

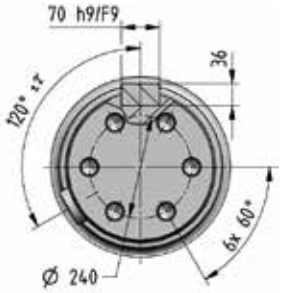

Dimensioni di accoppiamento consigliate

Uscita

Estremità albero scanalato riduttore				Fissaggio		
S	300	M	1	F	10	n

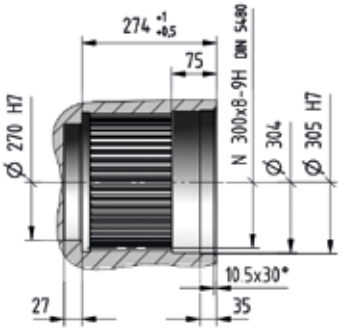

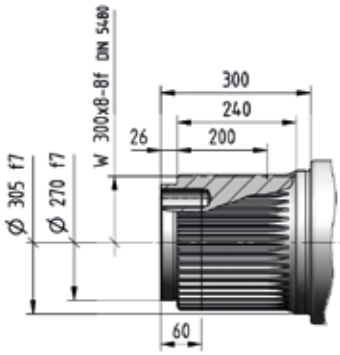

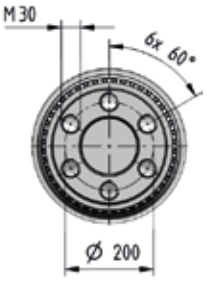

Dimensioni di accoppiamento consigliate

Uscita

Albero cavo riduttore per fissaggio pendolare				Fissaggio		
H	340	M	1	A	10	n

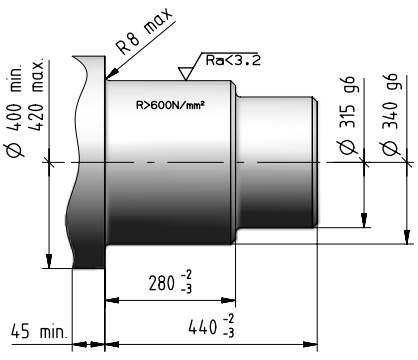

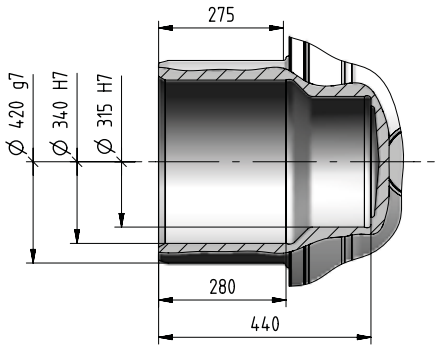

710A - Dettagli lato uscita

Dimensioni di accoppiamento consigliate

Uscita

Albero cavo scanalato riduttore con bloccaggio assiale	Fissaggio

Z	300	M	1	F	05	n

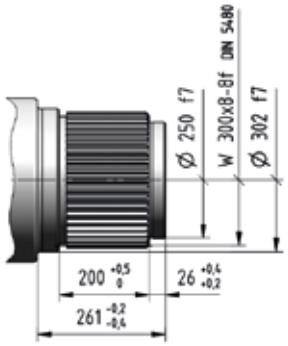

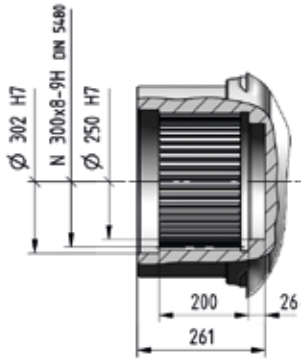

Dimensioni di accoppiamento consigliate

Uscita

Albero cavo scanalato riduttore	Fissaggio

T	300	M	1	A	05	n

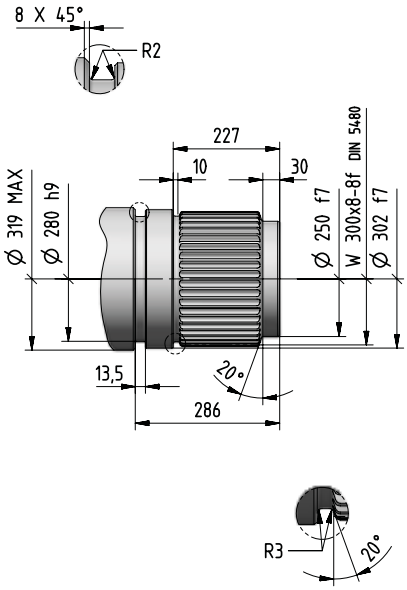

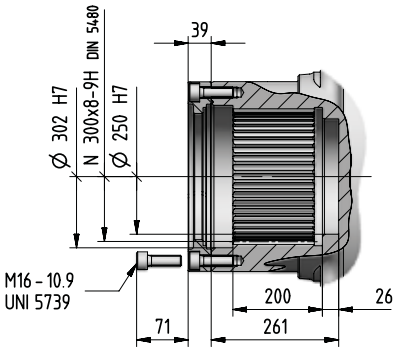

4

710A

710A - Dettagli lato entrata

Entrata

Estremità albero cilindrico riduttore		Lunghezza albero
C...	x	...

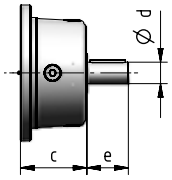

Tipo estremità albero cilindrico - CODICE	Dimensioni di accoppiamento consigliate

C80 x 130

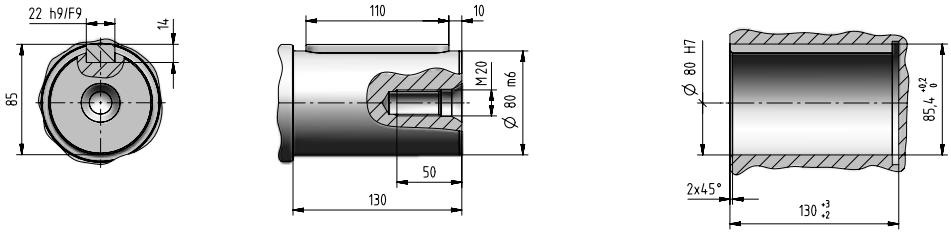

C110 x 165

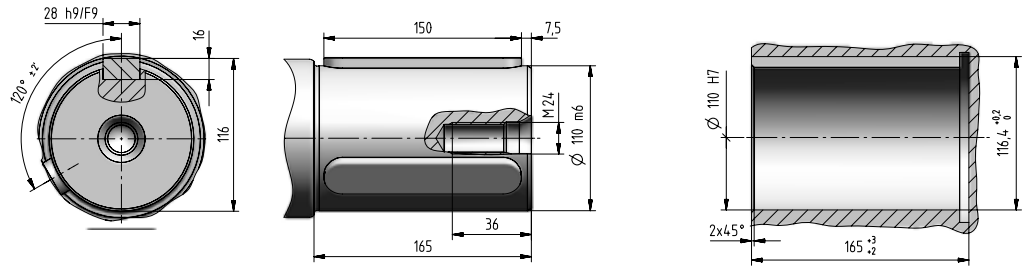

C160 x 240

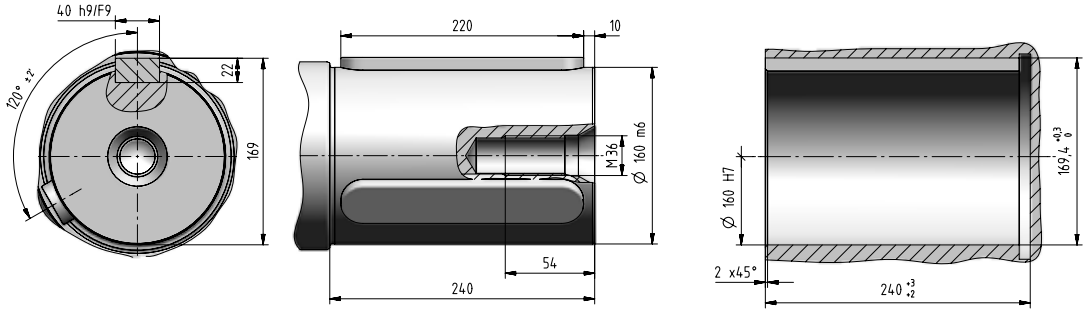

710A - Dettagli lato entrata

Entrata

Entrata motore elettrico IEC

I... x ...

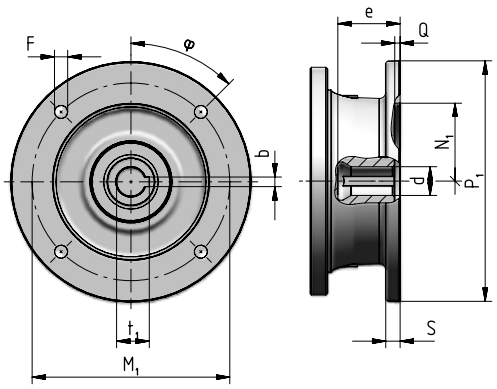

Grand. motore IEC	Codice	P_1 ∅	S	d ∅	e max	b F9	t_1	M_1	F ∅		φ	N_1 ∅ G7	Q
160	**I42×350**	350	15	42 F6	113	12	45,3	300	18	(n.4)	45°	250	6
180	**I48×350**	350	15	48 F6	113	14	51,8	300	18	(n.4)	45°	250	6
200	**I55×400**	400	15	55 E6	113	16	59,3	350	18	(n.4)	45°	300	6
225	**I60×450**	450	18	60 E6	143	18	64,4	400	18	(n.8)	22,5°	350	6
250	**I65×550**	550	18	65 E6	142	18	69,4	500	18	(n.8)	22,5°	450	6
280	**I75×550**	550	18	75 E6	142	20	79,9	500	18	(n.8)	22,5°	450	6

710A - Accessori

Rosetta di arresto Codice: **,SW300** [inclusa]

kg 30

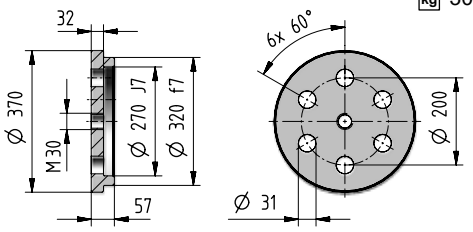

Boccola scanalata Codice: **,SB300** [inclusa]

kg 194

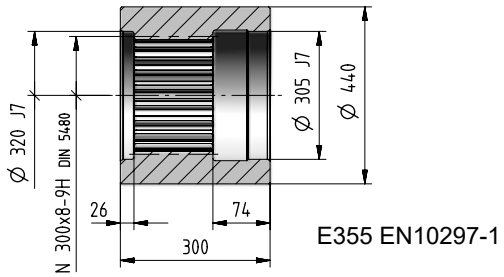

E355 EN10297-1

Flangia ruota Codice: **,WF300** [inclusa]

kg 356

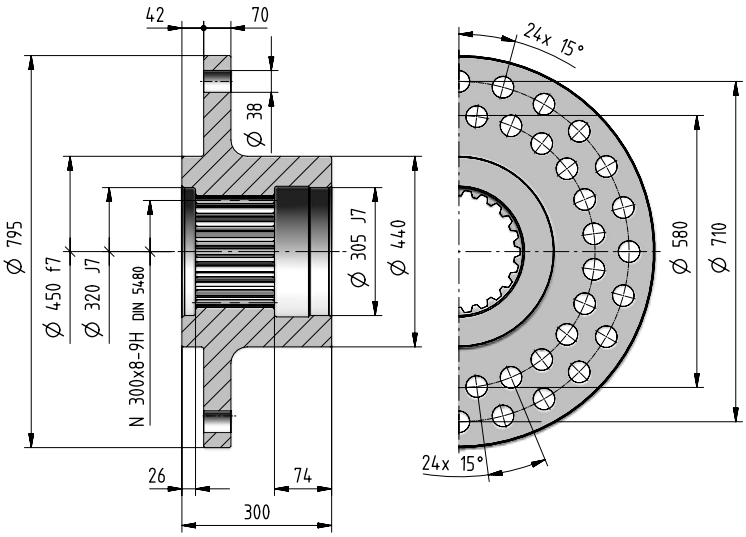

Barra scanalata Codice: **,SC300**

kg 367

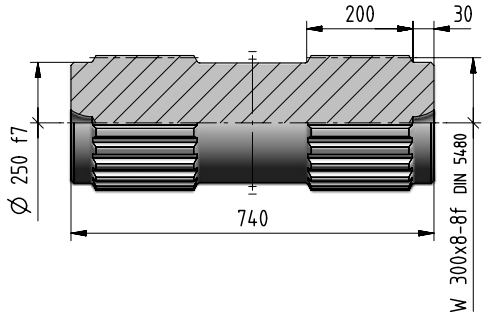

Flangia ruota Codice: **,WT300**

kg 457

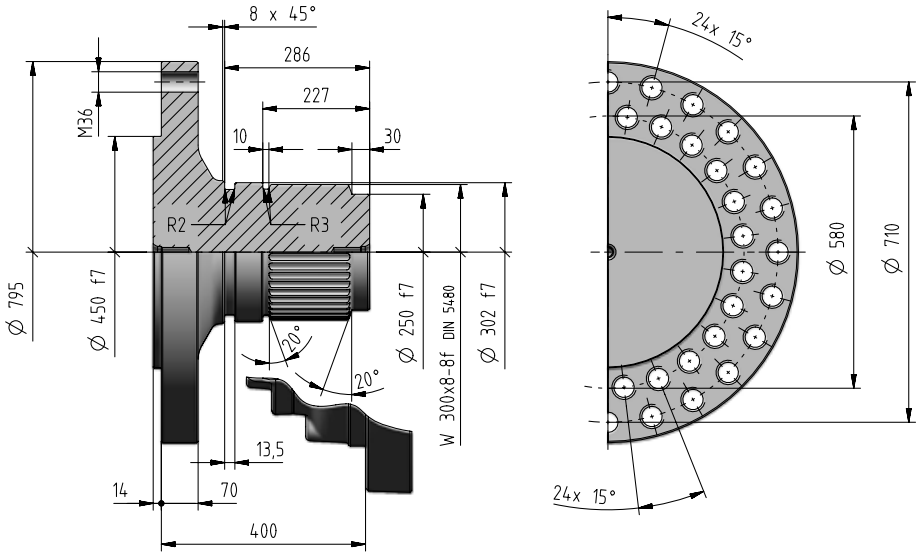

710A - Accessori

Braccio di reazione Codice: **,SD420**

400

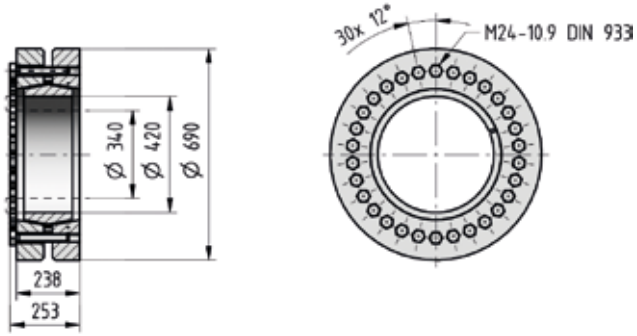

Se si desidera il braccio di reazione già montato, occorre indicare la posizione relativa tra il braccio e il riduttore. Tale posizione è individuata dal foro superiore di fissaggio della flangia (indicato in rosso nella figura).

Staffa piede Codice: **,FB10n** [included]

703

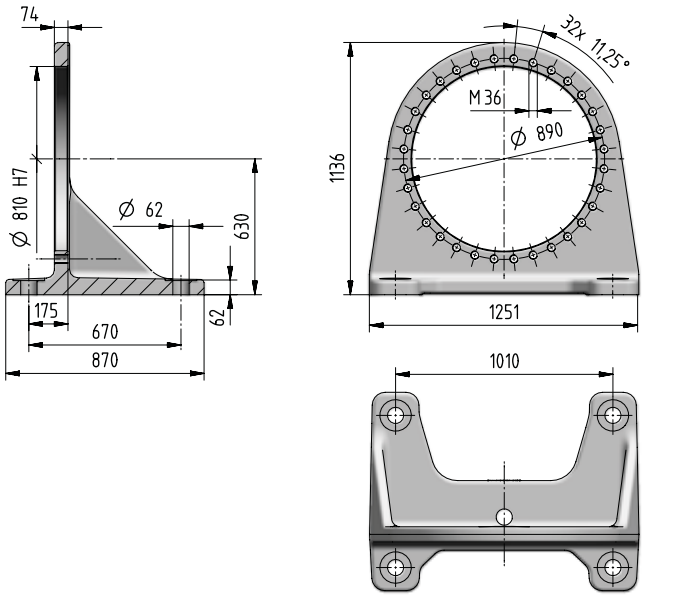

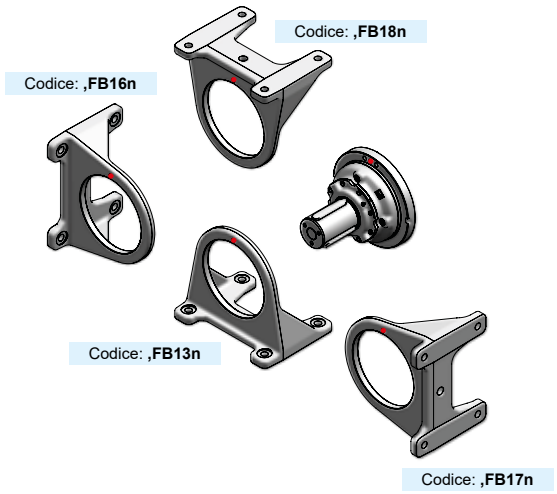

- Foro di riferimento per l'identificazione della forma costruttiva.

In presenza di un carico radiale $F_{r2} \geq 70\%$ del valore max di F_{r2amm}, occorre prevedere un piede supplementare. Se oltre al carico radiale agisce anche un carico assiale F_{a2}, tale limite va ridotto del 60%.

710A - Carichi radiali F_{r2} [N] e assiali F_{a2} [N]

Carichi radiali $F_{r2\ amm}$ e assiali $F_{a2\ amm}$ ammessi sull'estremità d'albero lento del riduttore.
Per ulteriori informazioni ved. cap. 2.2.

Lato uscita: **C320M1 F10n**
S300M1 F10n

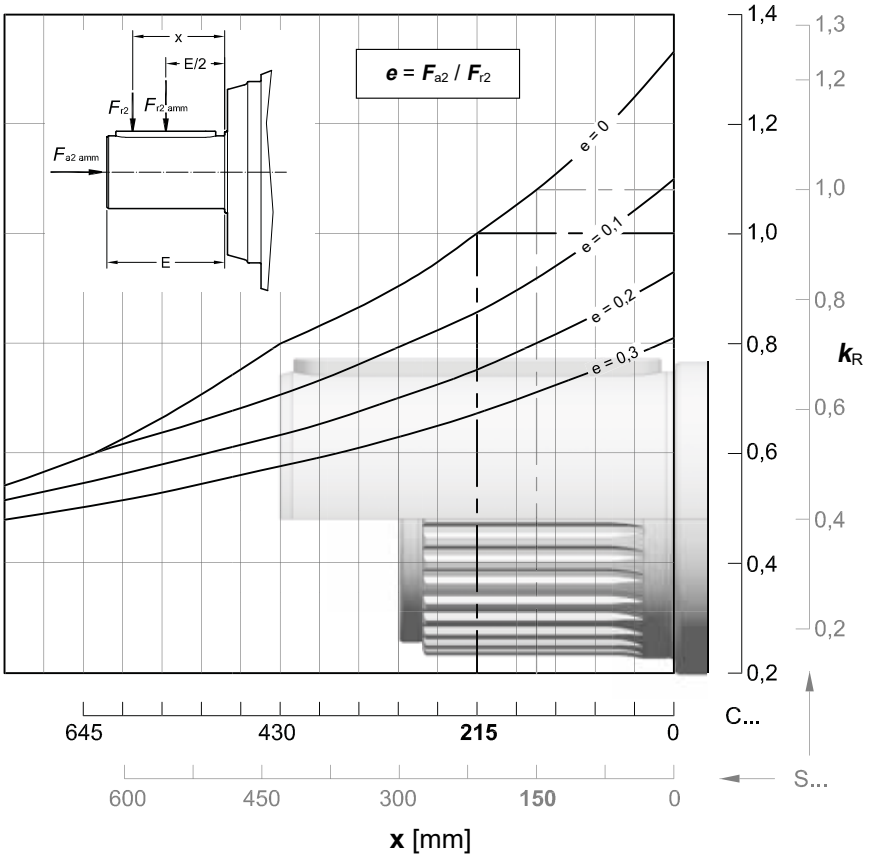

$n_2 \times L_h$	$F_{r2\ amm}$		$F_{a2\ amm}$	$F_{a2\ amm}$
$min^{-1} \cdot h$	C ...	S ...	←	→
< 18 000	1 320 000	1 400 000	425 000	Da valutare
22 400	1 250 000	1 320 000	425 000	
28 000	1 180 000	1 250 000	425 000	
35 500	1 060 000	1 180 000	425 000	
45 000	1 000 000	1 120 000	425 000	
56 000	950 000	1 000 000	400 000	
71 000	900 000	950 000	355 000	
90 000	800 000	900 000	335 000	
112 000	750 000	850 000	315 000	
140 000	710 000	800 000	300 000	
180 000	670 000	710 000	280 000	
224 000	630 000	670 000	250 000	
280 000	600 000	630 000	236 000	
355 000	530 000	600 000	224 000	
450 000	500 000	560 000	212 000	
560 000	475 000	500 000	190 000	
710 000	450 000	475 000	180 000	
900 000	400 000	450 000	170 000	
1 120 000	375 000	425 000	160 000	
1 400 000	355 000	400 000	150 000	
1 800 000	335 000	355 000	140 000	
2 240 000	315 000	335 000	132 000	
2 800 000	300 000	315 000	118 000	
max	1 320 000	1 400 000	425 000	265 000

710A - Carichi radiali F_{r1} [N] sul lato in entrata

Carichi radiali $F_{r1\ amm}$ ammessi sull'estremità d'albero veloce del riduttore **coassiale**.
Per ulteriori informazioni, ved. cap. 2.2.

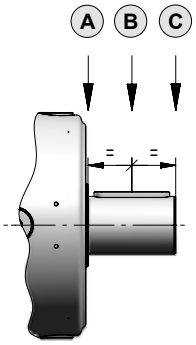

$n_1 \times L_h$	Rotismo 2EL			3EL			4EL		
	A	B	C	A	B	C	A	B	C
900 000	150 000	112 000	90 000	118 000	85 000	63 000	63 000	42 500	31 500
1 120 000	140 000	106 000	80 000	112 000	75 000	60 000	60 000	40 000	30 000
1 400 000	132 000	95 000	75 000	100 000	71 000	56 000	56 000	37 500	26 500
1 800 000	118 000	90 000	71 000	95 000	67 000	50 000	50 000	33 500	25 000
2 240 000	112 000	85 000	67 000	85 000	60 000	47 500	47 500	31 500	23 600
2 800 000	106 000	75 000	60 000	80 000	56 000	45 000	45 000	30 000	21 200
3 550 000	95 000	71 000	56 000	75 000	53 000	40 000	40 000	26 500	20 000
4 500 000	90 000	67 000	53 000	67 000	47 500	37 500	37 500	25 000	18 000
5 600 000	85 000	60 000	47 500	63 000	45 000	35 500	35 500	23 600	17 000
7 100 000	75 000	56 000	45 000	60 000	42 500	31 500	31 500	21 200	16 000
9 000 000	71 000	53 000	40 000	56 000	37 500	30 000	30 000	20 000	15 000
11 200 000	67 000	47 500	37 500	50 000	35 500	28 000	28 000	18 000	13 200
14 000 000	60 000	45 000	35 500	47 500	33 500	25 000	26 500	17 000	12 500
18 000 000	56 000	42 500	33 500	42 500	30 000	23 600	23 600	16 000	11 800
22 400 000	53 000	37 500	30 000	40 000	28 000	22 400	22 400	15 000	10 600
28 000 000	50 000	35 500	28 000	37 500	26 500	20 000	20 000	13 200	10 000
35 500 000	45 000	33 500	26 500	35 500	25 000	19 000	19 000	12 500	9 500
45 000 000	42 500	30 000	23 600	31 500	22 400	17 000	18 000	11 800	8 500

Carichi radiali F_{r1amm} ammessi sull'estremità d'albero veloce del riduttore **ortogonale**.
Per ulteriori informazioni, ved. cap. 2.2.

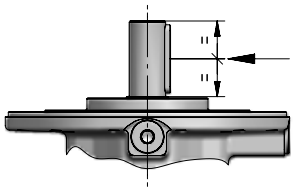

$n_1 \times L_h$	Rotismo 4EB
900 000	42 500
1 120 000	40 000
1 400 000	37 500
1 800 000	33 500
2 240 000	31 500
2 800 000	30 000
3 550 000	26 500
4 500 000	25 000
5 600 000	23 600
7 100 000	21 200
9 000 000	20 000
11 200 000	18 000
14 000 000	17 000
18 000 000	16 000
22 400 000	15 000
28 000 000	13 200
35 500 000	12 500
45 000 000	11 800

5

Ulteriori opzioni

Indice

022A	**5.1**
031A	**5.13**
043A	**5.25**
061A	**5.37**
001A ... 021A - Principali dimensioni imperiali	**5.46**

Importante.
Nelle pagine seguenti le dimensioni motore Y sono riferite alla carcassa in lega leggera di alluminio IEC dei motori elettrici del catalogo TX, fi no alla grandezza motore 132 compresa. Per grandezze motore superiori questi valori sono approssimativi e potrebbero variare in base al motore specifi co considerato; interpellarci.

Tutte le dimensioni sono espresse in mm, salvo alcuni casi specifici espressamente evidenziati.

Pagina bianca

5

022A

031A
043A
061A

Indice

Riepilogo dati e prestazioni	5.2
Dimensioni	5.4
Dettagli lato uscita	5.6
Dettagli lato entrata	5.7
Accessori	5.9
Carichi radiali F_{r2} e assiali F_{a2}	5.10
Carichi radiali F_{r1} sull'albero entrata	5.11

022A - Riepilogo dati e prestazioni

			L_h = 10 000 h			M_{N2max}	n_{1max}	n_1 = 1 400 min^{-1}		
			n_1 min^{-1}			M_{2max}	n_{1peak}	Pt [kW] at	20°C	40°C
			n_2 min^{-1}							
			M_{N2} N m			N m	min^{-1}	–		
	i_N	i_{eff}	1 400	900	500					
2EL	12,5	**12,4**	113 8 720	72,8 9 960	40,4 11 880	15 700 19 000	2 500 2 800	26,5 20	40 30	53 40
	14	**14,7**	95,4 10 350	61,3 11 820	34,1 14 100	19 230 22 400	2 500 2 800			
	16	**17,4**	80,4 14 180	51,7 15 990	28,7 16 580	21 200 28 000	2 800 3 550			
	18	**18,6**	75,2 11 880	48,3 12 210	26,9 12 650	18 000 28 000	2 500 2 800			
	22,4	**22,1**	63,4 14 880	40,7 15 840	22,6 16 430	21 200 28 000	2 800 4 000			
	25	**25,9**	54,0 10 500	34,7 10 790	19,3 11 190	17 290 21 200	2 800 4 000			
	28	**28**	50,0 12 180	32,1 12 520	17,8 12 980	18 000 28 000	2 800 4 000			
	35,5	**32,9**	42,6 12 300	27,4 12 640	15,2 13 100	18 000 27 200	2 800 4 000			
	40	**40,4**	34,6 9 730	22,3 10 000	12,4 10 370	15 970 23 000	2 800 4 000			
	45	**44,8**	31,3 10 220	20,1 10 500	11,2 10 880	15 000 21 200	2 800 4 000			
3EL	50	**51,6**	27,1 12 540	17,4 14 310	9,68 17 070	19 230 22 400	2 800 3 150	18 14	27,2 21,2	36,5 28
	63	**61,3**	22,8 14 880	14,7 16 990	8,16 17 910	21 200 28 000	2 800 3 150			
	71	**72,7**	19,3 15 360	12,4 17 450	6,88 18 090	21 200 28 000	3 150 4 000			
	80	**77,7**	18,0 16 660	11,6 17 120	6,43 17 740	21 200 28 000	2 800 3 150			
	90	**92,2**	15,2 16 830	9,76 17 300	5,42 17 930	21 200 28 000	3 150 4 000			
	100	**98,6**	14,2 13 160	9,13 13 520	5,07 14 020	18 000 28 000	3 150 4 000			
	112	**108**	12,9 15 170	8,31 15 590	4,62 16 160	21 200 28 000	3 150 4 000			
	125	**117**	12,0 17 080	7,69 17 550	4,27 18 190	21 200 28 000	3 150 4 000			
	140	**137**	10,2 17 250	6,55 17 720	3,64 18 370	21 200 28 000	3 150 4 000			
	160	**169**	8,30 14 060	5,33 14 440	2,96 14 980	21 200 28 000	3 150 4 000			
	180	**174**	8,04 13 630	5,17 14 000	2,87 15 220	18 000 28 000	3 150 4 000			
	200	**204**	6,85 13 760	4,40 14 260	2,45 15 590	18 000 27 200	3 150 4 000			
	224	**214**	6,54 13 800	4,21 14 360	2,34 15 700	18 000 28 000	3 150 4 000			
	250	**251**	5,57 13 940	3,58 14 710	1,99 16 080	18 000 27 200	3 150 4 000			

			L_h = 10 000 h			M_{N2max}	n_{1max}	n_1 = 1 400 min^{-1}		
			n_1 min^{-1}			M_{2max}	n_{1peak}	Pt [kW] at	20°C	40°C
			n_2 min^{-1}							
			M_{N2} N m			N m	min^{-1}	–		
	i_N	i_{eff}	1 400	900	500					
4EL	180	**178**	7,86 17 950	5,05 18 480	2,81 19 160	19 230 22 400	2 800 3 150	16 11,8	24,3 17,5	32,5 23,6
	200	**211**	6,62 18 140	4,26 19 370	2,37 21 180	21 200 28 000	2 800 3 150			
	250	**255**	5,49 18 640	3,53 19 930	1,96 21 200	21 200 28 000	3 150 4 000			
	280	**303**	4,63 19 130	2,97 20 450	1,65 21 200	21 200 28 000	3 150 4 000			
	315	**318**	4,40 19 280	2,83 20 610	1,57 21 200	21 200 28 000	2 800 3 150			
	355	**358**	3,91 19 620	2,52 20 980	1,40 21 200	21 200 28 000	3 150 4 000			
	400	**404**	3,47 18 430	2,23 18 940	1,24 19 630	21 200 28 000	2 800 3 150			
	450	**448**	3,13 20 300	2,01 21 200	1,12 21 200	21 200 28 000	3 150 4 000			
	500	**518**	2,70 19 750	1,74 20 290	0,965 21 040	21 200 28 000	3 150 4 000			
	560	**568**	2,46 21 040	1,58 21 200	0,880 21 200	21 200 28 000	3 150 4 000			
	630	**657**	2,13 21 200	1,37 21 200	0,761 21 200	21 200 28 000	3 150 4 000			
	710	**720**	1,94 19 100	1,25 19 620	0,694 21 200	21 200 28 000	3 150 4 000			
	800	**788**	1,78 18 670	1,14 19 190	0,635 19 890	21 200 28 000	3 150 4 000			
	900	**846**	1,66 19 280	1,06 19 970	0,591 21 200	21 200 28 000	3 150 4 000			
	1000	**999**	1,40 19 480	0,901 20 480	0,501 21 200	21 200 28 000	3 150 4 000			
	1120	**1172**	1,19 19 680	0,768 20 980	0,426 21 200	21 200 28 000	3 150 4 000			
	1250	**1267**	1,11 17 580	0,710 18 000	0,395 18 000	18 000 28 000	3 150 4 000			
	1400	**1318**	1,06 17 690	0,683 18 000	0,379 18 000	18 000 28 000	3 150 4 000			
	1600	**1525**	0,918 18 000	0,590 18 000	0,328 18 000	18 000 28 000	3 150 4 000			
	1800	**1827**	0,766 18 000	0,492 18 000	0,274 18 000	18 000 28 000	3 150 4 000			
	2240	**2145**	0,653 17 900	0,420 18 000	0,233 18 000	18 000 27 200	3 150 4 000			
	2500	**2377**	0,589 15 000	0,379 15 000	0,210 15 000	15 000 21 200	3 150 4 000			

Rapporto di trasmissione non disponibile con uscita Z080M2 F05z.

022A - Riepilogo dati e prestazioni

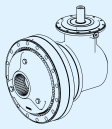

	i_N	i_{eff}	L_h = 10 000 h n_1 min^{-1} n_2 min^{-1} M_{N2} N m 1 400	900	500	M_{N2max} M_{2max} N m	n_{1max} n_{1peak} min^{-1}	n_1 = 1 400 min^{-1} Pt [kW] at 20°C 40°C –		
2EB	10	**10,4**	134 4 420	86,3 5 040	47,9 6 010	7 300 9 000	1 800 3 550	26,5 20	38,7 30	53 40
	11,2	**11,1**	126 3 760	81,1 4 300	45,1 5 130	6 150 7 500	2 240 3 550			
	12,5	**13,2**	106 5 600	68,0 6 400	37,8 7 630	9 250 11 800	1 800 3 550			
	14	**14,7**	95,5 6 210	61,4 7 090	34,1 8 450	10 300 12 500	1 800 3 550			
	16	**16,7**	83,8 5 660	53,9 6 470	29,9 7 710	9 250 11 800	2 240 3 550			
	20	**18,5**	75,7 6 280	48,6 7 170	27,0 8 550	10 300 12 500	2 240 3 550			
	22,4	**21,2**	66,1 5 930	42,5 6 590	23,6 7 040	8 000 10 000	2 500 3 550			
	25	**23,5**	59,7 6 570	38,4 7 300	21,3 7 800	8 750 10 600	2 500 3 550			
	28	**26,5**	52,9 4 260	34,0 4 870	18,9 5 750	6 300 7 500	2 500 3 550			
	31,5	**29,3**	47,7 4 720	30,7 5 400	17,0 6 370	6 900 8 500	2 500 3 550			
3EB	35,5	**36,7**	38,1 7 830	24,5 8 940	13,6 10 660	12 430 15 500	2 800 4 000	17 13,2	25,7 19,5	34,5 26,5
	40	**39**	35,9 6 680	23,1 7 630	12,8 9 100	10 480 13 200	3 150 4 000			
	45	**43,6**	32,1 9 290	20,7 10 610	11,5 12 650	14 750 18 500	2 800 4 000			
	50	**46,6**	30,1 9 930	19,3 11 340	10,7 13 390	15 770 19 500	2 800 4 000			
	56	**55,2**	25,3 11 780	16,3 13 450	9,05 16 050	18 710 23 000	2 800 4 000			
	63	**64,8**	21,6 11 110	13,9 11 420	7,71 11 830	18 220 21 200	2 800 4 000			
	71	**69,7**	20,1 11 930	12,9 13 630	7,17 16 250	18 710 23 000	3 150 4 000			
	80	**82,2**	17,0 13 010	10,9 13 370	6,08 13 860	18 000 27 200	2 800 4 000			
	90	**88,4**	15,8 13 070	10,2 13 430	5,66 13 920	18 000 28 000	3 150 4 000			
	100	**104**	13,5 13 200	8,67 13 560	4,82 14 070	18 000 27 200	3 150 4 000			
	112	**112**	12,5 13 260	8,03 13 630	4,46 14 230	18 000 25 000	3 150 4 000			
	125	**132**	10,6 13 390	6,84 13 760	3,80 14 580	18 000 27 200	3 150 4 000			
	140	**140**	9,99 10 990	6,42 12 540	3,57 14 720	16 220 20 000	3 150 4 000			
	160	**164**	8,51 12 900	5,47 13 950	3,04 15 080	18 000 23 000	3 150 4 000			
	200	**202**	6,93 10 740	4,45 11 040	2,47 11 440	18 000 23 000	3 150 4 000			

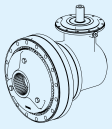

	i_N	i_{eff}	L_h = 10 000 h n_1 min^{-1} n_2 min^{-1} M_{N2} N m 1 400	900	500	M_{N2max} M_{2max} N m	n_{1max} n_{1peak} min^{-1}	n_1 = 1 400 min^{-1} Pt [kW] at 20°C 40°C –		
4EB	160	**153**	9,14 15 250	5,88 17 420	3,26 19 850	19 850 28 000	3 550 4 000	14 10,6	21,2 16	28 21,2
	180	**182**	7,70 17 970	4,95 18 940	2,75 20 700	21 200 28 000	3 550 4 000			
	200	**194**	7,21 17 620	4,63 18 110	2,57 18 770	21 200 28 000	3 550 4 000			
	224	**229**	6,10 18 300	3,92 19 610	2,18 21 200	21 200 28 000	3 550 4 000			
	250	**245**	5,71 17 870	3,67 18 370	2,04 19 040	21 200 28 000	3 550 4 000			
	280	**291**	4,81 19 020	3,09 20 330	1,72 21 200	21 200 28 000	3 550 4 000			
	315	**311**	4,50 16 710	2,89 18 630	1,61 19 320	21 200 28 000	3 550 4 000			
	355	**369**	3,79 19 710	2,44 21 080	1,36 21 200	21 200 28 000	3 550 4 000			
	400	**433**	3,23 16 520	2,08 16 970	1,15 17 590	21 200 28 000	3 550 4 000			
	450	**468**	2,99 18 600	1,92 19 110	1,07 19 960	21 200 28 000	3 550 4 000			
	500	**493**	2,84 15 240	1,83 16 290	1,01 17 810	18 000 28 000	3 550 4 000			
	560	**549**	2,55 18 780	1,64 19 300	0,910 20 450	21 200 28 000	3 550 4 000			
	630	**585**	2,39 18 850	1,54 19 370	0,855 20 650	21 200 28 000	3 550 4 000			
	710	**687**	2,04 19 040	1,31 19 560	0,728 21 150	21 200 28 000	3 550 4 000			
	800	**818**	1,71 16 220	1,10 16 670	0,611 18 000	18 000 27 200	3 550 4 000			
	900	**871**	1,61 16 610	1,03 17 760	0,574 18 000	18 000 28 000	3 550 4 000			
	1000	**1005**	1,39 16 430	0,896 17 060	0,498 18 000	18 000 27 200	3 550 4 000			
	1120	**1070**	1,31 17 140	0,841 18 000	0,467 18 000	18 000 28 000	3 550 4 000			
	1250	**1256**	1,11 16 660	0,716 17 650	0,398 18 000	18 000 27 200	3 550 4 000			
	1400	**1392**	1,01 14 370	0,647 15 000	0,359 15 000	15 000 21 200	3 550 4 000			
	1600	**1544**	0,907 12 170	0,583 12 850	0,324 14 050	18 000 23 000	3 550 4 000			
	1800	**1711**	0,818 13 490	0,526 14 240	0,292 15 000	15 000 21 200	3 550 4 000			

Rapporto di trasmissione non disponibile con uscita Z080M2 F05z.

022A - Dimensioni

C100M1 F10z

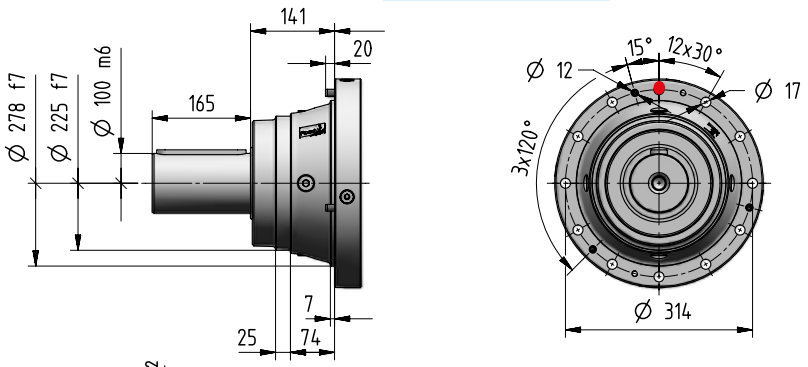

5.6

S080M1 F10z

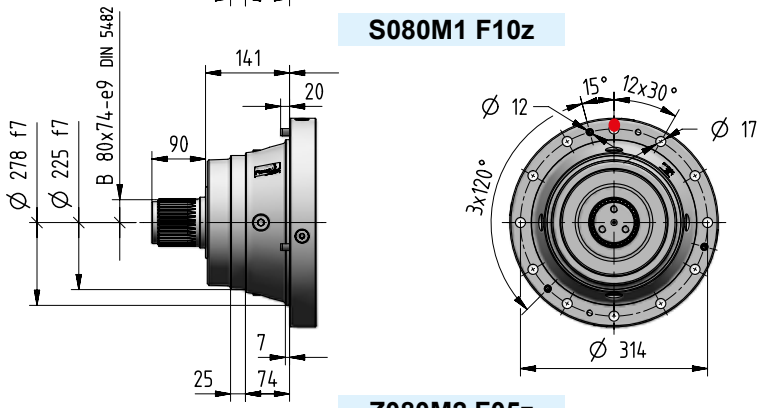

5.6

Z080M2 F05z

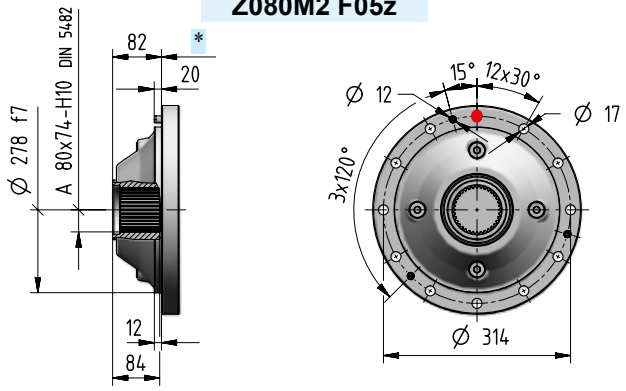

5.6

kg	Opzioni in entrata **Codice**														Opzioni in uscita (Δ) **Codice**	
	I14×160	I19×200	I24×200	I28×250	I38×300	I42×350	I48×350	I55×400	I60×450	I65×550	I75×550	C…	U…	J…	C… S…	Z…
2EL	-	-	-	129	133	139	139	142	151	-	-	134	126	-	+0	-38
3EL	130	132	132	134	137	142	142	-	-	-	-	135	131	-		
4EL	134	137	137	138	142	147	146	-	-	-	-	139	136	-		
2EB	-	-	-	166	170	176	175	178	187	-	-	171	163	157		
3EB	149	151	151	153	156	161	161	-	-	-	-	154	150	146		
4EB	145	147	147	149	152	157	157	-	-	-	-	150	146	142		

022A - Dimensioni

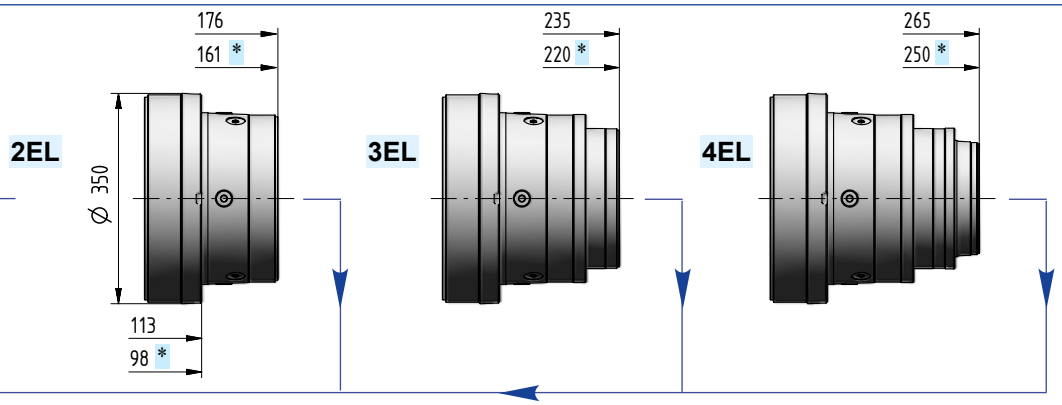

I ...

5.8

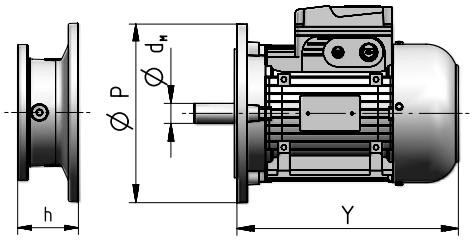

Grand. motore	d_M×P	Y	Y[1)]	Rotismo 2EL	3EL	4EL	2EL	3EL	4EL	Codice
				Dimensione **h**						
71	I14×160	216	278	–	52	52	–	52	52	**I14×160**
80	I19×200	233	302	–	72	72	–	72	72	**I19×200**
90	I24×200	287	366	–	72	72	–	72	72	**I24×200**
100	I28×250	310	405	103	82	82	103	82	82	**I28×250**
112	I28×250	336	435	103	82	82	103	82	82	**I28×250**
132	I38×300	445	553	120	102	102	120	102	102	**I38×300**
160	I42×350	573	640	153	135	135	153	135	135	**I42×350**
180	I48×350	613	734	153	135	135	153	135	135	**I48×350**
200	I55×400	654	734	153	–	–	153	–	–	**I55×400**
225	I60×450	710	–	183	–	–	183	–	–	**I60×450**
250	I65×550	735	–	–	–	–	–	–	–	**I65×550**
280	I75×550	819	–	–	–	–	–	–	–	**I75×550**

1) Valori validi per motore autofrenante; per altre dimensioni ved. cat. TX.

C ...

5.7

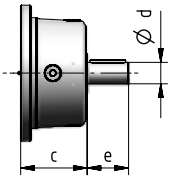

Rotismo	d	e	c	Codice
2EL	48	82	115	**C48×82**
3EL	38	58	90	**C38×58**
4EL	30	58	90	**C30×58**
2EB	48	82	115	**C48×82**
3EB, 4EB	38	58	90	**C38×58**

U

5.8

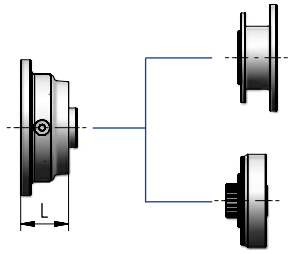

Entrata motori NEMA

Entrata motori idraulici

Rotismo	L	Codice
2EL	62	
3EL, 4EL	64	cap. 7
2EB	62	
3EB, 4EB	64	

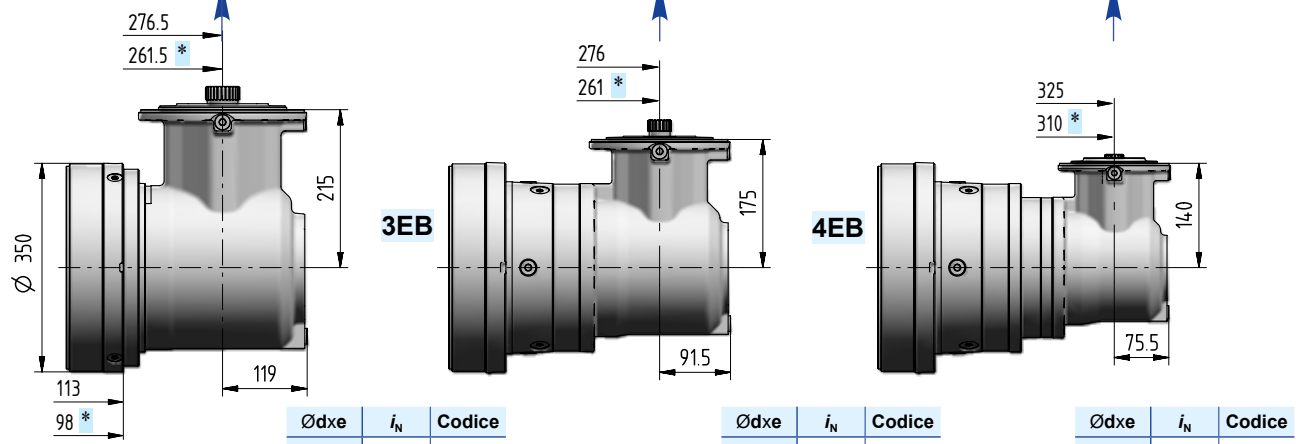

Ødxe	i_N	Codice
38×58	≤ 25	**J38×58**
30×58	≥ 28	**J30×58**

Ødxe	i_N	Codice
30×58	≤ 100	**J30×58**
24×50	≥ 112	**J24×50**

Ødxe	i_N	Codice
24×50	≤ 280	**J24×50**
19×40	≥ 315	**J19×40**

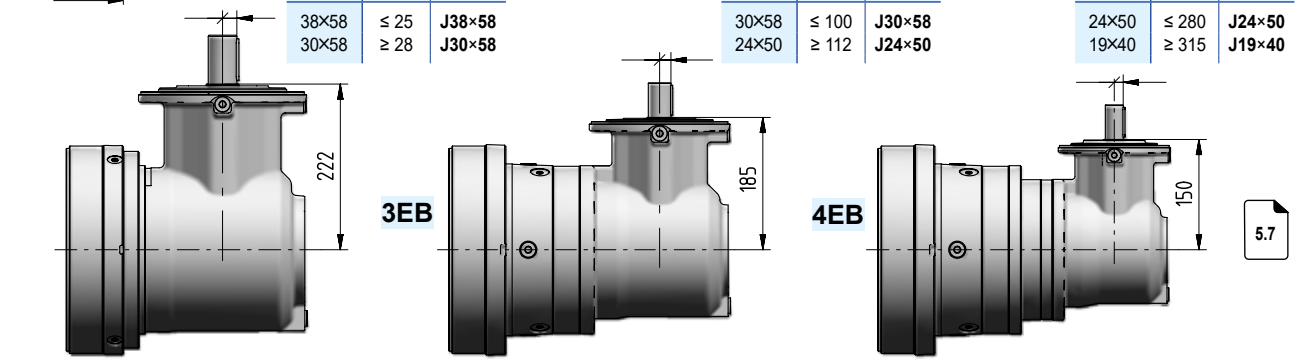

5.7

022A - Dettagli lato uscita

Dimensioni di accoppiamento consigliate

Uscita

Estremità albero cilindrico riduttore				Fissaggio		
C	100	M	1	F	10	z

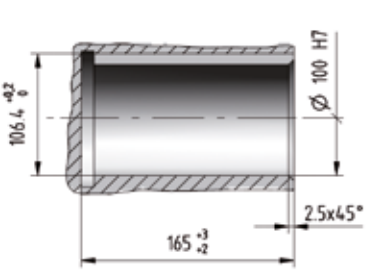

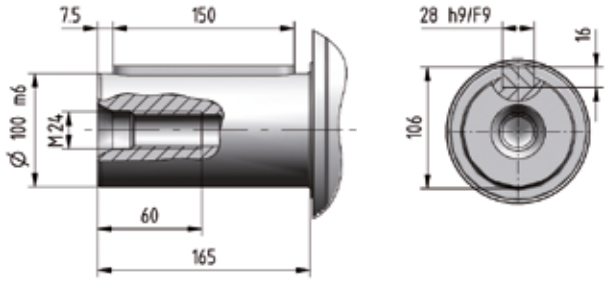

Dimensioni di accoppiamento consigliate

Uscita

Estremità albero scanalato riduttore				Fissaggio		
S	080	M	1	F	10	z

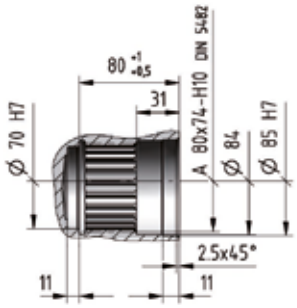

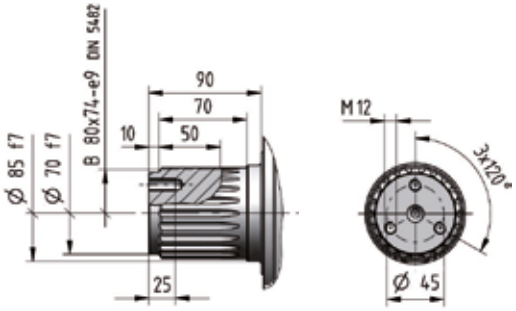

Dimensioni di accoppiamento consigliate

Uscita

Albero cavo riduttore per fissaggio pendolare				Fissaggio		
Z	080	M	2	F	05	z

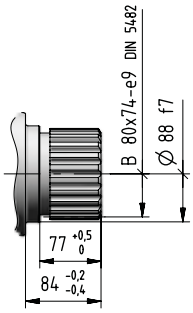

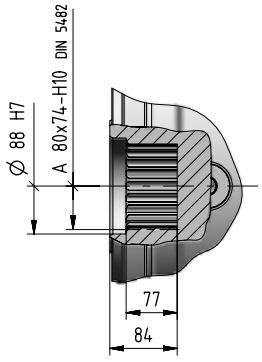

5

022A

022A - Dettagli lato entrata

Entrata

Estremità albero cilindrico riduttore		Lunghezza albero
C...	x	...

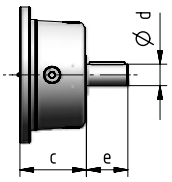

Entrata

Flangia entrata riduttori ortogonali		Lunghezza albero
J...	x	...

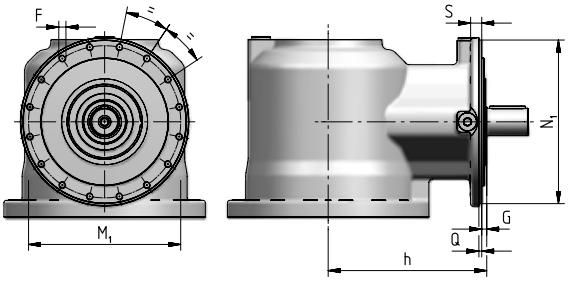

Rotismo	N_1 Ø h6	Q	G	h	S	M_1 Ø	F Ø
2EB	229	4	7	222	15	213	M10 (n. 16)
3EB	184	3,5	10	185	12	171	M8 (n. 12)
4EB	184	3,5	10	185	12	171	M8 (n. 12)

Tipo estremità albero cilindrico - CODICE		Dimensioni di accoppiamento consigliate
J19 x 40	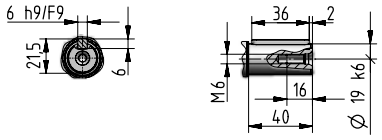	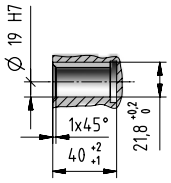
J24 x 50	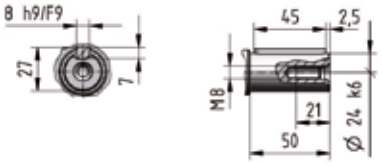	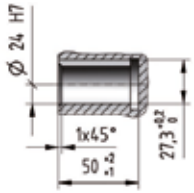
C30 x 58 **J30 x 58**	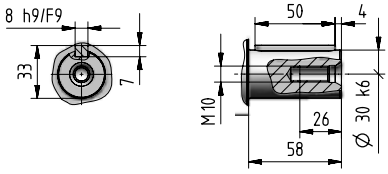	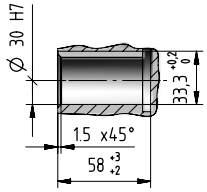
C38 x 58 **J38 x 58**	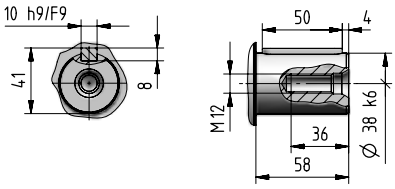	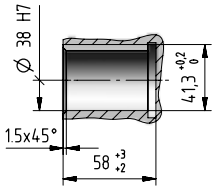
C48 x 82	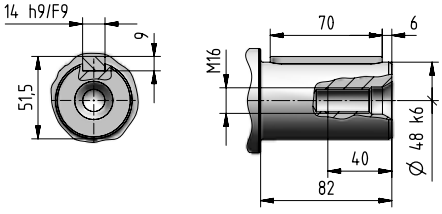	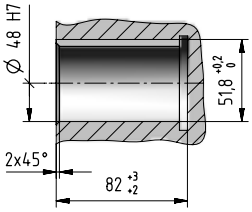

022A - Dettagli lato entrata

Entrata

Entrata motore elettrico IEC

I... **x** **...**

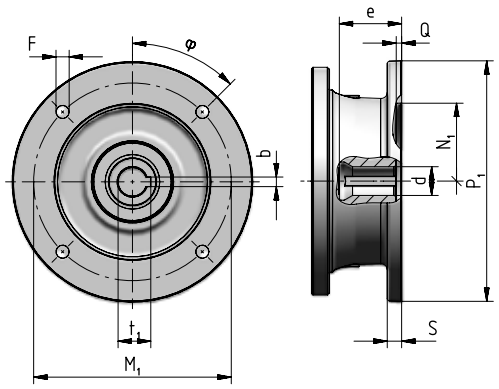

Grand. motore B5	Codice	P_1 ∅	S	d ∅	e max	b F9	t_1	M_1	F ∅	φ	N_1 ∅ G7	Q
71	**I14×160**	160	–	14 F6	32	5	16,3	130	M8 × 16 (n.4)	45°	110	4,5
80	**I19×200**	200	12	19 F6	41,5	6	21,8	165	11 (n.4)	45°	130	4,5
90	**I24×200**	200	12	24 F6	52	8	27,3	165	11 (n.4)	45°	130	4,5
100	**I28×250**	250	14	28 F6	62	8	31,3	215	14 (n.4)	45°	180	5
112	**I28×250**	250	14	28 F6	62	8	31,3	215	14 (n.4)	45°	180	5
132	**I38×300**	300	14	38 F6	82	10	41,3	265	14 (n.4)	45°	230	5
160	**I42×350**	350	15	42 F6	113	12	45,3	300	18 (n.4)	45°	250	6
180	**I48×350**	350	15	48 F6	113	14	51,8	300	18 (n.4)	45°	250	6
200	**I55×400**	400	15	55 E6	113	16	59,3	350	18 (n.4)	45°	300	6
225	**I60×450**	450	18	60 E6	143	18	64,4	400	18 (n.8)	22,5°	350	6
250	**I65×550**	550	18	65 E6	142	18	69,4	500	18 (n.8)	22,5°	450	6
280	**I75×550**	550	18	75 E6	142	20	79,9	500	18 (n.8)	22,5°	450	6

Entrata

Entrata universale

U

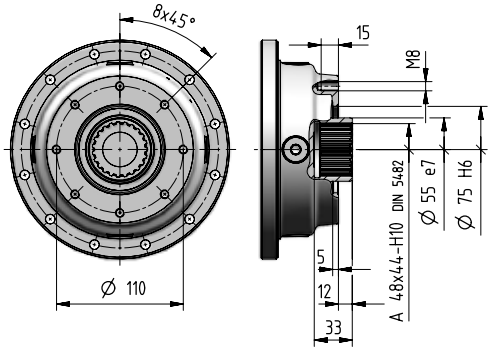

Per maggiori informazioni ved. cap. 8.7

022A - Accessori

Rosetta di arresto Codice: **,SW080** [inclusa]

0,6

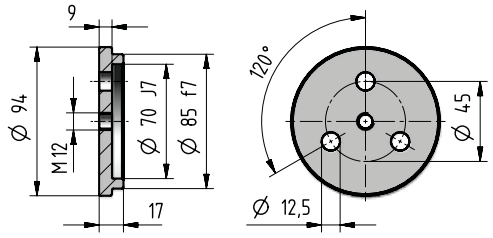

Boccola scanalata Codice: **,SB080** [inclusa]

3,4

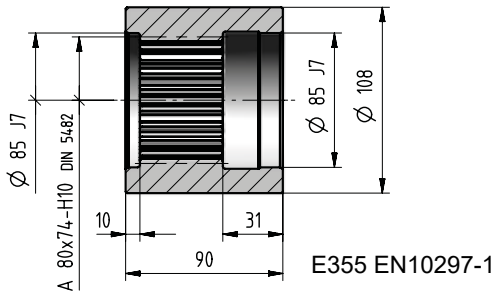

Flangia ruota Codice: **,WF080** [inclusa]

8,2

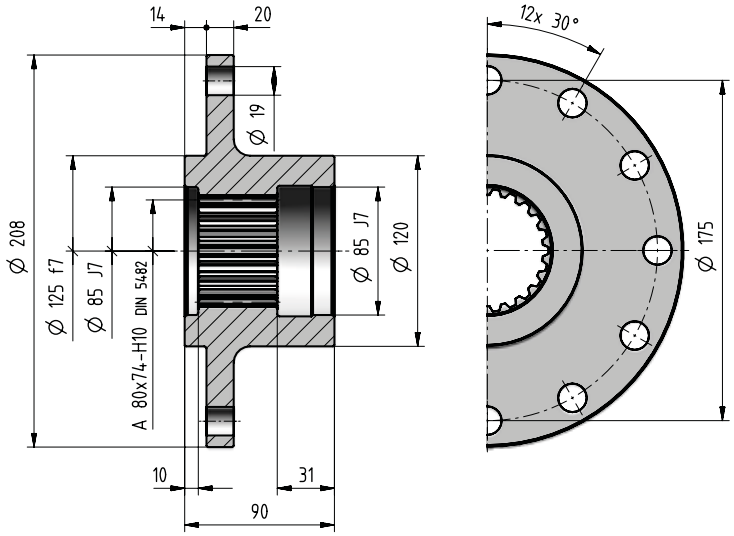

Pignone di rotazione [incluso]

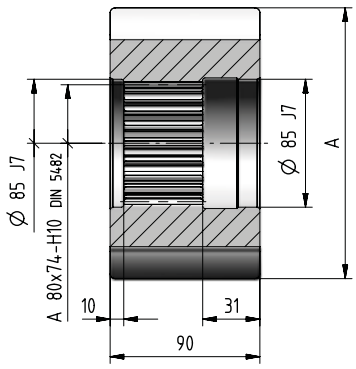

m_P	z_P	x	A ∅ h9	Codice	kg
14	11	0,5	194,5	**,R012FA**	12
12	12	0,5	179	**,R012EB**	10
12	13	0,5	191	**,R012EC**	12
10	14	0,5	169	**,R012DD**	9
10	15	0,5	179	**,R012DE**	10,8
10	16	0,5	189	**,R012DF**	12,6

022A - Carichi radiali F_{r2} [N] e assiali F_{a2} [N]

Carichi radiali $\boldsymbol{F}_{r2\ amm}$ e assiali $\boldsymbol{F}_{a2\ amm}$ ammessi sull'estremità d'albero lento del riduttore.
Per ulteriori informazioni ved. cap. 2.2.

Lato uscita: C100M1 F10z
S080M1 F10z

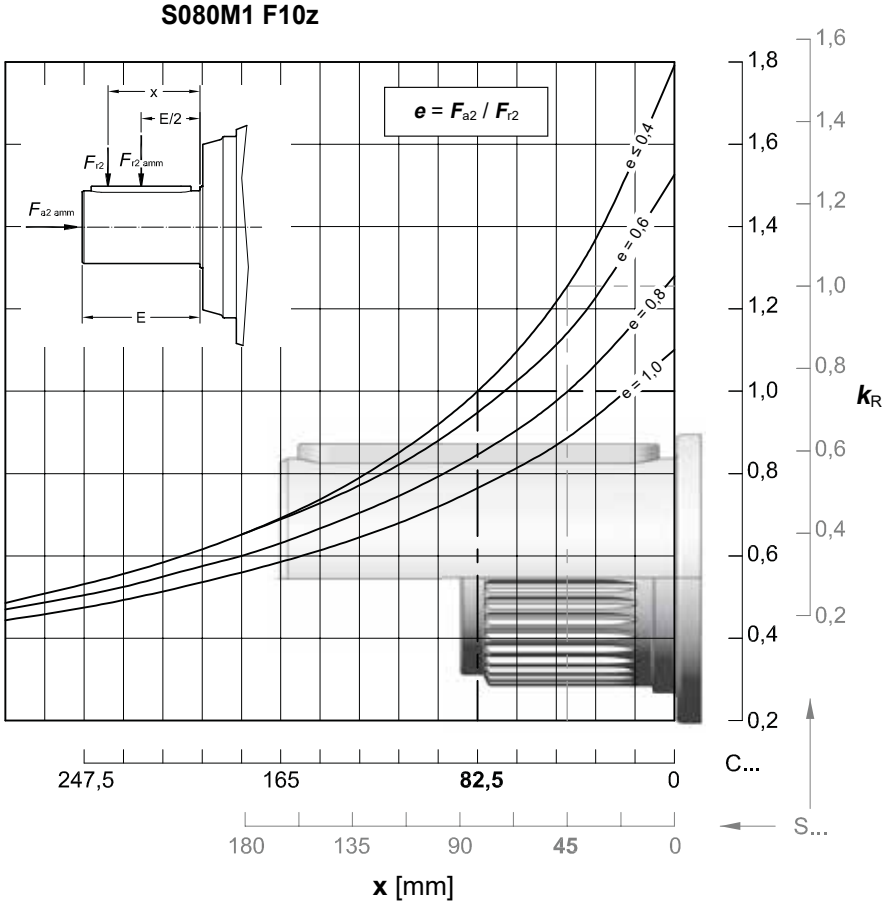

$n_2 \times L_h$	$F_{r2\ adm}$		$F_{a2\ amm}$	$F_{a2\ amm}$
$min^{-1} \cdot h$	**C ...**	**S ...**	←	→
< 18 000	106 000	132 000	118 000	170 000
22 400	100 000	125 000	118 000	160 000
28 000	95 000	118 000	112 000	150 000
35 500	90 000	112 000	100 000	140 000
45 000	80 000	100 000	95 000	132 000
56 000	75 000	95 000	90 000	125 000
71 000	71 000	90 000	85 000	112 000
90 000	67 000	85 000	75 000	106 000
112 000	63 000	80 000	71 000	100 000
140 000	60 000	75 000	67 000	95 000
180 000	53 000	67 000	63 000	85 000
224 000	50 000	63 000	60 000	80 000
280 000	47 500	60 000	56 000	75 000
355 000	45 000	56 000	50 000	71 000
450 000	42 500	53 000	47 500	67 000
560 000	37 500	47 500	45 000	60 000
710 000	35 500	45 000	42 500	56 000
900 000	33 500	42 500	37 500	53 000
1 120 000	31 500	40 000	35 500	50 000
1 400 000	30 000	37 500	33 500	47 500
1 800 000	26 500	33 500	31 500	42 500
2 240 000	25 000	31 500	30 000	40 000
2 800 000	23 600	30 000	28 000	37 500
max	**106 000**	**132 000**	**118 000**	**170 000**

022A - Carichi radiali F_{r1} [N] sul lato in entrata

Carichi radiali $F_{r1\ amm}$ ammessi sull'estremità d'albero veloce del riduttore **coassiale**.
Per ulteriori informazioni, ved. cap. 2.2.

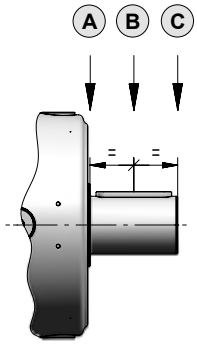

$n_1 \times L_h$	Rotismo											
	1EL			2EL			3EL			4EL		
	A	B	C	A	B	C	A	B	C	A	B	C
900 000	45 000	31 500	23 600	20 000	14 000	10 600	14 000	8 500	5 300	6 300	4 250	3 350
1 120 000	42 500	28 000	22 400	19 000	12 500	9 500	13 200	8 000	5 000	5 600	4 000	3 150
1 400 000	37 500	26 500	20 000	17 000	11 800	9 000	11 800	7 100	4 500	5 300	3 750	2 800
1 800 000	35 500	25 000	19 000	16 000	10 600	8 000	11 200	6 700	4 250	5 000	3 350	2 650
2 240 000	33 500	22 400	17 000	15 000	10 000	7 500	10 000	6 300	4 000	4 500	3 150	2 500
2 800 000	30 000	21 200	16 000	14 000	9 500	7 100	9 500	5 600	3 550	4 250	3 000	2 240
3 550 000	28 000	19 000	15 000	12 500	8 500	6 700	9 000	5 300	3 350	4 000	2 800	2 120
4 500 000	26 500	18 000	14 000	11 800	8 000	6 000	8 000	5 000	3 150	3 550	2 500	1 900
5 600 000	23 600	17 000	12 500	11 200	7 500	5 600	7 500	4 500	2 800	3 350	2 360	1 800
7 100 000	22 400	15 000	11 800	10 000	6 700	5 300	7 100	4 250	2 650	3 150	2 120	1 700
9 000 000	21 200	14 000	11 200	9 500	6 300	4 750	6 300	4 000	2 500	2 800	2 000	1 500
11 200 000	19 000	13 200	10 000	8 500	6 000	4 500	6 000	3 550	2 240	2 650	1 900	1 400
14 000 000	18 000	12 500	9 500	8 000	5 600	4 250	5 600	3 350	2 120	2 500	1 700	1 320
18 000 000	16 000	11 200	8 500	7 500	5 000	3 750	5 000	3 150	1 900	2 240	1 600	1 180
22 400 000	15 000	10 600	8 000	6 700	4 750	3 550	4 750	2 800	1 800	2 120	1 500	1 120
28 000 000	14 000	10 000	7 500	6 300	4 250	3 350	4 500	2 650	1 700	2 000	1 400	1 060
35 500 000	13 200	9 000	7 100	6 000	4 000	3 000	4 000	2 500	1 600	1 800	1 250	950
45 000 000	11 800	8 500	6 300	5 300	3 750	2 800	3 750	2 240	1 400	1 700	1 180	900

Nota: Nel caso di entrata con ventilatore, utilizzare l'accessorio Raffreddamento artificiale con ventola a pag. 7.10 e moltiplicare i valori della tabella per 0.63.

Carichi radiali F_{r1amm} ammessi sull'estremità d'albero veloce del riduttore **ortogonale**.
Per ulteriori informazioni, ved. cap. 2.2.

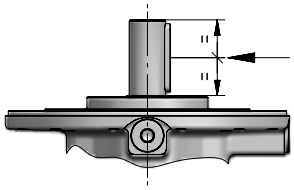

$n_1 \times L_h$	Rotismo					
	2EB		3EB		4EB	
	$i_N \leq 25$	$i_N \geq 28$	$i_N \leq 100$	$i_N \geq 112$	$i_N \leq 315$	$i_N \geq 355$
900 000	5 600	4 750	4 000	3 350	2 800	2 360
1 120 000	5 300	4 500	3 750	3 150	2 650	2 240
1 400 000	4 750	4 000	3 550	2 800	2 360	2 000
1 800 000	4 500	3 750	3 150	2 650	2 240	1 900
2 240 000	4 000	3 550	3 000	2 500	2 000	1 700
2 800 000	3 750	3 150	2 800	2 240	1 900	1 600
3 550 000	3 550	3 000	2 500	2 120	1 800	1 500
4 500 000	3 350	2 800	2 360	2 000	1 600	1 400
5 600 000	3 000	2 650	2 240	1 800	1 500	1 320
7 100 000	2 800	2 360	2 000	1 700	1 400	1 180
9 000 000	2 650	2 240	1 900	1 600	1 320	1 120
11 200 000	2 360	2 000	1 700	1 400	1 180	1 000
14 000 000	2 240	1 900	1 600	1 320	1 120	950
18 000 000	2 000	1 700	1 500	1 250	1 000	850
22 400 000	1 900	1 600	1 400	1 120	950	800
28 000 000	1 800	1 500	1 250	1 060	900	750
35 500 000	1 600	1 400	1 180	1 000	800	710
45 000 000	1 500	1 320	1 120	900	750	630

Pagina bianca

022A
031A
043A
061A

Indice

Riepilogo dati e prestazioni	5.14
Dimensioni	5.16
Dettagli lato uscita	5.18
Dettagli lato entrata	5.19
Accessori	5.21
Carichi radiali F_{r2} e assiali F_{a2}	5.22
Carichi radiali F_{r1} sull'albero entrata	5.23

031A - Riepilogo dati e prestazioni

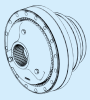

	i_N	i_{eff}	L_h = 10 000 h n_1 min^{-1} n_2 min^{-1} M_{N2} N m 1 400	900	500	M_{N2max} M_{2max} N m	n_{1max} n_{1peak} min^{-1}	n_1 = 1 400 min^{-1} Pt [kW] at 20°C 40°C –		
1EL	4,25	**4,09**	342 12 590	220 14 370	122 17 140	31 500 37 500	2 000 2 800	45 33,5	–	–
	5	**5,25**	267 13 180	171 15 050	95,2 17 760	26 830 37 500	2 000 2 800			
2EL	14	**14,4**	97,3 18 350	62,5 20 960	34,7 23 090	31 500 37 500	2 240 2 800	35,5 26,5	53 40	71 53
	16	**17,1**	82,0 19 320	52,7 22 060	29,3 23 330	31 500 37 500	2 240 3 150			
	18	**18,5**	75,8 18 010	48,7 18 500	27,1 19 180	28 000 37 500	2 240 2 800			
	22,4	**21,7**	64,6 20 750	41,6 22 840	23,1 23 680	31 500 37 500	2 240 3 550			
	25	**25,4**	55,1 20 470	35,4 21 030	19,7 21 800	31 500 37 500	2 240 3 550			
	28	**27,8**	50,4 18 460	32,4 18 970	18,0 19 670	28 000 37 500	2 240 3 550			
	31,5	**31,2**	44,8 14 950	28,8 15 360	16,0 15 930	24 540 35 500	2 240 3 550			
	35,5	**32,6**	42,9 18 650	27,6 19 160	15,3 19 860	28 000 37 500	2 240 3 550			
	40	**40,1**	34,9 18 880	22,4 19 400	12,5 20 120	28 000 37 500	2 240 3 550			
3EL	50	**50,6**	27,7 23 410	17,8 24 060	9,88 24 940	31 500 37 500	2 500 2 800	25 19	37,5 29	50 37,5
	63	**60,1**	23,3 23 660	15,0 24 310	8,33 25 200	31 500 37 500	2 500 2 800			
	71	**71,3**	19,6 23 910	12,6 24 570	7,02 25 470	31 500 37 500	2 800 3 550			
	80	**76,2**	18,4 24 010	11,8 24 670	6,56 25 640	31 500 37 500	2 800 4 000			
	90	**90,4**	15,5 24 260	9,96 24 930	5,53 26 310	31 500 37 500	2 800 4 000			
	100	**106**	13,2 24 500	8,48 25 180	4,71 26 950	31 500 37 500	2 800 4 000			
	112	**115**	12,2 24 620	7,85 25 300	4,36 27 270	31 500 37 500	2 800 4 000			
	125	**130**	10,7 21 600	6,90 22 190	3,83 23 010	31 500 37 500	2 800 4 000			
	140	**135**	10,4 24 860	6,69 25 560	3,72 27 940	31 500 37 500	2 800 4 000			
	160	**165**	8,47 25 180	5,44 26 370	3,02 28 830	31 500 37 500	2 800 4 000			
	180	**173**	8,11 20 650	5,21 21 220	2,89 23 070	28 000 37 500	2 800 4 000			
	200	**203**	6,91 20 860	4,44 21 620	2,47 23 630	28 000 37 500	2 800 4 000			
	224	**212**	6,60 20 920	4,24 21 770	2,36 23 800	28 000 37 500	2 800 4 000			
	250	**249**	5,62 21 120	3,61 22 310	2,01 24 380	28 000 37 500	2 800 4 000			

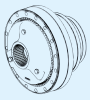

	i_N	i_{eff}	L_h = 10 000 h n_1 min^{-1} n_2 min^{-1} M_{N2} N m 1 400	900	500	M_{N2max} M_{2max} N m	n_{1max} n_{1peak} min^{-1}	n_1 = 1 400 min^{-1} Pt [kW] at 20°C 40°C –		
4EL	180	**178**	7,87 25 290	5,06 26 670	2,81 29 150	31 500 37 500	2 800 3 150	20 15	30 22,4	40 30
	200	**211**	6,63 25 600	4,26 27 370	2,37 29 910	31 500 37 500	2 800 3 150			
	250	**251**	5,58 26 270	3,59 28 090	1,99 30 700	31 500 37 500	3 150 4 000			
	280	**297**	4,71 26 960	3,03 28 820	1,68 31 500	31 500 37 500	3 150 4 000			
	315	**318**	4,40 27 230	2,83 29 110	1,57 31 500	31 500 37 500	3 150 4 000			
	355	**344**	4,07 21 910	2,62 23 420	1,45 25 600	28 000 37 500	3 150 4 000			
	400	**377**	3,71 27 950	2,39 29 880	1,33 31 500	31 500 37 500	3 150 4 000			
	450	**443**	3,16 28 630	2,03 30 610	1,13 31 500	31 500 37 500	3 150 4 000			
	500	**479**	2,93 28 970	1,88 30 970	1,04 31 500	31 500 37 500	3 150 4 000			
	560	**562**	2,49 29 680	1,60 31 500	0,890 31 500	31 500 37 500	3 150 4 000			
	630	**659**	2,12 30 410	1,36 31 500	0,758 31 500	31 500 37 500	3 150 4 000			
	710	**713**	1,96 30 040	1,26 31 500	0,702 31 500	31 500 37 500	3 150 4 000			
	800	**836**	1,67 30 340	1,08 31 500	0,598 31 500	31 500 37 500	3 150 4 000			
	900	**876**	1,60 30 420	1,03 31 500	0,571 31 500	31 500 37 500	3 150 4 000			
	1000	**1028**	1,36 31 140	0,876 31 500	0,486 31 500	31 500 37 500	3 150 4 000			
	1120	**1206**	1,16 26 200	0,746 28 020	0,414 30 620	31 500 37 500	3 150 4 000			
	1250	**1263**	1,11 31 030	0,713 31 500	0,396 31 500	31 500 37 500	3 150 4 000			
	1400	**1482**	0,944 27 030	0,607 28 900	0,337 31 500	31 500 37 500	3 150 4 000			
	1600	**1621**	0,864 27 700	0,555 28 000	0,308 28 000	28 000 37 500	3 150 4 000			
	2000	**1902**	0,736 28 000	0,473 28 000	0,263 28 000	28 000 37 500	3 150 4 000			
	2240	**2338**	0,599 25 270	0,385 27 020	0,214 28 000	28 000 37 500	3 150 4 000			

031A - Riepilogo dati e prestazioni

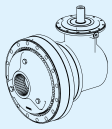

	i_N	i_{eff}	L_h = 10 000 h n_1 min^{-1} n_2 min^{-1} M_{N2} N m 1 400	900	500	M_{N2max} M_{2max} N m	n_{1max} n_{1peak} min^{-1}	n_1 = 1 400 min^{-1} Pt [kW] at 20°C 40°C –		
2EB	10	**10,2**	137 16 570	88,0 18 920	48,9 22 560	30 000 35 500	1 800 3 550	33,5 25	–	–
	12,5	**13,1**	107 17 350	68,6 18 120	38,1 18 780	28 000 35 500	1 800 3 550			
	16	**16,6**	84,6 17 890	54,4 18 380	30,2 19 050	28 000 35 500	2 240 3 550			
	20	**21**	66,7 18 150	42,9 18 650	23,8 19 330	28 000 35 500	2 500 3 550			
	25	**26,2**	53,3 16 810	34,3 18 900	19,0 19 600	25 000 30 000	2 500 3 550			
3EB	35,5	**36**	38,9 14 770	25,0 16 860	13,9 20 110	24 370 30 000	2 240 4 000	22,4 17	33,5 25,7	45 34,5
	40	**42,7**	32,8 17 520	21,1 20 010	11,7 23 870	28 920 35 500	2 240 4 000			
	45	**46,2**	30,3 18 950	19,5 19 570	10,8 20 290	28 000 38 700	2 240 4 000			
	50	**54,1**	25,9 22 230	16,6 24 160	9,23 25 040	31 500 45 000	2 240 4 000			
	56	**58,2**	24,0 19 160	15,5 19 850	8,59 20 580	28 000 38 700	2 800 4 000			
	63	**63,6**	22,0 21 650	14,2 22 240	7,87 23 060	31 500 37 500	2 240 4 000			
	71	**68,3**	20,5 22 480	13,2 24 500	7,32 25 400	31 500 45 000	2 800 4 000			
	80	**80,2**	17,5 21 960	11,2 22 560	6,24 23 390	31 500 37 500	2 800 4 000			
	90	**86,6**	16,2 23 540	10,4 24 860	5,77 26 140	31 500 38 700	2 800 4 000			
	100	**102**	13,8 22 280	8,85 22 890	4,92 23 740	31 500 37 500	2 800 4 000			
	112	**111**	12,6 20 100	8,10 20 660	4,50 21 580	28 000 45 000	2 800 4 000			
	125	**127**	11,0 19 860	7,08 22 680	3,93 24 060	29 180 35 500	2 800 4 000			
	140	**139**	10,1 20 380	6,48 20 940	3,60 22 320	28 000 38 700	2 800 4 000			
	160	**163**	8,58 20 580	5,52 21 150	3,07 22 870	28 000 45 000	2 800 4 000			
	200	**200**	6,98 20 840	4,49 21 590	2,49 22 560	28 000 45 000	2 800 4 000			

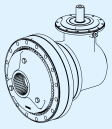

	i_N	i_{eff}	L_h = 10 000 h n_1 min^{-1} n_2 min^{-1} M_{N2} N m 1 400	900	500	M_{N2max} M_{2max} N m	n_{1max} n_{1peak} min^{-1}	n_1 = 1 400 min^{-1} Pt [kW] at 20°C 40°C –		
4EB	160	**150**	9,32 25 030	5,99 25 990	3,33 28 410	31 500 37 500	2 800 4 000	18 14	27,2 21,2	36,5 28
	180	**178**	7,86 25 290	5,05 26 670	2,81 29 150	31 500 37 500	2 800 4 000			
	200	**190**	7,35 25 400	4,73 26 940	2,63 29 450	31 500 37 500	2 800 4 000			
	224	**226**	6,19 25 860	3,98 27 650	2,21 30 220	31 500 37 500	2 800 4 000			
	250	**240**	5,83 26 100	3,75 27 910	2,08 30 500	31 500 37 500	3 150 4 000			
	280	**285**	4,91 26 790	3,16 28 640	1,75 31 300	31 500 37 500	3 150 4 000			
	315	**305**	4,59 27 060	2,95 28 930	1,64 31 500	31 500 37 500	3 150 4 000			
	355	**362**	3,87 27 770	2,49 29 690	1,38 31 500	31 500 37 500	3 150 4 000			
	400	**424**	3,30 28 450	2,12 30 410	1,18 31 500	31 500 37 500	3 150 4 000			
	450	**459**	3,05 28 780	1,96 30 040	1,09 31 500	31 500 37 500	3 150 4 000			
	500	**531**	2,64 29 420	1,70 31 460	0,942 31 500	31 500 37 500	3 150 4 000			
	560	**573**	2,44 29 640	1,57 30 480	0,872 31 500	31 500 37 500	3 150 4 000			
	630	**632**	2,22 24 920	1,42 25 610	0,791 27 770	31 500 37 500	3 150 4 000			
	710	**673**	2,08 29 940	1,34 31 230	0,743 31 500	31 500 37 500	3 150 4 000			
	800	**827**	1,69 30 240	1,09 31 070	0,605 31 500	31 500 37 500	3 150 4 000			
	900	**864**	1,62 25 180	1,04 26 920	0,579 28 000	28 000 37 500	3 150 4 000			
	1000	**971**	1,44 25 590	0,927 27 110	0,515 29 630	31 500 37 500	3 150 4 000			
	1120	**1061**	1,32 25 980	0,848 27 780	0,471 28 000	28 000 37 500	3 150 4 000			
	1250	**1246**	1,12 26 620	0,722 28 000	0,401 28 000	28 000 37 500	3 150 4 000			
	1600	**1531**	0,915 24 000	0,588 25 340	0,327 27 700	28 000 37 500	3 150 4 000			

031A - Dimensioni

5.18

C110M2 F10y

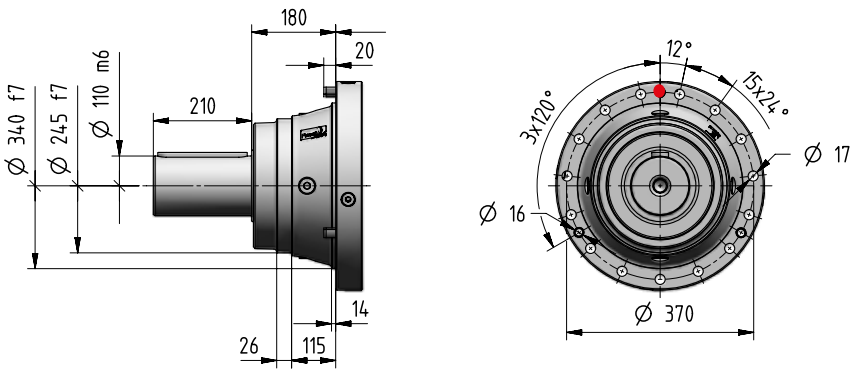

5.18

S100M1 F10y

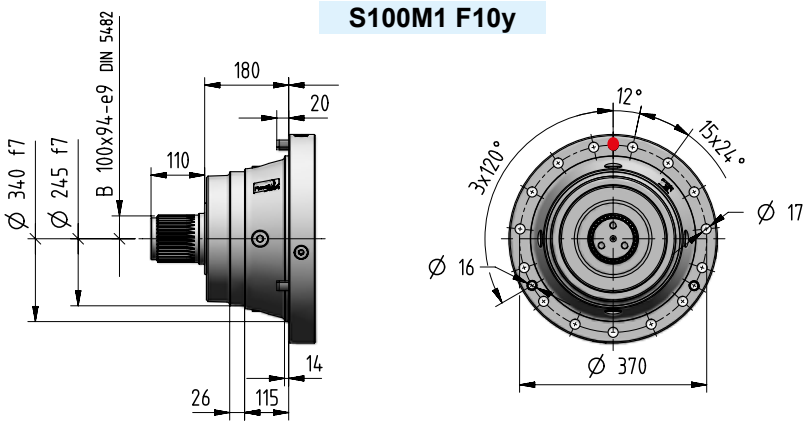

5.18

Z100M2 F05y

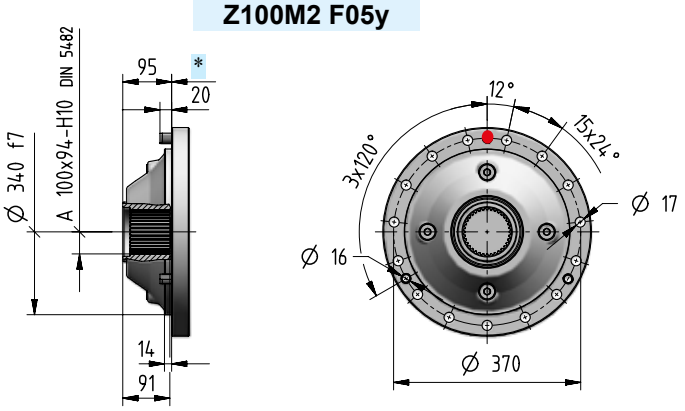

kg	Opzioni in entrata Codice														Opzioni in uscita (Δ) Codice	
	I14×160	I19×200	I24×200	I28×250	I38×300	I42×350	I48×350	I55×400	I60×450	I65×550	I75×550	C…	U…	J…	C… S…	Z…
1EL	-	-	-	-	-	200	200	200	210	220	220	220	-	-		
2EL	-	-	-	-	230	230	230	240	250	250	250	240	-	-	+0	-57
3EL	-	-	-	240	240	250	250	250	259	-	-	240	237	-		
4EL	240	240	240	240	240	250	250	-	-	-	-	240	239	-		
2EB	-	-	-	-	340	360	360	360	370	380	380	374	-	340		
3EB	-	-	-	270	280	280	280	280	289	-	-	274	267	260		
4EB	260	260	260	260	260	270	270	-	-	-	-	258	259	250		

031A - Dimensioni

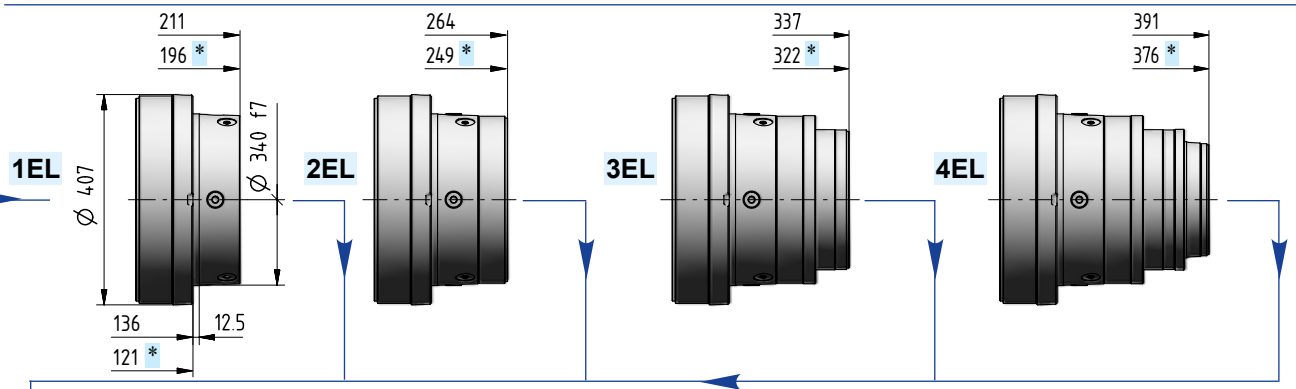

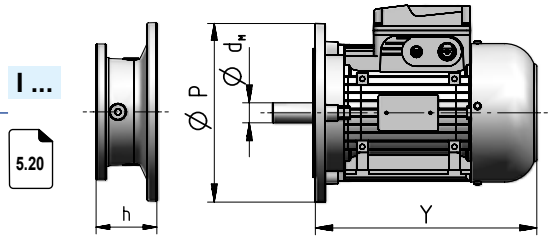

Grand. motore	d_M×P	Y	Y 1)	Rotismo 1EL	2EL	3EL	4EL	2EB	3EB	4EB	Codice
				Dimensione h							
71	I14×160	216	278	–	–	–	52	–	–	52	**I14×160**
80	I19×200	233	302	–	–	–	72	–	–	72	**I19×200**
90	I24×200	287	366	–	–	–	72	–	–	72	**I24×200**
100	I28×250	310	405	–	–	103	82	–	103	82	**I28×250**
112	I28×250	336	435	–	–	103	82	–	103	82	**I28×250**
132	I38×300	445	553	–	133,5	120	102	133,5	120	102	**I38×300**
160	I42×350	573	640	111	159	153	135	159	153	135	**I42×350**
180	I48×350	613	734	111	159	153	135	159	153	135	**I48×350**
200	I55×400	654	734	111	159	153	–	159	153	–	**I55×400**
225	I60×450	710	–	141	189	183	–	189	183	–	**I60×450**
250	I65×550	735	–	141	189	–	–	189	–	–	**I65×550**
280	I75×550	819	–	141	189	–	–	189	–	–	**I75×550**

1) Valori validi per motore autofrenante; per altre dimensioni ved. cat. TX.

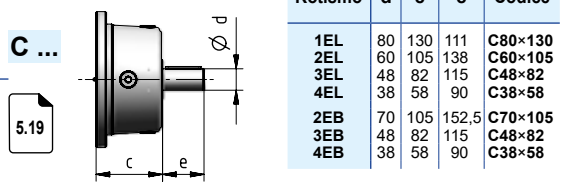

Rotismo	d	e	c	Codice
1EL	80	130	111	**C80×130**
2EL	60	105	138	**C60×105**
3EL	48	82	115	**C48×82**
4EL	38	58	90	**C38×58**
2EB	70	105	152,5	**C70×105**
3EB	48	82	115	**C48×82**
4EB	38	58	90	**C38×58**

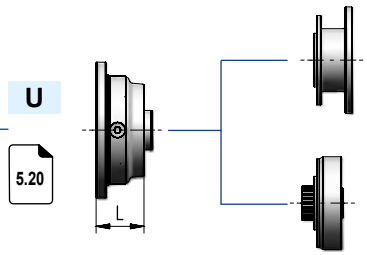

Entrata motori NEMA

Entrata motori idraulici

Rotismo	L	Codice
3EL	62	cap. 7
4EL	64	
3EB	62	
4EB	64	

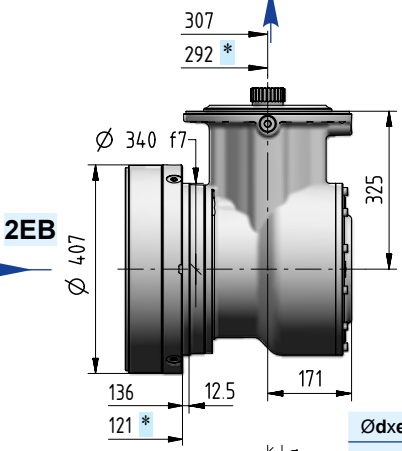

Ødxe	i_N	Codice
60×105	≤ 16	**J60×105**
48×82	≥ 20	**J48×82**

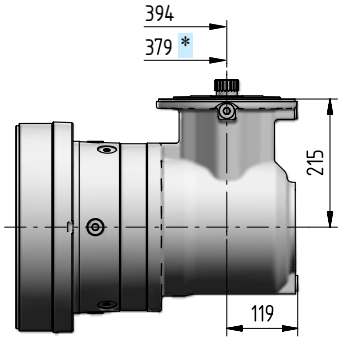

Ødxe	i_N	Codice
38×58	≤ 112	**J38×58**
30×58	≥ 125	**J30×58**

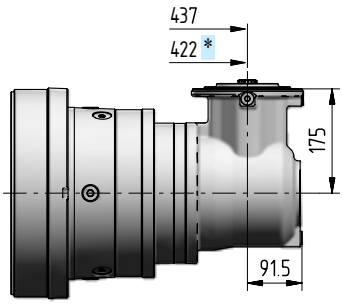

Ødxe	i_N	Codice
30×58	≤ 280	**J30×58**
24×50	≥ 315	**J24×50**

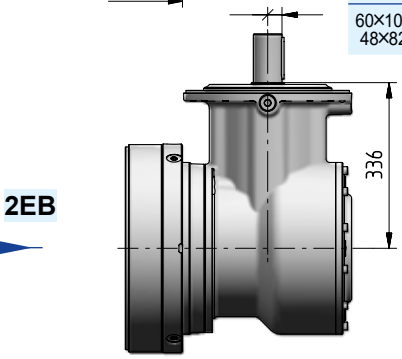

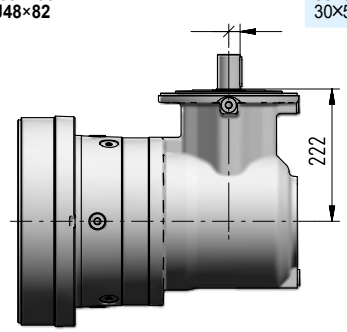

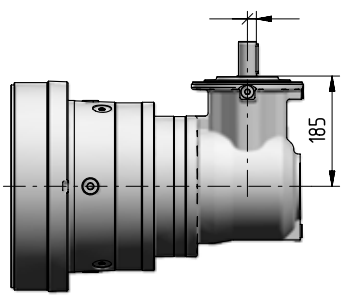

5.19

5
031A

031A - Dettagli lato uscita

Dimensioni di accoppiamento consigliate

Uscita

Estremità albero cilindrico riduttore				Fissaggio		
C	110	M	2	F	10	y

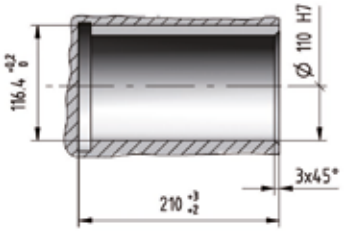

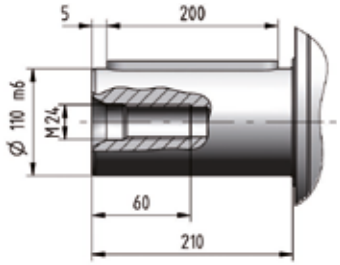

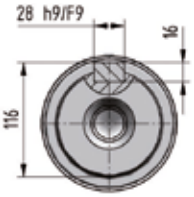

Dimensioni di accoppiamento consigliate

Uscita

Estremità albero scanalato riduttore				Fissaggio		
S	100	M	1	F	10	y

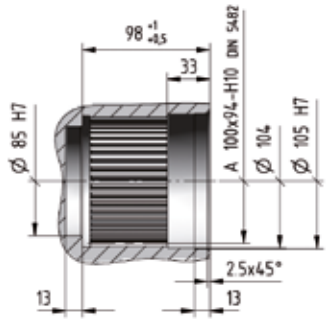

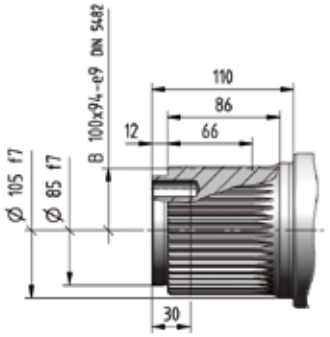

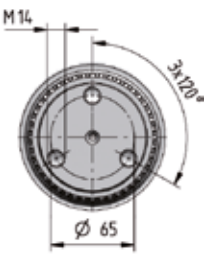

Dimensioni di accoppiamento consigliate

Uscita

Albero cavo riduttore per fissaggio pendolare				Fissaggio		
Z	100	M	2	F	05	y

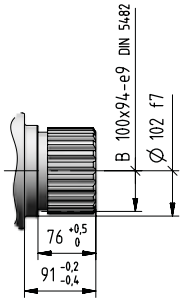

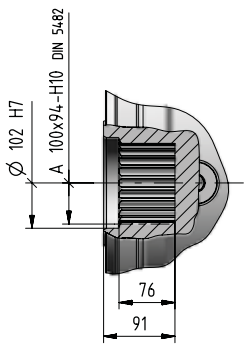

5

031A

031A - Dettagli lato entrata

Entrata

Estremità albero cilindrico riduttore		Lunghezza albero
C...	x	...

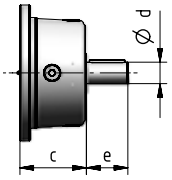

Entrata

Flangia entrata riduttori ortogonali		Lunghezza albero
J...	x	...

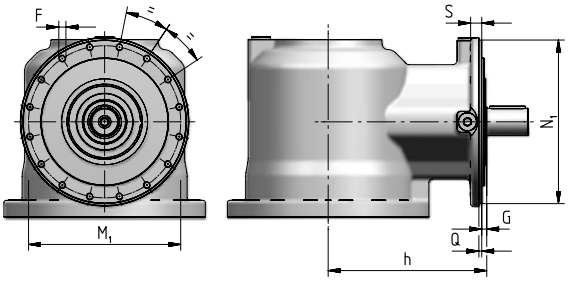

Rotismo	N_1 Ø h6	Q	G	h	S	M_1 Ø	F Ø
2EB	321	5	11	336	20	300	M14 (n. 16)
3EB	229	4	7	222	15	213	M10 (n. 16)
4EB	184	3,5	10	185	12	171	M8 (n. 12)

Tipo estremità albero cilindrico - CODICE			Dimensioni di accoppiamento consigliate
J24 x 50			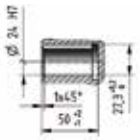
J30 x 58	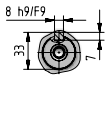	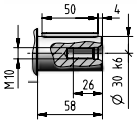	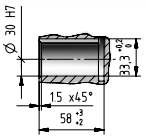
C38 x 58 **J38 x 58**	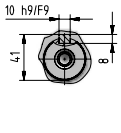	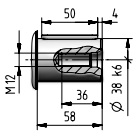	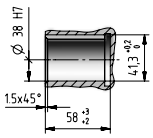
C48 x 82 **J48 x 82**	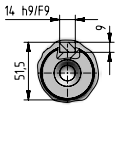	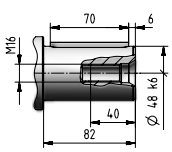	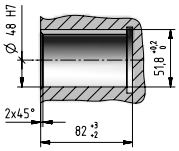
C60 x 105 **J60 x 105**	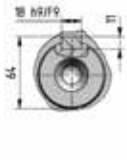	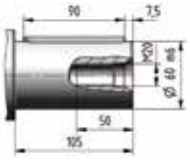	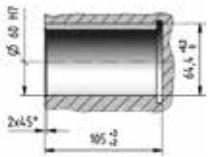
C70 x 105	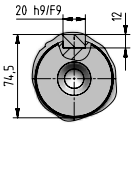	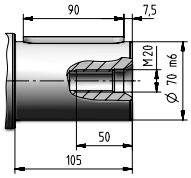	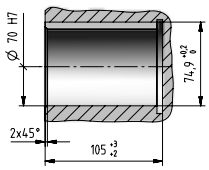
C80 x 130	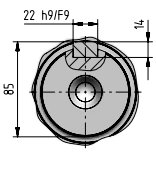	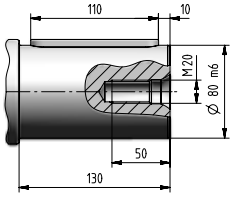	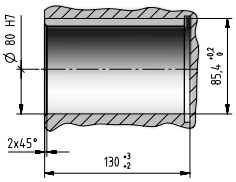

031A - Dettagli lato entrata

Entrata

Entrata motore elettrico IEC

I... x ...

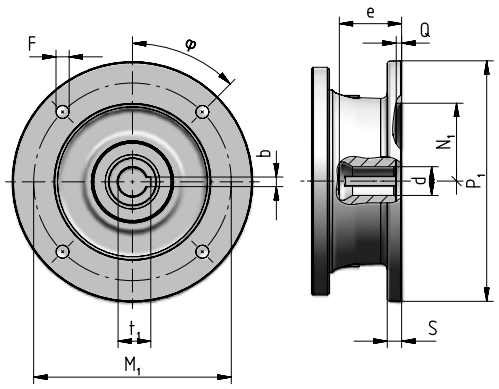

Grand. motore IEC	Codice	P_1 ∅	S	d ∅ F6	e max	b F9	t_1	M_1	F ∅	φ	N_1 ∅ G7	Q
71	**I14×160**	160	–	14	32	5	16,3	130	M8 × 16 (n.4)	45°	110	4,5
80	**I19×200**	200	12	19	41,5	6	21,8	165	11 (n.4)	45°	130	4,5
90	**I24×200**	200	12	24	52	8	27,3	165	11 (n.4)	45°	130	4,5
100	**I28×250**	250	14	28	62	8	31,3	215	14 (n.4)	45°	180	5
112	**I28×250**	250	14	28	62	8	31,3	215	14 (n.4)	45°	180	5
132	**I38×300**	300	14	38	82	10	41,3	265	14 (n.4)	45°	230	5
160	**I42×350**	350	15	42	113	12	45,3	300	18 (n.4)	45°	250	6
180	**I48×350**	350	15	48	113	14	51,8	300	18 (n.4)	45°	250	6
200	**I55×400**	400	15	55	113	16	59,3	350	18 (n.4)	45°	300	6
225	**I60×450**	450	18	60	143	18	64,4	400	18 (n.8)	22,5°	350	6
250	**I65×550**	550	18	65	142	18	69,4	500	18 (n.8)	22,5°	450	6
280	**I75×550**	550	18	75	142	20	79,9	500	18 (n.8)	22,5°	450	6

Entrata

Entrata universale

U

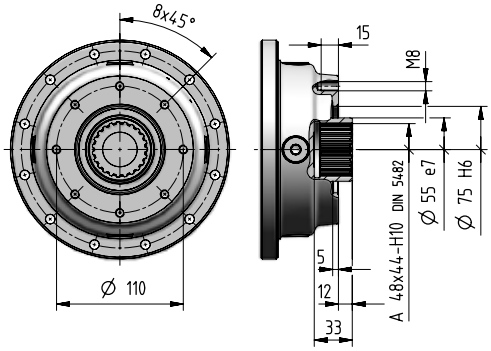

Per maggiori informazioni ved. cap. 8.7

031A - Accessori

Rosetta di arresto Codice: **,SW100** [inclusa]

kg 1,2

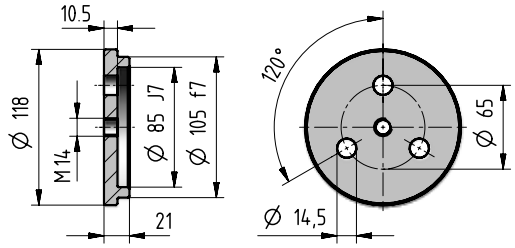

Boccola scanalata Codice: **,SB100** [inclusa]

kg 7

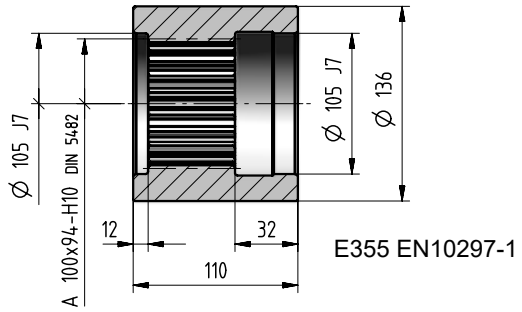

Flangia ruota Codice: **,WF100** [inclusa]

kg 18,4

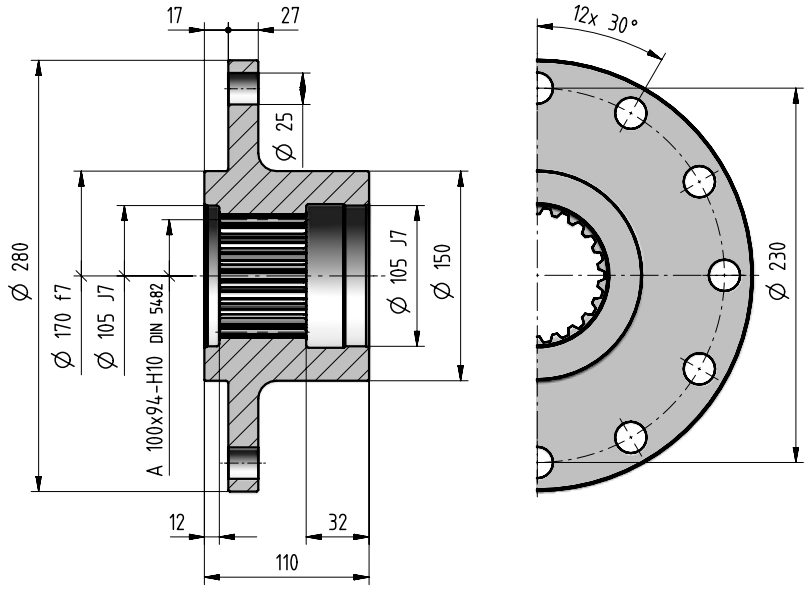

5

031A

031A - Carichi radiali F_{r2} [N] e assiali F_{a2} [N]

Carichi radiali $F_{r2\ amm}$ e assiali $F_{a2\ amm}$ ammessi sull'estremità d'albero lento del riduttore.
Per ulteriori informazioni ved. cap. 2.2.

Lato uscita: **C110M2 F10y**
S100M1 F10y

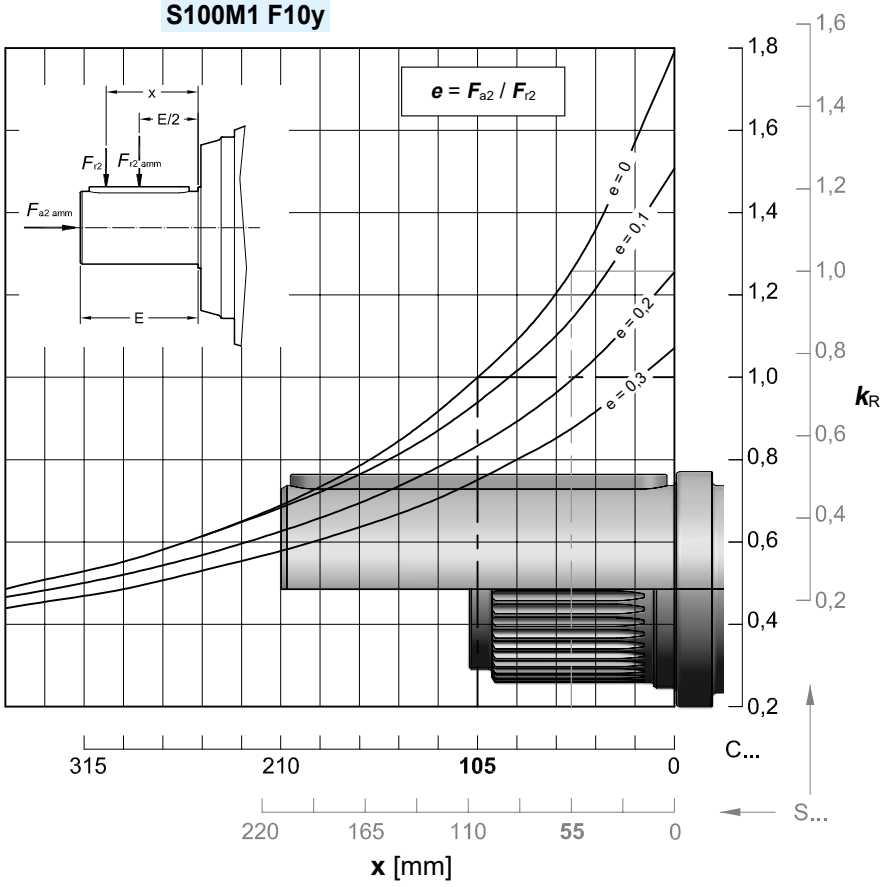

$n_2 \times L_h$	$F_{r2\ amm}$		$F_{a2\ amm}$	$F_{a2\ amm}$
$min^{-1} \cdot h$	**C ...**	**S ...**	←	→
< 18 000	140 000	180 000	160 000	212 000
22 400	132 000	170 000	160 000	200 000
28 000	125 000	160 000	150 000	190 000
35 500	118 000	150 000	140 000	180 000
45 000	112 000	140 000	132 000	160 000
56 000	100 000	132 000	118 000	150 000
71 000	95 000	118 000	112 000	140 000
90 000	90 000	112 000	106 000	132 000
112 000	85 000	106 000	100 000	125 000
140 000	80 000	100 000	90 000	118 000
180 000	71 000	90 000	85 000	106 000
224 000	67 000	85 000	80 000	100 000
280 000	63 000	80 000	75 000	95 000
355 000	60 000	75 000	71 000	90 000
450 000	56 000	71 000	63 000	80 000
560 000	50 000	63 000	60 000	75 000
710 000	47 500	60 000	56 000	71 000
900 000	45 000	56 000	53 000	67 000
1 120 000	42 500	53 000	50 000	63 000
1 400 000	40 000	50 000	45 000	60 000
1 800 000	35 500	45 000	42 500	53 000
2 240 000	33 500	42 500	40 000	50 000
2 800 000	31 500	40 000	37 500	47 500
max	**140 000**	**180 000**	**160 000**	**212 000**

031A - Carichi radiali F_{r1} [N] sul lato in entrata

Carichi radiali $F_{r1\ amm}$ ammessi sull'estremità d'albero veloce del riduttore **coassiale**.
Per ulteriori informazioni, ved. cap. 2.2.

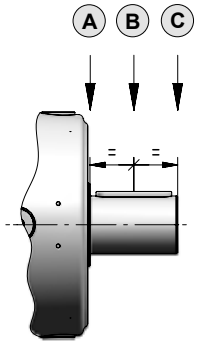

$n_1 \times L_h$	Rotismo											
	1EL			2EL			3EL			4EL		
	A	B	C	A	B	C	A	B	C	A	B	C
900 000	63 000	42 500	31 500	28 000	19 000	14 000	20 000	14 000	10 600	14 000	8 500	5 300
1 120 000	60 000	40 000	30 000	26 500	18 000	13 200	19 000	12 500	9 500	13 200	8 000	5 000
1 400 000	56 000	37 500	26 500	25 000	16 000	12 500	17 000	11 800	9 000	11 800	7 100	4 500
1 800 000	50 000	33 500	25 000	22 400	15 000	11 200	16 000	10 600	8 000	11 200	6 700	4 250
2 240 000	47 500	31 500	23 600	21 200	14 000	10 600	15 000	10 000	7 500	10 000	6 300	4 000
2 800 000	45 000	30 000	21 200	20 000	13 200	9 500	14 000	9 500	7 100	9 500	5 600	3 550
3 550 000	40 000	26 500	20 000	18 000	11 800	9 000	12 500	8 500	6 700	9 000	5 300	3 350
4 500 000	37 500	25 000	18 000	17 000	11 200	8 500	11 800	8 000	6 000	8 000	5 000	3 150
5 600 000	35 500	23 600	17 000	16 000	10 600	7 500	11 200	7 500	5 600	7 500	4 500	2 800
7 100 000	31 500	21 200	16 000	14 000	9 500	7 100	10 000	6 700	5 300	7 100	4 250	2 650
9 000 000	30 000	20 000	15 000	13 200	9 000	6 700	9 500	6 300	4 750	6 300	4 000	2 500
11 200 000	28 000	18 000	13 200	12 500	8 000	6 000	8 500	6 000	4 500	6 000	3 550	2 240
14 000 000	26 500	17 000	12 500	11 200	7 500	5 600	8 000	5 600	4 250	5 600	3 350	2 120
18 000 000	23 600	16 000	11 800	10 600	7 100	5 300	7 500	5 000	3 750	5 000	3 150	1 900
22 400 000	22 400	15 000	10 600	10 000	6 700	4 750	6 700	4 750	3 550	4 750	2 800	1 800
28 000 000	20 000	13 200	10 000	9 000	6 000	4 500	6 300	4 250	3 350	4 500	2 650	1 700
35 500 000	19 000	12 500	9 500	8 500	5 600	4 250	6 000	4 000	3 000	4 000	2 500	1 600
45 000 000	18 000	11 800	8 500	8 000	5 300	3 750	5 300	3 750	2 800	3 750	2 240	1 400

Nota: Nel caso di entrata con ventilatore, utilizzare l'accessorio Raffreddamento artificiale con ventola a pag. 7.10 e moltiplicare i valori della tabella per 0.63.

Carichi radiali F_{r1amm} ammessi sull'estremità d'albero veloce del riduttore **ortogonale**.
Per ulteriori informazioni, ved. cap. 2.2.

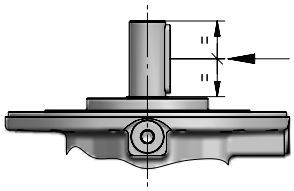

$n_1 \times L_h$	Rotismo						
	2EB			3EB		4EB	
	$i_N \leq 22,4$	$i_N = 20$	$i_N = 25$	$i_N \leq 112$	$i_N \geq 125$	$i_N \leq 500$	$i_N \geq 560$
900 000	10 600	8 000	6 700	5 600	4 750	4 000	3 350
1 120 000	10 000	7 500	6 300	5 300	4 500	3 750	3 150
1 400 000	9 000	6 700	5 600	4 750	4 000	3 550	2 800
1 800 000	8 500	6 300	5 300	4 500	3 750	3 150	2 650
2 240 000	8 000	6 000	5 000	4 000	3 550	3 000	2 500
2 800 000	7 100	5 300	4 500	3 750	3 150	2 800	2 240
3 550 000	6 700	5 000	4 250	3 550	3 000	2 500	2 120
4 500 000	6 300	4 750	4 000	3 350	2 800	2 360	2 000
5 600 000	5 600	4 250	3 550	3 000	2 650	2 240	1 800
7 100 000	5 300	4 000	3 350	2 800	2 360	2 000	1 700
9 000 000	5 000	3 750	3 150	2 650	2 240	1 900	1 600
11 200 000	4 500	3 350	2 800	2 360	2 000	1 700	1 400
14 000 000	4 250	3 150	2 650	2 240	1 900	1 600	1 320
18 000 000	4 000	3 000	2 500	2 000	1 700	1 500	1 250
22 400 000	3 550	2 650	2 240	1 900	1 600	1 400	1 120
28 000 000	3 350	2 500	2 120	1 800	1 500	1 250	1 060
35 500 000	3 150	2 360	2 000	1 600	1 400	1 180	1 000
45 000 000	2 800	2 120	1 800	1 500	1 320	1 120	900

Pagina bianca

022A
031A
043A
061A

Indice

Riepilogo dati e prestazioni	5.26
Dimensioni	5.28
Dettagli lato uscita	5.30
Dettagli lato entrata	5.32
Accessori	5.34
Carichi radiali F_{r2} e assiali F_{a2}	5.35
Carichi radiali F_{r1} sull'albero entrata	5.36

043A - Riepilogo dati e prestazioni

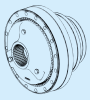

	i_N	i_{eff}	L_h = 10 000 h n_1 min^{-1} n_2 min^{-1} M_{N2} N m 1 400	900	500	M_{N2max} M_{2max} N m	n_{1max} n_{1peak} min^{-1}	n_1 = 1 400 min^{-1} **Pt** [kW] at 20°C 40°C –		
1EL	4,25	**4,18**	335 18 590	215 21 230	120 25 320	45 000 53 000	2 000 2 800	56 42,5	–	–
	5	**4,89**	286 19 110	184 21 820	102 26 030	40 000 53 000	2 000 2 800			
2EL	14	**14,7**	95,2 27 120	61,2 30 960	34,0 35 090	45 000 53 000	2 240 2 800	42,5 31,5	63 47,5	85 63
	18	**17,5**	80,2 28 270	51,6 32 280	28,6 35 470	45 000 53 000	2 240 3 150			
	20	**20,4**	68,6 27 980	44,1 28 750	24,5 29 810	40 000 53 000	2 240 3 150			
	22,4	**22,1**	63,2 29 530	40,7 31 560	22,6 32 720	45 000 53 000	2 240 3 550			
	25	**25,9**	54,1 28 400	34,8 29 180	19,3 30 250	40 000 53 000	2 240 3 550			
	28	**28,7**	48,8 28 580	31,4 29 360	17,4 30 440	40 000 53 000	2 240 3 550			
	31,5	**30,4**	46,1 24 460	29,6 25 130	16,5 26 050	40 000 50 000	2 240 3 550			
	35,5	**37,3**	37,5 17 870	24,1 18 360	13,4 19 040	29 330 42 500	2 240 3 550			
3EL	50	**51,7**	27,1 35 380	17,4 36 570	9,66 37 910	45 000 53 000	2 500 2 800	30 22,4	45 33,5	60 45
	63	**61,4**	22,8 35 960	14,7 36 950	8,14 38 310	45 000 53 000	2 800 3 550			
	71	**72,9**	19,2 36 340	12,4 37 340	6,86 38 710	45 000 53 000	2 800 3 550			
	80	**77,9**	18,0 36 490	11,6 37 500	6,42 38 940	45 000 53 000	2 800 4 000			
	90	**92,4**	15,2 36 880	9,74 37 890	5,41 39 960	45 000 53 000	2 800 4 000			
	100	**108**	12,9 37 240	8,30 38 270	4,61 40 940	45 000 53 000	2 800 4 000			
	112	**117**	11,9 34 020	7,68 34 960	4,27 36 240	45 000 53 000	2 800 4 000			
	125	**127**	11,0 31 300	7,10 32 160	3,94 34 280	40 000 53 000	2 800 4 000			
	140	**138**	10,2 34 360	6,54 35 300	3,63 36 600	45 000 53 000	2 800 4 000			
	160	**169**	8,28 34 800	5,32 35 750	2,96 37 070	45 000 53 000	2 800 4 000			
	180	**178**	7,85 31 960	5,05 33 020	2,81 36 090	40 000 53 000	2 800 4 000			
	200	**198**	7,08 32 170	4,55 33 540	2,53 36 660	40 000 53 000	2 800 4 000			
	224	**219**	6,39 32 370	4,11 34 060	2,28 36 600	40 000 53 000	2 800 4 000			
	250	**232**	6,03 27 710	3,88 28 470	2,16 29 510	40 000 50 000	2 800 4 000			

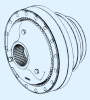

	i_N	i_{eff}	L_h = 10 000 h n_1 min^{-1} n_2 min^{-1} M_{N2} N m 1 400	900	500	M_{N2max} M_{2max} N m	n_{1max} n_{1peak} min^{-1}	n_1 = 1 400 min^{-1} **Pt** [kW] at 20°C 40°C –		
4EL	180	**182**	7,69 38 440	4,95 40 510	2,75 44 280	45 000 53 000	2 800 3 150	22,4 17	33,5 25,7	45 34,5
	200	**216**	6,48 38 880	4,17 41 570	2,32 45 000	45 000 53 000	3 150 4 000			
	250	**256**	5,46 39 900	3,51 42 660	1,95 45 000	45 000 53 000	3 150 4 000			
	280	**274**	5,11 40 310	3,29 43 090	1,83 45 000	45 000 53 000	3 150 4 000			
	315	**304**	4,60 40 950	2,96 43 780	1,64 45 000	45 000 53 000	3 150 4 000			
	355	**325**	4,31 41 370	2,77 44 230	1,54 45 000	45 000 53 000	3 150 4 000			
	400	**386**	3,63 42 450	2,33 45 000	1,30 45 000	45 000 53 000	3 150 4 000			
	450	**453**	3,09 43 490	1,99 45 000	1,10 45 000	45 000 53 000	3 150 4 000			
	500	**489**	2,86 44 010	1,84 45 000	1,02 45 000	45 000 53 000	3 150 4 000			
	560	**556**	2,52 44 870	1,62 45 000	0,899 45 000	45 000 53 000	3 150 4 000			
	630	**595**	2,35 44 950	1,51 45 000	0,841 45 000	45 000 53 000	3 150 4 000			
	710	**706**	1,98 45 000	1,28 45 000	0,709 45 000	45 000 53 000	3 150 4 000			
	800	**828**	1,69 45 000	1,09 45 000	0,604 45 000	45 000 53 000	3 150 4 000			
	900	**895**	1,56 38 540	1,01 40 110	0,559 43 840	45 000 53 000	3 150 4 000			
	1000	**1051**	1,33 38 920	0,857 41 100	0,476 44 920	45 000 53 000	3 150 4 000			
	1120	**1160**	1,21 38 060	0,776 39 530	0,431 40 000	40 000 53 000	3 150 4 000			
	1250	**1291**	1,08 39 660	0,697 42 400	0,387 45 000	45 000 53 000	3 150 4 000			
	1400	**1361**	1,03 38 440	0,661 40 000	0,367 40 000	40 000 53 000	3 150 4 000			
	1600	**1509**	0,928 40 000	0,596 40 000	0,331 40 000	40 000 53 000	3 150 4 000			
	1800	**1673**	0,837 39 080	0,538 40 000	0,299 40 000	40 000 53 000	3 150 4 000			

043A - Riepilogo dati e prestazioni

			L_h = 10 000 h n_1 min^{-1} n_2 min^{-1} M_{N2} N m			M_{N2max} M_{2max} N m	n_{1max} n_{1peak} min^{-1}	n_1 = 1 400 min^{-1} Pt [kW] at 20°C 40°C		
	i_N	i_{eff}	1 400	900	500			–		
2EB	10	**10,5**	134 17 750	86,1 20 260	47,8 24 170	30 420 36 500	1 400 2 800	33,5 25	–	–
	12,5	**12,2**	115 20 750	73,6 23 690	40,9 28 260	35 570 42 500	1 400 2 800			
	16	**15,4**	90,8 20 950	58,4 23 920	32,4 28 530	33 670 40 000	1 600 2 800			
	20	**19,6**	71,6 21 490	46,0 24 540	25,6 26 380	29 160 35 500	2 000 2 800			
	25	**24,4**	57,3 15 660	36,8 17 880	20,5 21 320	23 090 28 000	2 000 2 800			
3EB	35,5	**36,8**	38,1 15 090	24,5 17 230	13,6 20 560	24 910 30 700	2 240 4 000	25 19	37,5 29	50 37,5
	40	**43**	32,6 17 650	20,9 20 150	11,6 24 030	29 120 36 500	2 240 4 000			
	50	**51**	27,4 20 940	17,6 23 910	9,80 28 520	34 560 42 500	2 240 4 000			
	56	**55,3**	25,3 22 720	16,3 25 940	9,03 30 940	37 500 46 200	2 240 4 000			
	63	**64,7**	21,6 26 560	13,9 30 330	7,73 32 000	40 000 54 500	2 240 4 000			
	71	**71,7**	19,5 29 430	12,6 31 060	6,97 32 200	40 000 60 000	2 240 4 000			
	80	**81,6**	17,2 26 860	11,0 30 670	6,13 32 460	40 000 54 500	2 800 4 000			
	90	**90,5**	15,5 29 760	9,95 31 500	5,53 32 660	40 000 60 000	2 800 4 000			
	100	**104**	13,5 28 130	8,69 31 260	4,83 33 240	37 750 46 200	2 800 4 000			
	112	**115**	12,2 31 110	7,84 31 970	4,36 33 760	40 000 51 500	2 800 4 000			
	125	**122**	11,5 26 630	7,41 27 360	4,11 28 370	40 000 50 000	2 800 4 000			
	140	**143**	9,76 22 410	6,28 25 580	3,49 30 190	32 920 40 000	2 800 4 000			
	160	**152**	9,22 23 730	5,92 27 100	3,29 28 760	34 870 42 500	2 800 4 000			

			L_h = 10 000 h n_1 min^{-1} n_2 min^{-1} M_{N2} N m			M_{N2max} M_{2max} N m	n_{1max} n_{1peak} min^{-1}	n_1 = 1 400 min^{-1} Pt [kW] at 20°C 40°C		
	i_N	i_{eff}	1 400	900	500			–		
4EB	160	**153**	9,12 31 750	5,86 36 260	3,26 43 150	45 000 63 000	2 800 4 000	20 15	30 22,4	40 30
	180	**182**	7,69 37 680	4,94 40 520	2,75 44 280	45 000 67 000	2 800 4 000			
	200	**195**	7,19 38 600	4,62 40 930	2,57 44 710	45 000 53 000	2 800 4 000			
	224	**231**	6,06 39 280	3,90 42 000	2,16 45 000	45 000 67 000	2 800 4 000			
	250	**246**	5,70 39 650	3,66 42 390	2,04 45 000	45 000 53 000	3 150 4 000			
	280	**271**	5,16 40 250	3,32 43 030	1,84 45 000	45 000 67 000	2 800 4 000			
	315	**311**	4,49 41 100	2,89 43 940	1,61 45 000	45 000 53 000	3 150 4 000			
	355	**370**	3,79 42 180	2,43 45 000	1,35 45 000	45 000 67 000	3 150 4 000			
	400	**404**	3,47 34 950	2,23 36 650	1,24 38 000	40 000 60 000	3 150 4 000			
	450	**434**	3,23 43 210	2,07 45 000	1,15 45 000	45 000 67 000	3 150 4 000			
	500	**507**	2,76 36 180	1,77 38 680	0,986 40 000	40 000 67 000	3 150 4 000			
	560	**542**	2,58 41 240	1,66 45 000	0,922 45 000	45 000 67 000	3 150 4 000			
	630	**634**	2,21 37 420	1,42 40 000	0,789 40 000	40 000 67 000	3 150 4 000			
	710	**688**	2,04 37 920	1,31 38 970	0,727 42 130	45 000 61 500	3 150 4 000			
	800	**845**	1,66 38 410	1,06 39 770	0,591 43 470	45 000 61 500	3 150 4 000			
	900	**891**	1,57 37 450	1,01 38 480	0,561 40 000	40 000 60 000	3 150 4 000			
	1000	**988**	1,42 40 000	0,911 40 000	0,506 40 000	40 000 67 000	3 150 4 000			
	1120	**1095**	1,28 37 930	0,822 39 190	0,457 40 000	40 000 60 000	3 150 4 000			

043A - Dimensioni

5.30

C120M2 F10x

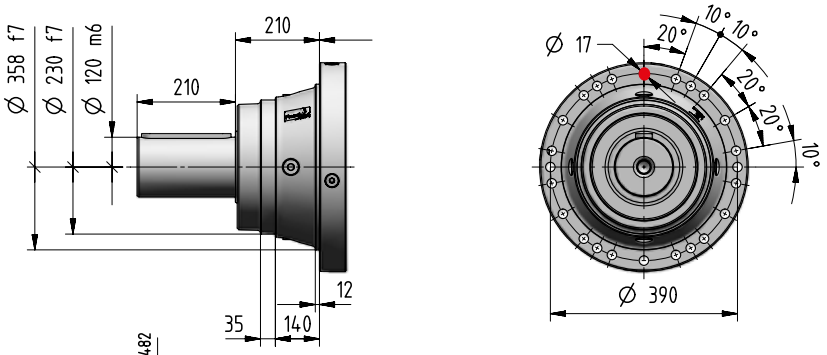

5.30

S100M1 F10x

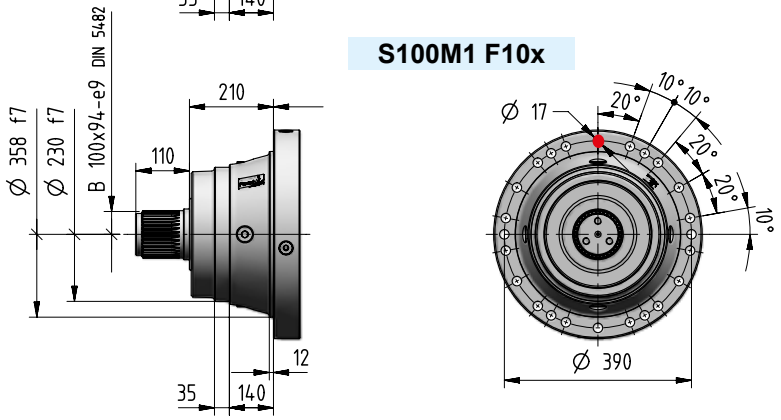

5.31

Z100M2 F05x

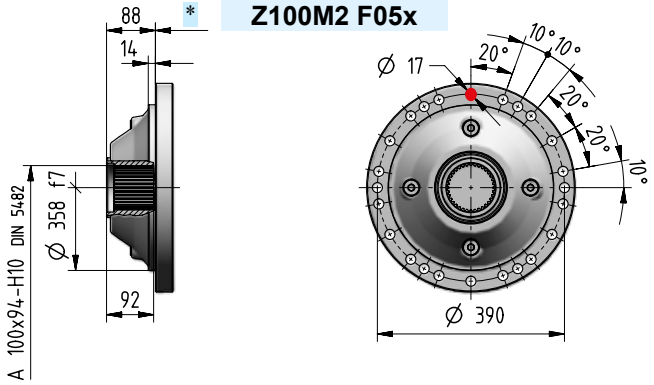

5.31

Z120M2 F05x

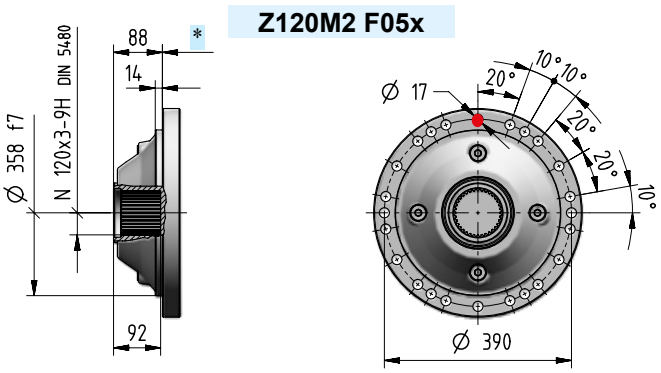

kg	Opzioni in entrata Codice													Opzioni in uscita (Δ) Codice	
	I14×160	I19×200	I24×200	I28×250	I38×300	I42×350	I48×350	I55×400	I60×450	I65×550	I75×550	C…	U…	J…	C… S…	Z…
1EL	-	-	-	-	-	220	220	230	240	240	240	240	-	-		
2EL	-	-	-	-	260	260	260	260	270	280	280	270	-	-		
3EL	-	-	-	270	270	280	280	280	289	-	-	270	267	-		
4EL	270	270	270	270	280	280	280	-	-	-	-	270	269	-	+0	-45
2EB	-	-	-	-	-	390	390	390	400	410	410	394	-	360		
3EB	-	-	-	300	300	310	310	310	319	-	-	304	297	290		
4EB	290	290	290	290	290	300	300	-	-	-	-	288	289	280		

043A - Dimensioni

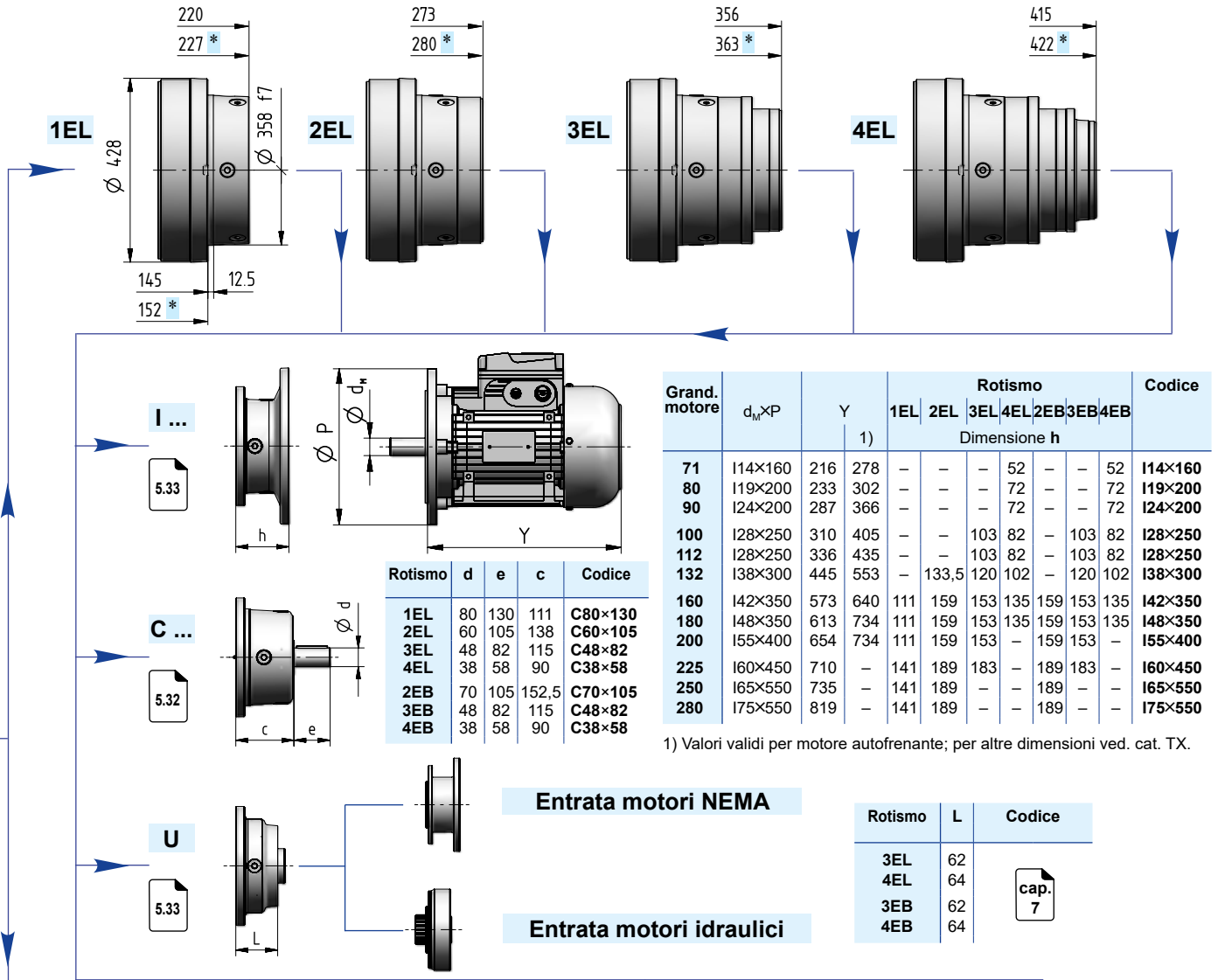

Grand. motore	d_M×P	Y	Y 1)	Rotismo 1EL	2EL	3EL	4EL	2EB	3EB	4EB	Codice
				Dimensione h							
71	I14×160	216	278	–	–	–	52	–	–	52	**I14×160**
80	I19×200	233	302	–	–	–	72	–	–	72	**I19×200**
90	I24×200	287	366	–	–	–	72	–	–	72	**I24×200**
100	I28×250	310	405	–	–	103	82	–	103	82	**I28×250**
112	I28×250	336	435	–	–	103	82	–	103	82	**I28×250**
132	I38×300	445	553	–	133,5	120	102	–	120	102	**I38×300**
160	I42×350	573	640	111	159	153	135	159	153	135	**I42×350**
180	I48×350	613	734	111	159	153	135	159	153	135	**I48×350**
200	I55×400	654	734	111	159	153	–	159	153	–	**I55×400**
225	I60×450	710	–	141	189	183	–	189	183	–	**I60×450**
250	I65×550	735	–	141	189	–	–	189	–	–	**I65×550**
280	I75×550	819	–	141	189	–	–	189	–	–	**I75×550**

1) Valori validi per motore autofrenante; per altre dimensioni ved. cat. TX.

Rotismo	d	e	c	Codice
1EL	80	130	111	**C80×130**
2EL	60	105	138	**C60×105**
3EL	48	82	115	**C48×82**
4EL	38	58	90	**C38×58**
2EB	70	105	152,5	**C70×105**
3EB	48	82	115	**C48×82**
4EB	38	58	90	**C38×58**

Entrata motori NEMA

Entrata motori idraulici

Rotismo	L	Codice
3EL	62	cap. 7
4EL	64	
3EB	62	
4EB	64	

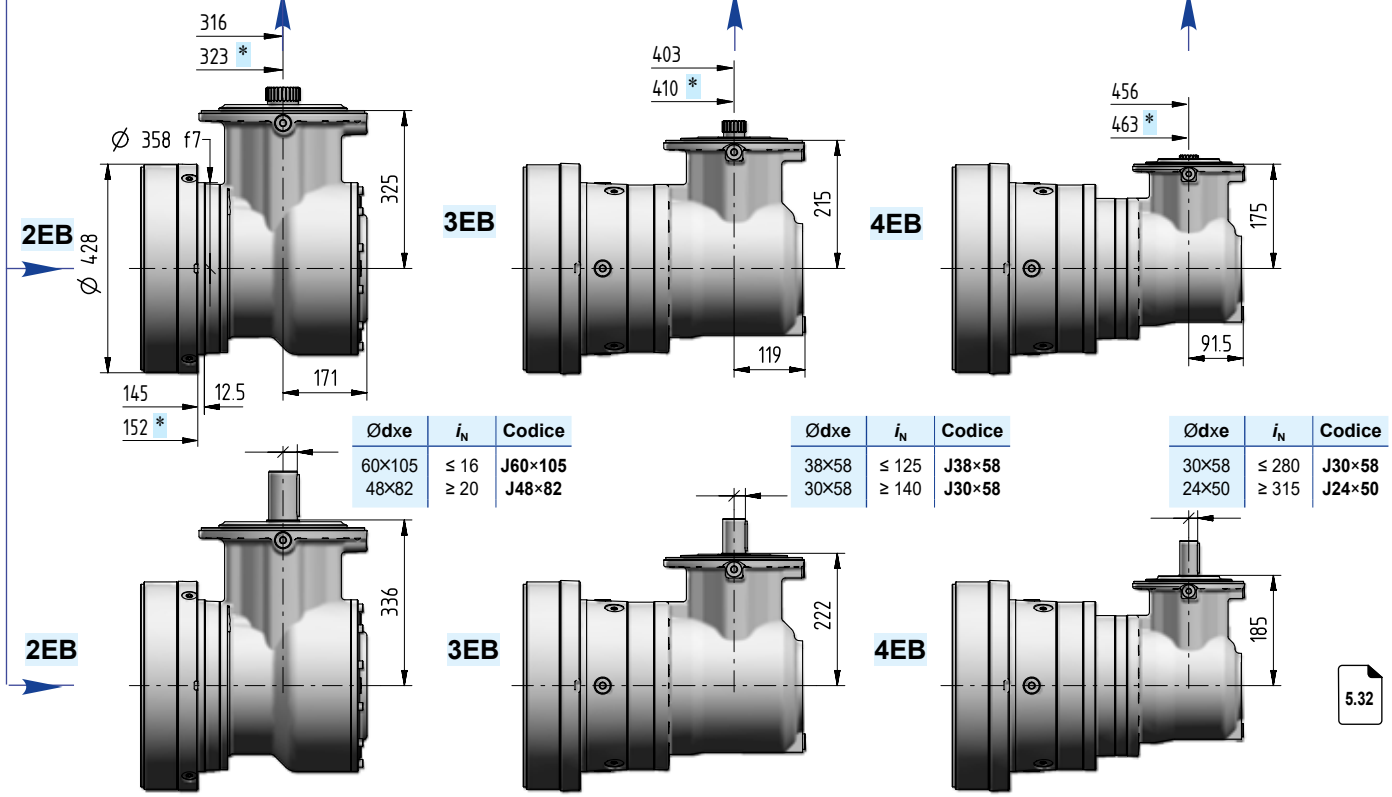

Ødxe	i_N	Codice
60×105	≤ 16	**J60×105**
48×82	≥ 20	**J48×82**

Ødxe	i_N	Codice
38×58	≤ 125	**J38×58**
30×58	≥ 140	**J30×58**

Ødxe	i_N	Codice
30×58	≤ 280	**J30×58**
24×50	≥ 315	**J24×50**

043A - Dettagli lato uscita

Dimensioni di accoppiamento consigliate

Uscita

Estremità albero cilindrico riduttore				Fissaggio		
C	120	M	2	F	10	x

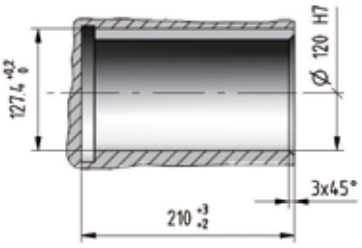

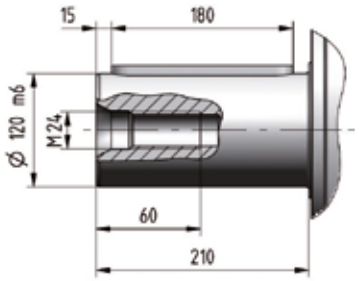

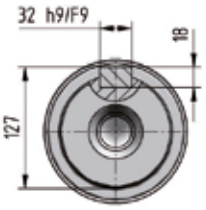

Dimensioni di accoppiamento consigliate

Uscita

Estremità albero scanalato riduttore				Fissaggio		
S	100	M	1	F	10	x

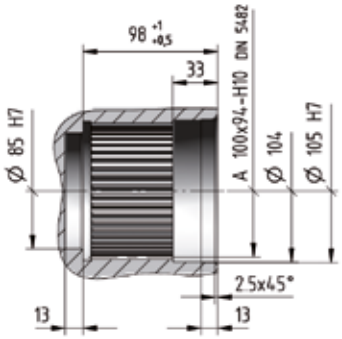

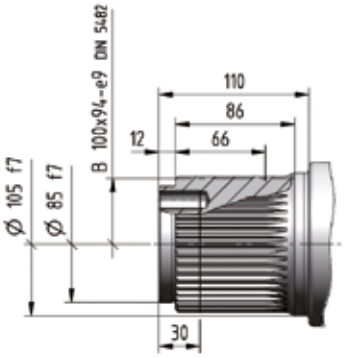

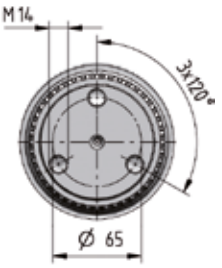

5

043A

043A - Dettagli lato uscita

Dimensioni di accoppiamento consigliate

Uscita

Estremità albero cilindrico riduttore				Fissaggio		
Z	100	M	2	F	05	x

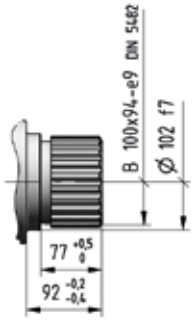

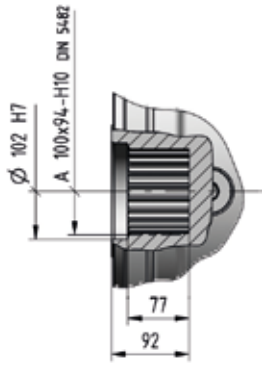

Dimensioni di accoppiamento consigliate

Uscita

Estremità albero scanalato riduttore				Fissaggio		
Z	120	M	2	F	05	x

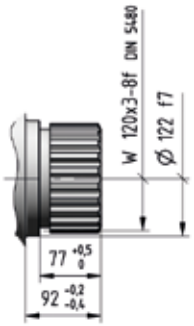

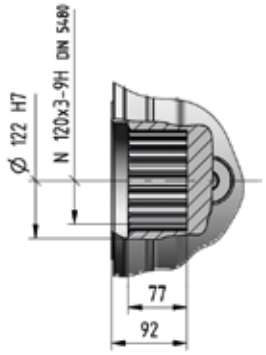

043A - Dettagli lato entrata

Entrata

Estremità albero cilindrico riduttore		Lunghezza albero
C...	x	...

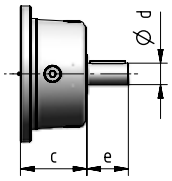

Entrata

Flangia entrata riduttori ortogonali		Lunghezza albero
J...	x	...

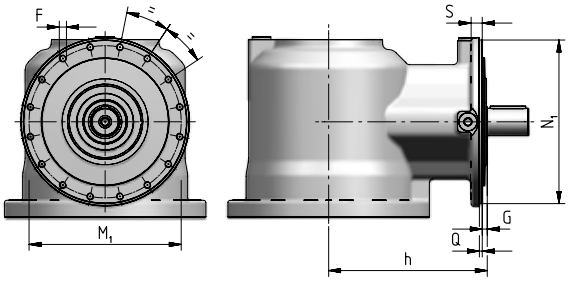

Rotismo	N_1 ∅ h6	Q	G	h	S	M_1 ∅	F ∅
2EB	321	5	11	336	20	300	M14 (n. 16)
3EB	229	4	7	222	15	213	M10 (n. 16)
4EB	184	3,5	10	185	12	121	M8 (n. 12)

Tipo estremità albero cilindrico - CODICE

Dimensioni di accoppiamento consigliate

J24 x 50

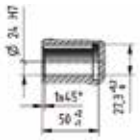

J30 x 58

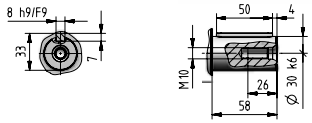

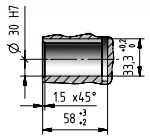

C38 x 58
J38 x 58

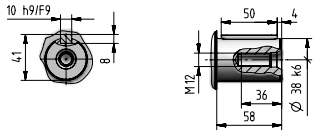

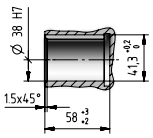

C48 x 82
J48 x 82

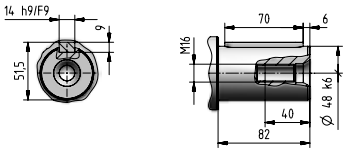

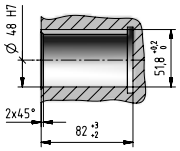

C60 x 105
J60 x 105

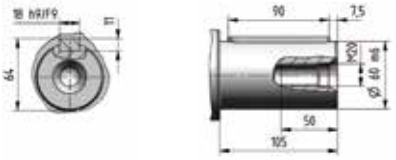

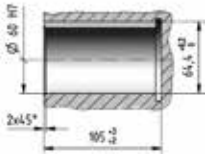

C70 x 105

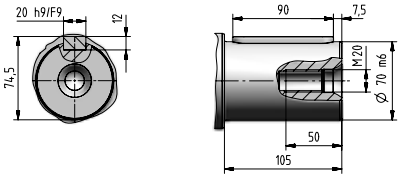

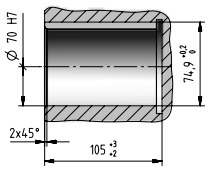

C80 x 130

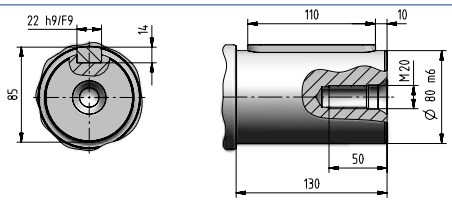

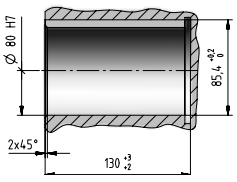

5

043A

043A - Dettagli lato entrata

Entrata

Entrata motore elettrico IEC

I... x ...

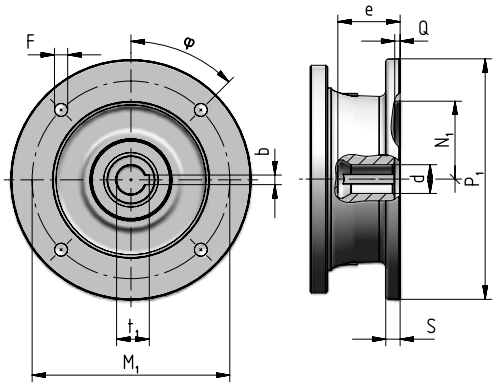

Grand. motore B5	Codice	P_1 ∅	S	d ∅	e max	b F9	t_1	M_1	F ∅	φ	N_1 ∅ G7	Q
71	**I14×160**	160	–	14 F6	32	5	16,3	130	M8 × 16 (n.4)	45°	110	4,5
80	**I19×200**	200	12	19 F6	41,5	6	21,8	165	11 (n.4)	45°	130	4,5
90	**I24×200**	200	12	24 F6	52	8	27,3	165	11 (n.4)	45°	130	4,5
100	**I28×250**	250	14	28 F6	62	8	31,3	215	14 (n.4)	45°	180	5
112	**I28×250**	250	14	28 F6	62	8	31,3	215	14 (n.4)	45°	180	5
132	**I38×300**	300	14	38 F6	82	10	41,3	265	14 (n.4)	45°	230	5
160	**I42×350**	350	15	42 F6	113	12	45,3	300	18 (n.4)	45°	250	6
180	**I48×350**	350	15	48 F6	113	14	51,8	300	18 (n.4)	45°	250	6
200	**I55×400**	400	15	55 E6	113	16	59,3	350	18 (n.4)	45°	300	6
225	**I60×450**	450	18	60 E6	143	18	64,4	400	18 (n.8)	22,5°	350	6
250	**I65×550**	550	18	65 E6	142	18	69,4	500	18 (n.8)	22,5°	450	6
280	**I75×550**	550	18	75 E6	142	20	79,9	500	18 (n.8)	22,5°	450	6

Entrata

Entrata universale

U

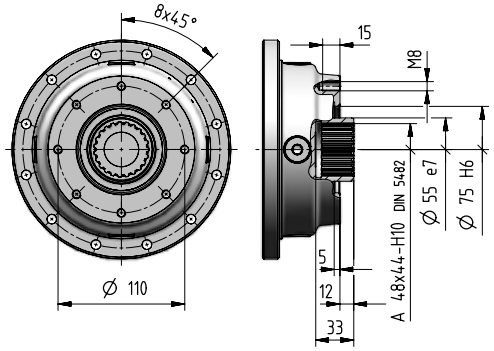

Per maggiori informazioni ved. cap. 8.7

043A - Accessori

Rosetta di arresto Codice: **,SW100** [inclusa]

kg 1,2

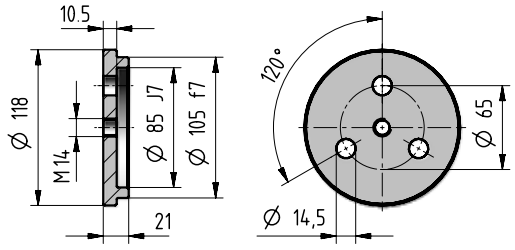

Boccola scanalata Codice: **,SB100** [inclusa]

kg 7

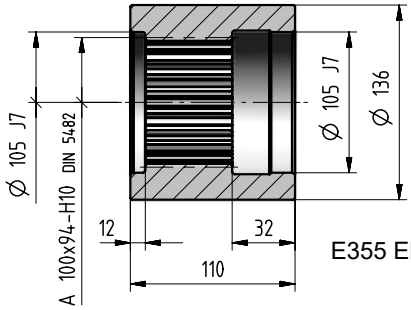

E355 EN10297-1

Flangia ruota Codice: **,WF100** [inclusa]

kg 18,4

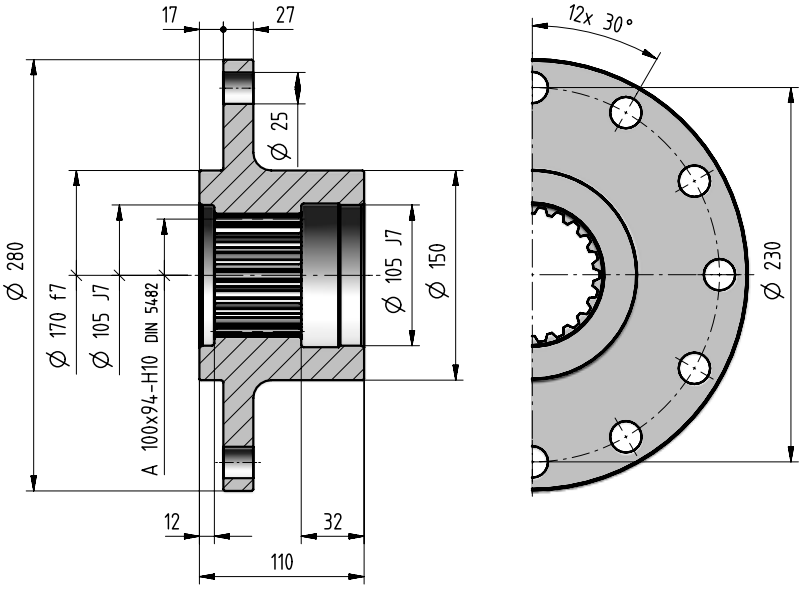

5

043A

043A - Carichi radiali F_{r2} [N] e assiali F_{a2} [N]

Carichi radiali $F_{r2\ amm}$ e assiali $F_{a2\ amm}$ ammessi sull'estremità d'albero lento del riduttore.
Per ulteriori informazioni ved. cap. 2.2.

Lato uscita: **C120M2 F10x**
S100M1 F10x

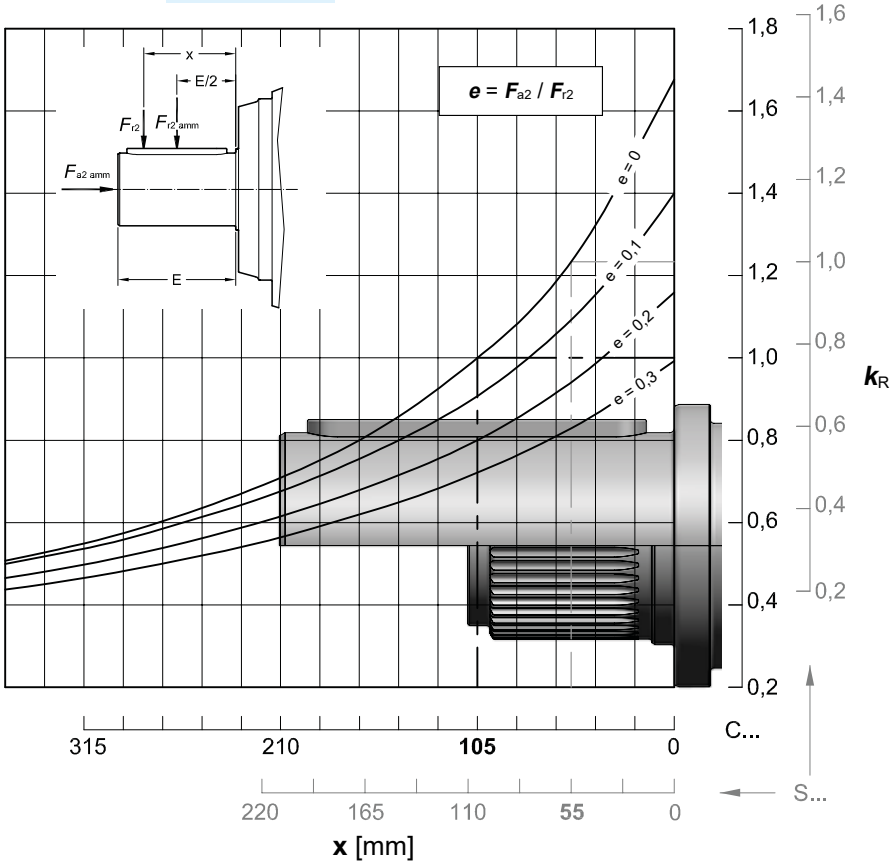

$n_2 \times L_h$	$F_{r2\ amm}$		$F_{a2\ amm}$	$F_{a2\ amm}$
$min^{-1} \cdot h$	C ...	S ...	←	→
< 18 000	150 000	190 000	100 000	212 000
22 400	150 000	190 000	100 000	200 000
28 000	140 000	170 000	95 000	190 000
35 500	132 000	160 000	85 000	180 000
45 000	118 000	150 000	80 000	170 000
56 000	112 000	140 000	75 000	160 000
71 000	106 000	132 000	71 000	150 000
90 000	100 000	125 000	67 000	132 000
112 000	90 000	112 000	60 000	125 000
140 000	85 000	106 000	56 000	118 000
180 000	80 000	100 000	53 000	112 000
224 000	75 000	95 000	50 000	100 000
280 000	71 000	85 000	47 500	95 000
355 000	67 000	80 000	42 500	90 000
450 000	60 000	75 000	40 000	85 000
560 000	56 000	71 000	37 500	80 000
710 000	53 000	67 000	35 500	71 000
900 000	50 000	60 000	33 500	67 000
1 120 000	47 500	56 000	30 000	63 000
1 400 000	42 500	53 000	28 000	60 000
1 800 000	40 000	50 000	26 500	56 000
2 240 000	37 500	47 500	25 000	53 000
2 800 000	35 500	42 500	23 500	47 500
max	**150 000**	**190 000**	**100 000**	**212 000**

043A - Carichi radiali F_{r1} [N] sul lato in entrata

Carichi radiali $F_{r1\ amm}$ ammessi sull'estremità d'albero veloce del riduttore **coassiale**.
Per ulteriori informazioni, ved. cap. 2.2.

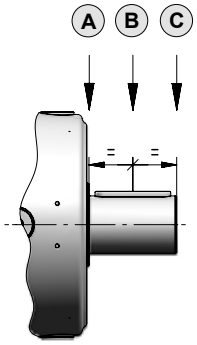

$n_1 \times L_h$	Rotismo											
	1EL			2EL			3EL			4EL		
	A	B	C	A	B	C	A	B	C	A	B	C
900 000	63 000	42 500	31 500	28 000	19 000	14 000	20 000	14 000	10 600	14 000	8 500	5 300
1 120 000	60 000	40 000	30 000	26 500	18 000	13 200	19 000	12 500	9 500	13 200	8 000	5 000
1 400 000	56 000	37 500	26 500	25 000	16 000	12 500	17 000	11 800	9 000	11 800	7 100	4 500
1 800 000	50 000	33 500	25 000	22 400	15 000	11 200	16 000	10 600	8 000	11 200	6 700	4 250
2 240 000	47 500	31 500	23 600	21 200	14 000	10 600	15 000	10 000	7 500	10 000	6 300	4 000
2 800 000	45 000	30 000	21 200	20 000	13 200	9 500	14 000	9 500	7 100	9 500	5 600	3 550
3 550 000	40 000	26 500	20 000	18 000	11 800	9 000	12 500	8 500	6 700	9 000	5 300	3 350
4 500 000	37 500	25 000	18 000	17 000	11 200	8 500	11 800	8 000	6 000	8 000	5 000	3 150
5 600 000	35 500	23 600	17 000	16 000	10 600	7 500	11 200	7 500	5 600	7 500	4 500	2 800
7 100 000	31 500	21 200	16 000	14 000	9 500	7 100	10 000	6 700	5 300	7 100	4 250	2 650
9 000 000	30 000	20 000	15 000	13 200	9 000	6 700	9 500	6 300	4 750	6 300	4 000	2 500
11 200 000	28 000	18 000	13 200	12 500	8 000	6 000	8 500	6 000	4 500	6 000	3 550	2 240
14 000 000	26 500	17 000	12 500	11 200	7 500	5 600	8 000	5 600	4 250	5 600	3 350	2 120
18 000 000	23 600	16 000	11 800	10 600	7 100	5 300	7 500	5 000	3 750	5 000	3 150	1 900
22 400 000	22 400	15 000	10 600	10 000	6 700	4 750	6 700	4 750	3 550	4 750	2 800	1 800
28 000 000	20 000	13 200	10 000	9 000	6 000	4 500	6 300	4 250	3 350	4 500	2 650	1 700
35 500 000	19 000	12 500	9 500	8 500	5 600	4 250	6 000	4 000	3 000	4 000	2 500	1 600
45 000 000	18 000	11 800	8 500	8 000	5 300	3 750	5 300	3 750	2 800	3 750	2 240	1 400

Nota: Nel caso di entrata con ventilatore, utilizzare l'accessorio Raffreddamento artificiale con ventola a pag. 7.10 e moltiplicare i valori della tabella per 0.63.

Carichi radiali F_{r1amm} ammessi sull'estremità d'albero veloce del riduttore **ortogonale**.
Per ulteriori informazioni, ved. cap. 2.2.

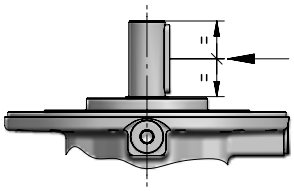

$n_1 \times L_h$	Rotismo						
	2EB			3EB		4EB	
	$i_N \leq 22,4$	$i_N = 20$	$i_N = 25$	$i_N \leq 112$	$i_N \geq 125$	$i_N \leq 500$	$i_N \geq 560$
900 000	10 600	8 000	6 700	5 600	4 750	4 000	3 350
1 120 000	10 000	7 500	6 300	5 300	4 500	3 750	3 150
1 400 000	9 000	6 700	5 600	4 750	4 000	3 550	2 800
1 800 000	8 500	6 300	5 300	4 500	3 750	3 150	2 650
2 240 000	8 000	6 000	5 000	4 000	3 550	3 000	2 500
2 800 000	7 100	5 300	4 500	3 750	3 150	2 800	2 240
3 550 000	6 700	5 000	4 250	3 550	3 000	2 500	2 120
4 500 000	6 300	4 750	4 000	3 350	2 800	2 360	2 000
5 600 000	5 600	4 250	3 550	3 000	2 650	2 240	1 800
7 100 000	5 300	4 000	3 350	2 800	2 360	2 000	1 700
9 000 000	5 000	3 750	3 150	2 650	2 240	1 900	1 600
11 200 000	4 500	3 350	2 800	2 360	2 000	1 700	1 400
14 000 000	4 250	3 150	2 650	2 240	1 900	1 600	1 320
18 000 000	4 000	3 000	2 500	2 000	1 700	1 500	1 250
22 400 000	3 550	2 650	2 240	1 900	1 600	1 400	1 120
28 000 000	3 350	2 500	2 120	1 800	1 500	1 250	1 060
35 500 000	3 150	2 360	2 000	1 600	1 400	1 180	1 000
45 000 000	2 800	2 120	1 800	1 500	1 320	1 120	900

5

022A
031A
043A
061A

Indice

Riepilogo dati e prestazioni	5.38
Dimensioni	5.40
Dettagli lato uscita	5.42
Dettagli lato entrata	5.43
Carichi radiali F_{r1} sull'albero entrata	5.45

061A - Riepilogo dati e prestazioni

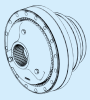

	i_N	i_{eff}	L_h = 10 000 h n_1 min^{-1} n_2 min^{-1} M_{N2} N m 1 400	900	500	M_{N2max} M_{2max} N m	n_{1max} n_{1peak} min^{-1}	n_1 = 1 400 min^{-1} Pt [kW] at 20°C 40°C –		
2EL	14	**14,4**	97,3 35 440	62,5 40 460	34,7 45 930	62 300 75 000	2 000 2 800	50 37,5	–	–
	16	**17,1**	82,0 36 660	52,7 41 860	29,3 46 420	63 000 90 000	2 000 2 800			
	18	**18,5**	75,8 34 920	48,7 35 880	27,1 37 200	56 000 90 000	2 000 2 800			
	22,4	**21,7**	64,6 38 290	41,6 43 720	23,1 46 490	63 000 90 000	2 000 2 800			
	25	**24**	58,3 35 790	37,5 36 770	20,8 38 120	57 470 85 000	2 000 2 800			
	28	**27,8**	50,4 35 810	32,4 36 790	18,0 38 150	56 000 90 000	2 000 2 800			
	31,5	**30,8**	45,5 36 040	29,2 37 030	16,2 38 390	56 000 90 000	2 000 2 800			
	35,5	**32,6**	42,9 36 160	27,6 37 160	15,3 38 520	56 000 77 500	2 000 2 800			
	40	**40,1**	34,9 27 060	22,4 27 800	12,5 28 820	44 410 63 000	2 000 2 800			
3EL	50	**50,6**	27,7 34 610	17,8 39 520	9,88 47 140	62 300 75 000	2 500 2 800	33,5 25	50 37,5	67 50
	63	**60,1**	23,3 47 070	15,0 48 370	8,33 50 140	62 300 75 000	2 800 3 550			
	71	**71,3**	19,6 47 570	12,6 48 880	7,02 50 670	63 000 90 000	2 800 3 550			
	80	**76,2**	18,4 47 770	11,8 49 080	6,56 51 000	62 300 75 000	2 800 4 000			
	90	**90,4**	15,5 48 270	9,96 49 600	5,53 52 340	63 000 90 000	2 800 4 000			
	100	**106**	13,2 41 680	8,48 42 820	4,71 44 400	63 000 85 000	2 800 4 000			
	112	**115**	12,2 48 340	7,85 49 670	4,36 51 490	63 000 90 000	2 800 4 000			
	125	**127**	11,0 39 640	7,08 40 730	3,94 42 230	59 520 85 000	2 800 4 000			
	140	**135**	10,4 48 820	6,69 50 160	3,72 52 000	63 000 90 000	2 800 4 000			
	160	**163**	8,59 39 920	5,52 41 010	3,07 44 350	56 000 90 000	2 800 4 000			
	180	**183**	7,64 40 540	4,91 41 660	2,73 43 190	59 520 85 000	2 800 4 000			
	200	**203**	6,91 40 450	4,44 41 940	2,47 44 130	56 000 77 500	2 800 4 000			
	224	**212**	6,60 40 570	4,24 42 230	2,36 46 160	56 000 90 000	2 800 4 000			
	250	**249**	5,62 40 970	3,61 43 100	2,01 44 690	56 000 77 500	2 800 4 000			

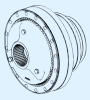

	i_N	i_{eff}	L_h = 10 000 h n_1 min^{-1} n_2 min^{-1} M_{N2} N m 1 400	900	500	M_{N2max} M_{2max} N m	n_{1max} n_{1peak} min^{-1}	n_1 = 1 400 min^{-1} Pt [kW] at 20°C 40°C –		
4EL	180	**178**	7,87 41 920	5,06 47 860	2,81 57 090	62 300 75 000	2 800 3 150	23,6 18	35,5 27,2	47,5 36,5
	200	**211**	6,63 49 750	4,26 54 450	2,37 59 510	63 000 90 000	2 800 3 150			
	250	**251**	5,58 52 260	3,59 55 880	1,99 61 070	63 000 90 000	2 800 3 150			
	280	**297**	4,71 53 630	3,03 57 340	1,68 62 670	63 000 90 000	3 150 4 000			
	315	**318**	4,40 54 180	2,83 57 840	1,57 59 960	62 300 75 000	3 150 4 000			
	355	**344**	4,07 42 490	2,62 45 430	1,45 49 650	56 000 90 000	3 150 4 000			
	400	**377**	3,71 55 600	2,39 59 440	1,33 63 000	63 000 90 000	3 150 4 000			
	450	**443**	3,16 56 960	2,03 60 900	1,13 63 000	63 000 90 000	3 150 4 000			
	500	**479**	2,93 57 630	1,88 61 620	1,04 63 000	63 000 90 000	3 150 4 000			
	560	**562**	2,49 59 050	1,60 63 000	0,890 63 000	63 000 90 000	3 150 4 000			
	630	**607**	2,31 53 540	1,48 55 010	0,824 58 930	63 000 90 000	3 150 4 000			
	710	**713**	1,96 54 070	1,26 55 560	0,702 60 380	63 000 90 000	3 150 4 000			
	800	**836**	1,67 54 600	1,08 56 600	0,598 61 860	63 000 90 000	3 150 4 000			
	900	**876**	1,60 54 760	1,03 56 990	0,571 62 290	63 000 90 000	3 150 4 000			
	1000	**1028**	1,36 55 300	0,876 58 390	0,486 63 000	63 000 90 000	3 150 4 000			
	1120	**1124**	1,25 50 830	0,801 54 340	0,445 56 000	56 000 90 000	3 150 4 000			
	1250	**1245**	1,12 51 620	0,723 55 190	0,402 56 000	56 000 90 000	3 150 4 000			
	1400	**1462**	0,958 52 890	0,616 56 000	0,342 56 000	56 000 90 000	3 150 4 000			
	1600	**1621**	0,864 53 720	0,555 56 000	0,308 56 000	56 000 90 000	3 150 4 000			
	1800	**1796**	0,779 54 560	0,501 56 000	0,278 56 000	56 000 90 000	3 150 4 000			

061A - Riepilogo dati e prestazioni

			L_h = 10 000 h n_1 min^{-1} n_2 min^{-1} M_{N2} N m			M_{N2max} M_{2max} N m	n_{1max} n_{1peak} min^{-1}	n_1 = 1 400 min^{-1} Pt [kW] at 20°C 40°C –		
	i_N	i_{eff}	1 400	900	500					
2EB	10	**10.2**	137 17 360	88,0 19 820	48,9 23 650	29 760 35 500	1 400 2 800	37.5 28	–	–
	12.5	**13.1**	107 22 280	68,6 25 440	38,1 30 350	38 190 46 200	1 400 2 800			
	16	**16.6**	84,6 22 490	54,4 25 680	30,2 30 630	36 160 43 700	1 600 2 800			
	20	**21**	66,7 23 080	42,9 26 350	23,8 28 330	31 320 38 700	2 000 2 800			
	25	**26.2**	53,3 16 810	34,3 19 200	19,0 22 900	24 800 30 700	2 000 2 800			
3EB	35.5	**36**	38,9 30 440	25,0 34 750	13,9 41 460	50 770 61 500	1 800 3 550	28 21.2	42.5 31.5	56 42.5
	40	**42.7**	32,8 36 120	21,1 41 240	11,7 49 100	60 250 73 000	1 800 3 550			
	45	**46.2**	30,3 36 940	19,5 37 960	10,8 39 350	56 000 77 500	1 800 3 550			
	50	**54.1**	25,9 45 820	16,6 47 430	9,23 49 170	63 000 90 000	1 800 3 550			
	56	**58.2**	24,0 37 470	15,5 38 500	8,59 39 920	56 000 73 000	2 240 3 550			
	63	**60**	23,3 37 860	15,0 38 900	8,33 40 330	59 520 85 000	1 800 3 550			
	71	**68.3**	20,5 46 180	13,2 48 110	7,32 49 880	63 000 87 500	2 240 3 550			
	80	**77**	18,2 38 120	11,7 39 170	6,49 40 610	56 000 90 000	1 800 3 550			
	90	**86.6**	16,2 47 500	10,4 48 820	5,77 50 610	62 560 77 500	2 500 3 550			
	100	**97.1**	14,4 38 670	9,27 39 730	5,15 41 190	56 000 90 000	2 240 3 550			
	112	**111**	12,6 38 990	8,10 40 060	4,50 41 850	56 000 90 000	2 500 3 550			
	125	**123**	11,4 39 240	7,31 40 310	4,06 42 510	56 000 90 000	2 500 3 550			
	140	**139**	10,1 39 530	6,48 40 610	3,60 43 290	56 000 77 500	2 500 3 550			
	160	**154**	9,09 39 780	5,84 40 870	3,25 43 970	56 000 87 500	2 500 3 550			

			L_h = 10 000 h n_1 min^{-1} n_2 min^{-1} M_{N2} N m			M_{N2max} M_{2max} N m	n_{1max} n_{1peak} min^{-1}	n_1 = 1 400 min^{-1} Pt [kW] at 20°C 40°C –		
	i_N	i_{eff}	1 400	900	500					
4EB	160	**162**	8,62 33 590	5,54 38 360	3,08 44 320	53 350 67 000	2 800 4 000	22.4 17	33.5 25.7	45 34.5
	180	**178**	7,86 36 860	5,05 42 090	2,81 50 210	58 540 73 000	2 800 4 000			
	200	**190**	7,35 39 400	4,73 44 990	2,63 53 120	62 570 77 500	2 800 4 000			
	224	**226**	6,19 46 760	3,98 53 390	2,21 55 640	63 000 90 000	2 800 4 000			
	250	**240**	5,83 39 910	3,75 45 560	2,08 53 880	62 570 77 500	3 150 4 000			
	280	**287**	4,88 51 130	3,14 52 540	1,74 54 470	63 000 90 000	2 800 4 000			
	315	**321**	4,36 42 060	2,80 44 960	1,56 49 150	56 000 90 000	2 800 4 000			
	355	**362**	3,87 51 870	2,49 53 290	1,38 55 250	63 000 90 000	3 150 4 000			
	400	**424**	3,30 52 380	2,12 53 820	1,18 55 830	63 000 90 000	3 150 4 000			
	450	**459**	3,05 52 630	1,96 54 070	1,09 56 490	63 000 90 000	3 150 4 000			
	500	**514**	2,72 45 160	1,75 48 280	0,972 52 770	56 000 90 000	3 150 4 000			
	560	**538**	2,60 53 150	1,67 54 610	0,929 57 870	63 000 90 000	3 150 4 000			
	630	**652**	2,15 46 810	1,38 50 050	0,767 54 700	56 000 90 000	3 150 4 000			
	710	**673**	2,08 51 170	1,34 55 360	0,743 59 860	63 000 90 000	3 150 4 000			
	800	**815**	1,72 48 420	1,10 51 760	0,613 56 000	56 000 90 000	3 150 4 000			
	900	**864**	1,62 48 840	1,04 52 220	0,579 56 000	56 000 90 000	3 150 4 000			
	1000	**957**	1,46 49 610	0,940 53 040	0,522 56 000	56 000 90 000	3 150 4 000			
	1120	**1061**	1,32 50 390	0,848 53 870	0,471 56 000	56 000 90 000	3 150 4 000			
	1250	**1176**	1,19 51 180	0,765 54 710	0,425 56 000	56 000 90 000	3 150 4 000			

061A - Dimensioni

5.42

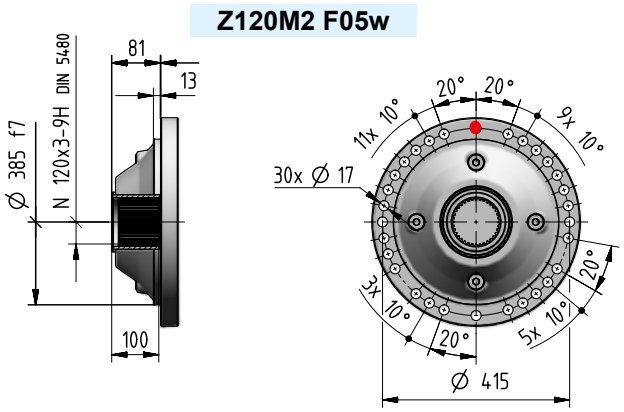

5.42

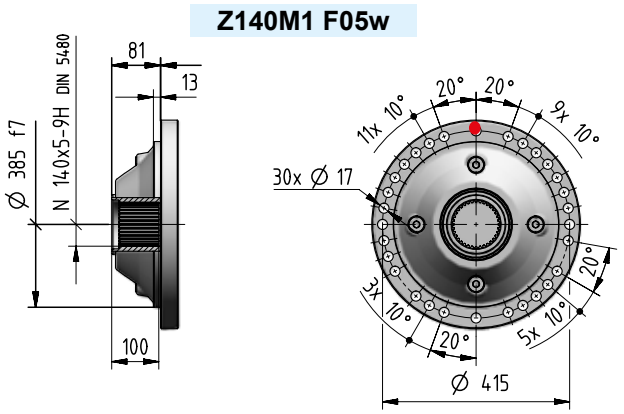

5

061A

kg	Opzioni in entrata Codice													
	I14×160	I19×200	I24×200	I28×250	I38×300	I42×350	I48×350	I55×400	I60×450	I65×550	I75×550	C…	U…	J…
1EL	-	-	-	-	-	-	-	-	-	-	-	-	-	-
2EL	-	-	-	-	-	274	274	274	284	294	294	284	-	-
3EL	-	-	-	274	284	284	284	294	303	-	-	284	271	-
4EL	284	284	284	284	284	294	294	-	-	-	-	284	283	-
2EB	-	-	-	-	-	364	364	374	384	384	384	378	-	344
3EB	-	-	-	-	354	354	354	364	364	374	374	360	-	334
4EB	294	304	304	304	304	314	314	-	-	-	-	302	303	294

061A - Dimensioni

2EL

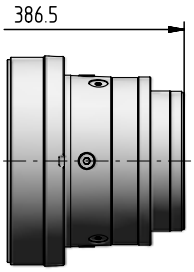

3EL

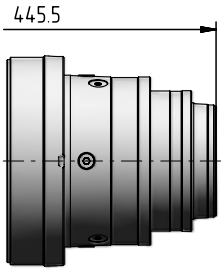

4EL

I ...

5.44

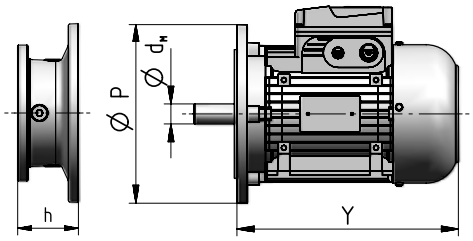

Grand. motore IEC	d_M×P	Y	Y 1)	Rotismo 2EL	3EL	4EL	2EB	3EB	4EB	Codice
				Dimensione **h**						
71	14×160	216	278	–	–	52	–	–	52	**I14×160**
80	19×200	233	302	–	–	72	–	–	72	**I19×200**
90	24×200	287	366	–	–	72	–	–	72	**I24×200**
100	28×250	310	405	–	103	82	–	–	82	**I28×250**
112	28×250	336	435	–	103	82	–	–	82	**I28×250**
132	38×300	445	553	–	120	102	–	133,5	102	**I38×300**
160	42×350	573	640	159	153	135	159	159	135	**I42×350**
180	48×350	613	734	159	153	135	159	159	135	**I48×350**
200	55×400	654	734	159	153	–	159	159	–	**I55×400**
225	60×450	710	–	189	183	–	189	189	–	**I60×450**
250	65×550	735	–	189	–	–	189	189	–	**I65×550**
280	75×550	819	–	189	–	–	189	189	–	**I75×550**

1) Valori validi per motore autofrenante; per altre dimensioni ved. cat. TX.

C ...

5.43

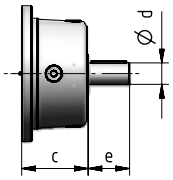

Rotismo	d	e	c	Codice
2EL	70	105	153	**C70×105**
3EL	48	82	115	**C48×82**
4EL	38	58	90	**C38×58**
2EB	70	105	153	**C70×105**
3EB	60	105	138	**C60×105**
4EB	38	58	90	**C38×58**

U

5.44

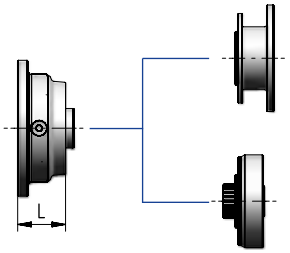

Entrata motori NEMA

Rotismo	L	Codice
3EL	62	cap. 7
4EL	64	
4EB	64	

Entrata motori idraulici

2EB

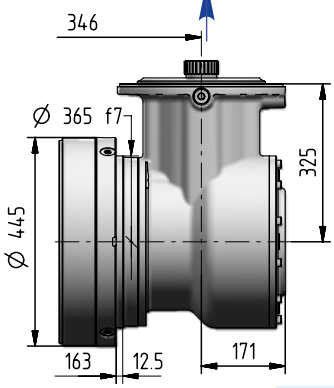

3EB

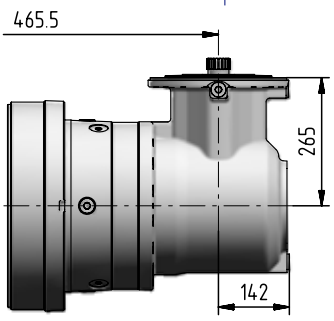

4EB

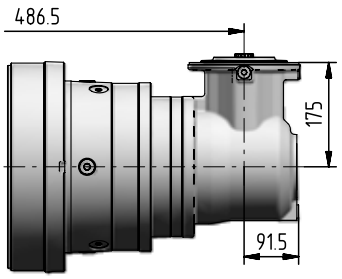

Ødxe	i_N	Codice
60×105	≤ 16	**J60×105**
48×82	≥ 20	**J48×82**

2EB

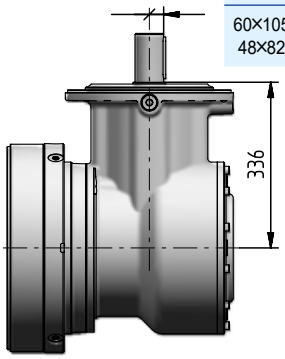

Ødxe	i_N	Codice
48×82	≤ 125	**J48×82**
38×58	≥ 140	**J38×58**

3EB

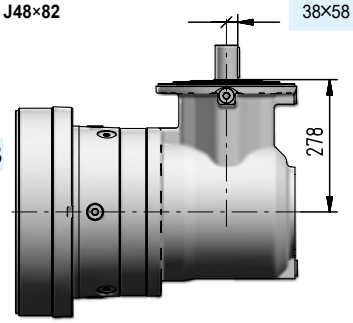

Ødxe	i_N	Codice
30×58	≤ 400	**J30×58**
24×50	≥ 450	**J24×50**

4EB

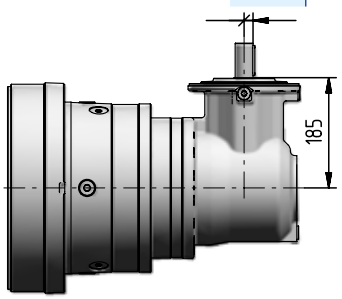

5.43

061A - Dettagli lato uscita

Dimensioni di accoppiamento consigliate

Uscita

Estremità albero cilindrico riduttore				Fissaggio		
Z	120	M	2	F	05	w

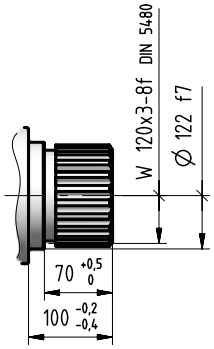

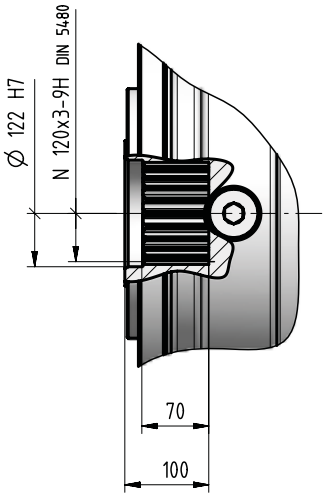

Dimensioni di accoppiamento consigliate

Uscita

Estremità albero scanalato riduttore				Fissaggio		
Z	140	M	1	F	05	w

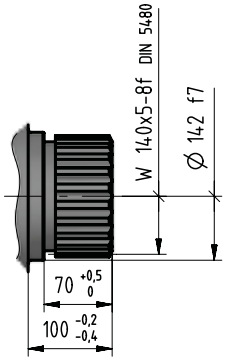

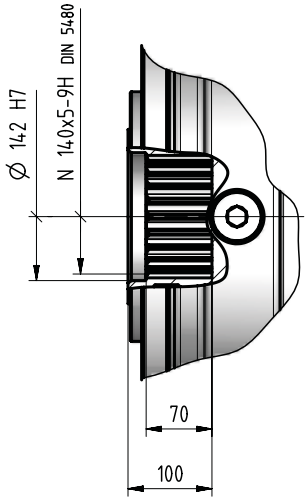

061A - Dettagli lato entrata

Entrata

Estremità albero cilindrico riduttore		Lunghezza albero
C...	x	...

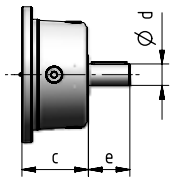

Entrata

Flangia entrata riduttori ortogonali		Lunghezza albero
J...	x	...

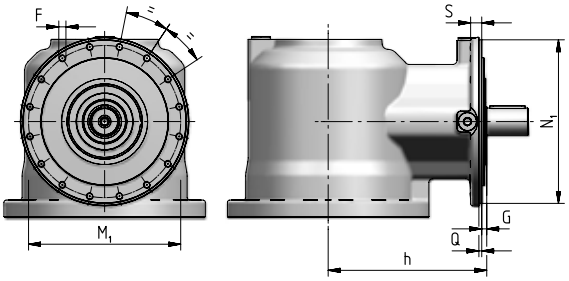

Rotismo	N_1 ∅ h6	Q	G	h	S	M_1 ∅	F ∅
2EB	321	5	11	336	20	300	M14 (n. 16)
3EB	274	4,5	13	278	18	255	M12 (n. 16)
4EB	184	3,5	10	185	12	171	M8 (n. 12)

Tipo estremità albero cilindrico - CODICE			Dimensioni di accoppiamento consigliate
J24 x 50			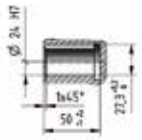
J30 x 58	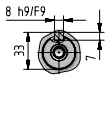	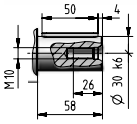	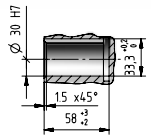
C38 x 58 **J38 x 58**	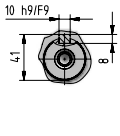	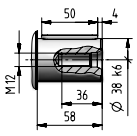	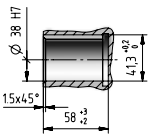
C48 x 82 **J48 x 82**	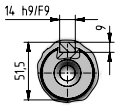	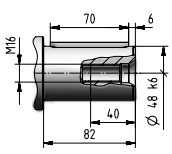	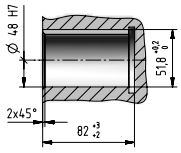
C60 x 105 **J60 x 105**	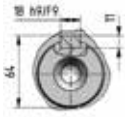	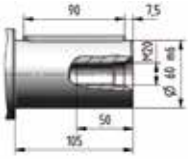	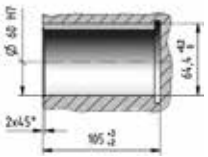
C70 x 105	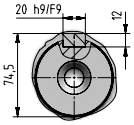	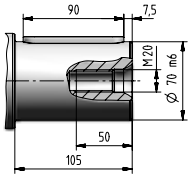	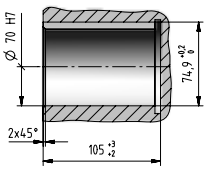

5

061A

061A - Input side details

Input

IEC electric motor adapter

I... x ...

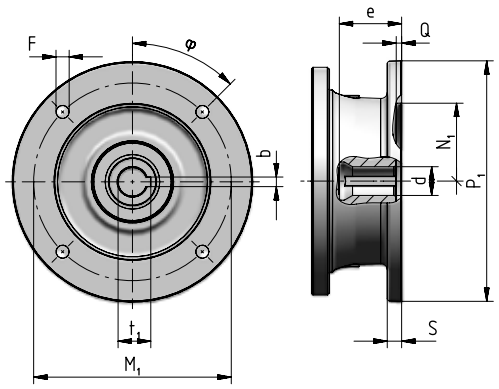

Motor size IEC	Code	P_1 ∅	S	d ∅	e max	b F9	t_1	M_1	F ∅		φ	N_1 ∅ G7	Q
71	**I14×160**	160	–	14 F6	32	5	16,3	130	M8 × 16	(n.4)	45°	110	4,5
80	**I19×200**	200	12	19 F6	41,5	6	21,8	165	11	(n.4)	45°	130	4,5
90	**I24×200**	200	12	24 F6	52	8	27,3	165	11	(n.4)	45°	130	4,5
100	**I28×250**	250	14	28 F6	62	8	31,3	215	14	(n.4)	45°	180	5
112	**I28×250**	250	14	28 F6	62	8	31,3	215	14	(n.4)	45°	180	5
132	**I38×300**	300	14	38 F6	82	10	41,3	265	14	(n.4)	45°	230	5
160	**I42×350**	350	15	42 F6	113	12	45,3	300	18	(n.4)	45°	250	6
180	**I48×350**	350	15	48 F6	113	14	51,8	300	18	(n.4)	45°	250	6
200	**I55×400**	400	15	55 E6	113	16	59,3	350	18	(n.4)	45°	300	6
225	**I60×450**	450	18	60 E6	143	18	64,4	400	18	(n.8)	22,5°	350	6
250	**I65×550**	550	18	65 E6	142	18	69,4	500	18	(n.8)	22,5°	450	6
280	**I75×550**	550	18	75 E6	142	20	79,9	500	18	(n.8)	22,5°	450	6

Input

Universal flange adapter

U

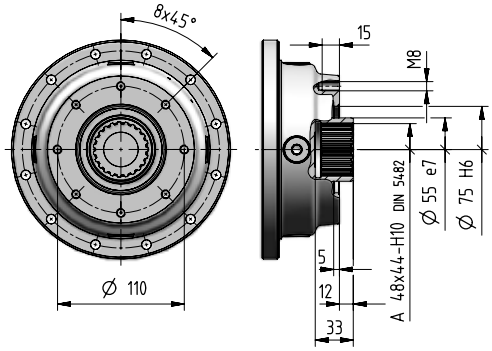

For more information see ch. 8.7

061A - Radial loads F_{r1} [N] on input shaft

Radial loads $F_{r1\ adm}$ admitted on high speed shaft end of **Inline** gear reducers.
For more information see ch. 2.2.

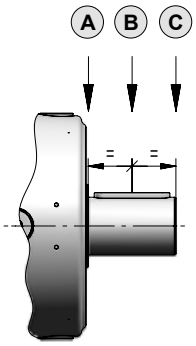

$n_1 \times L_h$	Train of gears								
	2EL			3EL			4EL		
	A	B	C	A	B	C	A	B	C
900 000	45 000	31 500	23 600	20 000	14 000	10 600	14 000	8 500	5 300
1 120 000	42 500	28 000	22 400	19 000	12 500	9 500	13 200	8 000	5 000
1 400 000	37 500	26 500	20 000	17 000	11 800	9 000	11 800	7 100	4 500
1 800 000	35 500	25 000	19 000	16 000	10 600	8 000	11 200	6 700	4 250
2 240 000	33 500	22 400	17 000	15 000	10 000	7 500	10 000	6 300	4 000
2 800 000	30 000	21 200	16 000	14 000	9 500	7 100	9 500	5 600	3 550
3 550 000	28 000	19 000	15 000	12 500	8 500	6 700	9 000	5 300	3 350
4 500 000	26 500	18 000	14 000	11 800	8 000	6 000	8 000	5 000	3 150
5 600 000	23 600	17 000	12 500	11 200	7 500	5 600	7 500	4 500	2 800
7 100 000	22 400	15 000	11 800	10 000	6 700	5 300	7 100	4 250	2 650
9 000 000	21 200	14 000	11 200	9 500	6 300	4 750	6 300	4 000	2 500
11 200 000	19 000	13 200	10 000	8 500	6 000	4 500	6 000	3 550	2 240
14 000 000	18 000	12 500	9 500	8 000	5 600	4 250	5 600	3 350	2 120
18 000 000	16 000	11 200	8 500	7 500	5 000	3 750	5 000	3 150	1 900
22 400 000	15 000	10 600	8 000	6 700	4 750	3 550	4 750	2 800	1 800
28 000 000	14 000	10 000	7 500	6 300	4 250	3 350	4 500	2 650	1 700
35 500 000	13 200	9 000	7 100	6 000	4 000	3 000	4 000	2 500	1 600
45 000 000	11 800	8 500	6 300	5 300	3 750	2 800	3 750	2 240	1 400

Note: In the case of the input with a fan, using the Fan Cooling accessory on page 7.10 multiply the values in the table by 0.63.

Radial loads F_{r1adm} admitted on high speed shaft end of **Bevel helical** gear reducers.
For more information see ch. 2.2.

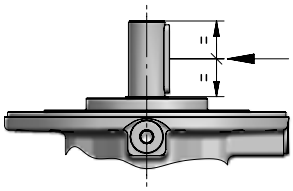

$n_1 \times L_h$	Train of gears						
	2EB			3EB		4EB	
	$i_N \leq 16$	$i_N = 20$	$i_N = 25$	$i_N \leq 125$	$i_N \geq 140$	$i_N \leq 630$	$i_N \geq 710$
900 000	10 600	8 000	6 700	8 000	6 700	4 000	3 350
1 120 000	10 000	7 500	6 300	7 500	6 300	3 750	3 150
1 400 000	9 000	6 700	5 600	6 700	5 600	3 550	2 800
1 800 000	8 500	6 300	5 300	6 300	5 300	3 150	2 650
2 240 000	8 000	6 000	5 000	6 000	5 000	3 000	2 500
2 800 000	7 100	5 300	4 500	5 300	4 500	2 800	2 240
3 550 000	6 700	5 000	4 250	5 000	4 250	2 500	2 120
4 500 000	6 300	4 750	4 000	4 750	4 000	2 360	2 000
5 600 000	5 600	4 250	3 550	4 250	3 550	2 240	1 800
7 100 000	5 300	4 000	3 350	4 000	3 350	2 000	1 700
9 000 000	5 000	3 750	3 150	3 750	3 150	1 900	1 600
11 200 000	4 500	3 350	2 800	3 350	2 800	1 700	1 400
14 000 000	4 250	3 150	2 650	3 150	2 650	1 600	1 320
18 000 000	4 000	3 000	2 500	3 000	2 500	1 500	1 250
22 400 000	3 550	2 650	2 240	2 650	2 240	1 400	1 120
28 000 000	3 350	2 500	2 120	2 500	2 120	1 250	1 060
35 500 000	3 150	2 360	2 000	2 360	2 000	1 180	1 000
45 000 000	2 800	2 120	1 800	2 120	1 800	1 120	900

001A ... 021A - Principali dimensioni imperiali

001A, 002A

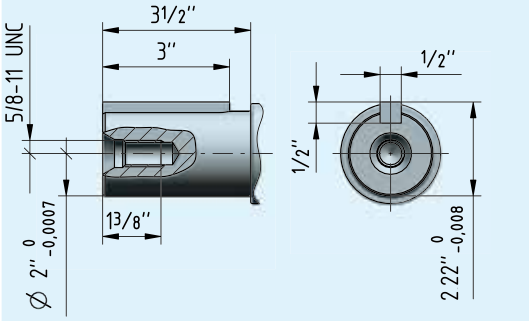

C050I1 F20a

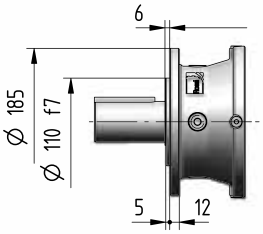

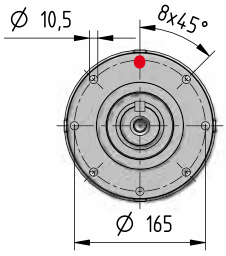

C050I1 P20a

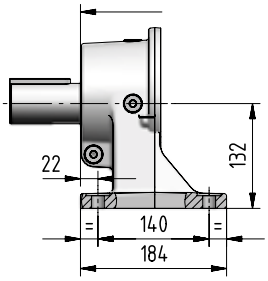

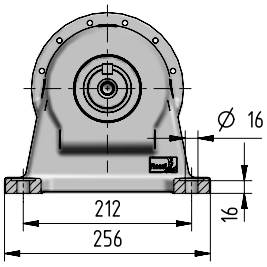

003A

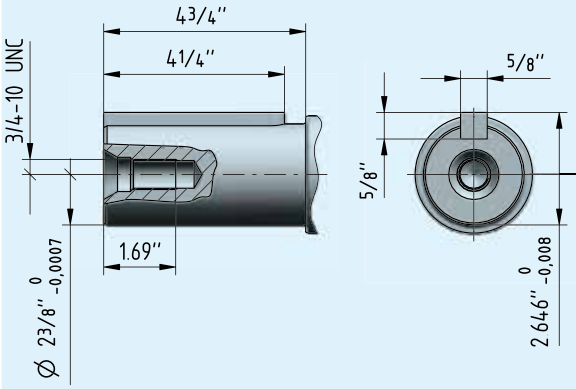

C060I1 F10b

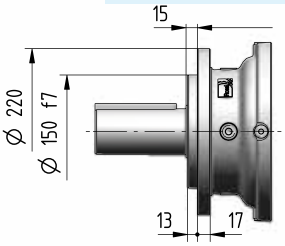

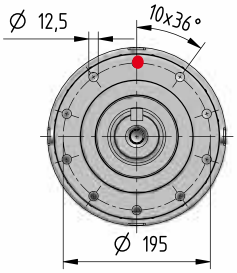

C060I1 P20b

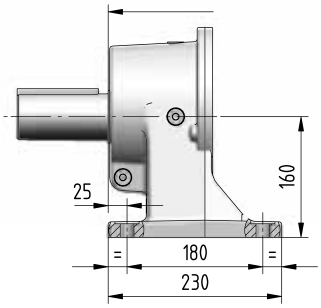

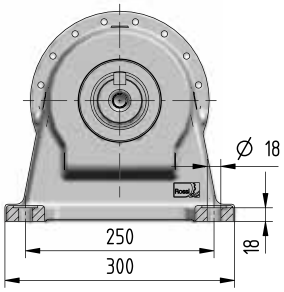

004A, 006A

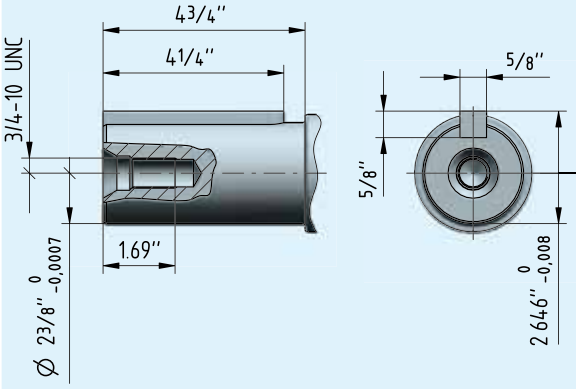

C060I1 F20b

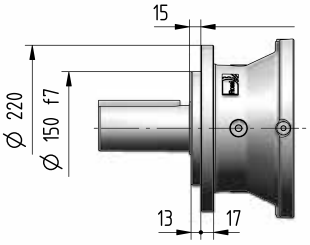

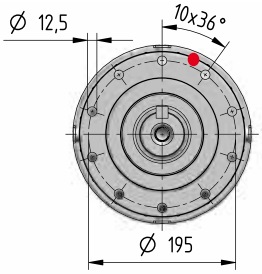

C060I1 P20b

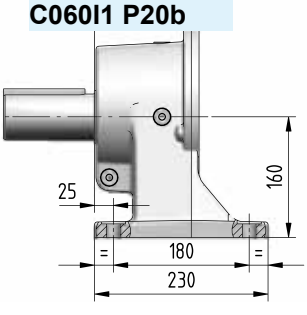

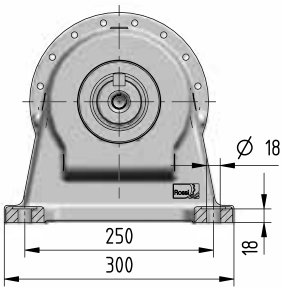

001A ... 021A - Principali dimensioni imperiali

009A ... 012A

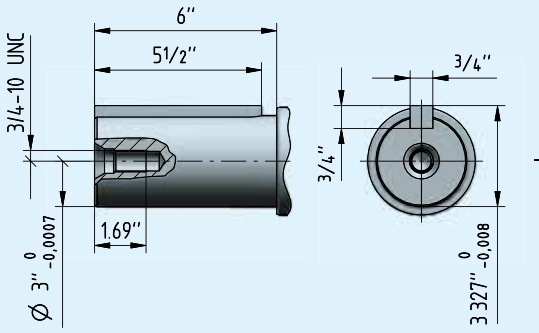

C076I1 F10c

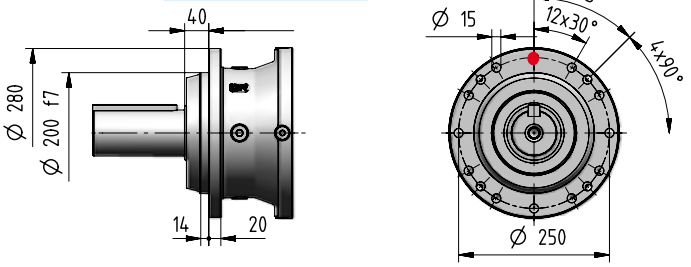

C076I1 P10c

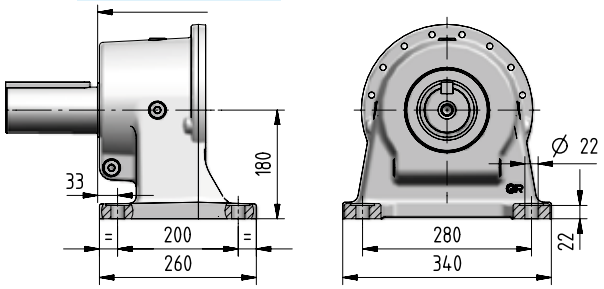

018A ... 021A

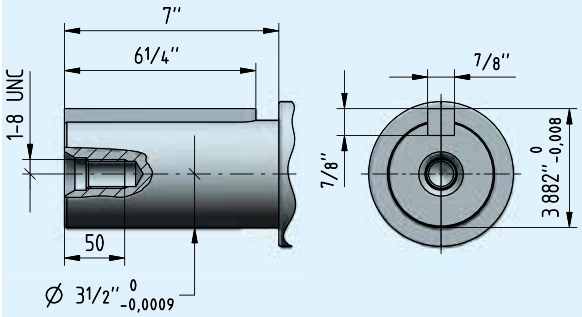

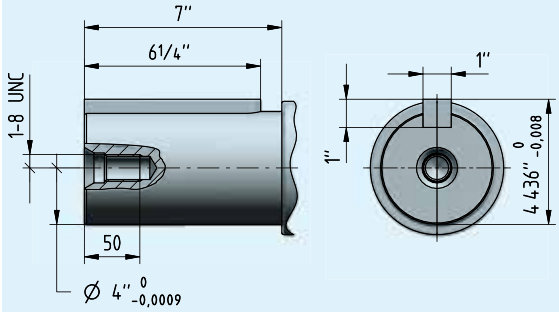

C088I1 F10d
C101I1 F10d

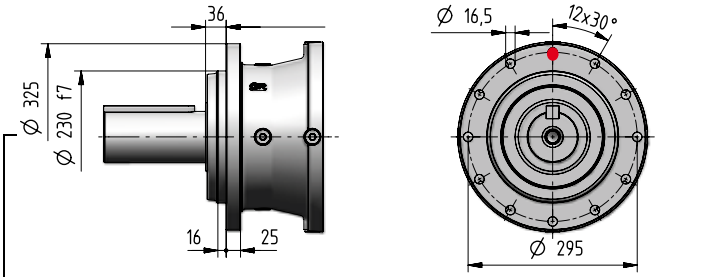

C088I1 P10d
C101I1 P10d

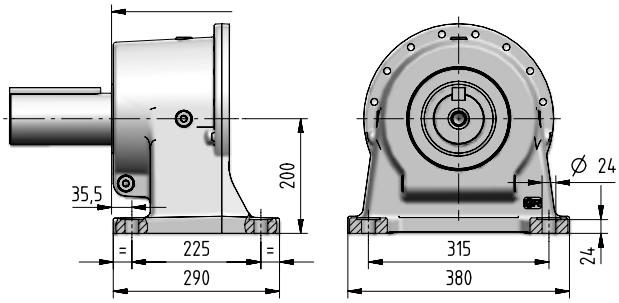

5

6

Forme costruttive, quantità di olio e serbatoi

Indice

Forme costruttive, quantità di olio e serbatoi **6.2**

Forme costruttive, quantità di olio e serbatoi

001A ... 021A

Forme costruttive[1] (Esecuzione in uscita ... F..., ... A...)

B5

V1*

V3**

* A seconda della grand. motore, è richiesto il serb. di espansione (ved. pag. 6.24).
** A seconda dell'esec. uscita, è richiesto il serbatoio di espansione (ved. pag. 6.28).
● Foro di riferimento per l'individuazione della forma costruttiva.
1) Le immagini indicano la scatola morsettiera in pos. **0**. Per altre posizioni della scatola morsettiera, ved. pag. 6.7.

Forme costruttive[1] (Esecuzione in uscita ... P...)

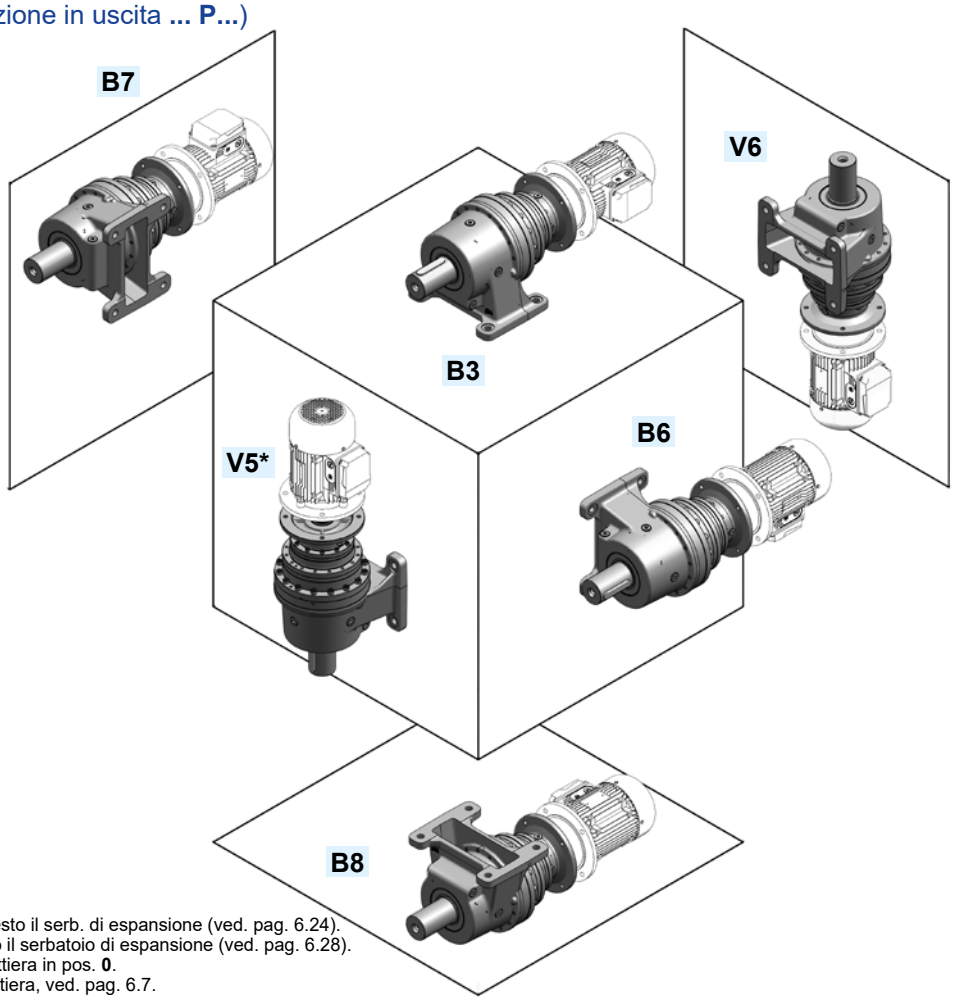

* A seconda della grand. motore, è richiesto il serb. di espansione (ved. pag. 6.24).
** A seconda dell'esec. uscita, è richiesto il serbatoio di espansione (ved. pag. 6.28).
1) Le immagini indicano la scatola morsettiera in pos. **0**.
Per altre posizioni della scatola morsettiera, ved. pag. 6.7.

Quantità di olio[2] [l]

Q_R	1EL										2EL										3EL										4EL									
	001A	002A	003A	004A	006A	009A	012A	015A	018A	021A	001A	002A	003A	004A	006A	009A	012A	015A	018A	021A	001A	002A	003A	004A	006A	009A	012A	015A	018A	021A	001A	002A	003A	004A	006A	009A	012A	015A	018A	021A
B3 ... B8	0,7	0,7	1,2	1,3	1,3	2	1,9	1,9	3	3,4	0,8	0,8	1,3	1,4	1,4	2,7	2,6	2,6	3,2	3,2	1	1	1,4	1,5	1,4	2,5	2,6	2,6	3,3	3,3	1,1	1,1	1,5	1,6	1,5	2,6	2,6	2,6	3,2	3,2
V1, V5	0,8	0,8	1,5	1,6	1,4	2,5	2	2,1	3,9	4	1,1	1,2	2	2,2	2,1	3,9	3,9	3,9	5,1	5	1,5	1,5	2,3	2,5	2,3	4,5	4,4	4,4	5,8	5,8	1,8	1,8	2,6	2,8	2,6	4,8	4,8	4,8	6	6
V3, V6	1	1	1,9	2,1	2	2,9	2,8	2,9	4,3	5,2	1,3	1,3	2,1	2,3	2,3	4,1	4,3	4,3	4,8	4,7	1,6	1,7	2,2	2,4	2,2	3,9	4,1	4,1	4,8	4,8	1,8	1,9	2,5	2,7	2,5	4	4,3	4,3	4,8	4,8

2) Le quantità di olio riportate sono approssimative ai fini dell'approvvigionamento. Le quantità esatte di olio da immettere nel riduttore sono definite dal livello.

Forme costruttive, quantità di olio e serbatoi

022A ... 710A

Forme costruttive [1] (Esecuzione in uscita ... F..., ... A...)

B5

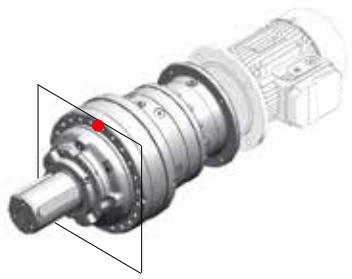

V1*

V3**

* A seconda della grand. motore, è richiesto il serb. di espansione (ved. pag. 6.24).
** A seconda dell'esec. uscita, è richiesto il serbatoio di espansione (ved. pag. 6.28).
● Foro di riferimento per l'individuazione della forma costruttiva.
1) Le immagini indicano la scatola morsettiera in pos. **0**. Per altre posizioni della scatola morsettiera, ved. pag. 6.7.

Quantità di olio [2] [l]

Q_R	1EL					2EL							
	022A	030A	031A	042A	043A	022A	030A	031A	042A	043A	060A 061A	085A	125A
B5	2,9	3,2	4,5	4,4	5,6	2,7	4,4	5,9	5,3	6,7	6,7	7,7	14
V1	3,6	5,2	8,1	7,5	10,2	3,9	6,2	9,2	8	10,8	10,6	14,1	24
V3	3,3	6,5	5	8,8	6	2,9	8,9	7,8	10,7	8,3	13,5	15,4	27

Q_R	3EL											4EL												
	022A	030A	031A	042A	043A	060A 061A	085A	125A	180A	250A	355A	022A	030A	031A	042A	043A	060A 061A	085A	125A	180A	250A	355A	500A	710A
B5	3,1	3,6	5,1	4,9	6,3	6,3	7,9	15	22	32	45	3,1	3,6	5,1	5	6,4	6,2	8,1	15	22	33	46	59	89
V1	5,5	6	9	8,7	11,5	11,4	14,5	27	40	60	86	5,7	6,8	9,8	9,5	12,3	11,9	15,5	29	43	63	89	114	174
V3	3,8	7,1	6,1	9,8	7,5	12,5	15,8	29	43	63	89	3,8	7,3	6,2	10	7,6	12,4	16,2	30	44	65	91	117	177

2) Le quantità di olio riportate sono approssimative ai fini dell'approvvigionamento. Le quantità esatte di olio da immettere nel riduttore sono definite dal livello.

Forme costruttive, quantità di olio e serbatoi

001A ... 021A

Forme costruttive[1] (Esecuzione in uscita ... F..., ... A...)

V3**

V31**

V32**

V33**

B5

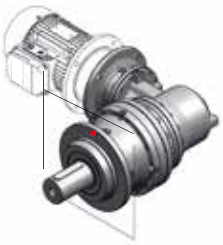

B51*

B52

B53

V1

V11

V12

V13

* A seconda della grand. motore, è richiesto il serb. di espansione (ved. pag. 6.23).
** A seconda dell'esec. uscita, è richiesto il serbatoio di espansione (ved. pag. 6.28).
● Foro di riferimento per l'individuazione della forma costruttiva.
1) Le immagini indicano la scatola morsettiera in pos. **0**. Per altre posizioni della scatola morsettiera, ved. pag. 6.7.

Quantità di olio[2] [l]

Q_R	2EB										3EB										4EB									
	001A	002A	003A	004A	006A	009A	012A	015A	018A	021A	001A	002A	003A	004A	006A	009A	012A	015A	018A	021A	001A	002A	003A	004A	006A	009A	012A	015A	018A	021A
V3 ... V33	2,7	2,8	4,4	4,5	4,4	8,2	8,3	8,3	14,3	14,3	3	3,1	3,7	3,8	3,6	6,1	6,3	6,3	6,8	6,8	3,3	3,3	3,9	4,1	3,9	5,4	5,6	5,6	6,2	6,2
B5, B53	1,5	1,5	2,5	2,5	2,5	4,7	4,6	4,6	8	8	1,7	1,7	2,1	2,2	2,1	3,7	3,6	3,6	4,2	4,3	1,8	1,8	2,2	2,3	2,2	3,3	3,3	3,3	4	4
B51	2,6	2,6	4,2	4,3	4,2	8	7,8	7,8	13,3	13,3	2,9	2,9	3,7	3,9	3,7	6,6	6,5	6,5	7,7	7,7	3,2	3,2	4	4,2	4	6,2	6,1	6,1	7,4	7,4
B52	1,8	1,9	3	3	3	5,6	5,6	5,6	9,8	9,8	2	2	2,4	2,5	2,4	4,2	4,1	4,1	4,7	4,8	2,1	2,1	2,5	2,6	2,5	3,6	3,6	3,6	4,3	4,3
V1 ... V13	1,9	1,9	3	3,1	3	5,7	5,5	5,5	9,4	9,4	2,2	2,2	3	3,2	3	5,4	5,4	5,4	6,5	6,6	2,5	2,5	3,3	3,5	3,3	5,5	5,4	5,4	6,7	6,7

2) Le quantità di olio riportate sono approssimative ai fini dell'approvvigionamento. Le quantità esatte di olio da immettere nel riduttore sono definite dal livello.

Forme costruttive, quantità di olio e serbatoi

022A ... 710A

Forme costruttive[1] (Esecuzione in uscita ... F..., ... A...)

V3**

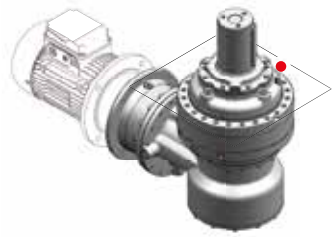

V31**

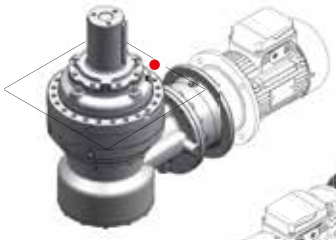

V32**

V33**

B5

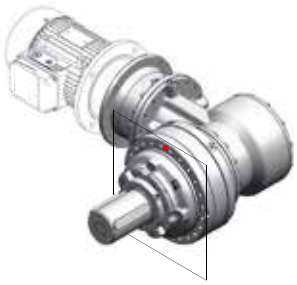

B51*

B52

B53

V1

V11

V12

V13

⋆ A seconda della grand. motore, è richiesto il serb. di espansione (ved. pag. 6.28).
● Foro di riferimento per l'individuazione della forma costruttiva.
1) Le immagini indicano la scatola morsettiera in pos. **0**. Per altre posizioni della scatola morsettiera, ved. pag. 6.7.

Quantità di olio [2] [l]

Q_R	2EB								3EB										4EB											
	022A	030A	031A	042A	043A	060A 061A	085A	125A	022A	030A	031A	042A	043A	060A 061A	085A	125A	180A	250A	355A	022A	030A	031A	042A	043A	060A 061A	085A	125A	180A	250A	355A	500A	710A
V3 ... V33	11,2	12,5	12,4	18,8	15,7	20	33,5	45	6,5	11	10	14,5	11,9	20,5	20,6	42	56	84	106	4,9	10,3	8,1	11,9	9,6	14,6	23,6	36	52	68	101	125	196
B5, B53	6,8	6,3	8,2	9,4	10,4	10	16,8	23	4,4	5,5	7	7,3	8,5	10,2	10,3	21	28	42	53	3,6	5,1	6,1	6	7,4	7,3	11,8	18	26	34	51	63	98
B51	12,5	9,9	16,5	18,8	20,8	20	33,5	44	8,1	9,9	12,9	13,2	15,9	19,1	19,2	38	52	82	104	6,8	9,8	11,7	11,5	14,3	14,2	22,9	32	50	66	98	122	194
B52	7,6	8	8,2	9,4	10,4	10	16,8	27	4,9	6,3	7,8	8,2	9,3	11,1	11,2	21	44	46	57	4	5,4	6,4	6,3	7,7	7,6	12,2	18	26	34	51	63	102
V1 ... V13	10,1	7,8	10,6	13	15	14,2	20,5	31	6,9	7,5	10,5	10,8	13,5	14,8	16,7	34	52	70	92	6,1	8,5	10,4	10,2	13	12,9	20,3	32	46	64	93	118	182

2) Le quantità di olio riportate sono approssimative ai fini dell'approvvigionamento. Le quantità esatte di olio da immettere nel riduttore sono definite dal livello.

6

Forme costruttive, quantità di olio e serbatoi

001A ... 021A

Forme costruttive[1] (Esecuzione in uscita ... P...)

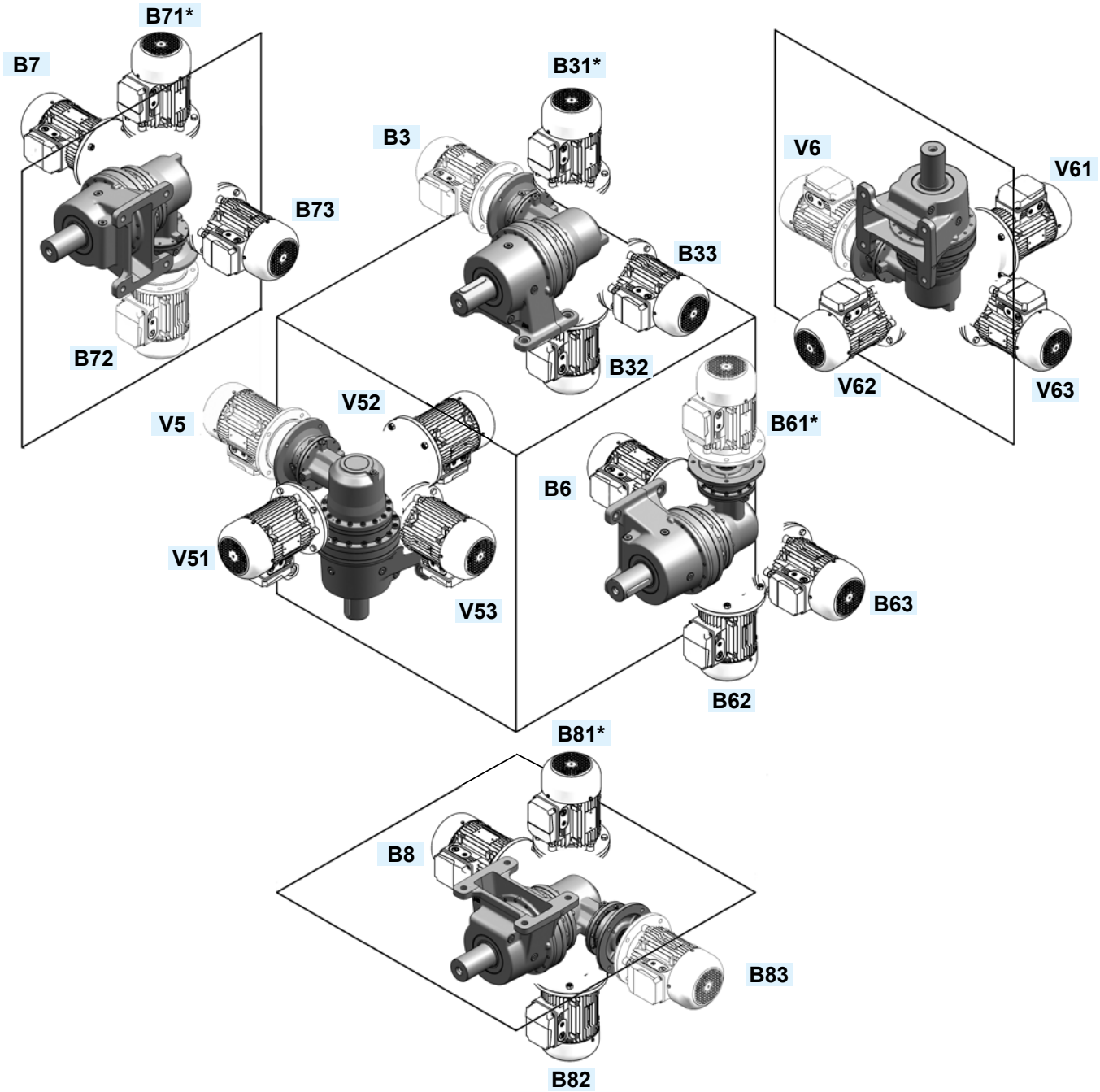

* A seconda della grandezza del motore, è richiesto il serbatoio di espansione (ved. pag. 6.24).
1) Le immagini indicano la scatola morsettiera in posizione **0.** Per ulteriori posizioni della scatola morsettiera, ved. pag. 6.7.

Quantità di olio[2] [l]

Q_R	2EB										3EB										4EB									
	001A	002A	003A	004A	006A	009A	012A	015A	018A	021A	001A	002A	003A	004A	006A	009A	012A	015A	018A	021A	001A	002A	003A	004A	006A	009A	012A	015A	018A	021A
B3 ... B8	1,5	1,5	2,5	2,5	2,5	4,7	4,6	4,6	8	8	1,7	1,7	2,1	2,2	2,1	3,7	3,6	3,6	4,2	4,3	1,8	1,8	2,2	2,3	2,2	3,3	3,3	3,3	4	4
B33 ... B83	1,5	1,5	2,5	2,5	2,5	4,7	4,6	4,6	8	8	1,7	1,7	2,1	2,2	2,1	3,7	3,6	3,6	4,2	4,3	1,8	1,8	2,2	2,3	2,2	3,3	3,3	3,3	4	4
B31 ... B81	2,6	2,6	4,2	4,3	4,2	8	7,8	7,8	13,3	13,3	2,9	2,9	3,7	3,9	3,7	6,6	6,5	6,5	7,7	7,7	3,2	3,2	4	4,2	4	6,2	6,1	6,1	7,4	7,4
B32 ... B82	1,8	1,9	3	3	3	5,6	5,6	5,6	9,8	9,8	2	2	2,4	2,5	2,4	4,2	4,1	4,1	4,7	4,8	2,1	2,1	2,5	2,6	2,5	3,6	3,6	3,6	4,3	4,3
V5 ... V53	1,9	1,9	3	3,1	3	5,7	5,5	5,5	9,4	9,4	2,2	2,2	3	3,2	3	5,4	5,4	5,4	6,5	6,6	2,5	2,5	3,3	3,5	3,3	5,5	5,4	5,4	6,7	6,7
V6 ... V63	2,7	2,8	4,4	4,5	4,4	8,2	8,3	8,3	14,3	14,3	3	3,1	3,7	3,8	3,6	6,1	6,3	6,3	6,8	6,8	3,3	3,3	3,9	4,1	3,9	5,4	5,6	5,6	6,2	6,2

2) Le quantità di olio riportate sono approssimative ai fini dell'approvvigionamento. Le quantità esatte di olio da immettere nel riduttore sono definite dal livello.

Forme costruttive, quantità di olio e serbatoi

001A ... 710A - Posizioni scatola morsettiera

Se non diversamente indicato, i motoriduttori vengono forniti con la scatola morsettiera motore montata in posizione **0** dal lato ventola motore (ved. figura).

A richiesta, sono disponibili le posizioni 1, 2 e 3.

Codice per la **designazione**: **,TB0 (standard) ,TB1 ,TB2 ,TB3**.

L'entrata cavi è a cura dell'Acquirente.

In posizione 1 per i coassiali e 2 per gli ortogonali, la scatola morsettiera può sporgere rispetto al piano di appoggio dei piedi.

Le figure seguenti si riferiscono alle forme costruttive B3 - B5.

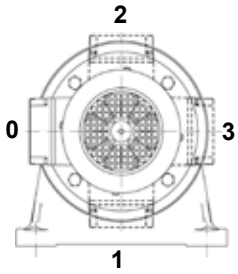

R 1EL ... 4EL

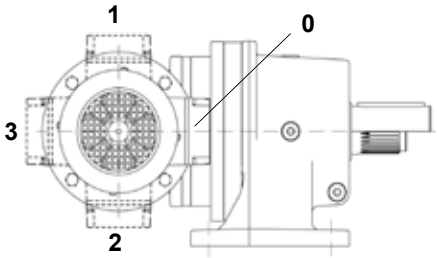

R 2EB ... 4EB

6

Forme costruttive, quantità di olio e serbatoi

001A ... 021A

Forme costruttive (Esecuzione in uscita ... F..., ... A...)

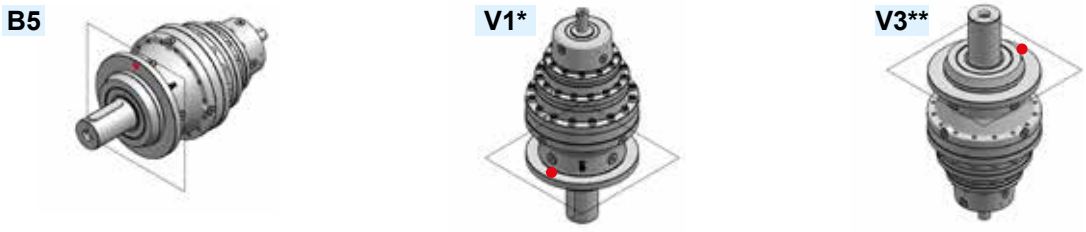

* A seconda della grand. motore, è richiesto il serb. di espansione (ved. pag. 6.24).
** A seconda dell'esec. uscita, è richiesto il serbatoio di espansione (ved. pag. 6.28).
● Foro di riferimento per l'individuazione della forma costruttiva.

Forma costruttiva (Esecuzione in uscita ... P...)

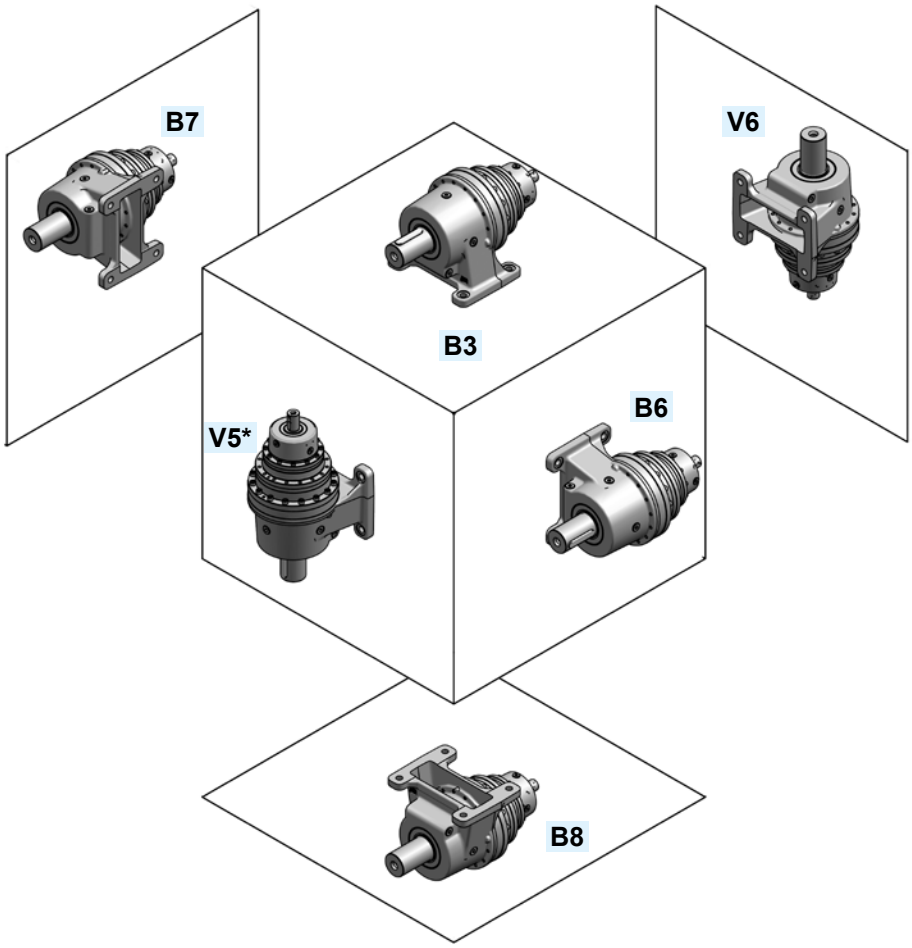

* A seconda della grand. motore, è richiesto il serb. di espansione (ved. pag. 6.24).

Quantità di olio[1] [l]

Q_R	1EL										2EL										3EL										4EL									
	001A	002A	003A	004A	006A	009A	012A	015A	018A	021A	001A	002A	003A	004A	006A	009A	012A	015A	018A	021A	001A	002A	003A	004A	006A	009A	012A	015A	018A	021A	001A	002A	003A	004A	006A	009A	012A	015A	018A	021A
B3 ... B8	0,7	0,7	1,4	1,4	1,2	2,2	2	2	3,1	3	0,8	0,8	1,3	1,3	1,2	2,5	2,5	2,5	3	3	1	1	1,4	1,5	1,4	2,5	2,5	2,5	3,1	3,1	1,2	1,2	1,6	1,7	1,6	2,6	2,6	2,6	3,3	3,3
V1, V5	1,4	1,4	2,7	2,7	2,5	4,4	3,9	4	6,2	6,1	1,7	1,7	2,5	2,7	2,5	5	4,9	4,9	6,1	6	2	2	2,8	3	2,8	5	4,9	4,9	6,2	6,2	2,3	2,3	3,2	3,3	3,2	5,3	5,3	5,3	6,5	6,5
V3, V6	1	1,1	2,2	2,1	1,9	3,2	2,9	3	4,5	4,4	1,3	1,4	2	2,1	1,9	3,8	3,9	3,9	4,4	4,3	1,6	1,7	2,3	2,4	2,3	3,8	3,9	3,9	4,5	4,5	2	2	2,6	2,8	2,6	4,1	4,3	4,3	4,8	4,8

1) Le quantità di olio riportate sono approssimative ai fini dell'approvvigionamento. Le quantità esatte di olio da immettere nel riduttore sono definite dal livello.

Forme costruttive, quantità di olio e serbatoi

022A ... 710A

Forme costruttive (Esecuzione in uscita **... F..., ... A...**)

B5

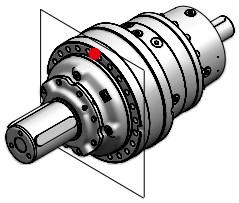

V1*

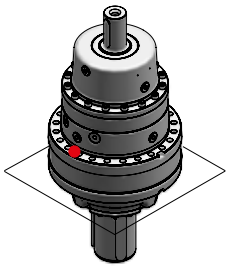

V3**

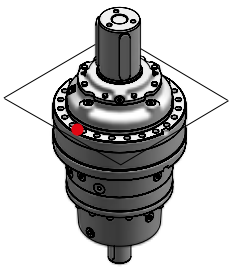

* A seconda della grand. motore, è richiesto il serb. di espansione (ved. pag. 6.24).
** A seconda dell'esec. uscita, è richiesto il serbatoio di espansione (ved. pag. 6.28).
● Foro di riferimento per l'individuazione della forma costruttiva.

Quantità di olio[1] [l]

Q_R	1EL				2EL												
	030A	031A	042A	043A	022A	030A	031A	042A	043A	060A 061A	085A	125A	180A	250A	355A	500A	710A
B5	2,8	4,3	4	5,4	2,5	3,9	5,4	4,8	6,2	6,4	7,2	13	21	30	43	56	81
V1	5,6	8,6	7,9	10,7	4,9	7,8	10,8	9,6	12,4	12,7	14,5	26	42	60	86	112	162
V3	5,6	4,6	7,9	5,6	2,5	7,8	6,8	9,6	7,3	12,7	14,5	26	42	60	86	112	162

Q_R	3EL													4EL												
	022A	030A	031A	042A	043A	060A 061A	085A	125A	180A	250A	355A	500A	710A	022A	030A	031A	042A	043A	060A 061A	085A	125A	180A	250A	355A	500A	710A
B5	3	3,6	5	4,9	6,3	6,2	8,2	14	21	31	44	58	83	3,1	3,6	5,2	5	6,4	6,2	8,4	15	22	32	45	58	88
V1	5,9	7,1	10,1	9,8	12,6	12,5	16,5	28	42	62	88	116	166	6,2	7,3	10,3	10	12,8	12,4	16,8	30	44	64	90	116	176
V3	3,5	7,1	6	9,8	7,5	12,5	16,5	28	42	62	88	116	166	3,8	7,3	6,3	10	7,7	12,4	16,8	30	44	64	90	116	176

1) Le quantità di olio riportate sono approssimative ai fini dell'approvvigionamento. Le quantità esatte di olio da immettere nel riduttore sono definite dal livello.

Forme costruttive, quantità di olio e serbatoi

001A ... 021A

Forme costruttive (Esecuzione in uscita **... F..., ... A...**)

V3**

V31**

V32**

V33**

B5

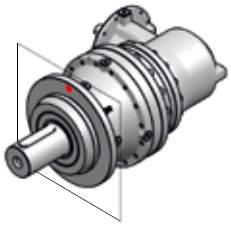

B51*

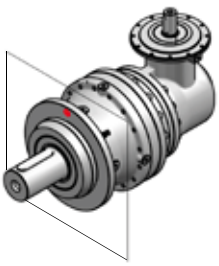

B52

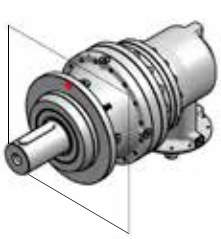

B53

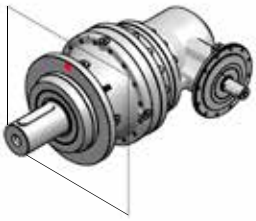

V1

V11

V12

V13

⋆ A seconda della grand. motore, è richiesto il serb. di espansione (ved. pag. 6.24).
⋆⋆ A seconda dell'esec. uscita, è richiesto il serbatoio di espansione (ved. pag. 6.28).
● Foro di riferimento per l'individuazione della forma costruttiva.

Quantità di olio[1)] [l]

Q_R	2EB										3EB										4EB									
	001A	002A	003A	004A	006A	009A	012A	015A	018A	021A	001A	002A	003A	004A	006A	009A	012A	015A	018A	021A	001A	002A	003A	004A	006A	009A	012A	015A	018A	021A
V3 ... V33	2	2,1	3,4	3,5	3,3	6,4	6,4	6,4	10,7	10,7	2,4	2,4	3	3,2	3	5,1	5,3	5,3	5,8	5,8	2,7	2,8	3,4	3,5	3,3	4,8	5	5	5,6	5,6
B5, B53	1,2	1,2	2	2	2	3,8	3,7	3,7	6,2	6,2	1,4	1,4	1,8	1,9	1,8	3,2	3,1	3,1	3,7	3,7	1,5	1,5	2	2	1,9	3	3	3	3,6	3,6
B51	2,4	2,4	3,9	4,1	3,9	7,6	7,4	7,4	12,4	12,4	2,7	2,7	3,6	3,7	3,6	6,3	6,3	6,3	7,4	7,4	3,1	3,1	3,9	4,1	3,9	6	6	6	7,3	7,3
B52	1,2	1,2	2	2	2	3,8	3,7	3,7	6,2	6,2	1,4	1,4	1,8	1,9	1,8	3,2	3,1	3,1	3,7	3,7	1,5	1,5	2	2	1,9	3	3	3	3,6	3,6
V1 ... V13	1,5	1,5	2,5	2,6	2,5	4,8	4,6	4,6	7,6	7,6	1,9	1,9	2,7	2,9	2,7	4,9	4,9	4,9	6	6	2,2	2,2	3	3,2	3	5,1	5,1	5,1	6,4	6,4

1) Le quantità di olio riportate sono approssimative ai fini dell'approvvigionamento. Le quantità esatte di olio da immettere nel riduttore sono definite dal livello.

Forme costruttive, quantità di olio e serbatoi

022A ... 710A

Forme costruttive (Esecuzione in uscita **... F..., ... A...**)

V3**

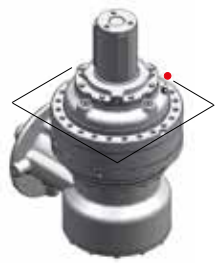

V31**

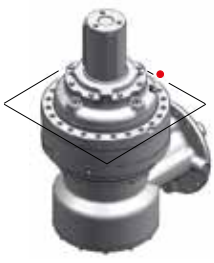

V32**

V33**

B5

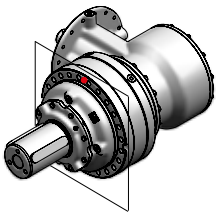

B51*

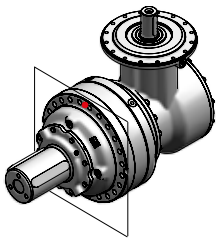

B52

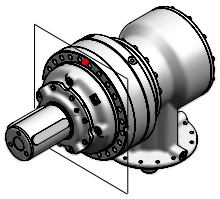

B53

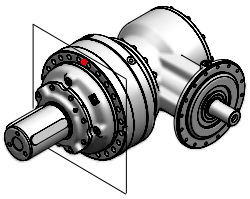

V1

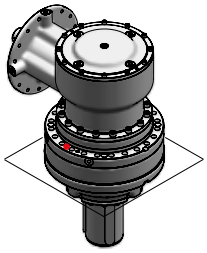

V11

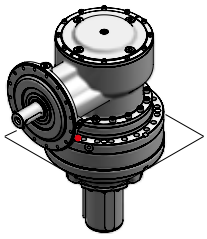

V12

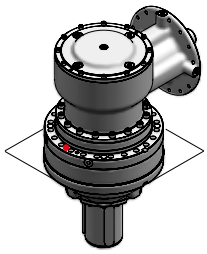

V13

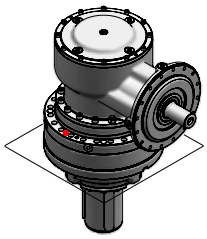

* A seconda della grand. motore, è richiesto il serb. di espansione (ved. pag. 6.24).
** A seconda dell'esec. uscita, è richiesto il serbatoio di espansione (ved. pag. 6.28).
● Foro di riferimento per l'individuazione della forma costruttiva.

Quantità di olio[1)] [l]

Q_R	2EB								3EB											4EB													
	022A	030A	031A	042A	043A	060A 061A	085A	125A	022A	030A	031A	042A	043A	060A 061A	085A	125A	180A	250A	355A	022A	030A	031A	042A	043A	060A 061A	085A	125A	180A	250A	355A	500A	710A
V3 ... V33	9,7	9	12,4	18,8	15,7	20	33,5	44	5,4	9,5	8,4	12,7	10,4	18,7	18,8	38	52	82	104	4,2	9,6	7,4	11,3	9	14	22,7	32	50	66	98	122	194
B5, B53	6	4,5	8,2	9,4	10,4	10	16,8	22	3,9	4,8	6,2	6,4	7,8	9,4	9,4	19	26	41	52	3,3	4,8	5,8	5,6	7	7	11,4	16	25	33	49	61	97
B51	12,1	9	16,5	18,8	20,8	20	33,5	44	7,9	9,5	12,5	12,7	15,5	18,7	18,8	38	52	82	104	6,6	9,6	11,5	11,3	14,1	14	22,7	32	50	66	98	122	194
B52	6	4,5	8,2	9,4	10,4	10	16,8	26	3,9	4,8	6,2	6,4	7,8	9,4	9,4	19	26	45	56	3,3	4,8	5,8	5,6	7	7	11,4	16	25	33	49	61	101
V1 ... V13	9,7	9	12,4	18,8	15,7	20	33,5	31	6,4	6,7	9,7	9,9	12,7	14	15,8	32	46	69	91	5,8	8,2	10,1	9,9	12,7	12,6	19,9	29	45	63	92	116	181

1) Le quantità di olio riportate sono approssimative ai fini dell'approvvigionamento. Le quantità esatte di olio da immettere nel riduttore sono definite dal livello.

Forme costruttive, quantità di olio e serbatoi

001A ... 021A

Forme costruttive[1] (Esecuzione in uscita ... P...)

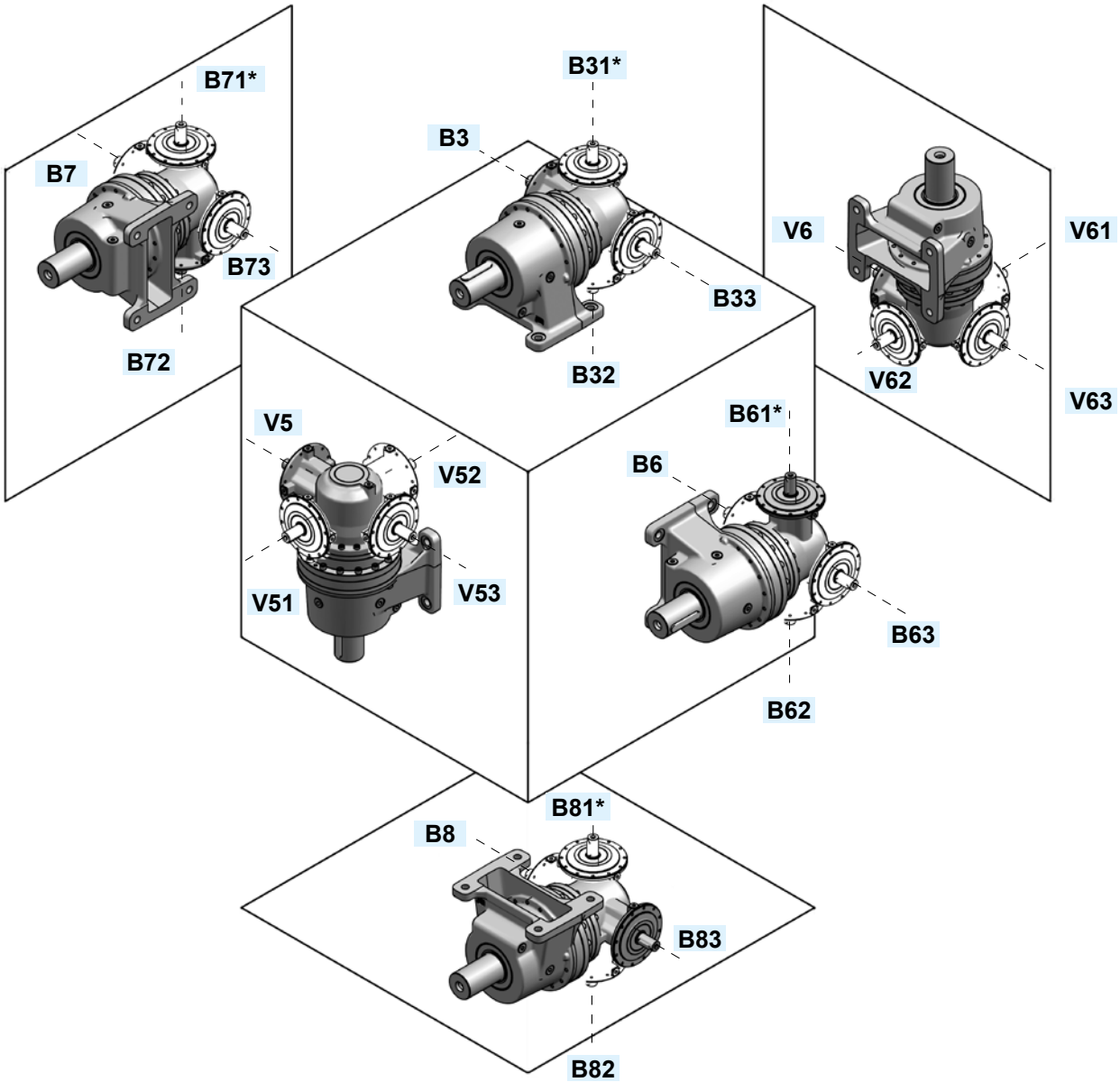

⋆ A seconda della grand. motore, è richiesto il serb. di espansione (ved. pag. 6.24).

Quantità di olio[1] [l]

Q_R	2EB										3EB										4EB									
	001A	002A	003A	004A	006A	009A	012A	015A	018A	021A	001A	002A	003A	004A	006A	009A	012A	015A	018A	021A	001A	002A	003A	004A	006A	009A	012A	015A	018A	021A
B3 ... B8	1,2	1,2	2	2	2	3,8	3,7	3,7	6,2	6,2	1,4	1,4	1,8	1,9	1,8	3,2	3,1	3,1	3,7	3,7	1,5	1,5	2	2	1,9	3	3	3	3,6	3,6
B33 ... B83	1,2	1,2	2	2	2	3,8	3,7	3,7	6,2	6,2	1,4	1,4	1,8	1,9	1,8	3,2	3,1	3,1	3,7	3,7	1,5	1,5	2	2	1,9	3	3	3	3,6	3,6
B31 ... B81	2,4	2,4	3,9	4,1	3,9	7,6	7,4	7,4	12,4	12,4	2,7	2,7	3,6	3,7	3,6	6,3	6,3	6,3	7,4	7,4	3,1	3,1	3,9	4,1	3,9	6	6	6	7,3	7,3
B32 ... B82	1,2	1,2	2	2	2	3,8	3,7	3,7	6,2	6,2	1,4	1,4	1,8	1,9	1,8	3,2	3,1	3,1	3,7	3,7	1,5	1,5	2	2	1,9	3	3	3	3,6	3,6
V5 ... V53	1,5	1,5	2,5	2,6	2,5	4,8	4,6	4,6	7,6	7,6	1,9	1,9	2,7	2,9	2,7	4,9	4,9	4,9	6	6	2,2	2,2	3	3,2	3	5,1	5,1	5,1	6,4	6,4
V6 ... V63	2	2	3,4	3,5	3,3	6,4	6,4	6,4	10,7	10,7	2,4	2,4	3	3,2	3	5,1	5,3	5,3	5,8	5,8	2,7	2,8	3,4	3,5	3,3	4,8	5	5	5,6	5,6

1) Le quantità di olio riportate sono approssimative ai fini dell'approvvigionamento. Le quantità esatte di olio da immettere nel riduttore sono definite dal livello.

Pagina bianca

Forme costruttive, quantità di olio e serbatoi

001A ... 021A
Posizione e tipologia tappi

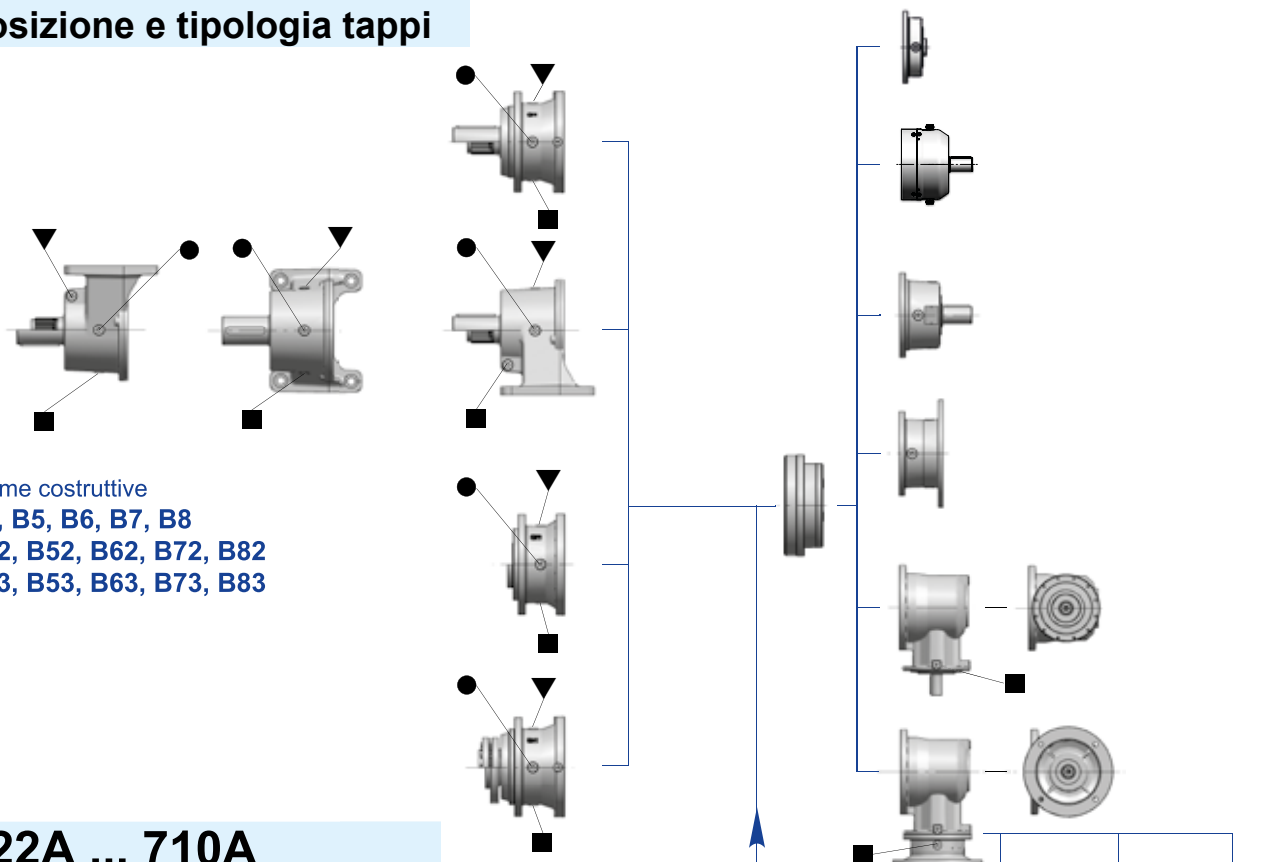

Forme costruttive
B3, B5, B6, B7, B8
B32, B52, B62, B72, B82
B33, B53, B63, B73, B83

022A ... 710A
Posizione e tipologia tappi

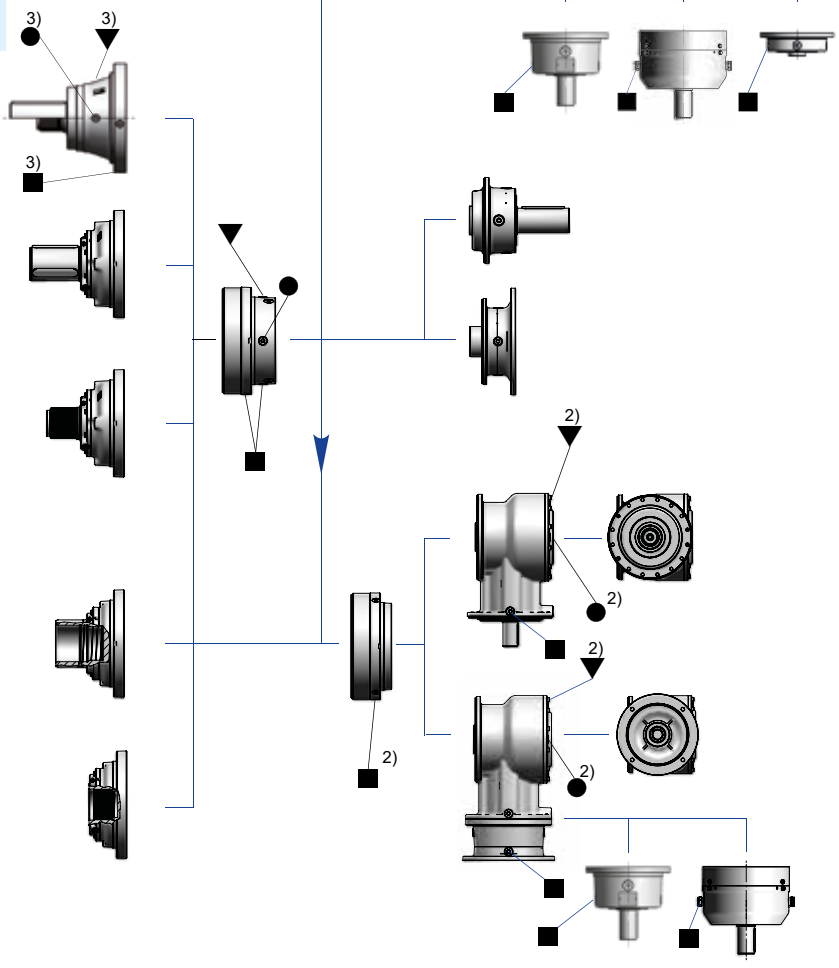

Forme costruttive
B5, B52, B53

- Tappo di carico con sfiato
- Tappo livello trasparente
- Tappo livello a sfioramento
- Tappo di scarico
- Serbatoio di espansione[1)]
- Gomito

1) Ved. pag. 6.24.
2) Solo per rotismo 2EB.
3) Solo per grand. 022A.

Forme costruttive, quantità di olio e serbatoi

001A ... 021A
Posizione e tipologia tappi

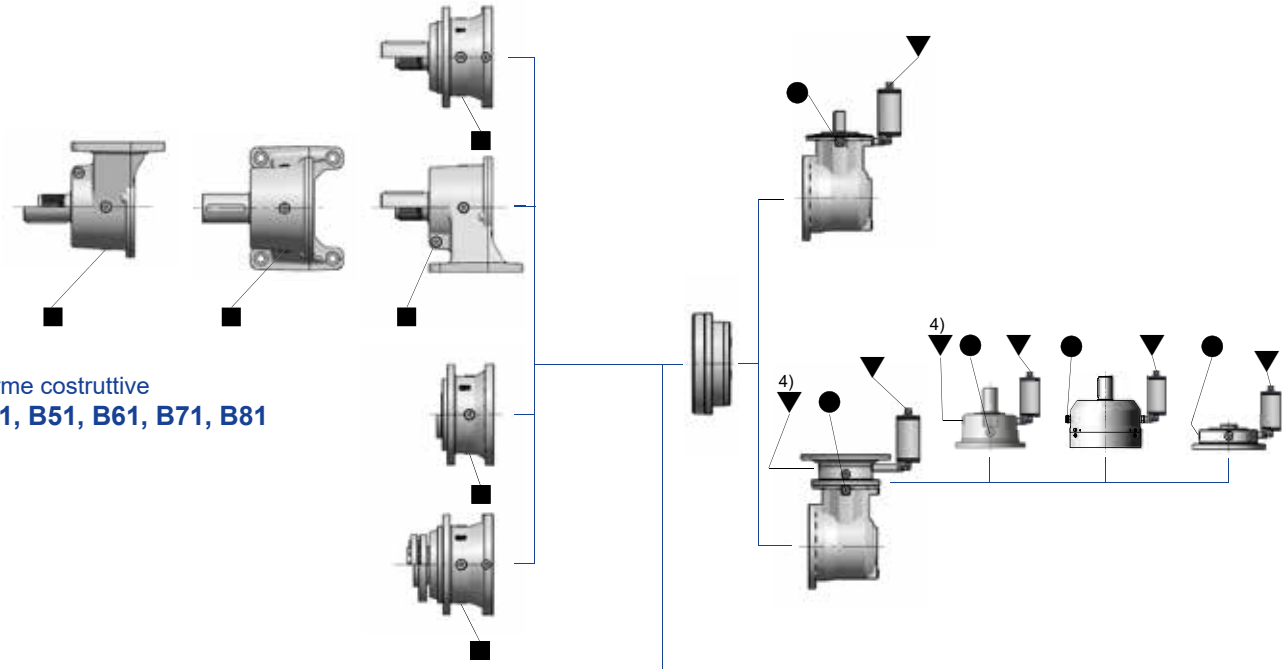

Forme costruttive
B31, B51, B61, B71, B81

022A ... 710A
Posizione e tipologia tappi

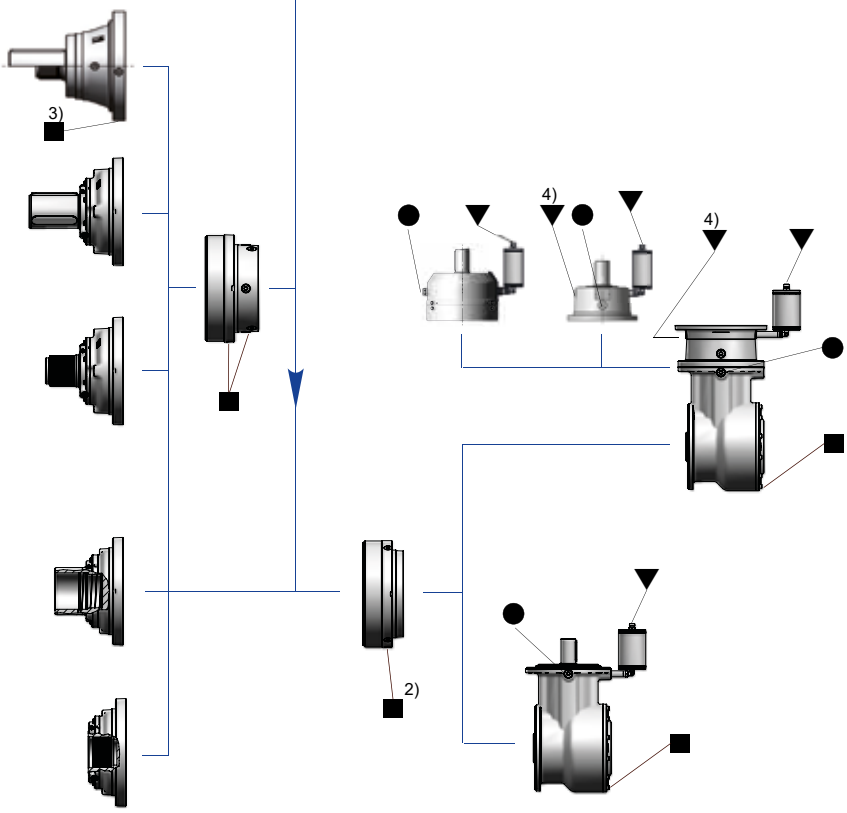

Forme costruttive
B51

1) Ved. pag. 6.24.
2) Solo per rotismo 2EB.
3) Solo per grand. 022A.
4) Qualora il serbatoio di espansione non sia necessario.

6

001A ... 021A

Posizione e tipologia tappi

Forme costruttive
V1, V11, V12, V13
V5, V51, V52, V53

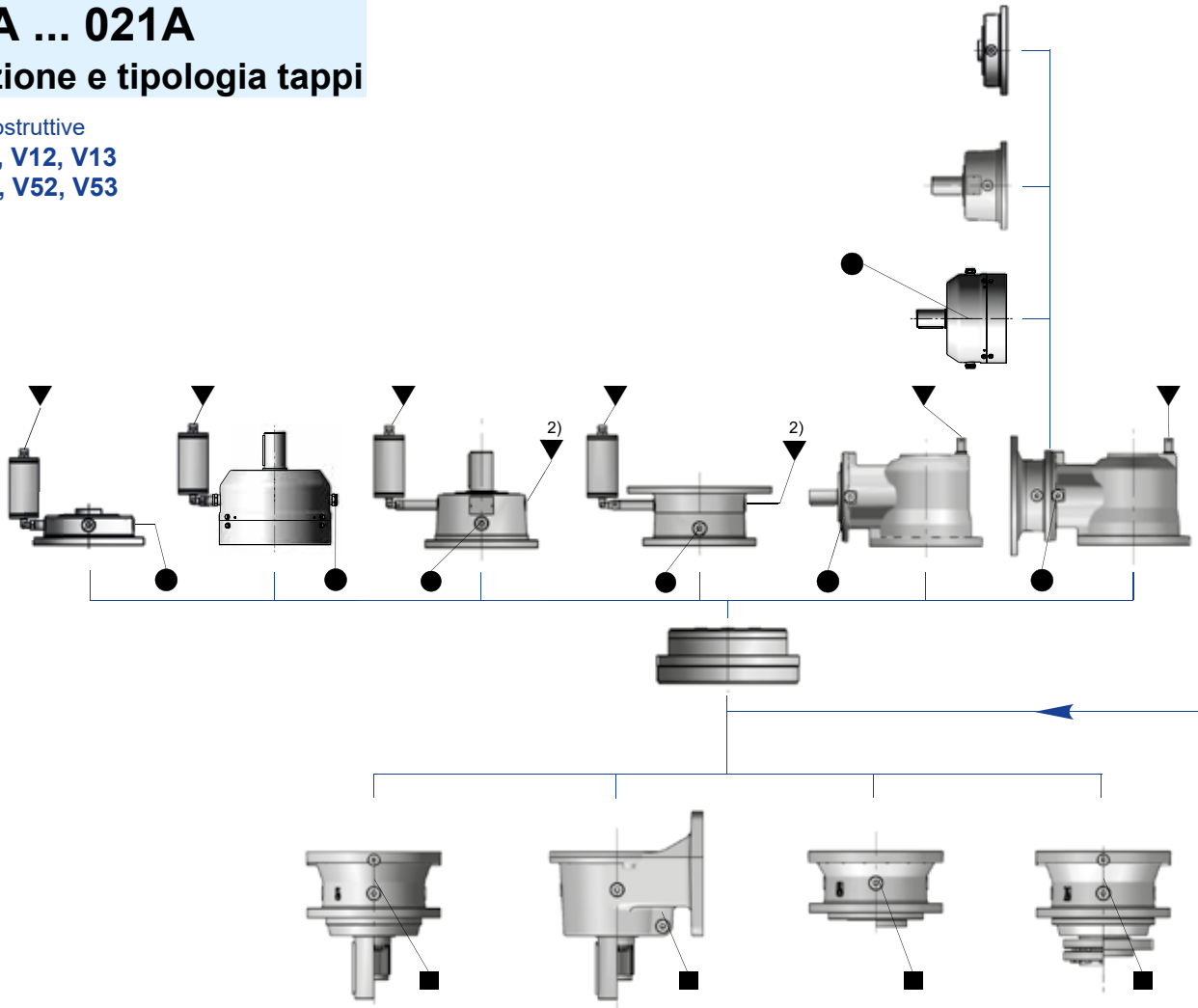

Forme costruttive
V3, V31, V32, V33
V6, V61, V62, V63

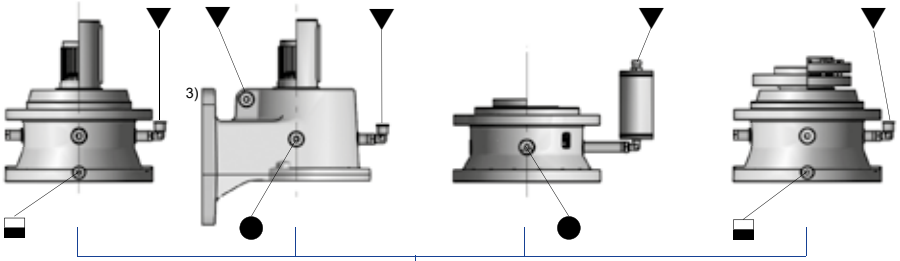

- Tappo di carico con sfiato
- Tappo livello trasparente
- Tappo livello a sfioramento
- Tappo di scarico
- Serbatoio di espansione[1)]
- Gomito

1) Ved. pag. 6.24.
2) Qualora il serbatoio di espansione non sia necessario.
3) Solo tappo di livello.

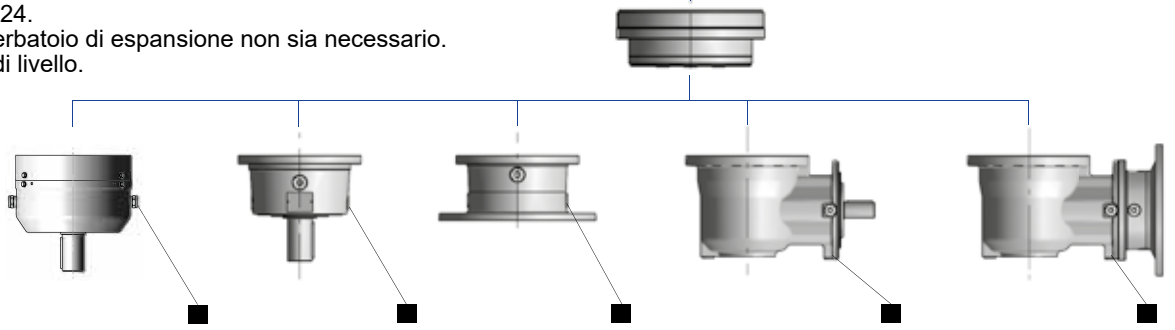

022A ... 710A
Posizione e tipologia tappi

Forme costruttive
V1, V11, V12, V13

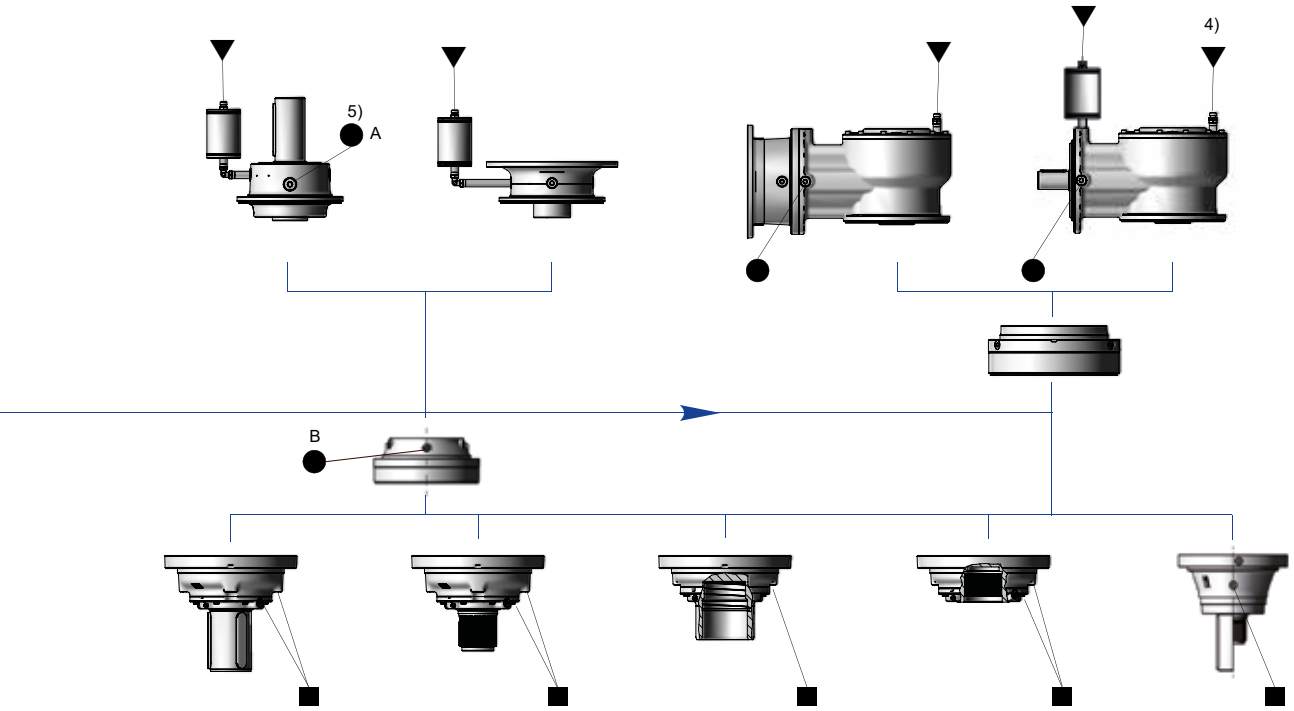

Forme costruttive
V3, V31, V32, V33

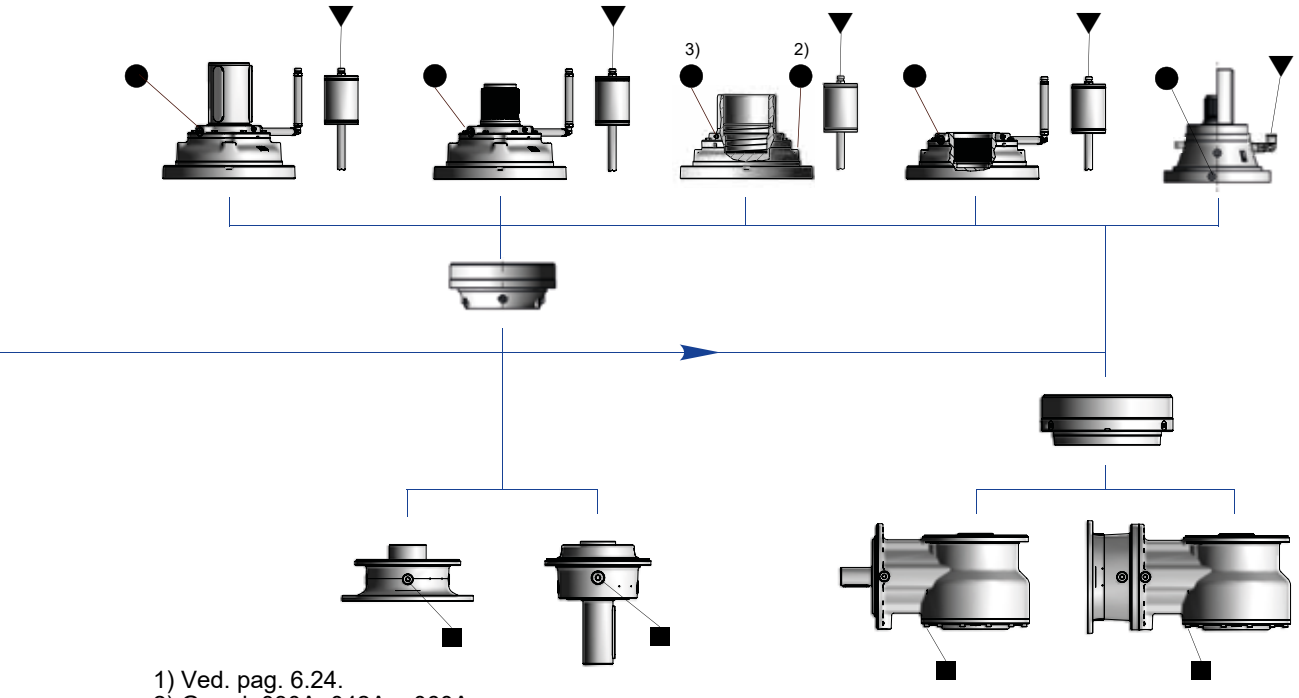

1) Ved. pag. 6.24.
2) Grand. 030A, 042A e 060A.
3) Grand. ≥ 085A.
4) Qualora il serbatoio di espansione non sia necessario.
5) In presenza del tappo di livello contrassegnato con A, B non presente.

Forme costruttive, quantità di olio e serbatoi

001A ... 021A - Dettagli lato uscita

Posizione e tipologia tappi

Le immagini indicano le posizioni dei vari tappi presenti sul riduttore. A seconda della grandezza del riduttore, si riportano nelle tabelle il numero e le dimensioni dei tappi (in pollici), nonché la distanza da un riferimento utile (asse riduttore, piano flangia, battuta albero lento, ecc.).

Nelle pagine seguenti è anche indicata la funzione di ogni tappo (carico, scarico, livello, ecc.) al variare dell'esecuzione e della forma costruttiva.

Normalmente il tappo di carico e sfiato sporge dalla sagoma del riduttore; nelle tabelle sono riportati gli ingombri massimi.

Nelle forme costruttive con asse lento verticale rivolto verso l'alto (V3 … V33; V6 … V63), il riduttore viene equipaggiato con un gomito per l'espansione dell'olio. Anche gli ingombri di quest'ultimo sono riportati nelle tabelle.

Grand.	C..., S..., H..., M...				
	A	A_1	B	P_A (n. 4)	P_B (n. 4)
001A	35	104	84	G3/8"	G1/8"
002A	35	104	84	G3/8"	G1/8"
003A	41,5	117	84,5	G3/8"	G1/4"
004A	50	117	109,5	G3/8"	G1/4"
006A	50	117	109,5	G3/8"	G1/4"
009A	51	145	122	G1/2"	G3/8"
012A	51	145	122	G1/2"	G3/8"
015A	55	149	122	G1/2"	G3/8"
018A, 021A	64	163	150,5	G1/2"	G1/2"

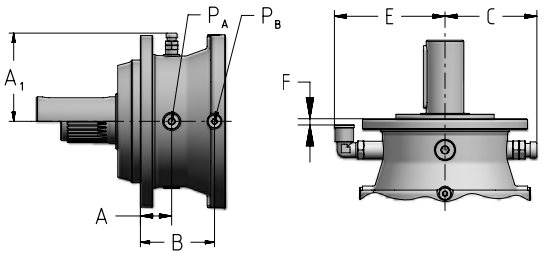

Grand.	C	E	F
001A ... 002A	106	127	2
003A	119	140	8,5
004A ... 006A	119	140	0,5
009A ... 015A	145	188	14
018A ... 021A	163	206	27

Grand.	Z..., K...		
	I	I_1	P_I (n. 4)
001A	42	113	G3/8"
002A	42	113	G3/8"
003A	41,5	117	G3/8"
004A	41,5	117	G3/8"
006A	41,5	117	G3/8"
009A	62	145	G1/2"
012A, 015A	62	145	G1/2"
018A, 021A	68,5	163	G1/2"

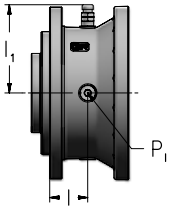

Grand.	C..., S...					
	L	L_1	M	M_1	P_L (n. 2)	P_M (n. 3)
001A	16,5	64	66	113	G3/8"	G3/8"
002A	16,5	64	66	113	G3/8"	G3/8"
003A	19,5	80,5	89,5	132	G3/8"	G3/8"
004A	19,5	80,5	89,5	132	G3/8"	G3/8"
006A	19,5	80,5	89,5	132	G3/8"	G3/8"
009A	23	95,5	99	155	G1/2"	G1/2"
012A, 015A	23	95,5	99	155	G1/2"	G1/2"
018A, 021A	25	113	126	178	G1/2"	G1/2"

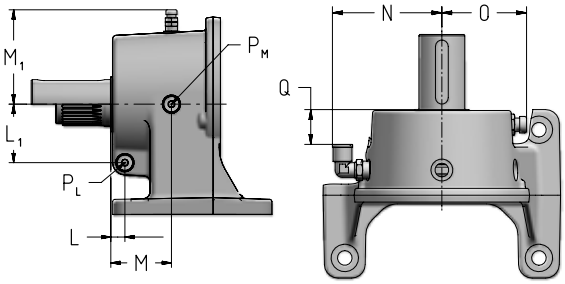

Grand.	N	O	Q
001A ... 002A	120	95	36,5
003A ... 006A	139	109	60
009A ... 015A	164	124	62
018A ... 021A	187	134	89

Forme costruttive, quantità di olio e serbatoi

022A, 031A, 043A - Dettagli lato uscita

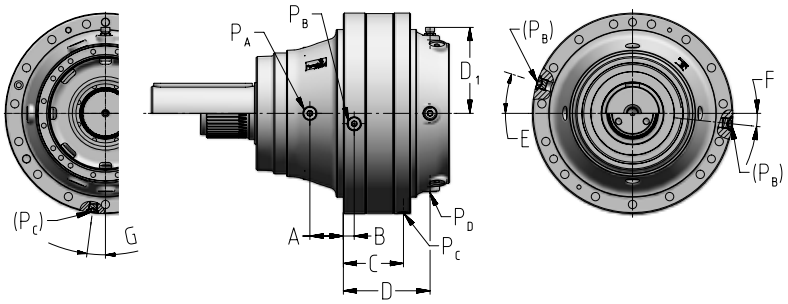

Grand.	A	B	C	$D^{1)}$	$D_1{}^{1)}$	E	F	G	P_A	P_B	P_C	$P_D{}^{1)}$
022A	48	21	–	–	–	7,5°	7,5°	–	n° 4 - G1/2"	n° 4 - G3/8"	–	–
031A	68	22	123	177	176	18°	6°	7,5°	n° 4 - G1/2"	n° 2 - G1/2"	n° 1 - G3/8"	n°4 - G1/2"
043A	83	22	130	185	176	20°	20°	7,5°	n° 4 - G1/2"	n° 2 - G1/2"	n° 1 - G3/8"	n°4 - G1/2"

1) Non disponibile con rotismo conico cilindrico.

030A, 042A, 060A, 085A, 125A ... 710A - Dettagli lato uscita

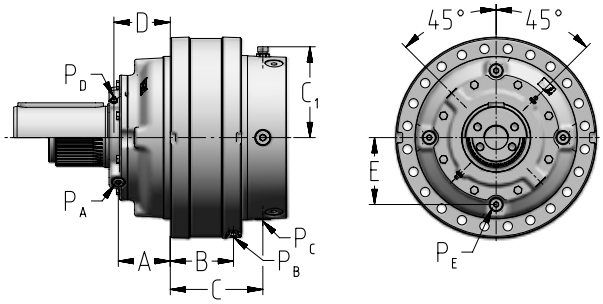

Grand.		A	B	$C^{1)}$	$C_1{}^{1)}$	D	E	P_A n° 2	P_B n° 1	$P_C{}^{1)}$ n° 4	P_D n° 2	P_E n° 4
030A	C, S	91	111	162,5	161	99	117,5	G3/8"	G3/8"	G1/2"	M10x1	G3/8"
	H	–	111	162,5	161	79	122,5	–	G3/8"	G1/2"	M10x1	G3/8"
	Z	69	111	162,5	161	79	122,5	G3/8"	G3/8"	G1/2"	M10x1	G3/8"
	T	67	111	162,5	161	80,5	122,5	G3/8"	G3/8"	G1/2"	M10x1	G3/8"
042A	C, S	106	120	175	176	116,5	140	G3/8"	G3/8"	G1/2"	M10x1	G1/2"
	H	–	120	175	176	85,5	142,5	–	G3/8"	G1/2"	M10x1	G1/2"
	Z	81	120	175	176	91,5	142,5	G3/8"	G3/8"	G1/2"	M10x1	G1/2"
	T	75,5	120	175	176	95,5	142,5	G3/8"	G3/8"	G1/2"	M10x1	G1/2"
060A	C, S	111	133,5	197,5	189	122	152,5	G3/8"	G3/8"	G1/2"	M10x1	G1/2"
	H	–	133,5	197,5	189	90	155	–	G3/8"	G1/2"	M10x1	G1/2"
	Z	83	133,5	197,5	189	94	155	G3/8"	G3/8"	G1/2"	M10x1	G1/2"
	T	78	133,5	197,5	189	100	155	G3/8"	G3/8"	G1/2"	M10x1	G1/2"
061A	Z	94	163	222,5	189	94	155	G3/8"	G3/8"	G1/2"	M10x1	G1/2"
085A	C, S	120	143	200	220	133	177,5	G3/8"	G1/2"	G3/4"	M10x1	G3/4"
	H, Z, T	101	143	200	220	114	180	G3/8"	G1/2"	G3/4"	M10x1	G3/4"
125A	C, S	175	157	226,5	239	188	197,5	G3/8"	G1/2"	G3/4"	M10x1	G3/4"
	H, Z, T	148	157	226,5	239	161	195	G3/8"	G1/2"	G3/4"	M10x1	G3/4"
180A	C, S	201,5	174,5	268,5	264	214,5	217,5	G3/8"	G1/2"	G1"	M10x1	G1"
	H, Z, T	174	174,5	268,5	264	194,5	220	G3/8"	G1/2"	G1"	M10x1	G1"
250A	C, S	217	198	296	297	230	245	G1/2"	G1/2"	G1"	M10x1	G1"
	H, Z, T	202	198	296	297	220	250	G1/2"	G1/2"	G1"	M10x1	G1"
355A	C, S	246,5	228,5	339,5	332	263	285	G3/4"	G3/4"	G1 - 1/4"	M10x1	G1 - 1/4"
	H, Z, T	212,5	228,5	339,5	332	229	285	G3/4"	G3/4"	G1 - 1/4"	M10x1	G1 - 1/4"
500A	C, S	274,5	248,5	367	367	293,5	315	G3/4"	G3/4"	G1 - 1/2"	G1/4"	G1 - 1/2"
	H, Z, T	235,5	248,5	367	367	254,5	315	G3/4"	G3/4"	G1 - 1/2"	G1/4"	G1 - 1/2"
710A	C, S	304,5	272,5	410	404	322,5	350	G1"	G1"	G1 - 1/2"	G1/4"	G1 - 1/2"
	H, Z	253,5	272,5	410	404	271,5	350	G1"	G1"	G1 - 1/2"	G1/4"	G1 - 1/2"

1) Non disponibile con rotismo conico cilindrico.

Forme costruttive, quantità di olio e serbatoi

001A ... 710A - Dettagli lato entrata

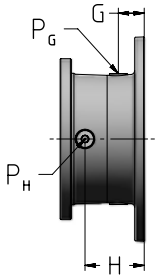

I...

1EL	2EL	3EL	4EL	2EB	3EB	4EB	IEC	G	H	P_G n° 2	P_H n° 2
001A ... 002A	001A ... 006A	001A ... 022A	001A ... 061A	001A ... 006A	001A ... 022A	001A ... 061A	71	20	20	G3/8”	G3/8”
							80	27	46,5		
							90	27	46,5		
							100	36	54,5		
							112	36	54,5		
							132	37	74,5		
							160	63	107,5		
							180	63	107,5		
003A ... 006A	009A ... 022A	030A ... 061A	085A ... 180A	009A ... 015A, 022A	030A ... 043A	085A ... 125A	100	40	70	G1/2”	G1/2”
							112	40	70		
							132	38	87		
							160	65,5	120		
							180	65,5	120		
							200	69,5	120		
009A ... 015A	030A ... 043A	085A ...125A	250A ... 355A	018A ... 021A, 030A	060A ... 085A	180A ... 250A	132	29,5	92,5	G1/2”	G1/2”
							160	50	118		
							180	50	118		
							200	50	118		
							225	76	148		
							250	76	148		
							280	76	148		
018A ... 021A	060A ... 061A	180A	500A	031A ... 061A	125A ... 180A	355A ... 500A	160	50	118	G1/2”	G1/2”
							180	50	118		
							200	50	118		
							225	76	148		
							250	76	148		
							280	76	148		
030A ... 043A	085A ... 125A	250A ... 355A	710A	085A, 125A	250A ... 355A	710A	160	58	–	G1/2” n° 4	–
							180	58	–		
							200	58	–		
							225	88	–		
							250	88	–		
							280	88	–		

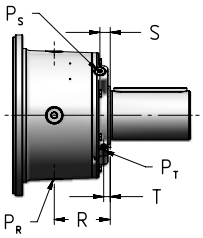

C...

1EL	2EL	3EL	4EL	2EB	3EB	4EB	R	S	T	P_R n° 2	P_S n° 2	P_T n° 2
001A ... 002A	001A ... 006A	001A ... 022A	001A ... 061A	001A ... 006A	001A ... 022A	001A ... 061A	48,5	21,5	–	G3/8”	G3/8”	–
003A ... 006A	009A ... 022A	030A ... 061A	085A ... 180A	009A ... 015A, 022A	030A ... 043A	085A ... 125A	67	28,5	–	G1/2”	G1/2”	–
009A ... 015A	030A ... 043A	085A ... 125A	250A ... 355A	018A ... 021A, 030A	060A ... 085A	180A ... 250A	81	29,5	–	G1/2”	G1/2”	–
018A ... 021A	060A ... 061A	180A	500A	031A ... 061A	125A ... 180A	355A ... 500A	84	29,5	–	G1/2”	G1/2”	–
030A ... 043A	085A ... 125A	250A ... 355A	710A	085A, 125A	250A ... 355A	710A	61	36	–	G3/4”	G3/4”	–
–	180A	500A	–	–	–	–	115	21	13,5	n° 4 – G3/4”	G3/8”	M10x1
–	250A	710A	–	–	–	–	115	21	13,5	n° 4 – G3/4”	G3/8”	M10x1
–	355A	–	–	–	–	–	137	24	13,5	n° 4 – G1”	G3/8”	M10x1
–	500A	–	–	–	–	–	128	24	13	n° 4 – G1”	G3/8”	M10x1
–	710A	–	–	–	–	–	137	30	17	n° 4 – G1”	G3/8”	M10x1

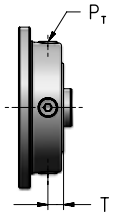

U...

1EL	2EL	3EL	4EL	2EB	3EB	4EB	T	P_T n° 4
001A ... 002A	001A ... 006A	001A ... 022A	001A ... 061A	001A ... 006A	001A ... 022A	001A ... 061A	37	G3/8”
003A ... 006A	009A ... 022A	030A ... 061A	085A ... 180A	009A ... 015A, 022A	030A ... 043A	085A ... 125A	23	G1/2”

6

001A ... 710A - Dettagli lato entrata

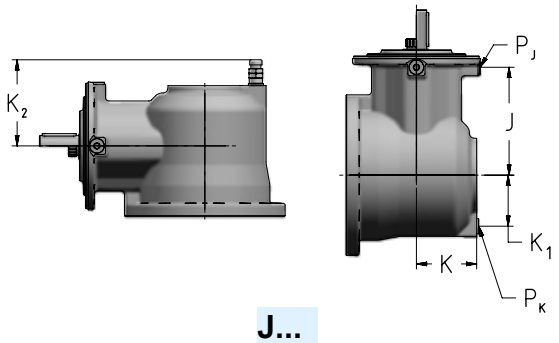

J...

2EB	3EB	4EB	J	K	K_1	K_2	P_J (n.3)	P_K
001A ... 002A	001A ... 006A	001A ... 022A	123,5	72,5	58	108	G3/8"	G3/8"
003A ... 006A	009A ... 022A	030A ... 061A	158,5	88,5	75	124	G3/8"	G3/8"
009A ... 015A, 022A	030A ... 043A	085A ... 125A	195	115	94	155	G1/2"	G1/2"
018A ... 021A	060A ... 061A	180A	244	138	115	178	G1/2"	G1/2"
030A	085A	250A	244	129	107,5	148	G1/2"	n° 4 - G1/2"
031A ... 061A	125A ... 180A	355A ... 500A	303	163	136	180	G1/2"	n° 4 - G1/2"
085A ... 125A	250A ... 355A	710A	407	142	170	212	n° 4 - G1/2"	n° 4 - G1/2"

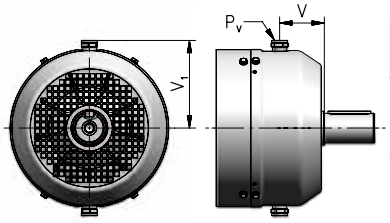

V...

1EL	2EL	3EL	4EL	2EB	3EB	4EB	V	V_1	P_V n° 2
001A ... 002A	001A ... 006A	001A ... 022A	001A ... 061A	001A ... 006A	001A ... 022A	001A ... 061A	64	137	G3/8"
003A ... 006A	009A ... 022A	030A ... 061A	085A ... 180A	009A ... 015A, 022A	030A ... 043A	085A ... 125A	73	144,5	G1/2"
009A ... 015A	030A ... 043A	085A ... 125A	250A ... 355A	018A ... 021A, 030A	060A ... 085A	180A ... 250A	82,5	163	G1/2"

Forme costruttive, quantità di olio e serbatoi

PB10 (001/002/C125/C160)

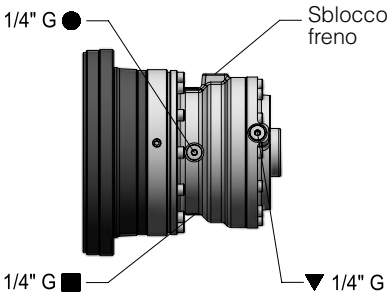

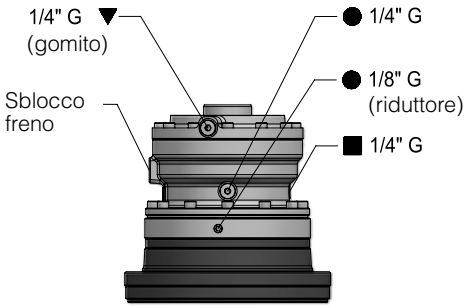

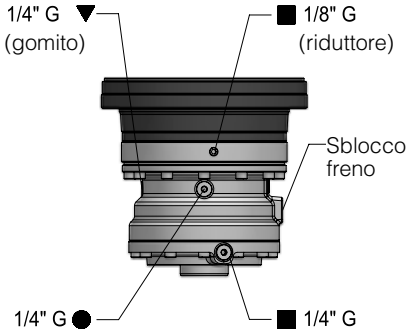

Quantità di olio [l]

1EL	2EL	3EL	4EL	2EB	3EB	4EB	Q_R B5	Q_R V1	Q_R V3
001A, 002A	001A…006A	001A…022A	001A…061A	001A…006A	001A…022A	001A…061A	0,09	0,06	0,16

PB10 (003/004/006/C200)

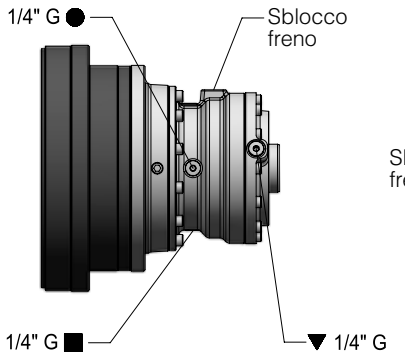

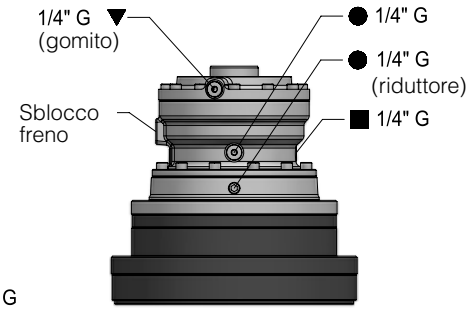

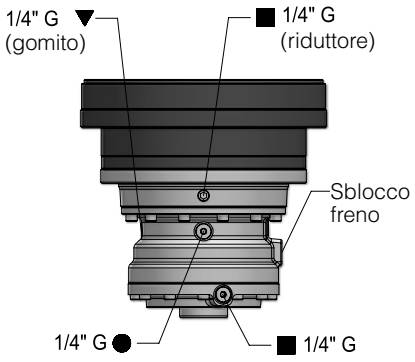

Quantità di olio [l]

1EL	2EL	3EL	4EL	2EB	3EB	4EB	Q_R B5	Q_R V1	Q_R V3
003A…006A	009A…022A	030A…061A	085A…180A	009A…015A, 022A	030A…043A	085A…125A	0,09	0,06	0,16

Forme costruttive, quantità di olio e serbatoi

PB30 (003/004/006/C200)

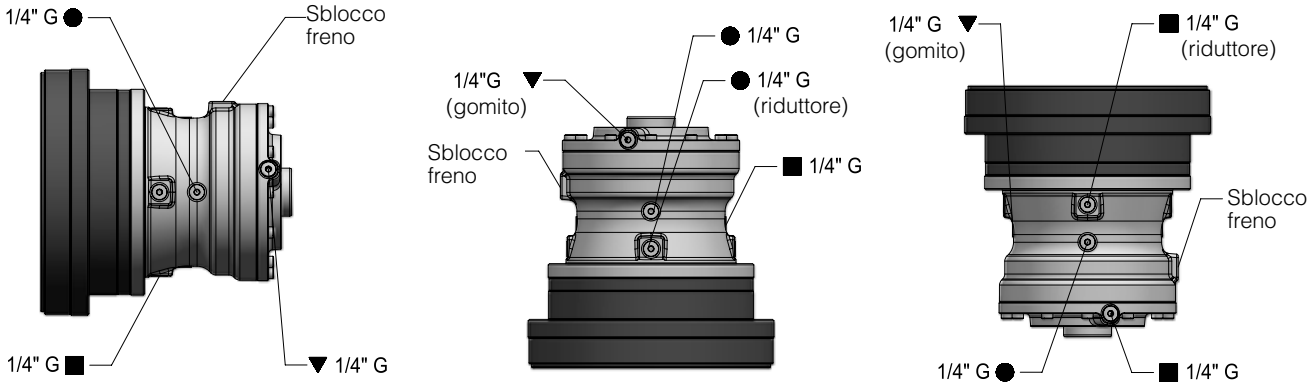

Quantità di olio [l]

1EL	2EL	3EL	4EL	2EB	3EB	4EB
003A…006A	009A…022A	030A…061A	085A…180A	009A…015A, 022A	030A…043A	085A…125A

Q_R		
B5	V1	V3
0,36	0,18	0,67

PB90 (009/012/015/C250)

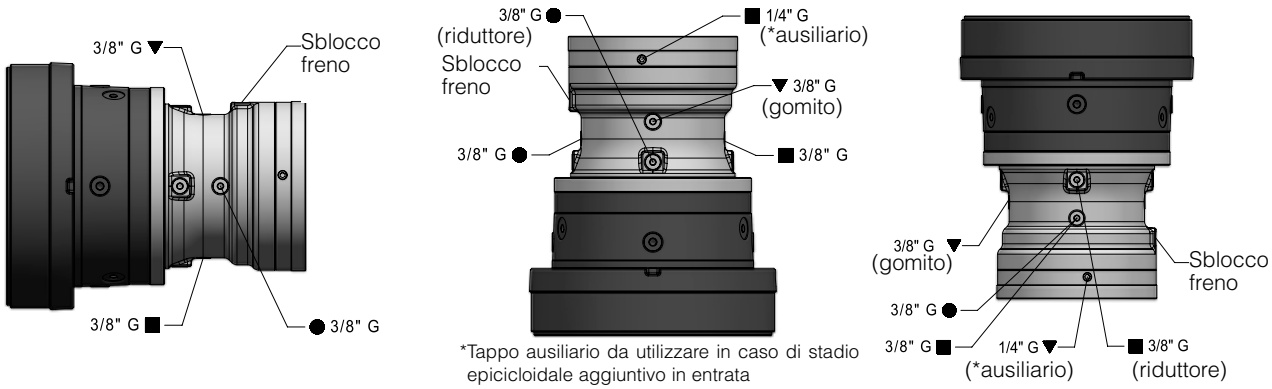

*Tappo ausiliario da utilizzare in caso di stadio epicicloidale aggiuntivo in entrata

Quantità di olio [l]

1EL	2EL	3EL	4EL	2EB	3EB	4EB
009A…015A	030A…043A	085A…125A	250A, 355A	018A, 021A, 030A	060A…085A	180A, 250A

Q_R		
B5	V1	V3
0,48	0,24	0,90

Quantità di olio [l]

Per la forma costruttiva B5 la quantità di olio esatta da immettere nel freno è definita dal livello.

Per le forme costruttive V1, V3 devono essere utilizzate le quantità di olio indicate nelle tabelle.

Forme costruttive, quantità di olio e serbatoi

001A ... 710A - Dettagli lato entrata

Serbatoi di espansione

Per alcune forme costruttive può essere necessario montare un serbatoio esterno per consentire al lubrificante la sua naturale espansione termica.

Nelle tabelle seguenti si riportano i casi in cui è necessario il serbatoio di espansione e gli ingombri relativi alle diverse posizioni di montaggio del serbatoio sul riduttore.

Il serbatoio non è fornito, se non diversamente indicato. Per ordinarlo, aggiungere alla designazione del riduttore il codice di esecuzione speciale del serbatoio di espansione indicato in tabella.

In presenza di unità di raffreddamento integrate, dispositivo antiretro, contattarci.

Forme costruttive
V1, V5

C...

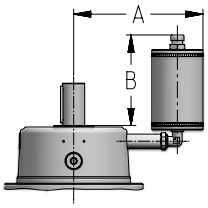

V1, V5 coassiali (C..x..)

1EL	2EL	3EL	4EL	A	B	Cod.
–	001A ... 006A	001A ... 006A	001A ... 006A	184	125	**ET03L**
–	009A ... 022A	–	–	228	118	**ET03L**
–	–	009A ... 022A	009A ... 030A	193	152	**ET06L**
–	030A	–	–	246	146	**ET03L**
–	–	030A	–	231	138	**ET06L**
030A ...043A	–	–	–	283	171	**ET12L**
–	031A ... 042A	–	–	250	137	**ET06L**
–	043A	–	–	281	177	**ET12L**
–	–	031A ... 061A	–	241	178	**ET12L**
–	–	–	031A ... 061A	234	192	**ET12L**
–	060A - 061A	–	–	281	177	**ET12L**
–	085A	–	–	347	323	**ET24L**
		085A		281	177	**ET12L**
–	–	–	085A	292	330	**ET24L**
–	125A ... 710A	125A ... 710A	125A ... 710A		customer	

U...

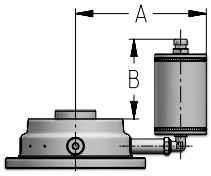

V1, V5 coassiali (U)

1EL	2EL	3EL	4EL	A	B	Cod.
001A ... 002A	001A ... 006A	001A ... 006A	001A ... 006A	246	109	**ET03L**
003A ... 006A	–	–	–	253	123	**ET03L**
–	–	009A ... 022A	009A ... 022A	256	136	**ET06L**
–	009A ... 022A	030A	–	257	144	**ET06L**
–	–	–	030A ... 061A	297	176	**ET12L**
–	–	031A ... 061A	–	266	184	**ET12L**
–	–	–	085A	296	336	**ET24L**
–	–	–	125A ... 180A		customer	

J...

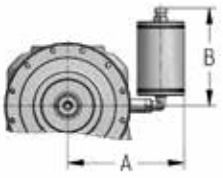

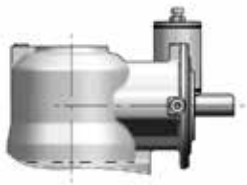

V1 - V1... , V5 - V5... ortogonali (J.. x..)

2EB	3EB	4EB	A	B	Cod.
–	–	031A ... 042A	173	146	**ET03L**
–	–	043A ... 061A	212	173	**ET06L**
–	–	085A	222	146	**ET03L**
–	–	125A	265	207	**ET12L**
–	180A	–	302	167	**ET06L**
–	–	180A	288	207	**ET12L**
–	–	250A ... 500A		customer	

C...

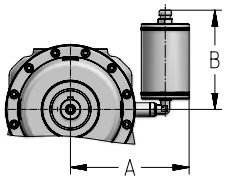

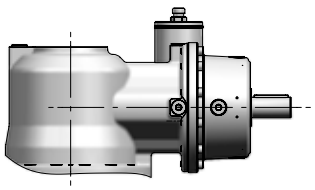

V1 - V1... , V5 - V5... ortogonali (C.. x..)

2EB	3EB	4EB	A	B	Cod.
–	–	043A ... 061A	173	146	**ET03L**
–	–	125A	256	167	**ET06L**
–	–	180A	278	167	**ET06L**
–	–	250A ... 710A		customer	

U...

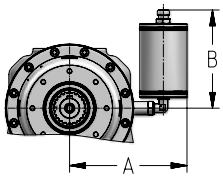

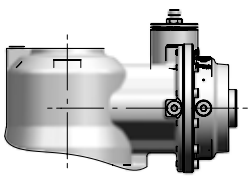

V1 - V1... , V5 - V5... ortogonali (U)

2EB	3EB	4EB	A	B	Cod.
–	–	043A ... 061A	173	146	**ET03L**
–	–	125A	265	207	**ET12L**

6

Forme costruttive, quantità di olio e serbatoi

Forme costruttive

B31, B51, B61, B71, B81

J...

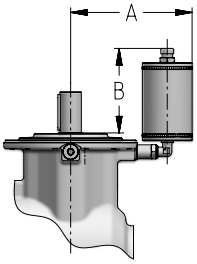

B31, B51, B61, B71, B81 ortogonali (J..x..)

2EB	3EB	4EB	A	B	CODE
001A ... 006A	001A ... 006A	001A ... 006A	212	146	**ET06L**
009A ... 015A	–	–	265	180	**ET12L**
–	009A ... 022A	009A ... 030A	222	186	**ET12L**
018A ... 030A	–	–	288	173	**ET12L**
–	030A	–	265	180	**ET12L**
–	031A ... 043A	–	265	332	**ET24L**
031A ... 042A	–	–	312	326	**ET24L**
–	–	031A ... 061A	222	338	**ET24L**
043A ... 061A	060A ... 180A	085A ... 500A		cliente	

C...

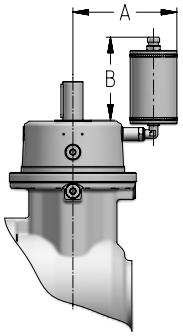

B31, B51, B61, B71, B81 ortogonali (C..x..)

2EB	3EB	4EB	A	B	CODE
001A ... 002A	001A ... 002A	001A ... 002A	184	125	**ET03L**
003A ... 006A	003A ... 015A	003A ... 015A	193	152	**ET06L**
009A ... 015A	–	–	241	178	**ET12L**
018A ... 021A	–	–	281	177	**ET12L**
–	018A ... 022A	018A ... 042A	234	192	**ET12L**
022A	030A ... 042A	–	241	178	**ET12L**
030A	–	–	250	137	**ET06L**
031A ... 061A	–	–	341	329	**ET24L**
–	043A	–	292	330	**ET24L**
–	060A ... 085A	–	311	329	**ET24L**
–	–	043A ... 061A	234	344	**ET24L**
085A ... 125A	125A ... 355A	085A ... 710A		cliente	

U...

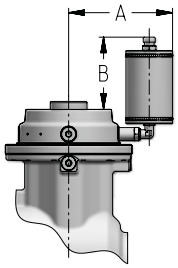

B31, B51, B61, B71, B81 ortogonali (U)

2EB	3EB	4EB	A	B	CODE
001A ... 006A	001A ... 006A	001A ... 006A	212	146	**ET06L**
009A ... 015A	–	–	265	180	**ET12L**
–	009A ... 022A	009A ... 030A	222	186	**ET12L**
–	030A	–	265	180	**ET12L**
–	031A ... 043A	–	265	332	**ET24L**
–	–	031A ... 061A	222	338	**ET24L**
–	–	085A ... 125A		cliente	

6

Capacità del serbatoio di espansione [l]	V1, V5						B31, B51, B61, B71						
	coassiali				ortogonali		ortogonali						
	(C..x..)			(U)	(J..x..)	(C..x..)	(J..x..)			(C..x..)			(U)
	2EL	3EL	4EL	4EL	4EB	4EB	2EB	3EB	4EB	2EB	3EB	4EB	4EB
043	–	–	–	–	–	–	3,1	–	–	–	–	–	–
060	–	–	–	–	–	–	3,0	2,8	–	–	–	–	–
061	–	–	–	–	–	–	3,2	3,0	–	–	–	–	–
085	–	–	–	–	–	–	–	2,8	3,4	5,0	–	3,1	3,4
125	4,0	3,4	4,0	4,3	–	–	–	5,7	4,8	6,6	5,2	4,5	4,8
180	6,3	5,5	6,0	6,2	–	–	–	7,7	7,4	–	7,1	6,9	–
250	8,9	9,2	9,5	–	6,0	5,0	–	–	9,8	–	12,1	9,3	–
355	12,9	13,0	13,4	–	7,7	6,4	–	–	14,6	–	15,6	14,0	–
500	16,7	17,3	17,4	–	11,3	10,0	–	–	18,2	–	–	17,6	–
710	24,3	24,8	26,3	–	13,6	–	–	–	–	–	–	29,0	–

Forme costruttive, quantità di olio e serbatoi

Forme costruttive
V1, V5

I...

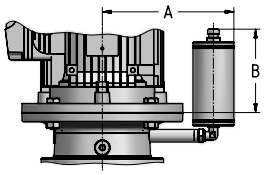

V1 , V5 coassiali (I..x..)							
1EL	2EL	3EL	4EL	Motore	A	B	Cod.
001A … 002A	001A … 006A	001A … 006A	001A … 006A	71	158	126	**ET03L**
				80, 90	180	119	**ET03L**
–	003A … 006A			100, 112	216	110	**ET03L**
		003A … 006A	003A … 006A	132	246	109	**ET03L**
–	–	009A … 022A	009A … 022A	71	198	153	**ET06L**
				80, 90	221	146	**ET06L**
				100, 112	225	137	**ET06L**
				132	256	136	**ET06L**
–	009A … 022A	–	–	100, 112	201	106	**ET03L**
				132	231	108	**ET03L**
–	–	030A	–	100, 112	234	127	**ET06L**
				132	256	129	**ET06L**
–	031A … 043A	–	–	132	254	137	**ET06L**
–	–	031A … 061A	–	100, 112	244	167	**ET12L**
				132	265	169	**ET12L**
				160, 180	315	101	**ET06L**
				200	315	97	**ET06L**
		–	030A … 042A	71	207	193	**ET12L**
				80, 90	230	186	**ET12L**
				100, 112	265	177	**ET12L**
				132	265	176	**ET12L**
				160, 180	287	110	**ET06L**
		–	043A … 061A	71	207	345	**ET24L**
				80, 90	230	338	**ET24L**
				100, 112	265	177	**ET12L**
				132	265	176	**ET12L**
				160, 180	296	150	**ET12L**
		085A	–	160, 180	275	117	**ET06L**
				200	335	117	**ET06L**
				225	335	91	**ET06L**
				250, 280	387	91	**ET06L**
		–	085A	100, 112	244	319	**ET24L**
				132	295	321	**ET24L**
				160, 180	325	141	**ET12L**
				200	325	137	**ET12L**
–	125A	–	–	160, 180	340	149	**ET12L**
				200	340	149	**ET12L**
				225	340	119	**ET12L**
				250, 280	391	119	**ET12L**
–	–	125A	–	132	cliente		
				160, 180	315	309	**ET24L**
				200	315	309	**ET24L**
				225	345	283	**ET24L**
				250, 280	397	283	**ET24L**
		–	125A … 180A	100, 112	cliente		
				132			
				160, 180			
				200			
		180A … 355A	–	160, 180	cliente		
				200			
				225			
				250, 280			
		–	250A … 355A	132	cliente		
				160, 180			
				200			
				225			
				250, 280			
			500A … 710A	160, 180	cliente		
				200			
				225			
				250, 280			

6

Forme costruttive, quantità di olio e serbatoi

Forme costruttive

B31, B51, B61, B71, B81

I...

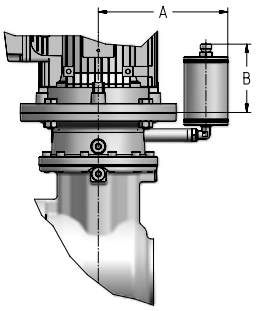

B31, B51, B61, B71, B81 ortogonali (I..x..)						
2EB	**3EB**	**4EB**	**Motore**	**A**	**B**	**Cod.**
001A … 006A	001A … 006A	001A … 006A	71	198	153	**ET06L**
			80, 90	221	146	**ET06L**
			100, 112	216	110	**ET03L**
			132	246	109	**ET03L**
–	009A … 022A	009A … 022A	71	207	193	**ET12L**
			80, 90	230	186	**ET12L**
			100, 112	265	177	**ET12L**
			132	256	136	**ET06L**
			160, 180	277	83	**ET03L**
009A ... 015A	–	–	100, 112	234	127	**ET06L**
			132	256	129	**ET06L**
018A, 021A			132	285	177	**ET12L**
022A			132	265	169	**ET12L**
030A			132	250	117	**ET03L**
–	030A … 042A	–	100, 112	244	167	**ET12L**
			132	265	169	**ET12L**
			160, 180	315	101	**ET06L**
			200	315	97	**ET06L**
–	–	030A … 042A	100, 112	265	177	**ET12L**
			132	265	176	**ET12L**
			160, 180	287	110	**ET06L**
042A … 061A	–	–	160, 180	345	157	**ET12L**
			200	345	157	**ET12L**
			225	345	131	**ET12L**
			250, 280	397	131	**ET12L**
–	043A	–	100, 112	244	319	**ET24L**
			132	295	321	**ET24L**
			160, 180	325	141	**ET12L**
			200	325	137	**ET12L**
–	–	043A … 061A	71	207	345	**ET24L**
			80, 90	230	338	**ET24L**
			100, 112	265	329	**ET24L**
			132	297	328	**ET24L**
			160, 180	296	150	**ET12L**
085A … 125A	–	–	160, 180	cliente		
			200			
			225			
			250, 280			
–	060A … 085A	–	132	315	329	**ET24L**
			160, 180	345	157	**ET12L**
			200	345	157	**ET12L**
			225	345	131	**ET12L**
			250, 280	397	131	**ET12L**
–	–	085A	100, 112	244	319	**ET24L**
			132	295	321	**ET24L**
			160, 180	295	293	**ET24L**
			200	325	289	**ET24L**
–	125A … 355A	–	160, 180	cliente		
			200			
			225			
			250, 280			
–	–	125A	100, 112	cliente		
			132			
			160, 180			
			200			
–	–	180A … 250A	132	cliente		
			160, 180			
			200			
			225			
			250, 280			
–	–	355A … 710A	160, 180	cliente		
			200			
			225			
			250, 280			

Forme costruttive, quantità di olio e serbatoi

Capacità del serbatoio di espansione [l]		V1, V5 coassiali (l..x..)		B31, B51, B61, B71 ortogonali (l..x..)		
	Motore	3EL	4EL	2EB	3EB	4EB
085	160, 180			4,2		
	200	–	–	4,2	–	–
	225			4,1		
	250, 280			4,2		
125	100, 112	–	3,9	–	–	4,4
	132	3,1	3,9	–	–	4,3
	160, 180	–	3,4	5,8	3,8	3,8
	200	–	3,4	5,8	3,8	3,9
	225	–	–	5,7	3,8	–
	250, 280	–	–	5,8	3,8	–
180	100, 112	–	5,9		–	–
	132	–	5,8		–	6,5
	160, 180	4,2	5,3	–	5,8	5,9
	200	4,2	5,4		5,8	5,6
	225	4,1	–		5,7	5,5
	250, 280	4,1	–		5,7	5,6
250	132	–	8,7		–	8,9
	160, 180	6,7	7,8		11,3	8,0
	200	6,7	7,8	–	11,4	8,0
	225	6,7	7,7		11,3	7,9
	250, 280	6,7	7,8		11,4	8,0
355	132	–	12,6		–	–
	160, 180	10,6	11,7		14,8	12,7
	200	10,6	11,7	–	14,8	12,7
	225	10,6	11,6		14,7	12,6
	250, 280	10,6	11,7		14,8	12,6
500	160, 180		15,7			16,3
	200	–	15,7	–	–	16,3
	225		15,6			16,2
	250, 280		15,6			16,2
710	160, 180		24,2			28,1
	200	–	24,2	–	–	28,1
	225		24,2			28,0
	250, 280		24,2			28,1

6

Forme costruttive

V3, V31, V32, V33

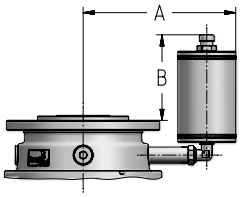

Grand.	A	B	Cod.
001A ... 002A	184	105	ET03L
003A ... 006A	229	132	ET06L
009A ... 015A	242	105	ET06L
018A ... 021A	296	139	ET12L

Opzioni uscita
Z..., K...

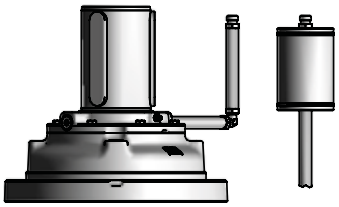

Grand.	Cod.						
	1EL	2EL	3EL	4EL	2EB	3EB	4EB
030A	ET06L	ET06L	ET06L	ET06L	ET06L	ET12L	ET12L
042A	ET06L	ET12L	ET12L	ET12L	ET24L	ET12L	ET12L
060A	–	ET12L	ET12L	ET12L	ET24L	ET24L	ET12L
085A	–	ET12L	ET12L	ET12L	cliente	ET24L	ET24L
125A	–	ET24L	ET24L	cliente	cliente		
180A	–				–		
250A	–				–	cliente	
355A	–		cliente		–		
500A	–				–		
710A	–				–		

Opzioni uscita
C..., S..., H..., Z..., T...

Nota: Le tubazioni non sono incluse.

Serbatoi

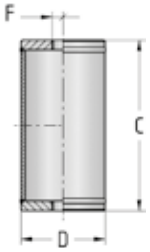

Litri	D	C	F	Cod.
0,3	70	110	G3/8"	ET03L
0,6	89	130	G1/2"	ET06L
1,2	108	170	G1/2"	ET12L
2,4	108	322	G1/2"	ET24L
9,6	203	420	G1"	ET96L *

*: Il foro filettato sul fondo è decentrato rispetto all'asse del serbatoio di espansione. Ulteriori dettagli a richiesta.

Pagina bianca

7

Entrate, opzioni e sistemi di raffreddamento

Indice

7.1	Flange in entrata motore idraulico	7.2
7.2	Dimensioni flangia in entrata motore idraulico	7.3
7.3	NEMA	7.6
7.3.1	Flange in entrata per motori NEMA	7.6
7.3.2	Adattatori NEMA C-Face	7.7
7.4	Dispositivo antiretro	7.8
7.5	Opzioni lato entrata	7.9
7.6	Sistemi di raffreddamento	7.10
7.7	Unità autonome di raffreddamento	7.11
7.8	Serie PB - Freni di stazionamento	7.13
7.9	Tappo scarico olio	7.18
7.10	Sonda temperatura olio Pt100	7.19
7.11	Sonda temperatura olio con scatola morsettiera e trasduttore amperometrico 4 ÷ 20 mA	7.19
7.12	Valvola di sfiato	7.20
7.13	Limitatore meccanico di momento torcente MLA su albero in entrata	7.20
7.14	Riduttori in esecuzione ATEX II 2 GD e 3 GD	7.22
7.15	Verniciatura opzionale	7.23
7.16	Braccio di reazione [Opzioni disponibili a richiesta]	7.24
7.16.1	Braccio di reazione asimmetrico senza cuscinetto sferico (grand. 001-021)	7.24
7.16.2	Braccio di reazione asimmetrico con cuscinetto sferico (grand. 030-710)	7.25
7.16.3	Piede del braccio di reazione asimmetrico	7.26
7.16.4	Fissaggio dinamico del braccio di reazione per flessibilità di sistema	7.27
7.17	Gruppi combinati EP+G [Opzioni disponibili a richiesta]	7.28

Entrate, opzioni e sistemi di raffreddamento

7.1

Dimensioni flangia motore idraulico in entrata

Le entrate per motore idraulico disponibili sono indicate nelle tabelle in basso.
È importante controllare sempre le dimensioni di accoppiamento nelle pagine seguenti.
A richiesta è disponibile un'ampia gamma di soluzioni.

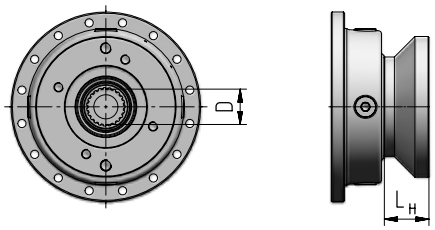

Marca	PARKER dimensione L_H																				
Modello	F11		F12										TE-TJ-TF					TF-TG			
Grand.	10 - 19	14 - 19	30	30	30	40 - 60	40 - 60	60	90	90	90	125	-	-	-	-	-	-	-	-	-
D	16/32-13T	25,4	25,4	16/32-13T	30x2x14	31,75	12/24-14T	35x2x16	40	12/24-17T	40x2x18	45x2x21	25	25,4	25,4	1" 6B	1" 6B	31,75	31,75	32	12/24-14T
Codice	UH SB3	UH SB13	UH SB13	UH SB3	UH IB1	UH SC6	UH SC4	UH IC2	UH ID4	UH SC5	UH ID2	UH IE1	UH SA1	UH SA11	UH SA13	UH SA10	UH SA2	UH SA12	UH SA6	UH SA5	UH SA4
001A ... 006A 1EL ... 4EL 2EB ... 4EB	56	48	48	56	42	39,5	39,5	53	128	39,5	98	111	35	47	47	35	35	47	47	47	47
009A ... 015A 2EL ... 4EL 2EB ... 4EB	56	48	48	56	42	39,5	39,5	53	128	39,5	98	111	35	47	47	35	35	47	47	47	47
018A ... 021A 2EL ... 4EL 3EB, 4EB	56	48	48	56	42	39,5	39,5	53	128	39,5	98	111	35	47	47	35	35	47	47	47	47
022A 2EL ... 4EL 2EB ... 4EB	56	48	48	56	42	39,5	39,5	53	128	39,5	98	111	35	47	47	35	35	47	47	47	47
030A ... 043A 3EL, 4EL 3EB, 4EB	56	48	48	56	42	39,5	39,5	53	128	39,5	98	111	35	47	47	35	35	47	47	47	47
060A ... 061A 3EL, 4EL 4EB	56	48	48	56	42	39,5	39,5	53	128	39,5	98	111	35	47	47	35	35	47	47	47	47
085A ... 180A 4EL 085A ... 125A 4EB	56	48	48	56	42	39,5	39,5	53	128	39,5	98	111	35	47	47	35	35	47	47	47	47

Marca	BOSCH REXROTH dimensione L_H												
Modello	A2FM												
Grand.	56,63	80,90	80,90	80,90	107,125	160,180	10,12,16	10,12,16	10,12,16	10,12,16	23,28,32	23,28,32	45,56
D	35x2x16	40	35x2x16	40x2x18	45x2x21	50x2x24	20	25	20x1,25x14	25x1,25x18	25	30x2x14	30x2x14
Codice	UH IC2	UH ID4	UH ID1	UH ID2	UH IE1	UH IF1	UH IA1	UH IA2	UH IA3	UH IA4	UH IB6	UH IB1	UH IC1
001A ... 006A 1EL ... 4EL 2EB ... 4EB	53	128	53	98	111	116	40	40	40	40	54,5	42	53
009A ... 015A 2EL ... 4EL 2EB ... 4EB	53	128	53	98	111	116	40	40	40	40	54,5	42	53
018A ... 021A 2EL ... 4EL 3EB, 4EB	53	128	53	98	111	116	40	40	40	40	54,5	42	53
022A 2EL ... 4EL 2EB ... 4EB	53	128	53	98	111	116	40	40	40	40	54,5	42	53
030A ... 043A 3EL, 4EL 3EB, 4EB	53	128	53	98	111	116	40	40	40	40	54,5	42	53
060A ... 061A 3EL, 4EL 4EB	53	128	53	98	111	116	40	40	40	40	54,5	42	53
085A ... 180A 4EL 085A ... 125A 4EB	53	128	53	98	111	116	40	40	40	40	54,5	42	53

Marca	EATON dimensione L_H						
Modello	2000					4000	
Grand.	80 - 490	80 - 490	80 - 490	80 - 490	80 - 490	110 - 625	110 - 625
D	25,4	31,75	31,75	32	12/24-14T	31,75	12/24-17T
Codice	UH SA11	UH SA12	UH SB12	UH SA5	UH SA4	UH SB14	UH SC5
001A ... 006A 1EL ... 4EL 2EB ... 4EB	47	47	48	47	47	56	47
009A ... 015A 2EL ... 4EL 2EB ... 4EB	47	47	48	47	47	56	47
018A ... 021A 2EL ... 4EL 3EB, 4EB	47	47	48	47	47	56	47
022A 2EL ... 4EL 2EB ... 4EB	47	47	48	47	47	56	47
030A ... 043A 3EL, 4EL 3EB, 4EB	47	47	48	47	47	56	47
060A ... 061A 3EL, 4EL 4EB	47	47	48	47	47	56	47
085A ... 180A 4EL 085A ... 125A 4EB	47	47	48	47	47	56	47

Marca	WHITE HYDRAULICS dimensione L_H							
Modello	RS	HB						
Grand.	200 - 201	300	300	300	300	300	300	300
D	25,4	25	25,4	25,4	31,75	31,75	1" 6B	16/32-13T
Codice	UH SB13	UH SA1	UH SA13	UH SB13	UH SA6	UH SB12	UH SA2	UH SB11
001A ... 006A 1EL ... 4EL 2EB ... 4EB	48	35	47	48	47	48	35	56
009A ... 015A 2EL ... 4EL 2EB ... 4EB	48	35	47	48	47	48	35	56
018A ... 021A 2EL ... 4EL 3EB, 4EB	48	35	47	48	47	48	35	56
022A 2EL ... 4EL 2EB ... 4EB	48	35	47	48	47	48	35	56
030A ... 043A 3EL, 4EL 3EB, 4EB	48	35	47	48	47	48	35	56
060A ... 061A 3EL, 4EL 4EB	48	35	47	48	47	48	35	56
085A ... 180A 4EL 085A ... 125A 4EB	48	35	47	48	47	48	35	56

Marca	SAUER DANFOSS dimensione L_H						
Modello	OMP - OMR				OMH - OMS		OMT
Grand.	25 - 400	25 - 400	25 - 400	25 - 400	80 - 500	81 - 500	160 - 500
D	25	25,4	32	1" 6B	32	12/24-14T	40
Codice	UH SA1	UH SA11	UH SA5	UH SA10	UH SA5	UH SA4	UH IC3
001A ... 006A 1EL ... 4EL 2EB ... 4EB	35	47	47	35	47	47	135
009A ... 015A 2EL ... 4EL 2EB ... 4EB	35	47	47	35	47	47	135
018A ... 021A 2EL ... 4EL 3EB, 4EB	35	47	47	35	47	47	135
022A 2EL ... 4EL 2EB ... 4EB	35	47	47	35	47	47	135
030A ... 043A 3EL, 4EL 3EB, 4EB	35	47	47	35	47	47	135
060A ... 061A 3EL, 4EL 4EB	35	47	47	35	47	47	135
085A ... 180A 4EL 085A ... 125A 4EB	35	47	47	35	47	47	135

Marca	SAI dim. L_H	
Modello	GM	
Grand.	1	05
D	28 UNI 221	28 UNI 221
Codice	UH M11	UH M01
001A ... 006A 1EL ... 4EL 2EB ... 4EB	22	40
009A ... 015A 2EL ... 4EL 2EB ... 4EB	22	40
018A ... 021A 2EL ... 4EL 3EB, 4EB	22	40
022A 2EL ... 4EL 2EB ... 4EB	22	40
030A ... 043A 3EL, 4EL 3EB, 4EB	22	40
060A ... 061A 3EL, 4EL 4EB	22	40
085A ... 180A 4EL 085A ... 125A 4EB	22	40

Simile agli standard SAE J744c (SAE - A)

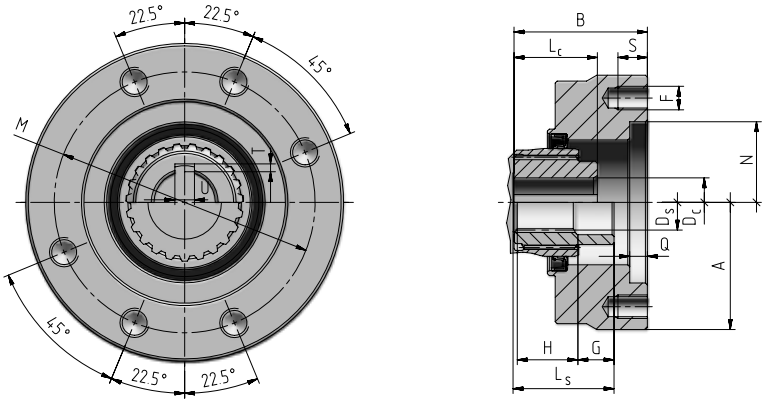

A Ø	B	N G7 Ø	D_C Ø	D_S Ø	F	G	H	L_C	L_S	S	Q	M	U	T	Codice	kg
130	56	82,55	25 E8	–	M12	–	–	42,5	–	15	9	106,4	8	3,2	**UH SA1**	2,7
130	56	82,55	–	1" 6B	M12	0	29	–	29	15	9	106,4	–	–	**UH SA2**	2,6
130	68	82,55	–	12/24-14T	M12	19	32	–	51	15	9	106,4	–	–	**UH SA4**	3,6
130	68	82,55	32 G7	–	M12	–	–	55,5	–	15	9	106,4	10	3,4	**UH SA5**	3,6
130	68	82,55	31,75 G6	–	M12	–	–	51	–	15	9	106,4	8	3,4	**UH SA6**	3,6
130	56	82,55	–	1"6B	M12	0	25	–	25	15	9	106,4	–	–	**UH SA10**	2,6
130	68	82,55	25,4 E6	–	M12	–	–	53	–	15	9	106,4	6,38	3	**UH SA11**	3,7
130	68	82,55	31,75 G6	–	M12	–	–	56	–	15	9	106,4	8	3,8	**UH SA12**	3,7
130	68	82,55	25,4 E6	–	M12	–	–	58	–	15	9	106,4	6,38	3	**UH SA13**	3,8

Simile agli standard SAE J744c (SAE - B)

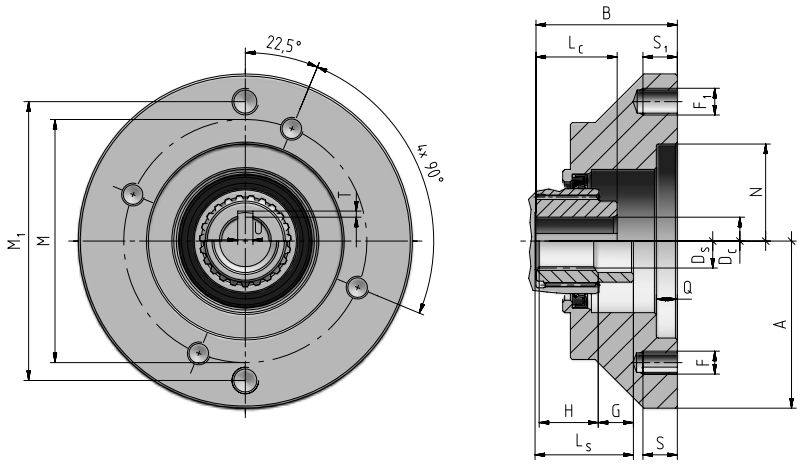

A Ø	B	N H6 Ø	D_C Ø	D_S Ø	F	F_1	G	H	L_C	L_S	S	S_1	Q	M	M_1	U	T	Codice	kg
175	77	101,6	–	16/32-13T	M12	M14	–	31	–	67	18	18	11	127,3	146	–	–	**UH SB3**	6,3
175	77	101,6	–	16/32-13T	M12	M14	–	31	–	47	18	18	11	127,3	146	–	–	**UH SB11**	6,1
175	69	101,6	31,75 G6	–	M12	M14	–	–	56	–	18	18	11	127,3	146	8	3,8	**UH SB12**	5,5
175	69	101,6	25,4 E6	–	M12	M14	–	–	58	–	18	18	11	127,3	146	6,38	3	**UH SB13**	5,7
175	77	101,6	31,75 G6	–	M12	M14	–	–	56	–	18	18	11	127,3	146	8	3,8	**UH SB14**	6,0

Entrate, opzioni e sistemi di raffreddamento

Simile agli standard SAE J744c (SAE - C)

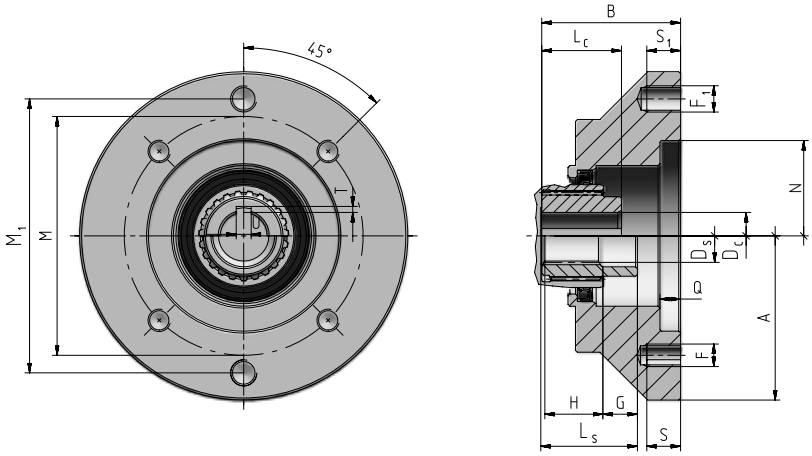

A Ø	B	N G7 Ø	D_C Ø	D_S Ø	F	F_1	G	H	L_C	L_S	S	S_1	Q	M	M_1	U	T	Codice	kg
207	60,5	127	–	12/24-14T	M14	M16	19	32	–	51	15	15	17,5	162	181	–	–	**UH SC4**	4
207	68	127	–	12/24-17T	M14	M16	–	30	–	30	15	15	17,5	162	181	–	–	**UH SC5**	4
207	60,5	127	31,75 G6	–	M14	M16	–	–	51	–	15	15	17,5	162	181	8	3,8	**UH SC6**	4

Simile agli standard ISO 3019-2

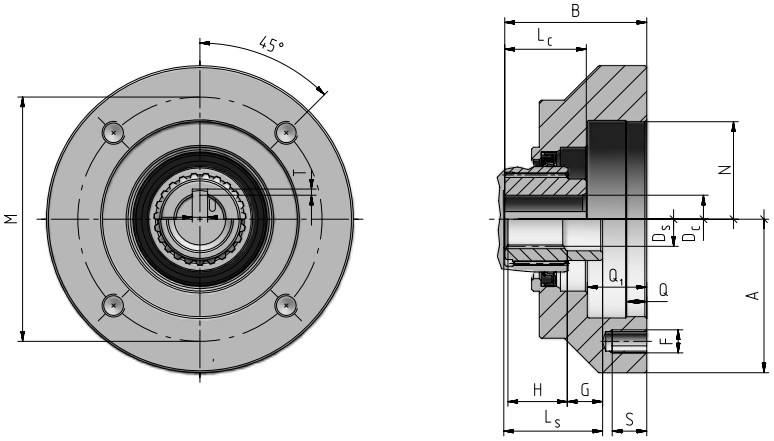

A Ø	B	N Ø	D_C Ø	D_S DIN 5480 Ø	F	G	H	L_C	L_S	S	Q	Q_1	M	U	T	Codice	kg
130	61	80 H7	20 E6	–	M8	–	–	40	–	20	7	20	100	6	2,8	**UH IA1**	3,2
130	61	80 H7	25 E6	–	M8	–	–	40	–	20	7	20	100	8	3,3	**UH IA2**	3,2
130	61	80 H7	–	20×1,25×14	M8	11	24	–	40	20	7	20	100	–	–	**UH IA3**	3,2
130	61	80 H7	–	25×1,25×18	M8	5	24	–	40	20	7	20	100	–	–	**UH IA4**	3,2
149	63	100 H6	–	30×2×14	M10	–	35	–	35	15	9	25	125	–	–	**UH IB1**	3,2
149	63	100 H6	25 E6	–	M10	–	–	50	–	15	9	25	125	8	3,3	**UH IB3**	3,4
149	75,5	100 H6	25 E6	–	M10	–	–	50	–	15	9	25	125	8	3,3	**UH IB6**	4,3
179	74	125 H6	–	30×2×14	M12	–	35	–	35	25	8	31,5	160	–	–	**UH IC1**	4,6
179	74	125 H6	–	35×2×16	M12	–	40	–	40	25	8	31,5	160	–	–	**UH IC2**	4,6
184	115	125 H6	40 H6	–	M12	–	–	78	–	18	10	51	160	12	3,3	**UH IC3**	16,5
206	74	140 H7	–	35×2×16	M12	–	40	–	40	15	11	29	180	–	–	**UH ID1**	4,7
206	78,5	140 H7	–	40×2×18	M12	–	37,5	–	37,5	15	11	32	180	–	–	**UH ID2**	14,7
206	108	140 H7	40 H6	–	M12	–	–	78	–	15	11	29	180	12	3,3	**UH ID4**	11,9
238	91	160 G7	–	45×2×21	M16	–	42	–	42	24	12	40	200	–	–	**UH IE1**	12,6
257	96	180 H7	–	50×2×24	M16	–	44	–	44	26	11	40	224	–	–	**UH IF1**	26

Entrate, opzioni e sistemi di raffreddamento

Entrate per motori SAI

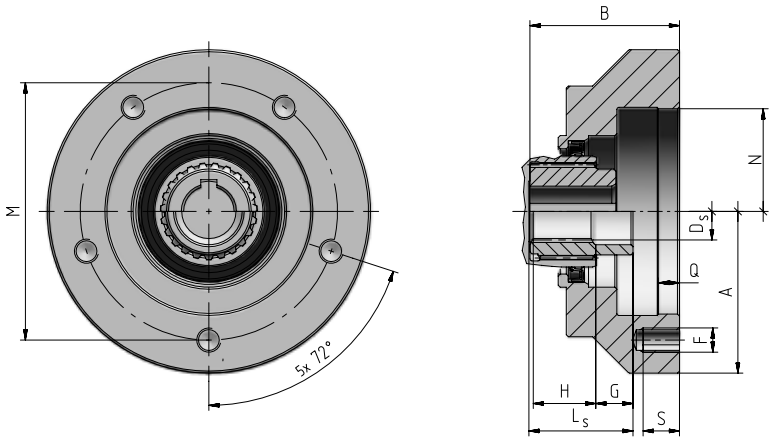

A Ø	B	N H6 Ø	D_S Ø	F	G	H	L_S	S	Q	M	Codice	kg
179	61	125	28 UNI 221	M10	10	22	32	12	14	160	**UH M01**	3,1
229	43	175	28 UNI 221	M12	10	22	32	15	6	210	**UH M11**	4,2

7

7.3

NEMA

7.3.1 Entrate per motori NEMA

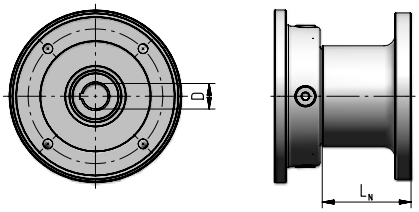

Le entrate per motori NEMA disponibili sono indicate nelle tabelle in basso.
Adatte per NEMA C-FACE.
A richiesta, sono disponibili altre dimensioni.

Grand.	NEMA D Codice Dimensione	143/145 TC 22,23 (7/8") UN N14 L_N	182/184 TC 28,58 (1-1/8") UN N18 L_N	213/215 TC 34,93 (1-3/8") UN N21 L_N	254/256 TC 41,28 (1-5/8") UN N25 L_N	284/286 TC 47,63 (1-7/8") UN N28[1] L_N
001A	1EL ... 4EL 2EB ... 4EB	34	50	116,5	116,5	132
002A	1EL ... 4EL 2EB ... 4EB	34	50	116,5	116,5	132
003A	1EL ... 4EL 2EB ... 4EB	34	50	116,5	116,5	132
004A	1EL ... 4EL 2EB ... 4EB	34	50	116,5	116,5	132
006A	1EL ... 4EL 2EB ... 4EB	34	50	116,5	116,5	132
009A	2EL ... 4EL 2EB ... 4EB	34	50	116,5	116,5	132
012A	2EL ... 4EL 2EB ... 4EB	34	50	116,5	116,5	132
015A	2EL ... 4EL 2EB ... 4EB	34	50	116,5	116,5	132
018A, 021A	2EL ... 4EL 3EB, 4EB	34	50	116,5	116,5	132
022A	2EL ... 4EL 2EB ... 4EB	34	50	116,5	116,5	132
030A	3EL, 4EL 3EB, 4EB	34	50	116,5	116,5	132
031A	3EL, 4EL 3EB, 4EB	34	50	116,5	116,5	132
042A	3EL, 4EL 3EB, 4EB	34	50	116,5	116,5	132
043A	3EL, 4EL 3EB, 4EB	34	50	116,5	116,5	132
060A ... 061A	3EL, 4EL 4EB	34	50	116,5	116,5	132
085A ... 180A 085A ... 125A	4EL 4EB	34	50	116,5	116,5	132

1) Da usare solo in posizione verticale.

Dettagli

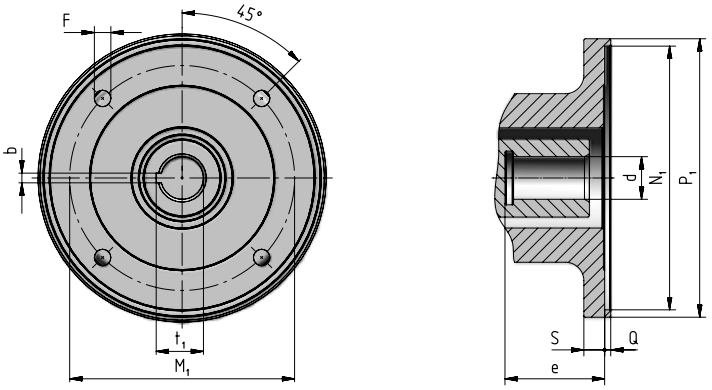

NEMA C-face	P_1 Ø	S	d Ø E6	e	b 0 / +0,050	t_1 0 / +0,100	M_1	F	N_1 Ø H7	Q	Codice	kg
143/145 TC	168	9	22,23 (7/8")	50	4,78 (3/16")	24,4	149,22 (5-7/8")	10,5	114,3 (4-1/2")	5	UN N14	3.4
182/184 TC	228	16	28,58 (1-1/8")	71	6,35 (1/4")	31,5	184,15 (7-1/4")	13,5	215,9 (8-1/2")	5	UN N18	8
213/215 TC	228	17	34,93 (1-3/8")	81,5	7,94 (5/16")	38,7	184,15 (7-1/4")	13,5	215,9 (8-1/2")	5	UN N21	14.3
254/256 TC	228	17	41,28 (1-5/8")	97,5	9,53 (3/8")	45,6	184,15 (7-1/4")	13,5	215,9 (8-1/2")	5	UN N25	14.2
284/286 TC	277	17	47,63 (1-7/8")	113	12,7 (1/2")	53,2	228,6 (9")	13,5	266,7 (10-1/2")	5	UN N28	17.9

Entrate, opzioni e sistemi di raffreddamento

7.3.2 NEMA C-Face adapter

Accessorio per la trasformazione delle dimensioni di accoppiamento motore, in entrata motoriduttore, da IEC a NEMA C-Face; disponibile per le comb inazioni grandezza motore IEC-NEMA indicate in tabella; altre combinazioni a richiesta; interpellarci. Fornito montato sul riduttore.

Per la **verifica del massimo momento flettente** è necessario sommare il valore h [mm] alla quota Y2 (ch. 6) e includere nella massa del motore NEMA [kg] anche quella dell'adattatore [kg].

lato **IEC**

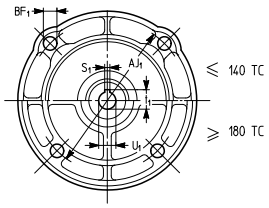

lato **NEMA C-Face**

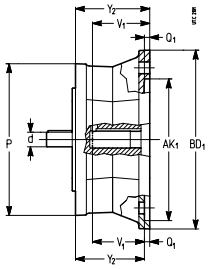

lato **IEC**		lato **NEMA C-Face**												**Codice designazione**
d × P Ø Ø	Grand. motore IEC	Grand. motore NEMA	**U_1** Ø	**V_1**	**S_1**	**t_1**	**BF_1** Ø	**AJ_1** Ø	**AK_1** Ø	**BD_1** Ø	**Q_1**	**Y_2**		
			1) mm *in*	mm *in*	2) mm *in*	mm *in*	mm *in*	mm *in*	3) mm *in*	mm *in*	mm *in*	mm *in*	kg *lb*	
11 × 140	63B5	**56C**	15,9 *0,625*	52,3 *2,06*	4,8 *0,188*	18,0 *0,709*	10,9 *0,43*	149,2 *5,875*	114,3 *4,5*	165,1 *6,5*	5,1 *0,2*	68,6 *2,7*	3,1 *6,9*	**MPN 63 B5 - 56 C**
14 × 140	71B5A	**56C**	15,9 *0,625*	52,3 *2,06*	4,8 *0,188*	18,0 *0,709*	10,9 *0,43*	149,2 *5,875*	114,3 *4,5*	165,1 *6,5*	5,1 *0,2*	68,6 *2,7*	3,1 *6,9*	**MPN 71 B5A - 56 C**
14 × 160	71B5	**56C**	15,9 *0,625*	52,3 *2,06*	4,8 *0,188*	18,0 *0,709*	10,9 *0,43*	149,2 *5,875*	114,3 *4,5*	165,1 *6,5*	5,1 *0,2*	68,6 *2,7*	3,4 *7,5*	**MPN 71 B5 - 56 C**
19 × 160	80B5A	**56C**	15,9 *0,625*	52,3 *2,06*	4,8 *0,188*	18,0 *0,709*	10,9 *0,43*	149,2 *5,875*	114,3 *4,5*	165,1 *6,5*	5,1 *0,2*	68,6 *2,7*	3,4 *7,6*	**MPN 80 B5A - 56 C**
19 × 200	80B5	**56C**	15,9 *0,625*	52,3 *2,06*	4,8 *0,188*	18,0 *0,709*	10,9 *0,43*	149,2 *5,875*	114,3 *4,5*	165,1 *6,5*	5,1 *0,2*	68,6 *2,7*	4,4 *9,6*	**MPN 80 B5 - 56 C**
19 × 160	80B5A	**140TC**	22,2 *0,875*	53,8 *2,12*	4,8 *0,188*	24,5 *0,964*	10,9 *0,43*	149,2 *5,875*	114,3 *4,5*	165,1 *6,5*	5,1 *0,2*	68,6 *2,7*	3,4 *7,4*	**MPN 80 B5A - 140 TC**
24 × 200	90B5	**56C**	15,9 *0,625*	52,3 *2,06*	4,8 *0,188*	18,0 *0,709*	10,9 *0,43*	149,2 *5,875*	114,3 *4,5*	165,1 *6,5*	5,1 *0,2*	68,6 *2,7*	4,4 *9,8*	**MPN 90 B5 - 56 C**
19 × 200	90B5R	**140TC**	22,2 *0,875*	53,8 *2,12*	4,8 *0,188*	24,5 *0,964*	10,9 *0,43*	149,2 *5,875*	114,3 *4,5*	165,1 *6,5*	5,1 *0,2*	68,6 *2,7*	4,3 *9,4*	**MPN 90 B5R - 140 TC**
24 × 200	90B5	**140TC**	22,2 *0,875*	53,8 *2,12*	4,8 *0,188*	24,5 *0,964*	10,9 *0,43*	149,2 *5,875*	114,3 *4,5*	165,1 *6,5*	5,1 *0,2*	68,6 *2,7*	4,4 *9,6*	**MPN 90 B5 - 140 TC**
19 × 200	90B5R	**180TC**	28,6 *1,125*	66,5 *2,62*	6,4 *0,25*	31,5 *1,241*	14,2 *0,56*	184,2 *7,25*	215,9 *8,5*	228,6 *9*	5,6 *0,22*	85,1 *3,35*	7,7 *16,9*	**MPN 90 B5R - 180 TC**
24 × 200	90B5	**180TC**	28,6 *1,125*	66,5 *2,62*	6,4 *0,25*	31,5 *1,241*	14,2 *0,56*	184,2 *7,25*	215,9 *8,5*	228,6 *9*	5,6 *0,22*	85,1 *3,35*	7,8 *17,1*	**MPN 90 B5 - 180 TC**
28 × 250	100B5	**180TC**	28,6 *1,125*	66,5 *2,62*	6,4 *0,25*	31,5 *1,241*	14,2 *0,56*	184,2 *7,25*	215,9 *8,5*	228,6 *9*	5,6 *0,22*	85,1 *3,35*	9,3 *20,5*	**MPN 100 B5 - 180 TC**
24 × 200	100B5R	**210TC**	34,9 *1,375*	79,2 *3,12*	7,9 *0,312*	38,6 *1,518*	14,2 *0,56*	184,2 *7,25*	215,9 *8,5*	228,6 *9*	5,6 *0,22*	102,5 *4,04*	9,2 *20,3*	**MPN 100 B5R - 210 TC**
28 × 250	100B5	**210TC**	34,9 *1,375*	79,2 *3,12*	7,9 *0,312*	38,6 *1,518*	14,2 *0,56*	184,2 *7,25*	215,9 *8,5*	228,6 *9*	5,6 *0,22*	102,5 *4,04*	10,8 *23,9*	**MPN 100 B5 - 210 TC**
38 × 300	132B5	**210TC**	34,9 *1,374*	79,2 *3,12*	7,9 *0,311*	38,6 *1,520*	14,5 *0,57*	184,2 *7,25*	215,9 *8,5*	228,6 *9*	5,5 *0,22*	102,5 *4,04*	13,6 *29,98*	**MPN 132 B5 – 210TC**
28 × 250	132B5R	**250TC**	41,3 *1,625*	95,3 *3,75*	9,5 *0,375*	45,6 *1,796*	14,2 *0,56*	184,2 *7,25*	215,9 *8,5*	254,0 *10*	5,6 *0,22*	120,5 *4,74*	13,8 *30,4*	**MPN 132 B5R - 250 TC**
38 × 300	132B5	**250TC**	41,3 *1,626*	95,3 *3,75*	9,5 *0,374*	45,6 *1,795*	14,5 *0,57*	184,2 *7,25*	215,9 *8,5*	254,0 *10*	5,5 *0,22*	120,5 *4,74*	17,2 *37,8*	**MPN 132 B5 – 250TC**
42 × 350	160B5	**250TC**	41,3 *1,626*	95,3 *3,75*	9,5 *0,375*	45,6 *1,795*	14,5 *0,57*	184,2 *7,25*	215,9 *8,5*	254,0 *10*	5,5 *0,22*	120,5 *4,74*	19,9 *43,8*	**MPN 160 B5 – 250TC**
48 × 350	180B5	**280TC**	47,6 *1,874*	111,1 *4,37*	12,7 *0,5*	53,2 *2,094*	14,5 *0,57*	228,6 *9*	266,7 *10,5*	285,8 *11,25*	5,5 *0,22*	139,5 *5,49*	24,5 *54*	**MPN 180 B5 – 280TC**
48 × 350	180B5	**320TC**	54,0 *2,126*	127,0 *5*	12,7 *0,5*	59,7 *2,350*	18,0 *0,71*	279,4 *11*	317,5 *12,5*	355,6 *14*	5,5 *0,22*	155,5 *6,12*	37,8 *83,25*	**MPN 180 B5 – 320TC**
55 × 400	200B5	**320TC**	54,0 *2,126*	127,0 *5*	12,7 *0,5*	59,7 *2,350*	18,0 *0,71*	279,4 *11*	317,5 *12,5*	355,6 *14*	5,5 *0,22*	155,5 *6,12*	42,1 *92,8*	**MPN 200 B5 – 320TC**
60 × 450	225B5	**320TC**	54,0 *2,126*	127,0 *5*	12,7 *0,5*	59,7 *2,350*	18,0 *0,71*	279,4 *11*	317,5 *12,5*	355,6 *14*	5,5 *0,22*	155,5 *6,12*	47,0 *103,6*	**MPN 225 B5 – 320TC**

1) Tolleranza 0/+0,025 mm (0/+0,0010 in). 2) Tolleranza 0/+0,051 mm (0/+0,0020 in). 3) Tolleranza -0,018/+0,025 mm (-0,0007/+0,0010 in).

7.4

Dispositivo antiretro

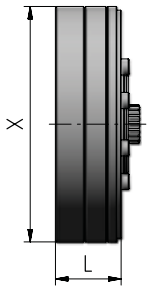

Secondo le tabelle in basso, i riduttori possono essere dotati di dispositivo antiretro.
Il sistema permette la rotazione in un solo senso e previene il moto inverso quando il motore non è alimentato.
Fare attenzione alla designazione. Le frecce indicano il senso di rotazione libera.
In caso di ordinazione congiunta a unità di raffreddamento integrata, contattarci.

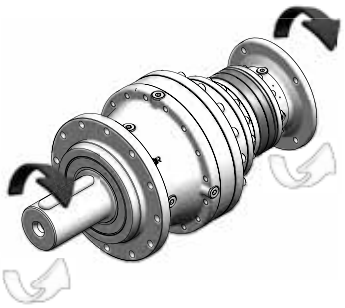

1EL	2EL	3EL	4EL	L	X Ø	Cod.	Cod.	kg
001A, 002A	001A ... 006A	001A ... 022A	001A ... 061A	50	190	DA1a	DA2a	7,5
003A ... 006A	009A ... 022A	030A ... 061A	085A ... 180A	75	236	DA1b	DA2b	12,5
009A ... 015A	030A ... 043A	085A ... 125A	250A ... 355A	90	282	DA1c	DA2c	21

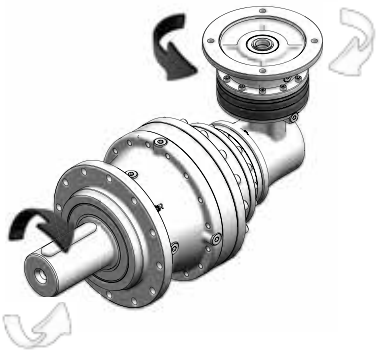

2EB	3EB	4EB	L	X Ø	Cod.	Cod.	kg
001A ... 006A	001A ... 022A	001A ... 061A	50	190	DA1a	DA2a	7,5
009A ... 015A , 022A	030A ... 043A	085A ... 125A	75	236	DA1b	DA2b	12,5
018A, 021A	061A	180A	90	282	DA1c	DA2c	21

2EB	3EB	4EB	L	X Ø	Cod.	Cod.	kg
030A	085A	250A	90	282	DA1c	DA2c	21

Foratura supplementare lato entrata riduttori coassiali

Il lato entrata dei riduttori coassiali è normalmente sprovvisto di foratura. A richiesta, può essere fornito con fori ciechi filettati e piano lavorato (flangia B14) per eventuali dispositivi di sicurezza o altro.

Non sono ammessi carichi aggiuntivi.

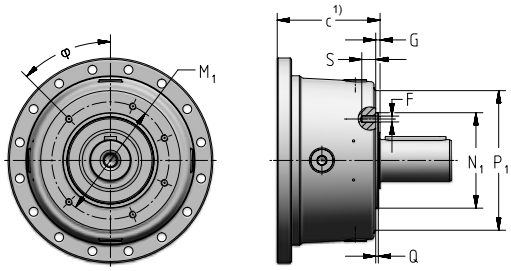

1) Ved. cap. 4

Codice per la designazione**: ,IF**

1EL	2EL	3EL	4EL	2EB	3EB	4EB	N_1 Ø	Q	P_1 Ø	F	S	φ	M_1 Ø	G
001A, 002A	**001A…006A**	**001A…022A**	**001A...061A**	**001A…006A**	**001A…022A**	**001A…061A**	95	2	135	M6 (4)	10	45°	115	4
003A…006A	**009A…022A**	**030A…061A**	**085A...180A**	**009A…015A , 022A**	**030A…043A**	**085A...125A**	110	3	160	M8 (4)	13	45°	135	5
009A…015A	**030A…043A**	**085A...125A**	**250A...355A**	**018A, 021A , 030A**	**060A, 085A**	**180A...250A**	135	3	210	M10 (8)	16	22,5°	165	5
018A, 021A	**060A...061A**	**180A**	**500A**	**042A…061A**	**125A...180A**	**355A...500A**	155	3	210	M10 (8)	16	22,5°	185	5
030A…043A	**085A...125A**	**250A...355A**	**710A**	**085A...125A**	**250A...355A**	**710A**	165	3	205	M12 (8)	20	22,5°	185	6

Foratura supplementare zona asse ruota conica

A richiesta, è disponibile una foratura aggiuntiva nella zona asse lento ortogonale, per eventuale collegamento di dispositivi tachimetrici, encoder, antiretro, ecc.

Per maggior informazioni contattare Rossi.

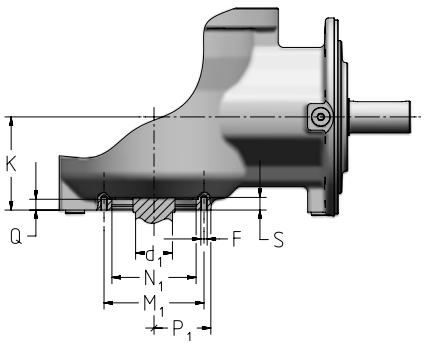

Codice per la designazione**: ,BB**

2EB	3EB	4EB	N_1 (J7) Ø	M_1 Ø	P_1 Ø	d_1 (max) Ø	Q	F (6x60°)	S	K
001A, 002A	**001A…006A**	**001A…022A**	58	75	88	32	7	M6	11	73
003A…006A	**009A…022A**	**030A…061A**	80	95	108	40	10	M6	11	89
009A…015A ,022A	**030A…043A**	**085A...125A**	110	130	150	50	12	M8	14	115
018A, 021A ,030A	**060A...085A**	**180A...250A**	130	160	178	60	12	M10	17	138
031A…061A	**125A...180A**	**355A...500A**	145	195	220	80	13	M12	20	169
085A...125A	**250A...355A**	**710A**	180	240	265	100	13	M12	20	206

7.6

Sistemi di raffreddamento

In funzione della grandezza, i riduttori possono essere dotati di un sistema di raffreddamento integrato.
Non disponibile per entrata ortogonale esecuzione J...

Raffreddamento artificiale con ventola

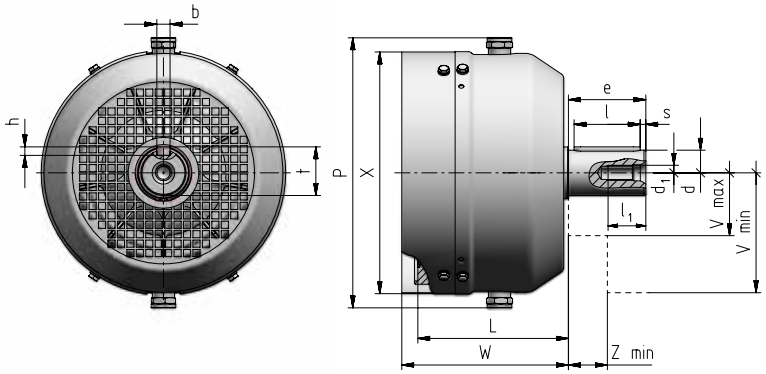

1EL	2EL	3EL	4EL	L	X Ø	W	P	d	e	d_1	l_1	s	b h9	h	l	t	V_{max} Ø	V_{min} Ø	Z_{min}	Codice	kg
001A, 002A	**001A ... 006A**	**001A ... 022A**	**001A ... 061A**	133	218	145,5	269	38 k6	58	M12	32	4	10	8	50	41	70	195	27	**V38×58**	10
003A ... 006A	**009A ... 022A**	**030A ... 061A**	**085A ... 180A**	159,5	259	176,5	286	48 k6	82	M16	40	6	14	9	70	51,5	85	230	30	**V48×82**	16,5
009A ... 015A	**030A ... 043A**	**085A ... 125A**	**250A ... 355A**	191	308,5	203	323	60 m6	105	M20	50	7,5	18	11	90	64	110	280	35	**V60×105**	30

2EB	3EB	4EB	L	X Ø	W	P	d	e	d_1	l_1	s	b h9	h	l	t	V_{max} Ø	V_{min} Ø	Z_{min}	Codice	kg
001A ... 006A	**001A ... 022A**	**001A ... 061A**	133	218	145,5	269	38 k6	58	M12	32	4	10	8	50	41	70	195	27	**V38×58**	10
009A ... 015A , 022A	**030A ... 043A**	**085A ... 125A**	159,5	259	176,5	286	48 k6	82	M16	40	6	14	9	70	51,5	85	230	30	**V48×82**	16,5
018A, 021A, 030A	**060A ... 085A**	**180A ... 250A**	191	308,5	203	323	60 m6	105	M20	50	7,5	18	11	90	64	110	280	35	**V60×105**	30

Raffreddamento ad acqua

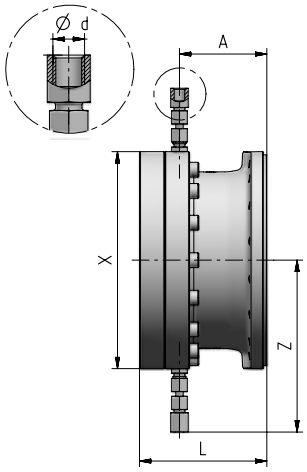

1EL	2EL	3EL	4EL	L	X Ø	Z	d Ø	A	Codice	kg
001A ... 002A	**001A ... 006A**	**001A ... 022A**	**001A ... 061A**	120	190	167	G1/4"	88,5	**RS1a**	10
003A ... 006A	**009A ... 022A**	**030A ... 061A**	**085A ... 180A**	135	236	188,5	G1/4"	95	**RS1b**	15
009A ... 015A	**030A ... 043A**	**085A ... 125A**	**250A ... 355A**	160	282	220	G1/4"	110	**RS1c**	25

2EB	3EB	4EB	L	X Ø	Z	d Ø	A	Codice	kg
001A ... 006A	**001A ... 022A**	**001A ... 061A**	120	190	167	G1/4"	88,5	**RS1a**	10
009A ... 015A , 022	**030A ... 043A**	**085A ... 125A**	135	236	188,5	G1/4"	95	**RS1b**	15
018A ... 021A , 030A	**060A ... 085A**	**180A ... 250A**	160	282	220	G1/4"	110	**RS1c**	25

Unità autonoma di raffreddamento con scambiatore di calore olio-aria **UR O/A ...**

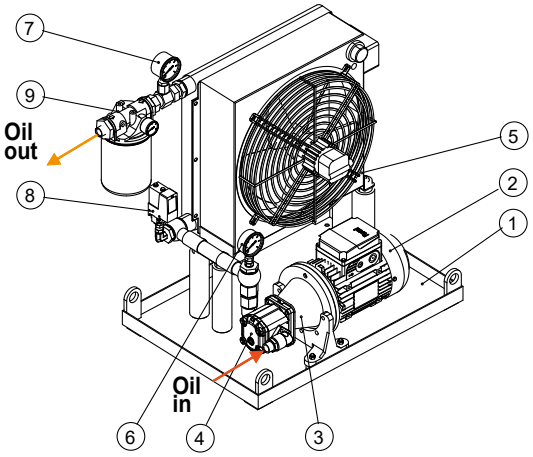

Pos.	Descrizione
1	Basamento
2	Motore elettrico
3	Giunto
4	Motopompa
5	Scambiatore
6	Pressostato
7	Termometro
8	Manometro
9	Filtro in uscita

Unità autonoma di raffreddamento olio-acqua con scambiatore di calore **UR O/W ...**

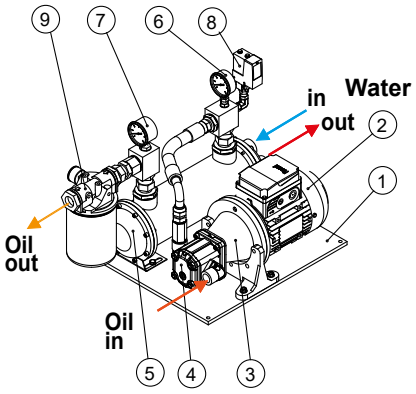

Qualora il raffreddamento naturale o le unità di raffreddamento integrate non siano più sufficienti (per la verifica della potenza termica ved. cap. 2), è possibile installare le unità autonome di raffreddamento di seguito descritte.

Comprendono:

- **scambiatore di calore olio/aria** (O/A; con termostato con manopola regolabile 0 ÷ 90 °C) o **olio/acqua** (O/W)
- **motopompa**: pompa a vite o a ingranaggi con guarnizioni in gomma fluorata; motore a 4 poli B3/B5 (trifase Δ230 Y400 V 50 Hz); motopompa con giunto
- **ventola motore** (O/A) (trifase Δ230 Y400 V 50 Hz o monofase 230 V 50, 60 Hz, ved. tabella)
    - **filtro olio** (di tipo Spin-On) con grado di filtrazione 60µm (M60) e con indicatore visivo di intasamento (BVR)
    - **manometro analogico** (0 ÷ 16 bar) montato tra pompa e scambiatore
    - **termometro analogico** (0 ÷ 120 °C) montato all'uscita dello scambiatore
    - **pressostato di minima** (con interruttore on-off) montato tra pompa e scambiatore
    - **telaio di sostegno** con targa identificativa
      Sono inoltre disponibili a richiesta i seguenti accessori (forniti separatamente, con montaggio a cura dell'Acquirente) per soddisfare ogni esigenza di funzionalità e sicurezza:
    - **sensore di temperatura olio Pt100**
    - **dispositivo di segnalazione a 2 soglie CT03** (necessario anche il sensore di temperatura olio Pt100) per il montaggio a quadro su guide DIN EN 50022
    - **dispositivo di segnalazione a 3 soglie CT10** (necessario anche il sensore di temperatura olio Pt100) per il montaggio a quadro su guide DIN EN 50022
    - **termostato bimetallico**
    - **flussostato**

      Collegamenti mediante tubi flessibili (tipo SAE 100 R1, lunghezza massima 2 m) tra riduttore e unità di raffreddamento e il montaggio di accessori e dispositivi di segnalazione sono a cura dell'Acquirente.

      Durante la selezione dell'unità autonoma di raffreddamento, assicurarsi che la portata (litri/minuto) sia inferiore al 50% della quantità di lubrificante presente all'interno del riduttore, nella specifica forma costruttiva.

      Prestazioni ottimali si ottengono con temperatura dell'aria a max 25 °C per le UR O/A e con temperatura dell'acqua a max 20 °C per le UR O/W.

Per il calcolo della potenza eccedente per ogni grandezza, ved. cap. 2.2.3.

Per l'esecuzione del sistema di raffreddamento, ved. cap. 8.10.

Entrate, opzioni e sistemi di raffreddamento

Caratteristiche di funzionamento - UR O/A ... - EP

Designazione	P_s	Scambiat. aria - olio	Motopompa olio		Caratteristiche Scambiatore Aria Olio						Tipo filtro olio		kg
					Lato ventola elettrica			Lato olio					
			Potenza motore	Portata	Power and motor type			Oil suction fem. conn.	Oil delivery fem. conn.	Vol. olio			
	[kW]		[kW]	[dm³/min]	kW [50Hz / 230V-400V]	kW [60 Hz / 265V-460V]	Numero fase	n° e grand.	n° e grand.	[dm³]	Grandezza e filtraggio	Pressostato ottico	
URO/A 5 - EP	5	AP 300 E	0,75	6	0,12 / 0,20	0,15 / 0,23	1~	1× G 3/4"	1× G 3/4"	2	MPS 050 M60	BVR	60
URO/A 7 - EP	7	AP 300 E	0,75	9	0,12 / 0,20	0,15 / 0,23	1~	1× G 3/4"	1× G 3/4"	2	MPS 050 M60	BVR	64
URO/A 9 - EP	9	AP 300/2 E	0,75	11	0,12 / 0,20	0,15 / 0,23	1~	1× G 3/4"	1× G 3/4"	4	MPS 050 M60	BVR	70
URO/A 13 - EP	13	AP 430 E	1,1	16	0,11 / 0,21	0,11 / 0,20	3~	1× G 3/4"	1× G 3/4"	4	MPS 100 M60	BVR	75
URO/A 20 - EP	20	AP 430/2 E	1,1	20	0,11 / 0,18	0,15 / 0,26	3~	1× G 3/4"	1× G 3/4"	6	MPS 100 M60	BVR	115
URO/A 28 - EP	28	AP 580 EB	1,5	46	0,11 / 0,18	0,15 / 0,26	3~	2× G 3/4"	2× G 3/4"	12	MPS 100 M60	BVR	125
URO/A 40 - EP	40	AP 680 EB	1,5	46	0,70	1,1	3~	2×G 1"	2× G 1"	15	MPS 150 M60	BVR	140
URO/A 48 - EP	48	AP 730 EB	2,2	56	0,70	1,1	3~	2×G 1"	2×G 1"	15	MPS 150 M60	BVR	150

1) ***P***s è valida per altitudine da 0 a 1 000 m s.l.m. Ridurre ***P***s x 0.85 (da 1 000 a 2 500 m s.l.m.) o ***P***s x 0,71 (da 2 500 a 5 000 m s.l.m.)

Caratteristiche di funzionamento - UR O/W ... - EP

Designazione	P_s	Scambiat. Acqua Olio	Motopompa olio		Caratteristiche Scambiatore Acqua Olio							Tipo filtro olio		kg
					Lato acqua				Lato olio					
			Potenza motore	Portata	Portata acqua		Conn. femm. entrata acqua	Conn. femm. uscita acqua	Conn. femm. entrata olio	Conn. femm. uscita olio	Vol. olio			
	[kW]		[kW]	[dm³/min]	[dm³/min]		n° e grand.	n° e grand.	n° e grandezza	n° e grand.	[dm³]	Grandezza e filtraggio	Pressostato ottico	
URO/W 4 - EP	4	T80 CB2	0,37	6	≥ 30	≤ 60	1× Ø17 - 1/2"	1× Ø17 - G1/2"	1× G 3/4"	1× G 3/4"	1,0	MPS 050 M60	BVR	14
URO/W 6 - EP	6	T80 CB3	0,37	6	≥ 30	≤ 80	1× Ø17 - 1/2"	1× Ø17 - G1/2"	1× G 3/4"	1× G 3/4"	1,6	MPS 050 M60	BVR	16
URO/W 9 - EP	9	T80 CB3	0,75	13	≥ 30	≤ 80	1× Ø17 - 1/2"	1× Ø17 - G1/2"	1× G 3/4"	1× G 3/4"	1,6	MPS 050 M60	BVR	20
URO/W 13 - EP	13	MS 134P1	1,1	20	≥ 60	≤ 110	1× G 1"	1×G 1"	1× G 3/4"	1× G 3/4"	2,8	MPS 100 M60	BVR	30
URO/W 20 - EP	20	MS 134P1	1,1	30	≥ 60	≤ 110	1× G 1"	1×G 1"	2× G 3/4"	2× G 3/4"	2,8	MPS 100 M60	BVR	32
URO/W 32 - EP	32	MS 134P2	1,5	40	≥ 80	≤ 110	1× G 1"	1×G 1"	2× G 1"	2× G 1"	4,6	MPS 150 M60	BVR	60
URO/W 48 - EP	48	MS 134P4	1,5	60	≥ 100	≤ 120	1× G 1"	1×G 1"	2× G 1"	2× G 1"	6,8	MPS 150 M60	BVR	75

Tipologie di avviamento e accessori richiesti

Rif.	T_{amb} °C	Accessori richiesti	Tipo olio richiesto	Descrizione e note
A1	0 ÷ 25	Pt100 + CT10	Olio sintetico a base di polialfaolefine o Olio minerale	**Avviamento riduttore e successivo avviamento motopompa a olio caldo.** La motopompa è gestita dal sistema di controllo temperatura olio a **tre soglie** (Pt100 + CT10). Impostare il dispositivo a tre soglie CT10 come segue: • temperatura di esercizio 60 °C (avviamento della motopompa); • temperatura di ripristino 40 °C; • temperatura di allarme 90° C.
A2	> 25	–	Olio sintetico a base di polialfaolefine	**Avviamento simultaneo di riduttore e motopompa**

Descrizione aggiuntiva alla **designazione**:

unità autonoma di raffreddamento olio-aria UR O/A ... - EP oppure **unità autonoma di raffreddamento olio-acqua O/W ... - EP.**

Per maggiori dettagli sulla modalità di avviamento A1 / A2, ved. la documentazione specifica.

Per dimensioni, accessori e ulteriori dettagli tecnici, ved. la documentazione specifica.

Caratteristiche

I freni di stazionamento della serie PB sono freni con molle e dischi multipli a comando idraulico da usare in abbinamento ai riduttori epicicloidali serie EP.

Non sono freni di servizio e non possono essere utilizzati in condizioni di frenatura dinamica. Vengono utilizzati per mantenere frenata la massa dell'applicazione o per frenare l'applicazione in caso di emergenza.

I valori di momento frenante statico M_{Bstat} riportati nella tabella seguente sono da ritenersi nominali e validi in condizione di freno nuovo e lubrificato correttamente. La tolleranza sui valori di M_{Bstat} è pari a ± 10%.

Dopo qualche ciclo di frenatura in servizio, i valori di momento frenante statico possono subire una riduzione tra il 5% e il 10%, dovuta all'assestamento dei dischi.

ATTENZIONE: verificare sempre che il momento frenante statico M_{Bstat} riportato in uscita al riduttore non superi il valore di M_{2MAX} del riduttore stesso.

Effetti sulla potenza termica del riduttore

Generalmente, nelle condizioni di servizio richieste dalle normali applicazioni dove è presente un freno a comando idraulico, non si raggiungono i limiti di potenza termica del riduttore.

Tuttavia in determinate condizioni di servizio (velocità elevate, servizio continuativo e/o molto frequente, posizioni di montaggio sfavorevoli come V1 e V3 o similari) è possibile che il normale funzionamento del freno generi un progressivo surriscaldamento del gruppo, condizionando il valore di potenza termica ammessa dal riduttore.

In questi casi è possibile adottare soluzioni che limitano il surriscaldamento del freno o aumentare la potenza termica del gruppo mediante un sistema di raffreddamento integrato o una unità autonoma di raffreddamento. Contattarci per maggiori informazioni.

Velocità limite

La presenza di un freno SAHR non comporta limitazioni ai valori di n_{1max} e n_{1peak} del riduttore indicati sul catalogo EP.

ATTENZIONE: un servizio continuativo e/o molto frequente a velocità elevate può generare il surriscaldamento del gruppo (vedere paragrafo precedente).

Condizioni di impiego

I freni sono progettati per applicazioni industriali, temperatura ambiente -20 °C ÷ + 50 °C, altitudine massima 1000 m. Per funzionamento con temperature da -20 °C a 0 °C limitare la p_{max} a 200 bar.

Entrate, opzioni e sistemi di raffreddamento

Dati tecnici freni di stazionamento PB

PB10-…			0075	0150	0225	0340	0420	0525	0650	0815
Momento frenante statico	M_{Bstat}	[N m]	72	156	224	345	421	531	660	818
Pressione di apertura min	p_{min}	[bar]	4,4	9,5	10,2	15,7	15,4	19,4	20,1	24,9
Pressione di apertura	p	[bar]	6,9	14,9	16,1	24,7	24,2	30,4	31,6	39,1
Pressione di apertura max	p_{max}	[bar]	300							
Velocità max	n_{1max}	[min^{-1}]	in base ai valori di n_{1max} e n_{1peak}							
Volume olio per aperture	V	[l]	0,10							

PB30-…			0250	0400	0500	0630	0800	1000	1250	1500	1700
Momento frenante statico	M_{Bstat}	[N m]	265	407	509	637	809	1 010	1 281	1 529	1 741
Pressione di apertura min	p_{min}	[bar]	7,6	11,8	11,8	14,7	15,6	19,4	24,7	25,2	28,7
Pressione di apertura	p	[bar]	12,0	18,5	18,5	23,1	24,5	30,5	38,7	39,6	45,1
Pressione di apertura max	p_{max}	[bar]	300								
Velocità max	n_{1max}	[min^{-1}]	in base ai valori di n_{1max} e n_{1peak}								
Volume olio per aperture	V	[l]	0,12								

PB90-…			0850	1250	1500	1800	2100	2600	3000	3550	4250
Momento frenante statico	M_{Bstat}	[N m]	869	1 304	1 552	1 811	2 173	2 680	3 063	3 560	4 305
Pressione di apertura min	p_{min}	[bar]	10,2	15,3	18,2	18,2	21,9	27,0	27,0	31,4	37,9
Pressione di apertura	p	[bar]	15,3	23,0	27,4	27,4	32,8	40,5	40,5	47,1	56,9
Pressione di apertura max	p_{max}	[bar]	300								
Velocità max	n_{1max}	[min^{-1}]	in base ai valori di n_{1max} e n_{1peak}								
Volume olio per aperture	V	[l]	0,25								

Altri valori di momento frenante a richiesta.

I valori sopra indicati sono forniti con una contro-pressione ammessa di 0 bar, qualsiasi altra contro pressione dovrà essere considerata in caso di usura del sistema.

Funzionamento freni di stazionamento PB

Freno chiuso

In assenza di pressione nel circuito di alimentazione (0 bar) le molle (1) producono una forza sul pistone (2) che blocca i dischi (3) e genera un momento frenante nominale pari a M_{Bstat}.

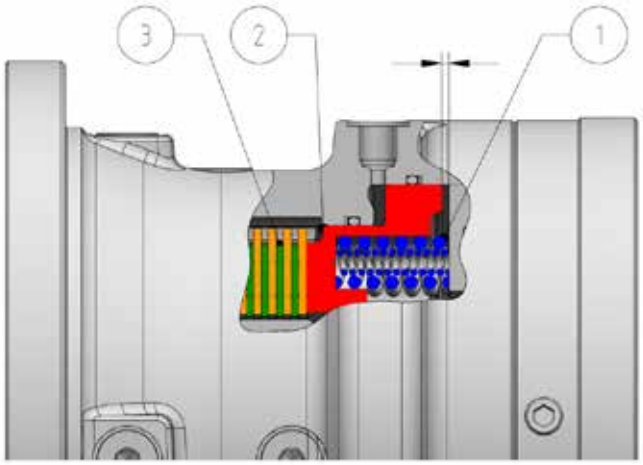

Freno aperto

Al di sopra della pressione di 0 bar, il pistone comincia a comprimere le molle ed il freno riduce progressivamente il momento frenante.

Quando la pressione di alimentazione supera il valore di p_{min} il freno comincia ad aprirsi; al raggiungimento del valore p il freno è completamente aperto, il pistone è a fine corsa e i dischi possono ruotare liberamente.

Per garantire una maggiore durata di vita del freno, si consiglia di dimensionare la pressione di alimentazione a un valore superiore del 50% rispettoa a p e comunque non superiore a p_{max}.

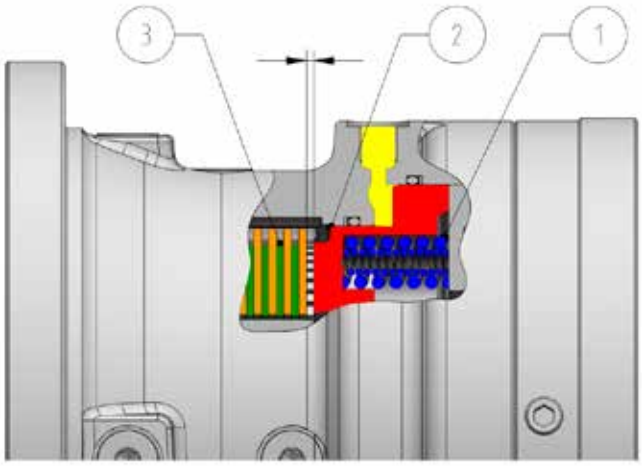

Entrate, opzioni e sistemi di raffreddamento

Dettagli lato entrata dei freni di stazionamento PB

PB10 (001/002/C125/C160)

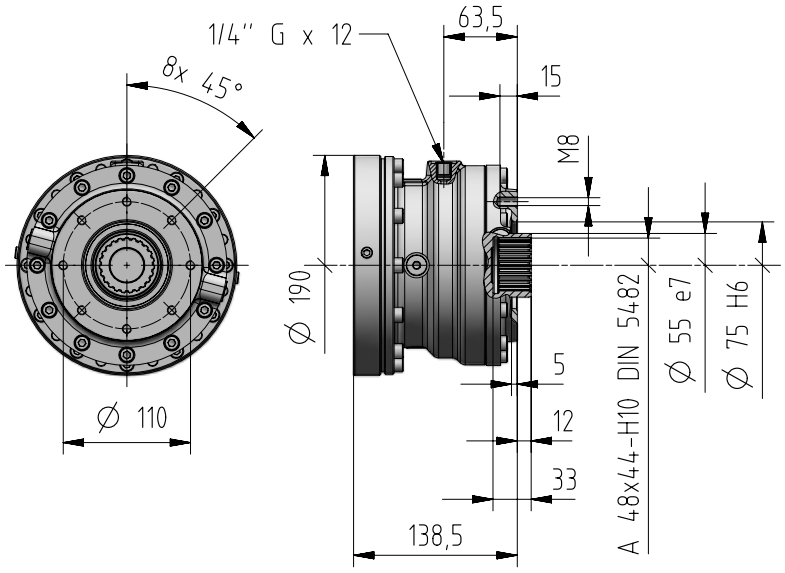

1EL	2EL	3EL	4EL	2EB	3EB	4EB	kg
001A, 002A	001A…006A	001A…022A	001A…061A	001A…006A	001A…022A	001A…061A	18

PB10 (003/004/006/C200)

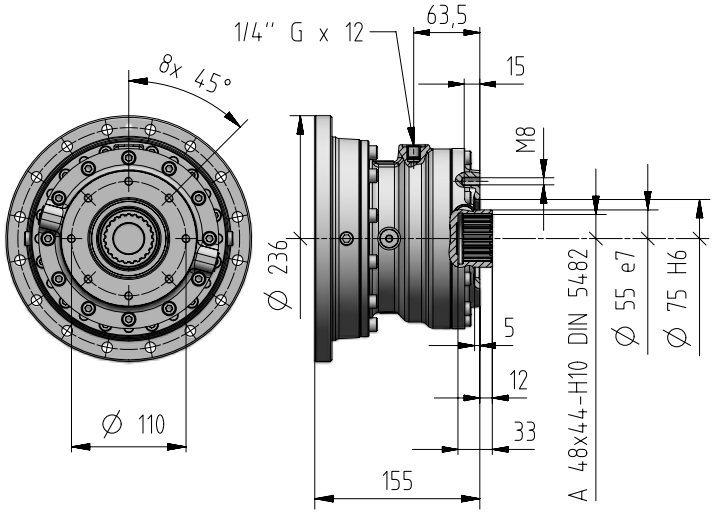

1EL	2EL	3EL	4EL	2EB	3EB	4EB	kg
003A…006A	009A…022A	030A…061A	085A…180A	009A…015A, 022A	030A…043A	085A…125A	20

PB30 (003/004/006/C200)

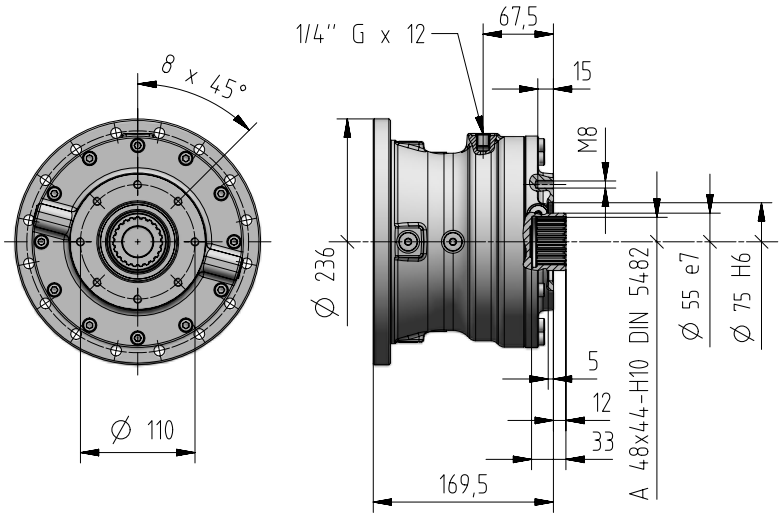

1EL	2EL	3EL	4EL	2EB	3EB	4EB	kg
003A…006A	009A…022A	030A…061A	085A…180A	009A…015A, 022A	030A…043A	085A…125A	25

PB90 (009/012/015/C250)

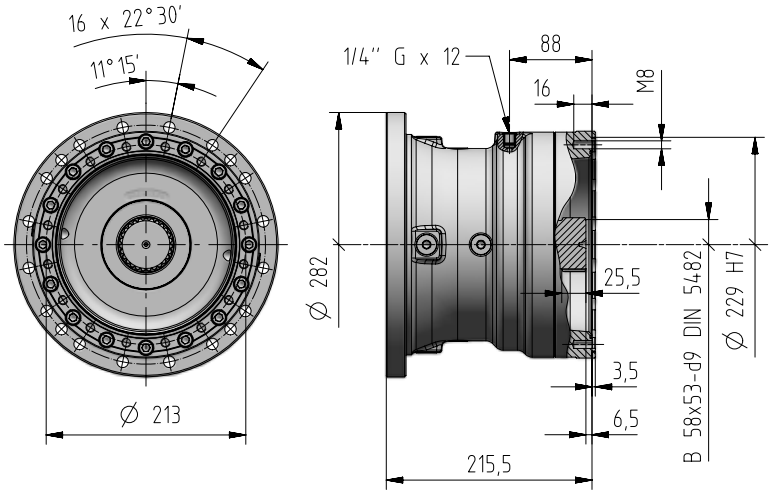

1EL	2EL	3EL	4EL	2EB	3EB	4EB	kg
009A…015A	030A…043A	085A…125A	250A, 355A	018A, 021A, 030A	060A…085A	180A, 250A	53

7.9

Rubinetto di scarico olio

Il rubinetto di scarico può essere fornito per alcune grandezze di riduttori, qualora sia necessario scaricare completamente l'olio.
È raccomandato posizionare il rubinetto nel punto più basso del riduttore (P_B); tuttavia, se ciò non fosse possibile, potete utilizzare il foro più vicino (P_C).
Codice per la **designazione**: **,TA**.

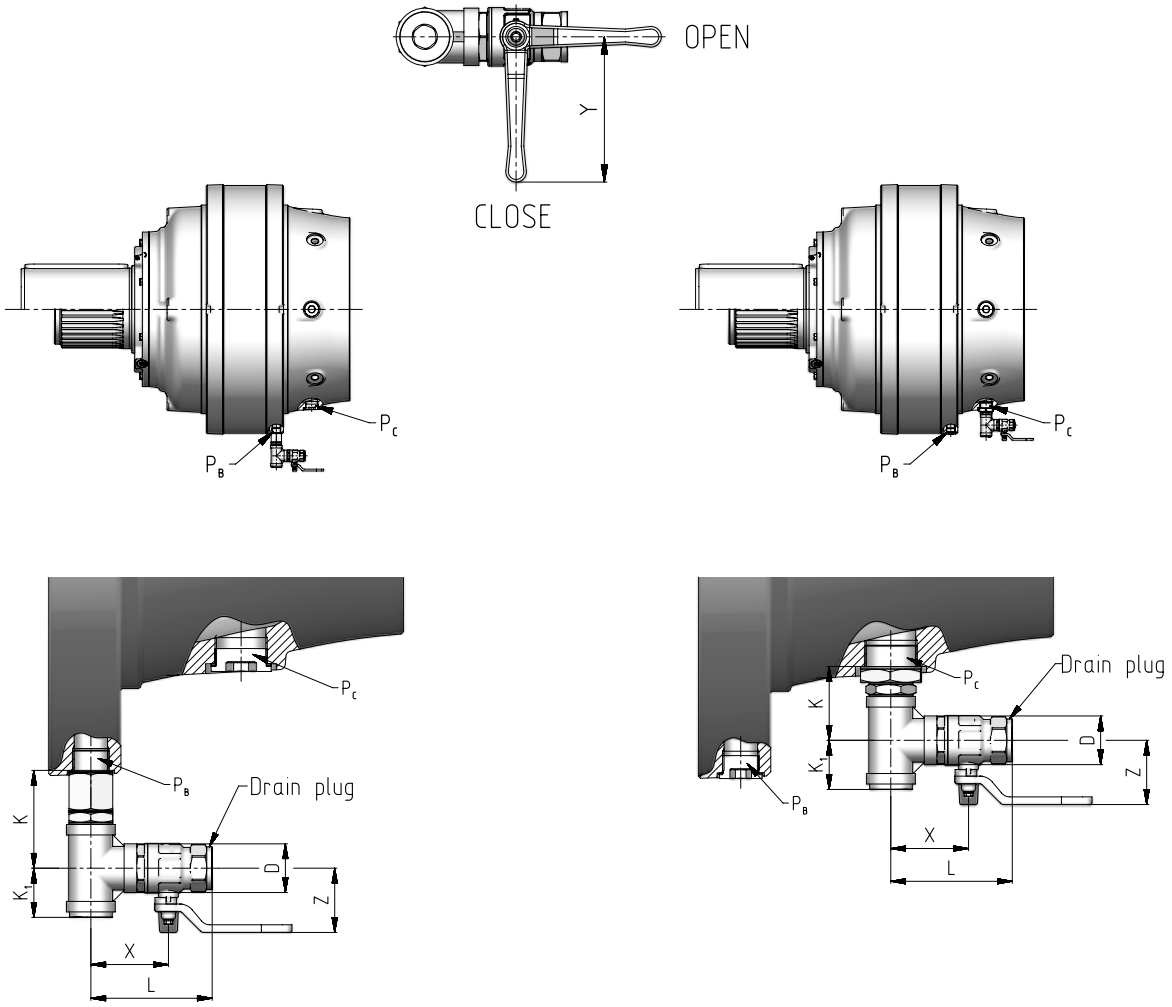

Grand. riduttore	P_B	P_C
030 … 061	–	G 1/2"
085 … 125	G 1/2"	G 3/4"
180 … 250	G 1/2"	G 1"
355	G 3/4"	G 1" 1/4
710	G 1"	

	D Ø	L	X	Y	Z	K	K_1
G 1/2"	30,5		55	80	41,3	68	35,75
G 3/4"	39,3		92	113	54,8	46,5	39,5
G 1"	45,5	151	109	113	58,8	89,5	47
G 1" 1/4	57	129,5	84	135,62	74,8	66	55

7.10

Sensore temperatura olio Pt100

Sensore da remoto della temperatura dell'olio; installazione (a cura dell'Acquirente) al posto di un tappo di scarico esistente o in un foro opportunamente predisposto. Il sensore di temperatura è realizzato con un termoresistore Pt100 con le seguenti caratteristiche:

- filo di platino con 100 Ω a 0 °C secondo EN 60751
- classe di precisione B secondo EN 60751
- campo di temperatura di funzionamento -40 °C ÷ +200 °C
- corrente massima 3 mA
- Collegamento a 3 fili secondo IEC 751 (vedi fig. sotto)
- sonda in acciaio inox AISI 316; diametro 6 mm
- cavo lungo 1 m con estremità libera

Per il collegamento del sensore al dispositivo di segnalazione CT03 o CT10 (a richiesta, contattateci) utilizzare un cavo di sezione protetta ≥ 1,5 mm^2 posizionato separatamente dai cavi di alimentazione.

Nel caso di riduttori forniti con olio e sonda opzionale di temperatura dell'olio, per montarli è necessario posizionare il riduttore in modo che il foro di alloggiamento del sensore sia rivolto verso l'alto.

Codice per la designazione : **,IT4**.

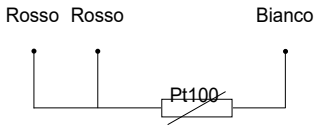

B	Ch (chiave)	D	L
8	22	G 3/8"	35
8	22	G 1/2"	35
10	32	G 3/4"	35
15	36	G 1"	35

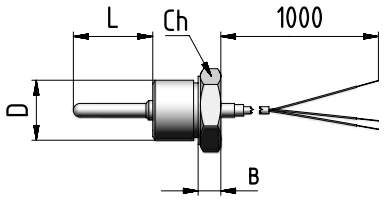

7.11

Sensore temperatura olio con morsettiera e trasduttore amperometrico 4 ÷ 20 mA

Sensore per il monitoraggio a distanza della temperatura dell'olio, con scatola morsettiera e trasduttore amperometrico; installazione al posto del tappo di scarico, a cura dell'Acquirente. Il sensore di temperatura è realizzato con un termoresistore Pt100 con le seguenti caratteristiche:

- filo di platino con 100 Ω a 0 °C secondo EN 60751
- classe di precisione B secondo EN 60751
- intervallo di temperatura -40 °C ÷ 200 °C;
- Collegamento a 3 fili secondo IEC 751 (vedi fig. sotto)
- sonda in acciaio inox AISI 316; diametro 6 mm
- trasduttore amperometrico con segnale di uscita 4 ÷ 20 mA
- morsettiera in alluminio (fornita senza pressacavo)
- protezione IP65
- cavi di ingresso G ½"

Per il collegamento del sensore al relativo dispositivo di segnalazione utilizzare un cavo di sezione protetta ≥ 1,5 mm^2 posizionato separatamente dai cavi di alimentazione.

ATTENZIONE. Accessorio disponibile solo per valutazione di fattibilità tecnica da parte di Rossi S.p.A.: contattateci.

Nel caso di riduttori forniti con olio e sonda opzionale di temperatura dell'olio, per montarli è necessario posizionare il riduttore in modo che il foro di alloggiamento del sensore sia rivolto verso l'alto.

Codice per la designazione : **,IT7**.

B	Ch (chiave)	b	D
90	24	60	G 3/8"
90	24	60	G 1/2"
92	32	62	G 3/4"
97	36	67	G 1"

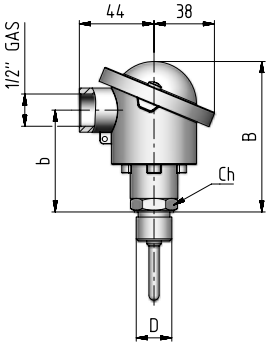

7.12

Cartuccia anticondensa

Cartuccia anticondensa con tre stadi di filtrazione: filtro contaminanti solidi 2 µm, strato assorbente vapore acqueo in silica gel, strato finale ai carboni attivi. Rimuove il vapore acqueo e i contaminanti solidi prima che questi entrino nel riduttore e contemporaneamente trattiene i vapori d'olio all'interno del riduttore stesso.

Caratteristiche principali:

- cartuccia sostituibile con indicatore di durata reale delle condizioni del filtro
- resistente agli alcali, agli oli, agli acidi non ossidanti, all'acqua salata e agli oli minerali e sintetici
- involucro e copertura resistente agli urti
- intervallo di temperatura di applicazione: -28 °C ÷ +93 °C

Codice per la designazione : **,TM5**.

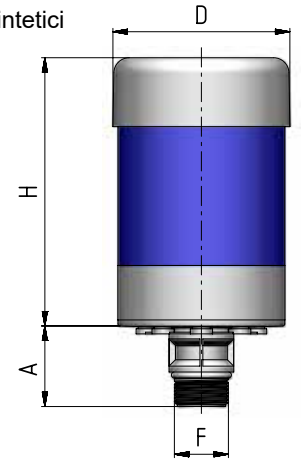

F	D Ø	H	A
3/8 " 1"	64 104	109.4 105.4	27 47

7.13

Modulo MLA, limitatore di momento torcente sull'albero di ingresso

Modulo MLA, limitatore di momento torcente sull'albero d'ingresso, dimensioni del motore **71 ... 280**.

Limitatore di momento torcente da interporre tra il riduttore e il motore in posizione di montaggio B5 standardizzato IEC (o a cinghia larga o motore-variatore planetario).

Esecuzione assiale ultracompatta: eccellente supporto del carico con cuscinetti a sfere a contatto obliquo lubrificati a vita a doppia corona (grandezza motore < 112) o cuscinetti a rulli conici con disposizione a "O".

L'unità protegge il convertitore di frequenza da sovraccarichi accidentali escludendo i carichi d'inerzia trasmessi dalle masse a monte e dalle masse a valle.

Modulo **MLA a frizione** (guarnizioni di attrito senza amianto). Quando il momento torcente trasmesso tende a superare quello di taratura si ha lo «slittamento» della trasmissione che però resta in presa con un momento torcente pari a quello di taratura del limitatore; lo slittamento cessa quando il carico ritorna normale; nel caso di sovraccarichi di durata molto breve la macchina può riprendere il normale funzionamento (dopo rallentamento o fermata) senza che siano necessarie manovre di riavviamento.

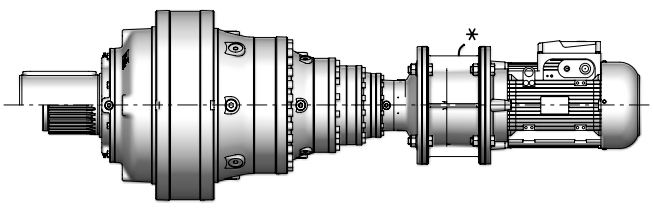

MLA
mounted between gear reducer and motor or motor-variator

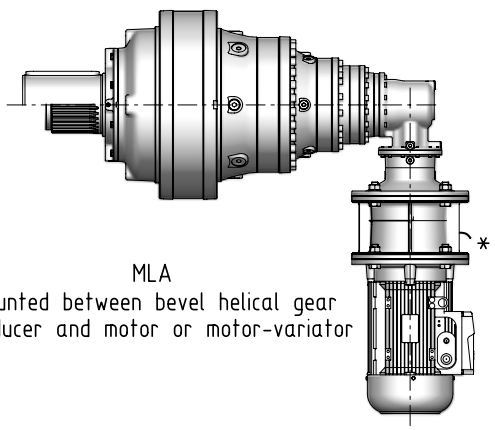

MLA
mounted between bevel helical gear reducer and motor or motor-variator

Entrate, opzioni e sistemi di raffreddamento

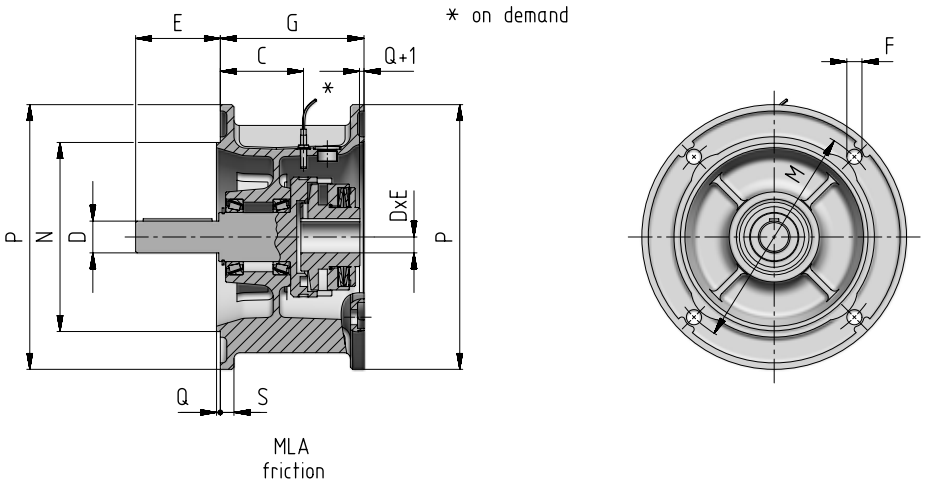

Modulo codice	Taratura M max [N m] a n_1 [min^{-1}] LA ± 18÷25%				W1)	Vita K	P	M	N	Q	F	S	D	E	G	C	kg
	2 800	1 400	900	≤355	[J]		Ø	Ø	Ø h6		Ø		Ø				
MLA 80	19	31.5	45	63	12 720	2 940	200	165	130	3.5	11.5	12	19 j6	40	88	43	9
MLA 90	19	31.5	45	90	12 720	2 940	200	165	130	3.5	11.5	12	35 j6	50	88	43	9
MLA 112	37.5	63	90	180	20 400	5 880	250	215	180	4	14	14	28 j6	60	110	56	14
MLA 132	75	125	180	355	31 800	11 760	300	265	230	4	14	14	38 k6	80	153	85	25
MLA 160	132	224	315	630 2)	51 000	23 520	350	300	250	5	18	18	42 k6	110	190	110	45
MLA 180	132	224	315	630 2)	51 000	23 520	350	300	250	5	18	18	48 k6	110	190	110	45
MLA 200	150	250	355	710	51 000	23 520	400	350	300	5	18	18	55 m6	110	190	110	54

1) W [J]: lavoro di attrito massimo consentito per un singolo slittamento.
2) Da $n_2 \leq 224$ min^{-1} passaggio 710 Nm

7

Viene utilizzato per l'arresto immediato del motore in caso di slittamento dell'accoppiamento dovuto a sovraccarico.

L'uso del dispositivo di segnalazione dello slittamento è previsto quando $n_1 \geq 900$ min^{-1}, in particolare quando il sovraccarico può persistere a lungo causando surriscaldamento con conseguente riduzione del momento torcente limite, rapida usura e deterioramento dei rivestimenti di attrito.

Esistono due tipi di sensori:

"Rivelatore scorrevole 115V" e "Rivelatore scorrevole 230V".

Codice per la designazione : **vedi tabella codici modulo**.

7.14

Riduttore esecuzione ATEX II 2 GD e 3 GD

Consentire l'uso di riduttori e motoriduttori epicicloidali in aree con atmosfere potenzialmente esplosive, ossia ambienti in cui è possibile o probabile la formazione di un'atmosfera esplosiva costituita da una miscela di aria e sostanze infiammabili sotto forma di gas, vapori, nebbie (G) o aria e polvere combustibili (D) durante il normale funzionamento. Possono essere forniti in conformità alla direttiva ATEX 2014/34/UE.

Gli ambienti esplosivi in cui si applica questa direttiva sono applicazioni industriali con determinate condizioni: assenza di vibrazioni, radiazioni nucleari e campi magnetici, ambienti con temperature da -20 °C a +60 °C, umidità relativa massima dell'80%, pressione 80-110 [kPA] e una percentuale di ossigeno del 21% (O2); per altre condizioni ambientali, contattare Rossi.

Le categorie di zone a rischio in cui è applicabile sono:
- **CATEGORIA 2G / 2D** per il funzionamento in zona 1 (gas), 21 (polvere): probabile presenza di un'atmosfera esplosiva.
- **CATEGORIA 3G / 2D** (per il funzionamento in zona 2 (gas), 22 (polvere): presenza di atmosfera esplosiva improbabile)

La classe di temperatura certificabile può essere: 135 °C (T4) e 200 °C (T3).
Non può essere utilizzato nelle aree sotterranee delle miniere e nelle aree degli impianti minerari di superficie soggette a rischi di grisù e/o polveri infiammabili (Gruppo I).

Le principali varianti di questo prodotto sono:
- anelli di tenuta in gomma fluorurata (Viton®)
- tappi in metallo; tappo di riempimento con filtro e valvola
- Sensore di pressione SIL 2 (pressostato) per il consenso all'avviamento, necessario per il freno idraulico PB
- il ventilatore e la copertura del ventilatore devono essere entrambi in alluminio o in altre coppie di materiali consentiti (EN 14986)
- targa speciale con marcatura ATEX e indicazione dei limiti di applicazione
- protezione esterna con smalto poliuretanico bicomponente elettricamente conduttivo a base d'acqua, colore grigio RAL 7040, resistenza superficiale < 180 Ω; classe di corrosione C3 ISO 12944-2
- ATEX "Manuale di istruzioni per l'uso"

Per le categorie 2G / 2D è richiesto quanto segue:
- controllo trimestrale
- anelli di tenuta doppi per l'asse lento (ove applicabile)
- sensore di temperatura dell'olio (certificato con livello minimo di sicurezza funzionale; SL2), per n_1 molto bassi (ad esempio ≤ 100 min^{-1}) potrebbe non essere necessario contattarci
- Pt100 richiesto in presenza di una valvola termostatica
- Tenuta a labirinto con ingrassatore (asse lento) disponibile previa valutazione del caso e approvazione di specialità (la tenuta a labirinto non sempre consente l'alloggiamento di una doppia tenuta)
- Prevedere sempre sonde termiche a termistori per il motore elettrico (o un sistema equivalente per altri motori).

Accessorio o esecuzione speciale	Riduttore ATEX II	
	2G / 2D	**3G / 3D**
Verniciatura opzionale secondo i cicli 1C..., 2H..., 2I...	○	○
Tenute a labirinto e ingrassatore	●	●
Unità autonoma di raffreddamento	-	-
Sensori di temperatura olio	○	○

- Non disponibile.
●Disponibile.
○Disponibile, ma in versione ATEX, adatto all'esecuzione ATEX del riduttore e all'utilizzo in un'area e in uno scopo specifici.
1) La presenza della pompa lubrificazione cuscinetti impone uno o più sensori temperatura cuscinetto supplementari.
2) Questo accessorio è disponibile solo per la categoria 2 G (zona 1).

Durante le operazioni di lavoro/manutenzione, per prevenire esplosioni, evitare di creare fonti di accensione (es. scintille) causate, ad esempio, dall'uso di apparecchiature elettriche (lampade portatili, aspirapolvere, ecc...), che per questi casi devono essere dotate di certificazione ATEX di categoria adeguata all'area.

Nella scelta delle dimensioni del riduttore si devono considerare le seguenti limitazioni:
- velocità massima di ingresso n_1 ≤ 1 500 min^{-1} e temperatura ambiente -20°C ÷ +40°C; per altre velocità di ingresso, si prega di contattarci
- fattore di servizio richiesto determinato moltiplicando per il fattore di correzione ATEX fs_{ATEX} della tabella. Nel caso di alberi cavi, assicurarsi che il montaggio sia corretto in base alle specifiche del cap. 8. 8.11
- potenza termica **Pt** verificata come indicato nel cap. 2 in base alla potenza termica nominale Pt_N moltiplicata per i fattori termici ft_1...ft_5 e il fattore di correzione ft_{ATEX} di cui alla Tabella 1

Tabella 1 - Coefficienti di declassamento ATEX (fs_{ATEX} e ft_{ATEX})

Categoria	fs_{ATEX}	ft_{ATEX}
2G / 2D	1,18	0,8 (0,6 per 2EB ... 6EB)
3G / 3D	1,06	0,9 (0,6 per 2EB ... 6EB)

Descrizione aggiuntiva alla designazione per l'ordinazione del solo riduttore:
Esecuzione ATEX II...
....2 G T4 controllo trimestrale / ....2 D T4 controllo trimestrale
....3 G Controllo trimestrale T4 / 3 D Controllo trimestrale T4

7.15 Verniciatura opzionale

I motoriduttori sono protetti esternamente con una vernice acrilica bicomponente a base d'acqua adatta a resistere ai normali ambienti industriali (classe di corrosività C3 ISO 12944-2; **colore blu RAL 5010**).
Altre vernici e gradi di protezione sono disponibili su richiesta, come da tabella sottostante.

Campo d'utilizzo	Caratteristiche	Classe di corrosività ISO 12944-2	Classe di durabilità ISO 12944-2	Descrizione trattamento	Spessore trattamento µm	Codice
Applicazioni in ambienti	Buona resistenza agli agenti atmosferici e aggressivi	C4	Basso	1) Fondo epossidico bicomponente 2) Smalto poliuretanico bicomponente all'acqua con resine acriliche poliuretaniche	150	**1HRAL5010 (blu)**
			Medio	1) Fondo epossidico bicomponente 2) Smalto poliuretanico bicomponente all'acqua con resine acriliche poliuretaniche	200	**2HRAL5010 (blu)**
			Elevato	1) Fondo epossidico bicomponente 2) Smalto poliuretanico bicomponente all'acqua con resine acriliche poliuretaniche	300	**3HRAL5010 (blu)**
Applicazioni all'esterno in ambiente salino	Ottima resistenza agli agenti atmosferici e aggressivi	C5 - M	Medio	1) Sabbiatura 2) Fondo antiruggine bicomponente ai fosfati di zinco 3) Fondo epossidico bicomponente 4) Smalto poliuretanico bicomponente all'acqua con resine acriliche poliuretaniche	300	**2IRAL5010 (blu)**
				1) Fondo epossidico bicomponente 2) Strato di finitura in silicone		**1MRAL5010 (blu)**
			Elevato	1) Sabbiatura 2) Fondo antiruggine bicomponente ai fosfati di zinco 3) Sigillatura con sigillante poliuretanico 4) Fondo epossidico bicomponente 5) Smalto poliuretanico bicomponente con resine acriliche poliuretaniche	400	**2KRAL5010 (blu)**
Applicazioni all'esterno in ambiente chimicamente aggressivo e in aree industriali a elevata umidità	Ottima resistenza agli agenti atmosferici e aggressivi	C5 - I	Medio	1) Sabbiatura 2) Fondo antiruggine bicomponente ai fosfati di zinco 3) Fondo epossidico bicomponente 4) Smalto bicomponente idrosolubile con resine epossidiche	300	**2LRAL5010 (blu)**
				1) Fondo epossidico bicomponente 2) Strato di finitura in silicone		**1MRAL5010 (blu)**
			Elevato	1) Sabbiatura 2) Fondo antiruggine bicomponente ai fosfati di zinco 3) Sigillatura con sigillante poliuretanico 4) Fondo epossidico bicomponente 5) Smalto bicomponente idrosolubile con resine epossidiche	400	**2YRAL5010 (blu)**

7.16

Braccio di reazione [Opzioni disponibili a richiesta]

7.16.1 Braccio di reazione senza cuscinetto sferico (grand. 001÷021)

Il braccio di reazione può essere applicato indifferentemente a tutte le esecuzioni **H, M** e **N**. Il braccio di reazione simmetrico è fornito come opzione standard (,TA - fino alla grand. 085A); nel caso fosse necessario un braccio di reazione unilaterale, verificare che sia conforme alle dimensioni sotto riportate.

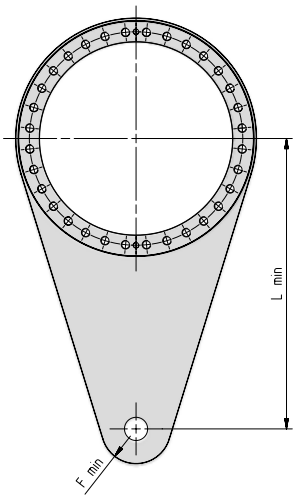

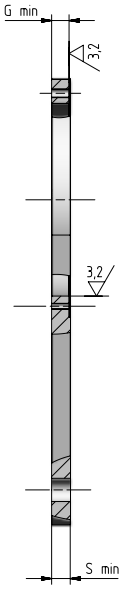

Grand.	L_{min}	G_{min}	S_{min}	F_{min}	kg
001A	325	10	15	20	3
002A	325	10	15	20	3
003A	375	13	15	20	4
004A	375	13	15	20	4
006A	375	13	15	20	4
009A	450	18	20	30	8
012A	450	18	20	30	8
015A	450	18	20	30	8
018A	550	23	25	35	16
021A	550	23	25	35	16

R_m min ≥ 500 N/mm^2

7.16.2 Braccio di reazione asimmetrico con cuscinetto sferico (grand. 030-710)

Le esecuzioni in uscita **H** e **M** possono essere considerate con fissaggio ad albero rigido.
Le uscite di tipo **T** sono considerate meno rigide in conseguenza al collegamento ad albero scanalato e al gioco angolare di fissaggio.
Le uscite **H** e **M** sono preferibili solo qualora siano presenti le seguenti condizioni:

- Il fissaggio pendolare nel caso il riduttore debba sopportare masse a sbalzo, es. gruppo combinato EP+G+motore ed eventuali accessori su basamento e con elevati momenti flettenti
- applicazioni in cui si voglia ridurre il gioco angolare al minimo
- in presenza di condizioni severe di funzionamento, inversioni frequenti, ambienti polverosi e particolarmente aggressivi
- elevata affidabilità negli anni

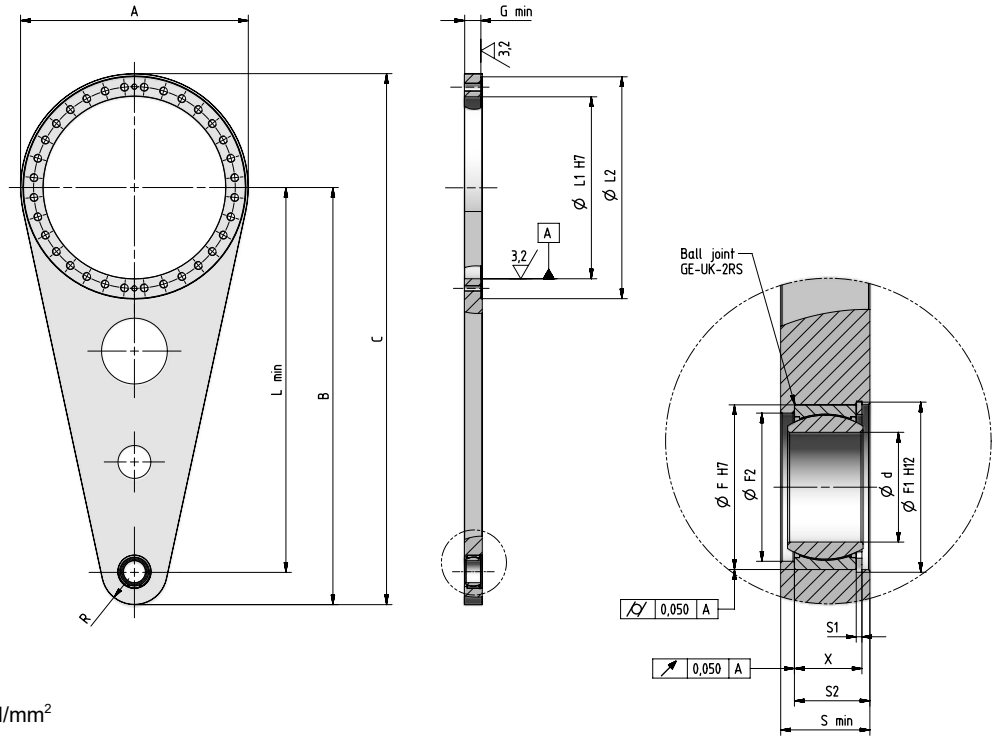

R_m min ≥ 500 N/mm^2

Size	L_{min}	B	A	C	R	G_{min}	S_{min}	S1	S2	X	F	F1	d mm	cuscinetti sferici Schaeffler	F2	L1	L2	kg
030	600	655	360	835	55	28	30	2,15	25	22,2	47	58	35	GE35-UK-2RS	54	285	354	28
042	700	762	420	972	62	33	35	2,15	28,5	24,2	62	65	40	GE40-UK-2RS	54	340	412	43
060	800	862	455	1 089,5	62	33	35	2,15	28,5	24,2	62	65	40	GE40-UK-2RS	54	365	447	56
085	900	968	520	1 228	68	38	40	2,65	32,5	27,7	68	71	45	GE45-UK-2RS	62	425	510	77
125	1 000	1 075	585	1 367,5	75	41	45	2,65	36,5	30,7	75	78	50	GE50-UK-2RS	67	470	572	113
180	1 100	1 190	645	1 512,5	90	45	50	3,15	39,2	43	90	93,5	60	GE60-UK-2RS	82	520	633	145
250	1 250	1 355	730	1 720	105	55	60	4,15	50	44,2	105	109	70	GE70-UK-2RS	95	585	718	235
355	1 400	1 520	830	1 935	120	60	65	4,15	55	49,2	120	124	80	GE80-UK-2RS	108	665	810	315
500	1 550	1 680	910	2 135	130	65	70	4,15	60	54,2	130	134	90	GE90-UK-2RS	120	730	890	410
710	1 700	1 850	1 000	2 350	150	75	80	4,15	67,5	59,2	150	155	100	GE100-UK-2RS	135	810	977	562

Entrate, opzioni e sistemi di raffreddamento

7.16.3 Piede asimmetrico del braccio di reazione

Di seguito elenchiamo le dimensioni raccomandate per le staffe di collegamento a terra dei bracci di reazione.
Possibilità di personalizzazione a richiesta.

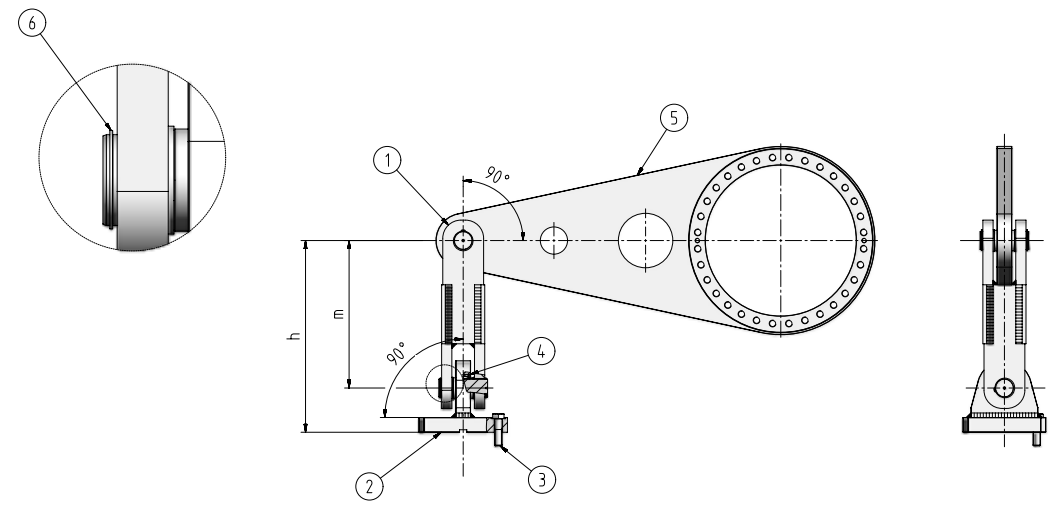

R_m min ≥ 500 N/mm²

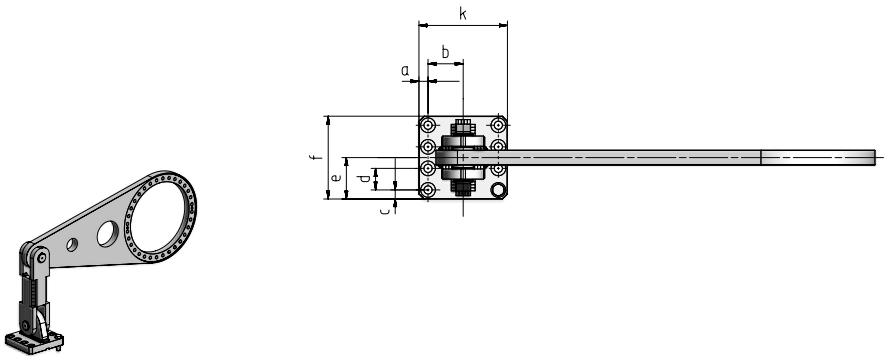

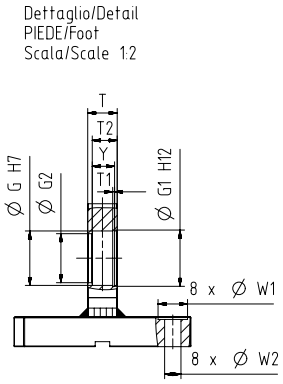

Item	Descrizione
1	Asta di connessione
2	Piede
3	Vite UNI 5739
4	Cuscinetto sferico GE-UK-2RS
5	Braccio di reazione
6	Anello elastico DIN 7435

Grand.	m	h	c	d	e	f	a	b	k	G	G1	G2	W1	W2	Vite	T1	T2	T	Y
030	250	340	25	45	92,5	185	25	67,5	185	55	58	47	38	20	M18 10,9 - 8x	2,15	25	30	22,2
042	295	400	27,5	55	110	220	27,5	80	215	62	65	54	45	24	M22 10,9 - 8x	2,15	28,5	35	24,2
060	315	420	27,5	55	110	220	27,5	80	215	62	65	54	45	24	M22 10,9 - 8x	2,15	28,5	35	24,2
085	360	480	30	60	120	240	30	92,5	245	68	71	62	50	26	M24 10,9 - 8x	2,65	32,5	40	27,7
125	400	535	35	62,5	128,75	257,5	32,5	102,5	270	75	78	67	55	30	M27 10,9 - 8x	2,65	36,5	45	30,7
180	485	645	37,5	75	150	300	37,5	122,5	320	90	93,5	82	65	33	M30 10,9 - 8x	3,15	43	50	39,2
250	560	740	40	90	175	350	40	140	360	105	109	95	65	36	M33 10,9 - 8x	4,15	50	60	44,2
355	650	845	40	95	182,5	365	40	155	390	120	124	108	65	36	M33 10,9 - 8x	4,15	55	65	49,2
500	725	948,5	50	110	215	450	50	175	450	130	134	120	80	42	M39 10,9 - 8x	4,15	60	70	54,2
710	800	1050	52,5	125	240	480	55	195	500	150	155	135	85	45	M42 10,9 - 8x	4,15	67,5	80	59,2

Entrate, opzioni e sistemi di raffreddamento

7.16.4 Assemblaggio braccio di reazione dinamico e flessibilità di sistema

Il braccio di reazione con doppio fulcro e la barra di torsione fissata a terra consentono al riduttore di seguire i movimenti dell'albero condotto durante il funzionamento e offrono una reazione elastica in grado di assorbire i sovraccarichi di torsione del momento.I valori di spostamento consentiti sono riportati in figura, sono in funzione delle grandezze e devono essere verificati durante la selezione degli accessori.

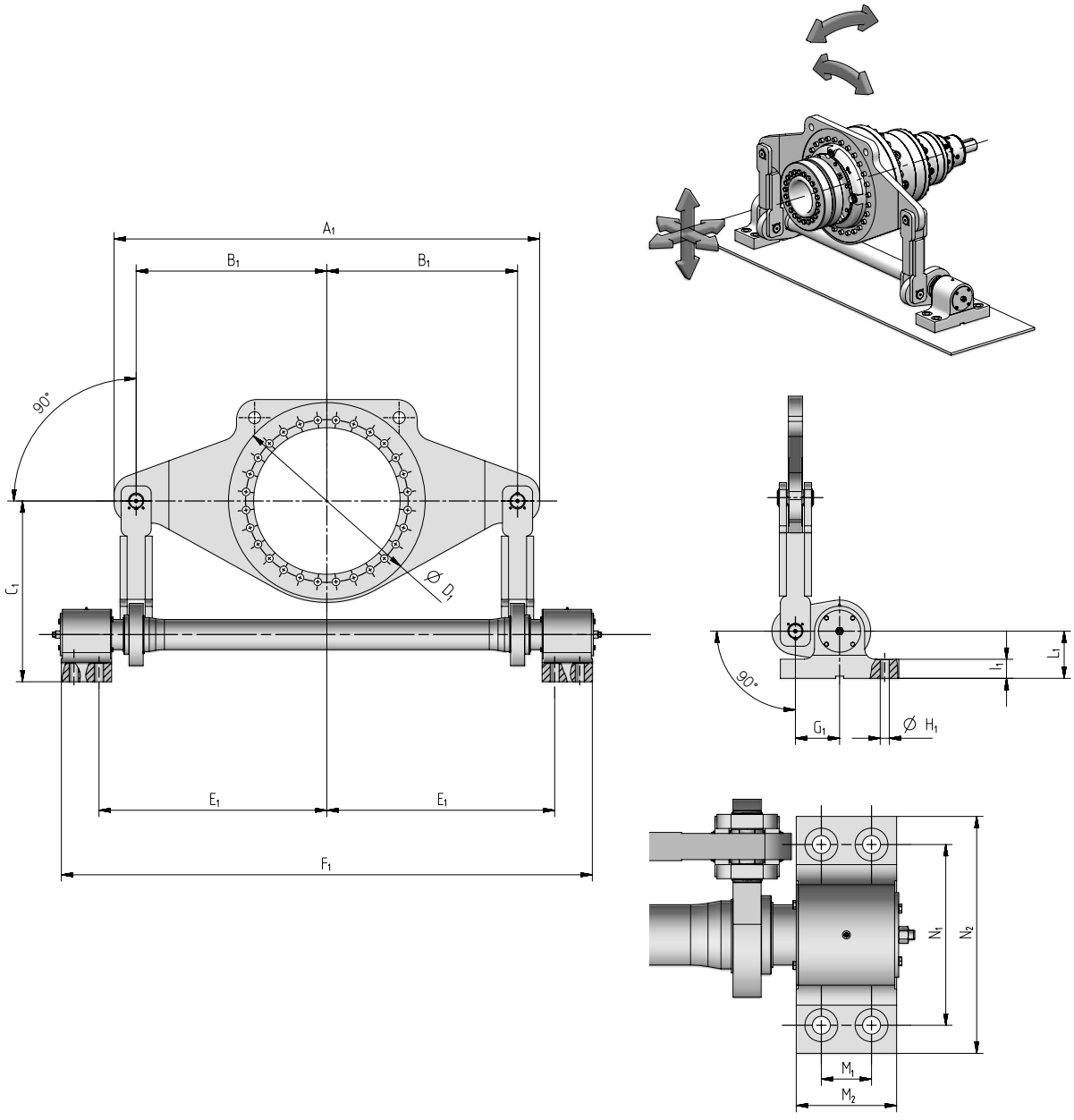

Grand.	A_1	B_1	C_1	D_1	E_1	F_1	G_1	H_1	I_1	L_1	M_1	M_2	N_1	N_2
250	1670	750	700	730	888.5	2041	165	39	55	170	84	180	157.5	157.5
355	1870	850	860	820	1000	2300	175	45	80	195	100	200	350	450
500	2120	950	900	880	1135	2645	220	45	70	229	125	250	450	590
710	2346	1063	1060	980	1248	2871	220	45	95	235	125	250	450	590

7.17

Riduttori ad ingranaggi combinati EP+G [Opzione disponibile a richiesta].

I riduttori combinati, costituiti da uno stadio epicicloidale a bassa velocità e da uno stadio elicoidale o conico ad alta velocità, offrono flessibilità e modularità, elevata potenza, affidabilità e idoneità alle applicazioni dell'industria pesante.
Soluzioni personalizzate su richiesta.

R 1EL... + R CI...

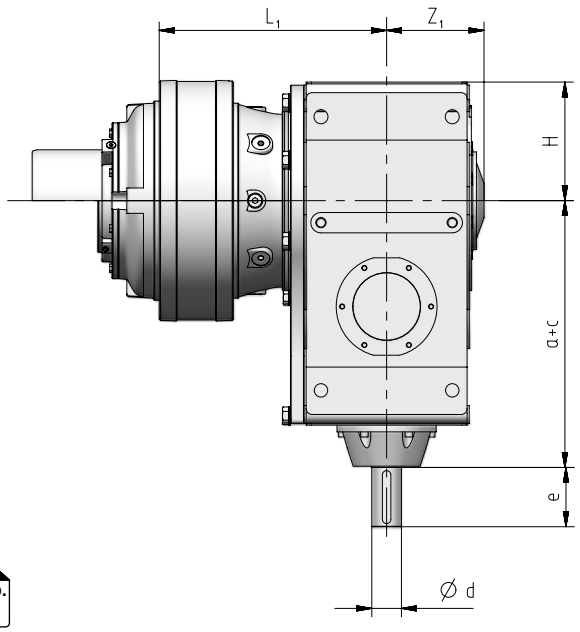

Nota, per un'uscita specifica. cap. 4

7

Dimensioni del riduttore	L_1	Z_1	H	a+c	d	e	a+c	d	e	a+c	d	e
					$i_N \leq 48$			$i_N = 50 \dots 85$			$i_N \geq 90$	
R 1EL 042A + R CI 180	394,5	170	180	426	48 k6	110	406	38 k6	80	406	35 k6	80
					$i_N \leq 44$			$i_N = 50 \dots 85$			$i_N \geq 90$	
R 1EL 060A + R CI 200	456,5	185	225	505	55 m6	110	482	48 k6	110	482	38 k6	80
					$i_N \leq 48$			$i_N = 50 \dots 85$			$i_N \geq 90$	
R 1EL 085A + R CI 225	485	203	225	530	55 m6	110	507	48 k6	110	507	38 k6	80
					$i_N \leq 55$			$i_N = 58 \dots 85$			$i_N \geq 90$	
R 1EL 125A + R CI 250	543	228	280	630	70 m6	140	607	55 m6	110	607	48 k6	110
					$i_N \leq 55$			$i_N = 60 \dots 80$			$i_N \geq 85$	
R 1EL 180A + R CI 280	621	243	280	660	70 m6	140	637	55 m6	110	637	48 k6	110
					$i_N \leq 50$						$i_N \geq 52$	
R 1EL 250A + R CI 320	709	292	355	800	90 m6	170				800	70 m6	140

R 2EL... + R CI...

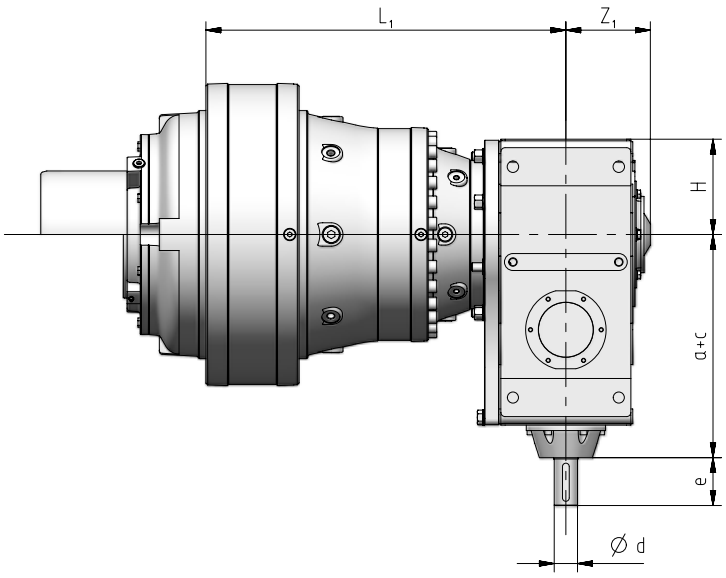

Nota, per un'uscita specifica. cap. 4

Dimensioni del riduttore	L_1	Z_1	H	a+c	d	e	a+c	d	e	a+c	d	e
					$i_N \leq 180$			$i_N = 200 \ldots 355$			$i_N \geq 400$	
R 2EL 125A + R CI 180	655	170	180	426	48 k6	110	406	38 k6	80	406	32 k6	80
					$i_N \leq 180$			$i_N = 200 \ldots 355$			$i_N \geq 400$	
R 2EL 180A + R CI 200	775	185	225	505	55 m6	110	482	48 k6	110	482	38 k6	80
					$i_N \leq 200$			$i_N = 250 \ldots 355$			$i_N \geq 400$	
R 2EL 250A + R CI 225	850	203	225	530	55 m6	110	507	48 k6	110	507	38 k6	80
					$i_N \leq 200$			$i_N = 250 \ldots 355$			$i_N \geq 400$	
R 2EL 355A + R CI 250	956	228	280	630	70 m6	140	607	55 m6	110	607	48 k6	110
					$i_N \leq 200$			$i_N = 250 \ldots 315$			$i_N \geq 355$	
R 2EL 500A + R CI 280	1090	243	280	660	70 m6	140	637	55 m6	110	637	48 k6	110
					$i_N \leq 200$						$i_N \geq 250$	
R 2EL 710A + R CI 320	1215	292	355	800	90 m6	170				800	70 m6	140

8

Installazione e manutenzione

Index

8.1	Informazioni generali	8.2
8.2	Condizioni di impiego	8.3
8.3	Stato di fornitura	8.4
8.4	Sollevamento, movimentazione e immagazzinamento	8.6
8.5	Installazione	8.8
8.6	Adattatore flangia universale	8.19
8.7	Montaggio o sostituzione del motore	8.20
8.8	Lubrificazione	8.22
8.9	Messa in servizio	8.24
8.10	Sistemi di raffreddamento	8.26
8.11	Possibilità di applicazione dispositivo antiretro esterno	8.28
8.12	Manutenzione	8.28
8.13	Anomalie; cause e rimedi	8.29
8.14	Formule tecniche	8.30

Installazione e manutenzione

8.1

Informazioni generali

Importante:
I riduttori forniti da Rossi S.p.A. sono destinati a essere incorporati in apparecchi o sistemi finiti e **è vietato metterli in funzione fino a quando l'apparecchio, o il sistema in cui il componente è stato incorporato, non sia stato dichiarato conforme:**

- **con la Direttiva Macchine 2006/42/CE e successivi aggiornamenti; in particolare, eventuali protezioni antinfortunistiche per le estremità degli alberi non utilizzate e per i passaggi accessibili del coperchio del ventilatore (o altro) sono a carico dell'Acquirente;**
- **con la direttiva "Compatibilità elettromagnetica (EMC)" 2004/108/CE e successivi aggiornamenti.**

Questo documento fornisce informazioni sulla gestione, l'installazione e la manutenzione dei riduttori epicicloidali. Il personale che lavora con questi prodotti deve leggere attentamente e applicare rigorosamente tutte le seguenti istruzioni. The information and data contained in this document reflect the technical level reached at the time of printing. Rossi reserves the right to make, without prior notice, any changes deemed appropriate for product improvement.

Riciclaggio

Tenere presente i requisiti applicabili:

- gli elementi della carcassa, gli ingranaggi, gli alberi e i cuscinetti del riduttore devono essere trasformati in rottami d'acciaio. Gli elementi in ghisa saranno sottoposti allo stesso trattamento, a condizione che vengano rispettate altre prestazioni specifiche.
- Gli oli usati devono essere recuperati e trattati in conformità ai requisiti di legge applicabili.

Sicurezza

I paragrafi contrassegnati dai seguenti simboli contengono disposizioni che devono essere rigorosamente osservate per garantire la sicurezza delle persone ed evitare danni rilevanti alla macchina o all'impianto.

- Pericolo elettrico
- Temperatura superficiale superiore a 50 °C
- Parti mobili durante il funzionamento
- Avvertenza

- Non utilizzare per il sollevamento

- Punto di sollevamento.

Avvertenza!

Si raccomanda di attenersi a tutte le istruzioni contenute nel presente catalogo, a tutte le norme vigenti in materia di corretta installazione e a tutte le norme di sicurezza applicabili. In caso di pericoli per le persone o le cose, legati alla possibilità che il riduttore o parti di esso cadano o vengano proiettate, prevedere adeguate misure di sicurezza (protezioni antinfortunistiche) contro:

- **allentamento o rottura delle viti di fissaggio**
- **rotazione o scorrimento dell'albero condotto a seguito di un cedimento accidentale del vincolo di reazione**
- **rottura accidentale dell'albero macchina**
- **parti mobili o rotanti non protette che caratterizzano il collegamento con la macchina** (ad es. estremità dell'albero e accessori quali calettatore, rondella di arresto, bussola scanalata, barra scanalata, flangia della ruota)

Se si verifica un evento anomalo (aumento della temperatura, vibrazioni o rumori insoliti, ecc.) arrestare immediatamente la macchina.

Sicurezza durante l'installazione

L'installazione non corretta, l'uso improprio, la rimozione delle protezioni, lo scollegamento dei dispositivi di protezione, la mancanza di ispezione e manutenzione, i collegamenti non corretti, possono causare gravi lesioni personali o danni materiali.

Il componente deve essere maneggiato, installato, messo in funzione, utilizzato, ispezionato, mantenuto e riparato esclusivamente da personale qualificato e specificamente addestrato, dotato dell'esperienza necessaria per riconoscere i possibili rischi associati a questi prodotti ed evitare possibili situazioni di emergenza.
I riduttori di questo catalogo sono normalmente destinati all'uso in aree industriali: le protezioni aggiuntive che potrebbero essere necessarie devono essere messe in atto e garantite dalle persone responsabili dell'installazione.

Avvertenza! I componenti speciali del progetto possono presentare dettagli diversi da quelli descritti e possono richiedere informazioni aggiuntive.

Avvertenza! Per l'installazione, l'uso e la manutenzione dei motori elettrici (standard, autofrenanti o speciali) o dei variatori di velocità e/o delle apparecchiature di alimentazione elettrica (convertitore di frequenza, soft-start, ecc.), e/o degli accessori (ad esempio: flussostato, unità di raffreddamento autonoma, termostato, ecc. Request it if necessary.

Maintenance safety

Qualsiasi intervento sul riduttore o sui suoi componenti deve essere eseguito con la macchina **ferma, scollegata dall'alimentazione e dopo il raffreddamento:** scollegare il motore (comprese le apparecchiature ausiliarie) dall'alimentazione, il riduttore dal carico e assicurarsi che i sistemi di sicurezza contro l'avviamento involontario siano stati attivati e, se necessario, prevedere dispositivi di blocco meccanico (da rimuovere prima della messa in servizio).

Avvertenza!
Durante il funzionamento, i riduttori possono presentare **superfici calde**; attendere sempre che il riduttore o il moto-riduttore si sia raffreddato prima di eseguire qualsiasi operazione.
Documentazione tecnica ulteriore disponibile sul sito www.rossi.com.

Avvertenza!
Per qualsiasi chiarimento e/o informazione, si prega di contattare Rossi S.p.A. specificando tutti i dati presenti sulla targhetta identificativa.

8.2 Condizioni di impiego

I riduttori sono adatti a funzionare a temperatura ambiente 0 °C ÷ +40 °C (con picchi -20 °C ÷ +50 °C), con anelli di tenuta e componenti standard.

Il funzionamento al di fuori di questo campo, con un minimo di -40 °C e un massimo di +60 °C, deve essere valutato in relazione alle condizioni operative specifiche, al tipo di servizio, al tipo di lubrificante, al tipo di tenute e al sistema di raffreddamento / riscaldamento (ove possibile); contattare Rossi S.p.A.

Temperatura ambiente di esercizio e di stoccaggio consentita in relazione al tipo di lubrificante [1)]

		Lubrificante sintetico	Lubrificante minerale
Temperatura ambiente T_{amb}	**Condizioni di funzionamento**		
	Temperatura ambiente minima	-20 °C	-10 °C
	Temperatura ambiente massima	+50 °C	+40 °C
	Temperatura ambiente minima per l'esecuzione ATEX	-20 °C	-10 °C
	Temperatura ambiente massima per l'esecuzione ATEX	+40 °C	+40 °C
	Condizioni di immagazzinamento		
	Temperatura ambiente minima di immagazzinamento	-10 °C	-10 °C
	Temperatura massima dell'ambiente di immagazzinamento	+50 °C	+50 °C
Temperatura olio T_{olio}	Temperatura minima dell'olio per l'avviamento a carico parziale [2)]	-20 °C	-10 °C
	Temperatura minima dell'olio per l'avviamento a pieno carico	-10 °C	-5 °C
	Temperatura massima nominale stabilizzata dell'olio consentita in condizioni di funzionamento continuo (S1)	+95 °C	+95 °C [3)]
	Temperatura massima dell'olio di picco e occasionale consentita solo con servizio intermittente	+110 °C	+110 °C

1) Per la scelta del lubrificante e della viscosità ottimale in base alla temperatura T_{amb} e in caso di unità di lubrificazione indipendente, fare riferimento al capitolo 8.8 (Lubrificazione).
Per avviamenti e servizi con T_{olio} < 0 °C , considerare un assorbimento maggiore sul motore elettrico in base al tipo di lubrificante.
2) Se è richiesto il servizio a pieno carico, prevedere rampe di avvio e di arresto graduali, evitando sovraccarichi e urti.
3) Per il valore di temperatura dell'olio T > 75 °C e < 95 °C si raccomanda di utilizzare oli con almeno il grado di viscosità 30 cSt a 95 °C.

8.3

Stato di fornitura

Targa di identificazione

Ogni riduttore è dotato di una targhetta in alluminio anodizzato contenente le principali informazioni necessarie per una corretta identificazione del prodotto; la targhetta non deve essere rimossa e deve essere mantenuta integra e leggibile. Tutti i dati riportati nella targa devono essere specificati per eventuali ordini di parti di ricambio.

Assemblato da Rossi Italy

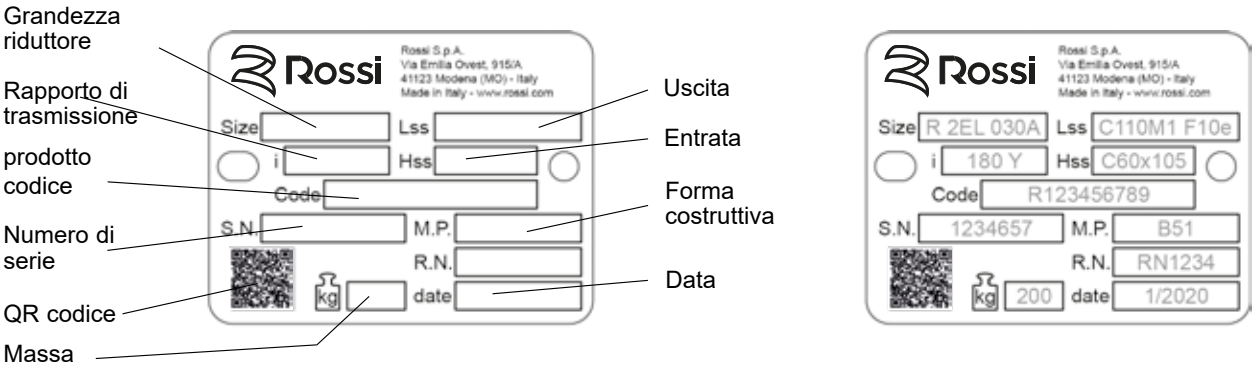

Assemblato dalle filiali

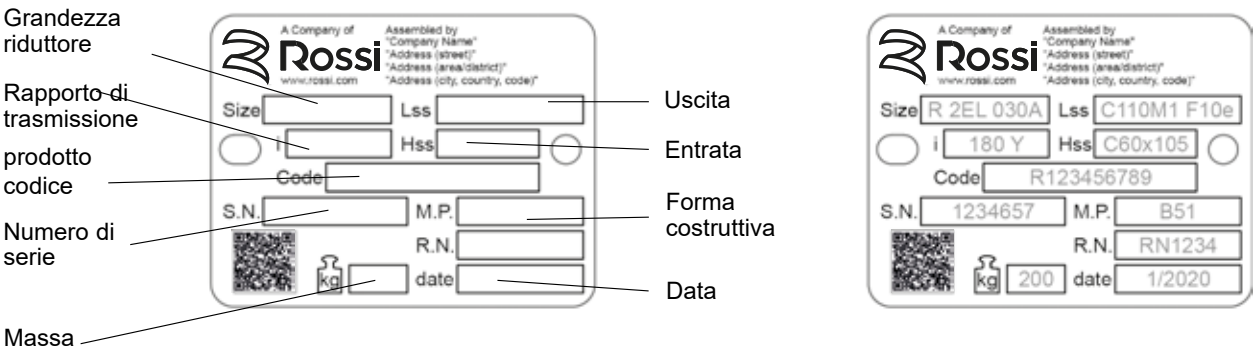

8

Targa del freno di stazionamento PB

Ogni riduttore è dotato di una targhetta in alluminio anodizzato contenente le principali informazioni necessarie per una corretta identificazione del prodotto; la targhetta non deve essere rimossa e deve essere mantenuta integra e leggibile. Tutti i dati riportati nella targa devono essere specificati per eventuali ordini di parti di ricambio.

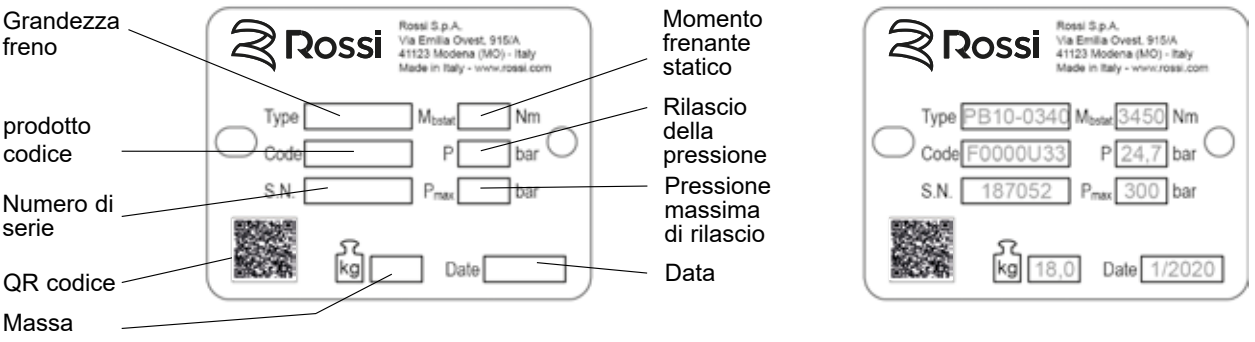

Verniciatura standard

Verniciatura interna	Verniciatura esterna		Note
	Colore finale Blu RAL 5010	Caratteristiche	
Primer a base di estere epossidico o resina fenolica monocomponente (preverniciato)	Primer a base di estere epossidico o resina fenolica monocomponente (preverniciato) + Smalto poliuretanico bicomponente idrosolubile	Resistente agli agenti atmosferici e aggressivi (categoria di corrosività atmosferica **C3).** secondo la norma ISO 12944-2). Adatto solo per ulteriori mani di vernici bicomposite[1)]	La verniciatura interna non resiste agli oli sintetici a base di poliglicoli (si può impiegare soltanto olio sintetico a base di polialfaolefine) Rimuovere con un raschietto o un solvente l'eventuale vernice delle superfici di accoppiamento del riduttore.

1) Prima di applicare ulteriori mani di vernice, proteggere adeguatamente gli anelli di tenuta e sgrassare e carteggiare accuratamente le superfici del riduttore (invece di carteggiare è possibile applicare una mano di fondo a base d'acqua).

Lubrificante

Se non diversamente indicato, i riduttori fino alla grandezza 021A vengono forniti riempiti per la specifica forma costruttiva con olio sintetico PAO, come indicato in un'etichetta aggiuntiva.

Protezioni e imballo

Le estremità libere degli alberi sporgenti e gli alberi cavi vengono protetti con olio antiruggine.

Tutte le parti interne sono protette con olio antiruggine. Se non concordato diversamente in sede d'ordine, i prodotti vengono adeguatamente imballati: su pallet, protetti mediante pellicola di polietilene, nastrati e reggiati (grandezze superiori); in cartonpallet nastrati e reggiati (grandezze inferiori); in cartoni nastrati (per piccole dimensioni e quantità).

All'occorrenza i riduttori sono convenientemente separati con cellule di schiuma antiurto o cartone da riempimento.

In generale l'imballo è idoneo per i normali trasporti via terra. Per il trasporto via mare è necessario prevedere un imballo speciale, in sede d'ordine.

Prima di movimentare o trasportare i riduttori, assicurarsi che l'imballo sia in buone condizioni e idoneo per il trasporto. I prodotti imballati non devono essere accatastati l'uno sull'altro.

8.4

Sollevamento, movimentazione e immagazzinamento

Ricevimento

Al ricevimento verificare che la merce corrisponda a quanto ordinato e che non abbia subito danni durante il trasporto; nel caso, contestarli immediatamente allo spedizioniere.

Evitare di mettere in funzione riduttori anche solo leggermente danneggiati. Segnalare ogni non-conformità a Rossi.

Sollevamento e movimentazione

In primo luogo assicurarsi che l'equipaggiamento di sollevamento (es.: gru, gancio, bulloni, cinghi, ecc.) sia adeguato al peso e alla grandezza del riduttore (il peso del prodotto è indicato sulla targhetta). Durante il sollevamento, utilizzare solo il punto di attacco indicato nelle figure seguenti.

Fare attenzione a non sollevarsi (max 15° durante la movimentazione) e, se necessario, utilizzare cinghie aggiuntive solo per bilanciare il carico.

Non usare filetti frontali delle estremità d'albero in entrata per sollevare i riduttori.

Avvertenza!

- Il carico sospeso può cadere
- Non sostare sotto il carico
- Il trasporto improprio può causare danni al riduttore.

Sollevamento e movimentazione

Grand. **001A ... 021Adettagli**

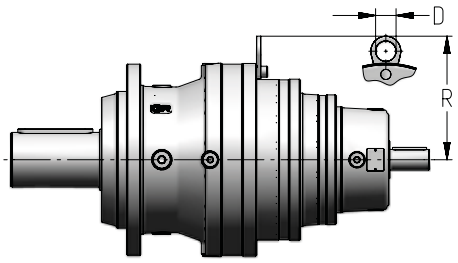

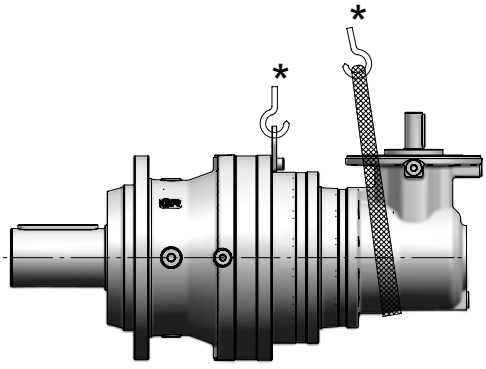

Grandezze	D ∅	R
001A, 002A	–	–
003A ... 006A	25	151
009A ... 015A	30	181
018A, 021A	35	213

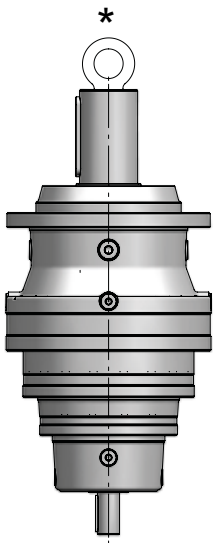

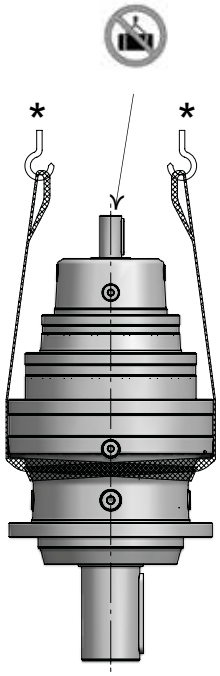

* Non incluso

Installazione e manutenzione

Sollevamento e movimentazione

Grand. **022A ... 710Adettagli**

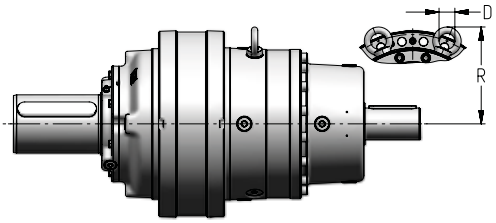

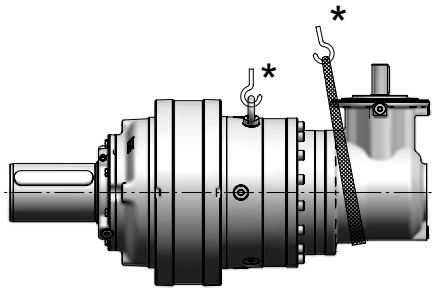

Grand.	D ∅	R		S	
		1EL ... 4EL 3EB, 4EB	2EB	1EL ... 4EL 3EB, 4EB	2EB
022A	25	180	181	221	222
030A	30	184	204	197	231
031A	30	193	228	207	259
042A	30	193	209	207	259
043A	30	193	110	207	270
060A	30	170	243	229	277
061A	30	170	–	229	–
085A	30	187	284	252	312
125A	30	225	312	280	343
180A	35	230	–	312	–
250A	40	257	–	348	–
355A	50	299	–	404	–
500A	50	324	–	439	–
710A	60	362	–	489	–

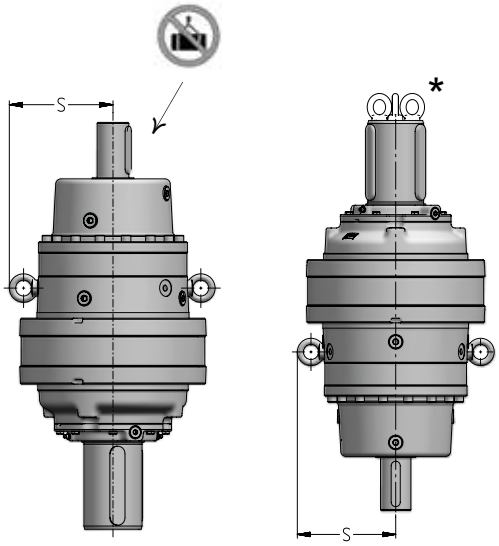

* Non incluso

Avvertenza

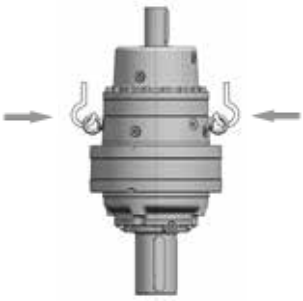

✓ Sollevamento e movimentazione **corretti**

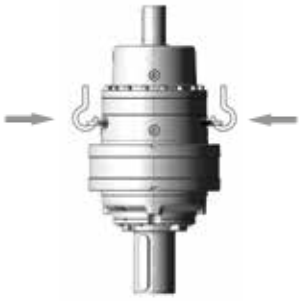

⊗ Sollevamento e movimentazione **non corretti**

Immagazzinamento

L'ambiente deve essere sufficientemente pulito, asciutto e privo di vibrazioni eccessive (v_{eff}≤ 0,2 mm/s) per evitare danni ai cuscinetti (le vibrazioni eccessive devono essere tenute sotto controllo anche durante il trasporto, anche se rientrano in un intervallo più ampio) e la temperatura ambiente di stoccaggio deve essere di 0 ÷ +40 °C: sono accettabili picchi di 10 °C al di sopra e al di sotto (vedere anche le condizioni di funzionamento al capitolo 8.2).

Il riduttore riempito d'olio deve essere posizionato secondo la posizione di montaggio indicata sulla targhetta.

Ruotare semestralmente gli alberi di qualche giro per prevenire danneggiamenti a cuscinetti e anelli di tenuta.

In ambienti normali e a condizione che il prodotto sia stato adeguatamente protetto durante il trasporto, è previsto un periodo di conservazione fino a 1 anno.

Per un periodo di conservazione di 2 anni in un ambiente normale, è necessario prestare attenzione anche alle seguenti istruzioni:

- Ingrassare abbondantemente le guarnizioni, gli alberi e le eventuali superfici lavorate non verniciate e controllare periodicamente lo stato di conservazione dell'olio protettivo antiruggine.
- riempire completamente i riduttori con l'olio di lubrificazione

Per stoccaggi superiori a 2 anni o in ambienti aggressivi o all'aperto, consultare Rossi S.p.A..

8.5

Installazione

Generalità

Prima di effettuare l'installazione, verificare che:

- non ci siano danni sugli alberi e sulle superfici di accoppiamento
- l'esecuzione sia adatta all'ambiente (temperatura, atmosfera, ecc.). In caso di installazione in ambienti a rischio di esplosione richiedere in fase d'ordine l'esecuzione ATEX II 2GD e 3GD.
- assicurarsi che la struttura su cui è montato il riduttore sia piana, livellata e sufficientemente robusta da garantire la stabilità del montaggio e l'assenza di vibrazioni (sono accettabili velocità di vibrazione $v_{eff} \leq$ 3,5 mm/s per $P_N <$ 15 kW e $v_{eff} \leq$ 4,5 mm/s per $P_N >$ 15 kW), tenendo conto di tutte le forze trasmesse dovute alle masse, al momento torcente, ai carichi radiali e assiali
- la posizione di montaggio effettiva corrisponde ai dati di targa
- se è previsto un dispositivo antiretro, verificare la direzione corretta in base ai requisiti dell'applicazione
- allineare con cura il riduttore al motore e alla macchina azionata (se necessario, con l'ausilio di spessori), interponendo, se possibile, spessori
- montare il riduttore in modo da consentire il libero passaggio dell'aria per il raffreddamento del riduttore e del motore (in particolare dal lato della ventola, se previsto il raffreddamento accessorio della ventola)
- Evitare: strozzature nei passaggi dell'aria; vicinanza con fonti di calore che possano aumentare la temperatura dell'aria di raffreddamento e del riduttore (per irraggiamento); insufficiente ricircolazione d'aria e in generale applicazioni che compromettano il regolare smaltimento del calore.
- verificare che la carcassa del riduttore sia priva di sporcizia al fine di garantire una efficiente dispersione del calore.
- Quando è possibile, proteggere il riduttore o il motoriduttore con opportuni accorgimenti dall'irraggiamento solare e dalle intemperie; in quest'ultimo caso la protezione **diventa necessaria** quando gli assi lento e veloce sono verticali o quando il motore è verticale con ventola in alto.
- le superfici di fissaggio (del riduttore e della macchina) devono essere pulite e di rugosità sufficiente a garantire un buon coefficiente di attrito (indicativamente *R*a 1,6 ÷ 3,2 µm). Rimuovere con un raschietto o un solvente l'eventuale vernice del riduttore sulle superfici di accoppiamento e, soprattutto in presenza di carichi radiali esterni o di coppie richieste $M_2 \geq 0{,}7 \times M_{N2}$, applicare **adesivi di bloccaggio**
- in presenza di carichi esterni, utilizzare perni o blocchi di bloccaggio, se necessario

Prima di effettuare l'allacciamento del motoriduttore assicurarsi che la tensione del motore corrisponda a quella di alimentazione. Se il senso di rotazione non corrisponde a quello desiderato, invertire due fasi della linea di alimentazione.

Y-Δ L'avviamento dovrebbe essere adottato per l'avviamento a vuoto (o con un carico molto ridotto) e per avviamenti dolci, bassa corrente di avviamento e sollecitazioni limitate, se richiesto.
Nel caso si prevedano sovraccarichi di lunga durata, urti o pericoli di bloccaggio, installare salvamotori, limitatori elettronici di momento torcente, giunti idraulici, di sicurezza, unità di controllo o altri dispositivi similari.

Si raccomanda di proteggere il motore con un taglio termico. Per servizi con elevato numero di avviamenti a carico è consigliabile la protezione del motore con **sonde termiche** (incorporate nello stesso); il relé termico non è idoneo, in quanto dovrebbe essere tarato a valori superiori alla corrente nominale del motore.

Collegare sempre le eventuali sonde termiche ai circuiti ausiliari di sicurezza.

Utilizzare varistori e/o filtri RC per limitare i picchi di tensione dovuti ai contattori.

- Per gli accessori non forniti da Rossi, prestare attenzione al loro corretto dimensionamento; se necessario, consultarci.

Attenzione!

La durata dei cuscinetti, la sicurezza di funzionamento dell'albero e del giunto dipendono dall'allineamento preciso degli alberi.

In presenza di un dispositivo antiretro si sconsiglia di smontare temporaneamente il motore dal riduttore per evitare di danneggiare il dispositivo.

Pertanto, occorre prestare la massima cura nell'allineamento del riduttore con il motore e con la macchina da comandare (se necessario, spessorare) interponendo tutte le volte che è possibile giunti elastici.

Quando una perdita accidentale di lubrificante può comportare gravi danni, aumentare la frequenza delle ispezioni e/o adottare accorgimenti opportuni (es.: indicatore a distanza di livello olio, lubrificante per industria alimentare, ecc.).

In presenza di ambiente inquinante, impedire in modo adeguato la possibilità di contaminazione del lubrificante attraverso gli anelli di tenuta o altro.

Per motori autofrenanti o speciali, richiedere documentazione specifica.

Viti e momenti di serraggio

Impiegare, a seconda del modello e della grandezza indicate in targa, viti e momenti di serraggio come mostrato nelle tabelle seguenti; è necessaria almeno la classe 10.9, ma in caso di sollecitazioni pesanti, carichi alternati e urti, impiegare la classe 12.9. Le viti di classe 12.9 devono essere dotate (dove indicato, ad esempio: 𝕀 𝕀 vedi tabella seguente) di rondelle ISO 7089 (300 HV min.).

Installazione e manutenzione

Effettuare con cautela il serraggio delle viti 12.9. L'eccessivo serraggio potrebbe danneggiare le viti.

Il momento di serraggio raccomandato si riferisce per un coefficiente di frizione stimato di μ = 0,14, valore relativo a bulloni di acciaio leggermente lubrificati, ricotti in nero o fosfatati ed esenti da umidità, filettature in acciaio o ghisa.

Non utilizzare lubrificanti che alterano il coefficiente d'attrito in quanto potrebbero sovraccaricare la vite.

Utilizzare sempre la chiave dinamometrica o simile e verificare la coppia di serraggio dopo le prime ore di funzionamento.

Grandezze **001A ... 021A**

Grand.	Esecuzione (es. C038M1 F10a)															
	C... F... S... F... H... A... M... A...				K... F... Z... F...				K... F... Z... F...				C... P... S... P...			
					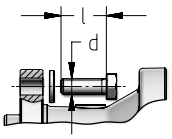				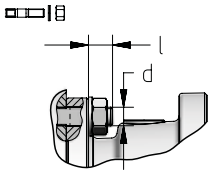				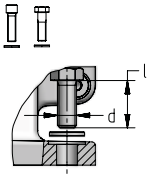			
	n °	d Ø	l min	l max	n °	d Ø	l min	l max	n °	d Ø	l min	l max	n °	d Ø	l min	
001A, 002A	8	M10	30	40	-	-	-	-	8	M10	10	13	4	M14	40	
003A	10	M12	35	35	10	M12	35	35	-	-	-	-	4	M16	45	
004A, 006A	10	M12	40	50	10	M12	35	35	-	-	-	-	4	M16	45	
009A, 012A	12	M14	45	55	12	M14	45	50	-	-	-	-	4	M20	55	
015A	16	M14	45	55	16	M14	45	50	-	-	-	-	4	M20	55	
018A, 021A	12	M16	55	75	12	M16	50	50	-	-	-	-	4	M22	60	

Grand. **030A ... 710A**

Grand.	Esecuzione (es. C100M1 F10e) C... F... S... F... H... A... Z... F...		
	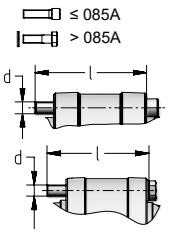 ≤ 085A > 085A		
	n °	d Ø	l min
030A	24	M16	150
042A	28	M16	160
060A	24	M20	180
085A	28	M20	200
125A	28	M24	230
180A	32	M24	250
250A	28	M30	290
355A	32	M30	320
500A	28	M36	350
710A	32	M36	390

Grand. **030A ... 710A**

Grand.	Accessori FB	
	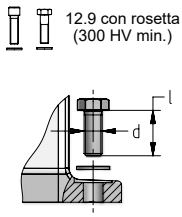 12.9 con rosetta (300 HV min.)	
	n °	d Ø	l min
030A	4	M24	65
042A	4	M27	70
060A	4	M30	85
085A	4	M33	90
125A	4	M36	110
180A	4	M39	120
250A	4	M42	130
355A	4	M45	140
500A	4	M52	160
710A	4	M56	180

Grand. **022A, 031A, 043A, 061A**

Grand.	Esecuzione (ad esempio, C100M1 F10z) C... F... S... F...					
	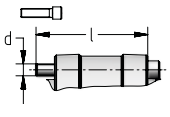			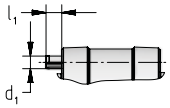 Ove presenti, è necessario utilizzare i perni di arresto!		
	n °	d Ø	l min	n °	d_1 Ø	l_1 min
022A	12	M16	140	3	12	20
031A	15	M16	160	3	16	20
043A	24	M16	170	-	-	-
061A	30	M16	190	-	-	-

Grand. **001A ... 021A**

Grand.	Esecuzione (es. M... A...) Accessori (es. WF...)		
	n °	d 10.9	l min
001A ... 002A	12	M10	30
003A ... 006A	12	M12*	40
009A ... 015A	12	M18	50
018A ... 021A	12	M20	60

*) Classe 12.9.

Grand. **030A ... 710A**

Grand.	Accessori (es. WF...,WT...)		
	n °	d 10.9	l min
030A	12	M24	70
042A	16	M24	70
060A	12	M30	90
085A	16	M30	90
125A	18	M30	100
180A	28	M30	100
250A	36	M30	110
355A	44	M30	110
500A	44	M33	130
710A	48	M36	140

Momento di serraggio [N m]

Ø	Classe 8.8 M_2 < 70% M_{n2}	10.9	12.9 Usare sempre la rosetta (300 HV min.)
M10	50	70	85
M12	85	120	145
M14	135	190	230
M16	210	300	355
M20	400	560	675
M22	530	770	895
M24	690	1000	1165
M27	1010	1400	1705
M30	1380	1950	2330
M33	2000	2800	3375
M36	2500	3550	4220
M39	2950	4200	4980
M42	4100	5800	6920
M45	5000	7100	8440
M52	7600	10700	12800
M56	9800	13800	16540

Installazione e manutenzione

Fissaggio con flangia

Per gli accoppiamenti scanalati impiegare adeguati prodotti lubrificanti.
Per lavorare l'albero azionato, riferirsi alle dimensioni indicate al cap. 4.
Prima di procedere al montaggio, assicurarsi di avere pulito accuratamente le superfici di contatto.
In presenza di carichi radiali esterni o di momenti torcenti richiesti $M_2 \geq 0{,}7 \times M_{N2}$, applicare adesivi di bloccaggio.
Stringere le viti secondo i valori indicati nella tabella della pagina precedente.
Per la lavorazione delle superfici di contatto, fare riferimento all'immagine in basso.

Grandezze **001A ... 021A**

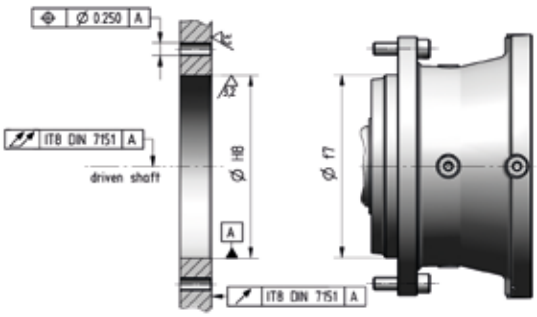

Grand. **030A ... 710A**

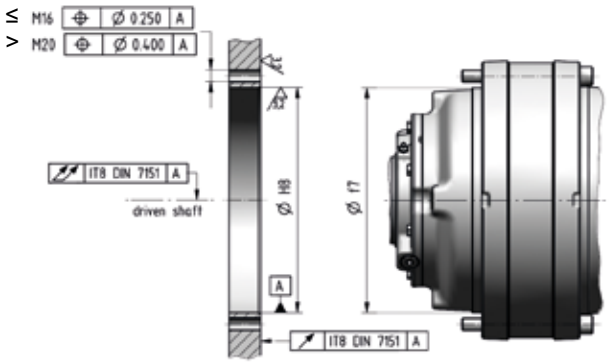

Solo per le grandezze **022A, 031A, 043A**

I riduttori di queste dimensioni sono dotati di due raccordi. Se l'albero in uscita non è soggetto a carichi radiali o se i carichi radiali sono inferiori al 60% ammissibile, potrà essere utilizzato solo il centraggio di diametro maggiore.
Se sulla flangia del riduttore sono presenti spine elastiche, queste devono essere usate nell'accoppiamento con un telaio macchina di lunghezza equivalente al diametro.

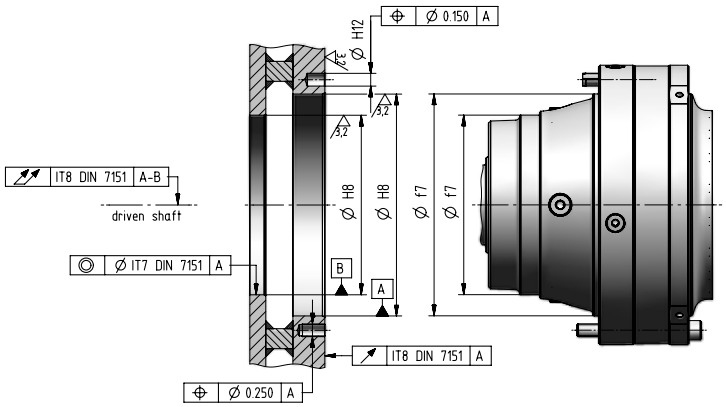

Fissaggio con piedi

Grandezze **001A ... 021A**

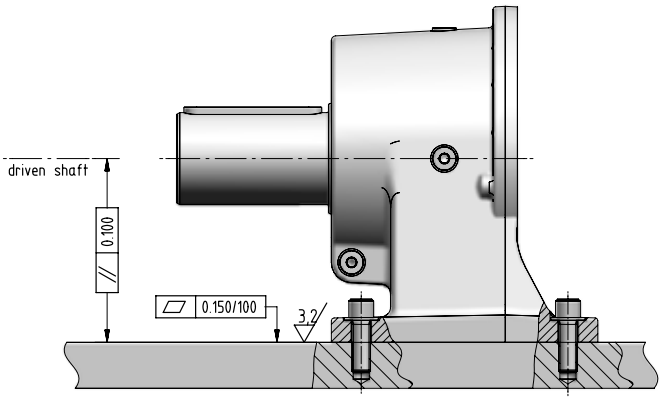

Grand. **030A ... 710A**

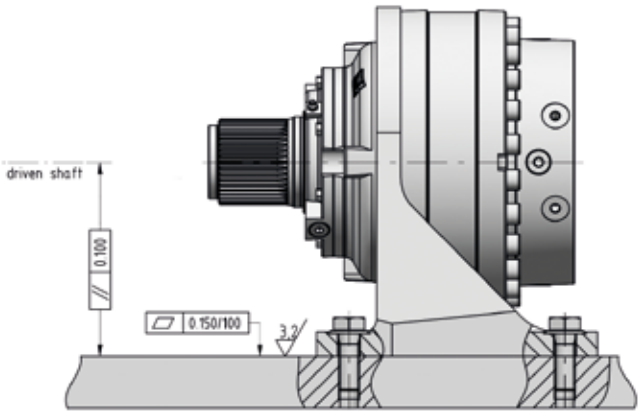

8

Installazione e manutenzione

Sistemi di fissaggio pendolare

Nel fissaggio pendolare il motoriduttore deve essere sopportato radialmente e assialmente (anche per forme costruttive B5 ... B53, ved. cap. 10) dal perno della macchina e ancorato contro la sola rotazione mediante un vincolo libero assialmente e con giochi di accoppiamento sufficienti a consentire le piccole oscillazioni, sempre presenti, senza generare pericolosi carichi supplementari sul riduttore stesso. Si consiglia di utilizzare il braccio di reazione in modo simmetrico rispetto all'albero a bassa velocità del riduttore perché, in questo modo, la reazione di coppia viene distribuita equamente sui due vincoli senza caricare i cuscinetti della macchina. Precedere bussole elastiche adeguate e lubrificare con prodotti idonei le cerniere e le parti soggette a scorrimento. Lubrificare con prodotti adeguati le cerniere e le parti soggette a scorrimento.

Se vi sono pericoli per persone o cose derivanti da cadute o proiezioni del riduttore o di parti di esso, prevedere appropriate sicurezze contro l'allentamento o la rottura delle viti di fissaggio.

- rotazione o sfilamento del riduttore dall'estremità dell'albero della macchina azionata in seguito a rottura accidentale del dispositivo di reazione;
- rottura accidentale dell'estremità dell'albero della macchina azionata

Attenzione! Per montaggi **verticali a soffitto**, e solo per riduttori dotati di anelli o bussola di bloccaggio, il sostentamento del riduttore è dovuto al solo attrito per cui è necessario prevedere un sistema di arresto.

Fissaggio pendolare

Prima di procedere al montaggio, pulire bene e lubrificare le superfici di contatto per evitare il grippaggio e l'ossidazione di contatto, ad eccezione del montaggio dell'albero cavo (ved. sotto).

Per le estremità d'albero del tipo **M**, **S** + **WF**, **T** + **WT** utilizzare le viti e i momenti di serraggio come indicato a pagina 8.9.

Attenzione! Le operazioni di montaggio e smontaggio devono essere eseguite con **estrattori** e **viti di sollevamento** utilizzando i fori filettati presenti all'estremità dell'albero (vedere cap. "Montaggio dei componenti all'estremità dell'albero") facendo attenzione ad evitare urti e colpi che **potrebbero danneggiare irrimediabilmente i cuscinetti, gli anelli elatici** o altre parti.

Montaggio ad albero cavo con unità di bloccaggio

Per il perno delle macchine sul quale va calettato l'albero cavo del riduttore, seguire le indicazioni riportate al cat. EP.

Installazione

Se l'unità di bloccaggio non è fornita da noi, seguite scrupolosamente le istruzioni del produttore.

Durante il calettamento dell'unità di bloccaggio fornita da Rossi, procedere come segue:

- sgrassare accuratamente le superfici dell'albero cavo e del perno macchina da accoppiare
- montare il calettatore sull'albero cavo del riduttore lubrificando prima solo la superficie esterna dell'albero cavo; fare attenzione a posizionare assialmente il calettatore alla quota "Q" indicata nella tabella seguente (valori validi solo per il nostro calettatore)
- stringere leggermente un primo gruppo di tre viti posizionate a circa 120° come mostrato ad esempio in figura

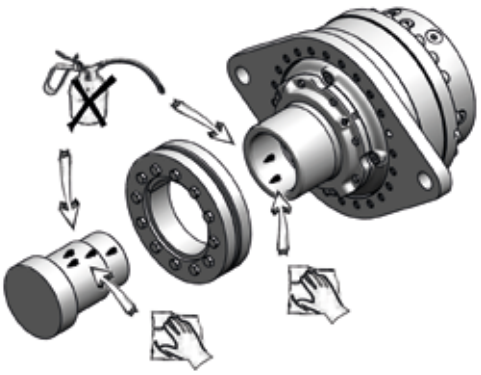

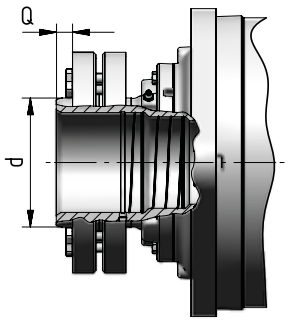

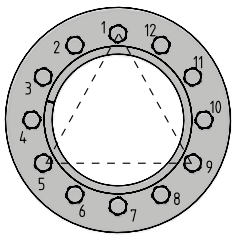

Grand.	d	Q
001A	55	8
002A	62	8
003A	68	10
004A	80	15
006A	90	8
009A	100	14
012A	115	13
015A	120	13
015A	125	18
018A	130	13
021A	130	13
030A	155	10

Grand.	d	Q
042A	165	10
060A	185	10
085A	200	10
125A	240	13,5
180A	260	13
250A	300	16
355A	340	15
500A	360	15
710A	420	15

Installazione e manutenzione

- montare il riduttore sull'estremità dell'albero della macchina; inserire l'albero lentamente per consentire la fuoriuscita dell'aria (a partire dalla grandezza 030A, aprire il tappo situato sull'albero, vedi sotto)

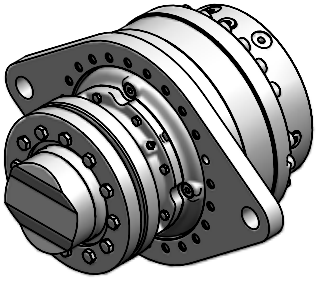

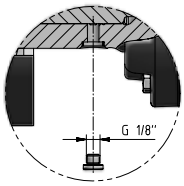

dettagli

- serrare con chiave dinamometrica le viti dell'unità di bloccaggio in modo graduale e uniforme al valore di momento torcente indicato nella tabella sotto, con sequenza continua (non in croce) facendo ¼ di giro alla volta fino al raggiungimento del momento di serraggio prescritto;
- continuare ad applicare un momento torcente eccedente per 1 o 2 ulteriori fasi e alla fine verificare il momento di serraggio del bullone;
- in presenza di cicli gravosi di lavoro, con frequenti inversioni del moto, verificare nuovamente dopo alcune ore di funzionamento, il momento di serraggio delle viti.

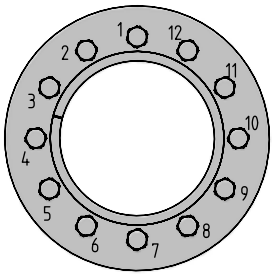

Grand.	Codice	vite	quantità	**T...** serraggio [N m]
001A	SD055	M6	8	12
002A	SD062	M8	6	30
003A	SD068	M8	6	30
004A	SD080	M8	8	30
006A	SD090	M8	10	30
009A	SD100	M8	12	30
012A	SD115	M10	10	59
015A	SD120	M10	12	59
015A	SD125	M12	12	100
018A	SD130	M12	10	100
021A	SD130	M12	10	100
030A	SD155	M12	15	100

Grand.	Codice	vite	quantità	**T...** serraggio [N m]
042A	SD165	M16	10	250
060A	SD185	M16	15	250
085A	SD200	M16	15	250
125A	SD240	M20	15	490
180A	SD260	M20	18	490
250A	SD300	M20	22	490
355A	SD340	M24	20	840
500A	SD360	M24	22	840
710A	SD420	M24	30	840

Installazione e manutenzione

Smontaggio

Non rimuovere completamente le viti di fissaggio prima di avere disimpegnato gli anelli di bloccaggio.
Rischio di lesioni gravi!!!
Pulire tutte le zone ossidate.

Allentare le viti di fissaggio una dopo l'altra **solo** con circa ½ giro alla volta e in sequenza continua (non incrociata), fino a quando il calettatore può essere spostato sull'albero cavo.

Rimuovere l'albero o il riduttore del cliente. Per grand. superiori a 030A per facilitare lo smontaggio, è possibile iniettare olio a bassa pressione attraverso un foro filettato posizionato sull'albero cavo (ved. sotto).

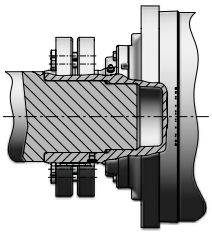

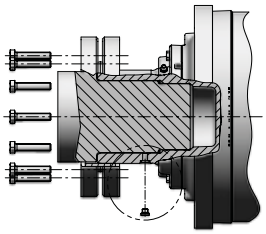

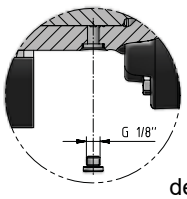

dettaglio

Le uscite a "T" possono essere utilizzate sia per il montaggio dell'albero del riduttore, accoppiandolo all'albero pieno scanalato, sia per l'accoppiamento a una flangia ruota piena scanalata.
Per il montaggio dell'uscita a "T" su una flangia ruota piena scanalata, seguire attentamente le seguenti istruzioni:

- rimuovere i tappi metallici posizionati sui fori delle flange delle ruote scanalate, predisposti per le viti di fissaggio
- Lubrificare accuratamente le parti scanalate con grasso per applicazioni industriali con carichi pesanti e di lunga durata.
- inserire la tenuta ad O-ring sull'albero della flangia
- (in caso di montaggio con flangia ruota) - orientare l'accessorio prima del montaggio; identificare il dente dell'albero scanalato con il relativo incavo posizionato sull'albero del riduttore. Dente e vano fasati sono identificati da un foro come da figura.
- inserire lentamente l'albero scanalato in modo da avere un'uscita dell'aria
- montare radialmente il coperchio, comprimendo l'O-ring
- avvitare a croce le viti di serraggio dei semianelli avendo cura di serrare alla relativa coppia di serraggio
- chiudere i fori della flangia ruota scanalata con i tappi

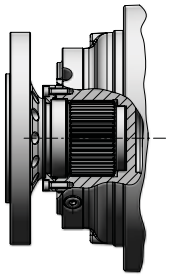

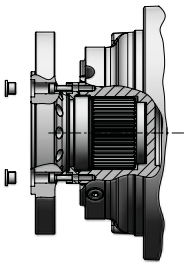

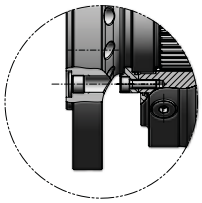

Nel caso di uscita N, seguire le istruzioni sotto riportate:

Installazione

- rimuovere la linguetta dall'estremità albero macchina (numero 7).
- posizionare l'o-ring nell'anello (numero 2) sull'abero macchina tra sede linguetta e incavo circolare per il bloccaggio assiale. Posizionare l'o-ring nella sede dell'anello
- installare la linguetta sull'estremità dell'albero macchina e applicare Kluberpaste MR401(o simile) sull'estremità dell'albero macchina.
- inserire il riduttore (numero 1) per tutta la lunghezza della cava assicurandosi di avere lo spazio necessario per installare i due semianelli di fissaggio
- Posizionare i semianelli di fissaggio (numero 3)sull'estremità albero macchina. Assemblare l'anello (numero 2) con viti corte UNI 5931 (numero 4) e viti di media lunghezza UNI 5739. Serrare leggermente un primo gruppo di tre viti posizionate a circa 120°. Serrare gradualmente e uniformemente per mezzo di chiave dinamometrica.
- Una volta installati i sistemi di fissaggio, verificare che non ci sia alcun movimento assiale, in caso contrario è necessario controllare le dimensioni dei componenti o contattare Rossi S.p.A. prima di procedere ulteriormente.
- dopo un primo controllo del bloccaggio assiale (vedi sopra), assemblare i riduttori con il sistema di bloccaggio utilizzando viti lunghe UNI 5739 secondo il tipo e la classe del momento di serraggio delle viti. Serrare leggermente un primo gruppo di tre viti posizionate a circa 120°. Serrare gradualmente e uniformemente le viti per mezzo di una chiave dinamometrica.

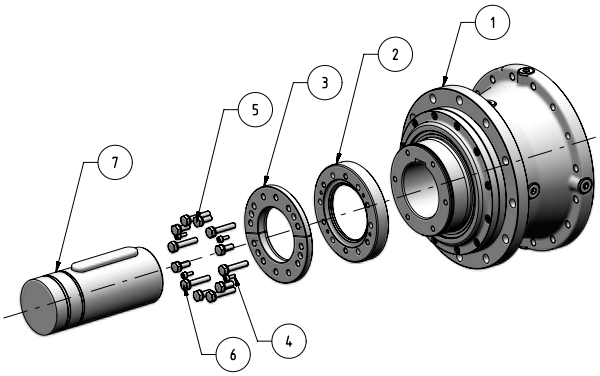

Pos.	Descrizione
1	Riduttore
2	Anello di tenuta o-ring
3	Semianello
4	Vite UNI 5931
5	Vite corta UNI 5739
6	Vite lunga UNI 5739
7	Estremità albero macchina

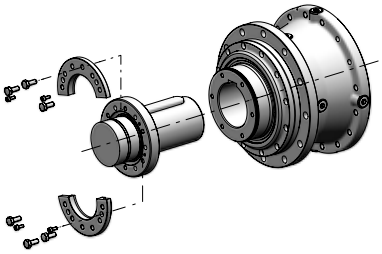

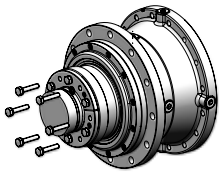

8

Smontaggio

- Pulire tutte le aree ossidate
- Rimuovere tutte le viti di fissaggio UNI 5739.
- Inserire le viti lunghe UNI 5739 nei fori precedentemente occupati da viti di media lunghezza UNI 5739 e utilizzarle come estrattore per smontare il riduttore dall'albero azionato.

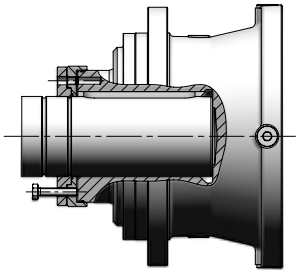

Installazione e manutenzione

Montaggio degli accessori

Pulire accuratamente le superfici di accoppiamento, applicare gli adesivi di bloccaggio (consigliati solo con il braccio di reazione o la staffa a pedale) e assemblare l'accessorio al riduttore. Serrare le viti con una chiave dinamometrica ai valori indicati nelle tabelle seguenti.

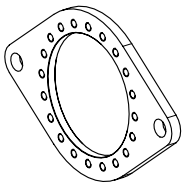

Braccio di reazione

Codice	vite			momento di serraggio
	d x l	classe	ISO	[Nm]
TA10a	M10x25	10.9	4762	70
TA10b	M12x30	10.9	4762	120
TA10c	M14x40	10.9	4762	190
TA10d	M14x50	10.9	4762	190
TA10e	M16x150	10.9	4762	300
TA10f	M16x160	10.9	4762	300
TA10g	M20x180	10.9	4762	560
TA10h	M20x200	10.9	4762	560

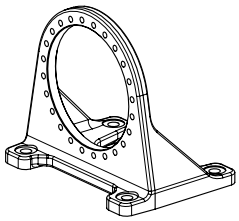

Staffa di reazione

Codice	vite			rondella	momento di serraggio
	d x l	classe	ISO	DIN	[Nm]
FB10e	M16x150	10.9	4762	-	300
FB10f	M16x160	10.9	4762	-	300
FB10g	M20x180	10.9	4762	-	560
FB10h	M20x200	10.9	4762	-	560
FB10i	M24x220	10.9	4014	6916	1000
FB10j	M24x240	10.9	4014	6916	1000
FB10k	M30x280	10.9	4014	6916	1950
FB10l	M30x320	10.9	4014	6916	1950
FB10m	M36x340	10.9	4014	6916	3550
FB10n	M36x380	10.9	4014	6916	3550

rosetta di arresto

Codice	vite			rondella	momento di serraggio
	d x l	classe	ISO	DIN	[Nm]
SW040	M6x16	8.8	4017	-	11
SW045	M6x16	8.8	4017	-	11
SW050	M8x20	8.8	4017	-	25
SW058	M10x25	8.8	4017	-	50
SW062	M10x25	8.8	4017	-	50
SW070	M10x25	8.8	4017	-	50
SW080	M12x30	8.8	4017	-	85
SW090	M14x35	8.8	4017	-	135
SW100	M14x40	10.9	4017	6916	190
SW120	M16x40	10.9	4017	6916	300
SW130	M16x40	10.9	4017	6916	300
SW150	M16x40	10.9	4017	6916	300
SW170	M16x50	10.9	4017	6916	300
SW200	M20x60	10.9	4017	6916	560
SW220	M20x65	10.9	4017	6916	560
SW240	M24x70	10.9	4017	6916	1000
SW280	M27x80	10.9	4017	6916	1400
SW300	M30x90	10.9	4017	6916	1950

Installazione e manutenzione

Montaggio dei componenti sull'estremità dell'albero

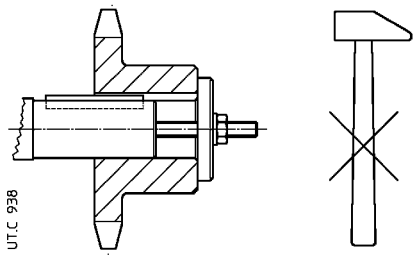

Si raccomanda di lavorare il foro dei componenti con chiavetta per le estremità d'albero cilindriche (spigot per le estremità d'albero scanalate) come indicato nel catalogo EP. Prima del montaggio, pulire accuratamente le superfici di accoppiamento e lubrificare contro il grippaggio e la corrosione da sfregamento. Attenzione! Il montaggio e lo smontaggio devono essere effettuati con l'ausilio di tiranti ed estrattori servendosi dei fori filettati in testa all'estremità d'albero avendo cura di evitare impatti ed urti che potrebbero irrimediabilmente danneggiare i cuscinetti, gli anelli elastici e altre parti. Per gli accoppiamenti H7/m6, K7/k6 e K7/m6 si consiglia di preriscaldare il pezzo da chiavare a una temperatura di 80 ÷ 100 °C.

Per gli accoppiamenti scanalati, applicare grasso o pasta adeguati. I giunti con velocità periferica sul diametro esterno fino a 20 m/s devono essere equilibrati staticamente; per velocità periferiche superiori occorre effettuare l'equilibratura dinamica.

Quando il collegamento tra riduttore e macchina o motore è realizzato con una trasmissione che genera carichi sull'estremità d'albero (ved. fig. sotto), assicurarsi che i carichi non eccedano i valori indicati in catalogo:

- lo sbalzo della trasmissione sia ridotto al minimo;
- le trasmissioni a ingranaggi non abbiano punti senza gioco;
- le catene di trasmissione non devono essere tese (se necessario - carichi e/o movimenti alternati - prevedere appositi tendicatena)
- le trasmissioni a cinghia non siano eccessivamente tese.

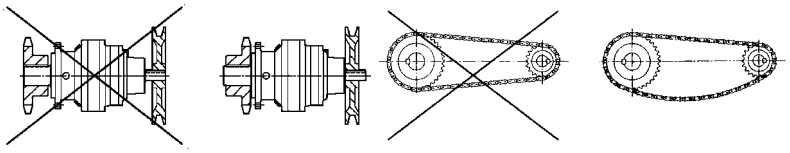

Errato Corretto Errato Corretto

Pignone

Quando un pignone è montato sull'albero di uscita, è necessario controllare il valore del gioco con il cuscinetto o la cremagliera corrispondente per ottenere un ingranaggio corretto (vedere sotto).

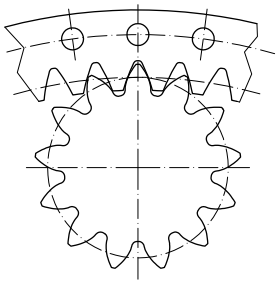

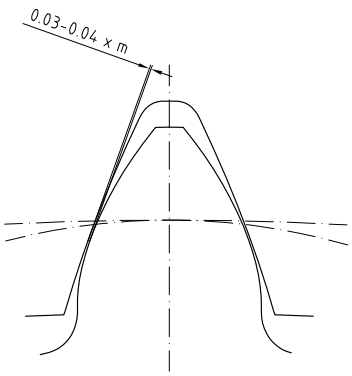

Codice	m	z	α	x	d_a	d_f	k	Wk	Tolleranza gamma	
R002CA	8	11	20	0,5	109,5	77,33	2	39,394	-0,038	-0,076
R002BB	6	12	20	0,5	89,5	64,00	3	47,342	-0,034	-0,068
R002BC	6	13	20	0,5	95,5	70,00	3	47,427	-0,034	-0,068
R002BD	6	14	20	0,5	101,5	76,00	3	47,511	-0,034	-0,068
R002BE	6	15	20	0,5	107,5	82,00	3	47,595	-0,034	-0,068
R002AF	5	16	20	0,5	94,5	73,33	3	39,732	-0,034	-0,068
R006DA	10	11	20	0,5	139	96,67	2	49,243	-0,038	-0,076
R006DB	10	12	20	0,5	149	106,67	3	78,904	-0,038	-0,076
R006CC	8	13	20	0,5	127	93,33	3	63,235	-0,038	-0,076
R006CD	8	14	20	0,5	135	101,33	3	63,347	-0,038	-0,076
R006CE	8	15	20	0,5	143	109,33	3	63,459	-0,038	-0,076
R006CF	8	16	20	0,5	149,5	117,33	3	63,571	-0,041	-0,082
R012FA	14	11	20	0,5	194,5	135,33	2	68,940	-0,047	-0,094
R012EB	12	12	20	0,5	179	128,00	3	94,685	-0,047	-0,094
R012EC	12	13	20	0,5	191	140,00	3	94,853	-0,047	-0,094
R012DD	10	14	20	0,5	169	126,67	3	79,184	-0,041	-0,082
R012DE	10	15	20	0,5	179	136,67	3	79,324	-0,041	-0,082
R012DF	10	16	20	0,5	189	146,67	3	79,464	-0,041	-0,082
R018GA	16	11	20	0,5	222,5	154,67	2	78,788	-0,047	-0,094
R018FB	14	12	20	0,5	208,5	149,33	3	110,466	-0,047	-0,094
R018FC	14	13	20	0,5	222,5	163,33	3	110,662	-0,047	-0,094
R018ED	12	14	20	0,5	203	152,00	3	95,021	-0,047	-0,094
R018EE	12	15	20	0,5	215	164,00	3	95,189	-0,047	-0,094
R018EF	12	16	20	0,5	227	176,00	3	95,357	-0,047	-0,094

Nota: Definizioni in base alla norma DIN 3960.

Installazione e manutenzione

Tolleranze di accoppiamento consigliate

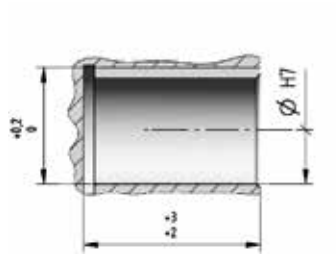

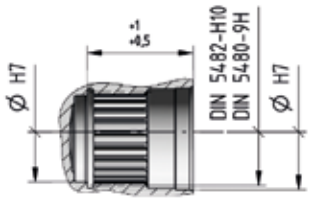

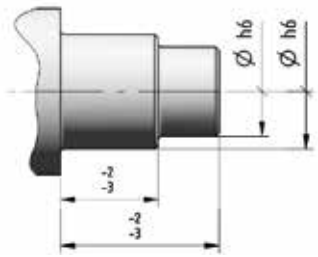

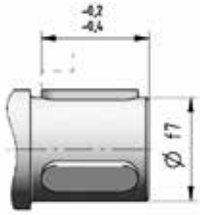

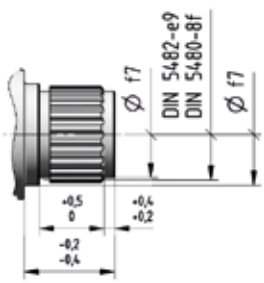

Uscita

Tolleranze dell'estremità d'albero del riduttore

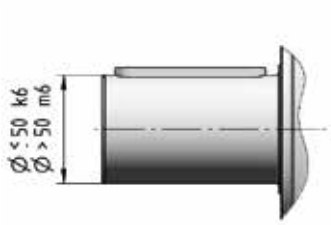

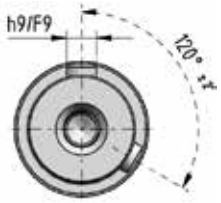

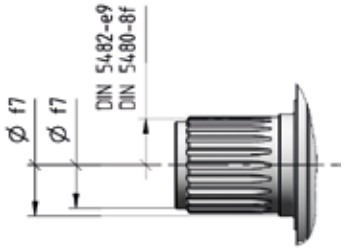

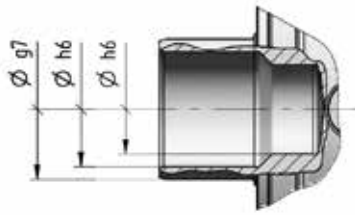

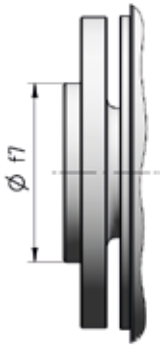

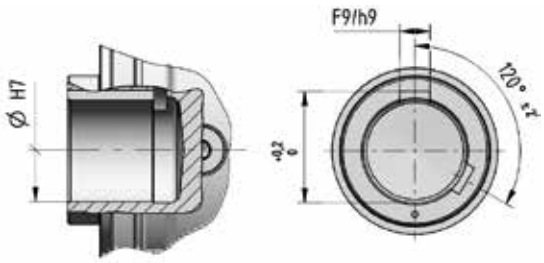

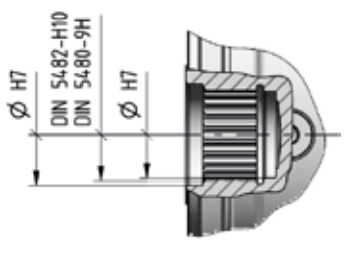

8

Installazione e manutenzione

Tolleranze secondo ISO 286

mm		e7	f7	g6	g7	h6	h9	k6	m6	E6	F6	F9	G7	H6	H7	J7
dalle	1	-0,014	-0,006	-0,002	-0,002	0	0	+0,006	+0,008	+0,020	+0,012	+0,031	+0,012	+0,006	+0,010	+0,004
al	3	-0,024	-0,016	-0,008	-0,012	-0,006	-0,025	0	+0,002	+0,014	+0,006	+0,006	+0,002	0	0	-0,006
>	3	-0,020	-0,010	-0,004	-0,004	0	0	+0,009	+0,012	+0,028	+0,018	+0,040	+0,016	+0,008	+0,012	+0,006
al	6	-0,032	-0,022	-0,012	-0,016	-0,008	-0,030	+0,001	+0,004	+0,020	+0,010	+0,010	+0,004	0	0	-0,006
>	6	-0,025	-0,013	-0,005	-0,005	0	0	+0,010	+0,015	+0,034	+0,022	+0,049	+0,020	+0,009	+0,015	+0,008
al	10	-0,040	-0,028	-0,014	-0,020	-0,009	-0,036	+0,001	+0,006	+0,025	+0,013	+0,013	+0,005	0	0	-0,007
>	10	-0,032	-0,016	-0,006	-0,006	0	0	+0,012	+0,018	+0,043	+0,027	+0,059	+0,024	+0,011	+0,018	+0,010
al	18	-0,050	-0,034	-0,017	-0,024	-0,011	-0,043	+0,001	+0,007	+0,032	+0,016	+0,016	+0,006	0	0	-0,008
>	18	-0,040	-0,020	-0,007	-0,007	0	0	+0,015	+0,021	+0,053	+0,033	+0,072	+0,028	+0,013	+0,021	+0,012
al	30	-0,061	-0,041	-0,020	-0,028	-0,013	-0,052	+0,002	+0,008	+0,040	+0,020	+0,020	+0,007	0	0	-0,009
>	30	-0,050	-0,025	-0,009	-0,009	0	0	+0,018	+0,025	+0,066	+0,041	+0,087	+0,034	+0,016	+0,025	+0,014
al	50	-0,075	-0,050	-0,025	-0,034	-0,016	-0,062	+0,002	+0,009	+0,050	+0,025	+0,025	+0,009	0	0	-0,011
>	50	-0,060	-0,030	-0,010	-0,010	0	0	+0,021	+0,030	+0,079	+0,049	+0,104	+0,040	+0,019	+0,030	+0,018
al	80	-0,090	-0,060	-0,029	-0,040	-0,019	-0,074	+0,002	+0,011	+0,060	+0,030	+0,030	+0,010	0	0	-0,012
>	80	-0,072	-0,036	-0,012	-0,012	0	0	+0,025	+0,035	+0,094	+0,058	+0,123	+0,047	+0,022	+0,035	+0,022
al	120	-0,107	-0,071	-0,034	-0,047	-0,022	-0,087	+0,003	+0,013	+0,072	+0,036	+0,036	+0,012	0	0	-0,013
>	120	-0,085	-0,043	-0,014	-0,014	0	0	+0,028	+0,040	+0,110	+0,068	+0,143	+0,054	+0,025	+0,040	+0,026
al	180	-0,125	-0,083	-0,039	-0,054	-0,025	-0,100	+0,003	+0,015	+0,085	+0,043	+0,043	+0,014	0	0	-0,014
>	180	-0,100	-0,050	-0,015	-0,015	0	0	+0,033	+0,046	+0,129	+0,079	+0,165	+0,061	+0,029	+0,046	+0,030
al	250	-0,146	-0,096	-0,044	-0,061	-0,029	-0,115	+0,004	+0,017	+0,100	+0,050	+0,050	+0,015	0	0	-0,016
>	250	-0,110	-0,056	-0,017	-0,017	0	0	+0,036	+0,052	+0,142	+0,088	+0,186	+0,069	+0,032	+0,052	-0,036
al	315	-0,162	-0,108	-0,049	-0,069	-0,032	-0,130	+0,004	+0,020	+0,110	+0,056	+0,056	+0,017	0	0	-0,016
>	315	-0,125	-0,062	-0,018	-0,018	0	0	+0,040	+0,057	+0,161	+0,098	+0,202	+0,075	+0,036	+0,057	+0,039
al	400	-0,182	-0,119	-0,054	-0,075	-0,036	-0,140	+0,004	+0,021	+0,125	+0,062	+0,062	+0,018	0	0	-0,018
>	400	-0,135	-0,068	-0,020	-0,018	0	0	+0,045	+0,063	+0,165	+0,102	+0,223	+0,083	+0,040	+0,063	+0,043
al	500	-0,198	-0,131	-0,060	-0,081	-0,040	-0,155	+0,005	+0,023	+0,125	+0,062	+0,068	+0,020	0	0	-0,020

Alberi scanalati - misura su perni

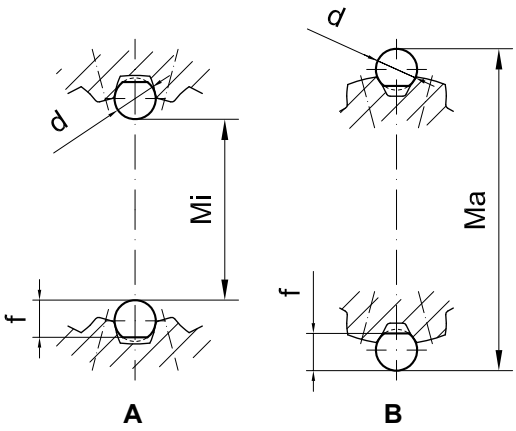

DIN 5482	femminile maschio	m	z	d	f		Mi - Ma	
				pin	pin	tolleranza	max	min
40x36	A	1,9	20	3,5	3,2	H10	32,712	32,612
	B			3,5	-	e9	43,281	43,235
45x41	A	2	22	4	3,6	H10	36,709	36,610
	B			3,5	-	e9	48,631	48,591
50x45	A	2	24	3,5	3,2	H10	42,515	42,433
	B			3,5	-	e9	52,635	52,594
58x53	A	2	27	3,5	-	H10	49,967	49,881
	B			3,5	-	e9	59,818	59,772
62x57	A	2,1	29	4	3,7	H10	53,405	53,317
	B			3,5	-	e9	64,700	64,657
70x64	A	2,1	32	4	-	H10	60,673	60,577
	B			4	-	e9	73,198	73,150
80x74	A	2,1	36	4	-	H10	70,815	70,730
	B			4	-	e9	83,064	83,018
90x84	A	2,25	40	3,5	-	H10	81,651	81,564
	B			4	3,7	e9	92,198	92,151
100x94	A	2,25	44	3,5	-	H10	91,875	91,796
	B			4	3,7	e9	102,245	102,201

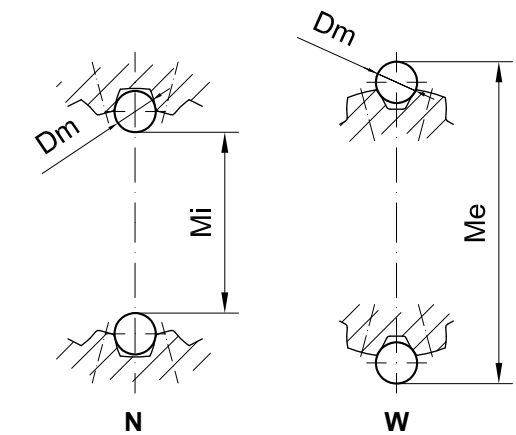

DIN 5480	femminile maschio	m	z	Dm		Mi - Me	
					tolleranza	max	min
120x3	N	3	38	5,5	9H	108,517	108,420
	W			6	8f	126,017	125,957
130x3	N	3	42	5,5	9H	118,466	118,365
	W			6	8f	136,248	136,185
150x5	N	5	28	10	9H	128,243	128,129
	W			10	8f	159,876	159,810
170x5	N	5	32	10	9H	148,247	148,134
	W			11	8f	182,675	182,609
200x5	N	5	38	10	9H	178,252	178,140
	W			11	8f	212,812	212,745
220x5	N	5	42	10	9H	198,276	198,150
	W			11	8f	232,874	232,799
240x5	N	5	46	10	9H	218,278	218,152
	W			11	8f	252,938	252,862
280x8	N	8	34	15	9H	247,640	247,500
	W			16	8f	296,909	296,830
300x8	N	8	36	15	9H	268,026	267,896
	W			16	8f	316,563	316,485

Per maggiori dettagli, consultare la letteratura specifica DIN 5482 o DIN 5480.

8.6

Adattatore flangia universale

L'adattatore di flangia in entrata universale permette al cliente di rendere le proprie flange e accoppiamenti idonei ai tipi principali di motorizzazione. E' molto importante osservare l'informazione mostrata nel disegno sottostante al fine di ottenere una corretta tenuta olio del riduttore. La flangia d'ingresso universale può essere utilizzata per motori con momento torcente massimo di 1 000 Nm e peso come da tabella seguente.

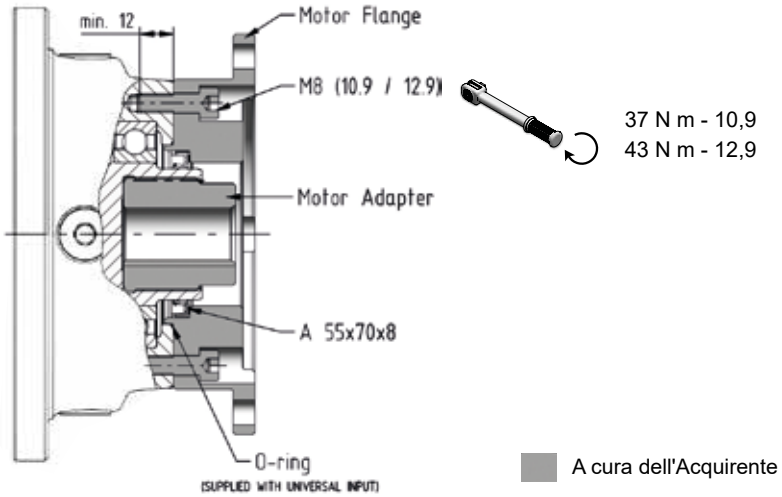

I riduttori con ingresso "U" (non "UN" e "UH") vengono forniti con un coperchio aggiuntivo come illustrato di seguito.
Quando è necessario utilizzare una flangia realizzata dal cliente, si prega di rimuoverla.

Prestare attenzione ai riduttori forniti di olio. Rimuovendo il coperchio potrebbe fuoriuscire dell'olio.

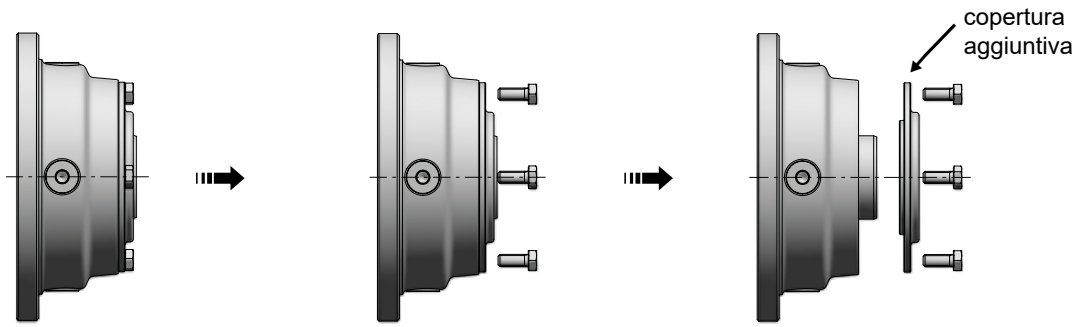

Quando è presente un adattatore di flangia universale, assicurarsi che il peso totale della flangia + motore e la distanza del loro centro di gravità siano conformi al seguente schema.
In caso di forti vibrazioni o sollecitazioni dinamiche, contattare Rossi S.p.A..

Pericolo di lesioni gravi a personi e cose.

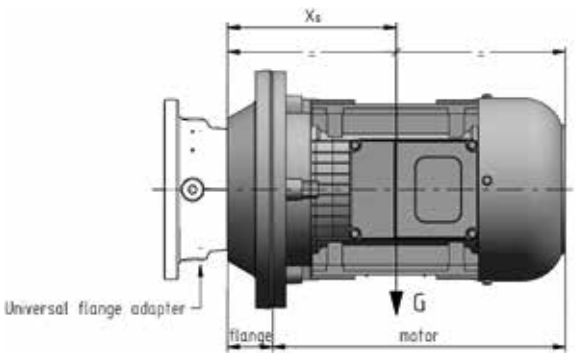

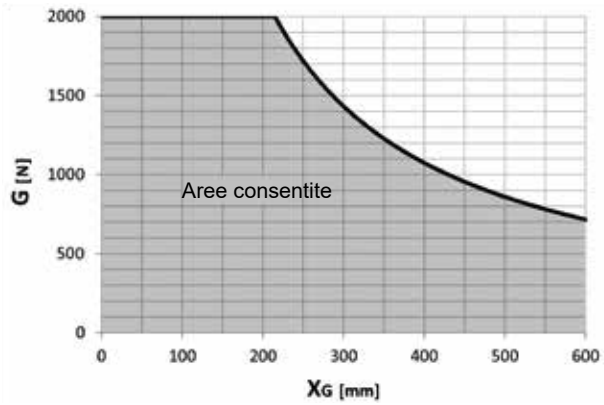

8.7

Montaggio o sostituzione del motore

Motori elettrici

Controllare le dimensioni di contatto (per le norme IEC 72-1 assicurarsi che le superfici di contatto sia lavorate in classe precisa (IEC 60072-1, UNEL 13501-69; DIN 42955)) – (per la norma NEMA riferirsi allo schema NEMA C-FACE);

- − pulire accuratamente le superficie di accoppiamento;
- controllare e, se necessario, abbassare la chiave parallela in modo da lasciare un gioco di 0,1 ÷ 0,2 mm tra la sua parte superiore e la parte inferiore della cava del foro. Se la linguetta dell'albero è senza battuta, bloccare la cava con una spina.
- lubrificare le superfici di accoppiamento contro l'ossidazione di contatto (Klüberpaste 46 MR 401 è raccomandata).
- inserire il motore fino a battuta sulla flangia del riduttore; questa operazione può essere facilitata posizionando verticalmente il riduttore con la flangia del motore montata verso l'alto;

Non forzare l'albero motore all'interno del giunto del riduttore. Pericolo di gravi lesioni.

- verificare che il centraggio del motore sia nella relativa sede della flangia del riduttore
- controllare che la lunghezza delle viti sia sufficiente per avere un passo di 2 × sopra il dado
- serrare le viti di fissaggio del motore alla flangia del riduttore in modo da ottenere la coppia di serraggio indicata nella tabella seguente:

Bullone d ∅	Momento di serraggio N m classe**8.8**
M8	25
M10	56
M12	85
M14	135
M16	205

Massimo momento flettente permissibile

In caso di montaggio di motori forniti dal cliente, verificare che il momento flettente statico M_b generato dal peso del motore sulla controflangia del riduttore sia inferiore al valore consentito M_{bmax}, indicato nella tabella:

$$M_b < M_{bmax}$$

dove:

$M_b = G - (Y_G + h) / 1\,000$ [N m]

G [N] peso del motore, quasi numericamente uguale alla massa del motore, espressa in kg, moltiplicata per 10
Y_G [mm] distanza del baricentro del motore dalla superficie della flangia
h [mm] forniti in tabella, in base alla dimensione del riduttore e alla dimensione del motore IEC

Motori eccessivamente lunghi e snelli, anche se con momenti flettenti inferiore ai limiti prescritti, possono generare durante il funzionamento vibrazioni anomale. In questi casi è opportuno prevedere una adeguata sopportazione ausiliaria del motore (ved. documentazione specifica del motore).

I carichi superiori ai carichi ammissibili possono essere presenti in applicazioni dinamiche in cui il motoriduttore è soggetto a traslazioni, rotazioni od oscillazioni: interpellarci per lo studio di ogni singolo caso.

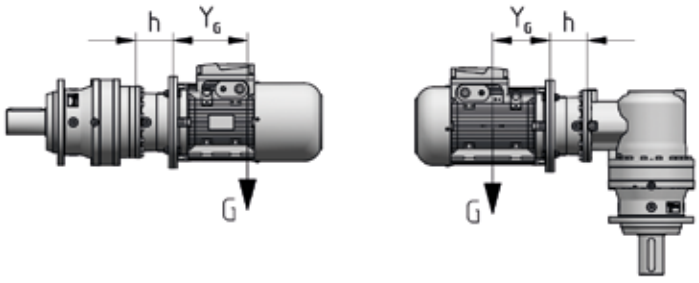

Installazione e manutenzione

Momento flettente M_{bmax} e dimensione h

1EL	2EL	3EL	4EL	2EB	3EB	4EB	IEC	Codice	h	M_{bmax}
									mm	N m
001A, 002A	001A...006A	001A...022A	001A...061A	001A...006A	001A...022A	001A...061A	71	**I14 ×160**	52	900
							80	**I19 ×200**	72	
							90	**I24 ×200**	72	
							100	**I28 ×250**	82	
							112	**I28 ×250**	82	
							132	**I38 ×300**	102	
							160	**I42 ×350**	135	
							180	**I48 ×350**	135	
003A...006A	009A...022A	030A...061A	085A...180A	009A...015A 022A	030A...043A	085A...125A	100	**I28 ×250**	103	2800
							112	**I28 ×250**	103	
							132	**I38 ×300**	120	
							160	**I42 ×350**	153	
							180	**I48 ×350**	153	
							200	**I55 ×400**	153	
							225	**I60 ×450**	183	
009A...015A	030A...043A	085A...125A	250A...355A	018A, 021A, 030A	060A, 085A	180A...250A	132	**I38 ×300**	133,5	4500
							160	**I42 ×350**	159	
							180	**I48 ×350**	159	
							200	**I55 ×400**	159	
							225	**I60 ×450**	189	
							250	**I65 ×550**	189	
							280	**I75 ×550**	189	
018A, 021A	060A-061A	180A	500A	042A...061A	125A...180A	355A...500A	160	**I42 ×350**	159	4500
							180	**I48 ×350**	159	
							200	**I55 ×400**	159	
							225	**I60 ×450**	189	
							250	**I65 ×550**	189	
							280	**I75 ×550**	189	
030A...043A	085A...125A	250A...355A	710A	085A...125A	250A...355A	710A	160	**I42 ×350**	111	4500
							180	**I48 ×350**	111	
							200	**I55 ×400**	111	
							225	**I60 ×450**	141	
							250	**I65 ×550**	141	
							280	**I75 ×550**	141	

Motori idraulici

- controllare le dimensioni di accoppiamento
- pulire accuratamente le superfici di accoppiamento;
- assicurarsi che la guarnizione fornita (O-ring) con il motore idraulico sia correttamente inserita nella sua sede
- lubrificare la superficie di accoppiamento contro l'ossidazione di contatto con un grasso o pasta adeguati.
- inserire il motore fino alla battuta sulla flangia del riduttore; questa operazione può essere facilitata posizionando verticalmente il riduttore con la flangia del motore montata verso l'alto

Non forzare l'albero motore all'interno del giunto del riduttore. Pericolo di gravi lesioni.

- Verificare che il centraggio del motore sia nella relativa sede della flangia del riduttore
- serrare le viti di fissaggio del motore alla flangia del riduttore in modo da ottenere un momento di serraggio adeguato;
- Utilizzare i bulloni 8.8 o superiori

8.8

Lubrificazione

I riduttori sono lubrificati ad olio, i cuscinetti sono lubrificati a bagno d'olio, a sbattimento o con grasso «a vita». Per alcune forme costruttive con servizio continuo a velocità elevata è previsto un serbatoio d'espansione, ved. cap.

Grandezze 001A ... 021A: i riduttori sono forniti **con olio sintetico PAO** avente grado di viscosità ISO 320 cSt (a 40° C).

Importante!: Verificare la posizione di montaggio, tenendo presente che se il riduttore viene installato in una posizione di montaggio diversa da quella indicata sulla targhetta, potrebbe essere necessario aggiungere la differenza tra le due quantità di lubrificante. Controllare sempre la quantità di olio corretta attraverso il tappo di livello.

Grandezze 022A ... 710A: i riduttori sono forniti **senza olio**; prima della messa in servizio, riempire al livello specificato[1)] con olio sintetico o minerale (vedere la tabella seguente).

1) Le quantità di lubrificante indicate nel capitolo 13 sono approssimative e indicative per l'approvvigionamento. 3.3, 3.5, 4.3, 4.5 sono da intendersi orientative ai fini dell'approvvigionamento. Quando la velocità di uscita n_2 è inferiore a 0,3 min^{-1}, per tutte le posizioni di montaggio fare riferimento alle quantità approssimative di olio indicate per la posizione V1.

Importante:

lubrificanti inadeguati possono causare danni al riduttore. I lubrificanti sintetici a base di polialfaolefina (PAO) devono essere preferiti ai lubrificanti sintetici a base di poliglicole (PAG).

Non mescolare mai oli sintetici di tipo o marca diversi; se il cambio dell'olio prevede il passaggio a un tipo diverso da quello usato finora, dare una ripulita completa al riduttore.

In caso di primo riempimento di lubrificante sintetico a base di poliglicole (PAG), è obbligatorio pulire accuratamente il riduttore prima del riempimento finale mediante un lavaggio interno preliminare per eliminare i residui di eventuali lubrificanti.

Rossi S.p.A. declina ogni responsabilità per danni derivanti dall'utilizzo di altri lubrificanti o dall'utilizzo al di fuori del campo di temperature ambiente previsto. Le indicazioni sui lubrificanti non vincola Rossi S.p.A. sulla qualità del lubrificante fornito da ciascun rispettivo produttore.

Utilizzare solo lubrificanti con additivazione di tipo EP (extreme pressure).
Qualora si scelga di utilizzare lubrificanti a base minerale, tenere presente le indicazioni sul fattore di servizio (catalogo EP).

Produttore	**PAOolio sintetico** ISO VG 320	olio minerale ISO VG 150 ... 460
AGIP	Blasia SX	Blasia
ARAL	Degol PAS	Degol BG
BP	Enersyn EPX	Energol GR-XP
CASTROL	Alphasyn EP	Alpha SP
FUCHS	Renolin Unisys	Renolin CLP

Produttore	**PAOolio sintetico** ISO VG 320	olio minerale ISO VG 150 ... 460
KLÜBER	Klübersynth GEM4	Klübersynth GEM1
MOBIL	Mobil SHC Gear	Mobilgear 600 XP
SHELL	Omala S4 GX	Omala S2 G
TEXACO	Pinnacle	Meropa
TOTAL	Carter SH	Carter EP

Per la scelta della viscosità del lubrificante, fare riferimento alla tabella della pagina successiva.

Cuscinetti con lubrificazione indipendente

Di solito i cuscinetti sono lubrificati automaticamente e continuamente (a bagno d'olio o a spruzzo) con lo stesso lubrificante del riduttore. Tuttavia per certi riduttori in forma costruttiva verticale V1, V3 e orizzontale B51, B52 i cuscinetti superiori hanno lubrificazione indipendente, con grasso speciale per lubrificazione «a vita in assenza di inquinamento dall'esterno.

Lubrificazione dei freni di stazionamento PB

I freni della serie PB necessitano di lubrificazione e sono forniti senza olio, come specificato da apposita etichetta adesiva.
Prima di metterli in servizio, effettuare il riempimento con olio minerale di viscosità ISO VG 32, se non diversamente prescritto da altra documentazione specifica. Gli olii idraulici sono generalmente idonei.
La lubrificazione è separata per evitare una contaminazione precoce del lubrificante nel riduttore e garantire una maggiore durata di ingranaggi e cuscinetti.

Lubrificante

Selezione del tipo di lubrificante e della viscosità in base alla velocità di uscita n_2 [min^{-1}] e alla temperatura ambiente T_{amb} [°C].
Le seguenti tabelle sono state create partendo dalle caratteristiche del lubrificante Shell, ma sono valide anche per prodotti simili (vedi tabella a pagina 8.23). Per ulteriori verifiche, soprattutto in condizioni operative estreme, consultare sempre la scheda tecnica del lubrificante specifico.

Lubrificazione a spruzzo o con unità di raffreddamento indipendenti [1)]

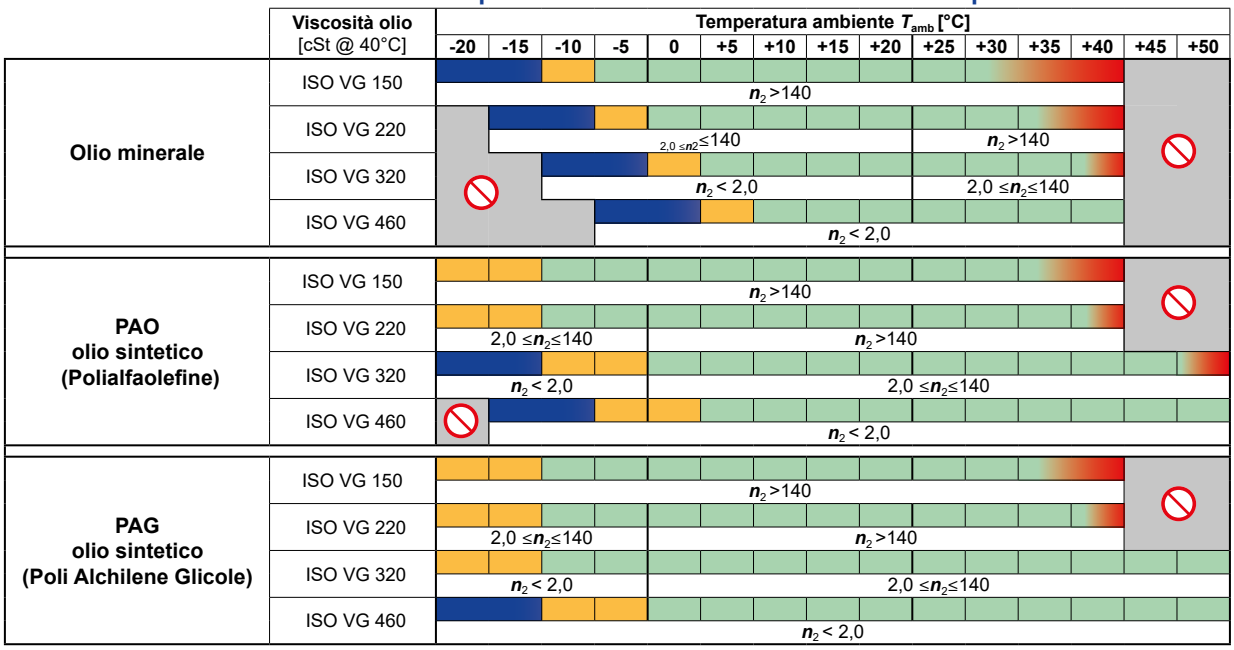

1) Prevedere l'avviamento delle unità di raffreddamento indipendenti solo quando la temperatura dell'olio $T_{dell'olio}$ è > 25°C. Durante l'avviamento, può essere necessario un breve periodo di tempo affinché l'olio circoli completamente tra l'unità e il riduttore, a seconda del livello di viscosità e della morfologia delle tubazioni e dei raccordi dell'olio. Durante questo periodo di transizione, il funzionamento del riduttore è consentito.

Lubrificazione forzata con/senza scambiatore di calore [2)]

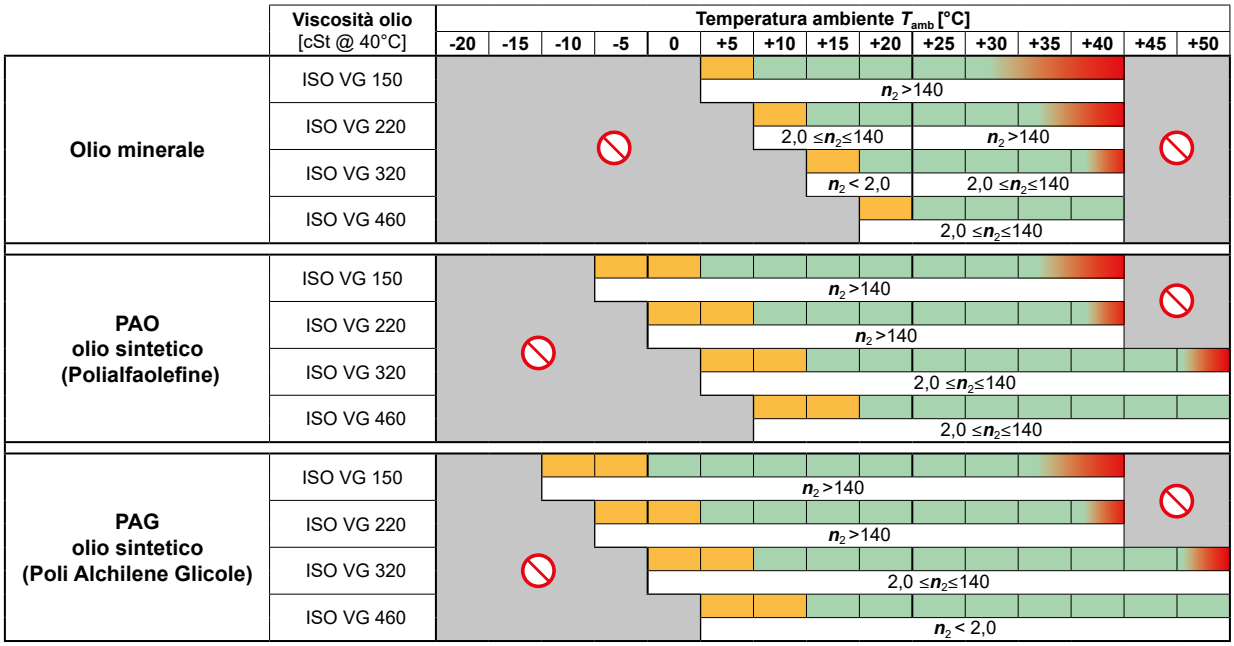

2) In caso di lubrificazione forzata, il riduttore deve funzionare solo quando la temperatura dell'olio $T_{dell'olio}$ è superiore a quella indicata nella tabella. Durante l'avviamento dell'unità di lubrificazione, può essere necessario un breve periodo di preriscaldamento, da effettuarsi a riduttore fermo, prima di ottenere la completa circolazione dell'olio e la corretta lubrificazione dei componenti interni.

Campo di applicazione ammesso, gamma ottimale.

Campo di applicazione ammesso dove si prevede un assorbimento maggiore a causa della viscosità più elevata; preferisce gli avviamenti graduali e il funzionamento a carico parziale.

Campo di applicazione non ottimale; in questo caso si raccomanda di utilizzare oli con grado di viscosità di almeno 30 cSt riferito alla temperatura massima dell'olio (T_{olio}) durante il funzionamento.

Campo di applicazione non ottimale; in questo caso è necessario prevedere un olio con punto di scorrimento inferiore di almeno 10°C rispetto alla temperatura minima indicata dal campo. Prevedere una fase di rotazione a vuoto (preriscaldamento) almeno fino al raggiungimento di una temperatura T_{amb} ≥ a quella minima indicata nel campo di applicazione ammesso.

Campo di applicazione non consentito. Se necessario, contattare Rossi S.p.A.

n_2 >140 Velocità di uscita indicativa per la selezione della viscosità del lubrificante

8.9

Messa in servizio

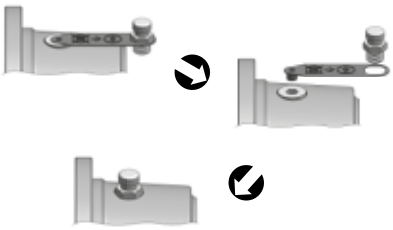

Effettuare un controllo generale assicurandosi, in particolare, che il riduttore sia completo di lubrificante fino a livello e che sia montato nella forma costruttiva indicata in targa.

Nel caso di riduttori EP, il tappo di carico con sfiato viene fornito smontato, posizionato in prossimità del suo alloggiamento. Prima della messa in servizio, una volta posizionato il riduttore nella forma costruttiva indicata in targa, sostituire il tappo chiuso con il tappo di carico con sfiato (ved. fig. sotto).

Riempimento d'olio

Prestare attenzione alla corretta posizione del tappo di livello dell'olio (vedi cap. 6).

Se i riduttori sono forniti senza lubrificante, è necessario riempirli con olio appropriato prima della messa in servizio.
Allo stesso modo, quando è presente il freno di stazionamento, è necessario riempire anche questo con un lubrificante specifico (vedi cap. 6).

Per forme costruttive con lato entrata in posizione verticale, durante il riempimento dell'olio è molto importante aprire sempre il tappo posizionato sopra all'aria di livello e sfiato in modo da raggiungere il livello corretto.

Quando la velocità di uscita n_2 è inferiore a 0,3 min^{-1} e la posizione di montaggio è orizzontale, il riduttore deve essere completamente riempito d'olio.

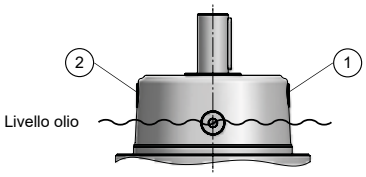

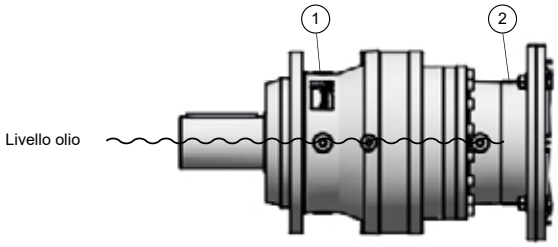

Riempimento olio:

a. Aprire i tappi 1 e 2.
b. Riempire d'olio con il tappo 1 fino al livello corretto.
c. Chiudere i tappi 1 e 2.

Serbatoi di espansione

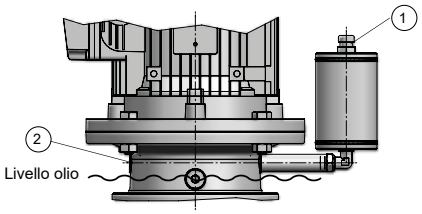

Per alcune posizioni di montaggio, come previsto al cap. 6, è necessario un vaso di espansione per consentire il corretto livello dell'olio e la naturale espansione termica del lubrificante.

E' molto importante che venga posizionato al di sopra del livello dell'olio.

Per il riempimento dell'olio considerare il diagramma sotto:

Riempimento olio:

a. Aprire i tappi 1 e 2.
b. Riempire con olio tramite il tappo 1 fino al raggiungimento del livello corretto
c. Chiudere i tappi 1 e 2.

Per le grandezze da 030A con le forme costruttive V3-V31-V32-V33, se ordinate, il kit del serbatoio di espansione non include le tubazioni. In questi casi, riferirsi al diagramma sotto:

Forme costruttive
V3-V31-V32-V33

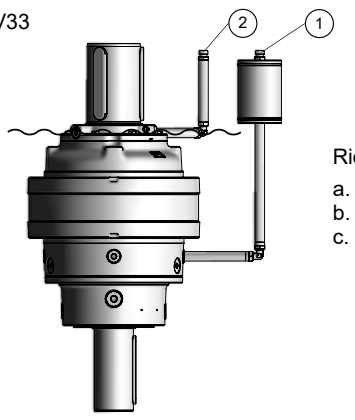

Riempimento olio:

a. Aprire i tappi 1 e 2.
b. Riempire con olio tramite il tappo 1 fino al raggiungimento del livello corretto
c. Chiudere i tappi 1 e 2.

Installazione e manutenzione

Tappi

Per la serie EP, i tappi sono magnetici. La grandezza dei tappi e i valori del momento di serraggio sono indicati sotto.

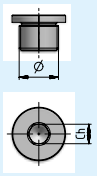

Tappi di carico		
Ø	**Ch**	**Momento di serraggio** [N m]
G 1/8 "	5	**8**
G 1/4"	6	**13**
G 3/8 "	8	**20**
G 1/2 "	10	**30**
G 3/4"	12	**45**
G 1"	17	**65**
G 1" 1/4	22	**100**
G 1" 1/2	24	**125**

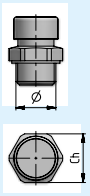

Tappi di sfiato		
Ø	**Ch**	**Momento di serraggio**[1] [N m]
G 1/4 "	17	**12**
G 3/8 "	20	**16**
G 1/2 "	24	**23**
G 3/4 "	32	**37**
G 1"	40	**58**
G 1" 1/4	50	**105**
G 1" 1/2	55	**126**

1) Valori validi con rondella in alluminio.

In occasione della prima messa in esercizio, prima di procedere al normale ciclo di lavoro, è opportuno che il riduttore sia posto in funzione in assenza di carico onde verificarne il corretto funzionamento.
In tale circostanza, causa l'eliminazione di eventuali sacche d'aria residue, potrebbe rendersi necessario un rabbocco di olio per conseguire il corretto riempimento fino a livello.
Durante questa prima prova, è importante controllare:

- livello di rumore
- vibrazioni
- guarnizioni

Se si notano malfunzionamenti, consultare il capitolo 8.13.

Rilascio del freno

Per lo sblocco del freno si raccomanda l'uso di olio idraulico a base minerale; gli oli sintetici possono danneggiare e causare malfunzionamenti nel freno.
Collegare il freno al circuito idraulico della macchina attraverso il foro di rilascio del freno. Prima del primo utilizzo è necessario effettuare lo spurgo.

Seguire le istruzioni riportate di seguito:

- Allentare leggermente il raccordo di sblocco
- Rilasciare il freno a bassa pressione e attendere lo spurgo completo.
- Serrare il raccordo di sblocco

Per ulteriori informazioni, consultare le specifiche istruzioni per l'uso.

Foro di rilascio del freno

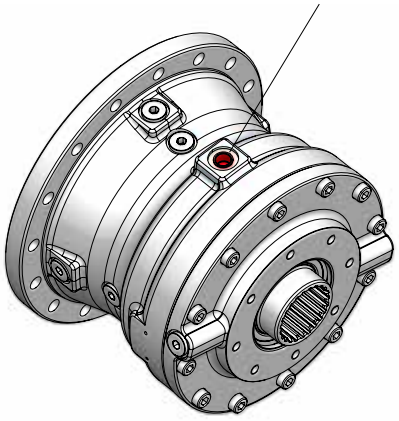

8.10

Sistemi di raffreddamento

Sistema integrato di raffreddamento ad acqua

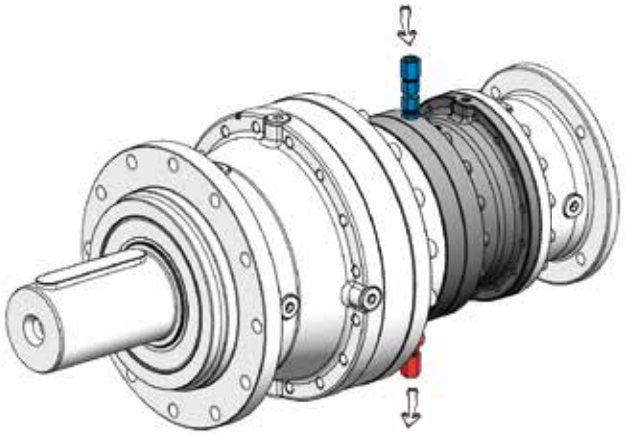

I riduttori, a seconda delle grandezze, possono essere equipaggiati con un sistema di raffreddamento ad acqua.

Caratteristiche dell'acqua di raffreddamento:

- bassa durezza;
- temperatura massima 20 °C;
- portata minima 3 dm^3/min (l/min);
- pressione 0,2 ÷ 0,4 Mpa (2 ÷4 bar).

Per il collegamento è possibile utilizzare un raccordo standard in base alle dimensioni dell'attacco femmina (vedere sotto).

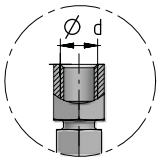

Assicurarsi che tutti i collegamenti siano privi di perdite.

1EL	2EL	3EL	4EL	2EB	3EB	4EB	d Ø	Codice
001A ... 002A 003A ... 006A 009A ... 015A	001A ... 006A 009A ... 022A 030A ... 043A	001A ... 022A 030A ... 061A 085A ... 125A	001A ... 061A 085A ... 180A 250A ... 355A	001A ... 006A 009A ... 015A , 022 018A ... 021A , 030A	001A ... 022A 030A ... 043A 061A ... 085A	001A ... 061A 085A ... 125A 180A ... 250A	G1/4" G1/4" G1/4"	RS1a RS1b RS1c

Sistema integrato di raffreddamento ad aria

Quando il riduttore è dotato di ventola, è necessario verificare che resti un adeguato spazio per l'aspirazione dell'aria di raffreddamento, anche dopo avere montato la protezione.

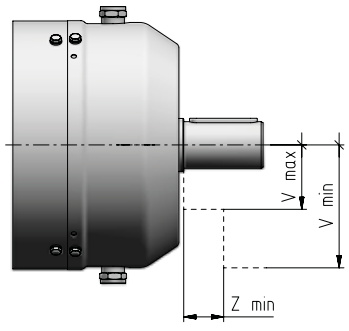

1EL	2EL	3EL	4EL	2EB	3EB	4EB	V_{max} Ø	V_{min} Ø	Z_{min}	Codice
001A, 002A 003A ... 006A 009A ... 015A	001A ... 006A 009A ... 022A 030A ... 043A	001A ... 022A 030A ... 061A 085A ... 125A	001A ... 061A 085A ... 180A 250A ... 355A	001A ... 006A 009A ... 015A , 022A 018A, 021A, 030A	001A ... 022A 030A ... 043A 060A ... 085A	001A ... 061A 085A ... 125A 180A ... 250A	70 85 110	195 230 280	27 30 35	V38 ×58 V48 ×82 V60 ×105

Installazione e manutenzione

Consigli per la progettazione di unità di raffreddamento indipendenti

Per la progettazione del sistema di raffreddamento, ved. le istruzioni seguenti e gli schemi esemplificativi.

Per la fase di aspirazione è necessario posizionarsi nel punto più basso e che i punti di aspirazione e mandata siano adeguatamente distanti uno dall'altro. Per la progettazione di unità indipendenti, vedere il capitolo 7.8.

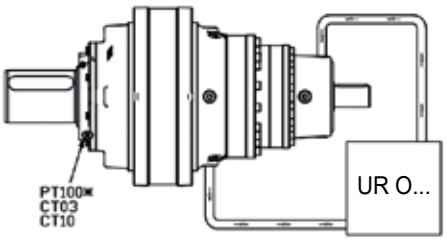

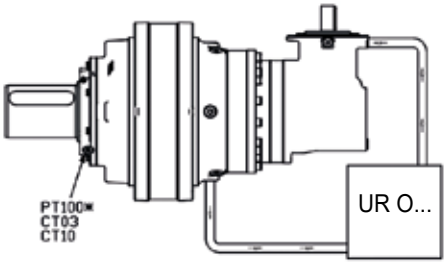

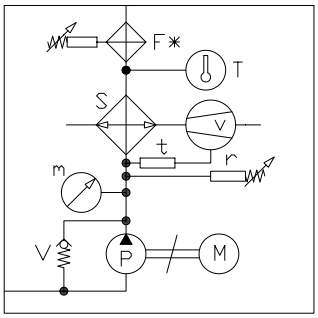

UR O ...

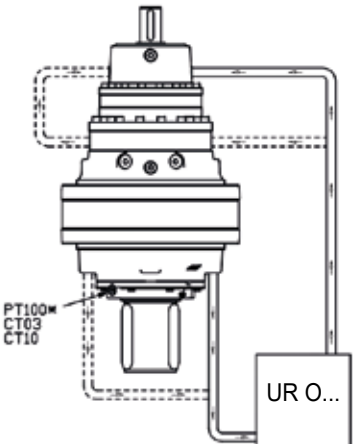

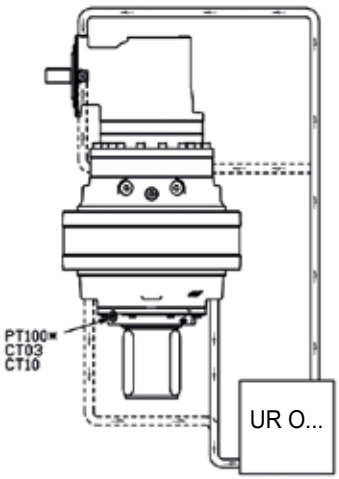

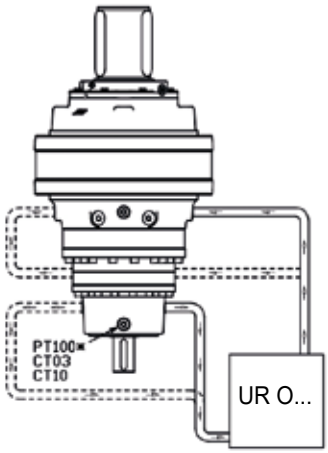

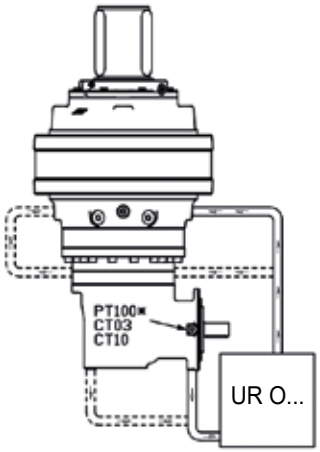

Legenda:

Pt 100 Sonda di temperatura dell'olio (fornita separatamente)

F filtro con segnalatore elettrico di intasamento (con UR O/W... fornito separatamente)

m manometro 0 ÷ 16 bar

M pompa a motore

P pompa

CT 03*, CT10* dispositivo di segnalazione (fornito separatamente)

S scambiatore di calore olio/aria o olio/acqua

v motore ventilatore (UR O/A ...)

t termostato ventilatore 0 ÷ 90 °C (UR O/A...)

T termometro 0 ÷ 120 °C

V valvola di sicurezza 6 bar (pompa a vite)

r pressostato di bassa pressione

* A richiesta.

Capienza d'olio dei fori

Tappi grand.	d [mm]	$q_{s\,(max)}$ [l/min]	$q_{d\,(max)}$ [l/min]
G 1/4"	7	3	5
G 3/8"	10	6	10
G1/2"	12	9	15
G 3/4"	16	16	27
G 1"	22	30	51
G1 1/4"	30	56	95

I valori indicati sono validi con una viscosità cinematica dell'olio di circa 60 Cst.

Per livelli di olio esatti, posizioni tappi e grandezza, serbatoio di espansione, ved. cap. 6.

E' molto importante progettare il circuito idraulico in base alle seguenti indicazioni:

$$q_s \leq Q_R$$

q_s maxmandata in aspirazione per 1 foro.
q_d maxmandata per 1 foro.
Q_R è la quantità di olio del riduttore al livello corretto, vedi cap. 6, cat. serie EP.
d diametro interno di raccordi e tubi.

Qualora l'impiego di un solo foro non sia sufficiente a dissipare tutto il flusso dell'olio, 2 o più fori potrebbero essere collegati alla tubazione principale (aspirazione e mandata).

Ovviamente, trattandosi di un circuito chiuso, il flusso totale dell'olio in aspirazione e mandata deve essere equivalente.

8.11

Possibilità di applicazione dispositivo antiretro esterno

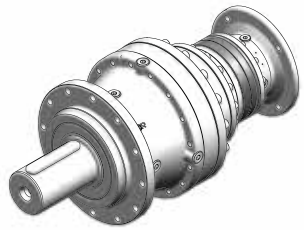

La presenza sul riduttore del dispositivo antiretro è segnalata da una specifica etichetta che indica la rotazione libera. Questo sistema consente la rotazione in una direzione specifica, impedendo la controrotazione quando l'azionamento è spento. L'esatto senso di rotazione libera è indicato su un'etichetta specifica del riduttore.

Attenzione! Non avviare il motore nella direzione sbagliata! Pericolo!

8.12

Manutenzione

A macchina ferma, controllare periodicamente (più o meno frequentemente secondo l'ambiente e l'impiego):

a) Tutte le superfici esterne sono pulite e i passaggi d'aria verso il riduttore sono liberi, in modo che il raffreddamento rimanga pienamente efficace. Un accumulo di polvere impedisce una dispersione efficiente del calore dalla carcassa del riduttore e deve essere asportato;

b) il livello e il grado di deterioramento dell'olio (controllare a riduttore freddo);

c) il corretto serraggio delle viti di fissaggio.

Durante il servizio, controllare periodicamente:

- livello di rumore;
- vibrazioni;
- guarnizioni;
- ecc.

Attenzione! Dopo un periodo di funzionamento, il riduttore è soggetto a una lieve sovrapressione interna che può causare fuoriuscita di fluido ustionante. Pertanto, prima di allentare i tappi (di qualunque tipo) attendere che il riduttore si sia raffreddato, diversamente avvalersi di opportune protezioni controle ustioni derivanti dal contatto con l'olio caldo. In ogni caso, procedere sempre con la massima cautela.

Le massime temperature dell'olio, indicate nella tabella dell'intervallo di lubrificazione non sono pregiudizievoli per il buon funzionamento del riduttore.

Secondo la periodicità indicata in tabella occorre rilubrificare il riduttore.

Impiegare solo lubrificanti dello stesso tipo indicati nella targa di lubrificazione.

Temperatura dell'olio [°C]	Intervallo di lubrificazione [h]	
	olio sintetico	olio minerale
≤ 65	**12 500**	5 600
65 ÷ 80	**10 000**	2 800
80 ÷ 95	**6 300**	1 400

Gli intervalli di cambio olio presuppongono un ambiente privo di inquinamento. Per sovraccarichi forti dimezzare i valori.

Indipendentemente dalla durata di funzionamento, provvedere alla sostituzione dell'olio:

− ogni 2 ÷ 4 anni per olio sintetico.

ogni 1 ÷ 2 anni, per l'olio minerale;

Durante le operazioni di cambio olio, dopo avere svitato anche il tappo di carico per facilitare lo scarico dell'olio (per la posizione del tappo ved. cap. 6):

- lavare la parte interna della carcassa del riduttore utilizzando lo stesso tipo di olio adatto al funzionamento (indicato sulla targhetta di lubrificazione); l'olio utilizzato per questo lavaggio può essere utilizzato per ulteriori lavaggi dopo un'adeguata filtrazione con 25 µm di standard di filtrazione;
- pulire, con un getto d'aria compressa, tutti i tappi magnetici, avendo cura di rimontarli nella loro posizione originale;
- riempire il riduttore con olio nuovo fino al livello, utilizzando solo olio dello stesso tipo e della stessa viscosità come da targhetta di lubrificazione.

1) Le quantità di lubrificante indicate nei capitoli 6 sono approssimative e indicative per l'approvvigionamento. 3.3, 3.5, 4.3, 4.5 sono da intendersi orientative ai fini dell'approvvigionamento. Quando la velocità di uscita n_2 è inferiore a 0,3 min^{-1}, per tutte le posizioni di montaggio fare riferimento alle quantità approssimative di olio indicate per la posizione V1.

È sempre opportuno sostituire gli anelli di tenuta nel caso in cui vengano smontati o in occasione delle revisioni periodiche; in tal caso, il nuovo anello deve essere collocato in modo che il filo di tenuta non lavori sulla stessa pista di scorrimento dell'anello precedente.

Anelli di tenuta

La durata dipende da diversi fattori, come la velocità di trascinamento, la temperatura, le condizioni ambientali e così via; a titolo indicativo, può variare da 1 600 ÷ 12 500 h.

Per le grandezze superiori a 030A (eccetto 031A, 043A), riempire di grasso le guarnizioni di uscita ogni 3 000 ore di funzionamento o almeno ogni 6 mesi.

8.13

Anomalie; cause e rimedi

Anomalia rilevata	Possibili cause	Rimedi
Temperatura eccessiva (in servizio continuo o su cuscinetti)	Lubrificazione inadeguata: –quantità di olio eccessiva o insufficiente – lubrificante per scarichi –troppo serrati i cuscinetti a rulli conici –temperatura ambiente eccessiva	Controllare: –livello dell'olio (riduttore fermo) –tipo di lubrificante Contattare Rossi Aumentare il raffreddamento o correggere la temperatura ambiente
	Aperture di aspirazione ostruite del coperchio del ventilatore	Pulire il coperchio della ventola
	Guasto, difetto o cattiva lubrificazione del cuscinetto	Contattare Rossi
	Sistema di raffreddamento dell'olio inefficiente o fuori servizio: filtro ostruito, portata insufficiente di olio (scambiatore) o di acqua (serpentina), pompa fuori servizio, ecc.	Controllare la pompa, i condotti, il filtro dell'olio e l'efficienza degli indicatori di sicurezza (pressostati, termostati, flussostati, ecc.)
Rumore anomalo	Uno o più denti con: - ammaccature o sbeccature - eccessiva rugosità dei fianchi	Contattare Rossi
	Cuscinetti in avaria o mal lubrificati o difettosi	
	Cuscinetti a rulli conici con gioco eccessivo	
	Vibrazioni	Controllare il fissaggio
Lubrificante perdita dagli anelli di tenuta	Anello di tenuta con labbro di tenuta usurato, bachelizzato, danneggiato o montato erroneamente	Sostituire l'anello di tenuta
	Sede rotante danneggiata (rigatura, ruggine, ammaccattura, ecc.)	Rigenerare la sede
	Posizionamento in forma costruttiva diversa da quella prevista in targa	Orientare correttamente il riduttore

NOTA

Quando si consulta lo stato Rossi:

- tutti i dati riportati sulla targhetta del riduttore o del motoriduttore;
- natura e durata del guasto;
- quando e in quali condizioni si è verificato il guasto;
- Durante il periodo di garanziaanty, per non perdere la sua validità, non smontare o aprire il riduttore senza l'approvazione di Rossi.

8.14

Formule tecniche

Formule principali, inerenti le trasmissioni meccaniche, secondo il Sistema Tecnico e il Sistema Internazionale di Unità (SI).

Frame size	With Technical System units	With SI units
starting or stopping **time** as a function of an acceleration or deceleration, of a starting or braking torque	$t = \frac{v}{a}$ [s] $t = \frac{Gd^2 \cdot n}{375 \cdot M}$ [s]	$t = \frac{J \cdot \omega}{M}$ [s]
velocity in rotary motion	$v = \frac{\pi \cdot d \cdot n}{60} = \frac{d \cdot n}{19,1}$ [m/s]	$v = \omega \cdot r$ [m/s]
angular velocity	$n = \frac{60 \cdot v}{\pi \cdot d} = \frac{19,1 \cdot v}{d}$ [min^{-1}]	$\omega = \frac{v}{r}$ [rad/s]
acceleration or deceleration as a function of starting or stopping time	$a = \frac{v}{t}$ [m/s^2]	
angular **acceleration** or **deceleration** as a function of a starting or stopping time, of a starting or braking torque	$\alpha = \frac{n}{9,55 \cdot t}$ [rad/s^2] $\alpha = \frac{39,2 \cdot M}{Gd^2}$ [rad/s^2]	$\alpha = \frac{\omega}{t}$ [rad/s^2] $\alpha = \frac{M}{J}$ [rad/s^2]
starting or stopping distance as a function of an **acceleration** or deceleration, of a final or initial velocity	$s = \frac{a \cdot t^2}{2}$ [m] $s = \frac{v \cdot t}{2}$ [m] $w = \frac{\alpha \cdot t^2}{2}$ [rad]	
starting or stopping **angle** as a function of an angular acceleration or deceleration, of a final or initial angular velocity	$\varphi = \frac{n \cdot t}{19,1}$ [rad]	$\varphi = \frac{\omega \cdot t}{2}$ [rad]
mass	$m = \frac{G}{g}$ [$\frac{\text{kgf s}^2}{\text{m}}$]	m è l'unità di massa [kg]
weight (weight force)	G è l'unità di peso (forza peso) [kgf]	$G = m \cdot g$ [N]
force in vertical (lifting), horizontal, inclined motion of translation (μ = coefficient of friction; φ = angle of inclination)	$F = G$ [kgf] $F = \mu \cdot G$ [kgf] $F = G\ (\mu \cdot cos\ \varphi + sen\ \varphi)$ [kgf]	$F = m \cdot g$ [N] $F = \mu \cdot m \cdot g$ [N] $F = m \cdot g\ (\mu \cdot cos\ \varphi + sen\ \varphi)$ [N]
dynamic moment Gd², moment of inertia J due to a motion of translation (numeralically $J = \frac{Gd^2}{4}$)	$Gd^2 = \frac{365 \cdot G \cdot v^2}{n^2}$ [kgf m^2]	$J = \frac{m \cdot v^2}{\omega^2}$ [kg m^2]
torque as a function of a force, of a dynamic moment or of a moment of inertia, of a power	$M = \frac{F \cdot d}{2}$ [kgf m] $M = \frac{Gd^2 \cdot n}{375 \cdot t}$ [kgf m] $M = \frac{716 \cdot P}{n}$ [kgf m]	$M = F \cdot r$ [N m] $M = \frac{J \cdot \omega}{t}$ [N m] $M = \frac{P}{\omega}$ [N m]
work, energy in motion of translation, in rotary motion	$W = \frac{G \cdot v^2}{19,6}$ [kgf m] $W = \frac{Gd^2 \cdot n^2}{7160}$ [kgf m]	$W = \frac{m \cdot v^2}{2}$ [J] $W = \frac{J \cdot \omega^2}{2}$ [J]
power in motion of translation, in rotary motion	$P = \frac{F \cdot v}{75}$ [CV] $P = \frac{M \cdot n}{716}$ [CV]	$P = F \cdot v$ [W] $P = M \cdot \omega$ [W]
power available at the shaft of a single-phase motor ($cos\ \varphi$ = power factor)	$P = \frac{U \cdot I \cdot \eta \cdot cos\ \varphi}{736}$ [CV]	$P = U \cdot I \cdot \eta \cdot cos\ \varphi$ [W]
power available at the shaft of a three-phase motor	$P = \frac{U \cdot I \cdot \eta \cdot cos\ \varphi}{425}$ [CV]	$P = 1,73 \cdot U \cdot I \cdot \eta \cdot cos\ \varphi$ [W]

8

Formule principali, inerenti le trasmissioni meccaniche, secondo il Sistema Tecnico e il Sistema Internazionale di Unità (SI).

Dimensioni del telaio	Con unità Sistema Tecnico	Con unità SI
coppia trasmissibile da un motore idraulico		$M = \frac{V_g\,[cm^3/giro] \cdot \Delta p\,[bar] \cdot \eta_{mh}}{62{,}832}$ [N m]
potenza disponibile all'albero di un motore idraulico		$P = \frac{V_g\,[cm^3/giro] \cdot \Delta p\,[bar] \cdot \eta_t \cdot n\,[min^{-1}]}{600000}$ [kW]
flusso (motore idraulico)		$q_v = \frac{V_g\,[cm^3/giro] \cdot n\,[min^{-1}]}{1000 \cdot \eta_v}$ [l/min]
velocità (motore idraulico)		$n = \frac{1000 \cdot \eta_v \cdot q_v\,[l/min]}{V_g\,[cm^3/giro]}$ [min^{-1}]

Nota. L'accelerazione o decelerazione si sottintendono costanti; i moti traslatorio e rotatorio si sottintendono rispettivamente rettilineo e circolare.

Indice delle revisioni del catalogo EP Edizione 2634-22.11-0

- pagina 7.25 nuovo disegno e tabella migliorata
- pagine 7.24, 7.25, 7.26 nuova nota relativa al materiale di costruzione raccomandato per le staffe di reazione
- pagina 7.4 tabella migliorata
- pagina 7.17 tabella migliorata

Solutions for an evolving industry

Rossi S.p.A.
Via Emilia Ovest 915/A
41123 Modena - Italy

info@rossi.com
www.rossi.com

2634.CAT.EP-22.11-0-IT

© Rossi S.p.A. Rossi reserves the right to make any modification whenever to this publication contents. The information given in this document only contains general descriptions and/or performance features which may not always specifically reflect those described.

The Customer is responsible for the correct selection and application of product in view of its industrial and/or commercial needs, unless the use has been recommended by technical qualified personnel of Rossi, who were duly informed about Customer's application purposes. In this case all the necessary data required for the selection shall be communicated exactly and in writing by the Customer, stated in the order and confirmed by Rossi. The Customer is always responsible for the safety of product applications. Every care has been taken in the drawing up of the catalog to ensure the accuracy of the information contained in this publication, however Rossi can accept no responsibility for any errors, omissions or outdated data. Due to the constant evolution of the state of the art, Rossi reserves the right to make any modification whenever to this publication contents. The responsibility for the product selection is of the Customer, excluding different agreements duly legalized in writing and undersigned by the Parties.