# Serie G

Rossi

Riduttori e motoriduttori
ad assi paralleli e ortogonali

# Indice


Rossi for you ..... 6
Caratteristiche e vantaggi ..... 8
Simboli e unità di misura ..... 10
1 – Caratteristiche generali grand. 40 ... 360 ..... 11
2 – Designazione ..... 19
3 – Fattore di servizio fs ..... 23
4 – Potenza termica Pt [kW] ..... 27
5 – Selezione ..... 31
6 – Dettagli costruttivi e funzionali ..... 37
7 – Tabelle di selezione riduttori ad assi paralleli ..... 49
8 – Dimensioni, esecuzioni, forme costruttive riduttori ad assi paralleli ..... 109
9 – Tabelle di selezione riduttori ad assi ortogonali ..... 129
10 – Dimensioni, esecuzioni, forme costruttive riduttori ad assi ortogonali ..... 197
11 – Tabelle di selezione motoriduttori ad assi paralleli ..... 209
12 – Dimensioni, esecuzioni, forme costruttive motoriduttori ad assi paralleli ..... 227
13 – Tabelle di selezione motoriduttori ad assi ortogonali ..... 255
14 – Dimensioni, esecuzioni, forme costruttive motoriduttori ad assi ortogonali ..... 277
15 – Gruppi motoriduttori ..... 293
16 – Carichi radiali ..... 297
17 – Accessori ed esecuzioni speciali ..... 321
18 – Installazione e manutenzione ..... 361
19 – Caratteristiche generali grand. 400 - 401 ..... 373
20 – Designazione ..... 377
21 – Fattore di servizio fs ..... 381
22 – Potenza termica Pt [kW] ..... 385
23 – Selezione ..... 389
24 – Dettagli costruttivi e funzionali ..... 393
25 – Tabelle di selezione riduttori ad assi paralleli ..... 399
26 – Dimensioni, esecuzioni, forme costruttive riduttori ad assi paralleli ..... 401
27 – Tabelle di selezione riduttori ad assi ortogonali ..... 409
28 – Dimensioni, esecuzioni, forme costruttive riduttori ad assi ortogonali ..... 411
29 – Carichi radiali ..... 417
30 – Accessori ed esecuzioni speciali ..... 425
31 – Installazione e manutenzione ..... 449
32 – Gruppi di comando su basamento ..... 457
Formule tecniche ..... 473
Presenza globale servizio locale ..... 474
Indice delle revisioni ..... 477

# Rossi for You

## Innovazione
Rossi offre un'ampia gamma di soluzioni per un mondo industriale in continua evoluzione, riduttori e motoriduttori flessibili e innovativi anche per applicazioni customizzate, volte a massimizzare le prestazioni e minimizzare il costo totale di proprietà (TCO).

## Alta qualità, 3 anni di garanzia
Il nostro obiettivo è innovare e migliorare la produttività con prodotti performanti, precisi, affidabili e di alta qualità, in tutto il mondo. Siamo sempre un passo avanti nell'offrire e sviluppare soluzioni in grado di soddisfare infinite esigenze applicative, anche nelle condizioni più severe.

## Affidabilità
Siamo un'azienda affidabile, in grado di offrire flessibilità e know-how per rispondere alle diverse esigenze di mercato a livello internazionale, in tutti i settori industriali, attenta alla sostenibilità ambientale e ai valori etici e di sicurezza, per la salvaguardia del futuro.

## Strumenti e processi
Continuiamo a investire in nuovi strumenti e processi, il nostro team di specialisti altamente specializzati in diversi settori è in grado di individuare la soluzione più adatta alle vostre esigenze. Siamo sempre al vostro fianco in ogni fase del progetto.

## Servizio post vendita
I nostri tecnici altamente qualificati assicurano un servizio post-vendita veloce ed efficiente in tutto il mondo.

## Supporto digitale
Oltre al nostro portale Rossi for You disponibile 24/7, una suite di strumenti digitali consente di accedere in tempo reale al tracking degli ordini, alle fatture, al download dei disegni dei ricambi e contattare il nostro servizio di assistenza.

## Esperienza
**70 YEARS**

Plasmata da 70 anni di storia, Rossi è in grado di soddisfare qualsiasi vostra esigenza, sia che si tratti di un progetto standard o di una soluzione personalizzata.



2590-23.05

ROSSI

# Caratteristiche e vantaggi

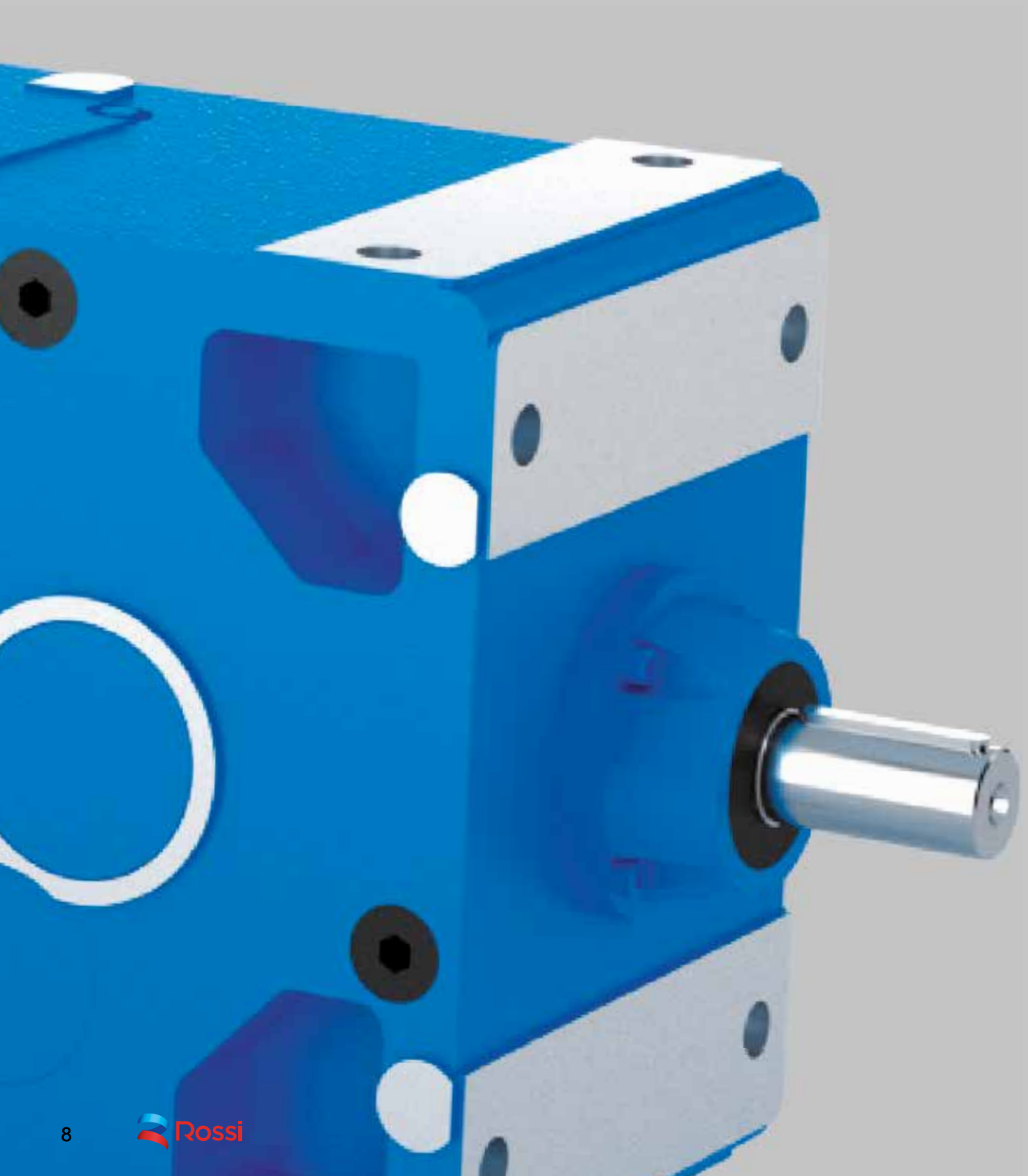

## Massime prestazioni

Le applicazioni più complesse sono movimentate dai prodotti Rossi

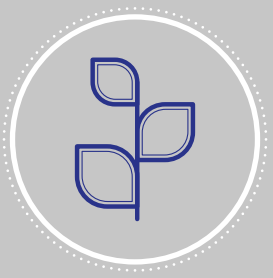

## Sostenibilità

Rispettiamo l'ambiente

## Modularità

Soluzioni di alta qualità ed efficienti in termini di costi

## Innovazione

Siamo orientati al futuro per un'industria in costante evoluzione

## Digitalizzazione

**Rossi for You** è sempre a disposizione per qualsiasi informazione

## Know-how

La nostra esperienza al vostro servizio

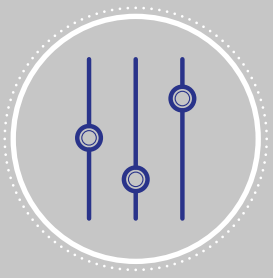

## Customizzazione

Prodotto standard adattabile ad applicazioni su misura

# Simboli e unità di misura

Simboli in ordine alfabetico, con relative unità di misura, impiegati nel catalogo e nelle formule.

| Simbolo | Espressione | Unità di misura | | | Note |
|---|---|---|---|---|---|
| | | Nel catalogo | Nelle formule | | |
| | | | Sistema Tecnico | Sistema SI[1] | |
| | dimensioni, quote | mm | – | | 1 pollice (in) = 24,5 mm; 1 piede (ft) 30,48 cm |
| *a* | accelerazione | – | $m/s^2$ | | |
| *d* | diametro | – | m | | |
| *f* | frequenza | Hz | Hz | | |
| $f_S$ | fattore di servizio | | | | |
| $f_t$ | fattore termico | | | | |
| *F* | forza | – | kgf | N[2] | 1 kgf ≈ 9,81 N ≈ 0,981 daN |
| $F_r$ | carico radiale | N | – | | |
| $F_a$ | carico assiale | N | – | | |
| *g* | accelerazione di gravità | – | $m/s^2$ | | val. norm. 9,81 $m/s^2$ |
| *G* | peso (forza peso) | – | kgf | N | 1 libra (lbf) = 4,4482 N |
| $Gd^2$ | momento dinamico | – | kgf $m^2$ | – | |
| *i* | rapporto di trasmissione | | | | $i = \frac{n_1}{n_2}$ |
| *I* | corrente elettrica | – | A | | |
| *J* | momento d'inerzia | kg $m^2$ | – | kg $m^2$ | |
| $L_h$ | durata dei cuscinetti | h | – | | |
| *m* | massa | kg | kgf $s^2/m$ | kg[3] | |
| *M* | momento torcente | N m | kgf m | N m | 1 kgf m ≈ 9,81 N m ≈ 0,981 daN m |
| $M_f$ | momento frenante | N m | kgf m | N m | 1 kgf m ≈ 9,81 N m ≈ 0,981 daN m |
| *n* | velocità angolare | $min^{-1}$ | giri/min | – | 1 $min^{-1}$ ≈ 0,105 rad/s |
| *P* | potenza | kW | CV | W | 1 CV ≈ 736 W ≈ 0,736 kW |
| $P_t$ | potenza termica | kW | – | | |
| *r* | raggio | – | m | | |
| *R* | rapporto di variazione | | | | $R = \frac{n_{2\,max}}{n_{2\,min}}$ |
| *s* | spazio | – | m | | |
| *t* | temperatura Celsius | °C | – | | 1 °F = 1,8 · °C + 32 |
| *t* | tempo | s<br>min<br>h<br>d | s | | <br>1 min = 60 s<br>1 h = 60 min = 3 600 s<br>1 d = 24 h = 86 400 s |
| *U* | tensione elettrica | V | V | | |
| *v* | velocità | – | m/s | | |
| *W* | lavoro, energia | MJ | kgf m | J[4] | |
| *z* | frequenza di avviamento | avv./h<br>starts/h | – | | |
| α | accelerazione angolare | – | $rad/s^2$ | | |
| η | rendimento | | | | |
| $\eta_s$ | rendimento statico | | | | |
| μ | coefficiente di attrito | | | | |
| φ | angolo piano | ° | rad | | 1 giro = 2 π rad<br>$1° = \frac{\pi}{180}$ rad |
| ω | velocità angolare | – | – | rad/s | 1 rad/s ≈ 9,55 $min^{-1}$ |

Indici aggiuntivi e altri segni

| Ind. | Definition |
|---|---|
| max | massimo |
| min | minimmo |
| N | nominale |
| 1 | relativo ad asse veloce (in entrata) |
| 2 | relativo ad asse lento (in uscita) |
| ÷ | da ... a |
| ≈ | approssimativamente uguale a |
| ⩾ | maggiore o uguale a |
| ⩽ | minore o uguale a |

1) SI è la sigla del Sistema Internazionale di Unità, definito ed approvato dalla Conferenza Generale dei Pesi e Misure quale unico sistema di unità di misura.
Ved. CNR UNI 10 003-84 (DIN 1 301-93 NF X 02.004, BS 5 555-93, ISO 1 000-92).
UNI: Ente Nazionale Italiano di Unificazione.
DIN: Deutscher Normenausschuss (DNA).
NF: Association Française de Normalisation (AFNOR).
BS: British Standards Institution (BSI).
ISO: International Organization for Standardization.
2) Il newton [N] è la forza che imprime a un corpo di massa 1 kg l'accelerazione di 1 $m/s^2$.
3) Il kilogrammo [kg] è la massa del campione conservato a Sèvres (ovvero di 1 $dm^3$ di acqua distillata a 4 °C).
4) Il joule [J] è il lavoro compiuto dalla forza di 1 N quando si sposta di 1 m.

# G serie
# 40 ... 360

**Indice di sezione**


1 – Caratteristiche generali grand. 40 ... 360 ..... 11

2 – Designazione ..... 19

3 – Fattore di servizio fs ..... 23

4 – Potenza termica Pt [kW] ..... 27

5 – Selezione ..... 31

6 – Dettagli costruttivi e funzionali ..... 37

7 – Tabelle di selezione riduttori ad assi paralleli ..... 49

8 – Dimensioni, esecuzioni, forme costruttive riduttori ad assi paralleli ..... 109

9 – Tabelle di selezione  riduttori ad assi ortogonali ..... 129

10 – Dimensioni, esecuzioni, forme costruttive riduttori ad assi ortogonali ..... 197

11 – Tabelle di selezione motoriduttori ad assi paralleli ..... 209

12 – Dimensioni, esecuzioni, forme costruttive motoriduttori ad assi paralleli ..... 227

13 – Tabelle di selezione  motoriduttori ad assi ortogonali ..... 255

14 – Dimensioni, esecuzioni, forme costruttive motoriduttori ad assi ortogonali ..... 277

15 – Gruppi motoriduttori ..... 293

16 – Carichi radiali ..... 297

17 – Accessori ed esecuzioni speciali ..... 321

18 – Installazione e manutenzione ..... 361

**Fissaggio universale «simmetrico»**: idoneità al montaggio **orizzontale** o **verticale**
**Carcassa monolitica di ghisa rigida e precisa; elevata capienza d'olio**
**Albero lento cavo di serie, predisposizione per dispositivo antiretro, possibilità di albero veloce bisporgente**
**Possibilità di applicare motori di grandezza notevole e di sopportare elevati carichi sulle estremità d'albero**
**Possibilità di realizzare azionamenti multipli, senza vincoli fra i sensi di rotazione.**
**Grandezze intermedie 140, 180, 225, 280, 360** – dimensioni simili alle grandezze precedenti 125, 160, 200, 250, 320 – **concepite per essere anche una serie di affiancamento per impieghi particolari; tre grandezze doppie**, normale e rinforzata, **63** e **64**, **80** e **81**, **320** e **321**
**Flessibilità di fabbricazione e di gestione**
**Elevata classe di qualità di fabbricazione**
**Manutenzione ridottissima**
**Motore normalizzato IEC**
**Prestazioni elevate, affidabili e collaudate**
**Ampia gamma** di grandezze, rotismi e soluzioni.
Serie di riduttori e motoriduttori «lunghi» ad assi paralleli per applicazioni con disposizione motore/albero macchina a «U» e assi di entrata e uscita notevolmente distanziati; stesse dimensioni di accoppiamento entrata e uscita, stessi rapporti di trasmissione e prestazioni, stesse combinazioni motore/riduttore della serie normale (**brevetto depositato**).
Questa serie di riduttori e motoriduttori unisce, esaltate, le classiche caratteristiche dei riduttori ad assi paralleli e ortogonali – **robustezza, precisione, affidabilità** – con quelle derivanti da una moderna concezione progettuale, di fabbricazione e gestionale – **idoneità anche ai servizi più gravosi, universalità e facilità d'applicazione, ampia gamma di grandezze, servizio, economicità** – tipiche dei riduttori di qualità costruiti in grande serie.

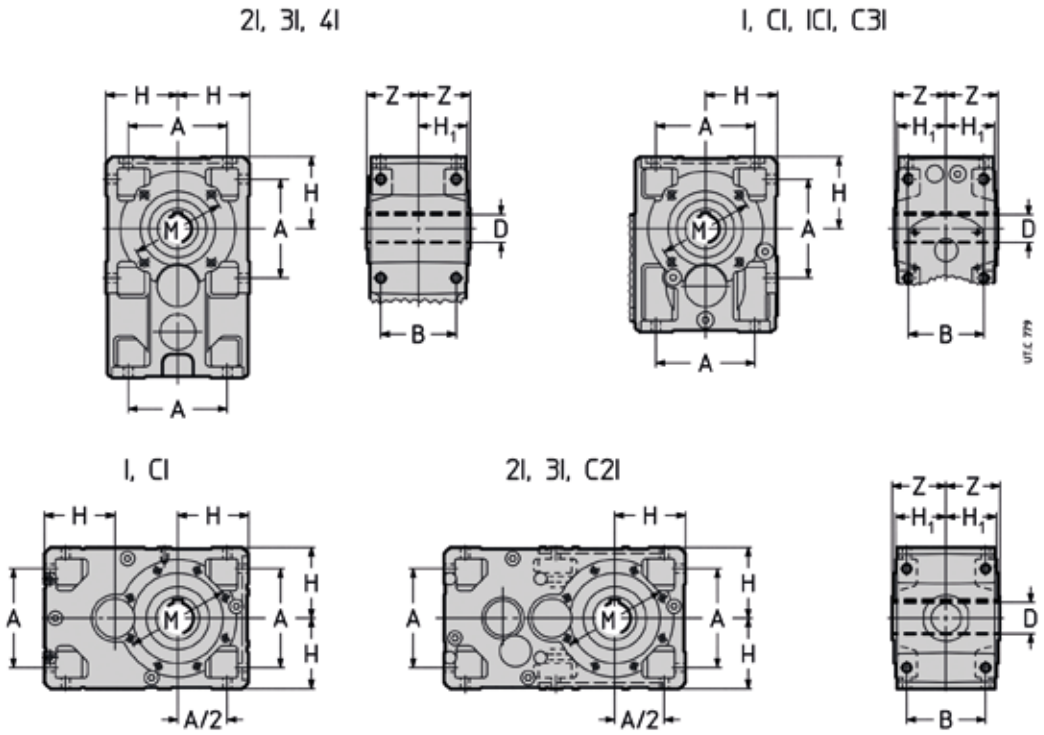


Intercambiabilità completa – a parità di grandezza – indipendetemente dal rotismo.

## 1.1 - Riduttore

### Particolarità costruttive

– fissaggio **universale** con piedi integrali alla carcassa su 4 facce (3 facce per rotismo: I grand. 63 ... 100, CI grand. 40 ... 100, C3I, ICI) e con la flangia B14 su 2 facce (1 faccia per modello normale 2I, 3I e 4I grand. 40 ... 125); riduttori e motoriduttori 2I, 3I grand. 40 ... 125 e 4I grand. 63 ... 125 con incavo di reazione per fissaggio pendolare (ved. cap. 6): flangia B5 con centraggio «foro» montabile sulle facce con flangia B14 (ved. cap. 17); il disegno e la robustezza della carcassa consentono **interessanti sistemi** di fissaggio pendolare, di accoppiamento motore con piedi (ved. cap. 18) e di attacco per dispositivi ausiliari;
– riduttore dimensionato in ogni parte per essere equipaggiato con motori di grandezza notevole, per trasmettere **elevati momenti torcenti** nominali e massimi, per sopportare **elevati carichi sulle estremità d'albero** lento e veloce;
– **albero lento cavo di serie** di acciaio, con cava linguetta e gole anello elastico per estrazione (escluse grandezze 40 ... 63); albero lento normale (sporgente a destra o a sinistra) o bisporgente (ved. cap. 17).

– motoriduttori MR 4I (grand. 63 ... 125), MR C3I (grand. 50 ... 125) con **prerotismo** formato da **2** ingranaggi cilindrici coassiali per ottenere elevati rapporti di trasmissione, con motore normalizzato, in modo compatto ed economico;
– modularità spinta a livello sia di componenti sia di prodotto finito;
– dimensioni normalizzate e corrispondenza alle norme;
– riduttori: lato entrata con piano (flangia per R 3I 63 ... 125, R ICI) lavorato e con fori; estremità d'albero veloce con linguetta;
– motoriduttori MR 3I 40 ... 125, MR 4I, MR ICI e MR C3I: pignone prima riduzione calettato direttamente sull'estremità d'albero **motore normalizzato IEC**;
motoriduttori MR 2I, MR 3I 140 ... 360, MR CI, MR C2I: **motore normalizzato IEC** calettato direttamente nell'albero veloce cavo; con **grand. motore** ⩾ **200**, per facilitare montaggio e smontaggio ed evitare l'ossidazione di contatto, i motoriduttori ad assi ortogonali (CI, C2I) hanno un sistema di calettamento con linguetta e bussola di bronzo mentre i motoriduttori ad assi paralleli (2I, 3I) hanno un sistema di calettamento con con albero veloce cavo con intagli longitudinali, collare di bloccaggio e linguetta, per un allineamento ottimale;
– possibilità di **seconda sporgenza d'albero veloce** (o intermedio per rotismo 3I 40 ... 125, 4I, ICI, C3I);
– cuscinetti volventi a rulli conici, escluso alcuni casi (asse veloce) in cui sono a rulli cilindrici o a sfere;
– carcassa monolitica di **ghisa** 200 UNI ISO 185 (**sferoidale** UNI ISO 1083 per grandezze 140, 180, 225, 280, 360) con **nervature di irrigidimento ed elevata capienza d'olio**;
– lubrificazione a bagno d'olio; olio sintetico per lubrificazione «**a vita**» e con 1 tappo (grandezze 40 ... 64) o 2 tappi (grandezze 80 e 81), fornite **complete di olio** (grand. 40 ... 81); olio sintetico o minerale (cap. 18) con tappo di carico con valvola, scarico e livello, fornite **senza olio** (grand.100 ... 360); tenuta stagna;
– lubrificazione supplementare dei cuscinetti mediante appositi condotti o pompa (grandezze 100 ... 360);
– raffreddamento naturale o artificiale (con ventola – anche nel fissaggio con **flangia** – e/o con serpentina, ved. cap. 17);
– **verniciatura**: protezione **esterna** con vernice a polveri epossidiche (grandezze 40 ... 81) o con smalto poliuretanico bicomponente all'acqua (grandezze 100 ... 360) resistente agli agenti atmosferici e aggressivi (classe di corrosività C3 ISO 12944-2); sovraverniciabile solo con prodotti bicomponente e previa sgrassatura e carteggiatura; colore blu RAL 5010 DIN 1843, altre colorazioni e/o cicli di verniciatura a richiesta ved. cap. 17); protezione **interna** con vernice a polveri epossidiche (grand. 40 ... 81) idonea a resistere agli oli sintetici o con vernice sintetica (grand. 100 ... 360) idonea a resistere agli oli minerali o sintetici a base di polialfaolefine.
– possibilità di realizzare gruppi riduttori e motoriduttori ad elevato rapporto di trasmissione;
– esecuzioni speciali: dispositivo antiretro (sempre predisposto, escluso grand. 40 e paralleli grand. 50), albero lento cavo differenziato, sistemi supplementari di raffreddamento e lubrificazione, sistemi di fissaggio pendolare, verniciature speciali, Ex **ATEX II 2 GD** e **3 GD**, agitatori, ecc. (cap. 17).
– **modello «lungo»** ad assi paralleli: è ricavato da quello normale (cui si affianca) mediante l'interposizione di una **ruota oziosa** fra ruota e pignone della penultima riduzione (prima riduzione per il rotismo 2I) permettendo così di **distanziare notevolmente** assi di entrata e uscita mantenendo **inalterate le caratteristiche e le prestazioni** del modello normale. In particolare, si hanno:
- stesse **dimensioni di accoppiamento entrata e uscita** (alberi e flange B14 in uscita, grandezze motore);
- stesse **sopportazioni** (cuscinetti e alberi) asse veloce, a parità di rapporto di trasmissione;
- stesse **dimensioni di fissaggio con piedi** (esclusa quota $A_1$);
- stessi **rapporti di trasmissione e prestazioni**;
- stesse **combinazioni motore/riduttore**;
- stessa **potenza termica** (grazie all'allungamento della carcassa);
- stessi **accessori** ed **esecuzioni** speciali;
- stesso **elevato standard di qualità** (soluzioni progettuali, processo produttivo e collaudi, componenti, carcassa monolitica, modularità, estetica).

Il riduttore «lungo» ottenuto con questa soluzione costruttiva fa coesistere rapporti di trasmissione anche molto bassi con sopportazioni adeguate e ampiamente dimensionate in termini di cuscinetti e diametri d'albero dell'asse veloce. Tutto quanto viene esposto nel presente catalogo è **valido sia per il modello normale sia per quello «lungo»**, salvo diversa ed esplicita indicazione.

Confronto tra il riduttore R 2I 250 modello normale UP2D e l'omologo modello lungo **UP4D** (**brevetto depositato**): in evidenza l'allungamento degli interassi, la presenza della ruota oziosa e l'inversione dei sensi di rotazione.

UP2D

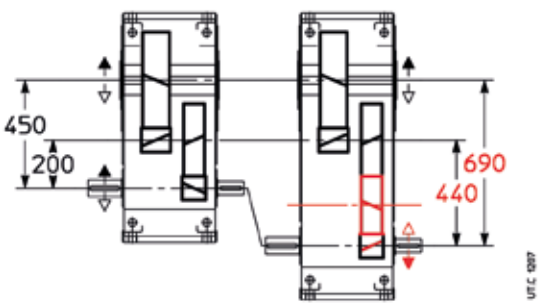


UP4D

## Rotismo

– a 1, 2, 3, 4 ingranaggi cilindrici (assi paralleli);
– a 2, 3 ingranaggi cilindrici e **1 ruota oziosa** (modello «lungo», assi paralleli);
– a 1 ingranaggio conico e 1, 2, 3 cilindrici (assi ortogonali);
– 6 grandezze con interasse riduzione finale secondo serie R 10 (40 ... 125, di cui 2 doppie: normale e rinforzata); 9 grandezze con interasse riduzione finale secondo serie R 20 (140 ... 360, di cui 1 doppia: normale e rinforzata), per un totale di **18 grandezze**;
– rapporti di trasmissione nominali secondo serie R 10 ($i_N$ = 2,5 ... 160; $i_N$ = 80 ... 400 per 4I) per assi paralleli; secondo serie R 10 ($i_N$ = 5 ... 200; $i_N$ = 80 ... 500 per C3I) per assi ortogonali; secondo serie R 20 ($i_N$ = 9 ... 90), escluso I e ICI, per tutte le grandezze 140 ... 360;
– ingranaggi di acciaio 16 CrNi4 o 20 MnCr5 (secondo la grandezza) e 18 NiCrMo5 UNI EN 10084 cementati/temprati;
– ingranaggi cilindrici a dentatura elicoidale con profilo **rettificato**;
– ingranaggi conici a dentatura spiroidale GLEASON con profilo **rettificato** o accuratamente rodato;
– capacità di carico del rotismo calcolata a rottura e a pitting.

## Norme specifiche

– rapporti di trasmissione nominali e dimensioni principali secondo i numeri normali UNI 2016 (DIN 323-74, NF X 01.001, BS 2045-65, ISO 3-73);
– profilo dentatura secondo UNI 6587-69 (DIN 867-86, NF E 23.011, BS 436.2-70, ISO 53-74);
– altezze d'asse secondo UNI 2946-68 (DIN 747-76, NF E 01.051, BS 5186-75, ISO 496-73);
– flange di fissaggio B14 e B5 (quest'ultima con centraggio «foro») derivate da UNEL 13501-69 (DIN 42948-65, IEC 72.2);
– fori di fissaggio serie media secondo UNI 1728-83 (DIN 69-71, NF E 27.040, BS 4186-67, ISO/R 273);
– estremità d'albero cilindriche (lunghe o corte) secondo UNI ISO 775-88 (DIN 748, NF E 22.051, BS 4506-70, ISO/R775) con foro filettato in testa secondo UNI 9321 (DIN 332 BI. 2-70, NF E 22.056) escluso corrispondenza d-D;
– linguette UNI 6604-69 (DIN 6885 BI. 1-68, NF E 27.656 e 22.175, BS 4235.1-72, ISO/R/773-69) eccetto per determinati casi di accoppiamento motore/riduttore in cui sono ribassate;
– forme costruttive derivate da CEI 2-14 (DIN EN 60034-7, IEC 34.7);
– capacità di carico verificata secondo UNI 8862, DIN 3990, AFNOR E 23-015, ISO 6336; verifica capacità termica.

Motoriduttore ad assi ortogonali CI (anche C2I) con albero veloce per **azionamenti multipli a 90°**

Motoriduttore ad assi paralleli con **dispositivo antiretro** (sempre predisposto)

Motoriduttore ad assi ortogonali ICI (anche CI) con albero lento bisporgente e **sporgenza d'albero veloce** (esec. UO3D).

## 1.2 - Motore elettrico

Le dimensioni e le masse dei motoriduttori del presente catalogo (ved. cap. 12 e 14) sono riferite ai motori normali e autofrenanti del cat. TX.

### Particolarità costruttive

– motore **normalizzato IEC**;
– asincrono trifase, chiuso ventilato esternamente, con rotore a gabbia;
– protezione **IP 55**, classe **isolamento F**, sovratemperatura classe **B**;
– potenza resa in servizio continuo S1 (eccetto alcuni casi di grandezze motore con potenza non normalizzata; ved. documentazione specifica) e riferita a tensione e frequenza nominali; temperatura massima ambiente di 40 °C e altitudine di 1 000 m;
– capacità di sopportare uno o più sovraccarichi – di entità 1,6 volte il carico nominale – per un tempo totale massimo di 2 min ogni ora;
– momento di spunto con inserzione diretta, almeno 1,6 volte quello nominale (normalmente è superiore);
– forma costruttiva B5 e derivate, come indicato nella tabella seguente;
– **idoneità al funzionamento con inverter** (dimensionamento elettromagnetico generoso, lamierino magnetico a basse perdite, separatori di fase in testata, ecc.);
– ampia disponibilità di esecuzioni per ogni esigenza: volano, servoventilatore, servoventilatore ed encoder, ecc;

### Particolarità costruttive motore autofrenante

– costruzione particolarmente robusta per sopportare le sollecitazioni di frenatura; **massima silenziosità**;
– freno elettromagnetico a molle alimentato in c.c.; alimentazione prelevata direttamente dalla morsettiera; possibilità di alimentazione separata del freno direttamente dalla linea;
– momento frenante **proporzionato** al momento torcente del motore (normalmente $M_f \approx 2\,M_N$) e registrabile aggiungendo o togliendo coppie di molle;
– possibilità di elevata frequenza di avviamento;
– rapidità e precisione di arresto;
– leva di sblocco manuale con ritorno automatico (a richiesta per grand. ⩽ 160S); asta della leva asportabile.

Per altre caratteristiche e dettagli ved. **documentazione specifica cat. TX**.

### Dimensioni principali di accoppiamento

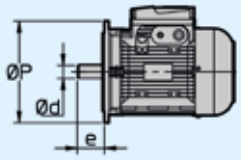


IEC 60072
(UNEL 13117-17, DIN 43677 Bl. 1.A-65)
Forma costruttiva motore

| Grandezza motore | IM **B5** Ød × e - ØP | **B5R** Ød × e - ØP | **B5A** Ød × e - ØP |
|---|---|---|---|
| **63** | 11 × 23 - 140 | – | – |
| **71** | 14 × 30 - 160 | 11 × 23 - 140 | 14 × 30 - 140 |
| **80** | 19 × 40 - 200 | 14 × 30 - 160 | 19 × 40 - 160 |
| **90** | 24 × 50 - 200 | 19 × 40 - 200 | – |
| **100, 112** | 28 × 60 - 250 | 24 × 50 - 200 | – |
| **132** | 38 × 80 - 300 | 28 × 60 - 250 | – |
| **160** | 42 × 110 - 350 | 38 × 80 - 300 | – |
| **180** | 48 × 110 - 350 | – | – |
| **200** | 55 × 110 - 400 | 48 × 110 - 350 | – |
| **225** | 60 × 140 - 450 | – | – |
| **250** | 65 × 140 - 550 | 60 × 140 - 450 | – |
| **280** | 75 × 140 - 550 | – | – |
| **315** | 80 × 170 - 660 | 75 × 140 - 550 | – |

## Servizi di durata limitata (S2) e servizio intermittente periodico (S3); Servizi S4 ... S10

Per servizi di tipo S2 ... S10 è possibile incrementare la potenza del motore secondo la tabella seguente; il momento torcente di spunto resta invariato.

**Servizio di durata limitata (S2)**. – Funzionamento a carico costante per una durata determinata, minore di quella necessaria per raggiungere l'equilibrio termico, seguito da un tempo di riposo di durata sufficiente a ristabilire nel motore la temperatura ambiente.

**Servizio intermittente periodico (S3)**. – Funzionamento secondo una serie di cicli identici, ciascuno comprendente un tempo di funzionamento a carico costante e un tempo di riposo. Inoltre in questo servizio le punte di corrente all'avviamento non devono influenzare il riscaldamento del motore in modo sensibile.

$$\text{Rapporto di intermittenza} = \frac{N}{N+R} \cdot 100\%$$

in cui: *N* è il tempo di funzionamento a carico costante,
*R* è il tempo di riposo e N + R = 10 min (se maggiore interpellarci).

| Servizio | | | Grandezza motore[1] | | |
|---|---|---|---|---|---|
| | | | **63 ... 90** | **100 ... 132** | **160 ... 315** |
| **S2** | durata del servizio | **90 min** | 1 | 1 | 1,06 |
| | | **60 min** | 1 | 1,06 | 1,12 |
| | | **30 min** | 1,25 | 1,18 | 1,25 |
| | | **10 min** | 1,25 | 1,25 | 1,32 |
| **S3** | rapporto di intermittenza | **60%** | 1,12 | | |
| | | **40%** | 1,18 | | |
| | | **25%** | 1,25 | | |
| | | **15%** | 1,32 | | |
| **S4 ... S10** | | | interpellarci | | |

1) Per motori grandezze 90LC 4, 112MC 4, 132MC 4, interpellarci.

## Frequenza 60 Hz

I motori **normali** fino alla grandezza 132 avvolti a 50 Hz possono essere alimentati a 60 Hz: la velocità aumenta del 20%. Se la tensione di alimentazione corrisponde a quella di avvolgimento la potenza non varia, purché si accettino sovratemperature superiori e la richiesta di potenza stessa non sia esasperata, mentre il momento di spunto e massimo diminuiscono del 17%. Se la tensione di alimentazione è maggiore di quella di avvolgimento del 20%, la potenza aumenta del 20%, mentre il momento di spunto e massimo non variano.

Per motori **autofrenanti**, ved. **documentazione specifica**.

A partire dalla grandezza 160 è bene che i motori – normali e autofrenanti – siano avvolti espressamente a 60 Hz, anche per sfruttare la possibilità dell'aumento di potenza del 20%.

## Potenza resa con elevata temperatura ambiente o elevata altitudine

Qualora il motore debba funzionare in ambiente a temperatura superiore a 40 °C o ad altitudine sul livello del mare superiore a 1 000 m, deve essere declassato in accordo con le seguenti tabelle:

| Temperatura ambiente [°C] | **30** | **40** | **45** | **50** | **55** | **60** |
|---|---|---|---|---|---|---|
| $P/P_N$ [%] | 106 | 100 | 96,5 | 93 | 90 | 86,5 |

| Altitudine s.l.m. [m] | **1 000** | **1 500** | **2 000** | **2 500** | **3 000** | **3 500** | **4 000** |
|---|---|---|---|---|---|---|---|
| $P/P_N$ [%] | 100 | 96 | 92 | 88 | 84 | 80 | 76 |

### Norme specifiche motore elettrico

– potenze nominali e dimensioni secondo CENELEC HD 231 (IEC 72-1, CNR-CEI UNEL 13117-71 e 13118-71, DIN 42677, NF C 51-120, BS 5000-10 e BS 4999-141) per forme costruttive IM B5, IM B14 e derivate;
– caratteristiche nominali e di funzionamento secondo CENELEC EN 60034-1 (IEC 34-1, CEI EN 60034-1, DIN VDE 0530-1,NF C51-111, BS EN 60034-1);
– gradi di protezione secondo CENELEC EN 60034-5 (IEC 34-5, CEI 2-16, DIN EN 60034-5, NF C51-115, BS 4999-105);
– forme costruttive secondo CENELEC EN 60034-7 (IEC 34-7, CEI EN 60034-7, DIN IEC 34-7, NF C51-117, BS EN 60034-7);
– livelli sonori secondo CENELEC 60034-9 (IEC 34.9, DIN 57530 pt. 9);
– equilibratura a velocità di vibrazione (grado di vibrazione normale N) secondo CENELEC HD 53.14 S1 (IEC 34-14, ISO 2373 CEI 2-23, BS 4999-142); i motori sono equilibrati con mezza linguetta nella sporgenza dell'albero;
– raffreddamento secondo CENELEC EN 60034-6 (CEI 2-7, IEC 34-6): tipo standard IC 411; tipo IC 416 per esecuzione speciale con servoventilatore assiale.

| Grand. [1] $M_{N2}$ [N m] - $F_{r2}$ [kN] | I [2] | CI [4] | ICI | 2I [5] | 3I | 2I «lungo» | 3I «lungo» | C2I |
|---|---|---|---|---|---|---|---|---|
| **40** [3] **100 - 2,24** | | | | | | | | |
| **50** **206 - 3,15** | | | | | [3] | | | |
| **63** **387 - 5** | | | | | | | | |
| **64** **487 - 5** | | | | | | | | |
| **80** **825 - 8** | | | | | | | [3] | |
| **81** **975 - 8** | | | | | | | [3] | |
| **100** **1 700 - 12,5** | | | | | | | [3] | |
| **125** **3 450 - 20** | | | | | | | [3] | |
| **140** **5 150 - 28** | | | | | | | | |
| **160** **7 750 - 35,5** | | | | | | | | |
| **180** **10 900 - 45** | | | | | | | | |
| **200** **15 500 - 56** | | | | | | | | |
| **225** **21 800 - 71** | | | | | | | | |
| **250** **31 500 - 90** | | | | | | [2] | | |
| **280** **43 700 - 112** | | | | | | [2] | | |
| **320** **54 500 - 140** | [2] | | | | | [2] | | |
| **321** **69 000 - 140** | [2] | | | | | [2] | | |
| **360** **87 500 - 180** | [2] | | | | | [2] | | |

1) Per grand. superiori ved. cat. . H.
2) Solo riduttori.
3) Solo motoriduttori.
4) Anche **C3I grand. 50 ... 125** (solo motoriduttori).
5) Anche **4I grand. 63 ... 125** (motoriduttori).

# 2 – Designazione

# Designazione 2

## Codice di designazione

| | | | | | | | | | | | | | |
|---|---|---|---|---|---|---|---|---|---|---|---|---|---|
| **R** | **2I** | **320** | **U** | **P** | **2** | **D** | | | **-** | **10,3** | **B3** | | |
| **MR** | **C2I** | **200** | **U** | **O** | **2** | **V** | **-** | **48 × 350** | **-** | **35,3** | **V5** | | **HB3 180L4 400-50 B5** | **TB3** |

POSIZIONE SCATOLA MORSETTIERA MOTORE (ved. pag. 22)

DESIGNAZIONE MOTORE (ved. pag. 22)

VELOCITA' ENTRATA (ved. pag. 22)

FORMA COSTRUTTIVA (ved. pag. 21)

RAPPORTO DI TRASMISSIONE

DIMENSIONI DI ACCOPPIAMENTO MOTORE IEC
**Ød × ØP** (ved. cap. 1.2)

ESECUZIONE
**A** normale
**...** altre (ved. cap. 8,10, 12, 14)

MODELLO
**2, 3** normale (ved. cap. 8, 10, 12, 14)
**4** lungo (ved. cap. 8,10)

POSIZIONE ASSI
**P** paralleli
**O** ortogonali

FISSAGGIO
**U** universale

GRANDEZZA
**40 ... 360** interasse riduzione finale [mm]

ROTISMO

Assi paralleli:
**I** 1 ingranaggio cilindrico
**2I** 2 ingranaggi cilindrici
**3I** 3 ingranaggi cilindrici
**4I** 4 ingranaggi cilindrici

Assi ortogonali:
**CI** 1 ingranaggio conico e 1 ingranaggio cilindrico
**ICI** 1 ingranaggi cilindrico, 1 conico e 1 cilindrico
**C2I** 1 ingranaggi conico e 2 ingranaggi cilindrici
**C3I** 2 ingranaggi cilindrici, 1 conico e 1 cilindrico

MACCHINA
**R** riduttore
**MR** motoriduttore

**Nota: Per ambiente ATEX ved. dettagli al capitolo 17(37).**

## Forma costruttiva riduttore

**Le forme costruttive dei riduttori e dei motoriduttori sono indicate** ai cap. 8, 10, 12, 14 (la designazione della forma costruttiva è riferita, per semplicità al solo fissaggio con piedi pur essendo i riduttori a fissaggio universale; es.: fissaggio con flangia B14 e derivate; fissaggio con flangia B5 e derivate, ved. cap. 17). Di seguito vengono forniti esempi di designazione di forme costruttive significative.

**1**. Forma costruttiva **normale B3**; in assenza di esigenze specifiche, **privilegiare l'adozione della forma costruttive B3** in quanto più conveniente dal punto di vista tecnico ed economico (massima semplificazione del sistema di lubrificazione, minore sbattimento d'olio, minore riscaldamento riduttore, maggiore disponibilità di prodotti di magazzino).

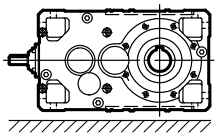

**2**. Forme costruttive **speciali**

**2a**. Forma costruttiva di catalogo (ved. cap. 8, 10, 12,14), **unica** e **fissa**, diversa da B3;
es: forma costruttiva **B6**

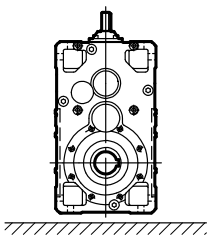

**2b**. Forma costruttiva **inclinata e fissa**; es.: forma costruttiva **B6 - 20° B3**

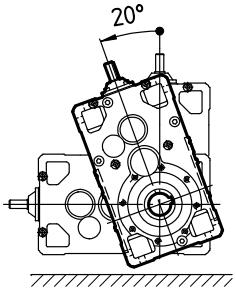


**2c**. Forma costruttiva **fissa ma definita in opera entro un angolo predefinito**;
es: forma costruttiva compresa tra **B6 - 20° B3 / B6 - 65° B8**

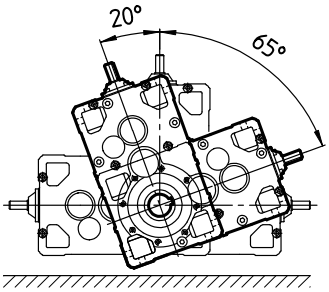


**2d**. Forma costruttiva **basculante** (riduttore oscillante durante il funzionamento);
es: forma costruttiva B6 **- 20° B3 / B6 - 65° B8 basculante**

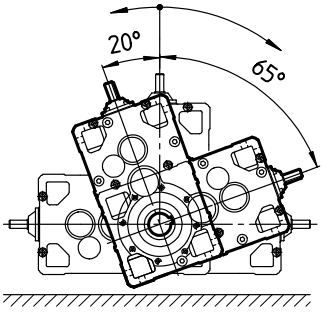


UT. C 2088

## Velocità entrata

Completare la designazione con l'indicazione della velocità entrata $n_1$, nei seguenti casi:
– $n_1 > 1800$ min$^{-1}$ o $n_1 \leqslant 355$ min$^{-1}$;
– per i casi contrassegnati con i simboli (▲, , ) (cap. 7, 8, 9, 10, 12, 14);
– quando sia richiesto il raffreddamento artificiale.

Esempio:
R I 125 UP2A – 2,53 **forma costruttiva V6**, $n_1$= **900 min**$^{-1}$
R CI 360 UO2V – 16 $n_1$= **2000 ÷ 600 min**$^{-1}$

## Motore

Quando il motoriduttore è fornito **equipaggiato di serie con il motore standard Rossi,** completare la designazione con la designazione del motore (rif. cat. TX).
Esempi:
MR ICI 200 UO3A - 48 × 350 – 50,3
**HB3 160M4 400-50 B5**

MR ICI 200 UO3A - 42 × 350 – 50,3
**HBZ** 160L4 400-50 B5

Quando il motoriduttore è fornito **senza motore**, omettere la designazione del motore e completare la designazione con la dicitura «senza motore».
Esempio:
MR 2I 140 UP2A - 48×350 – 17,6 **senza motore**

Quando il motore è fornito dall'**Acquirente**[1)], completare la designazione con la dicitura «motore di ns. fornitura».
1) Il motore, fornito dall'Acquirente, deve essere unificato IEC con accoppiamenti lavorato in classe precisa IEC 60072-1 e spedito franco ns. stabilimento per l'accoppiamento al riduttore.

Esempio:
MR 2I 140 UP2A - 48×350 – 17,6
**motore di ns. fornitura**

## Posizione scatola morsettiera motore

Completare la designazione con l'indicazione della posizione della scatola morsettiera motore se diversa da quella standard prevista (TB0; ved. cap. 12, 14 e schema esemplificativo sottostante).
L'entrata cavi è a cura dell'Acquirente.
Esempio:
MR ICI 200 UO3A - 42×350 / 50,3
HB3 160M4 400-50 B5 **TB3**

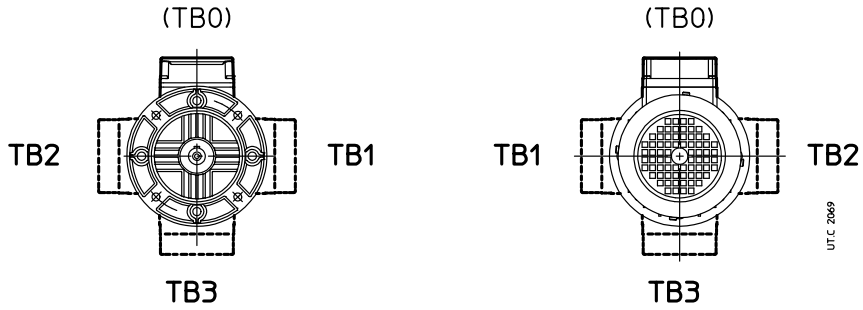


Vista lato comando (D) Vista lato opposto comando (N)

## Accessori ed esecuzioni speciali

Quando il riduttore o motoriduttore è richiesto in esecuzione diversa da quella sopraindicate, precisarlo per esteso (cap. 17).

# 3 – Fattore di servizio *fs*

# Fattore di servizio *fs* 3

Il fattore di servizio ***f*s** tiene conto delle diverse condizioni di funzionamento (natura del carico, durata, frequenza di avviamento, velocità $n_2$, altre considerazioni) alle quali può essere sottoposto il riduttore e di cui bisogna tener conto nei calcoli di scelta e di verifica del riduttore stesso.

Le potenze e i momenti torcenti indicati a catalogo sono nominali (cioè validi per ***f*s** = 1) per i riduttori, corrispondenti all'***f*s** indicato per i motoriduttori.

Il **fattore di servizio minimo richiesto** è dato dalla relazione seguente:

$$\boldsymbol{fs} \text{ richiesto} \geqslant \boldsymbol{fs}_1 \cdot \boldsymbol{fs}_2 \cdot \boldsymbol{fs}_3 \cdot \boldsymbol{fs}_4 \cdot \boldsymbol{fs}_5$$

oppure, in caso di selezione secondo $\boldsymbol{n}_2 \cdot \boldsymbol{L}_h$:

$$\boldsymbol{fs} \text{ richiesto} \geqslant \boldsymbol{fs}_1(8\ \text{h/d}) \cdot \boldsymbol{fs}_2 \cdot \boldsymbol{fs}_3 \cdot \boldsymbol{fs}_4$$

Fattore di servizio $\boldsymbol{fs}_1$ in funzione della **natura del carico** e della **durata di funzionamento**

Precisazioni e considerazioni sul fattore di servizio

I valori di ***f*s** sopraindicati valgono per:

| Natura del carico della macchina azionata[1] | | $fs_1$[2] Durata di funzionamento [h/d] ⩽ | | | | |
|---|---|---|---|---|---|---|
| **Rif.** | Descrizione | **2** | **4** | **8** | **16** | **24** |
| **a** | **Uniforme** | 0,8[3] | 0,9[3] | 1 | 1,18 | 1,32 |
| **b** | **Sovraccarichi moderati** (1,6 volte il carico normale) | 1 | 1,12 | 1,25 | 1,5 | 1,7 |
| **c** | **Sovraccarichi forti** (2,5 volte il carico normale) | 1,32 | 1,5 | 1,7 | 2 | 2,24 |

Fattore di servizio $\boldsymbol{fs}_2$ in funzione della **natura del carico** e della **frequenza di avviamento**

| Natura del carico della macchina azionata[1] | | $fs_2$ Frequenza di avviamento z [avv./h] | | | | | | | |
|---|---|---|---|---|---|---|---|---|---|
| **Rif.** | Descrizione | **2** | **4** | **8** | **16** | **32** | **64** | **125** | **250** |
| **a** | **Uniforme** | 1 | 1,06 | 1,12 | 1,18 | 1,25 | 1,32 | 1,4 | 1,5 |
| **b** | **Sovraccarichi moderati** (1,6 volte il carico normale) | 1 | 1 | 1,06 | 1,12 | 1,18 | 1,25 | 1,32 | 1,4 |
| **c** | **Sovraccarichi forti** (2,5 volte il carico normale) | 1 | 1 | 1 | 1,06 | 1,12 | 1,18 | 1,25 | 1,32 |

Fattore di servizio $\boldsymbol{fs}_3$ in funzione del **tipo di motore**

| Tipo motore | | $fs_3$ |
|---|---|---|
| Descrizione | | |
| **Elettrico trifase** | $\boldsymbol{P}_1 \leqslant 9{,}2$ kW | 1 |
| | $\boldsymbol{P}_1 > 9{,}2$ kW[4] | 1,06[4] |
| **Elettrico trifase autofrenante** | | 1,06 |
| **A combustione interna** | pluricilindrico | 1,25 |
| | monocilindrico | 1,5 |

Fattore di servizio $\boldsymbol{fs}_4$ in funzione del **grado di affidabilità**

| Grado di affidabilità[5] | $fs_4$ |
|---|---|
| **normale** | 1 |
| **medio** | 1,25 |
| **elevato** | 1,4 |

Fattore di servizio $\boldsymbol{fs}_5$ in funzione della **velocità angolare uscita** $n_2$

| Velocità uscita $n_2$ [min$^{-1}$] | $fs_5$ |
|---|---|
| **560 ÷ 355** | 1,25 |
| **355 ÷ 224** | 1,18 |
| **224 ÷ 140** | 1,12 |
| **140 ÷ 90** | 1,06 |
| **< 90** | 1 |

– durata massima dei sovraccarichi 15 s, degli avviamenti 3 s; se superiore e/o con notevole effetto d'urto interpellarci;

– un numero intero di cicli di sovraccarico (o di avviamento) completati **non esattamente** in 1, 2, 3 o 4 giri dell'albero lento, se **esattamente** considerare che il sovraccarico agisca continuamente;

Motori con momento di spunto non superiore a quello nominale (inserzione stella-triangolo, certi tipi a corrente continua e monofase), determinati sistemi di collegamento del riduttore al motore e alla macchina azionata (giunti elastici, centrifughi, oleodinamici, di sicurezza, frizioni, trasmissioni a cinghia) influiscono favorevolmente sul fattore di servizio, permettendo in certi casi di funzionamento gravoso di ridurlo; in caso di necessità interpellarci.

1) Per un'indicazione sulla natura del carico della macchina azionata in funzione dell'applicazione ved. tabella a pag. seguente.

2) In caso di selezione con $\boldsymbol{n}_2 \cdot \boldsymbol{L}_h$ utilizzare esclusivamente la colonna 8 h/d.

3) Verificare che il momento torcente $\boldsymbol{M}_2$ sia minore o uguale di $\boldsymbol{M}_{N2}$ valido per $\boldsymbol{n}_1 \leqslant 90$ min$^{-1}$ (ved. pag. 107 e 195); in presenza di carico variabile eseguire la verifica per ogni intervallo del ciclo di carico (ved. anche cap. 5.2).

4) Per avviamenti Y-Δ, funzionamenti con inverter o con dispositivi «soft start», $\boldsymbol{fs}_3$=1.

5) Gradi di affidabilità superiori al normale sono richiesti per esempio in presenza di: difficoltà notevole di manutenzione, grande importanza del riduttore nel ciclo produttivo, sicurezza per le persone, ecc.

## Classificazione della natura del carico in funzione dell'applicazione

| Applicazione | Rif. carico * |
|---|---|
| **Agitatori e mescolatori** | |
| per liquidi: | |
| – a densità costante | **a** |
| – a densità variabile, con solidi in sospensione, ad elevata viscosità | **b** |
| betoniere, molazze, turbodissolutori | **c** |
| **Alimentatori e dosatori** | |
| rotanti (a rullo, a tavola, a settori) | **a** |
| a nastro, a vite, a piastre | **a, b** |
| alternativi, a scosse | **c** |
| **Compressori** | |
| centrifughi (monostadio, pluricellulari) | **a** |
| rotativi (a palette, a lobi, a vite) | **b** |
| assiali | **b** |
| alternativi: | |
| – pluricilindro | **b** |
| – monocilindro | **c** |
| **Elevatori** | |
| a nastro, a scaricamento centrifugo o gravitazionale, martinetti a vite, scale mobili | **a, b** |
| a tazze, a bilancini, ruote elevatrici, montacarichi, skip | **b** |
| ascensori, ponteggi mobili, impianti di risalita (funivie, seggiovie, sciovie, telecabine, ecc.) | **a, b** |
| **Estrattrici e draghe** | |
| avvolgicavi, trasportatori, pompe, argani (di manovra e ausiliari), ammucchiatori, ruote scolatrici | **b** |
| teste portafresa, disgregatori, estrattrici (a tazze, con ruote a pale, a fresa) | **c** |
| veicoli: | |
| – su rotaie | **b** |
| – cingolati | **c** |
| **Frantoi e granulatori** | |
| canna da zucchero, gomma, plastica | **b** |
| minerali, pietre | **c** |
| **Gru, argani e trasloelevatori** | |
| traslazione (ponte, carrello, forcole)[1] | **b** |
| rotazione braccio | **b** |
| sollevamento[2] | **a, b** |
| **Industria alimentare** | |
| caldaie di cottura (per cereali e malto), tini di macerazione | **a** |
| affettatrici, impastatrici, tritacarne, cesoie (per barbabietole), centrifughe, sbucciatrici, vinificatori, lavabottiglie, lavacasse, lavacestelli, sciacquatrici, riempitrici, tappatrici, capsulatrici, trafilatrici, incassettatrici, decassettatrici. | **b** |
| **Industria cartaria** | |
| avvolgitori, svolgitori, cilindri aspiranti, essiccatori, goffratori, imbiancatrici, presse a manicotto, rulli di patinatura, rulli per carta, estrattori polpe | **a** |
| agitatori, mescolatori, estrusori, alimentatori di chips, calandre, cilindri essiccatori e tendifeltro, sfilacciatori, lavatrici, addensatrici | **b** |
| taglierine, sminuzzatori, supercalandre, scuotifeltro, lucidatrici, presse | **c** |

| Applicazione | Rif. carico * |
|---|---|
| **Industria del legno** | |
| caricatori meccanici, impilatori pallets | **a, b** |
| trasportatori per: | |
| – tavole, trucioli, scarti | **b** |
| – tronchi | **c** |
| macchine utensili (piallatrici, fresatrici, troncatrici, taglierine, tenonatrici, seghe, smussatrici, profilatrici, levigatrici, calibratrici, satinatrici, ecc.): | |
| – comando avanzamento | **b** |
| – comando taglio | **b, c** |
| scortecciatrici: | |
| – meccaniche e idriche | **b** |
| – a tamburo | **c** |
| **Industria petrolifera** | |
| filtri, presse per paraffina, raffreddatori | **b** |
| dispositivi di perforazione rotary | **c** |
| dispositivi di pompaggio | |
| **Industria tessile** | |
| calandre, cardatrici, sfilacciatrici, essiccatoi, felpatrici, filatoi, imbozzimatrici, impermeabilizzatori, insaponatori, lavatrici, mangani, insubbiatrici, stiratoi a secco, telai da tessitura (Jacquard), orditoi, rocchettiere, macchine per maglieria, macchine per tingere, filoroccatrici, ritorcitoi, garzatrici, cimatrici | **b** |
| **Macchine per argilla** | |
| impastatrici, estrusori, sfangatrici a pale | |
| presse (per laterizi e piastrelle) | **b** |
| **Macchine per gomma e plastica** | **c** |
| estrusori per: | |
| – plastica | |
| – gomma | **b** |
| mescolatori, preriscaldatori, calandre, raffinatori, trafile, laminatoi | **c** |
| frantumatrici, masticatrici | **b** |
| **Macchine per imballaggio e accatastamento** | **c** |
| confezionatrici (per film e cartone), nastratrici, reggiatrici, etichettatrici | |
| pallettizzatori, depallettizzatori, accatastatori, disaccatastatori, robot di pallettizzazione | **a** |
| **Macchine utensili per metalli** | **b** |
| alesatrici, limatrici, piallatrici, brocciatrici, dentatrici, FMS ecc.: | |
| – comandi principali (taglio e avanzamento) | |
| – comandi ausiliari (magazzino utensili, trasportatore e trucioli, alimentatore pezzi) | **b** |
| **Meccanismi** | **a** |
| intermittori, glifi oscillanti, croci di Malta, parallelogrammi articolati | |
| manovellismi (biella e manovella), eccentrici (camma e punteria o camma e bilanciere) | **b** |
| **Metallurgia** | **c** |
| cesoie per: | |
| – rifilare, spuntare, intestare | |
| – lamiere, lingotti, billette | **b** |
| | **c** |

| Applicazione | Rif. carico * |
|---|---|
| rulli di traino trasversali, trafile, bobinatrici, voltapezzi, traini a cingoli, spianatrici a rulli, piegatrici a rulli per lamiera | **b** |
| spingitoi, impianti di disincrostazione, saldatrici per tubi, treni di laminazione, laminatoi, presse per stampaggio, troncatrici per billette, magli, punzonatrici, imbutitrici, maschiatrici, raddrizzatrici | |
| vie a rulli | **c** |
| **Molini** | |
| rotativi (a barre, a cilindri, a sassi o sfere) | **b, c** |
| a martelli, a pendoli, a pioli, centrifughi, ad urti, a rotolamento (sfere o rulli) | **b** |
| | **c** |
| **Pompe** | |
| rotative (a ingranaggi, a vite, a lobi, a palette) e assiali | |
| centrifughe: | **a, b** |
| – liquidi a densità costante | |
| – liquidi a densità variabile o elevata viscosità | **a** |
| dosatrici | **b** |
| alternative: | **b** |
| – a semplice effetto (⩾ 3 cilindri), a doppio effetto (⩾ 2 cilindri) | |
| – a semplice effetto (⩽ 2 cilindri), a doppio effetto monocilindriche | **b** |
| | **c** |
| **Tamburi rotanti** | |
| essiccatori, raffreddatori, forni rotativi, lavatrici | |
| buratti, forni da cemento | **b** |
| | **c** |
| **Trasportatori** | |
| a nastro (plastica, gomma, metallo) per: | |
| – materiali sciolti a pezzatura fine | **b** |
| – materiali sciolti a pezzatura grossa o colli | **a** |
| a cinghie, a piastre, a tazze, a tapparelle, a bilancini, a rulli, a coclea, a catene, convogliatori aerei, catene di montaggio | **b** |
| ad elementi raschianti (tapparelle, palette, catene, Redler, ecc.), a catene a terra, ad accumulo | **b** |
| alternativi, a scosse | **b** |
| automotori | **c** |
| **Trattamento acque** | |
| biodischi | |
| cocleee disidratanti, raschiafanghi, griglie rotanti, ispessitori fanghi, filtri a vuoto, digestori anaerobici | **a** |
| aeratori, rototrituratori | **b** |
| | **c** |
| **Vagli e crivelli** | |
| lavaggio ad aria, prese d'acqua mobili | |
| rotanti (pietre, ghiaia, cereali) | **a** |
| vibrovagli, crivelli | **b** |
| | **c** |
| **Ventilatori e soffianti** | |
| con piccoli diametri (centrifughi, assiali) | |
| con grandi diametri (miniere, fornaci, ecc.), torri di raffreddamento (tiraggio indotto o forzato), turboventilatori, ventilatori a pistoni rotativi | **a** |
| | **b** |

* Il riferimento alla natura del carico può eventualmente essere modificato in base all'esatta conoscenza del servizio.
1) Nella traslazione del ponte occorre almeno *fs* > 1,6 e nelle gru da piazzale (smistamento container) *fs* > 2.
2) Per la scelta di *fs* secondo norme F.E.M./I-10.1987 interpellarci.

Pagina lasciata intenzionalmente bianca.

# 4 – Potenza termica Pt [kW]

# Potenza termica *Pt* 4

La potenza termica nominale $Pt_N$, indicata in rosso in tabella, è quella potenza – valida anche per modello lungo – che può essere applicata all'entrata del riduttore senza che la temperatura dell'olio superi circa 95 °C[1)], in presenza delle seguenti condizioni operative:
– velocita entrata $n_1$ = 1 400 min$^{-1}$;
– forma costruttiva B3;
– servizio continuo S1;
– massima temperatura ambiente 20 °C (in tabella sono indicati per comodità d'uso anche i valori riferiti a 40 °C);
– altitudine massima 1 000 m s.l.m;
– velocità dell'aria ⩾ 1,25 m/s (valore tipico in presenza di un motoriduttore con motore autoventilato).

| | Rot. | Grand. riduttore | | | | | | | | | | | | | | |
|---|---|---|---|---|---|---|---|---|---|---|---|---|---|---|---|---|
| $T_{amb}$ °C | | $Pt_N$[2)] kW | | | | | | | | | | | | | | |
| | | **40** | **50** | **63, 64** | **80, 81** | **100** | **125** | **140** | **160** | **180** | **200** | **225** | **250** | **280** | **320,321** | **360** |
| **20** | **I** | – | – | 15 | 22,4 | 33,5 | 50 | 67 | 75 | 106 | 118 | 170 | 190 | 265 | 300 | 425 |
| | **2I** | 4,5 | 6,7 | 10 | 15 | 22,5 | 33,5 | 37,5 | 50 | 56 | 80 | 90 | 125 | 140 | 200 | 224 |
| | **3I** | 3,35 | 5 | 7,5 | 11,2 | 17 | 25 | 28 | 37,5 | 42,5 | 60 | 67 | 95 | 106 | 150 | 170 |
| | **4I** | – | – | 5,6 | 8,5 | 12,5 | 19 | – | – | – | – | – | – | – | – | – |
| | **CI** | 4 | 6,3 | 9,5 | 14 | 21,2 | 31,5 | 42,5 | 47,5 | 67 | 75 | 106 | 118 | 170 | 190 | 265 |
| | **ICI** | 2,8 | 4,25 | 6,3 | 9,5 | 14 | 21,2 | 23,6 | 31,5 | 35,5 | 50 | – | – | – | – | – |
| | **C2I** | – | – | – | – | – | – | 28 | 37,5 | 42,5 | 60 | 67 | 95 | 106 | 150 | 170 |
| | **C3I** | – | 3,15 | 4,75 | 7,1 | 10,6 | 16 | – | – | – | – | – | – | – | – | – |
| **40** | **I** | – | – | 11,2 | 17 | 25 | 37,5 | 50 | 56 | 80 | 90 | 125 | 140 | 200 | 224 | 315 |
| | **2I** | 3,35 | 5 | 7,5 | 11,2 | 17 | 25 | 28 | 37,5 | 42,5 | 60 | 67 | 95 | 106 | 150 | 170 |
| | **3I** | 2,5 | 3,75 | 5,6 | 8,5 | 12,5 | 19 | 21,2 | 28 | 31,5 | 45 | 50 | 71 | 80 | 112 | 125 |
| | **4I** | – | – | 4,25 | 6,3 | 9,5 | 14 | – | – | – | – | – | – | – | – | – |
| | **CI** | 3 | 4,75 | 7,1 | 10,6 | 16 | 23,6 | 31,5 | 35,5 | 50 | 56 | 80 | 90 | 125 | 140 | 200 |
| | **ICI** | 2,12 | 3,15 | 4,75 | 7,1 | 10,6 | 16 | 18 | 23,6 | 26,5 | 37,5 | – | – | – | – | – |
| | **C2I** | – | – | – | – | – | – | 21,2 | 28 | 31,5 | 45 | 50 | 71 | 80 | 112 | 125 |
| | **C3I** | – | 2,36 | 3,55 | 5,3 | 8 | 11,8 | – | – | – | – | – | – | – | – | – |

Verificare sempre che la potenza applicata $P_1$ sia minore o uguale alla potenza termica nominale del riduttore $Pt_N$ moltiplicata per i coefficienti correttivi $ft_1$, $ft_2$, $ft_3$, $ft_4$, $ft_5$ (indicati nelle tabelle seguenti) che tengono conto delle diverse condizioni operative:

$$P_1 \leqslant Pt_N \cdot ft_1 \cdot ft_2 \cdot ft_3 \cdot ft_4 \cdot ft_5$$

Quando la potenza applicata non è costante ed è noto l'esatto ciclo di carico è possibile - anzi sempre consigliabile - calcolare la potenza applicata equivalente, secondo la formula:

$$P_{1th} = \frac{1}{\eta} \cdot \sqrt[3]{\frac{P_{2_1}^3 \cdot t_1 + P_{2_2}^3 \cdot t_2 + \ldots + P_{2_i}^3 \cdot t_i + \ldots + P_{2_n}^3 \cdot t_n}{t_c}}$$

dove:

$\eta$ è il rendimento del riduttore (ved. cap. 6);
$P_{2i}$ [kW] è la potenza, richiesta all'asse lento riduttore nell'intervallo di tempo $t_i$ [s];
$t_c = t_1 + t_2 + \ldots + t_i + \ldots + t_n$ è la durata totale del ciclo di carico [s].

In questi casi, scegliere un fattore $ft_2$ secondo la colonna del servizio continuo S1.

Quando, anche predisponendo sistemi artificiali di raffredd., la verifica termica non fosse soddisfatta, è possibile installare una **unità autonoma di raffreddamento con scambiatore di calore** (ved. cap. 17); interpellarci.

Non è necessario tener conto della potenza termica quando la durata massima del servizio continuo è di 1 ÷ 3 h (dalle grandezze riduttore piccole alle grandi) seguite da pause sufficienti (circa 1 ÷ 3 h) a ristabilire nel riduttore circa la temperatura ambiente. Per temperatura massima ambiente maggiore di 50 °C oppure minore di 0 °C interpellarci.

Fattore termico $ft_1$ (= $ft_{1a} \cdot ft_{1b}$) in funzione del **sistema di raffreddamento** e della **velocità in entrata** $n_1$

| Sistema di raffreddamento | | | | $ft_{1a}$, $ft_{1b}$ velocità in entrata $n_1$ [min$^{-1}$] ⩾ | | | | |
|---|---|---|---|---|---|---|---|---|
| | | | | **710** | **900** | **1 120** | **1 400** | **1 800** |
| $ft_{1a}$ | Convezione naturale | rotismo | I | 1,4 | 1,25 | 1,12 | 1 | 0,71 |
| | | | 2I, CI | 1,18 | 1,12 | 1,06 | 1 | 0,85 |
| | | | 3I, 4I, ICI, C2I, C3I | 1,06 | 1,06 | 1,03 | 1 | 0,95 |
| $ft_{1b}$ | Ventilazione forzata[3) 4) 6)] | con 1 ventola radiale (assi paralleli) | | 1,12 | 1,18 | 1,25 | 1,32 | 1,4 |
| | | con 2 ventole radiali (assi paralleli) con 1 ventola radiale (assi ortogonali) | | 1,25 | 1,4 | 1,6 | 1,8[5)] | 2 |
| | Con serpentina ad acqua[4)] | | | 2 | | | | |
| | Con scambiatore interno[4)] | | | ved. cap. 17 | | | | |

1) Corrispondente a una temperatura media della superficie esterna della carcassa di circa 85 °C; localmente tale temperatura può anche eguagliare quella dell'olio.
2) Per riduttori e motoriduttori ad assi ortogonali con albero veloce bisporgente moltiplicare $Pt_N$ per **0,85**.
3) Se, contemporaneamente, agisce il raffreddamento artificiale con serpentina, i valori vanno moltiplicati per 1,8.
4) Per posizioni, ingombri e verifica dell'esecuzione ved. cap. 17.
5) Valore valido anche per elettroventilatore adeguato (installazione a cura dell'Acquirente).
6) Con ventola assiale i valori vanno moltiplicati per 1,12. Interpellarci.

Fattore termico $ft_2$ in funzione della **temperatura ambiente** e del **servizio**

| Temperatura massima ambiente °C | $ft_2$ Servizio continuo | $ft_2$ Servizio a carico intermittente S3 ... S6 Rapporti di intermittenza [%] per 60 min di funzionamento[1] | | | |
|---|---|---|---|---|---|
| | **S1** | **60** | **40** | **25** | **15** |
| **50** | 0,6 | 0,71 | 0,8 | 0,95 | 1 |
| **40** | 0,75 | 0,9 | 1 | 1,12 | 1,25 |
| **30** | 0,9 | 1,06 | 1,18 | 1,32 | 1,5 |
| **20** | **1** | 1,18 | 1,32 | 1,5 | 1,7 |
| **10** | 1,12 | 1,32 | 1,5 | 1,7 | 1,9 |

Fattore termico $ft_4$ in funzione della **altitudine di installazione**

| Altitudine s.l.m. m | $ft_4$ |
|---|---|
| **⩽ 1 000** | 1 |
| **1 000 ÷ 2 000** | 0,95 |
| **2 000 ÷ 3 000** | 0,9 |
| **3 000 ÷ 4 000** | 0,85 |
| **> 4 000** | 0,8 |

Fattore termico $ft_3$ in funzione della **forma costruttiva** (ved. anche cap. 8, 10, 12, 14); **dove non specificato $ft_3$ = 1**

| Rotismo | Forma costruttiva | | $ft_3$ 140 | 160 | 180 | 200 | 225 | 250 | 280 | 320, 321 | 360 |
|---|---|---|---|---|---|---|---|---|---|---|---|
| **R I** | **B6** | | 1 | 0,71 | 0,71 | 0,71 | 0,71 | 0,71 | 0,71 | 0,71 | 0,71 |
| | **B7** | | 0,85 | 0,85 | 0,85 | 0,85 | 0,85 | 0,85 | 0,85 | 0,85 | 0,85 |
| | **B8** | | 0,85 | 1 | 0,85 | 1 | 0,85 | 1 | 0,85 | 1 | 0,85 |
| **R 2I MR 2I** | **B6** | $i_N \leqslant 14$<br>$i_N \geqslant 16$ | 1<br>1 | 1<br>1 | 1<br>1 | 0,85<br>1 | 0,85<br>1 | 0,85<br>1 | 0,85<br>1 | 0,85<br>0,85 | 0,85<br>0,85 |
| | **B7** | $i_N \leqslant 14$<br>$i_N \geqslant 16$ | 1<br>1 | 0,71<br>1 | 0,71<br>1 | 0,71<br>1 | 0,71<br>1 | 0,71<br>0,71 | 0,71<br>0,71 | 0,71<br>0,71 | 0,71<br>0,71 |
| | **V5** | $i_N \leqslant 14$<br>$i_N \geqslant 16$ | 1<br>1 | 1<br>1 | 1<br>1 | 0,71<br>1 | 0,71<br>1 | 0,71<br>1 | 0,71<br>1 | 0,71<br>0,71 | 0,71<br>0,71 |
| | **V6** | $i_N \leqslant 14$ | 1 | 1 | 1 | 1 | 1 | 1 | 1 | 0,85[2] | 0,85[2] |
| **R 3I MR 3I** | **B6** | $i_N \leqslant 63$ | 1 | 1 | 1 | 1 | 1 | 0,85 | 0,85 | 0,85 | 0,85 |
| | **B7** | $i_N \leqslant 63$<br>$i_N \geqslant 71$ | 1<br>1 | 1<br>1 | 1<br>1 | 0,71<br>1 | 0,71<br>1 | 0,71<br>1 | 0,71<br>1 | 0,71<br>0,71 | 0,71<br>0,71 |
| | **V5** | $i_N \leqslant 63$ | 1 | 1 | 1 | 1 | 1 | 1 | 1 | 0,71 | 0,71 |
| | **V6** | $i_N \leqslant 63$ | 1 | 1 | 1 | 1 | 1 | 0,85 | 0,85 | 0,85 | 0,85 |
| **R CI** | **B6** | $i_N \leqslant 8$ | 1 | 1 | 1 | 1 | 1 | 0,85 | 0,85 | 0,85 | 0,85 |
| | **B7** | | 1 | 0,71 | 0,71 | 0,71 | 0,71 | 0,71 | 0,71 | 0,71 | 0,71 |
| | **B8** | | 0,85 | 1 | 0,85 | 1 | 0,85 | 1 | 0,85 | 1 | 0,85 |
| | **V5, V6** | • in basso $i_N \leqslant 11,2$<br>• in alto | 1<br>1 | 1<br>0,71 | 1<br>0,71 | 1<br>0,71 | 1<br>0,71 | 0,85<br>0,71 | 0,85<br>0,71 | 0,85<br>0,71 | 0,85<br>0,71 |
| **MR CI** | **B7** | | 1 | 1 | 1 | 1 | 1 | 0,85 | 0,85 | – | – |
| | **B8** | | 0,85 | 1 | 0,85 | 1 | 0,85 | 1 | 0,85 | – | – |
| | **V5, V6** | • in alto | 1 | 1 | 1 | 1 | 1 | 0,85 | 0,85 | – | – |
| **R C2I** | **B6** | $i_N \leqslant 28$ | 1 | 1 | 1 | 1 | 1 | 1 | 1 | 0,85 | 0,85 |
| | **B7** | | 1 | 1 | 1 | 0,71 | 0,71 | 0,71 | 0,71 | 0,71 | 0,71 |
| | **V5, V6** | • in basso<br>• in alto | 1<br>1 | 1<br>1 | 1<br>1 | 0,71<br>1 | 0,71<br>1 | 0,71<br>1 | 0,71<br>1 | 0,71<br>0,85 | 0,71<br>0,85 |
| **MR C2I** | **B7** | | 1 | 1 | 1 | 1 | 1 | 1 | 1 | 0,85 | 0,85 |

**Fattore termico $ft_5$** in funzione della velocità dell'aria sulla carcassa

| Velocità aria m/s | Ambiente di installazione | $ft_5$ |
|---|---|---|
| **< 0,63** | molto ristretto<br>privo di movimenti di aria<br>con riduttore schermato | Interpellarci |
| **0,63** | ristretto e con movimenti di aria limitati | 0,71 |
| **1** | ampio e privo di ventilazione | 0,90 |
| **1,25** | ampio e con leggera ventilazione (es.: motoriduttore con motore autoventilato) | 1,00 |
| **2,5** | aperto e ventilato | 1,18 |
| **4** | forti movimenti di aria | 1,32 |

1) (Tempo di funzionamento a carico / 60)·100 [%].
2) Per MR 2I, $ft_3$ = 1.
● Posizione gola di riferimento (ved. cap. 6).

Sistema di raffreddamento artificiale con ventola per riduttore ad assi paralleli e ad assi ortogonali.

Nelle esecuzioni con albero veloce bisporgente (**... D**, **... H** e **... R**) le relative estremità dell'albero sono ambedue **accessibili** anche quando c'è la ventola: **l'eventuale protezione antinfortunistica è a cura dell'Acquirente (2006/42/CE)**.

# 5 – Scelta

## 5.1 - Considerazioni preliminari

### Potenza motore

La potenza del motore, considerato il rendimento del riduttore e di eventuali altre trasmissioni, deve essere il più possibile uguale alla potenza richiesta dalla macchina azionata e, pertanto, va determinata il più esattamente possibile.

La potenza richiesta dalla macchina può essere calcolata, tenendo presente che si compone di potenze dovute al lavoro da compiere, agli attriti (radenti di primo distacco, radenti o volventi) e all'inerzia (specialmente quando la massa e/o l'accelerazione o la decelerazione sono notevoli); oppure determinata sperimentalmente in base a prove, confronti con applicazioni esistenti, rilievi amperometrici o wattmetrici.

Un sovradimensionamento del motore comporta una maggiore corrente di spunto e quindi valvole fusibili e sezione conduttori maggiori; un costo di esercizio maggiore in quanto peggiora il fattore di potenza ($\cos\varphi$) e anche il rendimento; una maggiore sollecitazione della trasmissione, con pericoli di rottura, in quanto normalmente questa è proporzionata in base alla potenza richiesta dalla macchina e non a quella del motore.

In questi casi bisogna disporre della descrizione dettagliata del servizio: tempi e frequenza oraria del ciclo di lavoro, eventuali accelerazioni e decelerazioni volute, inerzie, carichi dovuti ad attriti e lavoro. In mancanza di tali dati è indispensabile disporre di tutte le notizie che permettono di determinarli.

Eventuali aumenti della potenza del motore sono necessari solamente in funzione di elevati valori di temperatura ambiente, altitudine, frequenza di avviamento o di altre condizioni particolari.

### Velocità entrata $n_1$

La massima velocità entrata per riduttori, valida per **servizio continuo S1**, è indicata nella tabella seguente in funzione del rotismo e della grandezza riduttore; tuttavia, in relazione al rapporto di trasmissione specifico, tale limite potrebbe non essere raggiungibile: in questi casi, nelle tabelle di selezione (ved. cap. 7, 9), la prestazione $P_{N2}$ non viene indicata e il valore $M_{N2}$ rimane valido solo per il metodo di selezione B (ved. 5.2).

Per servizio intermittente o per esigenze particolari potrebbero essere possibili velocità superiori, ma comunque inferiori a $n_{1peak}$; interpellarci.

La velocità di picco è ammessa per non oltre 5 s continuativi seguiti da un adeguato periodo di riposo o a bassa velocità per il raffreddamento del riduttore, specialmente nella zona dell'estremità d'albero veloce.

Per $n_1$ variabile, fare la scelta in base a $n_{1max}$, verificandola però anche in base a $n_{1min}$.

Quando tra motore e riduttore c'è una trasmissione a cinghia, è bene – nella scelta – esaminare diverse velocità entrata $n_1$ (il catalogo facilita questo modo di scegliere in quanto offre in un unico riquadro diverse velocità entrata $n_1$, per una determinata velocità uscita $n_{N2}$) per trovare la soluzione tecnicamente ed economicamente migliore.

Tenere sempre presente – salvo diverse esigenze – di non entrare mai a velocità superiore a 1 800 $min^{-1}$, anzi sfruttare la trasmissione ed entrare preferibilmente a una velocità inferiore a 900 $min^{-1}$.

| Grand. riduttore | Rotismo | | | | | | | | | | | |
|---|---|---|---|---|---|---|---|---|---|---|---|---|
| | **I** | | **2I** | | **3I** | | **CI** | | **ICI** | | **C2I** | |
| | $n_{1max}$ $min^{-1}$ | $n_{1peak}$ $min^{-1}$ | $n_{1max}$ $min^{-1}$ | $n_{1peak}$ $min^{-1}$ | $n_{1max}$ $min^{-1}$ | $n_{1peak}$ $min^{-1}$ | $n_{1max}$ $min^{-1}$ | $n_{1peak}$ $min^{-1}$ | $n_{1max}$ $min^{-1}$ | $n_{1peak}$ $min^{-1}$ | $n_{1max}$ $min^{-1}$ | $n_{1peak}$ $min^{-1}$ |
| **50** | – | – | 2 800 | 3 500 | – | – | 2 800 | 3 500 | 2 800 | 3 500 | – | – |
| **63, 64** | 2 800 | 3 500 | 2 800 | 3 500 | 2 800 | 3 500 | 2 800 | 3 500 | 2 800 | 3 500 | – | – |
| **80, 81** | 2 800 | 3 500 | 2 800 | 3 500 | 2 800 | 3 500 | 2 800 | 3 500 | 2 800 | 3 500 | – | – |
| **100** | 2 800 | 3 500 | 2 800 | 3 500 | 2 800 | 3 500 | 2 800 | 3 500 | 2 800 | 3 500 | – | – |
| **125** | 2 800 | 3 500 | 2 800 | 3 500 | 2 800 | 3 500 | 2 800 | 3 500 | 2 800 | 3 500 | – | – |
| **140** | 2 800 | 3 500 | 2 800 | 3 500 | 2 800 | 3 500 | 2 800 | 3 500 | 2 800 | 3 500 | 2 800 | 3 500 |
| **160** | 2 800 | 3 500 | 2 800 | 3 500 | 2 800 | 3 500 | 2 800 | 3 500 | 2 800 | 3 500 | 2 800 | 3 500 |
| **180** | 2 800 | 3 500 | 2 800 | 3 500 | 2 800 | 3 500 | 2 800 | 3 500 | 2 800 | 3 500 | 2 800 | 3 500 |
| **200** | 2 800 | 3 500 | 2 800 | 3 500 | 2 800 | 3 500 | 2 800 | 3 500 | 2 800 | 3 500 | 2 800 | 3 500 |
| **225** | 2 500 | 3 500 | 2 800 | 3 500 | 2 800 | 3 500 | 2 800 | 3 500 | – | – | 2 800 | 3 500 |
| **250** | 2 000 | 2 360 | 2 800 | 3 500 | 2 800 | 3 500 | 2 360 | 3 350 | – | – | 2 800 | 3 500 |
| **280** | 2 000 | 2 360 | 2 800 | 3 500 | 2 800 | 3 500 | 2 360 | 3 350 | – | – | 2 800 | 3 500 |
| **320, 321** | 1 800 | 2 360 | 2 000 | 2 360 | 2 800 | 3 500 | 2 000 | 2 800 | – | – | 2 360 | 3 500 |
| **360** | 1 800 | 2 360 | 2 000 | 2 360 | 2 800 | 3 500 | 2 000 | 2 800 | – | – | 2 360 | 3 500 |

## 5.2 - Riduttore

Per la determinazione della grandezza riduttore è possibile procedere secondo due differenti modalità:

**A)** considerando **l'impiego giornaliero** (**h/d**);

**B)** considerando la **durata totale di funzionamento** richiesta $L_h$

Il metodo A) è più immediato ma anche più sommario e richiede una buona conoscenza delle applicazioni; per contro, il metodo B) è più accurato ma più complesso.

**Attenzione**: Per quanto sopra esposto può accadere che la prestazione nominale del riduttore ottenuta con i due diversi metodi differisca di una modesta quantità; in questi casi è sempre il metodo B), in quanto più preciso, che prevale.

## Metodo A - Determinazione grandezza riduttore considerando l'impiego giornaliero (h/d)

– Compilare in tutte le sue parti il questionario per la scelta riportato a pag. 36; in particolare, occorre disporre della potenza $P_2$ richiesta all'uscita del riduttore, delle velocità angolari $n_2$ e $n_1$, delle condizioni di funzionamento (natura del carico, **durata giornaliera** di funzionamento **h/d**, frequenza di avviamento ***z***, altre considerazioni) riferendosi al cap. 3.

– Determinare il fattore di servizio ***f***s richiesto in base alle condizioni di funzionamento (cap. 3).

– Scegliere la grandezza riduttore (contemporaneamente anche il rotismo e il rapporto di trasmissione *i*) in base a $n_2$, $n_1$ e ad una potenza $P_{N2}$ uguale o maggiore a $P_2 \cdot f$s (cap. 7 e 9).

– Calcolare la potenza $P_1$ richiesta all'entrata del riduttore con la formula $P_2 / \eta$ , dove $\eta = 0{,}98 \div 0{,}92$ è il rendimento del riduttore (cap. 6).

Quando, per motivi di normalizzazione del motore, risulta (considerato l'eventuale rendimento motore-riduttore) una potenza $P_1$ applicata all'entrata del riduttore maggiore di quella richiesta, deve essere certo che la maggior potenza applicata non sarà mai richiesta e la frequenza di avviamento ***z*** sia talmente bassa da non influire sul fattore di servizio (cap. 3).

Altrimenti per la scelta moltiplicare la $P_{N2}$ per il rapporto $P_1$ applicata / $P_1$ richiesta.

I calcoli possono essere effettuati in base ai momenti torcenti, anziché alle potenze; anzi per bassi valori di $n_2$ è preferibile.

## Metodo B - Determinazione grandezza riduttore considerando la durata totale di funzionamento $L_h$

– Compilare in tutte le sue parti il questionario per la scelta riportato a pag. 36; in particolare, occorre disporre del momento torcente $M_2$ e della velocità angolare $n_2$ richiesti all'asse lento del riduttore e delle condizioni di funzionamento (natura del carico, **durata totale** di funzionamento richiesta $L_h$, frequenza di avviamento z, altre considerazioni) riferendosi al cap. 3.

– In presenza di momento torcente richiesto $M_2$ e velocità angolare $n_2$ **variabili nel tempo** secondo un ciclo di carico noto, calcolare il momento torcente equivalente $M_{2\,eq}$ e la velocità angolare equivalente $n_{2\,eq}$ con le formule seguenti:

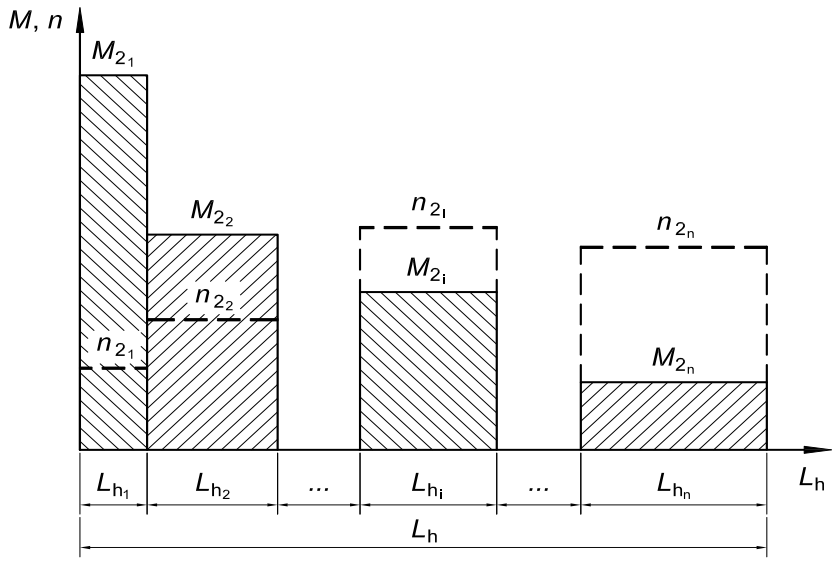


$$M_{2eq} = \sqrt[p]{\frac{M_{2_1}^p \cdot n_{2_1} \cdot L_{h_1} + M_{2_2}^p \cdot n_{2_2} \cdot L_{h_2} + \ldots + M_{2_i}^p \cdot n_{2_i} \cdot L_{h_i} + \ldots + M_{2_n}^p \cdot n_{2_n} \cdot L_{h_n}}{n_{2\,eq} \cdot L_h}}$$

$$n_{2eq} = \frac{n_{2_1} \cdot L_{h_1} + n_{2_2} \cdot L_{h_2} + \ldots + n_{2_i} \cdot L_{h_i} + \ldots + n_{2_n} \cdot L_{h_n}}{L_h}$$

dove:

| | |
|---|---|
| $M_{2eq}$ | [N m ] è il momento torcente equivalente del ciclo di carico |
| $M_{2_i}$ | [N m ] è il momento torcente richiesto (costante) del livello di carico *i* |
| $n_{2eq}$ | [$min^{-1}$] è la velocità equivalente del ciclo di carico |
| $n_{2_i}$ | [$min^{-1}$] è la velocità asse lento (costante) del livello di carico *i* |
| $L$hi | [h] è la durata dell'intervallo *i* |
| $L$h | [h] $L$h1 + ... + $L$hi + ...+ $L$hn è il tempo totale del ciclo |
| $p$ = | 3,33 se $n_{2eq} \cdot L$h > del valore riportato in tabella seguente in funzione del rotismo. |
| $p$ = | 6,61 se $n_{2eq} \cdot L$h ⩽ del valore riportato in tabella seguente in funzione del rotismo. |

| $n_{2eq} \cdot L_h$ [min$^{-1}$ · h] | | | | | |
|---|---|---|---|---|---|
| **R I** | **R 2I** | **R 3I** | **R CI** | **R ICI** | **R C2I** |
| 2 000 000 | 2 800 000 | 4 000 000 | 1 400 000 | 2 000 000 | 710 000 |

– Determinare il fattore di servizio *fs* richiesto (*fs* richiesto ⩾ $fs_1 \cdot fs_2 \cdot fs_3 \cdot fs_4$) in base alle condizioni di funzionamento (cap. 3) scegliendo $\boldsymbol{fs_1}$, in funzione della natura del carico, **esclusivamente** all'interno della **colonna** relativa alla **durata 8 h/d**.
– Calcolare il fattore di durata $n_2 \cdot L_h$ (o $n_{2eq} \cdot L_h$);
– Calcolare il rapporto di trasmissione richiesto *i*, in base a $n_1$ e $n_2$ (o $n_{2eq}$);
– Scegliere la grandezza riduttore (contemporaneamente anche il rotismo e il rapporto di trasmissione effettivo *i*) in base a $n_{N2} \cdot L_h$ , $i_N$ prossimi ai valori precedentemente calcolati e a un momento torcente nominale $M_{N2}$ uguale o maggiore a $M_2 \cdot fs$ richiesto (o $M_{2eq} \cdot fs$ richiesto), ved. cap. 7 e 9;
– Calcolare la potenza $P_1$ richiesta all'entrata del riduttore con la formula $P_2 / \eta$ , dove $\eta = 0{,}98 \div 0{,}92$ è il rendimento del riduttore (cap. 6).

Quando, per motivi di normalizzazione del motore, risulta (considerato l'eventuale rendimento motore-riduttore) una potenza $P_1$ applicata all'entrata del riduttore maggiore di quella richiesta, deve essere certo che la maggior potenza applicata non sarà mai richiesta e la frequenza di avviamento ***z*** sia talmente bassa da non influire sul fattore di servizio (cap. 3).

Altrimenti per la scelta moltiplicare la $P_{N2}$ per il rapporto $P_1$ applicata / $P_1$ richiesta.

**Attenzione**. I valori di $\boldsymbol{P_{N2}}$ evidenziati con fondo grigio nelle tabelle di selezione **sono validi solo per il valore di** $\boldsymbol{n_{N2}}$ specificato e pertanto sono da ignorare per qualsiasi altro valore di $n_{N2} \cdot L_h$.

### Verifiche

– Verificare gli eventuali carichi radiali $F_{r1}$, $F_{r2}$ e assiale $F_{a2}$ secondo le istruzioni e i valori del cap. 16.
– Quando si dispone del diagramma di carico e/o si hanno sovraccarichi – dovuti a avviamenti a pieno carico (specialmente per elevate inerzie e bassi rapporti di trasmissione), frenature, urti, casi di riduttori in cui l'asse lento diventa motore per effetto delle inerzie della macchina azionata, altre cause statiche o dinamiche – verificare che il massimo picco di momento torcente (cap. 6) sia sempre inferiore a $\boldsymbol{1{,}6 \cdot M_{N2}}$, se superiore o non valutabile installare – nei suddetti casi – dispositivi di sicurezza in modo da **non superare mai** $\boldsymbol{1{,}6 \cdot M_{N2}}$.
– Verificare, quando *fs* < 1, che il momento torcente $M_2$ sia minore o uguale al valore di $M_{N2}$ valido per $n_1 \leqslant 90$ min$^{-1}$ (ved. pag. 107 e 195);
– Verificare, normalmente per grandezze ⩾ 100, l'eventuale necessita del raffreddamento artificiale (cap. 4 e 17).
– Verificare che la velocità in entrata sia minore o uguale a $\boldsymbol{n_{1max}}$ (ved. cap. 5.1);
– Verificare **per ogni singolo intervallo *i*** dell'eventuale ciclo di carico che il momento torcente richiesto $\boldsymbol{M_{2i}}$ sia inferiore a $\boldsymbol{1{,}6 \cdot M_{N2}}$ e comunque mai superiore a $\boldsymbol{M_{N2}}$ valido per $n_1 \leqslant 90$ min$^{-1}$ (ved. pag. 107 e 195) e inoltre che la velocità entrata (corrispondente alla velocità albero lento $n_{2i}$) sia $\boldsymbol{n_{1i}} \leqslant \boldsymbol{n_{1max}}$ (ved. cap. 5.1);
– Per i riduttori grandezze 140, 180, 225, 280, 321, 360, con dispositivo antiretro, aventi determinati $i_N$ o bassi valori di *fs*, verificare la capacita di carico del dispositivo antiretro secondo i valori della tabella «Capacita di carico dispositivo antiretro» (cap. 17).

## 5.3 - Motoriduttore

### Determinazione grandezza motoriduttore

– Compilare in tutte le sue parti il questionario per la scelta riportato a pag. 36; in particolare, occorre disporre dei dati necessari: potenza $P_2$ richiesta all'uscita del motoriduttore, velocità angolare $n_2$, condizioni di funzionamento (natura del carico, durata, frequenza di avviamento z, altre considerazioni), riferendosi al cap. 3.
– Determinare il fattore di servizio *fs* in base alle condizioni di funzionamento (cap. 3).
– Scegliere la grandezza motoriduttore in base a $n_2$, *fs* e ad una potenza $P_1$ uguale o maggiore a $P_2$ (cap. 11 e 13). Se la potenza $P_2$ richiesta è il risultato di un calcolo preciso, la scelta del motoriduttore va fatta in base ad una potenza $P_1$ uguale o maggiore a $P_2 / \eta$ , dove $\eta = 0{,}96 \div 0{,}92$ è il rendimento del riduttore (cap. 6). Il momento torcente $M_2$ indicato nelle tabelle (cap. 11 e 13) tiene già conto del rendimento.

Quando, per motivi di normalizzazione del motore, la potenza disponibile a catalogo $P_1$ è molto maggiore di $P_2$, il motoriduttore può essere scelto in base a un fattore di servizio minore ($fs \cdot P_2 / P_1$) solamente se è certo che la maggior potenza disponibile non sarà mai richiesta e la frequenza di avviamento ***z*** è talmente bassa da non influire sul fattore di servizio (cap. 3).

I calcoli possono essere effettuati in base ai momenti torcenti, anziché alle potenze; anzi, per bassi valori di $n_2$ è preferibile.

### Verifiche

– Verificare l'eventuale carico radiale $F_{r2}$ e assiale $F_{a2}$ secondo le istruzioni e i valori del cap. 16.
– Verificare, per il motore, la frequenza di avviamento ***z*** quando è superiore a quella normalmente ammessa, secondo le istruzioni e i valori del cap. 1.2; normalmente questa verifica è richiesta solo per motori autofrenanti.
– Verificare, nel caso di **motori forniti dal cliente**, che il **momento statico di flessione** $M_b$ generato dal peso del motore sulla controflangia del riduttore sia inferiore al valore ammissibile di $M_{bmax}$, indicato al cap. 6.
**Carichi superiori ai valori permissibili potranno verificarsi in applicazioni dinamiche** in cui il motoriduttore è soggetto a traslazioni, rotazioni od oscillazioni: interpellarci per lo studio di ogni specifico caso.
– Quando si dispone del diagramma di carico e/o si hanno sovraccarichi – dovuti a avviamenti a pieno carico (specialmente per elevate inerzie e bassi rapporti di trasmissione), frenature, urti, casi di riduttori in cui l'asse lento diventa motore per effetto delle inerzie della macchina azionata, altre cause statiche o dinamiche – verificare che il massimo picco di momento torcente (cap. 6) sia sempre inferiore a **1,6 · $M_{N2}$** ($M_{N2} = M_2 \cdot f$s, ved. cap. 11 e 13); se superiore o non valutabile installare – nei suddetti casi – dispositivi di sicurezza in modo da **non superare mai 1,6 · $M_{N2}$**.
– Verificare, normalmente per $P_1 \geqslant 30$ kW, l'eventuale necessità del raffreddamento artificiale (cap. 4 e 17).

## 5.4 - Questionario per la scelta

Per la raccolta dei dati e delle informazioni necessarie per una corretta selezione del riduttore o del motoriduttore, compilare in maniera completa il questionario riportato a pagina seguente.

Allegare, inoltre, eventuali specifiche tecniche riguardanti il riduttore o motoriduttore escludendo tutto ciò che interessa altre parti della macchina o dell'impianto.

Quando possibile, infine, corredare il questionario con disegni, foto e/o ogni altra informazione utile a favorire la scelta migliore dal punto di vista tecnico ed economico.

## 1 Condizioni d'impiego

Area di applicazione/Settore industriale

Tipo di macchina da azionare

☐ macchina nuova
☐ macchina esistente, in funzionamento riduttore attualmente impiegato

Temperatura ambiente [°C]

| min | normale | max |
|---|---|---|
| | | |

Altitudine [m s.l.m.]

Ambiente:
☐ normale (industriale) al chiuso
☐ normale (industriale) all'aperto
☐ polveroso
☐ corrosivo / umido

Collocazione riduttore:
☐ spazio ristretto con limitato movimento d'aria ($v_{aria}$ < 0,63 m/s)
☐ spazio ampio con movimento d'aria libero ($v_{aria}$ ⩾ 1,25 m/s)
☐ spazio aperto, protetto dalle intemperie e dall'irraggiamento

## 2 Dati di carico

Velocità richiesta asse lento [$min^{-1}$]

| min | nominale | max |
|---|---|---|
| | | |

Momento torcente richiesto asse lento [N m]

| min | nominale | max |
|---|---|---|
| | | |

Potenza richiesta all'asse lento [kW]

| min | nominale | max |
|---|---|---|
| | | |

Velocità entrata (riduttori) [$min^{-1}$]

| min | nominale | max |
|---|---|---|
| | | |

Natura del carico:
☐ uniforme
☐ sovraccarichi moderati
☐ sovraccarichi forti

Frequenza di avviamento [avv./h]

Momento di inerzia della macchina [kg $m^2$]

| min | normale | max |
|---|---|---|
| | | |

Durata di funzionamento [h/d]

Durata totale [h]

Tipo di servizio (S1 ... S10)

Ciclo di carico allegato
☐ si
☐ no

## 3 Motore

Tipo di motore:
☐ asincrono trifase (c.a.)
☐ asincrono trifase con inverter
☐ a c.c. con convertitore
☐ a scoppio (monocilindrico)
☐ a scoppio (pluricilindrico)

Potenza $P_1$ [kW]

| min | nominale | max |
|---|---|---|
| | | |

Velocità nominale $n_1$ [$min^{-1}$]

| min | nominale | max |
|---|---|---|
| | | |

Alimentazione motore c.a.:

| tensione [V] | frequenza [Hz] |
|---|---|
| | |

Grandezza motore IEC (motore c.a.)

Tipo di inserzione motore c.a.:
☐ diretta
☐ Y / Δ
☐ soft starter / inverter

Freno elettromagnetico
☐ di stazionamento
☐ di lavoro
☐ di sicurezza

Momento frenante [N m]

Momento di spunto [N m]

Momento d'inerzia [kg $m^2$]

Esecuzione motore elettrico (c.a. e c.c.):
☐ con servoventilatore
☐ con encoder:
☐ con dinamo tachimetrica

Collegamento con il riduttore:
☐ con giunto
☐ con cinghie trapezoidali

| sezione | nr. | $d_m$ [mm] | $d_1$ [mm] |
|---|---|---|---|
| | | | |

☐ con cinghia dentata

| sezione | nr. | $d_m$ [mm] |
|---|---|---|
| | | |

Eventuale limitazione all'ingombro della trasmissione

## 4 Riduttore

Forma costruttiva

Senso di rotazione asse lento
☐ freccia bianca
☐ freccia nera
☐ freccia bianca e nera

Dispositivo antiretro (se presente)
☐ rotazione libera freccia bianca
☐ rotazione libera freccia nera

Tipo di raffreddamento ammesso
☐ con ventola
☐ con serpentina
☐ con scambiatore interno
☐ con unità UR O/A
☐ con unità UR O/W

Tipo di collegamento alla macchina
☐ montaggio pendolare
☐ con giunto elastico / semielastico
☐ con giunto cardanico
☐ con cinghia dentata

| passo | $d_m$ | $d_1$ | φ |
|---|---|---|---|
| | | | |

☐ con catena

| passo | nr. | $z_2$ | $z_3$ | sbalzo [mm] | φ |
|---|---|---|---|---|---|
| | | | | | |

☐ con ingranaggio cilindrico a denti dritti

| passo | nr. | $z_2$ | $z_3$ | sbalzo [mm] | φ |
|---|---|---|---|---|---|
| | | | | | |

Eventuale carico assiale $F_a$ [N]

← - - →

Eventuale limitazione all'ingombro della trasmissione

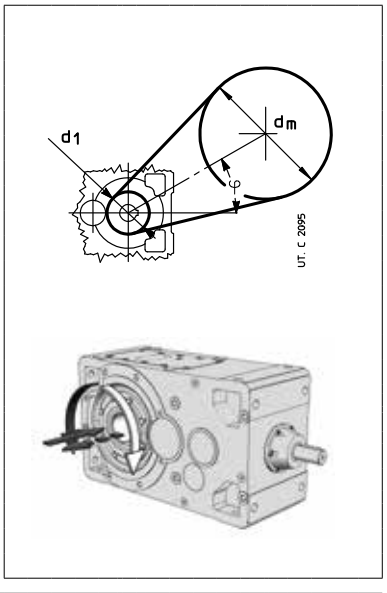

# 6 – Dettagli costruttivi e funzionali


Livelli sonori $L_{WA}$ e $L_{pA}$ ..... 38
Rapporto d'ingranaggio del prerotismo cilindrico ..... 38
Rendimento ..... 38
Sovraccarichi ..... 39
Funzionamento con motore autofrenante ..... 39
Gioco angolare e rigidezza torsionale ..... 40
Momento d'inerzia (di massa) $J_1$ [kg $m^2$] ..... 40
Lato entrata riduttori ..... 41
Estremità d'albero veloce e lento ..... 42
Albero lento cavo ..... 42
Gola di riferimento ..... 43
Dimensione tappi ..... 43
Tappi di carico e livello ..... 43
Serbatoio di espansione (grand. 100 ... 360) ..... 43
Ingombro cappellotto (grand. 63, 64, 125 e 140) ..... 43
Fori filettati di fissaggio (grand. 125 ... 321) ..... 44
Incavo di reazione (2I, 3I, 4I grand. 40 ... 125) ..... 44
Zona asse lento (grand. 140, 180, 225, 280, 360) ..... 44
Sensi di rotazione ..... 45
Lubrificazione forzata cuscinetti e/o ingranaggi: schema circuito idraulico ..... 46
Lubrificazione forzata cuscinetti e/o ingranaggi con unità autonoma di raffreddamento olio/aria o olio/acqua: schema idraulico ..... 47
Massimo momento flettente flange MR ..... 48

## Livelli sonori $L_{WA}$ e $\bar{L}_{pA}$

Valori normali di produzione di livello di potenza sonora $L_{WA}$ [dB(A)][1] e livello medio di pressione sonora $\bar{L}_{pA}$ [dB(A)][2] a carico nominale e velocità entrata $n_1$ = 1 400[3] min$^{-1}$. Tolleranza +3 dB(A).

| Grand. riduttore | I | | | | 2I | | | | 3I, 4I | | | | CI | | | | ICI, C2I, C3I | | | |
|---|---|---|---|---|---|---|---|---|---|---|---|---|---|---|---|---|---|---|---|---|
| | $i_N \leq 3{,}55$ | | $i_N \geq 4$ | | $i_N \leq 14$ | | $i_N \geq 16$ | | $i_N \leq 90$ | | $i_N \geq 100$ | | $i_N \leq 18$ | | $i_N \geq 20$ | | $i_N \leq 80$ (ICI) $i_N \leq 71$ (C2I) | | $i_N \geq 100$ (ICI, C3I) $i_N \geq 80$ (C2I) | |
| | $L_{WA}$ | $\bar{L}_{pA}$ | $L_{WA}$ | $\bar{L}_{pA}$ | $L_{WA}$ | $\bar{L}_{pA}$ | $L_{WA}$ | $\bar{L}_{pA}$ | $L_{WA}$ | $\bar{L}_{pA}$ | $L_{WA}$ | $\bar{L}_{pA}$ | $L_{WA}$ | $\bar{L}_{pA}$ | $L_{WA}$ | $\bar{L}_{pA}$ | $L_{WA}$ | $\bar{L}_{pA}$ | $L_{WA}$ | $\bar{L}_{pA}$ |
| **40, 50** | – | – | – | – | **75** | 66 | **72** | 63 | **71** | 64 | **–** | – | **73** | 64 | **71** | 62 | **71** | 62 | **71** | 62 |
| **63, 64** | **83** | 74 | **79** | 70 | **78** | 69 | **75** | 66 | **74** | 64 | **72** | 62 | **76** | 67 | **73** | 64 | **73** | 64 | **73** | 64 |
| **80, 81** | **86** | 77 | **82** | 73 | **81** | 72 | **78** | 69 | **77** | 67 | **75** | 65 | **79** | 70 | **75** | 66 | **75** | 66 | **75** | 66 |
| **100** | **89** | 80 | **85** | 76 | **84** | 75 | **81** | 72 | **80** | 70 | **78** | 68 | **82** | 73 | **78** | 69 | **78** | 69 | **76** | 67 |
| **125, 140** | **92** | 83 | **88** | 79 | **87** | 77 | **84** | 74 | **83** | 73 | **80** | 70 | **85** | 76 | **80** | 71 | **82** | 72 | **79** | 69 |
| **160, 180** | **95** | 86 | **91** | 82 | **90** | 79 | **87** | 76 | **86** | 75 | **83** | 72 | **88** | 79 | **83** | 74 | **84** | 74 | **82** | 71 |
| **200, 225** | **99**[4] | 89[4] | **95**[4] | 85[4] | **93** | 82 | **90** | 79 | **89** | 78 | **86** | 75 | **92** | 82 | **87** | 77 | **87** | 76 | **84** | 73 |
| **250, 280** | **102**[4] | 92[4] | **98**[4] | 88[4] | **96** | 85 | **93** | 82 | **92** | 81 | **89** | 78 | **94** | 84 | **89** | 79 | **90** | 79 | **88** | 76 |
| **320 ... 360** | **106**[4] | 96[4] | **102**[4] | 92[4] | **100** | 89 | **97** | 86 | **96** | 85 | **93** | 82 | **98** | 88 | **93** | 83 | **93** | 82 | **91** | 80 |

1) Secondo ISO/CD 8579.
2) Media dei valori misurati a 1 m dalla superficie esterna del riduttore situato in campo libero e su piano riflettente.
3) Per $n_1$ 710 ÷ 1 800 min$^{-1}$, sommare ai valori di tabella: per $n_1$ = 710 min$^{-1}$, -3 dB(A); per $n_1$ = 900 min$^{-1}$, -2 dB(A); per $n_1$ = 1 120 min$^{-1}$, -1 dB(A); per $n_1$ = 1 800 min$^{-1}$, +2 dB(A).
4) Per grandezze R I 225, 280 e 360 i valori aumentano di 1 dB(A).

Nel caso di motoriduttore (motore fornito da Rossi) sommare ai valori di tabella 1 dB(A) per motore 4 poli 50 Hz, 2 dB(A) per motore 4 poli 60 Hz.

In caso di necessità possono essere forniti riduttori con livelli sonori ridotti (normalmente inferiori di 3 dB(A) ai valori di tabella): interpellarci.

Nel caso di riduttore con raffreddamento artificiale con ventola, sommare ai valori di tabella 3 dB(A) per 1 ventola e 5 dB(A) per 2 ventole.

## Rapporto d'ingranaggio del prerotismo cilindrico

In tabella è indicato il rapporto di trasmissione parziale del prerotismo cilindrico, da utilizzare per calcolare la velocità della sporgenza d'albero intermedio per le esecuzioni **... D** (ved. cap. 8, 10, 12, 14).

| Grand. riduttore | Rapporto d'ingranaggio del prerotismo cilindrico | | | | | | | | | |
|---|---|---|---|---|---|---|---|---|---|---|
| | **Rapp. trasm.** | | **Motoriduttori** Grandezza motore | | | | | | | |
| | $i_N \leq 80$ | $i_N \geq 100$ | **63, 71B5R** | **71, 80 B5R** | **80, 90 B5R** | **90, 100 B5R, 112 B5R** | **100, 112, 132 B5R** | **132, 160 B5R** | **160, 180, 200 B5R** | **200, 225** |
| **3I 40** | | | 2,41 | – | – | – | – | – | – | – |
| **3I 50** | | | 2,59 | 1,89 | – | – | – | – | – | – |
| **3I 63, 64 ICI 40, 50** | 3,12 | | 3,5 | 2,54 | 2,03 | – | – | – | – | – |
| **4I 63, 64 C3I 40,50** | – | | 10,9 | 7,91 | – | – | – | – | – | – |
| **3I, ICI 80, 81 ICI 63, 64** | 3,18 | | – | 3,18 (3,8)[1] | 2,54 | 2 | – | – | – | – |
| **4I, C3I 80, 81 C3I 63, 64** | – | | – | 10,1 (12,1)[1] | 8,08 | – | – | – | – | – |
| **3I, ICI 100** | 3,18 | 6,38 | – | – | 3,18 (3,8)[1] | 2,54 | 2 | – | – | – |
| **4I, C3I 100** | – | – | – | – | 10,1 (12,1)[1] | 8,08 | – | – | – | – |
| **3I, ICI 125 ICI 140** | 3,13 | 6,36 | – | – | – | 3,13 (3,86)[1] | 2,54 (3,13)[2] | 2,03 | – | – |
| **4I, C3I 125** | – | – | – | – | – | 9,77 (12,1)[1] | 7,92 | – | – | – |
| **ICI 160, 180** | 3,17 | 6,38 | – | – | – | – | 3,17 (4)[1] | 2,56 | 2 (2,56)[3] | – |
| **ICI 200** | 3,17 | 6,38 | – | – | – | – | – | 3,17 (3,8)[1] | 2,56 (3,17)[2] | 2 (2,56)[3] |

1) Valori validi per rotismi: **3I** con $i_N \geq 100$, **ICI** con $i_N \geq 100$, **4I** con $i_N \geq 315$, **C3I** con $i_N = 400$.
2) Valori validi per rotismi: **3I** con $i_N = 80$, **ICI** con $i_N \geq 80$.
3) Valori validi per rotismo: **ICI** von $i_N \geq 63$.

## Rendimento

Il valore del rendimento riportato in tabella è indicativo e riferito alle condizioni nominali di funzionamento (momento torcente, velocità, temperatura); occorre tenere presente che il valore di rendimento può diminuire considerevolmente per valori di $M_2 \ll M_{N2}$.

| Modello | Rendimento nominale η | | | |
|---|---|---|---|---|
| | **I** | **2I, CI** | **3I, ICI, C2I** | **C3I, 4I** |
| **2, 3** | 0,98 | 0,96 | 0,94 | 0,92 |
| **4** | – | 0,95 | 0,935 | – |

## Sovraccarichi

Quando il riduttore è sottoposto a elevati sovraccarichi statici e dinamici si presenta la necessità di verificare che il valore di questi sovraccarichi sia sempre inferiore a **1,6 · $M_{N2}$** (ved. cap. 7, 9; ved. cap. 11, 13 dove $M_{N2} = M_2 \cdot fs$).
Normalmente si generano sovraccarichi quando si hanno:
– avviamenti a pieno carico (specialmente per elevate inerzie e bassi rapporti di trasmissione), frenature, urti;
– casi di riduttori in cui l'asse lento diventa motore per effetto delle inerzie della macchina azionata;
– potenza applicata superiore a quella richiesta; altre cause statiche o dinamiche.
Qui di seguito diamo alcune considerazioni generali su questi sovraccarichi e, per alcuni casi tipici, alcune formule per la loro valutazione.
Quando non è possibile valutarli, inserire dispositivi di sicurezza in modo da non superare mai **1,6 · $M_{N2}$**.

### Momento torcente di spunto

Quando l'avviamento è a pieno carico (specialmente per elevate inerzie e bassi rapporti di trasmissione), verificare che **1,6 · $M_{N2}$** sia maggiore o uguale al momento torcente di spunto il quale può essere calcolato con la formula:

$$M_2 \text{ spunto} = \left(\frac{M \text{ spunto}}{M_N} \cdot M_2 \text{ disponibile} - M_2 \text{ richiesto}\right) \frac{J}{J + J_0} + M_2 \text{ richiesto}$$

dove:
$M_2$ richiesto è il momento torcente assorbito dalla macchina per lavoro e attriti;
$M_2$ disponibile è il momento torcente in uscita dovuto alla potenza nominale del motore;
$J_0$ è il momento d'inerzia (di massa) del motore;
$J$ è il momento d'inerzia (di massa) esterno (riduttore, giunti, macchina azionata) in kg m$^2$ riferito all'asse del motore;

NOTA: quando si vuole verificare che il momento torcente di spunto sia sufficientemente elevato per l'avviamento considerare, nella valutazione di $M_2$ richiesto, eventuali attriti di primo distacco.

**Arresti di macchine con elevata energia cinetica (elevati momenti d'inerzia con elevate velocità) con motore autofrenante**
Verificare la sollecitazione di frenatura con la formula:

$$\left(\frac{Mf}{\eta} \cdot i + M_2 \text{ richiesto}\right) \frac{J}{J + J_0} - M_2 \text{ richiesto} < 1{,}6 \cdot M_{N2}$$

dove:
$Mf$ è il momento frenante di taratura (ved. tabella del cap. 1.2); per gli altri simboli ved. sopra e cap. 1.

## Funzionamento con motore autofrenante

### Tempo di avviamento *ta* e angolo di rotazione del motore $\varphi a_1$

$$ta = \frac{(J_0 + J) \cdot n_1}{9{,}55\left(M \text{ spunto} - \frac{M_2 \text{ richiesto}}{i}\right)} \text{ [s]}; \qquad \varphi a_1 = \frac{ta \cdot n_1}{19{,}1} \text{ [rad]}$$

### Tempo di frenatura *tf* e angolo di rotazione del motore $\varphi f_1$

$$tf = \frac{(J_0 + J) \cdot n_1}{9{,}55\left(Mf + \frac{M_2 \text{ richiesto}}{i}\right)} \text{ [s]}; \qquad \varphi f_1 = \frac{tf \cdot n_1}{19{,}1} \text{ [rad]}$$

dove:
$M$ spunto [N m] è il momento torcente di spunto del motore $\left(\frac{9550 \cdot P_1}{n_1} \cdot \frac{M \text{ spunto}}{M_N}\right)$ (ved. cap. 1.2);
$Mf$ [N m] è il momento frenante di taratura del motore (ved. cap. 1.2);
per altri simboli ved. sopra e cap. 1.
La ripetitività di frenatura al variare della temperatura del freno e dello stato di usura della guarnizione di attrito è – entro i limiti normali del traferro e dell'umidità ambiente e con adeguata apparecchiatura elettrica – circa ± 0,1 · $\varphi f_1$.

### Durata delle guarnizioni di attrito

Orientativamente (ved. documentazione specifica) il numero di frenature ammesso tra due registrazioni è dato dalla formula: $\frac{W \cdot 10^5}{Mf \cdot \varphi f_1}$

dove:
$W$ [MJ] è il lavoro di attrito fra due registrazioni del traferro indicato in tabella; per altri simboli ved. sopra.
Il valore del traferro va da un minimo di 0,25 e un massimo di 0,6; orientativamente il numero di registrazioni è 5.

| Grand. motore | $W$ [MJ] |
|---|---|
| **63** | 10,6 |
| **71** | 14 |
| **80** | 18 |
| **90** | 24 |
| **100** | 24 |
| **112** | 45 |
| **132** | 67 |
| **160, 180M** | 90 |
| **180L, 200** | 125 |

## Gioco angolare e rigidezza torsionale

Il gioco angolare, con asse veloce bloccato, è compreso **orientativamente** tra i valori indicati in tabella. Esso varia in funzione della temperatura e del rapporto di trasmissione.

In tabella sono indicati anche i valori **approssimativi** della rigidezza torsionale asse lento – con asse veloce bloccato – in funzione del rotismo.

I valori di tabella, in quanto orientativi, possono intendersi validi anche per il modello lungo. A richiesta si possono fornire riduttori con **gioco ridotto** minore o uguale al valore minimo di tabella.

| Grand. riduttore | Gioco angolare[1] | | | | Rigidezza torsionale[2] | | | |
|---|---|---|---|---|---|---|---|---|
| | [rad] | | [arcmin] | | [N m / arcmin] | | | |
| | min | max | min | max | I | 2I, CI | 3I, ICI, C2I | 4I, C3I |
| **40** | 0,0043 | 0,0085 | 15 | 29 | – | 4,8 | 2,4 | – |
| **50** | 0,0036 | 0,0071 | 12 | 24 | – | 8,5 | 4,8 | 2,8 |
| **63** | 0,0028 | 0,0056 | 9,6 | 19 | 31,5 | 18 | 10 | 5,6 |
| **64** | 0,0028 | 0,0056 | 9,6 | 19 | 35,5 | 19 | 10,6 | 5,6 |
| **80** | 0,0025 | 0,0050 | 8,6 | 17 | 63 | 35,5 | 20 | 11,2 |
| **81** | 0,0025 | 0,0050 | 8,6 | 17 | 71 | 37,5 | 21,2 | 11,2 |
| **100** | 0,0020 | 0,0040 | 6,9 | 14 | 125 | 70 | 40 | 22,4 |
| **125** | 0,0017 | 0,0034 | 5,8 | 12 | 250 | 140 | 80 | 45 |
| **140** | 0,0017 | 0,0034 | 5,8 | 12 | 355 | 200 | 112 | – |
| **160** | 0,0016 | 0,0032 | 5,5 | 11 | 500 | 280 | 160 | – |
| **180** | 0,0016 | 0,0032 | 5,5 | 11 | 710 | 400 | 224 | – |
| **200** | 0,0015 | 0,0030 | 5,2 | 10 | 1000 | 560 | 315 | – |
| **225** | 0,0015 | 0,0030 | 5,2 | 10 | 1400 | 800 | 450 | – |
| **250** | 0,0014 | 0,0028 | 4,8 | 9,6 | 2000 | 1120 | 630 | – |
| **280** | 0,0014 | 0,0028 | 4,8 | 9,6 | 2800 | 1600 | 900 | – |
| **320, 321** | 0,0013 | 0,0026 | 4,5 | 8,9 | 4000 | 2240 | 1250 | – |
| **360** | 0,0013 | 0,0026 | 4,5 | 8,9 | 5600 | 3150 | 1800 | – |

1) Alla distanza di 1 m dal centro dell'asse lento, il gioco angolare in mm si ottiene moltiplicando per 1 000 i valori in radianti di tabella (1 rad = 3438').
2) Valori validi in condizioni di carico nominale.

## Momento d'inerzia (di massa) $J_1$ [kg m$^2$]

| Rotismo $i_N$ | Grandezza riduttore | | | | | | | | | | |
|---|---|---|---|---|---|---|---|---|---|---|---|
| | **100** | **125** | **140** | **160** | **180** | **200** | **225** | **250** | **280** | **320, 321** | **360** |
| **I** | | | | | | | | | | | |
| 2 ... 2,5 | 0,0026 | 0,0085 | 0,0140 | 0,0299 | 0,0505 | 0,0848 | 0,1484 | 0,2617 | 0,4380 | 0,8918 | 1,5290 |
| 2,8 ... 3,15 | 0,0020 | 0,0068 | 0,0110 | 0,0238 | 0,0399 | 0,0667 | 0,1160 | 0,2067 | 0,3411 | 0,6987 | 1,1885 |
| 3,55 ... 4 | 0,0015 | 0,0045 | 0,0085 | 0,0167 | 0,0309 | 0,0466 | 0,0872 | 0,1433 | 0,2599 | 0,4872 | 0,8992 |
| 4,5 ... 5 | 0,0011 | 0,0034 | 0,0057 | 0,0131 | 0,0213 | 0,0354 | 0,0613 | 0,1091 | 0,1823 | 0,3698 | 0,6344 |
| **2I** | | | | | | | | | | | |
| 6,3 ... 12,5 | 0,0009 | 0,0029 | 0,0031 | 0,0091 | 0,0102 | 0,0292 | 0,0325 | 0,0893 | 0,0987 | 0,2812 | 0,3158 |
| 6,3 ... 12,5[1] | 0,0014 | 0,0043 | 0,0045 | 0,0133 | 0,0144 | 0,0430 | 0,0463 | 0,1279 | 0,1373 | 0,3967 | 0,4313 |
| 14 ... 28 | – | 0,0014 | 0,0017 | 0,0046 | 0,0055 | 0,0151 | 0,0185 | 0,0518 | 0,0566 | 0,1448 | 0,1747 |
| 14 ... 28[1] | – | 0,0022 | 0,0025 | 0,0067 | 0,0086 | 0,0216 | 0,025 | 0,0709 | 0,0757 | 0,1981 | 0,2555 |
| **3I** | | | | | | | | | | | |
| 28 ... 63 | – | – | – | 0,0019 | 0,0020 | 0,0060 | 0,0063 | 0,0181 | 0,0190 | 0,0599 | 0,0631 |
| 28 ... 63[1] | – | – | – | 0,0023 | 0,0024 | 0,0074 | 0,0077 | 0,0220 | 0,0229 | 0,0715 | 0,0747 |
| 71 ... 160 | – | – | – | 0,0009 | 0,0009 | 0,0027 | 0,0028 | 0,0083 | 0,0085 | 0,0270 | 0,0278 |
| 71 ... 160[1] | – | – | – | 0,0010 | 0,0010 | 0,0031 | 0,0031 | 0,0093 | 0,0095 | 0,0303 | 0,0310 |
| **CI** | | | | | | | | | | | |
| 4 ... 8 | 0,0013 | 0,0038 | 0,0042 | 0,0123 | 0,0137 | 0,0369 | 0,0414 | 0,1093 | 0,1281 | 0,3372 | 0,4004 |
| 9 ... 11,2 | 0,0009 | 0,0025 | 0,0033 | 0,0072 | 0,0105 | 0,0223 | 0,0321 | 0,0706 | 0,1001 | 0,2214 | 0,3146 |
| 12,5 ... 16 | – | 0,0015 | 0,0018 | 0,0051 | 0,0061 | 0,0158 | 0,0187 | 0,0502 | 0,0589 | 0,1496 | 0,1929 |
| 18, 20 | – | 0,0008 | 0,0010 | 0,0029 | 0,0035 | 0,0085 | 0,0102 | 0,0279 | 0,0328 | 0,1140 | 0,1319 |
| 25 ... 31,5 | – | – | – | 0,0016 | – | 0,0047 | – | 0,0158 | – | – | – |
| **C2I** | | | | | | | | | | | |
| 20 ... 31,5 | – | – | – | 0,0039 | 0,0042 | 0,0125 | 0,0133 | 0,0375 | 0,0398 | 0,1131 | 0,1214 |
| 35,5 ... 63 | – | – | – | 0,0017 | 0,0018 | 0,0055 | 0,0058 | 0,0172 | 0,0179 | 0,0548 | 0,0574 |
| 71 ... 100 | – | – | – | 0,0007 | 0,0007 | 0,0025 | 0,0026 | 0,0074 | 0,0076 | 0,0240 | 0,0248 |
| 125 , 160 | – | – | – | 0,0004 | 0,0004 | 0,0013 | 0,0013 | 0,0038 | 0,0039 | 0,0133 | 0,0136 |
| **ICI** | | | | | | | | | | | |
| 31,5 ... 80 | – | – | – | 0,0010 | 0,0011 | 0,0032 | – | – | – | – | – |
| 100 ... 200 | – | – | – | 0,0005 | 0,0005 | 0,0015 | – | – | – | – | – |

1) Valori validi per modello lungo.

## Lato entrata riduttori

I seguenti riduttori hanno sul lato entrata —e anche sul lato opposto per: R I, R 2I grand. ⩾ 140, R 3I grand. ⩾ 140 (escluso modello 4 ), R CI, R C2I—, un piano lavorato e foro filettati per eventuale sopporto motore o altro.

**R 2I 50 ... 125**
**R CI 50 ... 100**

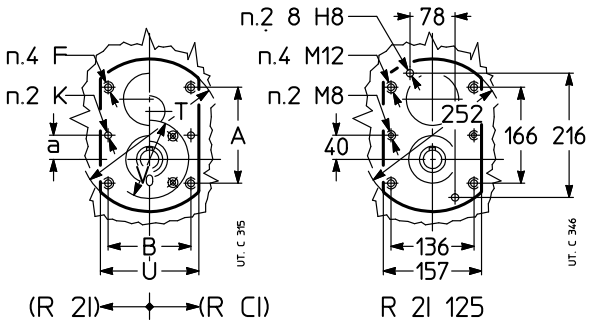


| Grand. riduttore | | a | A | B | F | K Ø H8 | T Ø | U |
|---|---|---|---|---|---|---|---|---|
| R 2I | R CI | | | | 1) | 2) | | |
| 50 | – | 16 | 72 | 54 | M 5 | 5 | 103 | 66 |
| 63, 64 | 50 | 20 | 81,5 | 66,5 | M 5 | 5 | 119 | 80 |
| 80, 81 | 63 ... 81 | 25 | 106 | 80 | M 6 | 6 | 149 | 96 |
| 100 | 100 | 31,3 | 125 | 108 | M 8 | 8 | 187 | 129 |

1) Lunghezza utile del filetto 2 · F.
2) Lunghezza utile del foro 1,6 · K.
Per il valore della quota $\mathbf{V}_0$ (solo R CI) ved. cap. 10.

**R I 125 ... 360**
**R 2I 140 ... 360**
**R 3I 140 ... 360**
**R CI 125 ... 360**
**R C2I 140 ... 360**

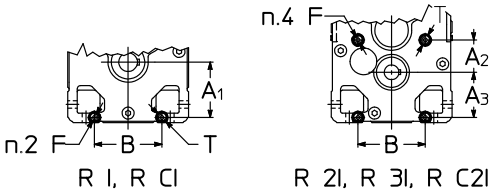


| Grand. riduttore | | $A_1$ | $A_2$ | $A_3$ | B | F Ø | T |
|---|---|---|---|---|---|---|---|
| R I, R CI | R 2I, R 3I, R C2I | | | | | 1) | |
| 125, 140 | 140 | 138 | 81 | 113 | 162 | M 12 | 25 |
| 160, 180 | 160, 180 | 165 | 96 | 135 | 201 | M 16 | 32 |
| 200, 225 | 200, 225 | 207 | 115 | 162 | 250 | M 20 | 40 |
| 250, 280 | 250, 280 | 258 | 143 | 203 | 310 | M 24 | 48 |
| 320 ... 360 | 320 ... 360 | 327 | 180 | 252 | 386 | M 30 | 60 |

1) Lunghezza utile del filetto 2 · F.
In caso di necessità di centraggio interpellarci.

I seguenti riduttori hanno sul lato entrata una **flangia lavorata** e **fori** per eventuale fissaggio sopporto motore o altro.

**R 3I 63 ... 125**
**R ICI 50 ... 200**

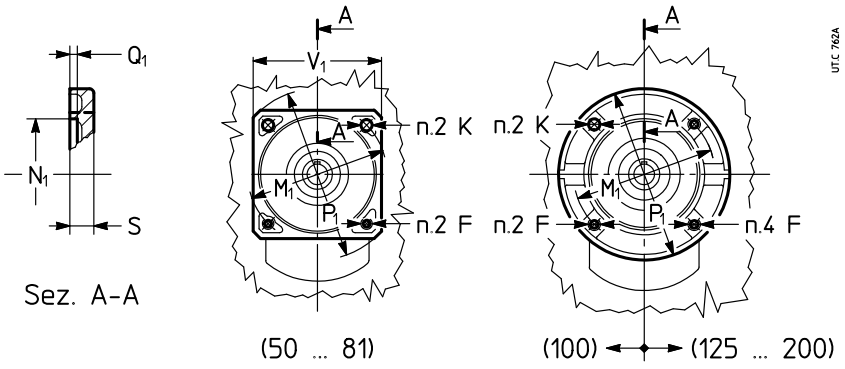


| Grand. riduttore | | F | K Ø | $M_1$ Ø | $N_1$ Ø | $P_1$ Ø | $V_1$ □ | $Q_1$ | S |
|---|---|---|---|---|---|---|---|---|---|
| R 3I | R ICI | 1) | | | H7 | | | | |
| 63, 64 | 50 | M 8 | 9,5 | 115 | 95 | 140 | 105 | 4 | 11 |
| 80, 81 | 63 ... 81 | M 8 | 9,5 | 130 | 110 | 160 | 120 | 4,5 | 12 |
| 100 | 100 | M 10 | 11,5 | 165 | 130 | 200 | – | 4,5 | 14 |
| 125 | 125, 140 | M 10 | – | 165 | 130 | 200 | – | 4,5 | 16 |
| – | 160, 180 | M 12 | – | 215 | 180 | 250 | – | 5 | 18 |
| – | 200 | M 12 | – | 265 | 230 | 300 | – | 5 | 20 |

1) Lunghezza utile del filetto 1,25 · F.

## Estremità d'albero veloce e lento

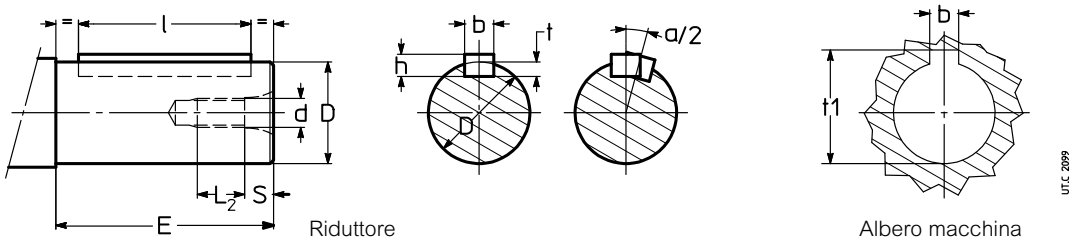


Riduttore — Albero macchina

| Estremità d'albero | | | | | | | | | Linguetta | | | Cava | | |
|---|---|---|---|---|---|---|---|---|---|---|---|---|---|---|
| **D** Ø [3] | | **E** [1] | | **d** Ø | **S** | **$L_2$** [1] | | **α/2** [2] arc min | **b** × **h** × **l** [1] b9 h11 | | | **b** H9 mozzo N9 albero | **t** albero | **$t_1$** mozzo |
| **11** | j 6 | 23 | | M 5 | 3,6 | 9,4 | | – | 4 × 4 × 18 | | | 4 | 2,5 | 12,7 |
| **14** | j 6 | 30 | | M 6 | 4,6 | 11,4 | | – | 5 × 5 × 25 | | | 5 | 3 | 16,2 |
| **16** | j 6 | 30 | | M 6 | 4,6 | 11,4 | | – | 5 × 5 × 25 | | | 5 | 3 | 18,2 |
| **19** | j 6 | 40 | (30) | M 6 | 4,6 | 11,4 | (13,4) | 5,43 | 6 × 6 × 36 | (25) | | 6 | 3,5 | 21,8 |
| **24** | j 6 | 50 | (36) | M 8 | 5,9 | 15,1 | (17,1) | 5,16 | 8 × 7 × 45 | (25) | | 8 | 4 | 27,2 |
| **28** | j 6 | 60 | | M 8 | 5,9 | 15,1 | | – | 8 × 7 × 45 | | | 8 | 4 | 31,2 |
| **30** | – | 58 | | M 10 | 7,6 | 20,4 | | 4,13 | 8 × 7 × 45 | | | 8 | 4 | 33,2 |
| **32** | k 6 | 80 | (58) | M 10 | 7,6 | 18,4 | (20,4) | 3,87 | 10 × 8 × 70 | (50) | | 10 | 5 | 35,3 |
| **38** | k 6 | 80 | (58) | M 10 | 7,6 | 18,4 | (20,4) | 3,27 | 10 × 8 × 70 | (50) | | 10 | 5 | 41,3 |
| **40** | – | 58 | | M 10 | 7,6 | 20,4 | | 3,7 | 12 × 8 × 50 | | | 12 | 5 | 43,3 |
| **42** | k 6 | 110 | | M 12 | 9,5 | 22,5 | | – | 12 × 8 × 90 | | | 12 | 5 | 45,3 |
| **45** | k 6 | 110 | | M 12 | 9,5 | 22,5 | | – | 14 × 9 × 90 | | | 14 | 5,5 | 48,8 |
| **48** | k 6 | 110 | (82) | M 12 | 9,5 | 22,5 | (26,5) | 3,08 | 14 × 9 × 90 | (70) | | 14 | 5,5 | 51,8 |
| **55** | m 6 | 110 | | M 12 | 9,5 | 22,5 | | – | 16 × 10 × 90 | | | 16 | 6 | 59,3 |
| **60** | m 6 | 140 | (105) | M 16 | 12,7 | 27,3 | (35,3) | 2,46 | 18 × 11 × 110 | (90) | | 18 | 7 | 64,4 |
| **70** | m 6 | 140 | (105) | M 16 | 12,7 | 27,3 | (35,3) | 2,55 | 20 × 12 × 125 | (90) | | 20 | 7,5 | 74,9 |
| **75** | m 6 | 140 | | M 16 | 12,7 | 27,3 | | – | 20 × 12 × 125 | | | 20 | 7,5 | 79,9 |
| **80** | – | 130 | | M 20 | 16 | 44 | | 2,23 | 22 × 14 × 110 | | | 22 | 9 | 85,4 |
| **90** | m 6 | 170 | (130) | M 20 | 16 | 34 | (44) | 1,99 | 25 × 14 × 140 | (110) | | 25 | 9 | 95,4 |
| **95** | m 6 | 170 | | M 20 | 16 | 34 | | – | 25 × 14 × 140 | | | 25 | 9 | 100,4 |
| **100** | – | 165 | | M 24 | 19 | 41 | | 1,79 | 28 × 16 × 140 | | | 28 | 10 | 106,4 |
| **110** | m 6 | 210 | (165) | M 24 | 19 | 41 | | 1,63 | 28 × 16 × 180 | (140) | | 28 | 10 | 116,4 |
| **125** | – | 200 [4] | | M 30 | 22 | 45 | | 1,71 | 32 × 18 × 180 | | | 32 | 11 | 132,4 |
| **140** | – | 200 | | M 30 | 22 | 45 | | 1,52 | 36 × 20 × 180 | | | 36 | 12 | 148,4 |
| **160** | – | 240 | | M 36 | 27 | 54 | | 1,33 | 40 × 22 × 220 | | | 40 | 13 | 169,4 |
| **180** | – | 240 | | M 36 | 27 | 54 | | 1,18 | 45 × 25 × 220 | | | 45 | 15 | 190,4 |

1) I valori tra parentesi sono relativi all'estremità d'albero corta.
2) Massimo disallineamento angolare delle linguette su alberi bisporgenti.
3) Tolleranza valida solo per estremità d'albero veloce. Per estremità d'albero lento ved. cap. 17(1) e (2).
4) Valore **non** unificato.

## Albero lento cavo

| Foro | Linguetta | | | | Cava | | |
|---|---|---|---|---|---|---|---|
| **D** Ø H7 | **b** × **h** × **l** b9 h11 | | | | **b** H9 mozzo N9 albero | **t** albero | **$t_1$** mozzo |
| **19** | 6 | × 6 | × 50 | | 6 | 3,5 | 21,8 |
| **24** | 8 | × 7 | × 63 | | 8 | 4 | 27,3 |
| **30** | 8 | × 7 | × 63 | | 8 | 4,5 [1] | 32,7 [1] |
| **32** | 10 | × 8 | × 70 | | 10 | 5 | 35,3 |
| **38** | 10 | × 8 | × 90 | | 10 | 5,5 [1] | 40,7 [1] |
| **40** | 12 | × 8 | × 90 | | 12 | 5 | 43,3 |
| **48** | 14 | × 9 | × 110 | | 14 | 5,5 | 51,8 |
| **60** | 18 | × 11 | × 140 | | 18 | 7 | 64,4 |
| **70** | 20 | × 12 | × 180 | | 20 | 8 [1] | 74,3 [1] |
| **80** | 22 | × 14 | × 200 | | 22 | 9 | 85,4 |
| **90** | 25 | × 14 | × 200 | | 25 | 9 | 95,4 |
| **100** | 28 | × 16 | × 250 | | 28 | 10 | 106,4 |
| **110** | 28 | × 16 | × 250 | | 28 | 10 | 116,4 |
| **125** | 32 | × 18 | × 320 | | 32 | 11 | 132,4 |
| **140** | 36 | × 20 | × 320 | | 36 | 12 | 148,4 |
| **160** | 40 | × 22 | × 400 | | 40 | 14 [1] | 168,3 [1] |
| **180** | 45 | × 25 | × 400 | | 45 | 15 | 190,4 |

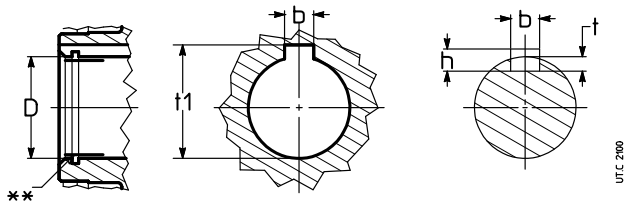


Riduttore — Albero macchina

* Lunghezza raccomandata.
** Ogni tipo di albero cavo (standard, differenziato, con unità di bloccaggio) ha un diametro **D** leggermente maggiorato all'imbocco per facilitare il montaggio del riduttore sul perno macchina: ciò, comunque, non pregiudica l'affidabilità del collegamento.
1) Valori **non** unificati.

## Gola di riferimento

Il riferimento per individuare il lato dell'albero lento cavo sul lato opposto al quale è preferibile applicare il carico radiale è costituito da una gola come indicato in figura. La posizione della gola di riferimento è indicata con il simbolo ● negli schemi «Esecuzione» dei cap. 8, 10, 12 e 14.

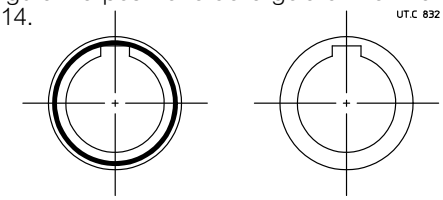


lato gola ● lato opposto gola

## Dimensione tappi

| Grandezza riduttore | 40, 50 | 63 ... 81 | 100 ... 140 | 160 ... 280 | 320 ... 360 |
|---|---|---|---|---|---|
| Dimensione fori filettati | G 1/4" | M16 × 1,5 | G 1/2" | G 3/4" | G 1" |
| Momento di serraggio Nm | 7 | 14 | 14 | 14 | 25 |

## Tappi di carico e livello

**2I, 3I, 4I (100, 125)**
forma costruttiva **V6**

**3I (125)**
forma costruttiva **V5**[1)]

**ICI (100 ... 200)**
forma costruttiva **B6**[1)]

**C3I (100 ... 125)**
forma costruttiva **B6**[1)]

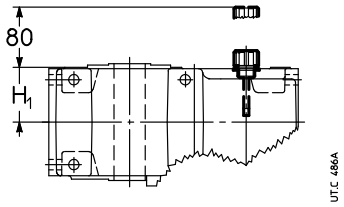


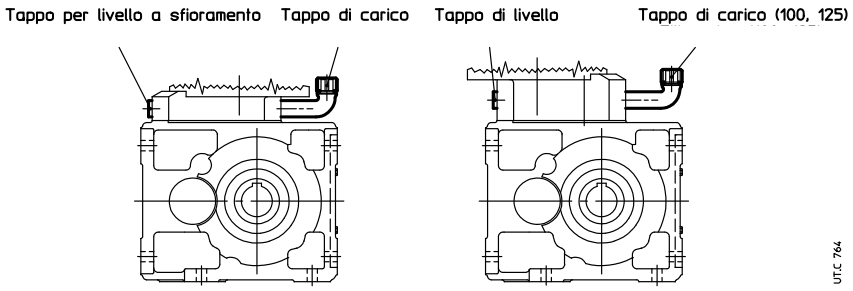


1) Per funzionamento a velocità elevata è previsto un serbatoio d'espansione.

## Serbatoio di espansione (grand. **100 ... 360**)

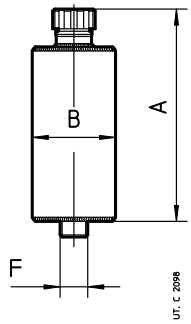


| Grand. riduttore | A | B | F | Tappo |
|---|---|---|---|---|
| **100 ... 140** | 131 | 46 | G1/2" | 1/2" |
| **160 ... 280** | 205 | 80 | G3/4" | 3/4" |
| **320 ... 360** | 230 | 102 | G1" | 1" |

## Ingombro cappellotto (grand. **63, 64, 125 e 140**)

Nei riduttori e motoriduttori indicati in tabella il cappellotto lato opposto albero veloce sporge, per effetto della predisposizione per antiretro, rispetto alla quota $H_1$ (ved. cap. 8, 10, 12 e 14) di 4 mm.

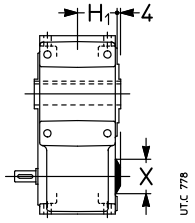


| Grand. riduttore | | X Ø |
|---|---|---|
| **63, 64** | **R 2I, 3I e MR 2I, 3I, 4I** | 47 |
| **125** | **R 2I, 3I e MR 2I, 3I, 4I** | 72 |
| **140** | **R 2I e MR 2I** | 72 |

## Fori filettati di fissaggio (grand. 125 ... 321)

I relativi fori passanti da realizzare sulla macchina azionata devono essere tutti di uguale diametro anche per le grandezze 140, 200 e 250 (Ø15, Ø21 e Ø25 rispettivamente) in quanto i 2 fori di diametro inferiore non si trovano esattamente alla posizione di 22° 30'.

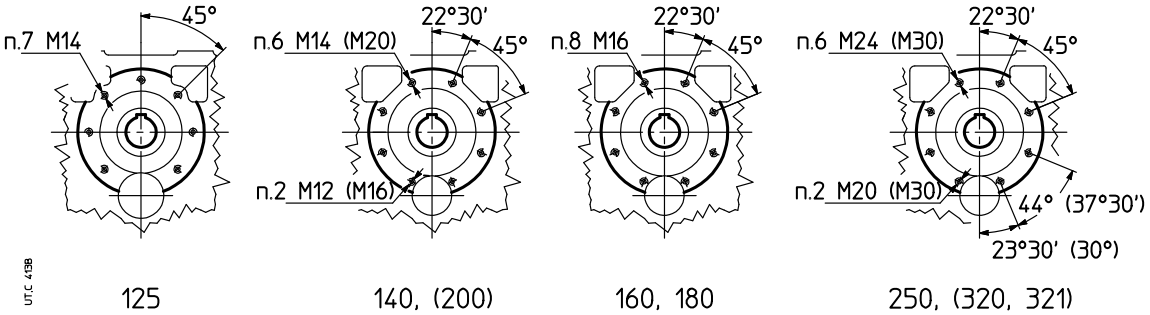


## Incavo di reazione (2I, 3I, 4I grand. 40 ... 125)

Le grandezze 2I, 3I, 4I 40 ... 125 hanno la carcassa provvista di un incavo con superfici laterali lavorate, collocato nella zona «veloce» sul lato opposto gola, atto all'alloggiamento delle molle e di una estremità del braccio di reazione per fissaggio pendolare (ved. cap. 17 «Sistemi di fissaggio pendolare»).

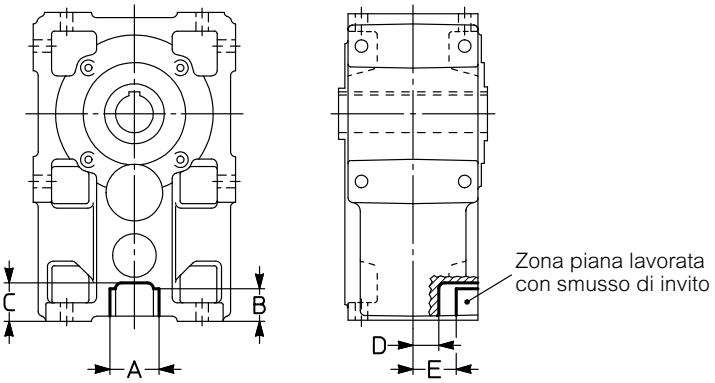


| Grand. riduttore | A H11 | B | C ≈ | D | E |
|---|---|---|---|---|---|
| **40** | 23 | 18,5 | 22 | 14 | 25 |
| **50** | 29,7 | 23,5 | 26 | 15,5 | 28 |
| **63, 64** | 32,5 | 25,5 | 31 | 22,5 | 36,5 |
| **80, 81** | 45,8 | 27 | 36 | 27 | 41 |
| **100** | 63 | 27 | 38,5 | 36 | 54,5 |
| **125** | 67 | 37 | 52 | 46 | 64 |

## Zona asse lento (grand. 140, 180, 225, 280, 360)

Nei riduttori ad assi paralleli serie normale l'eventuale puleggia, se montata a battuta come sempre consigliabile, può avere un diametro massimo pari a:

– **R I**, alla distanza di H1 + Q + 3 (cap. 8), 115 (gr. 140), 150 (gr. 180), 180 (gr. 225), 230 (gr. 280), 300 (gr. 360)
– **R 2I, R 3I**, alla distanza di H1 + Q + 3 (cap. 8), 315 (gr. 140), 400 (gr. 180), 500 (gr. 225), 630 (gr. 280), 800 (gr. 360).

L'utilizzo di pulegge di diametro superiore è consentito purché queste non sporgano dall'estremità d'albero e siano rispettati i valori massimi di carico radiale (ved. cap. 16); in caso di necessità, interpellarci.

Riduttori ad assi paralleli
(I 140, 180, 225, 280, 360)

Riduttori ad assi paralleli
(2I, 3I 140, 180, 225, 280, 360)

## Sensi di rotazione

La corrispondenza tra i sensi di rotazione dell'albero veloce (riduttore o motoriduttore) e albero lento è indicata ai cap. 8, 10, 12, 14 ed è funzione della esecuzione e del rotismo. Per l'interpretazione del significato delle frecce fare riferimento ai seguenti schemi esemplificativi.

### Riduttore ad assi paralleli R 2I UP2A

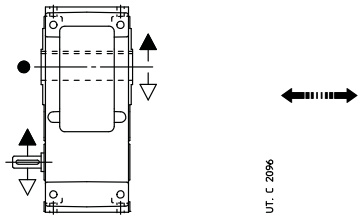


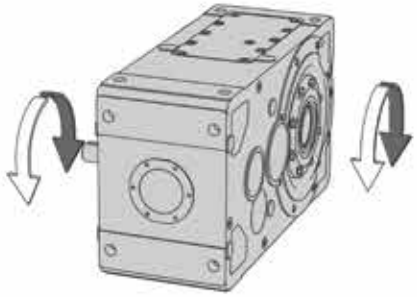

### Riduttore ad assi ortogonali R CI UO2D

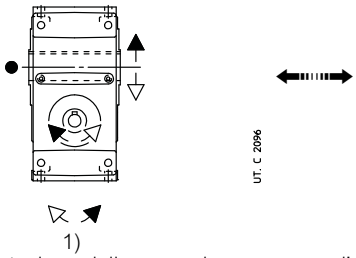


1) Senso di rotazione della seconda sporgenza d'albero veloce non in vista.

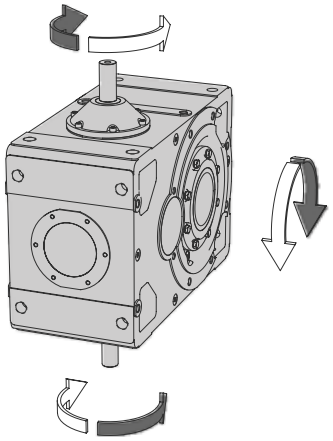

### Motoriduttore ad assi ortogonali MR C2I UO2A

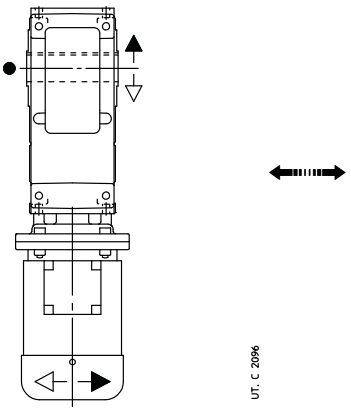


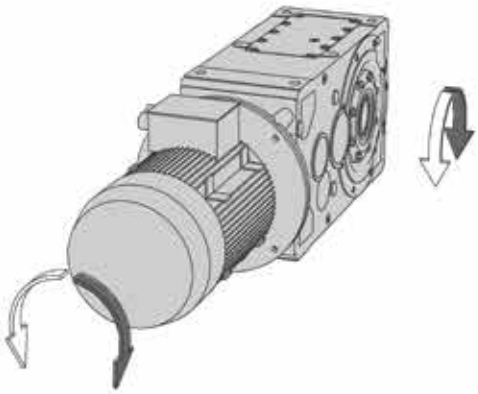

## Lubrificazione forzata cuscinetti e/o ingranaggi: schema circuito idraulico

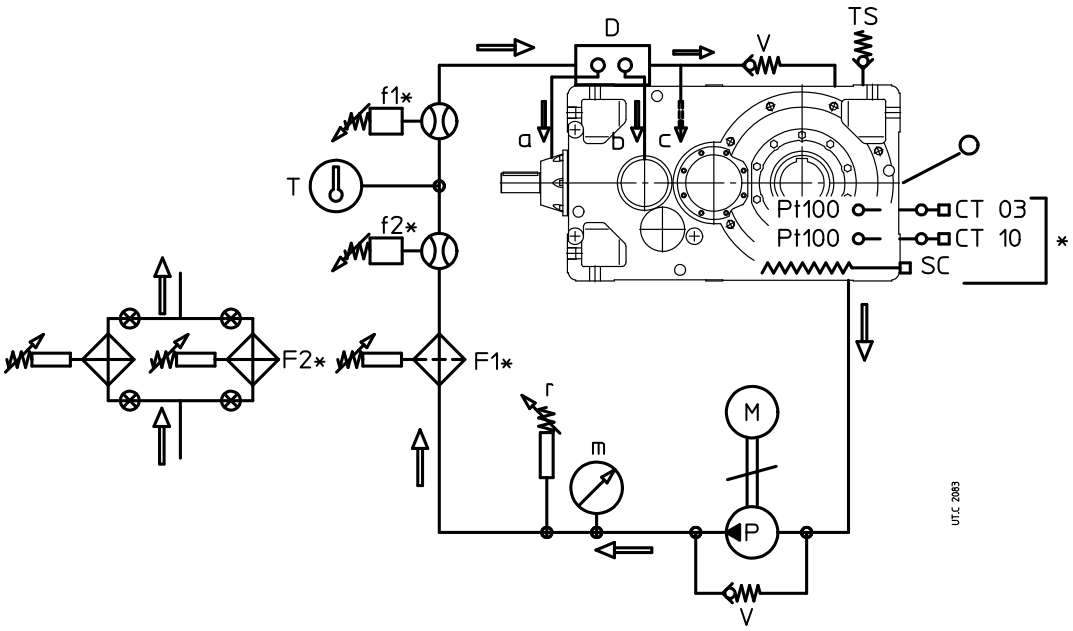


**Di serie**

| | |
|---|---|
| **a, b, c** | Condotti ingranaggio/cuscinetti |
| **m** | Manometro (0 ÷ 16 bar) |
| **M** | Motore pompa |
| **P** | Pompa |
| **T** | Termometro |
| **V** | Valvola di sicurezza |
| **r** | Pressostato di minima |
| **TS** | Tappo di carico |
| **D** | Distributore di portata |
| ◒ | Livello olio (indicativo) |

**A richiesta**

| | |
|---|---|
| **Pt 100*** | Sensore temperatura olio (fornito sfuso)* |
| **f1** | Flussostato elettrico: montaggio verticale |
| **f2** | Flussostato visivo |
| **F1** | Filtro |
| **F2** | Filtri in scambio |
| **CT03*, CT10*** | Dispositivo di segnalazione (fornito sfuso)* |
| **SC*** | Scaldiglia |

***** A richiesta ma necessario per avviamento del riduttore con $T_{ambiente}$ ( = $T_{olio}$) ⩽ 25 °C: preriscaldare l'olio con la scaldiglia.

NOTE:
I cuscinetti e/o gli ingranaggi da lubrificare forzatamente sono stabiliti da Rossi S.p.A. in funzione del riduttore e dell' applicazione.
CT03: tarare la soglia di intervento a 50 °C (per disalimentare la scaldiglia) e la soglia di ripristino a 30 °C.
CT10: tarare la soglia di intervento a 30 °C per avviare riduttore e motopompa; tarare la soglia di ripristino a 10 °C e la soglia di sicurezza a 90 °C.
Per l'avviamento del riduttore con $T_{ambiente}$ (= $T_{olio}$) < 0 °C vale la stessa logica, ma occorre adeguare la taratura dei dispositivi CT03 e CT10 in funzione della temperatura ambiente reale.

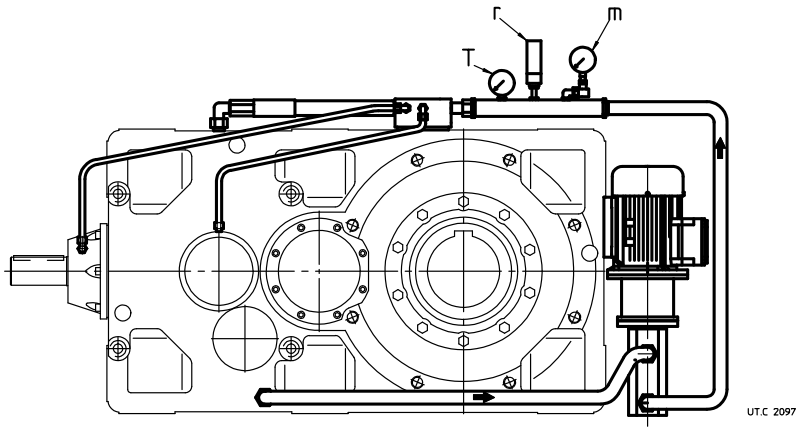


**Esempio schematico di lubrificazione forzata con motopompa**; la posizione esatta della motopompa dipende dalla grandezza del riduttore, dal rotismo, dalla forma costruttiva e dagli ingombri disponibili: per tale motivo, a richiesta, viene fornito un disegno della soluzione specifica; le tubazioni vengono realizzate normalmente con tubi flessibili in aspirazione e in mandata e con tubi rigidi tra il distributore di portata e i cuscinetti.

## Lubrificazione forzata cuscinetti e/o ingranaggi con unità autonoma di raffreddamento olio/aria o olio/acqua: schema idraulico

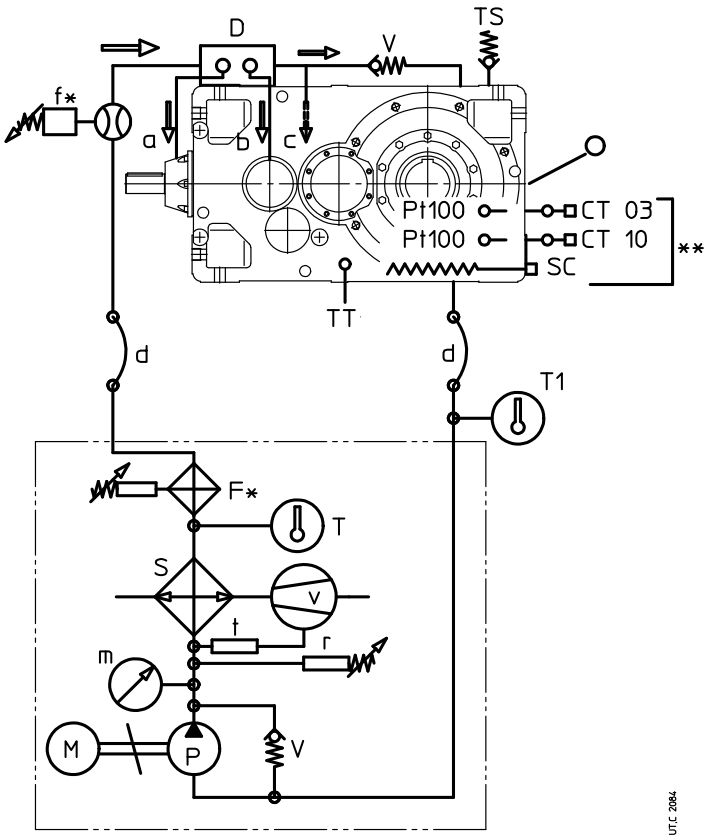


### Di serie

| | |
|---|---|
| **a, b, c** | Condotti ingranaggio/cuscinetti |
| **d** | Connessione flessibile (a cura del Cliente) |
| **m** | Manometro (0 ÷ 16 bar) |
| **M** | Motore pompa |
| **P** | Pompa |
| **S** | Scambiatore olio/aria o olio/acqua |
| **v** | Motoventilatore (UR O/A...) |
| **t** | Termostato ventilatore 0 ÷ 90°C (UR O/A...) |
| **T** | Termometro 0 ÷ 120°C |
| **V** | Valvola di sicurezza |
| **r** | Pressostato di minima |
| **TS** | Tappo di carico |
| **D** | Distributore di portata |
| ◒ | Livello olio (indicativo) |

### A richiesta

| | |
|---|---|
| **Pt 100*** | Sensore temperatura olio (fornito sfuso)* |
| **f** | Flussostato (fornito sfuso) |
| **F** | Filtro con segnalatore elettrico di intasamento (con UR O/A... fornito sfuso) |
| **CT03*** **CT10*** | Dispositivo di segnalazione (fornito sfuso)* |
| **T1** | Termometro 0 ÷ 120°C |
| **TT** | Termostato bimetallico |
| **SC*** | Scaldiglia |

* A richiesta ma necessario per avviamento del riduttore con $T_{ambiente}$ (= $T_{olio}$) < 25 °C: preriscaldare l'olio con la scaldiglia.

NOTE:
I cuscinetti e/o gli ingranaggi da lubrificare forzatamente sono stabiliti da Rossi S.p.A. in funzione del riduttore e dell' applicazione.
CT03: tarare la soglia di intervento a 50 °C (per disalimentare la scaldiglia) e la soglia di ripristino a 30 °C.
CT10: tarare la soglia di intervento a 30 °C per avviare riduttore e motopompa; tarare la soglia di ripristino a 10 °C e la soglia di sicurezza a 90 °C.
Per l'avviamento del riduttore con $T_{ambiente}$ (= $T_{olio}$) < 0 °C vale la stessa logica, ma occorre adeguare la taratura dei dispositivi CT03 e CT10 in funzione della temperatura ambiente reale.

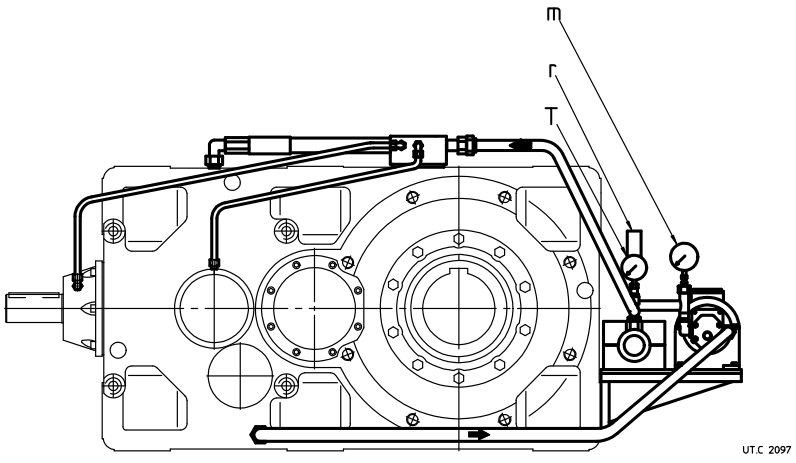


**Esempio schematico di lubrificazione forzata con unità di raffreddamento**: la posizione esatta dell'unità di raffreddamento dipende dalla grandezza del riduttore, dal rotismo, dalla forma costruttiva e dagli ingombri disponibili: per tale motivo, a richiesta, viene fornito un disegno della soluzione specifica; le tubazioni vengono realizzate normalmente con tubi flessibili in aspirazione e in mandata e con tubi rigidi tra il distributore di portata e i cuscinetti.

## Massimo momento flettente flange MR

In caso di montaggio motori di fornitura cliente occorre verificare sempre che il momento flettente statico $M_b$ generato dal peso del motore sulla controflangia di attacco del riduttore sia inferiore al valore ammissibile $M_{bmax}$ indicato in tabella:

$$M_b \leq M_{bmax}$$

dove:

$M_b = G \cdot (X + HF) / 1000$ [N m]

G [N] peso del motore; numericamente circa uguale alla massa del motore, espressa in kg, moltiplicata per 10.

X [mm] distanza del baricentro del motore dal piano flangia.

HF [mm] fornito in tabella in funzione della grandezza riduttore e del diametro flangia $P_1$.

Motori molto lunghi e snelli, anche se con momenti flettenti inferiore ai limiti prescritti, possono generare durante il funzionamento vibrazioni anomale. In questi casi è opportuno prevedere una adeguata sopportazione ausiliaria del motore (ved. documentazione specifica del motore).

Nelle applicazioni dinamiche in cui il motoriduttore è soggetto a traslazioni, rotazioni od oscillazioni possono generarsi delle sollecitazioni superiori a quelle ammissibili (es.: fissaggi pendolari): interpellarci per l'esame del caso specifico.

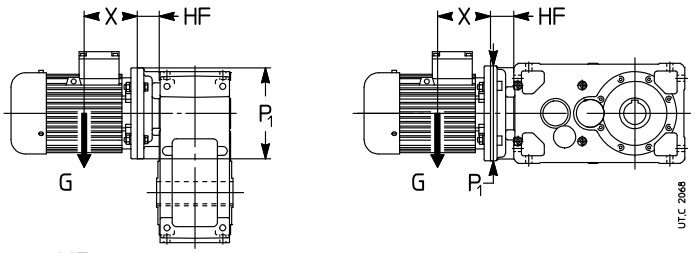


Momento flettente $M_{bmax}$ e quota HF

| Grand. | $P_1$ Ø | 2I, 3I HF mm | 2I, 3I $M_{bmax}$ N m | 4I HF mm | 4I $M_{bmax}$ N m | CI HF mm | CI $M_{bmax}$ N m | ICI HF mm | ICI $M_{bmax}$ N m | C3I HF mm | C3I $M_{bmax}$ N m | C2I HF[1] mm | | C2I $M_{bmax}$ N m |
|---|---|---|---|---|---|---|---|---|---|---|---|---|---|---|
| **40** | 140 | 28 | **28** | – | **–** | 31 | **63** | 31 | **63** | – | **–** | – | – | **–** |
| | 160 | – | **–** | – | **–** | 31 | **63** | 31 | **63** | – | **–** | – | – | **–** |
| **50** | 140 | 28 | **56** | – | **–** | 31 | **63** | 31 | **63** | 50 | **63** | – | – | **–** |
| | 160 | 30 | **56** | – | **–** | 31 | **63** | 31 | **63** | 50 | **63** | – | – | **–** |
| | 200 | – | **–** | – | **–** | 31 | **63** | 31 | **63** | – | **–** | – | – | **–** |
| **63, 64** | 140 | 31 | **63** | 51 | **63** | – | **–** | – | **–** | – | **–** | – | – | – |
| | 160 | 31 | **63** | 51 | **63** | 38 | **112** | 38 | **112** | 65 | **112** | – | – | **–** |
| | 200 | 31 | **112** | – | **–** | 38 | **112** | 38 | **112** | 65 | **112** | – | – | **–** |
| **80, 81** | 160 | 38 | **112** | 66 | **112** | – | **–** | 38 | **112** | 65 | **112** | – | – | **–** |
| | 200 | 38 | **200** | 66 | **112** | 38 | **200** | 38 | **112** | 65 | **112** | – | – | **–** |
| | 250 | 38 | **200** | – | **–** | 50 | **200** | – | **–** | – | **–** | – | – | **–** |
| **100** | 200 | 45 | **280** | 79 | **280** | 45 | **280** | 45 | **280** | 78 | **280** | – | – | **–** |
| | 250 | 45 | **280**[2] | – | **–** | 45 | **450** | 45 | **280** | – | **–** | – | – | **–** |
| | 300 | 65 | **450** | – | **–** | 65 | **450** | – | **–** | – | **–** | – | – | **–** |
| **125** | 200 | 55 | **500** | 100 | **500** | – | **–** | 55 | **500** | 99 | **500** | – | – | **–** |
| | 250 | 55 | **500** | 100 | **500** | – | **–** | 55 | **500** | 99 | **500** | – | – | **–** |
| | 300 | 61 | **1 400** | – | **–** | 70 | **560** | 56 | **900** | – | **–** | – | – | **–** |
| | 350 | 75 | **1 400** | – | **–** | 100 | **900** | – | **–** | – | **–** | – | – | **–** |
| **140** | 200 | – | **–** | – | **–** | – | **–** | 55 | **500** | – | **–** | – | – | **–** |
| | 250 | 30 | **560** | – | **–** | – | **–** | 55 | **500** | – | **–** | 45 | (30) | **560** |
| | 300 | 55 | **560** | – | **–** | 70 | **560** | 56 | **900** | – | **–** | 70 | (55) | **900**[3] |
| | 350 | 75 | **900** | – | **–** | 100 | **900** | – | **–** | – | **–** | – | – | **–** |
| **160, 180** | 250 | 50 | **1 250** | – | **–** | – | **–** | 67 | **710** | – | **–** | 55 | (25) | **180** |
| | 300 | 50 | **1 250** | – | **–** | – | **–** | 67 | **710** | – | **–** | 70 | (50) | **1 250** |
| | 350 | 75 | **1 250** | – | **–** | 102 | **1 250** | 80 | **1 120** | – | **–** | 100 | (75) | **1 250** |
| | 400 | 65 | **1 250** | – | **–** | 102 | **1 250** | – | **–** | – | **–** | – | – | **–** |
| | 450 | 95 | **2 000** | – | **–** | 132 | **2 000** | – | **–** | – | **–** | – | – | **–** |
| **200, 225** | 300 | 67 | **2 500** | – | **–** | – | **–** | 80 | **1 800** | – | **–** | 72 | (27) | **630** |
| | 350 | 67 | **2 500** | – | **–** | 100 | **2 500** | 80 | **1 800** | – | **–** | 102 | (67) | **2 500** |
| | 400 | 67 | **2 500** | – | **–** | 100 | **2 500** | 80 | **1 800** | – | **–** | 102 | (67) | **2 500** |
| | 450 | 97 | **2 500** | – | **–** | 130 | **2 500** | 90 | **1 800** | – | **–** | 132 | (97) | **2 500** |
| | 550 | 97 | **4 000** | – | **–** | 130 | **4 000** | – | **–** | – | **–** | – | – | **–** |
| **250, 280** | 350 | 65 | **4 500** | – | **–** | – | **–** | – | **–** | – | **–** | 100 | (45) | **1 400** |
| | 400 | 65 | **4 500** | – | **–** | – | **–** | – | **–** | – | **–** | 100 | (45) | **4 500** |
| | 450 | 95 | **4 500** | – | **–** | 130 | **4 500** | – | **–** | – | **–** | 130 | (75) | **4 500** |
| | 550 | 95 | **4 500** | – | **–** | 130 | **4 500** | – | **–** | – | **–** | 130 | (75) | **4 500** |
| | 660 | 115 | **4 750** | – | **–** | 160 | **4 750** | – | **–** | – | **–** | – | – | **–** |
| **320 … 360** | 400 | 85 | **9 000** | – | **–** | – | **–** | – | **–** | – | **–** | 100 | (25) | **1 600** |
| | 450 | 85 | **9 000** | – | **–** | – | **–** | – | **–** | – | **–** | 130 | (55) | **2 800** |
| | 550 | 95 | **9 000** | – | **–** | – | **–** | – | **–** | – | **–** | 130 | (65) | **9 000** |
| | 660 | 115 | **9 000** | – | **–** | – | **–** | – | **–** | – | **–** | 160 | (85) | **9 000** |

1) I valori tra parentesi sono validi per le esecuzioni UO2V, UO2Vsin, UO2R, UO2Rsin.
2) 450 N m per MR 2I.
3) 560 Nm per esecuzioni UO2V, UO2Vsin, UO2R, UO2Rsin.

# 7 – Tabelle di selezione riduttori ad assi paralleli

# Tabelle di selezione riduttori paralleli

| $n_{N2} \cdot L_h$ min$^{-1}$ · h | $i_N$ | $P_{N2}$ kW<br>$M_{N2}$ N m<br>... / *i* | | | | | | | | | | | | | | | | | $i_N$ | $n_1$ min$^{-1}$ | $n_{N2}$ |
|---|---|---|---|---|---|---|---|---|---|---|---|---|---|---|---|---|---|---|---|---|---|
| | | 50 | 63 | 64 | 80 | 81 | 100 | 125 | 140 | 160 | 180 | 200 | 225 | 250 | 280 | 320 | 321 | 360 | | | |
| 90 000 000 | 2 | – | – | – | – | – | – | 1 140<br>I/2 | – | 2 180<br>I/1,95 | – | 4 080<br>I/2,05 | – | 7 040<br>I/2 | – | 12 210<br>I/1,95 | 15 260<br>I/1,95 | – | | | |
| 80 000 000 | 2,24 | – | – | – | – | – | – | 1 170<br>I/2,28 | 1 540<br>I/2,3 | 2 240<br>I/2,21 | 3 050<br>I/2,24 | 4 180<br>I/2,2 | 5 700<br>I/2,27 | 7 400<br>I/2,33 | 10 120<br>I/2,3 | 12 810<br>I/2,26 | 16 020<br>I/2,26 | 17 860<br>I/2,29 | | | |
| | 2 | – | – | – | – | – | – | 1 180<br>I/2 | – | 2 260<br>I/1,95 | – | 4 220<br>I/2,05 | – | 7 290<br>I/2 | – | 12 630<br>I/1,95 | 15 780<br>I/1,95 | – | | | |
| 71 000 000 | 2,5 | – | 175<br>I/2,53 | – | 330<br>I/2,44 | – | 650<br>I/2,55 | 1 220<br>I/2,53 | 1 610<br>I/2,53 | 2 350<br>I/2,44 | 3 250<br>I/2,5 | 4 370<br>I/2,55 | 5 820<br>I/2,43 | 7 580<br>I/2,53 | 10 570<br>I/2,53 | 13 120<br>I/2,44 | 16 390<br>I/2,44 | 18 610<br>I/2,5 | | | |
| | 2,24 | – | – | – | – | – | – | 1 210<br>I/2,28 | 1 590<br>I/2,3 | 2 320<br>I/2,21 | 3 160<br>I/2,24 | 4 320<br>I/2,2 | 5 900<br>I/2,27 | 7 660<br>I/2,33 | 10 470<br>I/2,3 | 13 260<br>I/2,26 | 16 570<br>I/2,26 | 18 480<br>I/2,29 | | | |
| | 2 | – | – | – | – | – | – | 1 220<br>I/2 | – | 2 330<br>I/1,95 | – | 4 370<br>I/2,05 | – | 7 530<br>I/2 | – | 13 050<br>I/1,95 | 16 310<br>I/1,95 | – | | | |
| 63 000 000 | 2,8 | – | – | – | – | – | – | 1 250<br>I/2,75 | 1 610<br>I/2,82 | 2 400<br>I/2,81 | 3 310<br>I/2,83 | 4 570<br>I/2,82 | 5 830<br>I/2,83 | 8 350<br>I/2,81 | 10 580<br>I/2,82 | 13 420<br>I/2,81 | 16 780<br>I/2,81 | 19 000<br>I/2,83 | | | |
| | 2,5 | – | 180<br>I/2,53 | – | 345<br>I/2,44 | – | 670<br>I/2,55 | 1 270<br>I/2,53 | 1 660<br>I/2,53 | 2 430<br>I/2,44 | 3 360<br>I/2,5 | 4 530<br>I/2,55 | 6 020<br>I/2,43 | 7 840<br>I/2,53 | 10 930<br>I/2,53 | 13 570<br>I/2,44 | 16 960<br>I/2,44 | 19 260<br>I/2,5 | | | |
| | 2,24 | – | – | – | – | – | – | 1 250<br>I/2,28 | 1 650<br>I/2,3 | 2 390<br>I/2,21 | 3 260<br>I/2,24 | 4 470<br>I/2,2 | 6 100<br>I/2,27 | 7 910<br>I/2,33 | 10 820<br>I/2,3 | 13 700<br>I/2,26 | 17 120<br>I/2,26 | 19 100<br>I/2,29 | | | |
| | 2 | – | – | – | – | – | – | 1 260<br>I/2 | – | 2 410<br>I/1,95 | – | 4 520<br>I/2,05 | – | 7 790<br>I/2 | – | 13 500<br>I/1,95 | 16 880<br>I/1,95 | – | | | |
| 56 000 000 | 3,15 | – | 190<br>I/3,28 | – | 355<br>I/3,13 | – | 690<br>I/3,27 | 1 310<br>I/3,28 | 1 680<br>I/3,13 | 2 510<br>I/3,13 | 3 380<br>I/3,25 | 4 660<br>I/3,27 | 6 170<br>I/3,18 | 8 120<br>I/3,28 | 11 830<br>I/3,19 | 14 020<br>I/3,13 | 17 530<br>I/3,13 | 19 390<br>I/3,25 | | | |
| | 2,8 | – | – | – | – | – | – | 1 300<br>I/2,75 | 1 660<br>I/2,82 | 2 480<br>I/2,81 | 3 430<br>I/2,83 | 4 720<br>I/2,82 | 6 030<br>I/2,83 | 8 640<br>I/2,81 | 10 940<br>I/2,82 | 13 890<br>I/2,81 | 17 360<br>I/2,81 | 19 660<br>I/2,83 | | | |
| | 2,5 | – | 190<br>I/2,53 | – | 355<br>I/2,44 | – | 695<br>I/2,55 | 1 310<br>I/2,53 | 1 720<br>I/2,53 | 2 510<br>I/2,44 | 3 470<br>I/2,5 | 4 680<br>I/2,55 | 6 220<br>I/2,43 | 8 100<br>I/2,53 | 11 300<br>I/2,53 | 14 020<br>I/2,44 | 17 530<br>I/2,44 | 19 900<br>I/2,5 | | | |
| | 2,24 | – | – | – | – | – | – | 1 290<br>I/2,28 | 1 700<br>I/2,3 | 2 480<br>I/2,21 | 3 380<br>I/2,24 | 4 620<br>I/2,2 | 6 310<br>I/2,27 | 8 190<br>I/2,33 | 11 200<br>I/2,3 | 14 170<br>I/2,26 | 17 720<br>I/2,26 | 19 760<br>I/2,29 | | | |
| | 2 | – | – | – | – | – | – | 1 300<br>I/2 | – | 2 490<br>I/1,95 | – | 4 660<br>I/2,05 | – | 8 040<br>I/2 | – | 13 940<br>I/1,95 | 17 420<br>I/1,95 | – | | | |
| 50 000 000 | 3,55 | – | – | – | – | – | – | 1 340<br>I/3,62 | 1 710<br>I/3,64 | 2 420<br>I/3,62 | 3 510<br>I/3,6 | 4 760<br>I/3,57 | 6 290<br>I/3,67 | 8 730<br>I/3,62 | 11 250<br>I/3,64 | 14 620<br>I/3,5 | 18 280<br>I/3,5 | 20 140<br>I/3,6 | | | |
| | 3,15 | – | 195<br>I/3,28 | – | 365<br>I/3,13 | – | 715<br>I/3,27 | 1 360<br>I/3,28 | 1 740<br>I/3,13 | 2 590<br>I/3,13 | 3 500<br>I/3,25 | 4 830<br>I/3,27 | 6 380<br>I/3,18 | 8 400<br>I/3,28 | 12 240<br>I/3,19 | 14 510<br>I/3,13 | 18 140<br>I/3,13 | 20 060<br>I/3,25 | | | |
| | 2,8 | – | – | – | – | – | – | 1 340<br>I/2,75 | 1 720<br>I/2,82 | 2 570<br>I/2,81 | 3 540<br>I/2,83 | 4 880<br>I/2,82 | 6 230<br>I/2,83 | 8 930<br>I/2,81 | 11 310<br>I/2,82 | 14 350<br>I/2,81 | 17 940<br>I/2,81 | 20 320<br>I/2,83 | | | |

Per $n_1$ minori di 560 min$^{-1}$ vedere pagina. 107.

| $n_{N2} \cdot L_h$ min$^{-1}$ · h | $i_N$ | $P_{N2}$ kW / $M_{N2}$ N m / ... / **/ i** | | | | | | | | | | | | | | | | | $i_N$ | $n_1$ min$^{-1}$ | $n_{N2}$ |
|---|---|---|---|---|---|---|---|---|---|---|---|---|---|---|---|---|---|---|---|---|---|
| | | **50** | **63** | **64** | **80** | **81** | **100** | **125** | **140** | **160** | **180** | **200** | **225** | **250** | **280** | **320** | **321** | **360** | | | |
| **50 000 000** | 2,5 | – | 195 **I/2,53** | – | 365 **I/2,44** | – | 720 **I/2,55** | 1 350 **I/2,53** | 1 780 **I/2,53** | 2 590 **I/2,44** | 3 590 **I/2,5** | 4 840 **I/2,55** | 6 440 **I/2,43** | 8 380 **I/2,53** | 11 690 **I/2,53** | 14 510 **I/2,44** | 18 140 **I/2,44** | 20 590 **I/2,5** | | | |
| | 2,24 | – | – | – | – | – | – | 1 330 **I/2,28** | 1 760 **I/2,3** | 2 550 **I/2,21** | 3 480 **I/2,24** | 4 770 **I/2,2** | 6 510 **I/2,27** | 8 450 **I/2,33** | 11 560 **I/2,3** | 14 630 **I/2,26** | 18 290 **I/2,26** | 20 390 **I/2,29** | | | |
| | 2 | – | – | – | – | – | – | 1 350 **I/2** | – | 2 580 **I/1,95** | – | 4 830 **I/2,05** | – | 8 330 **I/2** | – | 14 440 **I/1,95** | 18 050 **I/1,95** | – | | | |
| **45 000 000** | 4 | – | 185 **I/4** | – | 375 **I/4,16** | – | 560 **I/3,92** | 1 140 **I/4** | 1 780 **I/4,08** | 2 690 **I/4,13** | 3 390 **I/4,15** | 4 990 **I/4,13** | 6 520 **I/4,07** | 8 450 **I/4** | 12 300 **I/4,08** | 15 710 **I/4,07** | 19 640 **I/4,07** | 20 890 **I/4** | | | |
| | 3,55 | – | – | – | – | – | – | 1 390 **I/3,62** | 1 770 **I/3,64** | 2 500 **I/3,62** | 3 630 **I/3,6** | 4 930 **I/3,57** | 6 510 **I/3,67** | 9 030 **I/3,62** | 11 640 **I/3,64** | 15 130 **I/3,5** | 18 910 **I/3,5** | 20 840 **I/3,6** | | | |
| | 3,15 | – | 200 **I/3,28** | – | 380 **I/3,13** | – | 740 **I/3,27** | 1 400 **I/3,28** | 1 790 **I/3,13** | 2 680 **I/3,13** | 3 620 **I/3,25** | 4 990 **I/3,27** | 6 600 **I/3,18** | 8 680 **I/3,28** | 12 650 **I/3,19** | 14 990 **I/3,13** | 18 740 **I/3,13** | 20 730 **I/3,25** | | | |
| | 2,8 | – | – | – | – | – | – | 1 390 **I/2,75** | 1 780 **I/2,82** | 2 660 **I/2,81** | 3 670 **I/2,83** | 5 050 **I/2,82** | 6 440 **I/2,83** | 9 240 **I/2,81** | 11 700 **I/2,82** | 14 850 **I/2,81** | 18 560 **I/2,81** | 21 020 **I/2,83** | | | |
| | 2,5 | – | 200 **I/2,53** | – | 380 **I/2,44** | – | 740 **I/2,55** | 1 400 **I/2,53** | 1 840 **I/2,53** | 2 680 **I/2,44** | 3 710 **I/2,5** | 4 990 **I/2,55** | 6 640 **I/2,43** | 8 650 **I/2,53** | 12 070 **I/2,53** | 14 970 **I/2,44** | 18 720 **I/2,44** | 21 250 **I/2,5** | | | |
| | 2,24 | – | – | – | – | – | – | 1 380 **I/2,28** | 1 820 **I/2,3** | 2 650 **I/2,21** | 3 610 **I/2,24** | 4 940 **I/2,2** | 6 740 **I/2,27** | 8 750 **I/2,33** | 11 970 **I/2,3** | 15 150 **I/2,26** | 18 940 **I/2,26** | 21 130 **I/2,29** | | | |
| | 2 | – | – | – | – | – | – | 1 390 **I/2** | – | 2 680 **I/1,95** | – | 5 010 **I/2,05** | – | 8 630 **I/2** | – | 14 960 **I/1,95** | 18 700 **I/1,95** | – | | | |
| **40 000 000** | 4,5 | – | – | – | – | – | – | 1 160 **I/4,45** | 1 750 **I/4,5** | 2 730 **I/4,5** | 3 550 **I/4,67** | 5 080 **I/4,5** | 6 500 **I/4,67** | 9 330 **I/4,47** | 11 370 **I/4,5** | 16 180 **I/4,5** | 20 220 **I/4,5** | 22 220 **I/4,6** | | | |
| | 4 | – | 190 **I/4** | – | 390 **I/4,16** | – | 580 **I/3,92** | 1 180 **I/4** | 1 840 **I/4,08** | 2 780 **I/4,13** | 3 500 **I/4,15** | 5 170 **I/4,13** | 6 750 **I/4,07** | 8 740 **I/4** | 12 720 **I/4,08** | 16 260 **I/4,07** | 20 320 **I/4,07** | 21 610 **I/4** | | | |
| | 3,55 | – | – | – | – | – | – | 1 430 **I/3,62** | 1 830 **I/3,64** | 2 590 **I/3,62** | 3 760 **I/3,6** | 5 090 **I/3,57** | 6 730 **I/3,67** | 9 330 **I/3,62** | 12 030 **I/3,64** | 15 640 **I/3,5** | 19 550 **I/3,5** | 21 530 **I/3,6** | | | |
| | 3,15 | – | 210 **I/3,28** | – | 390 **I/3,13** | – | 765 **I/3,27** | 1 450 **I/3,28** | 1 860 **I/3,13** | 2 770 **I/3,13** | 3 740 **I/3,25** | 5 160 **I/3,27** | 6 830 **I/3,18** | 8 980 **I/3,28** | 13 080 **I/3,19** | 15 510 **I/3,13** | 19 390 **I/3,13** | 21 450 **I/3,25** | | | |
| | 2,8 | – | – | – | – | – | – | 1 430 **I/2,75** | 1 840 **I/2,82** | 2 740 **I/2,81** | 3 780 **I/2,83** | 5 210 **I/2,82** | 6 650 **I/2,83** | 9 530 **I/2,81** | 12 070 **I/2,82** | 15 330 **I/2,81** | 19 160 **I/2,81** | 21 700 **I/2,83** | | | |
| | 2,5 | – | 210 **I/2,53** | – | 390 **I/2,44** | – | 770 **I/2,55** | 1 450 **I/2,53** | 1 900 **I/2,53** | 2 770 **I/2,44** | 3 840 **I/2,5** | 5 170 **I/2,55** | 6 880 **I/2,43** | 8 960 **I/2,53** | 12 500 **I/2,53** | 15 510 **I/2,44** | 19 390 **I/2,44** | 22 020 **I/2,5** | | | |
| | 2,24 | – | – | – | – | – | – | 1 430 **I/2,28** | 1 890 **I/2,3** | 2 740 **I/2,21** | 3 740 **I/2,24** | 5 120 **I/2,2** | 6 990 **I/2,27** | 9 070 **I/2,33** | 12 410 **I/2,3** | 15 710 **I/2,26** | 19 630 **I/2,26** | 21 900 **I/2,29** | | | |
| | 2 | – | – | – | – | – | – | 1 450 **I/2** | – | 2 770 **I/1,95** | – | 5 190 **I/2,05** | – | 8 950 **I/2** | – | 15 510 **I/1,95** | 19 390 **I/1,95** | – | | | |


Per $n_1$ minori di 560 min$^{-1}$ vedere pagina. 107.

# Tabelle di selezione riduttori paralleli

| $n_{N2} \cdot L_h$ min$^{-1}$ · h | $i_N$ | $P_{N2}$ kW / $M_{N2}$ N m / ... / $f_i$ | | | | | | | | | | | | | | | | | $i_N$ | $n_1$ min$^{-1}$ | $n_{N2}$ |
|---|---|---|---|---|---|---|---|---|---|---|---|---|---|---|---|---|---|---|---|---|---|
| | | 50 | 63 | 64 | 80 | 81 | 100 | 125 | 140 | 160 | 180 | 200 | 225 | 250 | 280 | 320 | 321 | 360 | | | |
| 35 500 000 | 5 | – | 190 I/5 | – | 390 I/5,2 | – | 585 I/4,82 | 1 190 I/5 | 1 790 I/5 | 2 770 I/4,92 | 3 440 I/5,07 | 5 160 I/4,92 | 6 600 I/5,07 | 8 340 I/5,08 | 13 050 I/5 | 16 490 I/4,92 | 20 610 I/4,92 | 22 790 I/5,07 | | | |
| | 4,5 | – | – | – | – | – | – | 1 200 I/4,45 | 1 810 I/4,5 | 2 820 I/4,5 | 3 670 I/4,67 | 5 250 I/4,5 | 6 730 I/4,67 | 9 650 I/4,47 | 11 770 I/4,5 | 16 740 I/4,5 | 20 920 I/4,5 | 22 980 I/4,6 | | | |
| | 4 | – | 195 I/4 | – | 405 I/4,16 | – | 600 I/3,92 | 1 220 I/4 | 1 900 I/4,08 | 2 870 I/4,13 | 3 620 I/4,15 | 5 340 I/4,13 | 6 970 I/4,07 | 9 030 I/4 | 13 150 I/4,08 | 16 800 I/4,07 | 21 000 I/4,07 | 22 340 I/4 | | | |
| | 3,55 | – | – | – | – | – | – | 1 480 I/3,62 | 1 890 I/3,64 | 2 680 I/3,62 | 3 890 I/3,6 | 5 270 I/3,57 | 6 960 I/3,67 | 9 650 I/3,62 | 12 440 I/3,64 | 16 180 I/3,5 | 20 220 I/3,5 | 22 280 I/3,6 | | | |
| | 3,15 | – | 215 I/3,28 | – | 405 I/3,13 | – | 790 I/3,27 | 1 500 I/3,28 | 1 910 I/3,13 | 2 860 I/3,13 | 3 860 I/3,25 | 5 330 I/3,27 | 7 050 I/3,18 | 9 270 I/3,28 | 13 500 I/3,19 | 16 010 I/3,13 | 20 010 I/3,13 | 22 140 I/3,25 | | | |
| | 2,8 | – | – | – | – | – | – | 1 480 I/2,75 | 1 900 I/2,82 | 2 840 I/2,81 | 3 920 I/2,83 | 5 400 I/2,82 | 6 890 I/2,83 | 9 870 I/2,81 | 12 510 I/2,82 | 15 880 I/2,81 | 19 850 I/2,81 | 22 480 I/2,83 | | | |
| | 2,5 | – | 215 I/2,53 | – | 405 I/2,44 | – | 795 I/2,55 | 1 500 I/2,53 | 1 970 I/2,53 | 2 870 I/2,44 | 3 980 I/2,5 | 5 360 I/2,55 | 7 130 I/2,43 | 9 290 I/2,53 | 12 950 I/2,53 | 16 080 I/2,44 | 20 100 I/2,44 | 22 820 I/2,5 | | | |
| | 2,24 | – | – | – | – | – | – | 1 480 I/2,28 | 1 960 I/2,3 | 2 840 I/2,21 | 3 880 I/2,24 | 5 310 I/2,2 | 7 240 I/2,27 | 9 400 I/2,33 | 12 860 I/2,3 | 16 280 I/2,26 | 20 350 I/2,26 | 22 700 I/2,29 | | | |
| | 2 | – | – | – | – | – | – | 1 500 I/2 | – | 2 870 I/1,95 | – | 5 370 I/2,05 | – | 9 270 I/2 | – | 16 070 I/1,95 | 20 080 I/1,95 | – | | | |
| 31 500 000 | 5 | – | 195 I/5 | – | 405 I/5,2 | – | 605 I/4,82 | 1 230 I/5 | 1 850 I/5 | 2 870 I/4,92 | 3 560 I/5,07 | 5 340 I/4,92 | 6 830 I/5,07 | 8 630 I/5,08 | 13 500 I/5 | 17 060 I/4,92 | 21 320 I/4,92 | 23 580 I/5,07 | | | |
| | 4,5 | – | – | – | – | – | – | 1 240 I/4,45 | 1 880 I/4,5 | 2 920 I/4,5 | 3 800 I/4,67 | 5 430 I/4,5 | 6 950 I/4,67 | 9 970 I/4,47 | 12 160 I/4,5 | 17 300 I/4,5 | 21 620 I/4,5 | 23 750 I/4,6 | | | |
| | 4 | – | 200 I/4 | – | 415 I/4,16 | – | 620 I/3,92 | 1 260 I/4 | 1 970 I/4,08 | 2 970 I/4,13 | 3 750 I/4,15 | 5 530 I/4,13 | 7 210 I/4,07 | 9 340 I/4 | 13 610 I/4,08 | 17 380 I/4,07 | 21 730 I/4,07 | 23 110 I/4 | | | |
| | 3,55 | – | – | – | – | – | – | 1 530 I/3,62 | 1 950 I/3,64 | 2 760 I/3,62 | 4 010 I/3,6 | 5 440 I/3,57 | 7 180 I/3,67 | 9 960 I/3,62 | 12 840 I/3,64 | 16 700 I/3,5 | 20 870 I/3,5 | 22 990 I/3,6 | | | |
| | 3,15 | – | 225 I/3,28 | – | 420 I/3,13 | – | 820 I/3,27 | 1 550 I/3,28 | 1 980 I/3,13 | 2 970 I/3,13 | 4 000 I/3,25 | 5 520 I/3,27 | 7 300 I/3,18 | 9 600 I/3,28 | 13 990 I/3,19 | 16 590 I/3,13 | 20 730 I/3,13 | 22 930 I/3,25 | | | |
| | 2,8 | – | – | – | – | – | – | 1 540 I/2,75 | 1 970 I/2,82 | 2 940 I/2,81 | 4 060 I/2,83 | 5 600 I/2,82 | 7 140 I/2,83 | 10 230 I/2,81 | 12 960 I/2,82 | 16 460 I/2,81 | 20 570 I/2,81 | 23 300 I/2,83 | | | |
| | 2,5 | – | 225 I/2,53 | – | 420 I/2,44 | – | 825 I/2,55 | 1 560 I/2,53 | 2 040 I/2,53 | 2 980 I/2,44 | 4 130 I/2,5 | 5 560 I/2,55 | 7 390 I/2,43 | 9 630 I/2,53 | 13 430 I/2,53 | 16 670 I/2,44 | 20 830 I/2,44 | 23 650 I/2,5 | | | |
| | 2,24 | – | – | – | – | – | – | 1 540 I/2,28 | 2 030 I/2,3 | 2 950 I/2,21 | 4 020 I/2,24 | 5 500 I/2,2 | 7 500 I/2,27 | 9 740 I/2,33 | 13 330 I/2,3 | 16 870 I/2,26 | 21 080 I/2,26 | 23 510 I/2,29 | | | |
| | 2 | – | – | – | – | – | – | 1 550 I/2 | – | 2 970 I/1,95 | – | 5 560 I/2,05 | – | 9 590 I/2 | – | 16 620 I/1,95 | 20 780 I/1,95 | – | | | |

Per $n_1$ minori di 560 min$^{-1}$ vedere pagina. 107.

# Tabelle di selezione riduttori paralleli

| $n_{N2} \cdot L_h$ min$^{-1}$ · h | $i_N$ | $P_{N2}$ kW / $M_{N2}$ N m / ... / **/ i** | | | | | | | | | | | | | | | | | $i_N$ | $n_1$ min$^{-1}$ | $n_{N2}$ |
|---|---|---|---|---|---|---|---|---|---|---|---|---|---|---|---|---|---|---|---|---|---|
| | | **50** | **63** | **64** | **80** | **81** | **100** | **125** | **140** | **160** | **180** | **200** | **225** | **250** | **280** | **320** | **321** | **360** | | | |
| **28 000 000** | 6,3 | 99<br>**2I/6,42** | 185<br>**2I/6,53** | 220<br>**2I/6,86** | 390<br>**2I/6,41** | 445<br>**2I/6,41** | 810<br>**2I/6,42** | 1 630<br>**2I/6,53** | – | 3 260<br>**2I/6,41** | – | 7 470<br>**2I/6,42** | – | 14 970<br>**2I/6,53** | – | 25 380<br>**2I/6,41** | 29 970<br>**2I/6,41** | – | | | |
| | 5 | – | 205<br>**I/5** | – | 420<br>**I/5,2** | – | 625<br>**I/4,82** | 1 270<br>**I/5** | 1 910<br>**I/5** | 2 970<br>**I/4,92** | 3 680<br>**I/5,07** | 5 510<br>**I/4,92** | 7 050<br>**I/5,07** | 8 920<br>**I/5,08** | 13 950<br>**I/5** | 17 630<br>**I/4,92** | 22 040<br>**I/4,92** | 24 370<br>**I/5,07** | | | |
| | 4,5 | – | – | – | – | – | – | 1 290<br>**I/4,45** | 1 940<br>**I/4,5** | 3 020<br>**I/4,5** | 3 930<br>**I/4,67** | 5 610<br>**I/4,5** | 7 190<br>**I/4,67** | 10 320<br>**I/4,47** | 12 580<br>**I/4,5** | 17 900<br>**I/4,5** | 22 370<br>**I/4,5** | 24 570<br>**I/4,6** | | | |
| | 4 | – | 210<br>**I/4** | – | 430<br>**I/4,16** | – | 640<br>**I/3,92** | 1 300<br>**I/4** | 2 030<br>**I/4,08** | 3 070<br>**I/4,13** | 3 870<br>**I/4,15** | 5 700<br>**I/4,13** | 7 440<br>**I/4,07** | 9 650<br>**I/4** | 14 040<br>**I/4,08** | 17 940<br>**I/4,07** | 22 420<br>**I/4,07** | 23 850<br>**I/4** | | | |
| | 3,55 | – | – | – | – | – | – | 1 590<br>**I/3,62** | 2 020<br>**I/3,64** | 2 860<br>**I/3,62** | 4 160<br>**I/3,6** | 5 630<br>**I/3,57** | 7 440<br>**I/3,67** | 10 320<br>**I/3,62** | 13 300<br>**I/3,64** | 17 300<br>**I/3,5** | 21 620<br>**I/3,5** | 23 820<br>**I/3,6** | | | |
| | 3,15 | – | 230<br>**I/3,28** | – | 435<br>**I/3,13** | – | 850<br>**I/3,27** | 1 610<br>**I/3,28** | 2 060<br>**I/3,13** | 3 070<br>**I/3,13** | 4 150<br>**I/3,25** | 5 720<br>**I/3,27** | 7 560<br>**I/3,18** | 9 950<br>**I/3,28** | 14 500<br>**I/3,19** | 17 190<br>**I/3,13** | 21 490<br>**I/3,13** | 23 770<br>**I/3,25** | | | |
| | 2,8 | – | – | – | – | – | – | 1 590<br>**I/2,75** | 2 040<br>**I/2,82** | 3 050<br>**I/2,81** | 4 210<br>**I/2,83** | 5 800<br>**I/2,82** | 7 400<br>**I/2,83** | 10 610<br>**I/2,81** | 13 440<br>**I/2,82** | 17 060<br>**I/2,81** | 21 320<br>**I/2,81** | 24 150<br>**I/2,83** | | | |
| | 2,5 | – | 230<br>**I/2,53** | – | 435<br>**I/2,44** | – | 855<br>**I/2,55** | 1 610<br>**I/2,53** | 2 120<br>**I/2,53** | 3 090<br>**I/2,44** | 4 280<br>**I/2,5** | 5 760<br>**I/2,55** | 7 660<br>**I/2,43** | 9 980<br>**I/2,53** | 13 910<br>**I/2,53** | 17 260<br>**I/2,44** | 21 580<br>**I/2,44** | 24 500<br>**I/2,5** | | | |
| | 2,24 | – | – | – | – | – | – | 1 590<br>**I/2,28** | 2 100<br>**I/2,3** | 3 050<br>**I/2,21** | 4 160<br>**I/2,24** | 5 690<br>**I/2,2** | 7 760<br>**I/2,27** | 10 080<br>**I/2,33** | 13 790<br>**I/2,3** | 17 450<br>**I/2,26** | 21 810<br>**I/2,26** | 24 330<br>**I/2,29** | | | |
| | 2 | – | – | – | – | – | – | 1 600<br>**I/2** | – | 3 070<br>**I/1,95** | – | 5 740<br>**I/2,05** | – | 9 900<br>**I/2** | – | 17 160<br>**I/1,95** | 21 450<br>**I/1,95** | – | | | |
| **25 000 000** | 6,3 | 100<br>**2I/6,42** | 190<br>**2I/6,53** | 230<br>**2I/6,86** | 400<br>**2I/6,41** | 455<br>**2I/6,41** | 835<br>**2I/6,42** | 1 670<br>**2I/6,53** | – | 3 340<br>**2I/6,41** | – | 7 670<br>**2I/6,42** | – | 15 370<br>**2I/6,53** | – | 26 060<br>**2I/6,41** | 30 770<br>**2I/6,41** | – | | | |
| | 5 | – | 210<br>**I/5** | – | 435<br>**I/5,2** | – | 645<br>**I/4,82** | 1 310<br>**I/5** | 1 980<br>**I/5** | 3 070<br>**I/4,92** | 3 810<br>**I/5,07** | 5 710<br>**I/4,92** | 7 300<br>**I/5,07** | 9 230<br>**I/5,08** | 14 430<br>**I/5** | 18 240<br>**I/4,92** | 22 800<br>**I/4,92** | 25 210<br>**I/5,07** | | | |
| | 4,5 | – | – | – | – | – | – | 1 330<br>**I/4,45** | 2 000<br>**I/4,5** | 3 120<br>**I/4,5** | 4 050<br>**I/4,67** | 5 800<br>**I/4,5** | 7 430<br>**I/4,67** | 10 650<br>**I/4,47** | 12 990<br>**I/4,5** | 18 470<br>**I/4,5** | 23 090<br>**I/4,5** | 25 360<br>**I/4,6** | | | |
| | 4 | – | 215<br>**I/4** | – | 445<br>**I/4,16** | – | 665<br>**I/3,92** | 1 350<br>**I/4** | 2 110<br>**I/4,08** | 3 180<br>**I/4,13** | 4 010<br>**I/4,15** | 5 910<br>**I/4,13** | 7 710<br>**I/4,07** | 9 990<br>**I/4** | 14 550<br>**I/4,08** | 18 580<br>**I/4,07** | 23 230<br>**I/4,07** | 24 710<br>**I/4** | | | |
| | 3,55 | – | – | – | – | – | – | 1 640<br>**I/3,62** | 2 100<br>**I/3,64** | 2 960<br>**I/3,62** | 4 310<br>**I/3,6** | 5 840<br>**I/3,57** | 7 710<br>**I/3,67** | 10 700<br>**I/3,62** | 13 790<br>**I/3,64** | 17 930<br>**I/3,5** | 22 410<br>**I/3,5** | 24 690<br>**I/3,6** | | | |
| | 3,15 | – | 240<br>**I/3,28** | – | 450<br>**I/3,13** | – | 880<br>**I/3,27** | 1 670<br>**I/3,28** | 2 130<br>**I/3,13** | 3 190<br>**I/3,13** | 4 300<br>**I/3,25** | 5 930<br>**I/3,27** | 7 840<br>**I/3,18** | 10 310<br>**I/3,28** | 15 030<br>**I/3,19** | 17 820<br>**I/3,13** | 22 270<br>**I/3,13** | 24 640<br>**I/3,25** | | | |
| | 2,8 | – | – | – | – | – | – | 1 650<br>**I/2,75** | 2 120<br>**I/2,82** | 3 160<br>**I/2,81** | 4 360<br>**I/2,83** | 6 010<br>**I/2,82** | 7 670<br>**I/2,83** | 10 990<br>**I/2,81** | 13 920<br>**I/2,82** | 17 670<br>**I/2,81** | 22 090<br>**I/2,81** | 25 010<br>**I/2,83** | | | |
| | 2,5 | – | 240<br>**I/2,53** | – | 450<br>**I/2,44** | – | 885<br>**I/2,55** | 1 670<br>**I/2,53** | 2 190<br>**I/2,53** | 3 190<br>**I/2,44** | 4 420<br>**I/2,5** | 5 960<br>**I/2,55** | 7 920<br>**I/2,43** | 10 320<br>**I/2,53** | 14 390<br>**I/2,53** | 17 860<br>**I/2,44** | 22 330<br>**I/2,44** | 25 350<br>**I/2,5** | | | |

Per $n_1$ minori di 560 min$^{-1}$ vedere pagina. 107.

# Tabelle di selezione riduttori paralleli

| $n_{N2} \cdot L_h$ min$^{-1}$ · h | $i_N$ | $P_{N2}$ kW<br>$M_{N2}$ N m<br>... / $i$ | | | | | | | | | | | | | | | | | $i_N$ | $n_1$ min$^{-1}$ | $n_{N2}$ |
|---|---|---|---|---|---|---|---|---|---|---|---|---|---|---|---|---|---|---|---|---|---|
| | | 50 | 63 | 64 | 80 | 81 | 100 | 125 | 140 | 160 | 180 | 200 | 225 | 250 | 280 | 320 | 321 | 360 | | | |
| 25 000 000 | 2,24 | – | – | – | – | – | – | 1 640<br>I/2,28 | 2 160<br>I/2,3 | 3 150<br>I/2,21 | 4 290<br>I/2,24 | 5 880<br>I/2,2 | 8 010<br>I/2,27 | 10 400<br>I/2,33 | 14 230<br>I/2,3 | 18 010<br>I/2,26 | 22 510<br>I/2,26 | 25 110<br>I/2,29 | | | |
| | 2 | – | – | – | – | – | – | 1 660<br>I/2 | – | 3 180<br>I/1,95 | – | 5 950<br>I/2,05 | – | 10 250<br>I/2 | – | 17 770<br>I/1,95 | 22 220<br>I/1,95 | – | | | |
| 22 400 000 | 8 | 115<br>2I/8,01 | 210<br>2I/8,26 | 260<br>2I/7,99 | 445<br>2I/8,03 | 530<br>2I/8,03 | 910<br>2I/8,01 | 1 820<br>2I/8,26 | – | 4 080<br>2I/8,03 | – | 8 330<br>2I/8,01 | – | 16 730<br>2I/8,26 | – | 29 220<br>2I/8,03 | 36 420<br>2I/8,03 | – | | | |
| | 6,3 | 105<br>2I/6,42 | 195<br>2I/6,53 | 235<br>2I/6,86 | 410<br>2I/6,41 | 470<br>2I/6,41 | 855<br>2I/6,42 | 1 720<br>2I/6,53 | – | 3 440<br>2I/6,41 | – | 7 880<br>2I/6,42 | – | 15 790<br>2I/6,53 | – | 26 770<br>2I/6,41 | 31 610<br>2I/6,41 | – | | | |
| | 5 | – | 215<br>I/5 | – | 450<br>I/5,2 | – | 665<br>I/4,82 | 1 360<br>I/5 | 2 040<br>I/5 | 3 170<br>I/4,92 | 3 930<br>I/5,07 | 5 890<br>I/4,92 | 7 530<br>I/5,07 | 9 530<br>I/5,08 | 14 900<br>I/5 | 18 830<br>I/4,92 | 23 530<br>I/4,92 | 26 020<br>I/5,07 | | | |
| | 4,5 | – | – | – | – | – | – | 1 380<br>I/4,45 | 2 070<br>I/4,5 | 3 230<br>I/4,5 | 4 200<br>I/4,67 | 6 000<br>I/4,5 | 7 690<br>I/4,67 | 11 030<br>I/4,47 | 13 450<br>I/4,5 | 19 130<br>I/4,5 | 23 920<br>I/4,5 | 26 280<br>I/4,6 | | | |
| | 4 | – | 225<br>I/4 | – | 460<br>I/4,16 | – | 690<br>I/3,92 | 1 400<br>I/4 | 2 180<br>I/4,08 | 3 290<br>I/4,13 | 4 150<br>I/4,15 | 6 120<br>I/4,13 | 7 990<br>I/4,07 | 10 360<br>I/4 | 15 080<br>I/4,08 | 19 260<br>I/4,07 | 24 080<br>I/4,07 | 25 610<br>I/4 | | | |
| | 3,55 | – | – | – | – | – | – | 1 700<br>I/3,62 | 2 180<br>I/3,64 | 3 070<br>I/3,62 | 4 460<br>I/3,6 | 6 050<br>I/3,57 | 7 990<br>I/3,67 | 11 090<br>I/3,62 | 14 290<br>I/3,64 | 18 580<br>I/3,5 | 23 230<br>I/3,5 | 25 590<br>I/3,6 | | | |
| | 3,15 | – | 250<br>I/3,28 | – | 465<br>I/3,13 | – | 910<br>I/3,27 | 1 730<br>I/3,28 | 2 210<br>I/3,13 | 3 300<br>I/3,13 | 4 450<br>I/3,25 | 6 140<br>I/3,27 | 8 120<br>I/3,18 | 10 680<br>I/3,28 | 15 570<br>I/3,19 | 18 460<br>I/3,13 | 23 080<br>I/3,13 | 25 520<br>I/3,25 | | | |
| | 2,8 | – | – | – | – | – | – | 1 710<br>I/2,75 | 2 190<br>I/2,82 | 3 270<br>I/2,81 | 4 510<br>I/2,83 | 6 220<br>I/2,82 | 7 930<br>I/2,83 | 11 370<br>I/2,81 | 14 400<br>I/2,82 | 18 280<br>I/2,81 | 22 850<br>I/2,81 | 25 880<br>I/2,83 | | | |
| | 2,5 | – | 245<br>I/2,53 | – | 465<br>I/2,44 | – | 915<br>I/2,55 | 1 720<br>I/2,53 | 2 260<br>I/2,53 | 3 300<br>I/2,44 | 4 560<br>I/2,5 | 6 150<br>I/2,55 | 8 180<br>I/2,43 | 10 650<br>I/2,53 | 14 850<br>I/2,53 | 18 440<br>I/2,44 | 23 040<br>I/2,44 | 26 170<br>I/2,5 | | | |
| | 2,24 | – | – | – | – | – | – | 1 700<br>I/2,28 | 2 240<br>I/2,3 | 3 260<br>I/2,21 | 4 440<br>I/2,24 | 6 090<br>I/2,2 | 8 300<br>I/2,27 | 10 780<br>I/2,33 | 14 740<br>I/2,3 | 18 660<br>I/2,26 | 23 320<br>I/2,26 | 26 010<br>I/2,29 | | | |
| | 2 | – | – | – | – | – | – | 1 720<br>I/2 | – | 3 290<br>I/1,95 | – | 6 160<br>I/2,05 | – | 10 630<br>I/2 | – | 18 420<br>I/1,95 | 23 030<br>I/1,95 | – | | | |
| 20 000 000 | 9 | – | – | – | – | – | – | – | 2 360<br>2I/9,22 | 4 090<br>2I/9,24 | 4 730<br>2I/9,31 | 8 330<br>2I/8,85 | 10 590<br>2I/8,88 | 16 730<br>2I/9,19 | 21 670<br>2I/9,22 | 29 220<br>2I/9,24 | 36 420<br>2I/9,24 | 43 500<br>2I/9,31 | | | |
| | 8 | 115<br>2I/8,01 | 215<br>2I/8,26 | 270<br>2I/7,99 | 455<br>2I/8,03 | 545<br>2I/8,03 | 930<br>2I/8,01 | 1 870<br>2I/8,26 | – | 4 190<br>2I/8,03 | – | 8 550<br>2I/8,01 | – | 17 170<br>2I/8,26 | – | 29 990<br>2I/8,03 | 37 390<br>2I/8,03 | – | | | |
| | 6,3 | 105<br>2I/6,42 | 200<br>2I/6,53 | 240<br>2I/6,86 | 425<br>2I/6,41 | 480<br>2I/6,41 | 880<br>2I/6,42 | 1 760<br>2I/6,53 | – | 3 520<br>2I/6,41 | – | 8 080<br>2I/6,42 | – | 16 190<br>2I/6,53 | – | 27 450<br>2I/6,41 | 32 410<br>2I/6,41 | – | | | |
| | 5 | – | 220<br>I/5 | – | 465<br>I/5,2 | – | 690<br>I/4,82 | 1 410<br>I/5 | 2 110<br>I/5 | 3 280<br>I/4,92 | 4 070<br>I/5,07 | 6 100<br>I/4,92 | 7 800<br>I/5,07 | 9 870<br>I/5,08 | 15 430<br>I/5 | 19 500<br>I/4,92 | 24 380<br>I/4,92 | 26 960<br>I/5,07 | | | |
| | 4,5 | – | – | – | – | – | – | 1 430<br>I/4,45 | 2 150<br>I/4,5 | 3 350<br>I/4,5 | 4 350<br>I/4,67 | 6 220<br>I/4,5 | 7 970<br>I/4,67 | 11 430<br>I/4,47 | 13 940<br>I/4,5 | 19 830<br>I/4,5 | 24 790<br>I/4,5 | 27 230<br>I/4,6 | | | |

Per $n_1$ minori di 560 min$^{-1}$ vedere pagina. 107.

# Tabelle di selezione riduttori paralleli

| $n_{N2} \cdot L_h$ min$^{-1}$ · h | $i_N$ | $P_{N2}$ kW / $M_{N2}$ N m / ... / **/ i** | | | | | | | | | | | | | | | | | $i_N$ | $n_1$ min$^{-1}$ | $n_{N2}$ |
|---|---|---|---|---|---|---|---|---|---|---|---|---|---|---|---|---|---|---|---|---|---|
| | | **50** | **63** | **64** | **80** | **81** | **100** | **125** | **140** | **160** | **180** | **200** | **225** | **250** | **280** | **320** | **321** | **360** | | | |
| **20 000 000** | 4 | – | 230<br>**I/4** | – | 480<br>**I/4,16** | – | 715<br>**I/3,92** | 1 450<br>**I/4** | 2 260<br>**I/4,08** | 3 410<br>**I/4,13** | 4 300<br>**I/4,15** | 6 350<br>**I/4,13** | 8 290<br>**I/4,07** | 10 730<br>**I/4** | 15 630<br>**I/4,08** | 19 960<br>**I/4,07** | 24 960<br>**I/4,07** | 26 550<br>**I/4** | | | |
| | 3,55 | – | – | – | – | – | – | 1 760<br>**I/3,62** | 2 250<br>**I/3,64** | 3 180<br>**I/3,62** | 4 620<br>**I/3,6** | 6 270<br>**I/3,57** | 8 280<br>**I/3,67** | 11 490<br>**I/3,62** | 14 810<br>**I/3,64** | 19 250<br>**I/3,5** | 24 060<br>**I/3,5** | 26 510<br>**I/3,6** | | | |
| | 3,15 | – | 255<br>**I/3,28** | – | 485<br>**I/3,13** | – | 945<br>**I/3,27** | 1 790<br>**I/3,28** | 2 280<br>**I/3,13** | 3 420<br>**I/3,13** | 4 610<br>**I/3,25** | 6 350<br>**I/3,27** | 8 400<br>**I/3,18** | 11 050<br>**I/3,28** | 16 110<br>**I/3,19** | 19 100<br>**I/3,13** | 23 870<br>**I/3,13** | 26 410<br>**I/3,25** | | | |
| | 2,8 | – | – | – | – | – | – | 1 760<br>**I/2,75** | 2 260<br>**I/2,82** | 3 370<br>**I/2,81** | 4 660<br>**I/2,83** | 6 420<br>**I/2,82** | 8 190<br>**I/2,83** | 11 730<br>**I/2,81** | 14 870<br>**I/2,82** | 18 870<br>**I/2,81** | 23 590<br>**I/2,81** | 26 710<br>**I/2,83** | | | |
| | 2,5 | – | 255<br>**I/2,53** | – | 485<br>**I/2,44** | – | 945<br>**I/2,55** | 1 780<br>**I/2,53** | 2 340<br>**I/2,53** | 3 410<br>**I/2,44** | 4 730<br>**I/2,5** | 6 370<br>**I/2,55** | 8 470<br>**I/2,43** | 11 040<br>**I/2,53** | 15 390<br>**I/2,53** | 19 100<br>**I/2,44** | 23 870<br>**I/2,44** | 27 110<br>**I/2,5** | | | |
| | 2,24 | – | – | – | – | – | – | 1 760<br>**I/2,28** | 2 320<br>**I/2,3** | 3 380<br>**I/2,21** | 4 610<br>**I/2,24** | 6 310<br>**I/2,2** | 8 600<br>**I/2,27** | 11 170<br>**I/2,33** | 15 280<br>**I/2,3** | 19 340<br>**I/2,26** | 24 170<br>**I/2,26** | 26 960<br>**I/2,29** | | | |
| | 2 | – | – | – | – | – | – | 1 780<br>**I/2** | – | 3 410<br>**I/1,95** | – | 6 390<br>**I/2,05** | – | 11 020<br>**I/2** | – | 19 090<br>**I/1,95** | 23 870<br>**I/1,95** | – | | | |
| **18 000 000** | 10 | 115<br>**2I/10,2** | 210<br>**2I/10,7** | 265<br>**2I/11,2** | 465<br>**2I/10,3** | 550<br>**2I/10,3** | 910<br>**2I/10,2** | 1 820<br>**2I/10,7** | 2 610<br>**2I/10,2** | 4 090<br>**2I/10,3** | 5 420<br>**2I/10,7** | 8 330<br>**2I/10,2** | 11 660<br>**2I/9,95** | 16 730<br>**2I/10,7** | 23 030<br>**2I/10,4** | 29 220<br>**2I/10,3** | 36 420<br>**2I/10,3** | 46 070<br>**2I/10,7** | | | |
| | 9 | – | – | – | – | – | – | – | 2 420<br>**2I/9,22** | 4 200<br>**2I/9,24** | 4 850<br>**2I/9,31** | 8 550<br>**2I/8,85** | 10 870<br>**2I/8,88** | 17 170<br>**2I/9,19** | 22 250<br>**2I/9,22** | 29 990<br>**2I/9,24** | 37 390<br>**2I/9,24** | 44 650<br>**2I/9,31** | | | |
| | 8 | 120<br>**2I/8,01** | 220<br>**2I/8,26** | 275<br>**2I/7,99** | 470<br>**2I/8,03** | 560<br>**2I/8,03** | 960<br>**2I/8,01** | 1 920<br>**2I/8,26** | – | 4 300<br>**2I/8,03** | – | 8 780<br>**2I/8,01** | – | 17 640<br>**2I/8,26** | – | 30 810<br>**2I/8,03** | 38 410<br>**2I/8,03** | – | | | |
| | 6,3 | 110<br>**2I/6,42** | 205<br>**2I/6,53** | 245<br>**2I/6,86** | 435<br>**2I/6,41** | 495<br>**2I/6,41** | 905<br>**2I/6,42** | 1 810<br>**2I/6,53** | – | 3 620<br>**2I/6,41** | – | 8 310<br>**2I/6,42** | – | 16 660<br>**2I/6,53** | – | 28 230<br>**2I/6,41** | 33 340<br>**2I/6,41** | – | | | |
| | 5 | – | 225<br>**I/5** | – | 480<br>**I/5,2** | – | 715<br>**I/4,82** | 1 460<br>**I/5** | 2 190<br>**I/5** | 3 400<br>**I/4,92** | 4 220<br>**I/5,07** | 6 320<br>**I/4,92** | 8 090<br>**I/5,07** | 10 230<br>**I/5,08** | 16 000<br>**I/5** | 20 210<br>**I/4,92** | 25 270<br>**I/4,92** | 27 940<br>**I/5,07** | | | |
| | 4,5 | – | – | – | – | – | – | 1 480<br>**I/4,45** | 2 230<br>**I/4,5** | 3 470<br>**I/4,5** | 4 510<br>**I/4,67** | 6 450<br>**I/4,5** | 8 260<br>**I/4,67** | 11 850<br>**I/4,47** | 14 450<br>**I/4,5** | 20 560<br>**I/4,5** | 25 690<br>**I/4,5** | 28 230<br>**I/4,6** | | | |
| | 4 | – | 240<br>**I/4** | – | 495<br>**I/4,16** | – | 740<br>**I/3,92** | 1 500<br>**I/4** | 2 340<br>**I/4,08** | 3 530<br>**I/4,13** | 4 460<br>**I/4,15** | 6 580<br>**I/4,13** | 8 580<br>**I/4,07** | 11 120<br>**I/4** | 16 190<br>**I/4,08** | 20 680<br>**I/4,07** | 25 850<br>**I/4,07** | 27 500<br>**I/4** | | | |
| | 3,55 | – | – | – | – | – | – | 1 830<br>**I/3,62** | 2 330<br>**I/3,64** | 3 290<br>**I/3,62** | 4 780<br>**I/3,6** | 6 480<br>**I/3,57** | 8 570<br>**I/3,67** | 11 880<br>**I/3,62** | 15 320<br>**I/3,64** | 19 920<br>**I/3,5** | 24 900<br>**I/3,5** | 27 430<br>**I/3,6** | | | |
| | 3,15 | – | 265<br>**I/3,28** | – | 500<br>**I/3,13** | – | 975<br>**I/3,27** | 1 840<br>**I/3,28** | 2 360<br>**I/3,13** | 3 520<br>**I/3,13** | 4 750<br>**I/3,25** | 6 560<br>**I/3,27** | 8 670<br>**I/3,18** | 11 410<br>**I/3,28** | 16 620<br>**I/3,19** | 19 710<br>**I/3,13** | 24 640<br>**I/3,13** | 27 250<br>**I/3,25** | | | |
| | 2,8 | – | – | – | – | – | – | 1 830<br>**I/2,75** | 2 340<br>**I/2,82** | 3 500<br>**I/2,81** | 4 830<br>**I/2,83** | 6 650<br>**I/2,82** | 8 480<br>**I/2,83** | 12 160<br>**I/2,81** | 15 400<br>**I/2,82** | 19 550<br>**I/2,81** | 24 430<br>**I/2,81** | 27 670<br>**I/2,83** | | | |
| | 2,5 | – | 265<br>**I/2,53** | – | 500<br>**I/2,44** | – | 980<br>**I/2,55** | 1 850<br>**I/2,53** | 2 430<br>**I/2,53** | 3 540<br>**I/2,44** | 4 900<br>**I/2,5** | 6 600<br>**I/2,55** | 8 780<br>**I/2,43** | 11 440<br>**I/2,53** | 15 950<br>**I/2,53** | 19 790<br>**I/2,44** | 24 740<br>**I/2,44** | 28 090<br>**I/2,5** | | | |

Per $n_1$ minori di 560 min$^{-1}$ vedere pagina. 107.

# Tabelle di selezione riduttori paralleli

| $n_{N2} \cdot L_h$ min$^{-1}$ · h | $i_N$ | $P_{N2}$ kW / $M_{N2}$ N m / ... / **/ i** | | | | | | | | | | | | | | | | | $i_N$ | $n_1$ min$^{-1}$ | $n_{N2}$ |
|---|---|---|---|---|---|---|---|---|---|---|---|---|---|---|---|---|---|---|---|---|---|
| | | **50** | **63** | **64** | **80** | **81** | **100** | **125** | **140** | **160** | **180** | **200** | **225** | **250** | **280** | **320** | **321** | **360** | | | |
| **18 000 000** | 2,24 | – | – | – | – | – | – | 1 830<br>**I/2,28** | 2 410<br>**I/2,3** | 3 500<br>**I/2,21** | 4 770<br>**I/2,24** | 6 540<br>**I/2,2** | 8 920<br>**I/2,27** | 11 580<br>**I/2,33** | 15 840<br>**I/2,3** | 20 040<br>**I/2,26** | 25 050<br>**I/2,26** | 27 940<br>**I/2,29** | | | |
| | | | | | | | | 270 | | – | | – | | – | | – | – | | 2 | 2800 | **1400** |
| | 2 | – | – | – | – | – | – | 1 840<br>**I/2▲** | – | 3 540<br>**I/1,95** | – | 6 620<br>**I/2,05** | – | 11 410<br>**I/2** | – | 19 780<br>**I/1,95** | 24 730<br>**I/1,95** | – | | | |
| **16 000 000** | 11,2 | – | – | – | – | – | – | – | 2 750<br>**2I/11,9** | 4 090<br>**2I/11,9** | 5 840<br>**2I/11,8** | 8 330<br>**2I/11,2** | 11 660<br>**2I/11,5** | 16 730<br>**2I/11,8** | 23 030<br>**2I/11,9** | 29 220<br>**2I/11,5** | 36 420<br>**2I/11,5** | 46 070<br>**2I/11,8** | | | |
| | 10 | 115<br>**2I/10,2** | 215<br>**2I/10,7** | 270<br>**2I/11,2** | 480<br>**2I/10,3** | 565<br>**2I/10,3** | 930<br>**2I/10,2** | 1 870<br>**2I/10,7** | 2 680<br>**2I/10,2** | 4 200<br>**2I/10,3** | 5 570<br>**2I/10,7** | 8 550<br>**2I/10,2** | 11 960<br>**2I/9,95** | 17 170<br>**2I/10,7** | 23 640<br>**2I/10,4** | 29 990<br>**2I/10,3** | 37 390<br>**2I/10,3** | 47 290<br>**2I/10,7** | | | |
| | 9 | – | – | – | – | – | – | – | 2 480<br>**2I/9,22** | 4 310<br>**2I/9,24** | 4 990<br>**2I/9,31** | 8 780<br>**2I/8,85** | 11 170<br>**2I/8,88** | 17 640<br>**2I/9,19** | 22 860<br>**2I/9,22** | 30 810<br>**2I/9,24** | 38 410<br>**2I/9,24** | 45 870<br>**2I/9,31** | | | |
| | 8 | 120<br>**2I/8,01** | 225<br>**2I/8,26** | 280<br>**2I/7,99** | 480<br>**2I/8,03** | 575<br>**2I/8,03** | 980<br>**2I/8,01** | 1 970<br>**2I/8,26** | – | 4 410<br>**2I/8,03** | – | 9 000<br>**2I/8,01** | – | 18 090<br>**2I/8,26** | – | 31 600<br>**2I/8,03** | 39 390<br>**2I/8,03** | – | | | |
| | 6,3 | 115<br>**2I/6,42** | 215<br>**2I/6,53** | 255<br>**2I/6,86** | 450<br>**2I/6,41** | 510<br>**2I/6,41** | 935<br>**2I/6,42** | 1 870<br>**2I/6,53** | – | 3 740<br>**2I/6,41** | – | 8 580<br>**2I/6,42** | – | 17 190<br>**2I/6,53** | – | 29 150<br>**2I/6,41** | 34 420<br>**2I/6,41** | – | | | |
| | 5 | – | 230<br>**I/5** | – | 500<br>**I/5,2** | – | 740<br>**I/4,82** | 1 510<br>**I/5** | 2 270<br>**I/5** | 3 520<br>**I/4,92** | 4 370<br>**I/5,07** | 6 550<br>**I/4,92** | 8 380<br>**I/5,07** | 10 600<br>**I/5,08** | 16 580<br>**I/5** | 20 950<br>**I/4,92** | 26 190<br>**I/4,92** | 28 960<br>**I/5,07** | | | |
| | 4,5 | – | – | – | – | – | – | 1 530<br>**I/4,45** | 2 310<br>**I/4,5** | 3 590<br>**I/4,5** | 4 670<br>**I/4,67** | 6 680<br>**I/4,5** | 8 560<br>**I/4,67** | 12 280<br>**I/4,47** | 14 970<br>**I/4,5** | 21 300<br>**I/4,5** | 26 620<br>**I/4,5** | 29 240<br>**I/4,6** | | | |
| | 4 | – | 250<br>**I/4** | – | 515<br>**I/4,16** | – | 765<br>**I/3,92** | 1 550<br>**I/4** | 2 420<br>**I/4,08** | 3 660<br>**I/4,13** | 4 610<br>**I/4,15** | 6 800<br>**I/4,13** | 8 880<br>**I/4,07** | 11 500<br>**I/4** | 16 750<br>**I/4,08** | 21 400<br>**I/4,07** | 26 750<br>**I/4,07** | 28 450<br>**I/4** | | | |
| | 3,55 | – | – | – | – | – | – | 1 880<br>**I/3,62** | 2 410<br>**I/3,64** | 3 400<br>**I/3,62** | 4 940<br>**I/3,6** | 6 690<br>**I/3,57** | 8 840<br>**I/3,67** | 12 260<br>**I/3,62** | 15 810<br>**I/3,64** | 20 560<br>**I/3,5** | 25 700<br>**I/3,5** | 28 310<br>**I/3,6** | | | |
| | 3,15 | – | 275<br>**I/3,28** | – | 515<br>**I/3,13** | – | 1 010<br>**I/3,27** | 1 910<br>**I/3,28** | 2 440<br>**I/3,13** | 3 650<br>**I/3,13** | 4 920<br>**I/3,25** | 6 790<br>**I/3,27** | 8 990<br>**I/3,18** | 11 820<br>**I/3,28** | 17 220<br>**I/3,19** | 20 420<br>**I/3,13** | 25 530<br>**I/3,13** | 28 230<br>**I/3,25** | | | |
| | 2,8 | – | – | – | – | – | – | 1 890<br>**I/2,75** | 2 430<br>**I/2,82** | 3 620<br>**I/2,81** | 5 000<br>**I/2,83** | 6 890<br>**I/2,82** | 8 790<br>**I/2,83** | 12 600<br>**I/2,81** | 15 960<br>**I/2,82** | 20 260<br>**I/2,81** | 25 320<br>**I/2,81** | 28 680<br>**I/2,83** | | | |
| | 2,5 | – | 275<br>**I/2,53** | – | 520<br>**I/2,44** | – | 1 020<br>**I/2,55** | 1 920<br>**I/2,53** | 2 520<br>**I/2,53** | 3 670<br>**I/2,44** | 5 080<br>**I/2,5** | 6 840<br>**I/2,55** | 9 100<br>**I/2,43** | 11 860<br>**I/2,53** | 16 530<br>**I/2,53** | 20 520<br>**I/2,44** | 25 650<br>**I/2,44** | 29 120<br>**I/2,5** | | | |
| | | | | | | | | 244 | 318 | 481 | – | – | – | – | – | – | – | – | 2,24 | 2800 | **1250** |
| | 2,24 | – | – | – | – | – | – | 1 890<br>**I/2,28** | 2 500<br>**I/2,3▲** | 3 630<br>**I/2,21▲** | 4 950<br>**I/2,24** | 6 770<br>**I/2,2** | 9 240<br>**I/2,27** | 11 990<br>**I/2,33** | 16 410<br>**I/2,3** | 20 760<br>**I/2,26** | 25 960<br>**I/2,26** | 28 950<br>**I/2,29** | | | |
| | | | | | | | | 244 | | 491 | | – | | – | | – | – | | 2 | 2500 | |
| | 2 | – | – | – | – | – | – | 1 870<br>**I/2** | – | 3 660<br>**I/1,95▲** | – | 6 850<br>**I/2,05** | – | 11 810<br>**I/2** | – | 20 460<br>**I/1,95** | 25 580<br>**I/1,95** | – | | | |
| **14 000 000** | 12,5 | 110<br>**2I/12,3** | 210<br>**2I/13,1** | 260<br>**2I/13,6** | 490<br>**2I/13,7** | 580<br>**2I/13,7** | 910<br>**2I/12,3** | 1 820<br>**2I/13,1** | 2 670<br>**2I/13,3** | 4 020<br>**2I/13,6** | 5 670<br>**2I/13,6** | 8 120<br>**2I/13** | 11 310<br>**2I/12,8** | 16 280<br>**2I/13,1** | 22 400<br>**2I/13,3** | 28 330<br>**2I/13,4** | 34 520<br>**2I/13,4** | 44 850<br>**2I/13,1** | | | |
| | 11,2 | – | – | – | – | – | – | – | 2 820<br>**2I/11,9** | 4 200<br>**2I/11,9** | 6 000<br>**2I/11,8** | 8 550<br>**2I/11,2** | 11 960<br>**2I/11,5** | 17 170<br>**2I/11,8** | 23 640<br>**2I/11,9** | 29 990<br>**2I/11,5** | 37 390<br>**2I/11,5** | 47 290<br>**2I/11,8** | | | |

Per $n_1$ minori di 560 min$^{-1}$ vedere pagina 107.
▲ Eventuale lubrificazione forzata con scambiatore di calore: interpellarci.

| $n_{N2} \cdot L_h$ min$^{-1}$ · h | $i_N$ | $P_{N2}$ kW / $M_{N2}$ N m / ... / **/ i** 50 | 63 | 64 | 80 | 81 | 100 | 125 | 140 | 160 | 180 | 200 | 225 | 250 | 280 | 320 | 321 | 360 | $i_N$ | $n_1$ min$^{-1}$ | $n_{N2}$ |
|---|---|---|---|---|---|---|---|---|---|---|---|---|---|---|---|---|---|---|---|---|---|
| **14 000 000** | 10 | 120 **2I/10,2** | 220 **2I/10,7** | 280 **2I/11,2** | 500 **2I/10,3** | 585 **2I/10,3** | 960 **2I/10,2** | 1 920 **2I/10,7** | 2 750 **2I/10,2** | 4 310 **2I/10,3** | 5 720 **2I/10,7** | 8 780 **2I/10,2** | 12 290 **2I/9,95** | 17 640 **2I/10,7** | 24 280 **2I/10,4** | 30 810 **2I/10,3** | 38 410 **2I/10,3** | 48 590 **2I/10,7** | | | |
| | 9 | – | – | – | – | – | – | – | 2 550 **2I/9,22** | 4 420 **2I/9,24** | 5 110 **2I/9,31** | 9 000 **2I/8,85** | 11 450 **2I/8,88** | 18 090 **2I/9,19** | 23 440 **2I/9,22** | 31 600 **2I/9,24** | 39 390 **2I/9,24** | 47 040 **2I/9,31** | | | |
| | 8 | 125 **2I/8,01** | 235 **2I/8,26** | 290 **2I/7,99** | 495 **2I/8,03** | 590 **2I/8,03** | 1 010 **2I/8,01** | 2 030 **2I/8,26** | – | 4 540 **2I/8,03** | – | 9 260 **2I/8,01** | – | 18 600 **2I/8,26** | – | 32 500 **2I/8,03** | 40 510 **2I/8,03** | – | | | |
| | 6,3 | 115 **2I/6,42** | 220 **2I/6,53** | 260 **2I/6,86** | 460 **2I/6,41** | 525 **2I/6,41** | 960 **2I/6,42** | 1 920 **2I/6,53** | – | 3 840 **2I/6,41** | – | 8 810 **2I/6,42** | – | 17 670 **2I/6,53** | – | 29 950 **2I/6,41** | 35 360 **2I/6,41** | – | | | |
| | 5 | – | 235 **I/5** | – | 500 **I/5,2** | – | 770 **I/4,82** | 1 560 **I/5** | 2 350 **I/5** | 3 650 **I/4,92** | 4 530 **I/5,07** | 6 790 **I/4,92** | 8 680 **I/5,07** | 10 990 **I/5,08** | 17 180 **I/5** | 21 710 **I/4,92** | 27 130 **I/4,92** | 30 000 **I/5,07** | | | |
| | 4,5 | – | – | – | – | – | – | 1 590 **I/4,45** | 2 390 **I/4,5** | 3 720 **I/4,5** | 4 840 **I/4,67** | 6 910 **I/4,5** | 8 860 **I/4,67** | 12 700 **I/4,47** | 15 490 **I/4,5** | 22 030 **I/4,5** | 27 540 **I/4,5** | 30 260 **I/4,6** | | | |
| | 4 | – | 255 **I/4** | – | 530 **I/4,16** | – | 790 **I/3,92** | 1 600 **I/4** | 2 500 **I/4,08** | 3 770 **I/4,13** | 4 760 **I/4,15** | 7 020 **I/4,13** | 9 170 **I/4,07** | 11 870 **I/4** | 17 290 **I/4,08** | 22 090 **I/4,07** | 27 610 **I/4,07** | 29 370 **I/4** | | | |
| | 3,55 | – | – | – | – | – | – | 1 950 **I/3,62** | 2 490 **I/3,64** | 3 520 **I/3,62** | 5 120 **I/3,6** | 6 930 **I/3,57** | 9 160 **I/3,67** | 12 710 **I/3,62** | 16 380 **I/3,64** | 21 300 **I/3,5** | 26 620 **I/3,5** | 29 330 **I/3,6** | | | |
| | 3,15 | – | 285 **I/3,28** | – | 535 **I/3,13** | – | 1 040 **I/3,27** | 1 980 **I/3,28** | 2 530 **I/3,13** | 3 780 **I/3,13** | 5 100 **I/3,25** | 7 040 **I/3,27** | 9 310 **I/3,18** | 12 250 **I/3,28** | 17 850 **I/3,19** | 21 170 **I/3,13** | 26 460 **I/3,13** | 29 260 **I/3,25** | | | |
| | 2,8 | – | – | – | – | – | – | 1 960 **I/2,75** | 2 520 **I/2,82** | 3 750 **I/2,81** | 5 190 **I/2,83** | 7 140 **I/2,82** | 9 110 **I/2,83** | 13 060 **I/2,81** | 16 540 **I/2,82** | 21 000 **I/2,81** | 26 250 **I/2,81** | 29 730 **I/2,83** | | | |
| | | | 33 | | 64,5 | | 121 | 230 | 302 | 456 | 617 | – | – | – | – | – | – | – | 2,5 | 2800 | **1120** |
| | 2,5 | – | 285 **I/2,53** | – | 535 **I/2,44** | – | 1 050 **I/2,55** | 1 980 **I/2,53** | 2 610 **I/2,53** | 3 800 **I/2,44▲** | 5 260 **I/2,5▲** | 7 090 **I/2,55** | 9 430 **I/2,43** | 12 280 **I/2,53** | 17 130 **I/2,53** | 21 260 **I/2,44** | 26 570 **I/2,44** | 30 170 **I/2,5** | | | |
| | | | | | | | | 225 | 294 | 444 | 598 | – | – | – | – | – | – | – | 2,24 | 2500 | |
| | 2,24 | – | – | – | – | – | – | 1 960 **I/2,28** | 2 580 **I/2,3** | 3 750 **I/2,21▲** | 5 120 **I/2,24▲** | 7 010 **I/2,2** | 9 560 **I/2,27** | 12 410 **I/2,33** | 16 970 **I/2,3** | 21 480 **I/2,26** | 26 850 **I/2,26** | 29 950 **I/2,29** | | | |
| | | | | | | | | 222 | | 454 | | – | | – | | – | – | | 2 | 2240 | |
| | 2 | – | – | – | – | – | – | 1 890 **I/2** | – | 3 780 **I/1,95▲** | – | 7 070 **I/2,05** | – | 12 200 **I/2** | – | 21 150 **I/1,95** | 26 440 **I/1,95** | – | | | |
| **12 500 000** | 14 | – | – | – | – | – | – | – | 2 670 **2I/14,7** | 4 250 **2I/14,1** | 5 910 **2I/14,4** | 8 520 **2I/13,9** | 10 630 **2I/14,6** | 17 410 **2I/14,6** | 21 130 **2I/14,7** | 29 940 **2I/14,3** | 36 610 **2I/14,3** | 46 590 **2I/14,4** | | | |
| | 12,5 | 110 **2I/12,3** | 215 **2I/13,1** | 270 **2I/13,6** | 510 **2I/13,7** | 600 **2I/13,7** | 930 **2I/12,3** | 1 870 **2I/13,1** | 2 740 **2I/13,3** | 4 160 **2I/13,6** | 5 820 **2I/13,6** | 8 340 **2I/13** | 11 620 **2I/12,8** | 16 710 **2I/13,1** | 23 000 **2I/13,3** | 29 080 **2I/13,4** | 35 440 **2I/13,4** | 46 040 **2I/13,1** | | | |
| | 11,2 | – | – | – | – | – | – | – | 2 900 **2I/11,9** | 4 310 **2I/11,9** | 6 160 **2I/11,8** | 8 780 **2I/11,2** | 12 290 **2I/11,5** | 17 640 **2I/11,8** | 24 280 **2I/11,9** | 30 810 **2I/11,5** | 38 410 **2I/11,5** | 48 590 **2I/11,8** | | | |
| | 10 | 120 **2I/10,2** | 225 **2I/10,7** | 285 **2I/11,2** | 515 **2I/10,3** | 605 **2I/10,3** | 980 **2I/10,2** | 1 970 **2I/10,7** | 2 820 **2I/10,2** | 4 420 **2I/10,3** | 5 870 **2I/10,7** | 9 000 **2I/10,2** | 12 610 **2I/9,95** | 18 090 **2I/10,7** | 24 900 **2I/10,4** | 31 600 **2I/10,3** | 39 390 **2I/10,3** | 49 820 **2I/10,7** | | | |
| | 9 | – | – | – | – | – | – | – | 2 620 **2I/9,22** | 4 550 **2I/9,24** | 5 260 **2I/9,31** | 9 260 **2I/8,85** | 11 780 **2I/8,88** | 18 600 **2I/9,19** | 24 110 **2I/9,22** | 32 500 **2I/9,24** | 40 510 **2I/9,24** | 48 380 **2I/9,31** | | | |

Per $n_1$ minori di 560 min$^{-1}$ vedere pagina 107.
▲ Eventuale lubrificazione forzata con scambiatore di calore: interpellarci.

# Tabelle di selezione riduttori paralleli

| $n_{N2} \cdot L_h$ min$^{-1}$ · h | $i_N$ | $P_{N2}$ kW / $M_{N2}$ N m / ... / **/ i** | | | | | | | | | | | | | | | | | $i_N$ | $n_1$ min$^{-1}$ | $n_{N2}$ |
|---|---|---|---|---|---|---|---|---|---|---|---|---|---|---|---|---|---|---|---|---|---|
| | | **50** | **63** | **64** | **80** | **81** | **100** | **125** | **140** | **160** | **180** | **200** | **225** | **250** | **280** | **320** | **321** | **360** | | | |
| **12 500 000** | 8 | 130<br>**2I/8,01** | 240<br>**2I/8,26** | 300<br>**2I/7,99** | 510<br>**2I/8,03** | 610<br>**2I/8,03** | 1 040<br>**2I/8,01** | 2 090<br>**2I/8,26** | – | 4 680<br>**2I/8,03** | – | 9 560<br>**2I/8,01** | – | 19 210<br>**2I/8,26** | – | 33 550<br>**2I/8,03** | 41 830<br>**2I/8,03** | – | | | |
| | 6,3 | 120<br>**2I/6,42** | 225<br>**2I/6,53** | 270<br>**2I/6,86** | 475<br>**2I/6,41** | 540<br>**2I/6,41** | 985<br>**2I/6,42** | 1 970<br>**2I/6,53** | – | 3 950<br>**2I/6,41** | – | 9 050<br>**2I/6,42** | – | 18 130<br>**2I/6,53** | – | 30 740<br>**2I/6,41** | 36 300<br>**2I/6,41** | – | | | |
| | 5 | – | 245<br>**I/5** | – | 515<br>**I/5,2** | – | 795<br>**I/4,82** | 1 620<br>**I/5** | 2 430<br>**I/5** | 3 780<br>**I/4,92** | 4 680<br>**I/5,07** | 7 020<br>**I/4,92** | 8 980<br>**I/5,07** | 11 370<br>**I/5,08** | 17 770<br>**I/5** | 22 460<br>**I/4,92** | 28 070<br>**I/4,92** | 31 040<br>**I/5,07** | | | |
| | 4,5 | – | – | – | – | – | – | 1 640<br>**I/4,45** | 2 470<br>**I/4,5** | 3 840<br>**I/4,5** | 4 990<br>**I/4,67** | 7 130<br>**I/4,5** | 9 140<br>**I/4,67** | 13 110<br>**I/4,47** | 15 990<br>**I/4,5** | 22 740<br>**I/4,5** | 28 420<br>**I/4,5** | 31 230<br>**I/4,6** | | | |
| | 4 | – | 265<br>**I/4** | – | 550<br>**I/4,16** | – | 815<br>**I/3,92** | 1 660<br>**I/4** | 2 590<br>**I/4,08** | 3 910<br>**I/4,13** | 4 930<br>**I/4,15** | 7 270<br>**I/4,13** | 9 500<br>**I/4,07** | 12 300<br>**I/4** | 17 910<br>**I/4,08** | 22 880<br>**I/4,07** | 28 600<br>**I/4,07** | 30 420<br>**I/4** | | | |
| | 3,55 | – | – | – | – | – | – | 2 020<br>**I/3,62** | 2 580<br>**I/3,64** | 3 650<br>**I/3,62** | 5 300<br>**I/3,6** | 7 190<br>**I/3,57** | 9 490<br>**I/3,67** | 13 170<br>**I/3,62** | 16 970<br>**I/3,64** | 22 070<br>**I/3,5** | 27 590<br>**I/3,5** | 30 400<br>**I/3,6** | | | |
| | 3,15 | – | 295<br>**I/3,28** | – | 555<br>**I/3,13** | – | 1 080<br>**I/3,27** | 2 050<br>**I/3,28** | 2 620<br>**I/3,13** | 3 920<br>**I/3,13** | 5 290<br>**I/3,25** | 7 300<br>**I/3,27** | 9 650<br>**I/3,18** | 12 700<br>**I/3,28** | 18 500<br>**I/3,19** | 21 940<br>**I/3,13** | 27 420<br>**I/3,13** | 30 330<br>**I/3,25** | | | |
| | | | | | | | | 217 | 271 | 406 | 556 | 768 | – | – | – | – | – | – | 2,8 | 2800 | **1000** |
| | 2,8 | – | – | – | – | – | – | 2 030<br>**I/2,75** | 2 610<br>**I/2,82** | 3 890<br>**I/2,81▲** | 5 370<br>**I/2,83▲** | 7 400<br>**I/2,82▲** | 9 440<br>**I/2,83** | 13 530<br>**I/2,81** | 17 140<br>**I/2,82** | 21 750<br>**I/2,81** | 27 190<br>**I/2,81** | 30 800<br>**I/2,83** | | | |
| | | | 30,5 | | 59,6 | | 111 | 213 | 279 | 421 | 570 | 751 | – | – | – | – | – | – | 2,5 | 2500 | |
| | 2,5 | – | 295<br>**I/2,53** | – | 555<br>**I/2,44** | – | 1 090<br>**I/2,55** | 2 050<br>**I/2,53** | 2 700<br>**I/2,53** | 3 930<br>**I/2,44** | 5 450<br>**I/2,5▲** | 7 330<br>**I/2,55▲** | 9 750<br>**I/2,43** | 12 710<br>**I/2,53** | 17 720<br>**I/2,53** | 21 990<br>**I/2,44** | 27 490<br>**I/2,44** | 31 210<br>**I/2,5** | | | |
| | | | | | | | | 208 | 272 | 411 | 554 | 772 | – | – | – | – | – | – | 2,24 | 2240 | |
| | 2,24 | – | – | – | – | – | – | 2 020<br>**I/2,28** | 2 670<br>**I/2,3** | 3 880<br>**I/2,21** | 5 290<br>**I/2,24▲** | 7 240<br>**I/2,2▲** | 9 880<br>**I/2,27** | 12 820<br>**I/2,33** | 17 540<br>**I/2,3** | 22 200<br>**I/2,26** | 27 750<br>**I/2,26** | 30 950<br>**I/2,29** | | | |
| | | | | | | | | 201 | | 410 | | 749 | | – | | – | – | | 2 | 2000 | |
| | 2 | – | – | – | – | – | – | 1 920<br>**I/2** | – | 3 820<br>**I/1,95** | – | 7 320<br>**I/2,05▲** | – | 12 620<br>**I/2** | – | 21 880<br>**I/1,95** | 27 350<br>**I/1,95** | – | | | |
| **11 200 000** | 16 | 120<br>**2I/16,3** | 215<br>**2I/15,8** | 285<br>**2I/16,5** | 525<br>**2I/15,7** | 620<br>**2I/15,7** | 930<br>**2I/16,1** | 1 860<br>**2I/15,8** | 2 750<br>**2I/15,1** | 4 490<br>**2I/15,7** | 5 740<br>**2I/16,6** | 8 520<br>**2I/16,1** | 11 240<br>**2I/15,6** | 17 090<br>**2I/16,2** | 21 910<br>**2I/15,7** | 29 940<br>**2I/15,9** | 37 290<br>**2I/15,9** | 45 340<br>**2I/16** | | | |
| | 14 | – | – | – | – | – | – | – | 2 740<br>**2I/14,7** | 4 400<br>**2I/14,1** | 6 070<br>**2I/14,4** | 8 750<br>**2I/13,9** | 10 920<br>**2I/14,6** | 18 020<br>**2I/14,6** | 21 690<br>**2I/14,7** | 30 730<br>**2I/14,3** | 37 580<br>**2I/14,3** | 47 830<br>**2I/14,4** | | | |
| | 12,5 | 115<br>**2I/12,3** | 220<br>**2I/13,1** | 280<br>**2I/13,6** | 525<br>**2I/13,7** | 620<br>**2I/13,7** | 960<br>**2I/12,3** | 1 920<br>**2I/13,1** | 2 820<br>**2I/13,3** | 4 290<br>**2I/13,6** | 5 980<br>**2I/13,6** | 8 560<br>**2I/13** | 11 930<br>**2I/12,8** | 17 170<br>**2I/13,1** | 23 630<br>**2I/13,3** | 29 880<br>**2I/13,4** | 36 410<br>**2I/13,4** | 47 300<br>**2I/13,1** | | | |
| | 11,2 | – | – | – | – | – | – | – | 2 970<br>**2I/11,9** | 4 420<br>**2I/11,9** | 6 320<br>**2I/11,8** | 9 000<br>**2I/11,2** | 12 610<br>**2I/11,5** | 18 090<br>**2I/11,8** | 24 900<br>**2I/11,9** | 31 600<br>**2I/11,5** | 39 390<br>**2I/11,5** | 49 820<br>**2I/11,8** | | | |
| | 10 | 125<br>**2I/10,2** | 235<br>**2I/10,7** | 295<br>**2I/11,2** | 530<br>**2I/10,3** | 625<br>**2I/10,3** | 1 010<br>**2I/10,2** | 2 030<br>**2I/10,7** | 2 900<br>**2I/10,2** | 4 550<br>**2I/10,3** | 6 030<br>**2I/10,7** | 9 260<br>**2I/10,2** | 12 960<br>**2I/9,95** | 18 600<br>**2I/10,7** | 25 610<br>**2I/10,4** | 32 500<br>**2I/10,3** | 40 510<br>**2I/10,3** | 51 240<br>**2I/10,7** | | | |
| | 9 | – | – | – | – | – | – | – | 2 710<br>**2I/9,22** | 4 700<br>**2I/9,24** | 5 430<br>**2I/9,31** | 9 560<br>**2I/8,85** | 12 160<br>**2I/8,88** | 19 210<br>**2I/9,19** | 24 890<br>**2I/9,22** | 33 550<br>**2I/9,24** | 41 830<br>**2I/9,24** | 49 950<br>**2I/9,31** | | | |
| | 8 | 135<br>**2I/8,01** | 250<br>**2I/8,26** | 310<br>**2I/7,99** | 525<br>**2I/8,03** | 625<br>**2I/8,03** | 1 070<br>**2I/8,01** | 2 150<br>**2I/8,26** | – | 4 810<br>**2I/8,03** | – | 9 820<br>**2I/8,01** | – | 19 730<br>**2I/8,26** | – | 34 470<br>**2I/8,03** | 42 970<br>**2I/8,03** | – | | | |

Per $n_1$ minori di 560 min$^{-1}$ vedere pagina 107.
▲ Eventuale lubrificazione forzata con scambiatore di calore: interpellarci.

| $n_{N2} \cdot L_h$ min$^{-1}$ · h | $i_N$ | $P_{N2}$ kW / $M_{N2}$ N m / ... / **/ i** 50 | 63 | 64 | 80 | 81 | 100 | 125 | 140 | 160 | 180 | 200 | 225 | 250 | 280 | 320 | 321 | 360 | $i_N$ | $n_1$ min$^{-1}$ | $n_{N2}$ |
|---|---|---|---|---|---|---|---|---|---|---|---|---|---|---|---|---|---|---|---|---|---|
| **11 200 000** | 6,3 | 125 **2I/6,42** | 230 **2I/6,53** | 275 **2I/6,86** | 485 **2I/6,41** | 555 **2I/6,41** | 1 010 **2I/6,42** | 2 030 **2I/6,53** | – | 4 050 **2I/6,41** | – | 9 300 **2I/6,42** | – | 18 630 **2I/6,53** | – | 31 580 **2I/6,41** | 37 290 **2I/6,41** | – | | | |
| | 5 | – | 245 **I/5** | – | 515 **I/5,2** | – | 820 **I/4,82** | 1 670 **I/5** | 2 510 **I/5** | 3 900 **I/4,92** | 4 830 **I/5,07** | 7 250 **I/4,92** | 9 270 **I/5,07** | 11 730 **I/5,08** | 18 340 **I/5** | 23 180 **I/4,92** | 28 970 **I/4,92** | 32 030 **I/5,07** | | | |
| | 4,5 | – | – | – | – | – | – | 1 690 **I/4,45** | 2 550 **I/4,5** | 3 970 **I/4,5** | 5 170 **I/4,67** | 7 390 **I/4,5** | 9 470 **I/4,67** | 13 580 **I/4,47** | 16 560 **I/4,5** | 23 560 **I/4,5** | 29 450 **I/4,5** | 32 350 **I/4,6** | | | |
| | 4 | – | 275 **I/4** | – | 570 **I/4,16** | – | 845 **I/3,92** | 1 720 **I/4** | 2 690 **I/4,08** | 4 050 **I/4,13** | 5 110 **I/4,15** | 7 540 **I/4,13** | 9 840 **I/4,07** | 12 750 **I/4** | 18 560 **I/4,08** | 23 710 **I/4,07** | 29 640 **I/4,07** | 31 530 **I/4** | | | |
| | 3,55 | – | – | – | – | – | – | 2 100 **I/3,62** | 2 680 **I/3,64** | 3 780 **I/3,62** | 5 500 **I/3,6** | 7 450 **I/3,57** | 9 840 **I/3,67** | 13 650 **I/3,62** | 17 590 **I/3,64** | 22 880 **I/3,5** | 28 600 **I/3,5** | 31 510 **I/3,6** | | | |
| | | | 26,8 | | 53,8 | | 101 | 190 | 255 | 380 | 494 | 678 | – | – | – | – | – | – | 3,15 | 2800 | **900** |
| | 3,15 | – | 300 **I/3,28** | – | 575 **I/3,13** | – | 1 120 **I/3,27** | 2 130 **I/3,28** | 2 720 **I/3,13** | 4 060 **I/3,13** | 5 480 **I/3,25▲** | 7 560 **I/3,27▲** | 10 000 **I/3,18** | 13 150 **I/3,28** | 19 170 **I/3,19** | 22 730 **I/3,13** | 28 410 **I/3,13** | 31 420 **I/3,25** | | | |
| | | | | | | | | 200 | 250 | 375 | 514 | 710 | – | – | – | – | – | – | 2,8 | 2500 | |
| | 2,8 | – | – | – | – | – | – | 2 100 **I/2,75** | 2 700 **I/2,82** | 4 020 **I/2,81** | 5 560 **I/2,83▲** | 7 660 **I/2,82▲** | 9 770 **I/2,83** | 14 000 **I/2,81** | 17 730 **I/2,82** | 22 510 **I/2,81** | 28 130 **I/2,81** | 31 860 **I/2,83** | | | |
| | | | 28,2 | | 55,1 | | 103 | 197 | 259 | 390 | 528 | 696 | 974 | – | – | – | – | – | 2,5 | 2240 | |
| | 2,5 | – | 305 **I/2,53** | – | 575 **I/2,44** | – | 1 120 **I/2,55** | 2 120 **I/2,53** | 2 790 **I/2,53** | 4 060 **I/2,44** | 5 630 **I/2,5** | 7 580 **I/2,55▲** | 10 080 **I/2,43▲** | 13 130 **I/2,53** | 18 310 **I/2,53** | 22 730 **I/2,44** | 28 410 **I/2,44** | 32 260 **I/2,5** | | | |
| | | | | | | | | 192 | 251 | 380 | 510 | 713 | 942 | – | – | – | – | – | 2,24 | 2000 | |
| | 2,24 | – | – | – | – | – | – | 2 090 **I/2,28** | 2 760 **I/2,3** | 4 010 **I/2,21** | 5 450 **I/2,24** | 7 490 **I/2,2▲** | 10 220 **I/2,27▲** | 13 270 **I/2,33** | 18 150 **I/2,3** | 22 970 **I/2,26** | 28 710 **I/2,26** | 32 020 **I/2,29** | | | |
| | | | | | | | | 183 | | 369 | | 695 | | – | | – | – | | 2 | 1800 | |
| | 2 | – | – | – | – | – | – | 1 940 **I/2** | – | 3 820 **I/1,95** | – | 7 550 **I/2,05▲** | – | 13 030 **I/2** | – | 22 580 **I/1,95** | 28 230 **I/1,95** | – | | | |
| **10 000 000** | 18 | – | – | – | – | – | – | – | 2 820 **2I/17,6** | 4 310 **2I/18,1** | 5 780 **2I/18** | 8 520 **2I/17,6** | 11 960 **2I/18,1** | 17 090 **2I/17,8** | 23 570 **2I/17,9** | 29 940 **2I/17,8** | 37 290 **2I/17,8** | 46 850 **2I/18,3** | | | |
| | 16 | 120 **2I/16,3** | 225 **2I/15,8** | 290 **2I/16,5** | 545 **2I/15,7** | 640 **2I/15,7** | 955 **2I/16,1** | 1 910 **2I/15,8** | 2 830 **2I/15,1** | 4 640 **2I/15,7** | 5 890 **2I/16,6** | 8 750 **2I/16,1** | 11 530 **2I/15,6** | 17 550 **2I/16,2** | 22 490 **2I/15,7** | 30 730 **2I/15,9** | 38 280 **2I/15,9** | 46 540 **2I/16** | | | |
| | 14 | – | – | – | – | – | – | – | 2 820 **2I/14,7** | 4 540 **2I/14,1** | 6 230 **2I/14,4** | 8 990 **2I/13,9** | 11 220 **2I/14,6** | 18 620 **2I/14,6** | 22 280 **2I/14,7** | 31 580 **2I/14,3** | 38 610 **2I/14,3** | 49 140 **2I/14,4** | | | |
| | 12,5 | 120 **2I/12,3** | 225 **2I/13,1** | 290 **2I/13,6** | 545 **2I/13,7** | 640 **2I/13,7** | 980 **2I/12,3** | 1 970 **2I/13,1** | 2 890 **2I/13,3** | 4 440 **2I/13,6** | 6 140 **2I/13,6** | 8 780 **2I/13** | 12 240 **2I/12,8** | 17 600 **2I/13,1** | 24 230 **2I/13,3** | 30 640 **2I/13,4** | 37 340 **2I/13,4** | 48 500 **2I/13,1** | | | |
| | 11,2 | – | – | – | – | – | – | – | 3 060 **2I/11,9** | 4 550 **2I/11,9** | 6 500 **2I/11,8** | 9 260 **2I/11,2** | 12 960 **2I/11,5** | 18 600 **2I/11,8** | 25 610 **2I/11,9** | 32 500 **2I/11,5** | 40 510 **2I/11,5** | 51 240 **2I/11,8** | | | |
| | 10 | 130 **2I/10,2** | 240 **2I/10,7** | 305 **2I/11,2** | 550 **2I/10,3** | 650 **2I/10,3** | 1 040 **2I/10,2** | 2 090 **2I/10,7** | 2 990 **2I/10,2** | 4 700 **2I/10,3** | 6 230 **2I/10,7** | 9 560 **2I/10,2** | 13 380 **2I/9,95** | 19 210 **2I/10,7** | 26 440 **2I/10,4** | 33 550 **2I/10,3** | 41 830 **2I/10,3** | 52 900 **2I/10,7** | | | |
| | 9 | – | – | – | – | – | – | – | 2 780 **2I/9,22** | 4 830 **2I/9,24** | 5 580 **2I/9,31** | 9 820 **2I/8,85** | 12 490 **2I/8,88** | 19 730 **2I/9,19** | 25 570 **2I/9,22** | 34 470 **2I/9,24** | 42 970 **2I/9,24** | 51 320 **2I/9,31** | | | |
| | 8 | 135 **2I/8,01** | 255 **2I/8,26** | 315 **2I/7,99** | 540 **2I/8,03** | 645 **2I/8,03** | 1 100 **2I/8,01** | 2 200 **2I/8,26** | – | 4 940 **2I/8,03** | – | 10 080 **2I/8,01** | – | 20 260 **2I/8,26** | – | 35 390 **2I/8,03** | 44 110 **2I/8,03** | – | | | |

Per $n_1$ minori di 560 min$^{-1}$ vedere pagina. 107.
▲ Eventuale lubrificazione forzata con scambiatore di calore: interpellarci.

# Tabelle di selezione riduttori paralleli

| $n_{N2} \cdot L_h$ min$^{-1}$ · h | $i_N$ | $P_{N2}$ kW<br>$M_{N2}$ N m<br>... / *i* | | | | | | | | | | | | | | | | | $i_N$ | $n_1$ min$^{-1}$ | $n_{N2}$ |
|---|---|---|---|---|---|---|---|---|---|---|---|---|---|---|---|---|---|---|---|---|---|
| | | **50** | **63** | **64** | **80** | **81** | **100** | **125** | **140** | **160** | **180** | **200** | **225** | **250** | **280** | **320** | **321** | **360** | | | |
| **10 000 000** | 6,3 | 125<br>**2I/6,42** | 235<br>**2I/6,53** | 280<br>**2I/6,86** | 495<br>**2I/6,41** | 560<br>**2I/6,41** | 1 020<br>**2I/6,42** | 2 050<br>**2I/6,53** | – | 4 110<br>**2I/6,41** | – | 9 420<br>**2I/6,42** | – | 18 890<br>**2I/6,53** | – | 32 010<br>**2I/6,41** | 37 800<br>**2I/6,41** | – | | | |
| | 5 | – | 250<br>**I/5** | – | 530<br>**I/5,2** | – | 850<br>**I/4,82** | 1 730<br>**I/5** | 2 600<br>**I/5** | 4 040<br>**I/4,92** | 5 010<br>**I/5,07** | 7 510<br>**I/4,92** | 9 610<br>**I/5,07** | 12 150<br>**I/5,08** | 19 000<br>**I/5** | 24 010<br>**I/4,92** | 30 010<br>**I/4,92** | 33 190<br>**I/5,07** | | | |
| | 4,5 | – | – | – | – | – | – | 1 760<br>**I/4,45** | 2 650<br>**I/4,5** | 4 120<br>**I/4,5** | 5 360<br>**I/4,67** | 7 660<br>**I/4,5** | 9 820<br>**I/4,67** | 14 070<br>**I/4,47** | 17 170<br>**I/4,5** | 24 420<br>**I/4,5** | 30 520<br>**I/4,5** | 33 530<br>**I/4,6** | | | |
| | 4 | – | 285<br>**I/4** | – | 590<br>**I/4,16** | – | 880<br>**I/3,92** | 1 780<br>**I/4** | 2 780<br>**I/4,08** | 4 200<br>**I/4,13** | 5 300<br>**I/4,15** | 7 810<br>**I/4,13** | 10 200<br>**I/4,07** | 13 220<br>**I/4** | 19 240<br>**I/4,08** | 24 580<br>**I/4,07** | 30 720<br>**I/4,07** | 32 680<br>**I/4** | | | |
| | | | | | | | | 176 | 223 | 318 | 464 | 633 | – | – | – | – | – | – | 3,55 | 2800 | **800** |
| | 3,55 | – | – | – | – | – | – | 2 170<br>**I/3,62** | 2 770<br>**I/3,64** | 3 920<br>**I/3,62** | 5 690<br>**I/3,6** | 7 720<br>**I/3,57▲** | 10 190<br>**I/3,67** | 14 140<br>**I/3,62** | 18 230<br>**I/3,64** | 23 700<br>**I/3,5** | 29 630<br>**I/3,5** | 32 640<br>**I/3,6** | | | |
| | | 23,9 | | 49,7 | | 93 | 175 | 236 | 351 | 457 | 627 | 853 | – | – | – | – | – | 3,15 | 2500 | | |
| | 3,15 | – | 300<br>**I/3,28** | – | 595<br>**I/3,13** | – | 1 160<br>**I/3,27** | 2 200<br>**I/3,28** | 2 810<br>**I/3,13** | 4 200<br>**I/3,13** | 5 670<br>**I/3,25** | 7 820<br>**I/3,27▲** | 10 350<br>**I/3,18▲** | 13 610<br>**I/3,28** | 19 830<br>**I/3,19** | 23 510<br>**I/3,13** | 29 390<br>**I/3,13** | 32 510<br>**I/3,25** | | | |
| | | | | | | | | 185 | 232 | 347 | 476 | 657 | 836 | – | – | – | – | – | 2,8 | 2240 | |
| | 2,8 | – | – | – | – | – | – | 2 170<br>**I/2,75** | 2 790<br>**I/2,82** | 4 160<br>**I/2,81** | 5 740<br>**I/2,83** | 7 910<br>**I/2,82▲** | 10 090<br>**I/2,83▲** | 14 470<br>**I/2,81** | 18 330<br>**I/2,82** | 23 260<br>**I/2,81** | 29 080<br>**I/2,81** | 32 930<br>**I/2,83** | | | |
| | | 26,1 | | 50,9 | | 95,4 | 182 | 239 | 360 | 488 | 643 | 899 | 1 125 | – | – | – | – | 2,5 | 2000 | | |
| | 2,5 | – | 315<br>**I/2,53** | – | 595<br>**I/2,44** | – | 1 160<br>**I/2,55** | 2 200<br>**I/2,53** | 2 880<br>**I/2,53** | 4 200<br>**I/2,44** | 5 820<br>**I/2,5** | 7 840<br>**I/2,55** | 10 430<br>**I/2,43▲** | 13 590<br>**I/2,53▲** | 18 940<br>**I/2,53** | 23 510<br>**I/2,44** | 29 390<br>**I/2,44** | 33 370<br>**I/2,5** | | | |
| | | | | | | | | 179 | 234 | 353 | 459 | 663 | 875 | 1 106 | – | – | – | – | 2,24 | 1800 | |
| | 2,24 | – | – | – | – | – | – | 2 160<br>**I/2,28** | 2 850<br>**I/2,3** | 4 140<br>**I/2,21** | 5 450<br>**I/2,24** | 7 730<br>**I/2,2** | 10 550<br>**I/2,27▲** | 13 690<br>**I/2,33▲** | 18 730<br>**I/2,3** | 23 710<br>**I/2,26** | 29 630<br>**I/2,26** | 33 050<br>**I/2,29** | | | |
| | | | | | | | | 165 | | 328 | | 640 | | 1 131 | | – | – | | 2 | 1600 | |
| | 2 | – | – | – | – | – | – | 1 970<br>**I/2** | – | 3 820<br>**I/1,95** | – | 7 830<br>**I/2,05** | – | 13 500<br>**I/2▲** | – | 23 400<br>**I/1,95** | 29 250<br>**I/1,95** | – | | | |
| **9 000 000** | 20 | 120<br>**2I/20,1** | 225<br>**2I/19,3** | 295<br>**2I/20,1** | 555<br>**2I/20,8** | 630<br>**2I/20,8** | 955<br>**2I/19,3** | 1 910<br>**2I/19,3** | 2 880<br>**2I/19,6** | 4 540<br>**2I/20,7** | 5 810<br>**2I/20,8** | 8 350<br>**2I/20,3** | 11 620<br>**2I/20** | 16 910<br>**2I/19,7** | 22 920<br>**2I/20,1** | 29 050<br>**2I/20,6** | 35 320<br>**2I/20,6** | 45 930<br>**2I/20,3** | | | |
| | 18 | – | – | – | – | – | – | – | 2 890<br>**2I/17,6** | 4 460<br>**2I/18,1** | 5 970<br>**2I/18** | 8 750<br>**2I/17,6** | 12 270<br>**2I/18,1** | 17 550<br>**2I/17,8** | 24 200<br>**2I/17,9** | 30 730<br>**2I/17,8** | 38 280<br>**2I/17,8** | 48 100<br>**2I/18,3** | | | |
| | 16 | 125<br>**2I/16,3** | 230<br>**2I/15,8** | 300<br>**2I/16,5** | 565<br>**2I/15,7** | 660<br>**2I/15,7** | 980<br>**2I/16,1** | 1 960<br>**2I/15,8** | 2 900<br>**2I/15,1** | 4 800<br>**2I/15,7** | 6 050<br>**2I/16,6** | 8 990<br>**2I/16,1** | 11 850<br>**2I/15,6** | 18 030<br>**2I/16,2** | 23 110<br>**2I/15,7** | 31 580<br>**2I/15,9** | 39 330<br>**2I/15,9** | 47 820<br>**2I/16** | | | |
| | 14 | – | – | – | – | – | – | – | 2 890<br>**2I/14,7** | 4 700<br>**2I/14,1** | 6 390<br>**2I/14,4** | 9 210<br>**2I/13,9** | 11 500<br>**2I/14,6** | 19 260<br>**2I/14,6** | 22 850<br>**2I/14,7** | 32 380<br>**2I/14,3** | 39 590<br>**2I/14,3** | 50 390<br>**2I/14,4** | | | |
| | 12,5 | 125<br>**2I/12,3** | 235<br>**2I/13,1** | 300<br>**2I/13,6** | 560<br>**2I/13,7** | 660<br>**2I/13,7** | 1 010<br>**2I/12,3** | 2 030<br>**2I/13,1** | 2 970<br>**2I/13,3** | 4 590<br>**2I/13,6** | 6 310<br>**2I/13,6** | 9 030<br>**2I/13** | 12 590<br>**2I/12,8** | 18 110<br>**2I/13,1** | 24 920<br>**2I/13,3** | 31 510<br>**2I/13,4** | 38 400<br>**2I/13,4** | 49 890<br>**2I/13,1** | | | |
| | 11,2 | – | – | – | – | – | – | – | 3 160<br>**2I/11,9** | 4 700<br>**2I/11,9** | 6 710<br>**2I/11,8** | 9 560<br>**2I/11,2** | 13 380<br>**2I/11,5** | 19 210<br>**2I/11,8** | 26 440<br>**2I/11,9** | 33 550<br>**2I/11,5** | 41 830<br>**2I/11,5** | 52 900<br>**2I/11,8** | | | |
| | 10 | 135<br>**2I/10,2** | 250<br>**2I/10,7** | 315<br>**2I/11,2** | 570<br>**2I/10,3** | 670<br>**2I/10,3** | 1 070<br>**2I/10,2** | 2 150<br>**2I/10,7** | 3 080<br>**2I/10,2** | 4 860<br>**2I/10,3** | 6 400<br>**2I/10,7** | 9 820<br>**2I/10,2** | 13 750<br>**2I/9,95** | 19 730<br>**2I/10,7** | 27 170<br>**2I/10,4** | 34 470<br>**2I/10,3** | 42 970<br>**2I/10,3** | 54 350<br>**2I/10,7** | | | |
| | 9 | – | – | – | – | – | – | – | 2 850<br>**2I/9,22** | 4 950<br>**2I/9,24** | 5 730<br>**2I/9,31** | 10 080<br>**2I/8,85** | 12 830<br>**2I/8,88** | 20 260<br>**2I/9,19** | 26 250<br>**2I/9,22** | 35 390<br>**2I/9,24** | 44 110<br>**2I/9,24** | 52 680<br>**2I/9,31** | | | |

Per $n_1$ minori di 560 min$^{-1}$ vedere pagina. 107.
▲ Eventuale lubrificazione forzata con scambiatore di calore: interpellarci.

| $n_{N2} \cdot L_h$ min$^{-1}$ · h | $i_N$ | $P_{N2}$ kW / $M_{N2}$ N m / ... / **/ i** | | | | | | | | | | | | | | | | | $i_N$ | $n_1$ min$^{-1}$ | $n_{N2}$ |
|---|---|---|---|---|---|---|---|---|---|---|---|---|---|---|---|---|---|---|---|---|---|
| | | **50** | **63** | **64** | **80** | **81** | **100** | **125** | **140** | **160** | **180** | **200** | **225** | **250** | **280** | **320** | **321** | **360** | | | |
| **9 000 000** | 8 | 140<br>**2I/8,01** | 260<br>**2I/8,26** | 325<br>**2I/7,99** | 555<br>**2I/8,03** | 660<br>**2I/8,03** | 1 130<br>**2I/8,01** | 2 270<br>**2I/8,26** | – | 5 080<br>**2I/8,03** | – | 10 360<br>**2I/8,01** | – | 20 810<br>**2I/8,26** | – | 36 360<br>**2I/8,03** | 45 320<br>**2I/8,03** | – | | | |
| | 6,3 | 125<br>**2I/6,42** | 240<br>**2I/6,53** | 285<br>**2I/6,86** | 500<br>**2I/6,41** | 570<br>**2I/6,41** | 1 040<br>**2I/6,42** | 2 080<br>**2I/6,53** | – | 4 160<br>**2I/6,41** | – | 9 540<br>**2I/6,42** | – | 19 120<br>**2I/6,53** | – | 32 420<br>**2I/6,41** | 38 280<br>**2I/6,41** | – | | | |
| | 5 | – | 250<br>**I/5** | – | 530<br>**I/5,2** | – | 880<br>**I/4,82** | 1 790<br>**I/5** | 2 700<br>**I/5** | 4 190<br>**I/4,92** | 5 190<br>**I/5,07** | 7 780<br>**I/4,92** | 9 960<br>**I/5,07** | 12 590<br>**I/5,08** | 19 690<br>**I/5** | 24 890<br>**I/4,92** | 31 110<br>**I/4,92** | 34 400<br>**I/5,07** | | | |
| | 4,5 | – | – | – | – | – | – | 1 820<br>**I/4,45** | 2 740<br>**I/4,5** | 4 270<br>**I/4,5** | 5 550<br>**I/4,67** | 7 940<br>**I/4,5** | 10 170<br>**I/4,67** | 14 590<br>**I/4,47** | 17 790<br>**I/4,5** | 25 310<br>**I/4,5** | 31 630<br>**I/4,5** | 34 750<br>**I/4,6** | | | |
| | | | 21,7 | | 43 | | 68 | 135 | 207 | 309 | 388 | 574 | – | – | – | – | – | – | 4 | 2800 | **710** |
| | 4 | – | 295<br>**I/4** | – | 610<br>**I/4,16** | – | 910<br>**I/3,92** | 1 850<br>**I/4** | 2 880<br>**I/4,08** | 4 350<br>**I/4,13** | 5 490<br>**I/4,15** | 8 090<br>**I/4,13** | 10 570<br>**I/4,07** | 13 690<br>**I/4** | 19 930<br>**I/4,08** | 25 460<br>**I/4,07** | 31 830<br>**I/4,07** | 33 860<br>**I/4** | | | |
| | | | | | | | | 163 | 206 | 294 | 428 | 585 | 753 | – | – | – | – | – | 3,55 | 2500 | |
| | 3,55 | – | – | – | – | – | – | 2 250<br>**I/3,62** | 2 870<br>**I/3,64** | 4 060<br>**I/3,62** | 5 890<br>**I/3,6** | 7 980<br>**I/3,57** | 10 550<br>**I/3,67▲** | 14 630<br>**I/3,62** | 18 860<br>**I/3,64** | 24 520<br>**I/3,5** | 30 650<br>**I/3,5** | 33 770<br>**I/3,6** | | | |
| | | | 21,9 | | 46 | | 86,1 | 162 | 218 | 325 | 423 | 580 | 790 | – | – | – | – | – | 3,15 | 2240 | |
| | 3,15 | – | 305<br>**I/3,28** | – | 615<br>**I/3,13** | – | 1 200<br>**I/3,27** | 2 270<br>**I/3,28** | 2 910<br>**I/3,13** | 4 350<br>**I/3,13** | 5 860<br>**I/3,25** | 8 080<br>**I/3,27** | 10 690<br>**I/3,18▲** | 14 060<br>**I/3,28** | 20 490<br>**I/3,19** | 24 300<br>**I/3,13** | 30 380<br>**I/3,13** | 33 600<br>**I/3,25** | | | |
| | | | | | | | | 171 | 214 | 320 | 439 | 607 | 772 | 1 114 | 1 406 | – | – | – | 2,8 | 2000 | |
| | 2,8 | – | – | – | – | – | – | 2 250<br>**I/2,75** | 2 890<br>**I/2,82** | 4 300<br>**I/2,81** | 5 940<br>**I/2,83** | 8 190<br>**I/2,82** | 10 440<br>**I/2,83▲** | 14 970<br>**I/2,81▲** | 18 960<br>**I/2,82▲** | 24 060<br>**I/2,81** | 30 080<br>**I/2,81** | 34 070<br>**I/2,83** | | | |
| | | | 23,5 | | 47,3 | | 88,6 | 169 | 222 | 335 | 453 | 597 | 835 | 1 045 | 1 459 | – | – | – | 2,5 | 1800 | |
| | 2,5 | – | 315<br>**I/2,53** | – | 615<br>**I/2,44** | – | 1 200<br>**I/2,55** | 2 270<br>**I/2,53** | 2 980<br>**I/2,53** | 4 340<br>**I/2,44** | 6 010<br>**I/2,5** | 8 090<br>**I/2,55** | 10 760<br>**I/2,43** | 14 020<br>**I/2,53▲** | 19 550<br>**I/2,53▲** | 24 270<br>**I/2,44** | 30 340<br>**I/2,44** | 34 440<br>**I/2,5** | | | |
| | | | | | | | | 165 | 215 | 325 | 408 | 610 | 806 | 1 019 | 1 413 | – | – | – | 2,24 | 1600 | |
| | 2,24 | – | – | – | – | – | – | 2 240<br>**I/2,28** | 2 950<br>**I/2,3** | 4 290<br>**I/2,21** | 5 450<br>**I/2,24** | 8 010<br>**I/2,2** | 10 930<br>**I/2,27** | 14 190<br>**I/2,33▲** | 19 400<br>**I/2,3▲** | 24 560<br>**I/2,26** | 30 700<br>**I/2,26** | 34 240<br>**I/2,29** | | | |
| | | | | | | | | 147 | | 287 | | 583 | | 1 030 | | – | – | | 2 | 1400 | |
| | 2 | – | – | – | – | – | – | 2 000<br>**I/2** | – | 3 820<br>**I/1,95** | – | 8 150<br>**I/2,05** | – | 14 050<br>**I/2▲** | – | 24 350<br>**I/1,95** | 30 440<br>**I/1,95** | – | | | |
| **8 000 000** | 22,4 | – | – | – | – | – | – | – | 2 930<br>**2I/21,7** | 4 600<br>**2I/22,5** | 6 010<br>**2I/23,3** | 8 470<br>**2I/22,2** | 10 930<br>**2I/23** | 19 520<br>**2I/22** | 21 600<br>**2I/22,2** | 27 390<br>**2I/22,8** | 34 270<br>**2I/22,8** | 43 280<br>**2I/23,4** | | | |
| | 20 | 120<br>**2I/20,1** | 235<br>**2I/19,3** | 305<br>**2I/20,1** | 575<br>**2I/20,8** | 650<br>**2I/20,8** | 985<br>**2I/19,3** | 1 970<br>**2I/19,3** | 2 980<br>**2I/19,6** | 4 700<br>**2I/20,7** | 5 970<br>**2I/20,8** | 8 640<br>**2I/20,3** | 11 920<br>**2I/20** | 17 500<br>**2I/19,7** | 23 530<br>**2I/20,1** | 29 830<br>**2I/20,6** | 36 260<br>**2I/20,6** | 47 150<br>**2I/20,3** | | | |
| | 18 | – | – | – | – | – | – | – | 2 970<br>**2I/17,6** | 4 610<br>**2I/18,1** | 6 170<br>**2I/18** | 8 990<br>**2I/17,6** | 12 610<br>**2I/18,1** | 18 030<br>**2I/17,8** | 24 860<br>**2I/17,9** | 31 580<br>**2I/17,8** | 39 330<br>**2I/17,8** | 49 420<br>**2I/18,3** | | | |
| | 16 | 130<br>**2I/16,3** | 240<br>**2I/15,8** | 315<br>**2I/16,5** | 580<br>**2I/15,7** | 685<br>**2I/15,7** | 1 020<br>**2I/16,1** | 2 010<br>**2I/15,8** | 2 980<br>**2I/15,1** | 4 960<br>**2I/15,7** | 6 210<br>**2I/16,6** | 9 210<br>**2I/16,1** | 12 150<br>**2I/15,6** | 18 490<br>**2I/16,2** | 23 700<br>**2I/15,7** | 32 380<br>**2I/15,9** | 40 330<br>**2I/15,9** | 49 030<br>**2I/16** | | | |
| | 14 | – | – | – | – | – | – | – | 2 990<br>**2I/14,7** | 4 850<br>**2I/14,1** | 6 570<br>**2I/14,4** | 9 480<br>**2I/13,9** | 11 830<br>**2I/14,6** | 19 880<br>**2I/14,6** | 23 500<br>**2I/14,7** | 33 300<br>**2I/14,3** | 40 720<br>**2I/14,3** | 51 820<br>**2I/14,4** | | | |
| | 12,5 | 130<br>**2I/12,3** | 240<br>**2I/13,1** | 310<br>**2I/13,6** | 580<br>**2I/13,7** | 685<br>**2I/13,7** | 1 040<br>**2I/12,3** | 2 090<br>**2I/13,1** | 3 070<br>**2I/13,3** | 4 750<br>**2I/13,6** | 6 510<br>**2I/13,6** | 9 330<br>**2I/13** | 12 990<br>**2I/12,8** | 18 690<br>**2I/13,1** | 25 730<br>**2I/13,3** | 32 530<br>**2I/13,4** | 39 640<br>**2I/13,4** | 51 500<br>**2I/13,1** | | | |
| | 11,2 | – | – | – | – | – | – | – | 3 250<br>**2I/11,9** | 4 830<br>**2I/11,9** | 6 890<br>**2I/11,8** | 9 820<br>**2I/11,2** | 13 750<br>**2I/11,5** | 19 730<br>**2I/11,8** | 27 170<br>**2I/11,9** | 34 470<br>**2I/11,5** | 42 970<br>**2I/11,5** | 54 350<br>**2I/11,8** | | | |

Per $n_1$ minori di 560 min$^{-1}$ vedere pagina. 107.
▲ Eventuale lubrificazione forzata con scambiatore di calore: interpellarci.

# Tabelle di selezione riduttori paralleli

| $n_{N2} \cdot L_h$ min$^{-1}$ · h | $i_N$ | $P_{N2}$ kW / $M_{N2}$ N m / ... / **/ i** | | | | | | | | | | | | | | | | | $i_N$ | $n_1$ min$^{-1}$ | $n_{N2}$ |
|---|---|---|---|---|---|---|---|---|---|---|---|---|---|---|---|---|---|---|---|---|---|
| | | **50** | **63** | **64** | **80** | **81** | **100** | **125** | **140** | **160** | **180** | **200** | **225** | **250** | **280** | **320** | **321** | **360** | | | |
| **8 000 000** | 10 | 135 **2I/10,2** | 255 **2I/10,7** | 320 **2I/11,2** | 590 **2I/10,3** | 695 **2I/10,3** | 1 100 **2I/10,2** | 2 200 **2I/10,7** | 3 160 **2I/10,2** | 5 030 **2I/10,3** | 6 570 **2I/10,7** | 10 080 **2I/10,2** | 14 120 **2I/9,95** | 20 260 **2I/10,7** | 27 890 **2I/10,4** | 35 390 **2I/10,3** | 44 110 **2I/10,3** | 55 790 **2I/10,7** | | | |
| | 9 | – | – | – | – | – | – | – | 2 930 **2I/9,22** | 5 090 **2I/9,24** | 5 880 **2I/9,31** | 10 360 **2I/8,85** | 13 180 **2I/8,88** | 20 810 **2I/9,19** | 26 970 **2I/9,22** | 36 360 **2I/9,24** | 45 320 **2I/9,24** | 54 120 **2I/9,31** | | | |
| | 8 | 140 **2I/8,01** | 265 **2I/8,26** | 330 **2I/7,99** | 560 **2I/8,03** | 670 **2I/8,03** | 1 150 **2I/8,01** | 2 300 **2I/8,26** | – | 5 140 **2I/8,03** | – | 10 500 **2I/8,01** | – | 21 100 **2I/8,26** | – | 36 850 **2I/8,03** | 45 940 **2I/8,03** | – | | | |
| | 6,3 | 130 **2I/6,42** | 240 **2I/6,53** | 290 **2I/6,86** | 505 **2I/6,41** | 575 **2I/6,41** | 1 050 **2I/6,42** | 2 110 **2I/6,53** | – | 4 220 **2I/6,41** | – | 9 680 **2I/6,42** | – | 19 400 **2I/6,53** | – | 32 880 **2I/6,41** | 38 820 **2I/6,41** | – | | | |
| | 5 | – | 255 **I/5** | – | 545 **I/5,2** | – | 915 **I/4,82** | 1 860 **I/5** | 2 800 **I/5** | 4 340 **I/4,92** | 5 380 **I/5,07** | 8 070 **I/4,92** | 10 320 **I/5,07** | 13 050 **I/5,08** | 20 410 **I/5** | 25 800 **I/4,92** | 32 240 **I/4,92** | 35 650 **I/5,07** | | | |
| | | | | | | | | 124 | 185 | 288 | 362 | 536 | – | – | – | – | – | – | 4,5 | 2800 | **630** |
| | 4,5 | – | – | – | – | – | – | 1 890 **I/4,45** | 2 840 **I/4,5** | 4 420 **I/4,5** | 5 750 **I/4,67** | 8 230 **I/4,5** | 10 540 **I/4,67** | 15 110 **I/4,47** | 18 430 **I/4,5** | 26 220 **I/4,5** | 32 770 **I/4,5** | 36 000 **I/4,6** | | | |
| | | | 20 | | 39,7 | | 62,8 | 125 | 192 | 285 | 358 | 530 | 703 | – | – | – | – | – | 4 | 2500 | |
| | 4 | – | 305 **I/4** | – | 630 **I/4,16** | – | 940 **I/3,92** | 1 910 **I/4** | 2 980 **I/4,08** | 4 500 **I/4,13** | 5 680 **I/4,15** | 8 370 **I/4,13** | 10 930 **I/4,07** | 14 160 **I/4** | 20 620 **I/4,08** | 26 340 **I/4,07** | 32 930 **I/4,07** | 35 030 **I/4** | | | |
| | | | | | | | | 151 | 191 | 272 | 397 | 542 | 697 | – | – | – | – | – | 3,55 | 2240 | |
| | 3,55 | – | – | – | – | – | – | 2 320 **I/3,62** | 2 970 **I/3,64** | 4 190 **I/3,62** | 6 090 **I/3,6** | 8 250 **I/3,57** | 10 900 **I/3,67** | 15 120 **I/3,62** | 19 490 **I/3,64** | 25 340 **I/3,5** | 31 680 **I/3,5** | 34 900 **I/3,6** | | | |
| | | | 19,6 | | 42,5 | | 79,6 | 150 | 202 | 300 | 391 | 536 | 729 | 927 | 1 393 | – | – | – | 3,15 | 2000 | |
| | 3,15 | – | 305 **I/3,28** | – | 635 **I/3,13** | – | 1 240 **I/3,27** | 2 350 **I/3,28** | 3 010 **I/3,13** | 4 500 **I/3,13** | 6 060 **I/3,25** | 8 360 **I/3,27** | 11 060 **I/3,18** | 14 550 **I/3,28▲** | 21 200 **I/3,19▲** | 25 140 **I/3,13** | 31 430 **I/3,13** | 34 760 **I/3,25** | | | |
| | | | | | | | | 159 | 199 | 298 | 408 | 564 | 717 | 1 035 | 1 306 | – | – | – | 2,8 | 1800 | |
| | 2,8 | – | – | – | – | – | – | 2 320 **I/2,75** | 2 980 **I/2,82** | 4 440 **I/2,81** | 6 130 **I/2,83** | 8 450 **I/2,82** | 10 780 **I/2,83** | 15 450 **I/2,81▲** | 19 570 **I/2,82▲** | 24 840 **I/2,81** | 31 050 **I/2,81** | 35 160 **I/2,83** | | | |
| | | | 20,9 | | 43,6 | | 81,6 | 156 | 204 | 308 | 408 | 550 | 769 | 962 | 1 343 | 1 723 | 2 154 | – | 2,5 | 1600 | |
| | 2,5 | – | 315 **I/2,53** | – | 635 **I/2,44** | – | 1 240 **I/2,55** | 2 350 **I/2,53** | 3 080 **I/2,53** | 4 500 **I/2,44** | 6 090 **I/2,5** | 8 380 **I/2,55** | 11 150 **I/2,43** | 14 530 **I/2,53** | 20 260 **I/2,53▲** | 25 140 **I/2,44▲** | 31 430 **I/2,44▲** | 35 680 **I/2,5** | | | |
| | | | | | | | | 150 | 196 | 287 | 357 | 556 | 734 | 928 | 1 287 | 1 656 | 2 070 | – | 2,24 | 1400 | |
| | 2,24 | – | – | – | – | – | – | 2 330 **I/2,28** | 3 070 **I/2,3** | 4 330 **I/2,21** | 5 450 **I/2,24** | 8 340 **I/2,2** | 11 370 **I/2,27** | 14 760 **I/2,33** | 20 200 **I/2,3▲** | 25 560 **I/2,26▲** | 31 950 **I/2,26▲** | 35 640 **I/2,29** | | | |
| | | | | | | | | 133 | | 256 | | 527 | | 951 | | 1 689 | 2 111 | | 2 | 1250 | |
| | 2 | – | – | – | – | – | – | 2 030 **I/2** | – | 3 820 **I/1,95** | – | 8 250 **I/2,05** | – | 14 540 **I/2** | – | 25 190 **I/1,95▲** | 31 490 **I/1,95▲** | – | | | |
| **7 100 000** | 25 | 105 **2I/24,4** | 225 **2I/24,1** | 270 **2I/25,1** | 475 **2I/26** | 545 **2I/26** | 985 **2I/23,7** | 1 970 **2I/24,1** | 2 900 **2I/24,1** | 4 250 **2I/24,6** | 5 800 **2I/25,4** | 8 590 **2I/24,2** | 11 010 **2I/25** | 17 350 **2I/25** | 21 850 **2I/24,6** | 24 970 **2I/25** | 34 840 **2I/25** | 39 870 **2I/25,7** | | | |
| | 22,4 | – | – | – | – | – | – | – | 3 030 **2I/21,7** | 4 760 **2I/22,5** | 6 220 **2I/23,3** | 8 760 **2I/22,2** | 11 250 **2I/23** | 19 500 **2I/22** | 22 180 **2I/22,2** | 28 120 **2I/22,8** | 35 450 **2I/22,8** | 44 430 **2I/23,4** | | | |
| | 20 | 125 **2I/20,1** | 240 **2I/19,3** | 315 **2I/20,1** | 580 **2I/20,8** | 685 **2I/20,8** | 1 020 **2I/19,3** | 2 040 **2I/19,3** | 3 080 **2I/19,6** | 4 860 **2I/20,7** | 6 130 **2I/20,8** | 8 930 **2I/20,3** | 12 250 **2I/20** | 18 080 **2I/19,7** | 24 170 **2I/20,1** | 30 640 **2I/20,6** | 37 250 **2I/20,6** | 48 440 **2I/20,3** | | | |
| | 18 | – | – | – | – | – | – | – | 3 060 **2I/17,6** | 4 770 **2I/18,1** | 6 390 **2I/18** | 9 210 **2I/17,6** | 12 930 **2I/18,1** | 18 540 **2I/17,8** | 25 490 **2I/17,9** | 32 380 **2I/17,8** | 40 330 **2I/17,8** | 50 670 **2I/18,3** | | | |
| | 16 | 135 **2I/16,3** | 245 **2I/15,8** | 325 **2I/16,5** | 600 **2I/15,7** | 705 **2I/15,7** | 1 050 **2I/16,1** | 2 070 **2I/15,8** | 3 060 **2I/15,1** | 5 120 **2I/15,7** | 6 380 **2I/16,6** | 9 480 **2I/16,1** | 12 500 **2I/15,6** | 19 010 **2I/16,2** | 24 370 **2I/15,7** | 33 300 **2I/15,9** | 41 480 **2I/15,9** | 50 430 **2I/16** | | | |

Per $n_1$ minori di 560 min$^{-1}$ vedere pagina. 107.
▲ Eventuale lubrificazione forzata con scambiatore di calore: interpellarci.

# Tabelle di selezione riduttori paralleli

| $n_{N2} \cdot L_h$ min$^{-1}$ · h | $i_N$ | $P_{N2}$ kW / $M_{N2}$ N m / ... / **/ i** | | | | | | | | | | | | | | | | | $i_N$ | $n_1$ min$^{-1}$ | $n_{N2}$ |
|---|---|---|---|---|---|---|---|---|---|---|---|---|---|---|---|---|---|---|---|---|---|
| | | **50** | **63** | **64** | **80** | **81** | **100** | **125** | **140** | **160** | **180** | **200** | **225** | **250** | **280** | **320** | **321** | **360** | | | |
| **7 100 000** | 14 | – | – | – | – | – | – | – | 3 090<br>**2I/14,7** | 5 030<br>**2I/14,1** | 6 790<br>**2I/14,4** | 9 780<br>**2I/13,9** | 12 210<br>**2I/14,6** | 20 600<br>**2I/14,6** | 24 260<br>**2I/14,7** | 34 380<br>**2I/14,3** | 42 040<br>**2I/14,3** | 53 500<br>**2I/14,4** | | | |
| | 12,5 | 135<br>**2I/12,3** | 250<br>**2I/13,1** | 320<br>**2I/13,6** | 580<br>**2I/13,7** | 685<br>**2I/13,7** | 1 070<br>**2I/12,3** | 2 150<br>**2I/13,1** | 3 150<br>**2I/13,3** | 4 920<br>**2I/13,6** | 6 690<br>**2I/13,6** | 9 580<br>**2I/13** | 13 350<br>**2I/12,8** | 19 200<br>**2I/13,1** | 26 430<br>**2I/13,3** | 33 430<br>**2I/13,4** | 40 730<br>**2I/13,4** | 52 910<br>**2I/13,1** | | | |
| | 11,2 | – | – | – | – | – | – | – | 3 330<br>**2I/11,9** | 4 950<br>**2I/11,9** | 7 080<br>**2I/11,8** | 10 080<br>**2I/11,2** | 14 120<br>**2I/11,5** | 20 260<br>**2I/11,8** | 27 890<br>**2I/11,9** | 35 390<br>**2I/11,5** | 44 110<br>**2I/11,5** | 55 790<br>**2I/11,8** | | | |
| | 10 | 140<br>**2I/10,2** | 260<br>**2I/10,7** | 330<br>**2I/11,2** | 615<br>**2I/10,3** | 720<br>**2I/10,3** | 1 130<br>**2I/10,2** | 2 270<br>**2I/10,7** | 3 240<br>**2I/10,2** | 5 210<br>**2I/10,3** | 6 750<br>**2I/10,7** | 10 360<br>**2I/10,2** | 14 500<br>**2I/9,95** | 20 810<br>**2I/10,7** | 28 650<br>**2I/10,4** | 36 360<br>**2I/10,3** | 45 320<br>**2I/10,3** | 57 320<br>**2I/10,7** | | | |
| | 9 | – | – | – | – | – | – | – | 2 970<br>**2I/9,22** | 5 160<br>**2I/9,24** | 5 960<br>**2I/9,31** | 10 500<br>**2I/8,85** | 13 360<br>**2I/8,88** | 21 100<br>**2I/9,19** | 27 330<br>**2I/9,22** | 36 850<br>**2I/9,24** | 45 940<br>**2I/9,24** | 54 860<br>**2I/9,31** | | | |
| | 8 | 145<br>**2I/8,01** | 270<br>**2I/8,26** | 335<br>**2I/7,99** | 575<br>**2I/8,03** | 680<br>**2I/8,03** | 1 160<br>**2I/8,01** | 2 330<br>**2I/8,26** | – | 5 210<br>**2I/8,03** | – | 10 630<br>**2I/8,01** | – | 21 360<br>**2I/8,26** | – | 37 320<br>**2I/8,03** | 46 520<br>**2I/8,03** | – | | | |
| | 6,3 | 130<br>**2I/6,42** | 245<br>**2I/6,53** | 290<br>**2I/6,86** | 515<br>**2I/6,41** | 585<br>**2I/6,41** | 1 070<br>**2I/6,42** | 2 140<br>**2I/6,53** | – | 4 280<br>**2I/6,41** | – | 9 810<br>**2I/6,42** | – | 19 670<br>**2I/6,53** | – | 33 350<br>**2I/6,41** | 39 380<br>**2I/6,41** | – | | | |
| | | | 15,1 | | 31,6 | | 57,5 | 113 | 170 | 268 | 322 | 498 | – | – | – | – | – | – | 5 | 2800 | **560** |
| | 5 | – | 255<br>**I/5** | – | 560<br>**I/5,2** | – | 945<br>**I/4,82** | 1 930<br>**I/5** | 2 900<br>**I/5** | 4 490<br>**I/4,92** | 5 570<br>**I/5,07** | 8 360<br>**I/4,92** | 10 690<br>**I/5,07** | 13 520<br>**I/5,08** | 21 150<br>**I/5** | 26 720<br>**I/4,92** | 33 400<br>**I/4,92** | 36 930<br>**I/5,07** | | | |
| | | | | | | | | 115 | 171 | 266 | 334 | 495 | 612 | – | – | – | – | – | 4,5 | 2500 | |
| | 4,5 | – | – | – | – | – | – | 1 950<br>**I/4,45** | 2 940<br>**I/4,5** | 4 580<br>**I/4,5** | 5 950<br>**I/4,67** | 8 510<br>**I/4,5** | 10 900<br>**I/4,67** | 15 640<br>**I/4,47** | 19 070<br>**I/4,5** | 27 120<br>**I/4,5** | 33 910<br>**I/4,5** | 37 250<br>**I/4,6** | | | |
| | | | 18 | | 36,8 | | 58,1 | 116 | 177 | 264 | 331 | 491 | 651 | – | – | – | – | – | 4 | 2240 | |
| | 4 | – | 305<br>**I/4** | – | 655<br>**I/4,16** | – | 975<br>**I/3,92** | 1 980<br>**I/4** | 3 080<br>**I/4,08** | 4 650<br>**I/4,13** | 5 870<br>**I/4,15** | 8 660<br>**I/4,13** | 11 300<br>**I/4,07** | 14 640<br>**I/4** | 21 310<br>**I/4,08** | 27 230<br>**I/4,07** | 34 030<br>**I/4,07** | 36 200<br>**I/4** | | | |
| | | | | | | | | 139 | 176 | 251 | 366 | 501 | 644 | 906 | 1 159 | – | – | – | 3,55 | 2000 | |
| | 3,55 | – | – | – | – | – | – | 2 400<br>**I/3,62** | 3 070<br>**I/3,64** | 4 340<br>**I/3,62** | 6 300<br>**I/3,6** | 8 540<br>**I/3,57** | 11 280<br>**I/3,67** | 15 640<br>**I/3,62** | 20 160<br>**I/3,64▲** | 26 220<br>**I/3,5** | 32 770<br>**I/3,5** | 36 110<br>**I/3,6** | | | |
| | | | 18,1 | | 39,5 | | 73,9 | 139 | 187 | 279 | 363 | 498 | 678 | 861 | 1 294 | 1 561 | 1 951 | – | 3,15 | 1800 | |
| | 3,15 | – | 315<br>**I/3,28** | – | 655<br>**I/3,13** | – | 1 280<br>**I/3,27** | 2 430<br>**I/3,28** | 3 100<br>**I/3,13** | 4 640<br>**I/3,13** | 6 260<br>**I/3,25** | 8 630<br>**I/3,27** | 11 420<br>**I/3,18** | 15 020<br>**I/3,28** | 21 880<br>**I/3,19▲** | 25 950<br>**I/3,13▲** | 32 440<br>**I/3,13▲** | 35 880<br>**I/3,25** | | | |
| | | | | | | | | 146 | 183 | 274 | 376 | 519 | 660 | 953 | 1 203 | 1 533 | 1 916 | – | 2,8 | 1600 | |
| | 2,8 | – | – | – | – | – | – | 2 400<br>**I/2,75** | 3 080<br>**I/2,82** | 4 600<br>**I/2,81** | 6 350<br>**I/2,83** | 8 750<br>**I/2,82** | 11 170<br>**I/2,83** | 16 000<br>**I/2,81** | 20 270<br>**I/2,82▲** | 25 730<br>**I/2,81▲** | 32 160<br>**I/2,81▲** | 36 430<br>**I/2,83** | | | |
| | | | 18,8 | | 39,7 | | 74,3 | 142 | 186 | 281 | 357 | 501 | 701 | 876 | 1 223 | 1 569 | 1 962 | 2 178 | 2,5 | 1400 | |
| | 2,5 | – | 325<br>**I/2,53** | – | 660<br>**I/2,44** | – | 1 300<br>**I/2,55** | 2 440<br>**I/2,53** | 3 210<br>**I/2,53** | 4 680<br>**I/2,44** | 6 090<br>**I/2,5** | 8 730<br>**I/2,55** | 11 610<br>**I/2,43** | 15 120<br>**I/2,53** | 21 080<br>**I/2,53** | 26 170<br>**I/2,44▲** | 32 710<br>**I/2,44▲** | 37 140<br>**I/2,5▲** | | | |
| | | | | | | | | 138 | 181 | 256 | 319 | 513 | 661 | 857 | 1 189 | 1 530 | 1 912 | 2 111 | 2,24 | 1250 | |
| | 2,24 | – | – | – | – | – | – | 2 410<br>**I/2,28** | 3 180<br>**I/2,3** | 4 330<br>**I/2,21** | 5 450<br>**I/2,24** | 8 630<br>**I/2,2** | 11 470<br>**I/2,27** | 15 280<br>**I/2,33** | 20 900<br>**I/2,3** | 26 450<br>**I/2,26▲** | 33 060<br>**I/2,26▲** | 36 870<br>**I/2,29▲** | | | |
| | | | | | | | | 120 | | 230 | | 473 | | 881 | | 1 564 | 1 955 | | 2 | 1120 | |
| | 2 | – | – | – | – | – | – | 2 050<br>**I/2** | – | 3 820<br>**I/1,95** | – | 8 250<br>**I/2,05** | – | 15 020<br>**I/2** | – | 26 040<br>**I/1,95▲** | 32 550<br>**I/1,95▲** | – | | | |
| **6 300 000** | 28 | – | – | – | – | – | 875<br>**2I/28,8** | – | 2 510<br>**3I/29,1** | 4 290<br>**3I/28,4** | 5 040<br>**3I/28,6** | 8 720<br>**3I/27,2** | 11 320<br>**3I/27,3** | 17 500<br>**3I/28,7** | 22 610<br>**3I/28,8** | 30 650<br>**3I/30** | 38 140<br>**3I/30** | 46 430<br>**3I/30,3** | | | |
| | 25 | 110<br>**2I/24,4** | 230<br>**2I/24,1** | 280<br>**2I/25,1** | 490<br>**2I/26** | 560<br>**2I/26** | 1 020<br>**2I/23,7** | 2 040<br>**2I/24,1** | 2 900<br>**2I/24,1** | 4 370<br>**2I/24,6** | 6 000<br>**2I/25,4** | 8 890<br>**2I/24,2** | 11 390<br>**2I/25** | 17 950<br>**2I/25** | 22 610<br>**2I/24,6** | 25 640<br>**2I/25** | 36 050<br>**2I/25** | 40 930<br>**2I/25,7** | | | |

Per $n_1$ minori di 560 min$^{-1}$ vedere pagina. 107.
▲ Eventuale lubrificazione forzata con scambiatore di calore: interpellarci.

# Tabelle di selezione riduttori paralleli

| $n_{N2} \cdot L_h$ min$^{-1}$ · h | $i_N$ | $P_{N2}$ kW<br>$M_{N2}$ N m<br>... / $i$ | | | | | | | | | | | | | | | | | $i_N$ | $n_1$ min$^{-1}$ | $n_{N2}$ |
|---|---|---|---|---|---|---|---|---|---|---|---|---|---|---|---|---|---|---|---|---|---|
| | | 50 | 63 | 64 | 80 | 81 | 100 | 125 | 140 | 160 | 180 | 200 | 225 | 250 | 280 | 320 | 321 | 360 | | | |
| 6 300 000 | 22,4 | – | – | – | – | – | – | – | 3 140<br>2I/21,7 | 4 920<br>2I/22,5 | 6 430<br>2I/23,3 | 9 060<br>2I/22,2 | 11 630<br>2I/23 | 20 000<br>2I/22 | 22 780<br>2I/22,2 | 28 890<br>2I/22,8 | 36 640<br>2I/22,8 | 45 640<br>2I/23,4 | | | |
| | 20 | 130<br>2I/20,1 | 250<br>2I/19,3 | 325<br>2I/20,1 | 585<br>2I/20,8 | 685<br>2I/20,8 | 1 060<br>2I/19,3 | 2 110<br>2I/19,3 | 3 180<br>2I/19,6 | 5 020<br>2I/20,7 | 6 290<br>2I/20,8 | 9 240<br>2I/20,3 | 12 560<br>2I/20 | 18 710<br>2I/19,7 | 24 790<br>2I/20,1 | 31 420<br>2I/20,6 | 38 200<br>2I/20,6 | 49 680<br>2I/20,3 | | | |
| | 18 | – | – | – | – | – | – | – | 3 160<br>2I/17,6 | 4 930<br>2I/18,1 | 6 590<br>2I/18 | 9 480<br>2I/17,6 | 13 300<br>2I/18,1 | 19 140<br>2I/17,8 | 26 220<br>2I/17,9 | 33 300<br>2I/17,8 | 41 480<br>2I/17,8 | 52 120<br>2I/18,3 | | | |
| | 16 | 140<br>2I/16,3 | 255<br>2I/15,8 | 335<br>2I/16,5 | 625<br>2I/15,7 | 735<br>2I/15,7 | 1 090<br>2I/16,1 | 2 140<br>2I/15,8 | 3 160<br>2I/15,1 | 5 310<br>2I/15,7 | 6 590<br>2I/16,6 | 9 780<br>2I/16,1 | 12 900<br>2I/15,6 | 19 630<br>2I/16,2 | 25 160<br>2I/15,7 | 34 380<br>2I/15,9 | 42 820<br>2I/15,9 | 52 060<br>2I/16 | | | |
| | 14 | – | – | – | – | – | – | – | 3 210<br>2I/14,7 | 5 210<br>2I/14,1 | 6 970<br>2I/14,4 | 10 050<br>2I/13,9 | 12 550<br>2I/14,6 | 21 350<br>2I/14,6 | 24 930<br>2I/14,7 | 35 320<br>2I/14,3 | 43 190<br>2I/14,3 | 54 970<br>2I/14,4 | | | |
| | 12,5 | 140<br>2I/12,3 | 255<br>2I/13,1 | 330<br>2I/13,6 | 585<br>2I/13,7 | 690<br>2I/13,7 | 1 100<br>2I/12,3 | 2 200<br>2I/13,1 | 3 260<br>2I/13,3 | 5 100<br>2I/13,6 | 6 870<br>2I/13,6 | 9 840<br>2I/13 | 13 700<br>2I/12,8 | 19 710<br>2I/13,1 | 27 130<br>2I/13,3 | 34 310<br>2I/13,4 | 41 810<br>2I/13,4 | 54 320<br>2I/13,1 | | | |
| | 11,2 | – | – | – | – | – | – | – | 3 420<br>2I/11,9 | 5 090<br>2I/11,9 | 7 270<br>2I/11,8 | 10 360<br>2I/11,2 | 14 500<br>2I/11,5 | 20 810<br>2I/11,8 | 28 650<br>2I/11,9 | 36 360<br>2I/11,5 | 45 320<br>2I/11,5 | 57 320<br>2I/11,8 | | | |
| | 10 | 140<br>2I/10,2 | 265<br>2I/10,7 | 345<br>2I/11,2 | 635<br>2I/10,3 | 745<br>2I/10,3 | 1 150<br>2I/10,2 | 2 300<br>2I/10,7 | 3 290<br>2I/10,2 | 5 390<br>2I/10,3 | 6 840<br>2I/10,7 | 10 500<br>2I/10,2 | 14 700<br>2I/9,95 | 21 100<br>2I/10,7 | 29 040<br>2I/10,4 | 36 850<br>2I/10,3 | 45 940<br>2I/10,3 | 58 100<br>2I/10,7 | | | |
| | 9 | – | – | – | – | – | – | – | 3 010<br>2I/9,22 | 5 220<br>2I/9,24 | 6 040<br>2I/9,31 | 10 630<br>2I/8,85 | 13 530<br>2I/8,88 | 21 360<br>2I/9,19 | 27 680<br>2I/9,22 | 37 320<br>2I/9,24 | 46 520<br>2I/9,24 | 55 550<br>2I/9,31 | | | |
| | 8 | 145<br>2I/8,01 | 270<br>2I/8,26 | 340<br>2I/7,99 | 595<br>2I/8,03 | 700<br>2I/8,03 | 1 180<br>2I/8,01 | 2 360<br>2I/8,26 | – | 5 280<br>2I/8,03 | – | 10 780<br>2I/8,01 | – | 21 670<br>2I/8,26 | – | 37 850<br>2I/8,03 | 47 180<br>2I/8,03 | – | | | |
| | 6,3 | 130<br>2I/6,42 | 250<br>2I/6,53 | 295<br>2I/6,86 | 520<br>2I/6,41 | 600<br>2I/6,41 | 1 080<br>2I/6,42 | 2 170<br>2I/6,53 | – | 4 340<br>2I/6,41 | – | 9 960<br>2I/6,42 | – | 19 960<br>2I/6,53 | – | 33 830<br>2I/6,41 | 39 950<br>2I/6,41 | – | | | |
| | | | 13,9 | | 28,3 | | 53,2 | 104 | 157 | 247 | 298 | 460 | 571 | – | – | – | – | – | 5 | 2500 | **500** |
| | 5 | – | 265<br>I/5 | – | 560<br>I/5,2 | – | 980<br>I/4,82 | 1 990<br>I/5 | 3 000<br>I/5 | 4 650<br>I/4,92 | 5 770<br>I/5,07 | 8 650<br>I/4,92 | 11 060<br>I/5,07 | 13 990<br>I/5,08 | 21 880<br>I/5 | 27 650<br>I/4,92 | 34 560<br>I/4,92 | 38 210<br>I/5,07 | | | |
| | | | | | | | | 106 | 158 | 246 | 309 | 458 | 566 | – | – | – | – | – | 4,5 | 2240 | |
| | 4,5 | – | – | – | – | – | – | 2 020<br>I/4,45 | 3 040<br>I/4,5 | 4 730<br>I/4,5 | 6 150<br>I/4,67 | 8 800<br>I/4,5 | 11 270<br>I/4,67 | 16 160<br>I/4,47 | 19 710<br>I/4,5 | 28 030<br>I/4,5 | 35 040<br>I/4,5 | 38 500<br>I/4,6 | | | |
| | | | 16,1 | | 32,7 | | 53,7 | 107 | 164 | 244 | 306 | 454 | 601 | 793 | 1 133 | – | – | – | 4 | 2000 | |
| | 4 | – | 305<br>I/4 | – | 650<br>I/4,16 | – | 1 010<br>I/3,92 | 2 040<br>I/4 | 3 190<br>I/4,08 | 4 810<br>I/4,13 | 6 070<br>I/4,15 | 8 950<br>I/4,13 | 11 690<br>I/4,07 | 15 140<br>I/4 | 22 050<br>I/4,08 | 28 170<br>I/4,07 | 35 210<br>I/4,07 | 37 460<br>I/4 | | | |
| | | | | | | | | 129 | 164 | 233 | 340 | 465 | 598 | 842 | 1 077 | 1 457 | 1 822 | 1 951 | 3,55 | 1800 | |
| | 3,55 | – | – | – | – | – | – | 2 480<br>I/3,62 | 3 170<br>I/3,64 | 4 480<br>I/3,62 | 6 500<br>I/3,6 | 8 810<br>I/3,57 | 11 640<br>I/3,67 | 16 150<br>I/3,62 | 20 810<br>I/3,64 | 27 060<br>I/3,5▲ | 33 830<br>I/3,5▲ | 37 270<br>I/3,6▲ | | | |
| | | | 16,1 | | 36,4 | | 68,1 | 128 | 172 | 257 | 334 | 459 | 624 | 793 | 1 192 | 1 437 | 1 797 | 1 916 | 3,15 | 1600 | |
| | 3,15 | – | 315<br>I/3,28 | – | 680<br>I/3,13 | – | 1 330<br>I/3,27 | 2 510<br>I/3,28 | 3 220<br>I/3,13 | 4 810<br>I/3,13 | 6 480<br>I/3,25 | 8 940<br>I/3,27 | 11 830<br>I/3,18 | 15 560<br>I/3,28 | 22 670<br>I/3,19 | 26 880<br>I/3,13▲ | 33 600<br>I/3,13▲ | 37 170<br>I/3,25▲ | | | |
| | | | | | | | | 133 | 167 | 250 | 342 | 473 | 601 | 868 | 1 096 | 1 396 | 1 745 | 1 962 | 2,8 | 1400 | |
| | 2,8 | – | – | – | – | – | – | 2 500<br>I/2,75 | 3 210<br>I/2,82 | 4 790<br>I/2,81 | 6 610<br>I/2,83 | 9 110<br>I/2,82 | 11 620<br>I/2,83 | 16 660<br>I/2,81 | 21 100<br>I/2,82 | 26 780<br>I/2,81▲ | 33 480<br>I/2,81▲ | 37 910<br>I/2,83▲ | | | |
| | | | 16,8 | | 36,7 | | 67,5 | 131 | 172 | 254 | 319 | 462 | 647 | 810 | 1 130 | 1 450 | 1 812 | 2 012 | 2,5 | 1250 | |
| | 2,5 | – | 325<br>I/2,53 | – | 685<br>I/2,44 | – | 1 320<br>I/2,55 | 2 530<br>I/2,53 | 3 320<br>I/2,53 | 4 750<br>I/2,44 | 6 090<br>I/2,5 | 9 030<br>I/2,55 | 12 010<br>I/2,43 | 15 650<br>I/2,53 | 21 810<br>I/2,53 | 27 070<br>I/2,44 | 33 840<br>I/2,44 | 38 430<br>I/2,5▲ | | | |

Per $n_1$ minori di 560 min$^{-1}$ vedere pagina. 107.
▲ Eventuale lubrificazione forzata con scambiatore di calore: interpellarci.

| $n_{N2} \cdot L_h$ min$^{-1}$ · h | $i_N$ | $P_{N2}$ kW / $M_{N2}$ N m / ... / **/ i** | | | | | | | | | | | | | | | | | $i_N$ | $n_1$ min$^{-1}$ | $n_{N2}$ |
|---|---|---|---|---|---|---|---|---|---|---|---|---|---|---|---|---|---|---|---|---|---|
| | | **50** | **63** | **64** | **80** | **81** | **100** | **125** | **140** | **160** | **180** | **200** | **225** | **250** | **280** | **320** | **321** | **360** | | | |
| **6 300 000** | | | | | | | | 128 | 168 | 230 | 286 | 475 | 592 | 793 | 1 101 | 1 416 | 1 771 | 1 955 | 2,24 | 1120 | **500** |
| | 2,24 | – | – | – | – | – | – | 2 490 **I/2,28** | 3 290 **I/2,3** | 4 330 **I/2,21** | 5 450 **I/2,24** | 8 920 **I/2,2** | 11 470 **I/2,27** | 15 790 **I/2,33** | 21 600 **I/2,3** | 27 330 **I/2,26** | 34 170 **I/2,26** | 38 110 **I/2,29▲** | | | |
| | | | | | | | | 109 | | 205 | | 422 | | 814 | | 1 445 | 1 806 | | 2 | 1000 | |
| | 2 | – | – | – | – | – | – | 2 080 **I/2** | – | 3 820 **I/1,95** | – | 8 250 **I/2,05** | – | 15 540 **I/2** | – | 26 940 **I/1,95** | 33 670 **I/1,95** | – | | | |
| **5 600 000** | 31,5 | – | 250 **3I/33,5** | 280 **3I/34,9** | 515 **3I/32,8** | 605 **3I/32,8** | 1 060 **3I/32,6** | 1 800 **3I/33,5** | 2 780 **3I/32,2** | 4 290 **3I/31,6** | 5 780 **3I/32,8** | 8 910 **3I/31,5** | 12 260 **3I/30,6** | 17 500 **3I/33,5** | 24 180 **3I/32,5** | 30 650 **3I/33,5** | 38 140 **3I/33,5** | 48 360 **3I/34,7** | | | |
| | 28 | – | – | – | – | – | 900 **2I/28,8** | – | 2 580 **3I/29,1** | 4 400 **3I/28,4** | 5 170 **3I/28,6** | 8 950 **3I/27,2** | 11 620 **3I/27,3** | 17 970 **3I/28,7** | 23 210 **3I/28,8** | 31 460 **3I/30** | 39 150 **3I/30** | 47 660 **3I/30,3** | | | |
| | 25 | 110 **2I/24,4** | 235 **2I/24,1** | 290 **2I/25,1** | 495 **2I/26** | 580 **2I/26** | 1 050 **2I/23,7** | 2 110 **2I/24,1** | 3 000 **2I/24,1** | 4 500 **2I/24,6** | 6 200 **2I/25,4** | 9 180 **2I/24,2** | 11 770 **2I/25** | 18 550 **2I/25** | 23 370 **2I/24,6** | 26 340 **2I/25** | 37 260 **2I/25** | 42 050 **2I/25,7** | | | |
| | 22,4 | – | – | – | – | – | – | – | 3 240 **2I/21,7** | 5 090 **2I/22,5** | 6 650 **2I/23,3** | 9 370 **2I/22,2** | 12 030 **2I/23** | 20 600 **2I/22** | 23 360 **2I/22,2** | 29 630 **2I/22,8** | 37 910 **2I/22,8** | 46 810 **2I/23,4** | | | |
| | 20 | 130 **2I/20,1** | 255 **2I/19,3** | 335 **2I/20,1** | 585 **2I/20,8** | 690 **2I/20,8** | 1 090 **2I/19,3** | 2 180 **2I/19,3** | 3 290 **2I/19,6** | 5 180 **2I/20,7** | 6 470 **2I/20,8** | 9 540 **2I/20,3** | 12 920 **2I/20** | 19 310 **2I/19,7** | 25 490 **2I/20,1** | 32 320 **2I/20,6** | 39 290 **2I/20,6** | 51 090 **2I/20,3** | | | |
| | 18 | – | – | – | – | – | – | – | 3 270 **2I/17,6** | 5 100 **2I/18,1** | 6 830 **2I/18** | 9 780 **2I/17,6** | 13 730 **2I/18,1** | 19 830 **2I/17,8** | 27 070 **2I/17,9** | 34 380 **2I/17,8** | 42 820 **2I/17,8** | 53 810 **2I/18,3** | | | |
| | 16 | 145 **2I/16,3** | 265 **2I/15,8** | 345 **2I/16,5** | 645 **2I/15,7** | 760 **2I/15,7** | 1 130 **2I/16,1** | 2 190 **2I/15,8** | 3 250 **2I/15,1** | 5 500 **2I/15,7** | 6 770 **2I/16,6** | 10 050 **2I/16,1** | 13 260 **2I/15,6** | 20 170 **2I/16,2** | 25 850 **2I/15,7** | 35 320 **2I/15,9** | 43 990 **2I/15,9** | 53 490 **2I/16** | | | |
| | 14 | – | – | – | – | – | – | – | 3 320 **2I/14,7** | 5 400 **2I/14,1** | 7 160 **2I/14,4** | 10 320 **2I/13,9** | 12 880 **2I/14,6** | 22 130 **2I/14,6** | 25 590 **2I/14,7** | 36 260 **2I/14,3** | 44 330 **2I/14,3** | 56 430 **2I/14,4** | | | |
| | 12,5 | 145 **2I/12,3** | 265 **2I/13,1** | 345 **2I/13,6** | 585 **2I/13,7** | 690 **2I/13,7** | 1 130 **2I/12,3** | 2 270 **2I/13,1** | 3 370 **2I/13,3** | 5 290 **2I/13,6** | 7 060 **2I/13,6** | 10 100 **2I/13** | 14 080 **2I/12,8** | 20 250 **2I/13,1** | 27 880 **2I/13,3** | 35 250 **2I/13,4** | 42 960 **2I/13,4** | 55 800 **2I/13,1** | | | |
| | 11,2 | – | – | – | – | – | – | – | 3 470 **2I/11,9** | 5 180 **2I/11,9** | 7 370 **2I/11,8** | 10 500 **2I/11,2** | 14 700 **2I/11,5** | 21 100 **2I/11,8** | 29 040 **2I/11,9** | 36 850 **2I/11,5** | 45 940 **2I/11,5** | 58 100 **2I/11,8** | | | |
| | 10 | 145 **2I/10,2** | 270 **2I/10,7** | 355 **2I/11,2** | 655 **2I/10,3** | 770 **2I/10,3** | 1 160 **2I/10,2** | 2 330 **2I/10,7** | 3 330 **2I/10,2** | 5 570 **2I/10,3** | 6 930 **2I/10,7** | 10 630 **2I/10,2** | 14 890 **2I/9,95** | 21 360 **2I/10,7** | 29 410 **2I/10,4** | 37 320 **2I/10,3** | 46 520 **2I/10,3** | 58 840 **2I/10,7** | | | |
| | 9 | – | – | – | – | – | – | – | 3 050 **2I/9,22** | 5 300 **2I/9,24** | 6 120 **2I/9,31** | 10 780 **2I/8,85** | 13 720 **2I/8,88** | 21 670 **2I/9,19** | 28 070 **2I/9,22** | 37 850 **2I/9,24** | 47 180 **2I/9,24** | 56 340 **2I/9,31** | | | |
| | 8 | 150 **2I/8,01** | 275 **2I/8,26** | 345 **2I/7,99** | 620 **2I/8,03** | 725 **2I/8,03** | 1 190 **2I/8,01** | 2 390 **2I/8,26** | – | 5 360 **2I/8,03** | – | 10 940 **2I/8,01** | – | 21 980 **2I/8,26** | – | 38 390 **2I/8,03** | 47 860 **2I/8,03** | – | | | |
| | | 6,12 | 11,3 | 12,8 | 24,2 | 28,5 | 50,7 | 98,7 | | 201 | | 461 | | 908 | | – | – | | 6,3 | 2800 | **450** |
| | 6,3 | 135 **2I/6,42** | 250 **2I/6,53** | 300 **2I/6,86** | 530 **2I/6,41** | 625 **2I/6,41** | 1 110 **2I/6,42** | 2 200 **2I/6,53** | – | 4 400 **2I/6,41** | – | 10 100 **2I/6,42** | – | 20 240 **2I/6,53▲** | – | 34 310 **2I/6,41** | 40 510 **2I/6,41** | – | | | |
| | | | 12,4 | | 25,4 | | 49,2 | 96,6 | 145 | 229 | 276 | 426 | 529 | – | – | – | – | – | 5 | 2240 | |
| | 5 | – | 265 **I/5** | – | 565 **I/5,2** | – | 1 010 **I/4,82** | 2 060 **I/5** | 3 100 **I/5** | 4 810 **I/4,92** | 5 960 **I/5,07** | 8 940 **I/4,92** | 11 430 **I/5,07** | 14 460 **I/5,08** | 22 610 **I/5** | 28 570 **I/4,92** | 35 720 **I/4,92** | 39 490 **I/5,07** | | | |
| | | | | | | | | 98,1 | 146 | 228 | 286 | 423 | 523 | 784 | 949 | – | – | – | 4,5 | 2000 | |
| | 4,5 | – | – | – | – | – | – | 2 090 **I/4,45** | 3 140 **I/4,5** | 4 890 **I/4,5** | 6 370 **I/4,67** | 9 100 **I/4,5** | 11 660 **I/4,67** | 16 720 **I/4,47** | 20 390 **I/4,5** | 29 000 **I/4,5** | 36 250 **I/4,5** | 39 830 **I/4,6** | | | |

Per $n_1$ minori di 560 min$^{-1}$ vedere pagina. 107.
▲ Eventuale lubrificazione forzata con scambiatore di calore: interpellarci.

# Tabelle di selezione riduttori paralleli

| $n_{N2} \cdot L_h$ min$^{-1}$ · h | $i_N$ | $P_{N2}$ kW / $M_{N2}$ N m / ... / **/ i** | | | | | | | | | | | | | | | | | $i_N$ | $n_1$ min$^{-1}$ | $n_{N2}$ |
|---|---|---|---|---|---|---|---|---|---|---|---|---|---|---|---|---|---|---|---|---|---|
| | | **50** | **63** | **64** | **80** | **81** | **100** | **125** | **140** | **160** | **180** | **200** | **225** | **250** | **280** | **320** | **321** | **360** | | | |
| **5 600 000** | | | 14,8 | | 30,3 | | 49,9 | 99,4 | 152 | 227 | 284 | 421 | 559 | 737 | 1 052 | 1 347 | 1 684 | 1 822 | 4 | 1800 | **450** |
| | 4 | – | 315 **I/4** | – | 670 **I/4,16** | – | 1 040 **I/3,92** | 2 110 **I/4** | 3 290 **I/4,08** | 4 970 **I/4,13** | 6 270 **I/4,15** | 9 240 **I/4,13** | 12 070 **I/4,07** | 15 630 **I/4** | 22 760 **I/4,08** | 29 070 **I/4,07** | 36 340 **I/4,07** | 38 660 **I/4▲** | | | |
| | | | | | | | | 119 | 151 | 215 | 313 | 428 | 551 | 775 | 992 | 1 342 | 1 677 | 1 797 | 3,55 | 1600 | |
| | 3,55 | – | – | – | – | – | – | 2 570 **I/3,62** | 3 280 **I/3,64** | 4 640 **I/3,62** | 6 730 **I/3,6** | 9 130 **I/3,57** | 12 060 **I/3,67** | 16 730 **I/3,62** | 21 560 **I/3,64** | 28 030 **I/3,5** | 35 040 **I/3,5** | 38 610 **I/3,6▲** | | | |
| | | | 14,5 | | 32,3 | | 62 | 117 | 157 | 234 | 304 | 418 | 568 | 722 | 1 085 | 1 309 | 1 636 | 1 745 | 3,15 | 1400 | |
| | 3,15 | – | 325 **I/3,28** | – | 690 **I/3,13** | – | 1 380 **I/3,27** | 2 620 **I/3,28** | 3 350 **I/3,13** | 5 000 **I/3,13** | 6 750 **I/3,25** | 9 310 **I/3,27** | 12 310 **I/3,18** | 16 190 **I/3,28** | 23 600 **I/3,19** | 27 980 **I/3,13** | 34 980 **I/3,13** | 38 690 **I/3,25▲** | | | |
| | | | | | | | | 123 | 154 | 231 | 316 | 437 | 556 | 802 | 1 012 | 1 290 | 1 612 | 1 812 | 2,8 | 1250 | |
| | 2,8 | – | – | – | – | – | – | 2 590 **I/2,75** | 3 320 **I/2,82** | 4 950 **I/2,81** | 6 840 **I/2,83** | 9 430 **I/2,82** | 12 030 **I/2,83** | 17 230 **I/2,81** | 21 830 **I/2,82** | 27 710 **I/2,81** | 34 640 **I/2,81** | 39 230 **I/2,83▲** | | | |
| | | | 15,1 | | 33,9 | | 60,5 | 121 | 159 | 228 | 286 | 428 | 589 | 750 | 1 047 | 1 342 | 1 678 | 1 863 | 2,5 | 1120 | |
| | 2,5 | – | 325 **I/2,53** | – | 710 **I/2,44** | – | 1 320 **I/2,55** | 2 610 **I/2,53** | 3 430 **I/2,53** | 4 750 **I/2,44** | 6 090 **I/2,5** | 9 330 **I/2,55** | 12 200 **I/2,43** | 16 170 **I/2,53** | 22 540 **I/2,53** | 27 980 **I/2,44** | 34 980 **I/2,44** | 39 710 **I/2,5** | | | |
| | | | | | | | | 118 | 155 | 205 | 255 | 425 | 529 | 733 | 1 017 | 1 308 | 1 636 | 1 806 | 2,24 | 1000 | |
| | 2,24 | – | – | – | – | – | – | 2 580 **I/2,28** | 3 400 **I/2,3** | 4 330 **I/2,21** | 5 450 **I/2,24** | 8 930 **I/2,2** | 11 470 **I/2,27** | 16 330 **I/2,33** | 22 340 **I/2,3** | 28 280 **I/2,26** | 35 350 **I/2,26** | 39 420 **I/2,29** | | | |
| | | | | | | | | 99,3 | | 185 | | 380 | | 756 | | 1 342 | 1 678 | | 2 | 900 | |
| | 2 | – | – | – | – | – | – | 2 110 **I/2** | – | 3 820 **I/1,95** | – | 8 250 **I/2,05** | – | 16 040 **I/2** | – | 27 800 **I/1,95** | 34 760 **I/1,95** | – | | | |
| **5 000 000** | | | | | | | | | | | | | | | | | | | | | |
| | 35,5 | – | – | – | – | – | – | – | 2 890 **3I/37,5** | 4 870 **3I/36,5** | 6 130 **3I/36,3** | 9 750 **3I/34,4** | 12 260 **3I/35,4** | 17 660 **3I/36,9** | 24 180 **3I/37,2** | 30 650 **3I/37,4** | 38 140 **3I/37,4** | 48 360 **3I/38,4** | | | |
| | 31,5 | – | 255 **3I/33,5** | 290 **3I/34,9** | 530 **3I/32,8** | 625 **3I/32,8** | 1 090 **3I/32,6** | 1 850 **3I/33,5** | 2 860 **3I/32,2** | 4 400 **3I/31,6** | 5 930 **3I/32,8** | 9 220 **3I/31,5** | 12 580 **3I/30,6** | 17 970 **3I/33,5** | 24 820 **3I/32,5** | 31 460 **3I/33,5** | 39 150 **3I/33,5** | 49 640 **3I/34,7** | | | |
| | 28 | – | – | – | – | – | 925 **2I/28,8** | – | 2 650 **3I/29,1** | 4 530 **3I/28,4** | 5 310 **3I/28,6** | 9 190 **3I/27,2** | 11 930 **3I/27,3** | 18 460 **3I/28,7** | 23 850 **3I/28,8** | 32 320 **3I/30** | 40 230 **3I/30** | 48 970 **3I/30,3** | | | |
| | 25 | 110 **2I/24,4** | 245 **2I/24,1** | 300 **2I/25,1** | 495 **2I/26** | 585 **2I/26** | 1 090 **2I/23,7** | 2 120 **2I/24,1** | 3 070 **2I/24,1** | 4 620 **2I/24,6** | 6 410 **2I/25,4** | 9 500 **2I/24,2** | 12 180 **2I/25** | 19 190 **2I/25** | 24 170 **2I/24,6** | 27 010 **2I/25** | 38 540 **2I/25** | 43 120 **2I/25,7** | | | |
| | 22,4 | – | – | – | – | – | – | – | 3 350 **2I/21,7** | 5 260 **2I/22,5** | 6 860 **2I/23,3** | 9 670 **2I/22,2** | 12 410 **2I/23** | 21 200 **2I/22** | 24 030 **2I/22,2** | 30 470 **2I/22,8** | 39 120 **2I/22,8** | 48 140 **2I/23,4** | | | |
| | 20 | 135 **2I/20,1** | 265 **2I/19,3** | 345 **2I/20,1** | 590 **2I/20,8** | 690 **2I/20,8** | 1 130 **2I/19,3** | 2 250 **2I/19,3** | 3 400 **2I/19,6** | 5 370 **2I/20,7** | 6 670 **2I/20,8** | 9 880 **2I/20,3** | 13 340 **2I/20** | 20 000 **2I/19,7** | 26 320 **2I/20,1** | 33 360 **2I/20,6** | 40 560 **2I/20,6** | 52 740 **2I/20,3** | | | |
| | 18 | – | – | – | – | – | – | – | 3 390 **2I/17,6** | 5 290 **2I/18,1** | 7 080 **2I/18** | 10 050 **2I/17,6** | 14 110 **2I/18,1** | 20 550 **2I/17,8** | 27 810 **2I/17,9** | 35 320 **2I/17,8** | 43 990 **2I/17,8** | 55 280 **2I/18,3** | | | |
| | 16 | 150 **2I/16,3** | 275 **2I/15,8** | 360 **2I/16,5** | 670 **2I/15,7** | 785 **2I/15,7** | 1 170 **2I/16,1** | 2 250 **2I/15,8** | 3 330 **2I/15,1** | 5 700 **2I/15,7** | 6 950 **2I/16,6** | 10 320 **2I/16,1** | 13 610 **2I/15,6** | 20 700 **2I/16,2** | 26 540 **2I/15,7** | 36 260 **2I/15,9** | 45 160 **2I/15,9** | 54 910 **2I/16** | | | |
| | 14 | – | – | – | – | – | – | – | 3 440 **2I/14,7** | 5 600 **2I/14,1** | 7 350 **2I/14,4** | 10 600 **2I/13,9** | 13 230 **2I/14,6** | 22 410 **2I/14,6** | 26 290 **2I/14,7** | 37 250 **2I/14,3** | 45 550 **2I/14,3** | 57 970 **2I/14,4** | | | |
| | 12,5 | 150 **2I/12,3** | 275 **2I/13,1** | 355 **2I/13,6** | 590 **2I/13,7** | 695 **2I/13,7** | 1 150 **2I/12,3** | 2 320 **2I/13,1** | 3 490 **2I/13,3** | 5 470 **2I/13,6** | 7 160 **2I/13,6** | 10 240 **2I/13** | 14 270 **2I/12,8** | 20 540 **2I/13,1** | 28 260 **2I/13,3** | 35 730 **2I/13,4** | 43 540 **2I/13,4** | 56 560 **2I/13,1** | | | |
| | 11,2 | – | – | – | – | – | – | – | 3 510 **2I/11,9** | 5 350 **2I/11,9** | 7 460 **2I/11,8** | 10 630 **2I/11,2** | 14 890 **2I/11,5** | 21 360 **2I/11,8** | 29 410 **2I/11,9** | 37 320 **2I/11,5** | 46 520 **2I/11,5** | 58 840 **2I/11,8** | | | |

Per $n_1$ minori di 560 min$^{-1}$ vedere pagina. 107.
▲ Eventuale lubrificazione forzata con scambiatore di calore: interpellarci.

| $n_{N2} \cdot L_h$ min$^{-1}$ · h | $i_N$ | $P_{N2}$ kW / $M_{N2}$ N m / ... / **/ i** | | | | | | | | | | | | | | | | | $i_N$ | $n_1$ min$^{-1}$ | $n_{N2}$ |
|---|---|---|---|---|---|---|---|---|---|---|---|---|---|---|---|---|---|---|---|---|---|
| | | **50** | **63** | **64** | **80** | **81** | **100** | **125** | **140** | **160** | **180** | **200** | **225** | **250** | **280** | **320** | **321** | **360** | | | |
| **5 000 000** | 10 | 150<br>**2I/10,2** | 280<br>**2I/10,7** | 365<br>**2I/11,2** | 680<br>**2I/10,3** | 800<br>**2I/10,3** | 1 180<br>**2I/10,2** | 2 370<br>**2I/10,7** | 3 380<br>**2I/10,2** | 5 770<br>**2I/10,3** | 7 140<br>**2I/10,7** | 10 780<br>**2I/10,2** | 15 100<br>**2I/9,95** | 21 670<br>**2I/10,7** | 29 830<br>**2I/10,4** | 37 850<br>**2I/10,3** | 47 180<br>**2I/10,3** | 59 670<br>**2I/10,7** | | | |
| | 9 | – | – | – | – | – | – | – | 3 100<br>**2I/9,22** | 5 370<br>**2I/9,24** | 6 210<br>**2I/9,31** | 10 940<br>**2I/8,85** | 13 910<br>**2I/8,88** | 21 980<br>**2I/9,19** | 28 480<br>**2I/9,22** | 38 390<br>**2I/9,24** | 47 860<br>**2I/9,24** | 57 150<br>**2I/9,31** | | | |
| | 8 | 150<br>**2I/8,01** | 280<br>**2I/8,26** | 350<br>**2I/7,99** | 640<br>**2I/8,03** | 755<br>**2I/8,03** | 1 210<br>**2I/8,01** | 2 430<br>**2I/8,26** | – | 5 440<br>**2I/8,03** | – | 11 100<br>**2I/8,01** | – | 22 290<br>**2I/8,26** | – | 38 940<br>**2I/8,03** | 48 540<br>**2I/8,03** | – | | | |
| | | 5,54 | 10,2 | 11,8 | 22,4 | 26,3 | 46,9 | 89,4 | | 182 | | 418 | | 822 | | – | – | | 6,3 | 2500 | **400** |
| | 6,3 | 135<br>**2I/6,42** | 255<br>**2I/6,53** | 310<br>**2I/6,86** | 550<br>**2I/6,41** | 645<br>**2I/6,41** | 1 150<br>**2I/6,42** | 2 230<br>**2I/6,53** | – | 4 460<br>**2I/6,41** | – | 10 230<br>**2I/6,42** | – | 20 510<br>**2I/6,53▲** | – | 34 780<br>**2I/6,41** | 41 060<br>**2I/6,41** | – | | | |
| | | | 11,4 | | 22,8 | | 45,5 | 89,2 | 134 | 211 | 255 | 393 | 488 | 617 | 980 | – | – | – | 5 | 2000 | |
| | 5 | – | 270<br>**I/5** | – | 565<br>**I/5,2** | – | 1 050<br>**I/4,82** | 2 130<br>**I/5** | 3 200<br>**I/5** | 4 970<br>**I/4,92** | 6 170<br>**I/5,07** | 9 250<br>**I/4,92** | 11 830<br>**I/5,07** | 14 960<br>**I/5,08** | 23 390<br>**I/5** | 29 560<br>**I/4,92** | 36 950<br>**I/4,92** | 40 860<br>**I/5,07** | | | |
| | | | | | | | | 91,1 | 136 | 212 | 265 | 393 | 486 | 728 | 882 | 1 254 | 1 567 | 1 684 | 4,5 | 1800 | |
| | 4,5 | – | – | – | – | – | – | 2 150<br>**I/4,45** | 3 250<br>**I/4,5** | 5 050<br>**I/4,5** | 6 570<br>**I/4,67** | 9 390<br>**I/4,5** | 12 030<br>**I/4,67** | 17 260<br>**I/4,47** | 21 050<br>**I/4,5** | 29 930<br>**I/4,5** | 37 420<br>**I/4,5** | 41 110<br>**I/4,6▲** | | | |
| | | | 13,2 | | 26,9 | | 45,9 | 91,5 | 140 | 209 | 262 | 388 | 514 | 678 | 969 | 1 241 | 1 551 | 1 677 | 4 | 1600 | |
| | 4 | – | 315<br>**I/4** | – | 670<br>**I/4,16** | – | 1 080<br>**I/3,92** | 2 180<br>**I/4** | 3 410<br>**I/4,08** | 5 150<br>**I/4,13** | 6 490<br>**I/4,15** | 9 570<br>**I/4,13** | 12 500<br>**I/4,07** | 16 190<br>**I/4** | 23 580<br>**I/4,08** | 30 120<br>**I/4,07** | 37 650<br>**I/4,07** | 40 050<br>**I/4** | | | |
| | | | | | | | | 108 | 137 | 196 | 285 | 390 | 502 | 706 | 903 | 1 222 | 1 528 | 1 636 | 3,55 | 1400 | |
| | 3,55 | – | – | – | – | – | – | 2 680<br>**I/3,62** | 3 420<br>**I/3,64** | 4 830<br>**I/3,62** | 7 010<br>**I/3,6** | 9 500<br>**I/3,57** | 12 550<br>**I/3,67** | 17 410<br>**I/3,62** | 22 440<br>**I/3,64** | 29 180<br>**I/3,5** | 36 470<br>**I/3,5** | 40 180<br>**I/3,6** | | | |
| | | | 12,9 | | 28,8 | | 56,1 | 108 | 145 | 216 | 281 | 386 | 525 | 667 | 1 003 | 1 209 | 1 512 | 1 612 | 3,15 | 1250 | |
| | 3,15 | – | 325<br>**I/3,28** | – | 690<br>**I/3,13** | – | 1 400<br>**I/3,27** | 2 710<br>**I/3,28** | 3 460<br>**I/3,13** | 5 180<br>**I/3,13** | 6 980<br>**I/3,25** | 9 630<br>**I/3,27** | 12 740<br>**I/3,18** | 16 750<br>**I/3,28** | 24 410<br>**I/3,19** | 28 950<br>**I/3,13** | 36 180<br>**I/3,13** | 40 020<br>**I/3,25** | | | |
| | | | | | | | | 114 | 143 | 214 | 286 | 405 | 514 | 743 | 937 | 1 194 | 1 493 | 1 678 | 2,8 | 1120 | |
| | 2,8 | – | – | – | – | – | – | 2 670<br>**I/2,75** | 3 430<br>**I/2,82** | 5 120<br>**I/2,81** | 6 900<br>**I/2,83** | 9 740<br>**I/2,82** | 12 430<br>**I/2,83** | 17 810<br>**I/2,81** | 22 560<br>**I/2,82** | 28 640<br>**I/2,81** | 35 800<br>**I/2,81** | 40 540<br>**I/2,83** | | | |
| | | | 13,9 | | 30,4 | | 54 | 112 | 147 | 203 | 255 | 396 | 526 | 693 | 967 | 1 240 | 1 550 | 1 721 | 2,5 | 1000 | |
| | 2,5 | – | 335<br>**I/2,53** | – | 710<br>**I/2,44** | – | 1 320<br>**I/2,55** | 2 700<br>**I/2,53** | 3 550<br>**I/2,53** | 4 750<br>**I/2,44** | 6 090<br>**I/2,5** | 9 650<br>**I/2,55** | 12 200<br>**I/2,43** | 16 730<br>**I/2,53** | 23 320<br>**I/2,53** | 28 950<br>**I/2,44** | 36 180<br>**I/2,44** | 41 090<br>**I/2,5** | | | |
| | | | | | | | | 110 | 144 | 185 | 229 | 382 | 476 | 681 | 945 | 1 215 | 1 519 | 1 678 | 2,24 | 900 | |
| | 2,24 | – | – | – | – | – | – | 2 660<br>**I/2,28** | 3 510<br>**I/2,3** | 4 330<br>**I/2,21** | 5 450<br>**I/2,24** | 8 930<br>**I/2,2** | 11 470<br>**I/2,27** | 16 860<br>**I/2,33** | 23 060<br>**I/2,3** | 29 190<br>**I/2,26** | 36 480<br>**I/2,26** | 40 690<br>**I/2,29** | | | |
| | | | | | | | | 89,5 | | 164 | | 338 | | 696 | | 1 236 | 1 520 | | 2 | 800 | |
| | 2 | – | – | – | – | – | – | 2 140<br>**I/2** | – | 3 820<br>**I/1,95** | – | 8 250<br>**I/2,05** | – | 16 620<br>**I/2** | – | 28 800<br>**I/1,95** | 35 430<br>**I/1,95** | – | | | |
| **4 500 000** | 40 | – | 265<br>**3I/40,8** | 325<br>**3I/42,5** | 560<br>**3I/43,6** | 650<br>**3I/43,6** | 1 150<br>**3I/39,1** | 2 030<br>**3I/40,8** | 2 890<br>**3I/38,7** | 5 140<br>**3I/38,5** | 5 930<br>**3I/39,9** | 10 600<br>**3I/41,5** | 12 520<br>**3I/40,4** | 18 030<br>**3I/42,4** | 24 180<br>**3I/41,2** | 30 650<br>**3I/40,7** | 38 140<br>**3I/40,7** | 48 360<br>**3I/42,3** | | | |
| | 35,5 | – | – | – | – | – | – | – | 2 970<br>**3I/37,5** | 5 040<br>**3I/36,5** | 6 290<br>**3I/36,3** | 10 080<br>**3I/34,4** | 12 580<br>**3I/35,4** | 18 280<br>**3I/36,9** | 24 820<br>**3I/37,2** | 31 460<br>**3I/37,4** | 39 150<br>**3I/37,4** | 49 640<br>**3I/38,4** | | | |
| | 31,5 | – | 265<br>**3I/33,5** | 290<br>**3I/34,9** | 550<br>**3I/32,8** | 645<br>**3I/32,8** | 1 130<br>**3I/32,6** | 1 900<br>**3I/33,5** | 2 930<br>**3I/32,2** | 4 530<br>**3I/31,6** | 6 090<br>**3I/32,8** | 9 530<br>**3I/31,5** | 12 930<br>**3I/30,6** | 18 460<br>**3I/33,5** | 25 500<br>**3I/32,5** | 32 320<br>**3I/33,5** | 40 230<br>**3I/33,5** | 51 000<br>**3I/34,7** | | | |
| | 28 | – | – | – | – | – | 950<br>**2I/28,8** | – | 2 720<br>**3I/29,1** | 4 640<br>**3I/28,4** | 5 450<br>**3I/28,6** | 9 430<br>**3I/27,2** | 12 240<br>**3I/27,3** | 18 930<br>**3I/28,7** | 24 460<br>**3I/28,8** | 33 150<br>**3I/30** | 41 250<br>**3I/30** | 50 210<br>**3I/30,3** | | | |
| | 25 | 120<br>**2I/24,4** | 250<br>**2I/24,1** | 305<br>**2I/25,1** | 495<br>**2I/26** | 585<br>**2I/26** | 1 120<br>**2I/23,7** | 2 180<br>**2I/24,1** | 3 150<br>**2I/24,1** | 4 750<br>**2I/24,6** | 6 620<br>**2I/25,4** | 9 810<br>**2I/24,2** | 12 570<br>**2I/25** | 19 810<br>**2I/25** | 24 950<br>**2I/24,6** | 27 780<br>**2I/25** | 39 780<br>**2I/25** | 44 350<br>**2I/25,7** | | | |

Per $n_1$ minori di 560 min$^{-1}$ vedere pagina. 107.
▲ Eventuale lubrificazione forzata con scambiatore di calore: interpellarci.

# Tabelle di selezione riduttori paralleli

| $n_{N2} \cdot L_h$ min$^{-1}$ · h | $i_N$ | $P_{N2}$ kW / $M_{N2}$ N m / ... / **/ i** 50 | 63 | 64 | 80 | 81 | 100 | 125 | 140 | 160 | 180 | 200 | 225 | 250 | 280 | 320 | 321 | 360 | $i_N$ | $n_1$ min$^{-1}$ | $n_{N2}$ |
|---|---|---|---|---|---|---|---|---|---|---|---|---|---|---|---|---|---|---|---|---|---|
| **4 500 000** | 22,4 | – | – | – | – | – | – | – | 3 470<br>**2I/21,7** | 5 440<br>**2I/22,5** | 7 110<br>**2I/23,3** | 10 020<br>**2I/22,2** | 12 860<br>**2I/23** | 22 450<br>**2I/22** | 24 810<br>**2I/22,2** | 31 460<br>**2I/22,8** | 40 530<br>**2I/22,8** | 49 700<br>**2I/23,4** | | | |
| | 20 | 140<br>**2I/20,1** | 275<br>**2I/19,3** | 360<br>**2I/20,1** | 590<br>**2I/20,8** | 695<br>**2I/20,8** | 1 170<br>**2I/19,3** | 2 340<br>**2I/19,3** | 3 530<br>**2I/19,6** | 5 570<br>**2I/20,7** | 6 860<br>**2I/20,8** | 10 240<br>**2I/20,3** | 13 700<br>**2I/20** | 20 730<br>**2I/19,7** | 27 040<br>**2I/20,1** | 34 280<br>**2I/20,6** | 41 670<br>**2I/20,6** | 54 190<br>**2I/20,3** | | | |
| | 18 | – | – | – | – | – | – | – | 3 510<br>**2I/17,6** | 5 480<br>**2I/18,1** | 7 340<br>**2I/18** | 10 320<br>**2I/17,6** | 14 480<br>**2I/18,1** | 21 300<br>**2I/17,8** | 28 550<br>**2I/17,9** | 36 260<br>**2I/17,8** | 45 160<br>**2I/17,8** | 56 750<br>**2I/18,3** | | | |
| | 16 | 155<br>**2I/16,3** | 285<br>**2I/15,8** | 370<br>**2I/16,5** | 695<br>**2I/15,7** | 815<br>**2I/15,7** | 1 210<br>**2I/16,1** | 2 310<br>**2I/15,8** | 3 430<br>**2I/15,1** | 5 910<br>**2I/15,7** | 7 140<br>**2I/16,6** | 10 600<br>**2I/16,1** | 13 980<br>**2I/15,6** | 21 270<br>**2I/16,2** | 27 270<br>**2I/15,7** | 37 250<br>**2I/15,9** | 46 400<br>**2I/15,9** | 56 410<br>**2I/16** | | | |
| | 14 | – | – | – | – | – | – | – | 3 560<br>**2I/14,7** | 5 790<br>**2I/14,1** | 7 450<br>**2I/14,4** | 10 750<br>**2I/13,9** | 13 410<br>**2I/14,6** | 22 490<br>**2I/14,6** | 26 650<br>**2I/14,7** | 37 760<br>**2I/14,3** | 46 170<br>**2I/14,3** | 58 760<br>**2I/14,4** | | | |
| | 12,5 | 155<br>**2I/12,3** | 280<br>**2I/13,1** | 360<br>**2I/13,6** | 590<br>**2I/13,7** | 695<br>**2I/13,7** | 1 160<br>**2I/12,3** | 2 390<br>**2I/13,1** | 3 600<br>**2I/13,3** | 5 650<br>**2I/13,6** | 7 250<br>**2I/13,6** | 10 370<br>**2I/13** | 14 450<br>**2I/12,8** | 21 200<br>**2I/13,1** | 28 610<br>**2I/13,3** | 36 190<br>**2I/13,4** | 44 090<br>**2I/13,4** | 57 280<br>**2I/13,1** | | | |
| | 11,2 | – | – | – | – | – | – | – | 3 580<br>**2I/11,9** | 5 540<br>**2I/11,9** | 7 570<br>**2I/11,8** | 10 780<br>**2I/11,2** | 15 100<br>**2I/11,5** | 21 670<br>**2I/11,8** | 29 830<br>**2I/11,9** | 37 850<br>**2I/11,5** | 47 180<br>**2I/11,5** | 59 670<br>**2I/11,8** | | | |
| | 10 | 155<br>**2I/10,2** | 290<br>**2I/10,7** | 380<br>**2I/11,2** | 705<br>**2I/10,3** | 825<br>**2I/10,3** | 1 190<br>**2I/10,2** | 2 450<br>**2I/10,7** | 3 430<br>**2I/10,2** | 5 980<br>**2I/10,3** | 7 400<br>**2I/10,7** | 10 940<br>**2I/10,2** | 15 310<br>**2I/9,95** | 21 980<br>**2I/10,7** | 30 250<br>**2I/10,4** | 38 390<br>**2I/10,3** | 47 860<br>**2I/10,3** | 60 530<br>**2I/10,7** | | | |
| | 9 | – | – | – | – | – | – | – | 3 140<br>**2I/9,22** | 5 450<br>**2I/9,24** | 6 300<br>**2I/9,31** | 11 100<br>**2I/8,85** | 14 110<br>**2I/8,88** | 22 290<br>**2I/9,19** | 28 880<br>**2I/9,22** | 38 940<br>**2I/9,24** | 48 540<br>**2I/9,24** | 57 970<br>**2I/9,31** | | | |
| | | 5,58 | 10,3 | 13 | 24,2 | 28,5 | 44,9 | 87,3 | | 201 | | 412 | | 802 | | – | – | | 8 | 2800 | **355** |
| | 8 | 150<br>**2I/8,01** | 290<br>**2I/8,26** | 355<br>**2I/7,99** | 665<br>**2I/8,03** | 780<br>**2I/8,03** | 1 230<br>**2I/8,01** | 2 460<br>**2I/8,26** | – | 5 510<br>**2I/8,03** | – | 11 250<br>**2I/8,01** | – | 22 610<br>**2I/8,26▲** | – | 39 490<br>**2I/8,03** | 49 230<br>**2I/8,03** | – | | | |
| | | 5,03 | 9,29 | 11 | 20,7 | 24,4 | 43,4 | 81,1 | | 165 | | 379 | | 746 | | – | – | | 6,3 | 2240 | |
| | 6,3 | 140<br>**2I/6,42** | 260<br>**2I/6,53** | 320<br>**2I/6,86** | 565<br>**2I/6,41** | 665<br>**2I/6,41** | 1 190<br>**2I/6,42** | 2 260<br>**2I/6,53** | – | 4 520<br>**2I/6,41** | – | 10 370<br>**2I/6,42** | – | 20 790<br>**2I/6,53** | – | 35 240<br>**2I/6,41** | 41 610<br>**2I/6,41** | – | | | |
| | | | 10,3 | | 20,6 | | 42,2 | 82,9 | 125 | 196 | 237 | 365 | 454 | 573 | 910 | 1 168 | 1 460 | 1 567 | 5 | 1800 | |
| | 5 | – | 270<br>**I/5** | – | 570<br>**I/5,2** | – | 1 080<br>**I/4,82** | 2 200<br>**I/5** | 3 310<br>**I/5** | 5 130<br>**I/4,92** | 6 360<br>**I/5,07** | 9 540<br>**I/4,92** | 12 210<br>**I/5,07** | 15 440<br>**I/5,08** | 24 150<br>**I/5** | 30 510<br>**I/4,92** | 38 140<br>**I/4,92** | 42 170<br>**I/5,07** | | | |
| | | | | | | | | 83,9 | 125 | 195 | 244 | 362 | 448 | 671 | 812 | 1 155 | 1 443 | 1 551 | 4,5 | 1600 | |
| | 4,5 | – | – | – | – | – | – | 2 230<br>**I/4,45** | 3 360<br>**I/4,5** | 5 230<br>**I/4,5** | 6 810<br>**I/4,67** | 9 730<br>**I/4,5** | 12 470<br>**I/4,67** | 17 880<br>**I/4,47** | 21 800<br>**I/4,5** | 31 010<br>**I/4,5** | 38 760<br>**I/4,5** | 42 590<br>**I/4,6** | | | |
| | | | 11,9 | | 24,4 | | 41,8 | 83,4 | 128 | 190 | 239 | 353 | 468 | 618 | 882 | 1 130 | 1 413 | 1 528 | 4 | 1400 | |
| | 4 | – | 325<br>**I/4** | – | 695<br>**I/4,16** | – | 1 120<br>**I/3,92** | 2 270<br>**I/4** | 3 550<br>**I/4,08** | 5 360<br>**I/4,13** | 6 760<br>**I/4,15** | 9 970<br>**I/4,13** | 13 010<br>**I/4,07** | 16 860<br>**I/4** | 24 540<br>**I/4,08** | 31 350<br>**I/4,07** | 39 190<br>**I/4,07** | 41 690<br>**I/4** | | | |
| | | | | | | | | 100 | 127 | 181 | 264 | 360 | 463 | 652 | 834 | 1 129 | 1 411 | 1 512 | 3,55 | 1250 | |
| | 3,55 | – | – | – | – | – | – | 2 770<br>**I/3,62** | 3 530<br>**I/3,64** | 4 990<br>**I/3,62** | 7 250<br>**I/3,6** | 9 830<br>**I/3,57** | 12 980<br>**I/3,67** | 18 010<br>**I/3,62** | 23 220<br>**I/3,64** | 30 190<br>**I/3,5** | 37 740<br>**I/3,5** | 41 570<br>**I/3,6** | | | |
| | | | 11,6 | | 25,8 | | 51,3 | 99,9 | 134 | 200 | 260 | 357 | 486 | 618 | 928 | 1 120 | 1 400 | 1 493 | 3,15 | 1120 | |
| | 3,15 | – | 325<br>**I/3,28** | – | 690<br>**I/3,13** | – | 1 430<br>**I/3,27** | 2 800<br>**I/3,28** | 3 580<br>**I/3,13** | 5 350<br>**I/3,13** | 7 220<br>**I/3,25** | 9 950<br>**I/3,27** | 13 160<br>**I/3,18** | 17 310<br>**I/3,28** | 25 230<br>**I/3,19** | 29 920<br>**I/3,13** | 37 400<br>**I/3,13** | 41 360<br>**I/3,25** | | | |
| | | | | | | | | 105 | 132 | 197 | 255 | 374 | 475 | 686 | 866 | 1 103 | 1 379 | 1 550 | 2,8 | 1000 | |
| | 2,8 | – | – | – | – | – | – | 2 770<br>**I/2,75** | 3 550<br>**I/2,82** | 5 300<br>**I/2,81** | 6 900<br>**I/2,83** | 10 080<br>**I/2,82** | 12 860<br>**I/2,83** | 18 430<br>**I/2,81** | 23 340<br>**I/2,82** | 29 630<br>**I/2,81** | 37 030<br>**I/2,81** | 41 940<br>**I/2,83** | | | |
| | | | 12,5 | | 27,4 | | 48,6 | 104 | 137 | 183 | 230 | 367 | 473 | 643 | 898 | 1 152 | 1 440 | 1 599 | 2,5 | 900 | |
| | 2,5 | – | 335<br>**I/2,53** | – | 710<br>**I/2,44** | – | 1 320<br>**I/2,55** | 2 790<br>**I/2,53** | 3 660<br>**I/2,53** | 4 750<br>**I/2,44** | 6 090<br>**I/2,5** | 9 960<br>**I/2,55** | 12 200<br>**I/2,43** | 17 270<br>**I/2,53** | 24 070<br>**I/2,53** | 29 880<br>**I/2,44** | 37 350<br>**I/2,44** | 42 410<br>**I/2,5** | | | |

Per $n_1$ minori di 560 min$^{-1}$ vedere pagina. 107.
▲ Eventuale lubrificazione forzata con scambiatore di calore: interpellarci.

# Tabelle di selezione riduttori paralleli

| $n_{N2} \cdot L_h$ min$^{-1}$ · h | $i_N$ | $P_{N2}$ kW / $M_{N2}$ N m / ... / **/ i** | | | | | | | | | | | | | | | | | $i_N$ | $n_1$ min$^{-1}$ | $n_{N2}$ |
|---|---|---|---|---|---|---|---|---|---|---|---|---|---|---|---|---|---|---|---|---|---|
| | | **50** | **63** | **64** | **80** | **81** | **100** | **125** | **140** | **160** | **180** | **200** | **225** | **250** | **280** | **320** | **321** | **360** | | | |
| **4 500 000** | | | | | | | | 101 | 132 | 164 | 204 | 340 | 423 | 627 | 870 | 1 119 | 1 399 | 1 545 | 2,24 | 800 | **355** |
| | 2,24 | – | – | – | – | – | – | 2 750<br>**I/2,28** | 3 630<br>**I/2,3** | 4 330<br>**I/2,21** | 5 450<br>**I/2,24** | 8 930<br>**I/2,2** | 11 470<br>**I/2,27** | 17 460<br>**I/2,33** | 23 890<br>**I/2,3** | 30 240<br>**I/2,26** | 37 800<br>**I/2,26** | 42 150<br>**I/2,29** | | | |
| | | | | | | | | 80,5 | | 146 | | 300 | | 640 | | 1 137 | 1 349 | | 2 | 710 | |
| | 2 | – | – | – | – | – | – | 2 170<br>**I/2** | – | 3 820<br>**I/1,95** | – | 8 250<br>**I/2,05** | – | 17 220<br>**I/2** | – | 29 850<br>**I/1,95** | 35 430<br>**I/1,95** | – | | | |
| **4 000 000** | 45 | – | – | – | – | – | – | – | 3 370<br>**3I/45,1** | 5 300<br>**3I/44,4** | 6 560<br>**3I/44,2** | 10 600<br>**3I/45,4** | 14 450<br>**3I/46,6** | 19 840<br>**3I/46,7** | 24 180<br>**3I/47,1** | 30 650<br>**3I/45,5** | 38 140<br>**3I/45,5** | 48 360<br>**3I/46,8** | | | |
| | 40 | – | 270<br>**3I/40,8** | 335<br>**3I/42,5** | 580<br>**3I/43,6** | 670<br>**3I/43,6** | 1 180<br>**3I/39,1** | 2 100<br>**3I/40,8** | 2 990<br>**3I/38,7** | 5 320<br>**3I/38,5** | 6 130<br>**3I/39,9** | 10 900<br>**3I/41,5** | 12 950<br>**3I/40,4** | 18 660<br>**3I/42,4** | 24 820<br>**3I/41,2** | 31 460<br>**3I/40,7** | 39 150<br>**3I/40,7** | 49 640<br>**3I/42,3** | | | |
| | 35,5 | – | – | – | – | – | – | – | 3 050<br>**3I/37,5** | 5 210<br>**3I/36,5** | 6 460<br>**3I/36,3** | 10 420<br>**3I/34,4** | 12 930<br>**3I/35,4** | 18 890<br>**3I/36,9** | 25 500<br>**3I/37,2** | 32 320<br>**3I/37,4** | 40 230<br>**3I/37,4** | 51 000<br>**3I/38,4** | | | |
| | 31,5 | – | 270<br>**3I/33,5** | 300<br>**3I/34,9** | 570<br>**3I/32,8** | 670<br>**3I/32,8** | 1 170<br>**3I/32,6** | 1 950<br>**3I/33,5** | 3 010<br>**3I/32,2** | 4 670<br>**3I/31,6** | 6 250<br>**3I/32,8** | 9 860<br>**3I/31,5** | 13 260<br>**3I/30,6** | 18 930<br>**3I/33,5** | 26 150<br>**3I/32,5** | 33 150<br>**3I/33,5** | 41 250<br>**3I/33,5** | 52 300<br>**3I/34,7** | | | |
| | 28 | – | – | – | – | – | 975<br>**2I/28,8** | – | 2 800<br>**3I/29,1** | 4 770<br>**3I/28,4** | 5 600<br>**3I/28,6** | 9 700<br>**3I/27,2** | 12 590<br>**3I/27,3** | 19 470<br>**3I/28,7** | 25 160<br>**3I/28,8** | 34 090<br>**3I/30** | 42 420<br>**3I/30** | 51 640<br>**3I/30,3** | | | |
| | 25 | 120<br>**2I/24,4** | 255<br>**2I/24,1** | 315<br>**2I/25,1** | 500<br>**2I/26** | 585<br>**2I/26** | 1 150<br>**2I/23,7** | 2 240<br>**2I/24,1** | 3 250<br>**2I/24,1** | 5 000<br>**2I/24,6** | 6 860<br>**2I/25,4** | 10 160<br>**2I/24,2** | 13 020<br>**2I/25** | 20 520<br>**2I/25** | 25 850<br>**2I/24,6** | 28 680<br>**2I/25** | 41 210<br>**2I/25** | 45 790<br>**2I/25,7** | | | |
| | 22,4 | – | – | – | – | – | – | – | 3 590<br>**2I/21,7** | 5 640<br>**2I/22,5** | 7 370<br>**2I/23,3** | 10 390<br>**2I/22,2** | 13 330<br>**2I/23** | 22 540<br>**2I/22** | 25 490<br>**2I/22,2** | 32 320<br>**2I/22,8** | 42 010<br>**2I/22,8** | 51 060<br>**2I/23,4** | | | |
| | 20 | 140<br>**2I/20,1** | 285<br>**2I/19,3** | 360<br>**2I/20,1** | 590<br>**2I/20,8** | 695<br>**2I/20,8** | 1 210<br>**2I/19,3** | 2 420<br>**2I/19,3** | 3 660<br>**2I/19,6** | 5 770<br>**2I/20,7** | 7 040<br>**2I/20,8** | 10 610<br>**2I/20,3** | 14 070<br>**2I/20** | 21 490<br>**2I/19,7** | 27 760<br>**2I/20,1** | 35 190<br>**2I/20,6** | 42 770<br>**2I/20,6** | 55 630<br>**2I/20,3** | | | |
| | 18 | – | – | – | – | – | – | – | 3 640<br>**2I/17,6** | 5 680<br>**2I/18,1** | 7 600<br>**2I/18** | 10 600<br>**2I/17,6** | 14 880<br>**2I/18,1** | 22 060<br>**2I/17,8** | 29 330<br>**2I/17,9** | 37 250<br>**2I/17,8** | 46 400<br>**2I/17,8** | 58 300<br>**2I/18,3** | | | |
| | 16 | 160<br>**2I/16,3** | 295<br>**2I/15,8** | 385<br>**2I/16,5** | 700<br>**2I/15,7** | 830<br>**2I/15,7** | 1 250<br>**2I/16,1** | 2 360<br>**2I/15,8** | 3 470<br>**2I/15,1** | 6 110<br>**2I/15,7** | 7 240<br>**2I/16,6** | 10 750<br>**2I/16,1** | 14 170<br>**2I/15,6** | 21 560<br>**2I/16,2** | 27 640<br>**2I/15,7** | 37 760<br>**2I/15,9** | 47 030<br>**2I/15,9** | 57 180<br>**2I/16** | | | |
| | 14 | – | – | – | – | – | – | – | 3 680<br>**2I/14,7** | 5 970<br>**2I/14,1** | 7 600<br>**2I/14,4** | 10 880<br>**2I/13,9** | 13 580<br>**2I/14,6** | 22 570<br>**2I/14,6** | 26 980<br>**2I/14,7** | 38 240<br>**2I/14,3** | 46 750<br>**2I/14,3** | 59 510<br>**2I/14,4** | | | |
| | 12,5 | 160<br>**2I/12,3** | 290<br>**2I/13,1** | 360<br>**2I/13,6** | 595<br>**2I/13,7** | 700<br>**2I/13,7** | 1 200<br>**2I/12,3** | 2 480<br>**2I/13,1** | 3 730<br>**2I/13,3** | 5 850<br>**2I/13,6** | 7 350<br>**2I/13,6** | 10 520<br>**2I/13** | 14 660<br>**2I/12,8** | 21 960<br>**2I/13,1** | 29 020<br>**2I/13,3** | 36 700<br>**2I/13,4** | 44 720<br>**2I/13,4** | 58 090<br>**2I/13,1** | | | |
| | 11,2 | – | – | – | – | – | – | – | 3 710<br>**2I/11,9** | 5 750<br>**2I/11,9** | 7 690<br>**2I/11,8** | 10 940<br>**2I/11,2** | 15 310<br>**2I/11,5** | 22 250<br>**2I/11,8** | 30 250<br>**2I/11,9** | 38 390<br>**2I/11,5** | 47 860<br>**2I/11,5** | 60 530<br>**2I/11,8** | | | |
| | 10 | 165<br>**2I/10,2** | 305<br>**2I/10,7** | 395<br>**2I/11,2** | 705<br>**2I/10,3** | 830<br>**2I/10,3** | 1 240<br>**2I/10,2** | 2 540<br>**2I/10,7** | 3 470<br>**2I/10,2** | 6 200<br>**2I/10,3** | 7 670<br>**2I/10,7** | 11 100<br>**2I/10,2** | 15 530<br>**2I/9,95** | 22 290<br>**2I/10,7** | 30 690<br>**2I/10,4** | 38 940<br>**2I/10,3** | 48 540<br>**2I/10,3** | 61 400<br>**2I/10,7** | | | |
| | | | | | | | | | 101 | 175 | 201 | 373 | 473 | 721 | 931 | – | – | – | 9 | 2800 | **315** |
| | 9 | – | – | – | – | – | – | – | 3 180<br>**2I/9,22** | 5 530<br>**2I/9,24** | 6 390<br>**2I/9,31** | 11 250<br>**2I/8,85** | 14 310<br>**2I/8,88** | 22 610<br>**2I/9,19▲** | 29 290<br>**2I/9,22▲** | 39 490<br>**2I/9,24** | 49 230<br>**2I/9,24** | 58 790<br>**2I/9,31** | | | |
| | | 5,05 | 9,48 | 11,8 | 22,4 | 26,3 | 40,7 | 80,1 | | 182 | | 373 | | 726 | | – | – | | 8 | 2500 | |
| | 8 | 155<br>**2I/8,01** | 300<br>**2I/8,26** | 360<br>**2I/7,99** | 685<br>**2I/8,03** | 810<br>**2I/8,03** | 1 240<br>**2I/8,01** | 2 530<br>**2I/8,26** | – | 5 590<br>**2I/8,03** | – | 11 410<br>**2I/8,01** | – | 22 920<br>**2I/8,26▲** | – | 40 030<br>**2I/8,03** | 49 900<br>**2I/8,03** | – | | | |

Per $n_1$ minori di 560 min$^{-1}$ vedere pagina. 107.
▲ Eventuale lubrificazione forzata con scambiatore di calore: interpellarci.

# Tabelle di selezione riduttori paralleli

| $n_{N2} \cdot L_h$ min$^{-1}$ · h | $i_N$ | $P_{N2}$ kW / $M_{N2}$ N m / ... / **/ i** | | | | | | | | | | | | | | | | | $i_N$ | $n_1$ min$^{-1}$ | $n_{N2}$ |
|---|---|---|---|---|---|---|---|---|---|---|---|---|---|---|---|---|---|---|---|---|---|
| | | **50** | **63** | **64** | **80** | **81** | **100** | **125** | **140** | **160** | **180** | **200** | **225** | **250** | **280** | **320** | **321** | **360** | | | |
| **4 000 000** | | 4,55 | 8,41 | 10,1 | 19,1 | 22,5 | 40,1 | 73,4 | | 150 | | 343 | | 675 | | 1 166 | 1 377 | | 6,3 | 2000 | **315** |
| | 6,3 | 140 **2I/6,42** | 260 **2I/6,53** | 330 **2I/6,86** | 585 **2I/6,41** | 690 **2I/6,41** | 1 230 **2I/6,42** | 2 290 **2I/6,53** | – | 4 580 **2I/6,41** | – | 10 510 **2I/6,42** | – | 21 070 **2I/6,53** | – | 35 720 **2I/6,41 ▲** | 42 170 **2I/6,41 ▲** | – | | | |
| | | | 9,38 | | 18,4 | | 38,9 | 76,3 | 114 | 175 | 218 | 336 | 418 | 528 | 838 | 1 076 | 1 345 | 1 443 | 5 | 1600 | |
| | 5 | – | 280 **I/5** | – | 570 **I/5,2** | – | 1 120 **I/4,82** | 2 280 **I/5** | 3 400 **I/5** | 5 150 **I/4,92** | 6 590 **I/5,07** | 9 890 **I/4,92** | 12 650 **I/5,07** | 16 000 **I/5,08** | 25 010 **I/5** | 31 610 **I/4,92** | 39 510 **I/4,92** | 43 680 **I/5,07** | | | |
| | | | | | | | | 76,4 | 114 | 177 | 223 | 330 | 408 | 611 | 739 | 1 052 | 1 314 | 1 413 | 4,5 | 1400 | |
| | 4,5 | – | – | – | – | – | – | 2 320 **I/4,45** | 3 500 **I/4,5** | 5 450 **I/4,5** | 7 080 **I/4,67** | 10 130 **I/4,5** | 12 980 **I/4,67** | 18 610 **I/4,47** | 22 690 **I/4,5** | 32 280 **I/4,5** | 40 350 **I/4,5** | 44 330 **I/4,6** | | | |
| | | | 10,6 | | 21,9 | | 38,7 | 77 | 118 | 176 | 220 | 327 | 433 | 571 | 815 | 1 044 | 1 305 | 1 411 | 4 | 1250 | |
| | 4 | – | 325 **I/4** | – | 695 **I/4,16** | – | 1 160 **I/3,92** | 2 350 **I/4** | 3 670 **I/4,08** | 5 540 **I/4,13** | 6 990 **I/4,15** | 10 310 **I/4,13** | 13 460 **I/4,07** | 17 440 **I/4** | 25 390 **I/4,08** | 32 430 **I/4,07** | 40 540 **I/4,07** | 43 130 **I/4** | | | |
| | | | | | | | | 92,8 | 118 | 167 | 244 | 334 | 429 | 604 | 772 | 1 045 | 1 307 | 1 400 | 3,55 | 1120 | |
| | 3,55 | – | – | – | – | – | – | 2 860 **I/3,62** | 3 650 **I/3,64** | 5 160 **I/3,62** | 7 490 **I/3,6** | 10 160 **I/3,57** | 13 420 **I/3,67** | 18 610 **I/3,62** | 23 990 **I/3,64** | 31 200 **I/3,5** | 39 000 **I/3,5** | 42 970 **I/3,6** | | | |
| | | | 10,7 | | 23,7 | | 45,8 | 92,3 | 124 | 185 | 241 | 330 | 449 | 571 | 858 | 1 034 | 1 293 | 1 379 | 3,15 | 1000 | |
| | 3,15 | – | 335 **I/3,28** | – | 710 **I/3,13** | – | 1 430 **I/3,27** | 2 890 **I/3,28** | 3 700 **I/3,13** | 5 530 **I/3,13** | 7 460 **I/3,25** | 10 300 **I/3,27** | 13 620 **I/3,18** | 17 910 **I/3,28** | 26 100 **I/3,19** | 30 950 **I/3,13** | 38 690 **I/3,13** | 42 800 **I/3,25** | | | |
| | | | | | | | | 97,9 | 122 | 183 | 230 | 347 | 441 | 637 | 804 | 1 025 | 1 281 | 1 440 | 2,8 | 900 | |
| | 2,8 | – | – | – | – | – | – | 2 860 **I/2,75** | 3 670 **I/2,82** | 5 450 **I/2,81** | 6 900 **I/2,83** | 10 400 **I/2,82** | 13 270 **I/2,83** | 19 020 **I/2,81** | 24 090 **I/2,82** | 30 580 **I/2,81** | 38 220 **I/2,81** | 43 290 **I/2,83** | | | |
| | | | 11,1 | | 24,3 | | 43,2 | 95,7 | 126 | 163 | 204 | 338 | 421 | 592 | 827 | 1 061 | 1 326 | 1 472 | 2,5 | 800 | |
| | 2,5 | – | 335 **I/2,53** | – | 710 **I/2,44** | – | 1 320 **I/2,55** | 2 890 **I/2,53** | 3 790 **I/2,53** | 4 750 **I/2,44** | 6 090 **I/2,5** | 10 300 **I/2,55** | 12 200 **I/2,43** | 17 890 **I/2,53** | 24 940 **I/2,53** | 30 950 **I/2,44** | 38 690 **I/2,44** | 43 930 **I/2,5** | | | |
| | | | | | | | | 93,2 | 118 | 146 | 181 | 302 | 375 | 577 | 800 | 1 030 | 1 287 | 1 421 | 2,24 | 710 | |
| | 2,24 | – | – | – | – | – | – | 2 860 **I/2,28** | 3 650 **I/2,3** | 4 330 **I/2,21** | 5 450 **I/2,24** | 8 930 **I/2,2** | 11 470 **I/2,27** | 18 100 **I/2,33** | 24 760 **I/2,3** | 31 340 **I/2,26** | 39 170 **I/2,26** | 43 690 **I/2,29** | | | |
| | | | | | | | | 72,4 | | 129 | | 266 | | 577 | | 1 014 | 1 197 | | 2 | 630 | |
| | 2 | – | – | – | – | – | – | 2 190 **I/2** | – | 3 820 **I/1,95** | – | 8 250 **I/2,05** | – | 17 500 **I/2** | – | 30 000 **I/1,95** | 35 430 **I/1,95** | – | | | |
| **3 550 000** | 50 | – | 265 **3I/49,4** | 335 **3I/51,5** | 560 **3I/49,8** | 670 **3I/49,8** | 1 150 **3I/51,2** | 2 150 **3I/49,5** | 3 450 **3I/50,4** | 5 150 **3I/50,8** | 7 300 **3I/51** | 10 300 **3I/52,6** | 14 500 **3I/51,8** | 20 600 **3I/51,7** | 23 500 **3I/52,7** | 32 050 **3I/52,9** | 40 060 **3I/52,9** | 46 990 **3I/52** | | | |
| | 45 | – | – | – | – | – | – | – | 3 480 **3I/45,1** | 5 300 **3I/44,4** | 6 790 **3I/44,2** | 10 900 **3I/45,4** | 14 950 **3I/46,6** | 20 530 **3I/46,7** | 24 820 **3I/47,1** | 31 460 **3I/45,5** | 39 150 **3I/45,5** | 49 640 **3I/46,8** | | | |
| | 40 | – | 280 **3I/40,8** | 335 **3I/42,5** | 595 **3I/43,6** | 670 **3I/43,6** | 1 220 **3I/39,1** | 2 170 **3I/40,8** | 3 090 **3I/38,7** | 5 500 **3I/38,5** | 6 340 **3I/39,9** | 11 200 **3I/41,5** | 13 380 **3I/40,4** | 19 280 **3I/42,4** | 25 500 **3I/41,2** | 32 320 **3I/40,7** | 40 230 **3I/40,7** | 51 000 **3I/42,3** | | | |
| | 35,5 | – | – | – | – | – | – | – | 3 130 **3I/37,5** | 5 390 **3I/36,5** | 6 630 **3I/36,3** | 10 780 **3I/34,4** | 13 260 **3I/35,4** | 19 540 **3I/36,9** | 26 150 **3I/37,2** | 33 150 **3I/37,4** | 41 250 **3I/37,4** | 52 300 **3I/38,4** | | | |
| | 31,5 | – | 280 **3I/33,5** | 305 **3I/34,9** | 585 **3I/32,8** | 690 **3I/32,8** | 1 210 **3I/32,6** | 2 010 **3I/33,5** | 3 090 **3I/32,2** | 4 820 **3I/31,6** | 6 430 **3I/32,8** | 10 180 **3I/31,5** | 13 640 **3I/30,6** | 19 470 **3I/33,5** | 26 890 **3I/32,5** | 34 090 **3I/33,5** | 42 420 **3I/33,5** | 53 790 **3I/34,7** | | | |
| | 28 | – | – | – | – | – | 1 030 **2I/28,8** | – | 2 890 **3I/29,1** | 4 930 **3I/28,4** | 5 790 **3I/28,6** | 10 010 **3I/27,2** | 12 990 **3I/27,3** | 20 100 **3I/28,7** | 25 970 **3I/28,8** | 35 190 **3I/30** | 43 800 **3I/30** | 53 320 **3I/30,3** | | | |
| | 25 | 120 **2I/24,4** | 265 **2I/24,1** | 325 **2I/25,1** | 500 **2I/26** | 590 **2I/26** | 1 180 **2I/23,7** | 2 300 **2I/24,1** | 3 410 **2I/24,1** | 5 150 **2I/24,6** | 7 110 **2I/25,4** | 10 530 **2I/24,2** | 13 490 **2I/25** | 21 270 **2I/25** | 26 790 **2I/24,6** | 29 460 **2I/25** | 42 720 **2I/25** | 47 340 **2I/25,7** | | | |
| | 22,4 | – | – | – | – | – | – | – | 3 730 **2I/21,7** | 5 600 **2I/22,5** | 7 640 **2I/23,3** | 10 760 **2I/22,2** | 13 820 **2I/23** | 22 620 **2I/22** | 26 160 **2I/22,2** | 33 180 **2I/22,8** | 43 540 **2I/22,8** | 52 410 **2I/23,4** | | | |

Per $n_1$ minori di 560 min$^{-1}$ vedere pagina. 107.
▲ Eventuale lubrificazione forzata con scambiatore di calore: interpellarci.

| $n_{N2} \cdot L_h$ min$^{-1}$ · h | $i_N$ | $P_{N2}$ kW<br>$M_{N2}$ N m<br>... / *i* | | | | | | | | | | | | | | | | | $i_N$ | $n_1$ min$^{-1}$ | $n_{N2}$ |
|---|---|---|---|---|---|---|---|---|---|---|---|---|---|---|---|---|---|---|---|---|---|
| | | **50** | **63** | **64** | **80** | **81** | **100** | **125** | **140** | **160** | **180** | **200** | **225** | **250** | **280** | **320** | **321** | **360** | | | |
| **3 550 000** | 20 | 145<br>**2I/20,1** | 295<br>**2I/19,3** | 365<br>**2I/20,1** | 595<br>**2I/20,8** | 700<br>**2I/20,8** | 1 260<br>**2I/19,3** | 2 510<br>**2I/19,3** | 3 790<br>**2I/19,6** | 5 980<br>**2I/20,7** | 7 290<br>**2I/20,8** | 11 000<br>**2I/20,3** | 14 450<br>**2I/20** | 22 260<br>**2I/19,7** | 28 520<br>**2I/20,1** | 36 150<br>**2I/20,6** | 43 950<br>**2I/20,6** | 57 150<br>**2I/20,3** | | | |
| | 18 | – | – | – | – | – | – | – | 3 770<br>**2I/17,6** | 5 870<br>**2I/18,1** | 7 870<br>**2I/18** | 10 870<br>**2I/17,6** | 15 080<br>**2I/18,1** | 22 830<br>**2I/17,8** | 29 730<br>**2I/17,9** | 37 760<br>**2I/17,8** | 47 030<br>**2I/17,8** | 59 100<br>**2I/18,3** | | | |
| | 16 | 165<br>**2I/16,3** | 305<br>**2I/15,8** | 395<br>**2I/16,5** | 705<br>**2I/15,7** | 830<br>**2I/15,7** | 1 290<br>**2I/16,1** | 2 430<br>**2I/15,8** | 3 520<br>**2I/15,1** | 6 310<br>**2I/15,7** | 7 330<br>**2I/16,6** | 10 980<br>**2I/16,1** | 14 350<br>**2I/15,6** | 21 830<br>**2I/16,2** | 27 990<br>**2I/15,7** | 38 240<br>**2I/15,9** | 47 630<br>**2I/15,9** | 57 910<br>**2I/16** | | | |
| | 14 | – | – | – | – | – | – | – | 3 810<br>**2I/14,7** | 6 190<br>**2I/14,1** | 7 870<br>**2I/14,4** | 11 100<br>**2I/13,9** | 13 770<br>**2I/14,6** | 22 650<br>**2I/14,6** | 27 370<br>**2I/14,7** | 38 780<br>**2I/14,3** | 47 420<br>**2I/14,3** | 60 350<br>**2I/14,4** | | | |
| | 12,5 | 165<br>**2I/12,3** | 305<br>**2I/13,1** | 365<br>**2I/13,6** | 595<br>**2I/13,7** | 700<br>**2I/13,7** | 1 240<br>**2I/12,3** | 2 570<br>**2I/13,1** | 3 870<br>**2I/13,3** | 6 060<br>**2I/13,6** | 7 450<br>**2I/13,6** | 10 880<br>**2I/13** | 14 870<br>**2I/12,8** | 22 760<br>**2I/13,1** | 29 430<br>**2I/13,3** | 37 230<br>**2I/13,4** | 45 360<br>**2I/13,4** | 58 930<br>**2I/13,1** | | | |
| | 11,2 | – | – | – | – | – | – | – | 3 840<br>**2I/11,9** | 5 960<br>**2I/11,9** | 7 970<br>**2I/11,8** | 11 100<br>**2I/11,2** | 15 530<br>**2I/11,5** | 23 060<br>**2I/11,8** | 30 690<br>**2I/11,9** | 38 940<br>**2I/11,5** | 48 540<br>**2I/11,5** | 61 400<br>**2I/11,8** | | | |
| | | 4,84 | 8,56 | 10,7 | 20,2 | 23,7 | 36,7 | 71,9 | 101 | 183 | 218 | 322 | 464 | 618 | 876 | – | – | – | 10 | 2800 | **280** |
| | 10 | 170<br>**2I/10,2** | 315<br>**2I/10,7** | 410<br>**2I/11,2** | 710<br>**2I/10,3** | 835<br>**2I/10,3** | 1 280<br>**2I/10,2** | 2 630<br>**2I/10,7** | 3 520<br>**2I/10,2** | 6 420<br>**2I/10,3** | 7 940<br>**2I/10,7** | 11 250<br>**2I/10,2** | 15 750<br>**2I/9,95** | 22 610<br>**2I/10,7▲** | 31 120<br>**2I/10,4▲** | 39 490<br>**2I/10,3** | 49 230<br>**2I/10,3** | 62 270<br>**2I/10,7** | | | |
| | | | | | | | | | 91,6 | 159 | 182 | 338 | 428 | 653 | 843 | – | – | – | 9 | 2500 | |
| | 9 | – | – | – | – | – | – | – | 3 230<br>**2I/9,22** | 5 600<br>**2I/9,24** | 6 480<br>**2I/9,31** | 11 410<br>**2I/8,85** | 14 510<br>**2I/8,88** | 22 920<br>**2I/9,19▲** | 29 690<br>**2I/9,22▲** | 40 030<br>**2I/9,24** | 49 900<br>**2I/9,24** | 59 590<br>**2I/9,31** | | | |
| | | 4,59 | 8,78 | 11 | 20,7 | 24,4 | 37,4 | 74,2 | | 165 | | 339 | | 659 | | – | – | | 8 | 2240 | |
| | 8 | 155<br>**2I/8,01** | 310<br>**2I/8,26** | 375<br>**2I/7,99** | 710<br>**2I/8,03** | 835<br>**2I/8,03** | 1 280<br>**2I/8,01** | 2 610<br>**2I/8,26** | – | 5 660<br>**2I/8,03** | – | 11 560<br>**2I/8,01** | – | 23 220<br>**2I/8,26** | – | 40 560<br>**2I/8,03** | 50 560<br>**2I/8,03** | – | | | |
| | | 4,15 | 7,66 | 9,41 | 17,6 | 20,9 | 37,2 | 66,9 | | 136 | | 313 | | 616 | | 1 063 | 1 255 | | 6,3 | 1800 | |
| | 6,3 | 140<br>**2I/6,42** | 265<br>**2I/6,53** | 345<br>**2I/6,86** | 600<br>**2I/6,41** | 710<br>**2I/6,41** | 1 270<br>**2I/6,42** | 2 320<br>**2I/6,53** | – | 4 640<br>**2I/6,41** | – | 10 640<br>**2I/6,42** | – | 21 340<br>**2I/6,53** | – | 36 170<br>**2I/6,41** | 42 710<br>**2I/6,41** | – | | | |
| | | | 8,21 | | 16,1 | | 35,4 | 69,5 | 100 | 153 | 198 | 306 | 380 | 481 | 763 | 980 | 1 225 | 1 314 | 5 | 1400 | |
| | 5 | – | 280<br>**I/5** | – | 570<br>**I/5,2** | – | 1 160<br>**I/4,82** | 2 370<br>**I/5** | 3 420<br>**I/5** | 5 150<br>**I/4,92** | 6 860<br>**I/5,07** | 10 290<br>**I/4,92** | 13 160<br>**I/5,07** | 16 650<br>**I/5,08** | 26 040<br>**I/5** | 32 900<br>**I/4,92** | 41 120<br>**I/4,92** | 45 470<br>**I/5,07** | | | |
| | | | | | | | | 70,6 | 105 | 164 | 206 | 305 | 377 | 564 | 683 | 971 | 1 214 | 1 305 | 4,5 | 1250 | |
| | 4,5 | – | – | – | – | – | – | 2 400<br>**I/4,45** | 3 620<br>**I/4,5** | 5 630<br>**I/4,5** | 7 330<br>**I/4,67** | 10 480<br>**I/4,5** | 13 430<br>**I/4,67** | 19 250<br>**I/4,47** | 23 480<br>**I/4,5** | 33 390<br>**I/4,5** | 41 740<br>**I/4,5** | 45 860<br>**I/4,6** | | | |
| | | | 9,53 | | 19,7 | | 35,8 | 71,3 | 109 | 163 | 204 | 302 | 401 | 528 | 755 | 967 | 1 208 | 1 307 | 4 | 1120 | |
| | 4 | – | 325<br>**I/4** | – | 700<br>**I/4,16** | – | 1 200<br>**I/3,92** | 2 430<br>**I/4** | 3 800<br>**I/4,08** | 5 730<br>**I/4,13** | 7 230<br>**I/4,15** | 10 660<br>**I/4,13** | 13 910<br>**I/4,07** | 18 020<br>**I/4** | 26 240<br>**I/4,08** | 33 520<br>**I/4,07** | 41 900<br>**I/4,07** | 44 570<br>**I/4** | | | |
| | | | | | | | | 81,1 | 109 | 155 | 226 | 308 | 396 | 558 | 714 | 966 | 1 207 | 1 293 | 3,55 | 1000 | |
| | 3,55 | – | – | – | – | – | – | 2 800<br>**I/3,62** | 3 780<br>**I/3,64** | 5 340<br>**I/3,62** | 7 750<br>**I/3,6** | 10 510<br>**I/3,57** | 13 880<br>**I/3,67** | 19 260<br>**I/3,62** | 24 820<br>**I/3,64** | 32 280<br>**I/3,5** | 40 350<br>**I/3,5** | 44 450<br>**I/3,6** | | | |
| | | | 9,61 | | 21,4 | | 41,2 | 83,2 | 115 | 172 | 223 | 307 | 417 | 530 | 797 | 961 | 1 201 | 1 281 | 3,15 | 900 | |
| | 3,15 | – | 335<br>**I/3,28** | – | 710<br>**I/3,13** | – | 1 430<br>**I/3,27** | 2 900<br>**I/3,28** | 3 820<br>**I/3,13** | 5 710<br>**I/3,13** | 7 700<br>**I/3,25** | 10 630<br>**I/3,27** | 14 060<br>**I/3,18** | 18 490<br>**I/3,28** | 26 940<br>**I/3,19** | 31 950<br>**I/3,13** | 39 930<br>**I/3,13** | 44 170<br>**I/3,25** | | | |
| | | | | | | | | 90,1 | 113 | 162 | 204 | 320 | 406 | 587 | 740 | 944 | 1 179 | 1 326 | 2,8 | 800 | |
| | 2,8 | – | – | – | – | – | – | 2 960<br>**I/2,75** | 3 800<br>**I/2,82** | 5 450<br>**I/2,81** | 6 900<br>**I/2,83** | 10 780<br>**I/2,82** | 13 750<br>**I/2,83** | 19 700<br>**I/2,81** | 24 960<br>**I/2,82** | 31 680<br>**I/2,81** | 39 600<br>**I/2,81** | 44 850<br>**I/2,83** | | | |
| | | | 10,1 | | 22,5 | | 38,3 | 88 | 116 | 144 | 181 | 300 | 373 | 545 | 761 | 976 | 1 220 | 1 354 | 2,5 | 710 | |
| | 2,5 | – | 345<br>**I/2,53** | – | 740<br>**I/2,44** | – | 1 320<br>**I/2,55** | 3 000<br>**I/2,53** | 3 930<br>**I/2,53** | 4 750<br>**I/2,44** | 6 090<br>**I/2,5** | 10 300<br>**I/2,55** | 12 200<br>**I/2,43** | 18 540<br>**I/2,53** | 25 850<br>**I/2,53** | 32 080<br>**I/2,44** | 40 100<br>**I/2,44** | 45 530<br>**I/2,5** | | | |
| | | | | | | | | 84 | 105 | 129 | 161 | 268 | 333 | 530 | 717 | 947 | 1 184 | 1 307 | 2,24 | 630 | |
| | 2,24 | – | – | – | – | – | – | 2 900<br>**I/2,28** | 3 650<br>**I/2,3** | 4 330<br>**I/2,21** | 5 450<br>**I/2,24** | 8 930<br>**I/2,2** | 11 470<br>**I/2,27** | 18 760<br>**I/2,33** | 25 000<br>**I/2,3** | 32 480<br>**I/2,26** | 40 600<br>**I/2,26** | 45 290<br>**I/2,29** | | | |

Per $n_1$ minori di 560 min$^{-1}$ vedere pagina. 107.
▲ Eventuale lubrificazione forzata con scambiatore di calore: interpellarci.

# Tabelle di selezione riduttori paralleli

| $n_{N2} \cdot L_h$ min$^{-1}$ · h | $i_N$ | $P_{N2}$ kW<br>$M_{N2}$ N m<br>... / $i$ | | | | | | | | | | | | | | | | | $i_N$ | $n_1$ min$^{-1}$ | $n_{N2}$ |
|---|---|---|---|---|---|---|---|---|---|---|---|---|---|---|---|---|---|---|---|---|---|
| | | 50 | 63 | 64 | 80 | 81 | 100 | 125 | 140 | 160 | 180 | 200 | 225 | 250 | 280 | 320 | 321 | 360 | | | |
| 3 550 000 | | | | | | | | 65,2 | | 115 | | 236 | | 513 | | 901 | 1 064 | | 2 | 560 | **280** |
| | 2 | – | – | – | – | – | – | 2 220<br>**I/2** | – | 3 820<br>**I/1,95** | – | 8 250<br>**I/2,05** | – | 17 500<br>**I/2** | – | 30 000<br>**I/1,95** | 35 430<br>**I/1,95** | – | | | |
| 3 150 000 | 56 | – | – | – | – | – | – | – | 3 450<br>**3I/55,4** | 5 300<br>**3I/55,5** | 7 100<br>**3I/55,3** | 10 600<br>**3I/54,1** | 14 830<br>**3I/55,5** | 21 230<br>**3I/55,6** | 24 180<br>**3I/56** | 30 650<br>**3I/57,8** | 38 140<br>**3I/57,8** | 48 360<br>**3I/59,4** | | | |
| | 50 | – | 270<br>**3I/49,4** | 345<br>**3I/51,5** | 580<br>**3I/49,8** | 690<br>**3I/49,8** | 1 180<br>**3I/51,2** | 2 220<br>**3I/49,5** | 3 550<br>**3I/50,4** | 5 300<br>**3I/50,8** | 7 500<br>**3I/51** | 10 600<br>**3I/52,6** | 15 000<br>**3I/51,8** | 21 200<br>**3I/51,7** | 24 120<br>**3I/52,7** | 33 160<br>**3I/52,9** | 41 450<br>**3I/52,9** | 48 240<br>**3I/52** | | | |
| | 45 | – | – | – | – | – | – | – | 3 600<br>**3I/45,1** | 5 450<br>**3I/44,4** | 7 020<br>**3I/44,2** | 11 200<br>**3I/45,4** | 15 450<br>**3I/46,6** | 21 220<br>**3I/46,7** | 25 500<br>**3I/47,1** | 32 320<br>**3I/45,5** | 40 230<br>**3I/45,5** | 51 000<br>**3I/46,8** | | | |
| | 40 | – | 280<br>**3I/40,8** | 345<br>**3I/42,5** | 600<br>**3I/43,6** | 705<br>**3I/43,6** | 1 250<br>**3I/39,1** | 2 250<br>**3I/40,8** | 3 190<br>**3I/38,7** | 5 690<br>**3I/38,5** | 6 560<br>**3I/39,9** | 11 500<br>**3I/41,5** | 13 840<br>**3I/40,4** | 19 950<br>**3I/42,4** | 26 150<br>**3I/41,2** | 33 150<br>**3I/40,7** | 41 250<br>**3I/40,7** | 52 300<br>**3I/42,3** | | | |
| | 35,5 | – | – | – | – | – | – | – | 3 220<br>**3I/37,5** | 5 560<br>**3I/36,5** | 6 820<br>**3I/36,3** | 11 130<br>**3I/34,4** | 13 640<br>**3I/35,4** | 20 170<br>**3I/36,9** | 26 890<br>**3I/37,2** | 34 090<br>**3I/37,4** | 42 420<br>**3I/37,4** | 53 790<br>**3I/38,4** | | | |
| | 31,5 | – | 290<br>**3I/33,5** | 315<br>**3I/34,9** | 610<br>**3I/32,8** | 715<br>**3I/32,8** | 1 250<br>**3I/32,6** | 2 070<br>**3I/33,5** | 3 200<br>**3I/32,2** | 5 000<br>**3I/31,6** | 6 640<br>**3I/32,8** | 10 540<br>**3I/31,5** | 14 080<br>**3I/30,6** | 20 100<br>**3I/33,5** | 27 760<br>**3I/32,5** | 35 190<br>**3I/33,5** | 43 800<br>**3I/33,5** | 55 530<br>**3I/34,7** | | | |
| | 28 | – | – | – | – | – | 1 030<br>**2I/28,8** | – | 2 970<br>**3I/29,1** | 5 060<br>**3I/28,4** | 5 940<br>**3I/28,6** | 10 290<br>**3I/27,2** | 13 350<br>**3I/27,3** | 20 650<br>**3I/28,7** | 26 680<br>**3I/28,8** | 36 160<br>**3I/30** | 45 000<br>**3I/30** | 54 780<br>**3I/30,3** | | | |
| | 25 | 125<br>**2I/24,4** | 270<br>**2I/24,1** | 335<br>**2I/25,1** | 505<br>**2I/26** | 590<br>**2I/26** | 1 180<br>**2I/23,7** | 2 440<br>**2I/24,1** | 3 420<br>**2I/24,1** | 5 150<br>**2I/24,6** | 7 370<br>**2I/25,4** | 10 820<br>**2I/24,2** | 13 990<br>**2I/25** | 21 200<br>**2I/25** | 27 770<br>**2I/24,6** | 30 250<br>**2I/25** | 44 280<br>**2I/25** | 49 070<br>**2I/25,7** | | | |
| | 22,4 | – | – | – | – | – | – | – | 3 860<br>**2I/21,7** | 5 800<br>**2I/22,5** | 7 910<br>**2I/23,3** | 11 150<br>**2I/22,2** | 14 310<br>**2I/23** | 22 710<br>**2I/22** | 26 880<br>**2I/22,2** | 34 090<br>**2I/22,8** | 45 110<br>**2I/22,8** | 53 850<br>**2I/23,4** | | | |
| | 20 | 145<br>**2I/20,1** | 305<br>**2I/19,3** | 365<br>**2I/20,1** | 595<br>**2I/20,8** | 700<br>**2I/20,8** | 1 300<br>**2I/19,3** | 2 600<br>**2I/19,3** | 3 920<br>**2I/19,6** | 6 180<br>**2I/20,7** | 7 550<br>**2I/20,8** | 11 380<br>**2I/20,3** | 14 650<br>**2I/20** | 23 030<br>**2I/19,7** | 28 910<br>**2I/20,1** | 36 650<br>**2I/20,6** | 45 440<br>**2I/20,6** | 57 930<br>**2I/20,3** | | | |
| | 18 | – | – | – | – | – | – | – | 3 890<br>**2I/17,6** | 6 060<br>**2I/18,1** | 8 120<br>**2I/18** | 11 220<br>**2I/17,6** | 15 270<br>**2I/18,1** | 23 560<br>**2I/17,8** | 30 100<br>**2I/17,9** | 38 240<br>**2I/17,8** | 47 630<br>**2I/17,8** | 59 840<br>**2I/18,3** | | | |
| | 16 | 170<br>**2I/16,3** | 315<br>**2I/15,8** | 410<br>**2I/16,5** | 705<br>**2I/15,7** | 835<br>**2I/15,7** | 1 340<br>**2I/16,1** | 2 520<br>**2I/15,8** | 3 570<br>**2I/15,1** | 6 540<br>**2I/15,7** | 7 560<br>**2I/16,6** | 11 380<br>**2I/16,1** | 14 550<br>**2I/15,6** | 22 180<br>**2I/16,2** | 28 380<br>**2I/15,7** | 38 780<br>**2I/15,9** | 48 300<br>**2I/15,9** | 58 730<br>**2I/16** | | | |
| | 14 | – | – | – | – | – | – | – | 3 940<br>**2I/14,7** | 6 420<br>**2I/14,1** | 8 160<br>**2I/14,4** | 11 510<br>**2I/13,9** | 14 160<br>**2I/14,6** | 22 740<br>**2I/14,6** | 27 760<br>**2I/14,7** | 39 340<br>**2I/14,3** | 48 100<br>**2I/14,3** | 61 210<br>**2I/14,4** | | | |
| | 12,5 | 170<br>**2I/12,3** | 315<br>**2I/13,1** | 365<br>**2I/13,6** | 600<br>**2I/13,7** | 705<br>**2I/13,7** | 1 290<br>**2I/12,3** | 2 660<br>**2I/13,1** | 4 010<br>**2I/13,3** | 6 280<br>**2I/13,6** | 7 660<br>**2I/13,6** | 11 280<br>**2I/13** | 15 080<br>**2I/12,8** | 23 590<br>**2I/13,1** | 29 860<br>**2I/13,3** | 37 760<br>**2I/13,4** | 46 010<br>**2I/13,4** | 59 770<br>**2I/13,1** | | | |
| | | | | | | | | | 98,1 | 152 | 205 | 295 | 402 | 593 | 767 | – | – | – | 11,2 | 2800 | **250** |
| | 11,2 | – | – | – | – | – | – | – | 3 980<br>**2I/11,9** | 6 170<br>**2I/11,9** | 8 260<br>**2I/11,8** | 11 250<br>**2I/11,2** | 15 750<br>**2I/11,5** | 23 890<br>**2I/11,8▲** | 31 120<br>**2I/11,9▲** | 39 900<br>**2I/11,5** | 49 870<br>**2I/11,5** | 62 270<br>**2I/11,8** | | | |
| | | 4,47 | 7,91 | 9,68 | 18,1 | 21,2 | 33,9 | 66,5 | 91,6 | 169 | 201 | 292 | 420 | 559 | 793 | – | – | – | 10 | 2500 | |
| | 10 | 175<br>**2I/10,2** | 325<br>**2I/10,7** | 415<br>**2I/11,2** | 710<br>**2I/10,3** | 835<br>**2I/10,3** | 1 320<br>**2I/10,2** | 2 720<br>**2I/10,7** | 3 570<br>**2I/10,2** | 6 640<br>**2I/10,3** | 8 220<br>**2I/10,7** | 11 410<br>**2I/10,2** | 15 970<br>**2I/9,95** | 22 920<br>**2I/10,7▲** | 31 550<br>**2I/10,4▲** | 40 030<br>**2I/10,3** | 49 900<br>**2I/10,3** | 63 120<br>**2I/10,7** | | | |
| | | | | | | | | | 83,9 | 144 | 165 | 306 | 388 | 593 | 765 | – | – | – | 9 | 2240 | |
| | 9 | – | – | – | – | – | – | – | 3 300<br>**2I/9,22** | 5 680<br>**2I/9,24** | 6 560<br>**2I/9,31** | 11 560<br>**2I/8,85** | 14 700<br>**2I/8,88** | 23 220<br>**2I/9,19** | 30 080<br>**2I/9,22** | 40 560<br>**2I/9,24** | 50 560<br>**2I/9,24** | 60 380<br>**2I/9,31** | | | |

Per $n_1$ minori di 560 min$^{-1}$ vedere pagina. 107.
▲ Eventuale lubrificazione forzata con scambiatore di calore: interpellarci.

# Tabelle di selezione riduttori paralleli

| $n_{N2} \cdot L_h$ min$^{-1}$ · h | $i_N$ | $P_{N2}$ kW / $M_{N2}$ N m / ... / **/ i** | | | | | | | | | | | | | | | | | $i_N$ | $n_1$ min$^{-1}$ | $n_{N2}$ |
|---|---|---|---|---|---|---|---|---|---|---|---|---|---|---|---|---|---|---|---|---|---|
| | | **50** | **63** | **64** | **80** | **81** | **100** | **125** | **140** | **160** | **180** | **200** | **225** | **250** | **280** | **320** | **321** | **360** | | | |
| **3 150 000** | 8 | 4,15<br>160<br>**2I/8,01** | 8,11<br>320<br>**2I/8,26** | 10,1<br>385<br>**2I/7,99** | 19,1<br>735<br>**2I/8,03** | 22,5<br>865<br>**2I/8,03** | 34,6<br>1 320<br>**2I/8,01** | 68,6<br>2 700<br>**2I/8,26** | – | 150<br>5 740<br>**2I/8,03** | – | 306<br>11 710<br>**2I/8,01** | – | 596<br>23 530<br>**2I/8,26** | – | 1 072<br>41 110<br>**2I/8,03▲** | 1 336<br>51 250<br>**2I/8,03▲** | – | 8 | 2000 | **250** |
| | 6,3 | 3,74<br>145<br>**2I/6,42** | 6,93<br>270<br>**2I/6,53** | 8,67<br>355<br>**2I/6,86** | 15,7<br>600<br>**2I/6,41** | 19,3<br>740<br>**2I/6,41** | 34,3<br>1 310<br>**2I/6,42** | 60,3<br>2 350<br>**2I/6,53** | – | 123<br>4 710<br>**2I/6,41** | – | 282<br>10 790<br>**2I/6,42** | – | 555<br>21 640<br>**2I/6,53** | – | 958<br>36 680<br>**2I/6,41** | 1 131<br>43 310<br>**2I/6,41** | – | 6,3 | 1600 | |
| | 5 | – | 7,33<br>280<br>**I/5** | – | 14,5<br>575<br>**I/5,2** | – | 32,7<br>1 200<br>**I/4,82** | 64,2<br>2 450<br>**I/5** | 89,4<br>3 420<br>**I/5** | 143<br>5 360<br>**I/4,92** | 183<br>7 100<br>**I/5,07** | 283<br>10 650<br>**I/4,92** | 351<br>13 620<br>**I/5,07** | 444<br>17 230<br>**I/5,08** | 705<br>26 940<br>**I/5** | 905<br>34 040<br>**I/4,92** | 1 131<br>42 550<br>**I/4,92** | 1 214<br>47 040<br>**I/5,07** | 5 | 1250 | |
| | 4,5 | – | – | – | – | – | – | 65,4<br>2 480<br>**I/4,45** | 94,5<br>3 630<br>**I/4,5** | 151<br>5 790<br>**I/4,5** | 190<br>7 580<br>**I/4,67** | 282<br>10 830<br>**I/4,5** | 349<br>13 870<br>**I/4,67** | 522<br>19 900<br>**I/4,47** | 632<br>24 270<br>**I/4,5** | 899<br>34 510<br>**I/4,5** | 1 124<br>43 140<br>**I/4,5** | 1 208<br>47 390<br>**I/4,6** | 4,5 | 1120 | |
| | 4 | – | 8,77<br>335<br>**I/4** | – | 17,6<br>700<br>**I/4,16** | – | 33,1<br>1 240<br>**I/3,92** | 65,9<br>2 520<br>**I/4** | 101<br>3 930<br>**I/4,08** | 150<br>5 930<br>**I/4,13** | 188<br>7 480<br>**I/4,15** | 279<br>11 020<br>**I/4,13** | 370<br>14 390<br>**I/4,07** | 488<br>18 650<br>**I/4** | 697<br>27 150<br>**I/4,08** | 893<br>34 680<br>**I/4,07** | 1 116<br>43 350<br>**I/4,07** | 1 207<br>46 110<br>**I/4** | 4 | 1000 | |
| | 3,55 | – | – | – | – | – | – | 75,6<br>2 900<br>**I/3,62** | 101<br>3 900<br>**I/3,64** | 144<br>5 510<br>**I/3,62** | 210<br>8 000<br>**I/3,6** | 286<br>10 850<br>**I/3,57** | 368<br>14 330<br>**I/3,67** | 518<br>19 880<br>**I/3,62** | 663<br>25 620<br>**I/3,64** | 897<br>33 320<br>**I/3,5** | 1 121<br>41 640<br>**I/3,5** | 1 201<br>45 880<br>**I/3,6** | 3,55 | 900 | |
| | 3,15 | – | 8,54<br>335<br>**I/3,28** | – | 19<br>710<br>**I/3,13** | – | 36,6<br>1 430<br>**I/3,27** | 73,9<br>2 900<br>**I/3,28** | 106<br>3 960<br>**I/3,13** | 158<br>5 920<br>**I/3,13** | 204<br>7 920<br>**I/3,25** | 282<br>11 010<br>**I/3,27** | 384<br>14 560<br>**I/3,18** | 488<br>19 150<br>**I/3,28** | 734<br>27 910<br>**I/3,19** | 885<br>33 100<br>**I/3,13** | 1 106<br>41 370<br>**I/3,13** | 1 179<br>45 760<br>**I/3,25** | 3,15 | 800 | |
| | 2,8 | – | – | – | – | – | – | 81,1<br>3 000<br>**I/2,75** | 104<br>3 940<br>**I/2,82** | 144<br>5 450<br>**I/2,81** | 181<br>6 900<br>**I/2,83** | 294<br>11 170<br>**I/2,82** | 374<br>14 250<br>**I/2,83** | 540<br>20 420<br>**I/2,81** | 681<br>25 870<br>**I/2,82** | 868<br>32 830<br>**I/2,81** | 1 085<br>41 040<br>**I/2,81** | 1 220<br>46 480<br>**I/2,83** | 2,8 | 710 | |
| | 2,5 | – | 9<br>345<br>**I/2,53** | – | 20<br>740<br>**I/2,44** | – | 34<br>1 320<br>**I/2,55** | 78,2<br>3 000<br>**I/2,53** | 104<br>4 000<br>**I/2,53** | 128<br>4 750<br>**I/2,44** | 161<br>6 090<br>**I/2,5** | 266<br>10 300<br>**I/2,55** | 331<br>12 200<br>**I/2,43** | 501<br>19 220<br>**I/2,53** | 700<br>26 790<br>**I/2,53** | 897<br>33 250<br>**I/2,44** | 1 122<br>41 560<br>**I/2,44** | 1 245<br>47 190<br>**I/2,5** | 2,5 | 630 | |
| | 2,24 | – | – | – | – | – | – | 74,7<br>2 900<br>**I/2,28** | 93,1<br>3 650<br>**I/2,3** | 115<br>4 330<br>**I/2,21** | 143<br>5 450<br>**I/2,24** | 238<br>8 930<br>**I/2,2** | 296<br>11 470<br>**I/2,27** | 488<br>19 440<br>**I/2,33** | 637<br>25 000<br>**I/2,3** | 872<br>33 650<br>**I/2,26** | 1 064<br>41 080<br>**I/2,26** | 1 185<br>46 200<br>**I/2,29** | 2,24 | 560 | |
| **2 800 000** | 63 | – | 265<br>**3I/60,1** | 325<br>**3I/62,6** | 560<br>**3I/66,3** | 650<br>**3I/66,3** | 1 150<br>**3I/61,5** | 2 300<br>**3I/60,2** | 3 450<br>**3I/62** | 5 150<br>**3I/63,5** | 7 300<br>**3I/63,8** | 10 300<br>**3I/62,6** | 14 500<br>**3I/61,7** | 20 600<br>**3I/61,5** | 23 940<br>**3I/62,7** | 34 500<br>**3I/67,1** | 43 120<br>**3I/67,1** | 46 990<br>**3I/66** | | | |
| | 56 | – | – | – | – | – | – | – | 3 550<br>**3I/55,4** | 5 300<br>**3I/55,5** | 7 300<br>**3I/55,3** | 10 900<br>**3I/54,1** | 15 340<br>**3I/55,5** | 21 960<br>**3I/55,6** | 24 820<br>**3I/56** | 31 460<br>**3I/57,8** | 39 150<br>**3I/57,8** | 49 640<br>**3I/59,4** | | | |
| | 50 | – | 280<br>**3I/49,4** | 355<br>**3I/51,5** | 580<br>**3I/49,8** | 710<br>**3I/49,8** | 1 220<br>**3I/51,2** | 2 300<br>**3I/49,5** | 3 650<br>**3I/50,4** | 5 450<br>**3I/50,8** | 7 750<br>**3I/51** | 10 900<br>**3I/52,6** | 15 500<br>**3I/51,8** | 21 800<br>**3I/51,7** | 24 780<br>**3I/52,7** | 34 270<br>**3I/52,9** | 42 840<br>**3I/52,9** | 49 560<br>**3I/52** | | | |
| | 45 | – | – | – | – | – | – | – | 3 720<br>**3I/45,1** | 5 600<br>**3I/44,4** | 7 260<br>**3I/44,2** | 11 500<br>**3I/45,4** | 15 980<br>**3I/46,6** | 21 950<br>**3I/46,7** | 26 150<br>**3I/47,1** | 33 150<br>**3I/45,5** | 41 250<br>**3I/45,5** | 52 300<br>**3I/46,8** | | | |
| | 40 | – | 290<br>**3I/40,8** | 365<br>**3I/42,5** | 600<br>**3I/43,6** | 705<br>**3I/43,6** | 1 280<br>**3I/39,1** | 2 320<br>**3I/40,8** | 3 300<br>**3I/38,7** | 5 870<br>**3I/38,5** | 6 770<br>**3I/39,9** | 11 800<br>**3I/41,5** | 14 290<br>**3I/40,4** | 20 590<br>**3I/42,4** | 26 890<br>**3I/41,2** | 34 090<br>**3I/40,7** | 42 420<br>**3I/40,7** | 53 790<br>**3I/42,3** | | | |
| | 35,5 | – | – | – | – | – | – | – | 3 320<br>**3I/37,5** | 5 760<br>**3I/36,5** | 7 040<br>**3I/36,3** | 11 530<br>**3I/34,4** | 14 080<br>**3I/35,4** | 20 890<br>**3I/36,9** | 27 760<br>**3I/37,2** | 35 190<br>**3I/37,4** | 43 800<br>**3I/37,4** | 55 530<br>**3I/38,4** | | | |
| | 31,5 | – | 290<br>**3I/33,5** | 325<br>**3I/34,9** | 630<br>**3I/32,8** | 740<br>**3I/32,8** | 1 250<br>**3I/32,6** | 2 130<br>**3I/33,5** | 3 280<br>**3I/32,2** | 5 180<br>**3I/31,6** | 6 820<br>**3I/32,8** | 10 930<br>**3I/31,5** | 14 460<br>**3I/30,6** | 20 650<br>**3I/33,5** | 28 530<br>**3I/32,5** | 36 160<br>**3I/33,5** | 45 000<br>**3I/33,5** | 57 050<br>**3I/34,7** | | | |
| | 28 | – | – | – | – | – | 1 060<br>**2I/28,8** | – | 3 040<br>**3I/29,1** | 5 200<br>**3I/28,4** | 6 100<br>**3I/28,6** | 10 560<br>**3I/27,2** | 13 700<br>**3I/27,3** | 21 200<br>**3I/28,7** | 27 390<br>**3I/28,8** | 37 120<br>**3I/30** | 46 190<br>**3I/30** | 56 230<br>**3I/30,3** | | | |

Per $n_1$ minori di 560 min$^{-1}$ vedere pagina. 107.
▲ Eventuale lubrificazione forzata con scambiatore di calore: interpellarci.

# Tabelle di selezione riduttori paralleli

| $n_{N2} \cdot L_h$ min$^{-1}$ · h | $i_N$ | $P_{N2}$ kW<br>$M_{N2}$ N m<br>... / $i$ | | | | | | | | | | | | | | | | | $i_N$ | $n_1$ min$^{-1}$ | $n_{N2}$ |
|---|---|---|---|---|---|---|---|---|---|---|---|---|---|---|---|---|---|---|---|---|---|
| | | 50 | 63 | 64 | 80 | 81 | 100 | 125 | 140 | 160 | 180 | 200 | 225 | 250 | 280 | 320 | 321 | 360 | | | |
| 2 800 000 | 25 | 125<br>2I/24,4 | 280<br>2I/24,1 | 335<br>2I/25,1 | 505<br>2I/26 | 595<br>2I/26 | 1 220<br>2I/23,7 | 2 450<br>2I/24,1 | 3 440<br>2I/24,1 | 5 380<br>2I/24,6 | 7 630<br>2I/25,4 | 10 860<br>2I/24,2 | 14 490<br>2I/25 | 22 360<br>2I/25 | 28 770<br>2I/24,6 | 31 070<br>2I/25 | 45 870<br>2I/25 | 50 840<br>2I/25,7 | | | |
| | 22,4 | – | – | – | – | – | – | – | 3 950<br>2I/21,7 | 6 000<br>2I/22,5 | 8 190<br>2I/23,3 | 11 540<br>2I/22,2 | 14 810<br>2I/23 | 22 790<br>2I/22 | 27 250<br>2I/22,2 | 34 550<br>2I/22,8 | 46 670<br>2I/22,8 | 54 580<br>2I/23,4 | | | |
| | 20 | 145<br>2I/20,1 | 315<br>2I/19,3 | 365<br>2I/20,1 | 600<br>2I/20,8 | 705<br>2I/20,8 | 1 340<br>2I/19,3 | 2 680<br>2I/19,3 | 4 050<br>2I/19,6 | 6 380<br>2I/20,7 | 7 790<br>2I/20,8 | 11 740<br>2I/20,3 | 14 830<br>2I/20 | 23 770<br>2I/19,7 | 29 270<br>2I/20,1 | 37 110<br>2I/20,6 | 46 900<br>2I/20,6 | 58 660<br>2I/20,3 | | | |
| | 18 | – | – | – | – | – | – | – | 4 030<br>2I/17,6 | 6 280<br>2I/18,1 | 8 410<br>2I/18 | 11 630<br>2I/17,6 | 15 490<br>2I/18,1 | 24 410<br>2I/17,8 | 30 530<br>2I/17,9 | 38 780<br>2I/17,8 | 48 300<br>2I/17,8 | 60 690<br>2I/18,3 | | | |
| | 16 | 170<br>2I/16,3 | 325<br>2I/15,8 | 415<br>2I/16,5 | 710<br>2I/15,7 | 840<br>2I/15,7 | 1 390<br>2I/16,1 | 2 610<br>2I/15,8 | 3 680<br>2I/15,1 | 6 770<br>2I/15,7 | 7 830<br>2I/16,6 | 11 790<br>2I/16,1 | 14 930<br>2I/15,6 | 22 990<br>2I/16,2 | 28 790<br>2I/15,7 | 39 850<br>2I/15,9 | 49 810<br>2I/15,9 | 59 570<br>2I/16 | | | |
| | 14 | – | – | – | – | – | – | – | 3 960<br>2I/14,7 | 6 650<br>2I/14,1 | 8 450<br>2I/14,4 | 11 930<br>2I/13,9 | 14 680<br>2I/14,6 | 22 820<br>2I/14,6 | 28 160<br>2I/14,7 | 39 900<br>2I/14,3 | 48 790<br>2I/14,3 | 62 090<br>2I/14,4 | | | |
| | | 4,05 | 7,3 | 7,9 | 12,9 | 15,1 | 31,8 | 61,9 | 91,5 | 139 | 170 | 264 | 351 | 548 | 667 | – | – | – | 12,5 | 2800 | **224** |
| | 12,5 | 170<br>2I/12,3 | 325<br>2I/13,1 | 365<br>2I/13,6 | 600<br>2I/13,7 | 705<br>2I/13,7 | 1 330<br>2I/12,3 | 2 760<br>2I/13,1 | 4 150<br>2I/13,3 | 6 440<br>2I/13,6 | 7 930<br>2I/13,6 | 11 680<br>2I/13 | 15 290<br>2I/12,8 | 24 440<br>2I/13,1▲ | 30 280<br>2I/13,3▲ | 38 300<br>2I/13,4 | 47 590<br>2I/13,4 | 60 620<br>2I/13,1 | | | |
| | | | | | | | | | 90,6 | 141 | 189 | 270 | 364 | 548 | 694 | – | – | – | 11,2 | 2500 | |
| | 11,2 | – | – | – | – | – | – | – | 4 120<br>2I/11,9 | 6 380<br>2I/11,9 | 8 550<br>2I/11,8 | 11 530<br>2I/11,2 | 15 970<br>2I/11,5 | 24 720<br>2I/11,8▲ | 31 550<br>2I/11,9▲ | 41 280<br>2I/11,5 | 51 600<br>2I/11,5 | 63 120<br>2I/11,8 | | | |
| | | 4,14 | 7,32 | 8,71 | 16,2 | 19,1 | 31,4 | 61,5 | 83,9 | 156 | 187 | 267 | 381 | 507 | 720 | – | – | – | 10 | 2240 | |
| | 10 | 180<br>2I/10,2 | 335<br>2I/10,7 | 415<br>2I/11,2 | 715<br>2I/10,3 | 840<br>2I/10,3 | 1 370<br>2I/10,2 | 2 820<br>2I/10,7 | 3 650<br>2I/10,2 | 6 860<br>2I/10,3 | 8 490<br>2I/10,7 | 11 640<br>2I/10,2 | 16 180<br>2I/9,95 | 23 220<br>2I/10,7 | 31 960<br>2I/10,4 | 40 860<br>2I/10,3 | 51 070<br>2I/10,3 | 63 950<br>2I/10,7 | | | |
| | | | | | | | | | 77,5 | 130 | 150 | 278 | 352 | 536 | 692 | 932 | 1 161 | 1 377 | 9 | 2000 | |
| | 9 | – | – | – | – | – | – | – | 3 410<br>2I/9,22 | 5 760<br>2I/9,24 | 6 650<br>2I/9,31 | 11 730<br>2I/8,85 | 14 900<br>2I/8,88 | 23 530<br>2I/9,19 | 30 490<br>2I/9,22 | 41 110<br>2I/9,24▲ | 51 250<br>2I/9,24▲ | 61 200<br>2I/9,31▲ | | | |
| | | 3,78 | 7,53 | 9,41 | 17,6 | 20,9 | 32,1 | 63,7 | | 136 | | 279 | | 544 | | 977 | 1 218 | | 8 | 1800 | |
| | 8 | 160<br>2I/8,01 | 330<br>2I/8,26 | 400<br>2I/7,99 | 750<br>2I/8,03 | 890<br>2I/8,03 | 1 360<br>2I/8,01 | 2 790<br>2I/8,26 | – | 5 810<br>2I/8,03 | – | 11 860<br>2I/8,01 | – | 23 830<br>2I/8,26 | – | 41 630<br>2I/8,03 | 51 900<br>2I/8,03 | – | | | |
| | | 3,33 | 6,32 | 7,89 | 13,8 | 17,3 | 31,2 | 53,6 | | 109 | | 251 | | 493 | | 852 | 1 006 | | 6,3 | 1400 | |
| | 6,3 | 145<br>2I/6,42 | 280<br>2I/6,53 | 370<br>2I/6,86 | 605<br>2I/6,41 | 755<br>2I/6,41 | 1 370<br>2I/6,42 | 2 390<br>2I/6,53 | – | 4 780<br>2I/6,41 | – | 10 970<br>2I/6,42 | – | 21 990<br>2I/6,53 | – | 37 270<br>2I/6,41 | 44 010<br>2I/6,41 | – | | | |
| | | | 6,8 | | 13 | | 29,9 | 58,7 | 80,1 | 128 | 168 | 259 | 324 | 411 | 653 | 838 | 1 048 | 1 124 | 5 | 1120 | |
| | 5 | – | 290<br>I/5 | – | 575<br>I/5,2 | – | 1 230<br>I/4,82 | 2 500<br>I/5 | 3 420<br>I/5 | 5 380<br>I/4,92 | 7 260<br>I/5,07 | 10 860<br>I/4,92 | 14 000<br>I/5,07 | 17 800<br>I/5,08 | 27 840<br>I/5 | 35 180<br>I/4,92 | 43 970<br>I/4,92 | 48 620<br>I/5,07 | | | |
| | | | | | | | | 59,9 | 84,4 | 135 | 176 | 261 | 322 | 483 | 584 | 831 | 1 039 | 1 116 | 4,5 | 1000 | |
| | 4,5 | – | – | – | – | – | – | 2 550<br>I/4,45 | 3 630<br>I/4,5 | 5 810<br>I/4,5 | 7 840<br>I/4,67 | 11 200<br>I/4,5 | 14 350<br>I/4,67 | 20 580<br>I/4,47 | 25 100<br>I/4,5 | 35 710<br>I/4,5 | 44 630<br>I/4,5 | 49 030<br>I/4,6 | | | |
| | | | 8,06 | | 15,9 | | 30,7 | 61,2 | 93,7 | 139 | 175 | 259 | 344 | 453 | 648 | 829 | 1 037 | 1 121 | 4 | 900 | |
| | 4 | – | 340<br>I/4 | – | 705<br>I/4,16 | – | 1 280<br>I/3,92 | 2 600<br>I/4 | 4 050<br>I/4,08 | 6 120<br>I/4,13 | 7 720<br>I/4,15 | 11 380<br>I/4,13 | 14 850<br>I/4,07 | 19 240<br>I/4 | 28 020<br>I/4,08 | 35 790<br>I/4,07 | 44 740<br>I/4,07 | 47 590<br>I/4 | | | |
| | | | | | | | | 67,2 | 92,9 | 132 | 192 | 264 | 339 | 477 | 610 | 826 | 1 033 | 1 106 | 3,55 | 800 | |
| | 3,55 | – | – | – | – | – | – | 2 900<br>I/3,62 | 4 040<br>I/3,64 | 5 710<br>I/3,62 | 8 250<br>I/3,6 | 11 240<br>I/3,57 | 14 840<br>I/3,67 | 20 590<br>I/3,62 | 26 540<br>I/3,64 | 34 510<br>I/3,5 | 43 140<br>I/3,5 | 47 530<br>I/3,6 | | | |
| | | | 7,81 | | 17,3 | | 32,5 | 67,9 | 97,6 | 146 | 181 | 260 | 353 | 449 | 675 | 814 | 1 017 | 1 085 | 3,15 | 710 | |
| | 3,15 | – | 345<br>I/3,28 | – | 730<br>I/3,13 | – | 1 430<br>I/3,27 | 3 000<br>I/3,28 | 4 100<br>I/3,13 | 6 130<br>I/3,13 | 7 920<br>I/3,25 | 11 410<br>I/3,27 | 15 090<br>I/3,18 | 19 850<br>I/3,28 | 28 930<br>I/3,19 | 34 300<br>I/3,13 | 42 880<br>I/3,13 | 47 430<br>I/3,25 | | | |
| | | | | | | | | 72 | 95,3 | 128 | 161 | 268 | 333 | 496 | 626 | 798 | 998 | 1 122 | 2,8 | 630 | |
| | 2,8 | – | – | – | – | – | – | 3 000<br>I/2,75 | 4 080<br>I/2,82 | 5 450<br>I/2,81 | 6 900<br>I/2,83 | 11 460<br>I/2,82 | 14 310<br>I/2,83 | 21 170<br>I/2,81 | 26 810<br>I/2,82 | 34 030<br>I/2,81 | 42 540<br>I/2,81 | 48 180<br>I/2,83 | | | |

Per $n_1$ minori di 560 min$^{-1}$ vedere pagina. 107.
▲ Eventuale lubrificazione forzata con scambiatore di calore: interpellarci.

# Tabelle di selezione riduttori paralleli

| $n_{N2} \cdot L_h$ min$^{-1}$ · h | $i_N$ | $P_{N2}$ kW / $M_{N2}$ N m / ... / **/ i** | | | | | | | | | | | | | | | | | $i_N$ | $n_1$ min$^{-1}$ | $n_{N2}$ |
|---|---|---|---|---|---|---|---|---|---|---|---|---|---|---|---|---|---|---|---|---|---|
| | | **50** | **63** | **64** | **80** | **81** | **100** | **125** | **140** | **160** | **180** | **200** | **225** | **250** | **280** | **320** | **321** | **360** | | | |
| **2 800 000** | | | 8,23 | | 17,8 | | 30,2 | 71,2 | 92,8 | 114 | 143 | 236 | 295 | 461 | 631 | 826 | 1 033 | 1 147 | 2,5 | 560 | **224** |
| | 2,5 | – | 355 **I/2,53** | – | 740 **I/2,44** | – | 1 320 **I/2,55** | 3 070 **I/2,53** | 4 000 **I/2,53** | 4 750 **I/2,44** | 6 090 **I/2,5** | 10 300 **I/2,55** | 12 200 **I/2,43** | 19 910 **I/2,53** | 27 200 **I/2,53** | 34 450 **I/2,44** | 43 060 **I/2,44** | 48 890 **I/2,5** | | | |
| **2 500 000** | 71 | – | – | – | – | – | – | – | 3 550 **3I/72,8** | 5 300 **3I/74,9** | 7 260 **3I/74,6** | 10 600 **3I/72,6** | 15 000 **3I/74,5** | 21 200 **3I/74,7** | 24 180 **3I/75,3** | 31 810 **3I/71** | 39 760 **3I/71** | 48 360 **3I/73** | | | |
| | 63 | – | 270 **3I/60,1** | 335 **3I/62,6** | 580 **3I/66,3** | 670 **3I/66,3** | 1 180 **3I/61,5** | 2 360 **3I/60,2** | 3 550 **3I/62** | 5 300 **3I/63,5** | 7 500 **3I/63,8** | 10 600 **3I/62,6** | 15 000 **3I/61,7** | 21 200 **3I/61,5** | 24 760 **3I/62,7** | 35 690 **3I/67,1** | 44 610 **3I/67,1** | 48 240 **3I/66** | | | |
| | 56 | – | – | – | – | – | – | – | 3 650 **3I/55,4** | 5 450 **3I/55,5** | 7 500 **3I/55,3** | 11 200 **3I/54,1** | 15 850 **3I/55,5** | 22 700 **3I/55,6** | 25 500 **3I/56** | 32 320 **3I/57,8** | 40 230 **3I/57,8** | 51 000 **3I/59,4** | | | |
| | 50 | – | 280 **3I/49,4** | 355 **3I/51,5** | 600 **3I/49,8** | 710 **3I/49,8** | 1 250 **3I/51,2** | 2 380 **3I/49,5** | 3 750 **3I/50,4** | 5 600 **3I/50,8** | 7 750 **3I/51** | 11 200 **3I/52,6** | 15 500 **3I/51,8** | 22 400 **3I/51,7** | 25 410 **3I/52,7** | 35 450 **3I/52,9** | 44 320 **3I/52,9** | 50 820 **3I/52** | | | |
| | 45 | – | – | – | – | – | – | – | 3 840 **3I/45,1** | 5 800 **3I/44,4** | 7 500 **3I/44,2** | 11 800 **3I/45,4** | 16 490 **3I/46,6** | 22 660 **3I/46,7** | 26 890 **3I/47,1** | 34 090 **3I/45,5** | 42 420 **3I/45,5** | 53 790 **3I/46,8** | | | |
| | 40 | – | 300 **3I/40,8** | 370 **3I/42,5** | 600 **3I/43,6** | 710 **3I/43,6** | 1 320 **3I/39,1** | 2 410 **3I/40,8** | 3 410 **3I/38,7** | 6 080 **3I/38,5** | 7 010 **3I/39,9** | 12 200 **3I/41,5** | 14 800 **3I/40,4** | 21 330 **3I/42,4** | 27 760 **3I/41,2** | 35 190 **3I/40,7** | 43 800 **3I/40,7** | 55 530 **3I/42,3** | | | |
| | 35,5 | – | – | – | – | – | – | – | 3 440 **3I/37,5** | 5 970 **3I/36,5** | 7 230 **3I/36,3** | 11 950 **3I/34,4** | 14 460 **3I/35,4** | 21 660 **3I/36,9** | 28 530 **3I/37,2** | 36 160 **3I/37,4** | 45 000 **3I/37,4** | 57 050 **3I/38,4** | | | |
| | 31,5 | – | 300 **3I/33,5** | 335 **3I/34,9** | 655 **3I/32,8** | 770 **3I/32,8** | 1 280 **3I/32,6** | 2 190 **3I/33,5** | 3 370 **3I/32,2** | 5 370 **3I/31,6** | 7 000 **3I/32,8** | 11 330 **3I/31,5** | 14 850 **3I/30,6** | 21 200 **3I/33,5** | 29 280 **3I/32,5** | 37 120 **3I/33,5** | 46 190 **3I/33,5** | 58 560 **3I/34,7** | | | |
| | 28 | – | – | – | – | – | 1 090 **2I/28,8** | – | 3 130 **3I/29,1** | 5 340 **3I/28,4** | 6 270 **3I/28,6** | 10 850 **3I/27,2** | 14 080 **3I/27,3** | 21 780 **3I/28,7** | 28 140 **3I/28,8** | 38 140 **3I/30** | 47 460 **3I/30** | 57 770 **3I/30,3** | | | |
| | 25 | 125 **2I/24,4** | 285 **2I/24,1** | 335 **2I/25,1** | 505 **2I/26** | 595 **2I/26** | 1 250 **2I/23,7** | 2 460 **2I/24,1** | 3 450 **2I/24,1** | 5 400 **2I/24,6** | 7 840 **2I/25,4** | 10 900 **2I/24,2** | 14 990 **2I/25** | 22 440 **2I/25** | 29 760 **2I/24,6** | 31 500 **2I/25** | 46 250 **2I/25** | 52 590 **2I/25,7** | | | |
| | 22,4 | – | – | – | – | – | – | – | 3 960 **2I/21,7** | 6 000 **2I/22,5** | 8 450 **2I/23,3** | 11 750 **2I/22,2** | 15 280 **2I/23** | 22 860 **2I/22** | 27 590 **2I/22,2** | 34 990 **2I/22,8** | 47 590 **2I/22,8** | 55 280 **2I/23,4** | | | |
| | 20 | 145 **2I/20,1** | 330 **2I/19,3** | 365 **2I/20,1** | 600 **2I/20,8** | 705 **2I/20,8** | 1 390 **2I/19,3** | 2 780 **2I/19,3** | 4 190 **2I/19,6** | 6 450 **2I/20,7** | 8 070 **2I/20,8** | 12 160 **2I/20,3** | 15 280 **2I/20** | 24 630 **2I/19,7** | 29 690 **2I/20,1** | 37 630 **2I/20,6** | 48 590 **2I/20,6** | 59 500 **2I/20,3** | | | |
| | 18 | – | – | – | – | – | – | – | 4 170 **2I/17,6** | 6 510 **2I/18,1** | 8 500 **2I/18** | 12 050 **2I/17,6** | 15 710 **2I/18,1** | 25 300 **2I/17,8** | 30 970 **2I/17,9** | 39 340 **2I/17,8** | 49 000 **2I/17,8** | 61 560 **2I/18,3** | | | |
| | 16 | 170 **2I/16,3** | 340 **2I/15,8** | 415 **2I/16,5** | 710 **2I/15,7** | 840 **2I/15,7** | 1 440 **2I/16,1** | 2 710 **2I/15,8** | 3 810 **2I/15,1** | 6 900 **2I/15,7** | 8 120 **2I/16,6** | 12 220 **2I/16,1** | 15 470 **2I/15,6** | 23 830 **2I/16,2** | 29 210 **2I/15,7** | 41 310 **2I/15,9** | 51 630 **2I/15,9** | 60 430 **2I/16** | | | |
| | | | | | | | | | 79,2 | 144 | 178 | 261 | 305 | 460 | 570 | – | – | – | 14 | 2800 | **200** |
| | 14 | – | – | – | – | – | – | – | 3 970 **2I/14,7** | 6 890 **2I/14,1** | 8 760 **2I/14,4** | 12 360 **2I/13,9** | 15 210 **2I/14,6** | 22 910 **2I/14,6▲** | 28 560 **2I/14,7▲** | 40 470 **2I/14,3** | 49 480 **2I/14,3** | 62 970 **2I/14,4** | | | |
| | | 3,63 | 6,75 | 7,07 | 11,7 | 13,5 | 29,4 | 57,2 | 84,5 | 124 | 157 | 244 | 318 | 507 | 603 | – | – | – | 12,5 | 2500 | |
| | 12,5 | 170 **2I/12,3** | 335 **2I/13,1** | 370 **2I/13,6** | 610 **2I/13,7** | 710 **2I/13,7** | 1 380 **2I/12,3** | 2 850 **2I/13,1** | 4 300 **2I/13,3** | 6 460 **2I/13,6** | 8 210 **2I/13,6** | 12 090 **2I/13** | 15 500 **2I/12,8** | 25 290 **2I/13,1▲** | 30 690 **2I/13,3▲** | 38 820 **2I/13,4** | 49 240 **2I/13,4** | 61 450 **2I/13,1** | | | |
| | | | | | | | | | 83,9 | 130 | 175 | 250 | 330 | 507 | 630 | – | – | – | 11,2 | 2240 | |
| | 11,2 | – | – | – | – | – | – | – | 4 260 **2I/11,9** | 6 600 **2I/11,9** | 8 830 **2I/11,8** | 11 920 **2I/11,2** | 16 180 **2I/11,5** | 25 550 **2I/11,8** | 31 960 **2I/11,9** | 41 800 **2I/11,5** | 52 250 **2I/11,5** | 63 950 **2I/11,8** | | | |

Per $n_1$ minori di 560 min$^{-1}$ vedere pagina. 107.
▲ Eventuale lubrificazione forzata con scambiatore di calore: interpellarci.

# Tabelle di selezione riduttori paralleli

| $n_{N2} \cdot L_h$ min$^{-1}$ · h | $i_N$ | $P_{N2}$ kW / $M_{N2}$ N m / ... / **/ i** | | | | | | | | | | | | | | | | | $i_N$ | $n_1$ min$^{-1}$ | $n_{N2}$ |
|---|---|---|---|---|---|---|---|---|---|---|---|---|---|---|---|---|---|---|---|---|---|
| | | **50** | **63** | **64** | **80** | **81** | **100** | **125** | **140** | **160** | **180** | **200** | **225** | **250** | **280** | **320** | **321** | **360** | | | |
| **2 500 000** | | 3,83 | 6,76 | 7,8 | 14,6 | 17,1 | 29 | 56,8 | 77,5 | 144 | 172 | 246 | 345 | 469 | 652 | 860 | 1 075 | 1 271 | 10 | 2000 | **200** |
| | 10 | 185 **2I/10,2** | 345 **2I/10,7** | 415 **2I/11,2** | 715 **2I/10,3** | 840 **2I/10,3** | 1 420 **2I/10,2** | 2 910 **2I/10,7** | 3 780 **2I/10,2** | 7 100 **2I/10,3** | 8 790 **2I/10,7** | 12 050 **2I/10,2** | 16 400 **2I/9,95** | 24 020 **2I/10,7** | 32 400 **2I/10,4** | 42 270 **2I/10,3▲** | 52 840 **2I/10,3▲** | 64 820 **2I/10,7▲** | | | |
| | | | | | | | | | 72 | 119 | 136 | 258 | 320 | 489 | 631 | 849 | 1 059 | 1 255 | 9 | 1800 | |
| | 9 | – | – | – | – | – | – | – | 3 520 **2I/9,22** | 5 830 **2I/9,24** | 6 740 **2I/9,31** | 12 110 **2I/8,85** | 15 090 **2I/8,88** | 23 830 **2I/9,19** | 30 880 **2I/9,22** | 41 630 **2I/9,24** | 51 900 **2I/9,24** | 61 980 **2I/9,31** | | | |
| | | 3,42 | 6,93 | 8,67 | 15,7 | 19,3 | 29,6 | 58,6 | | 123 | | 252 | | 490 | | 881 | 1 098 | | 8 | 1600 | |
| | 8 | 165 **2I/8,01** | 340 **2I/8,26** | 415 **2I/7,99** | 755 **2I/8,03** | 925 **2I/8,03** | 1 410 **2I/8,01** | 2 890 **2I/8,26** | – | 5 890 **2I/8,03** | – | 12 030 **2I/8,01** | – | 24 170 **2I/8,26** | – | 42 220 **2I/8,03** | 52 630 **2I/8,03** | – | | | |
| | | 2,98 | 5,83 | 7,29 | 12,4 | 15,5 | 28,8 | 48,2 | | 98,2 | | 225 | | 443 | | 768 | 904 | | 6,3 | 1250 | |
| | 6,3 | 145 **2I/6,42** | 290 **2I/6,53** | 380 **2I/6,86** | 605 **2I/6,41** | 760 **2I/6,41** | 1 410 **2I/6,42** | 2 400 **2I/6,53** | – | 4 820 **2I/6,41** | – | 11 030 **2I/6,42** | – | 22 120 **2I/6,53** | – | 37 630 **2I/6,41** | 44 290 **2I/6,41** | – | | | |
| | | | 6,07 | | 11,6 | | 26,8 | 52,6 | 71,5 | 115 | 150 | 232 | 289 | 380 | 586 | 774 | 968 | 1 039 | 5 | 1000 | |
| | 5 | – | 290 **I/5** | – | 580 **I/5,2** | – | 1 230 **I/4,82** | 2 510 **I/5** | 3 420 **I/5** | 5 400 **I/4,92** | 7 260 **I/5,07** | 10 900 **I/4,92** | 14 000 **I/5,07** | 18 420 **I/5,08** | 28 000 **I/5** | 36 390 **I/4,92** | 45 490 **I/4,92** | 50 300 **I/5,07** | | | |
| | | | | | | | | 54,1 | 76 | 122 | 159 | 242 | 299 | 448 | 543 | 772 | 965 | 1 037 | 4,5 | 900 | |
| | 4,5 | – | – | – | – | – | – | 2 560 **I/4,45** | 3 630 **I/4,5** | 5 830 **I/4,5** | 7 880 **I/4,67** | 11 560 **I/4,5** | 14 820 **I/4,67** | 21 240 **I/4,47** | 25 910 **I/4,5** | 36 850 **I/4,5** | 46 070 **I/4,5** | 50 610 **I/4,6** | | | |
| | | | 7,17 | | 14,2 | | 28,3 | 56,3 | 84 | 125 | 161 | 239 | 317 | 418 | 596 | 764 | 955 | 1 033 | 4 | 800 | |
| | 4 | – | 340 **I/4** | – | 705 **I/4,16** | – | 1 320 **I/3,92** | 2 690 **I/4** | 4 090 **I/4,08** | 6 180 **I/4,13** | 8 000 **I/4,15** | 11 790 **I/4,13** | 15 390 **I/4,07** | 19 940 **I/4** | 29 030 **I/4,08** | 37 080 **I/4,07** | 46 350 **I/4,07** | 49 310 **I/4** | | | |
| | | | | | | | | 61,7 | 85,5 | 122 | 170 | 242 | 312 | 439 | 561 | 760 | 950 | 1 017 | 3,55 | 710 | |
| | 3,55 | – | – | – | – | – | – | 3 000 **I/3,62** | 4 190 **I/3,64** | 5 920 **I/3,62** | 8 250 **I/3,6** | 11 650 **I/3,57** | 15 380 **I/3,67** | 21 340 **I/3,62** | 27 510 **I/3,64** | 35 770 **I/3,5** | 44 710 **I/3,5** | 49 260 **I/3,6** | | | |
| | | | 6,93 | | 15,4 | | 28,8 | 60,2 | 89,8 | 129 | 161 | 239 | 325 | 413 | 621 | 749 | 936 | 998 | 3,15 | 630 | |
| | 3,15 | – | 345 **I/3,28** | – | 730 **I/3,13** | – | 1 430 **I/3,27** | 3 000 **I/3,28** | 4 250 **I/3,13** | 6 140 **I/3,13** | 7 920 **I/3,25** | 11 830 **I/3,27** | 15 650 **I/3,18** | 20 580 **I/3,28** | 29 990 **I/3,19** | 35 550 **I/3,13** | 44 440 **I/3,13** | 49 160 **I/3,25** | | | |
| | | | | | | | | 65,5 | 87,8 | 114 | 143 | 238 | 296 | 457 | 577 | 735 | 919 | 1 033 | 2,8 | 560 | |
| | 2,8 | – | – | – | – | – | – | 3 070 **I/2,75** | 4 230 **I/2,82** | 5 450 **I/2,81** | 6 900 **I/2,83** | 11 460 **I/2,82** | 14 310 **I/2,83** | 21 930 **I/2,81** | 27 780 **I/2,82** | 35 260 **I/2,81** | 44 070 **I/2,81** | 49 910 **I/2,83** | | | |
| **2 240 000** | | | | | | | | | | | | | | | | | | | | | |
| | 80 | – | 225 **3I/75,2** | 280 **3I/78,2** | 485 **3I/82,7** | 560 **3I/82,7** | 1000 **3I/75,5** | 2 000 **3I/75,3** | 3 450 **3I/81,4** | 5 150 **3I/85,7** | 7 300 **3I/86,1** | 10 300 **3I/84** | 14 500 **3I/82,7** | 20 600 **3I/82,7** | 26 420 **3I/84,3** | 36 960 **3I/82,5** | 43 700 **3I/82,5** | 46 990 **3I/81,1** | | | |
| | 71 | – | – | – | – | – | – | – | 3 650 **3I/72,8** | 5 300 **3I/74,9** | 7 510 **3I/74,6** | 10 900 **3I/72,6** | 15 500 **3I/74,5** | 21 800 **3I/74,7** | 24 820 **3I/75,3** | 32 910 **3I/71** | 41 140 **3I/71** | 49 640 **3I/73** | | | |
| | 63 | – | 280 **3I/60,1** | 335 **3I/62,6** | 580 **3I/66,3** | 670 **3I/66,3** | 1 220 **3I/61,5** | 2 430 **3I/60,2** | 3 650 **3I/62** | 5 450 **3I/63,5** | 7 750 **3I/63,8** | 10 900 **3I/62,6** | 15 500 **3I/61,7** | 21 800 **3I/61,5** | 25 590 **3I/62,7** | 36 890 **3I/67,1** | 46 110 **3I/67,1** | 49 560 **3I/66** | | | |
| | 56 | – | – | – | – | – | – | – | 3 750 **3I/55,4** | 5 600 **3I/55,5** | 7 750 **3I/55,3** | 11 500 **3I/54,1** | 16 400 **3I/55,5** | 23 480 **3I/55,6** | 26 150 **3I/56** | 33 150 **3I/57,8** | 41 250 **3I/57,8** | 52 300 **3I/59,4** | | | |
| | 50 | – | 290 **3I/49,4** | 365 **3I/51,5** | 615 **3I/49,8** | 730 **3I/49,8** | 1 280 **3I/51,2** | 2 450 **3I/49,5** | 3 750 **3I/50,4** | 5 600 **3I/50,8** | 8 000 **3I/51** | 11 500 **3I/52,6** | 16 000 **3I/51,8** | 23 000 **3I/51,7** | 26 140 **3I/52,7** | 36 590 **3I/52,9** | 45 740 **3I/52,9** | 52 270 **3I/52** | | | |
| | 45 | – | – | – | – | – | – | – | 3 980 **3I/45,1** | 6 000 **3I/44,4** | 7 760 **3I/44,2** | 12 200 **3I/45,4** | 17 090 **3I/46,6** | 23 470 **3I/46,7** | 27 760 **3I/47,1** | 35 190 **3I/45,5** | 43 800 **3I/45,5** | 55 530 **3I/46,8** | | | |
| | 40 | – | 305 **3I/40,8** | 370 **3I/42,5** | 605 **3I/43,6** | 710 **3I/43,6** | 1 360 **3I/39,1** | 2 490 **3I/40,8** | 3 540 **3I/38,7** | 6 300 **3I/38,5** | 7 270 **3I/39,9** | 12 500 **3I/41,5** | 15 340 **3I/40,4** | 22 110 **3I/42,4** | 28 530 **3I/41,2** | 36 160 **3I/40,7** | 45 000 **3I/40,7** | 57 050 **3I/42,3** | | | |
| | 35,5 | – | – | – | – | – | – | – | 3 560 **3I/37,5** | 6 190 **3I/36,5** | 7 420 **3I/36,3** | 12 380 **3I/34,4** | 14 850 **3I/35,4** | 22 450 **3I/36,9** | 29 280 **3I/37,2** | 37 120 **3I/37,4** | 46 190 **3I/37,4** | 58 560 **3I/38,4** | | | |

Per $n_1$ minori di 560 min$^{-1}$ vedere pagina. 107.
▲ Eventuale lubrificazione forzata con scambiatore di calore: interpellarci.

| $n_{N2} \cdot L_h$ min$^{-1}$ · h | $i_N$ | $P_{N2}$ kW / $M_{N2}$ N m / ... / **/ i** 50 | 63 | 64 | 80 | 81 | 100 | 125 | 140 | 160 | 180 | 200 | 225 | 250 | 280 | 320 | 321 | 360 | $i_N$ | $n_1$ min$^{-1}$ | $n_{N2}$ |
|---|---|---|---|---|---|---|---|---|---|---|---|---|---|---|---|---|---|---|---|---|---|
| **2 240 000** | 31,5 | – | 305 **3I/33,5** | 345 **3I/34,9** | 675 **3I/32,8** | 775 **3I/32,8** | 1 320 **3I/32,6** | 2 250 **3I/33,5** | 3 460 **3I/32,2** | 5 560 **3I/31,6** | 7 190 **3I/32,8** | 11 730 **3I/31,5** | 15 250 **3I/30,6** | 21 780 **3I/33,5** | 30 080 **3I/32,5** | 38 140 **3I/33,5** | 47 460 **3I/33,5** | 60 170 **3I/34,7** | | | |
| | 28 | – | – | – | – | – | 1 120 **2I/28,8** | – | 3 170 **3I/29,1** | 5 410 **3I/28,4** | 6 350 **3I/28,6** | 11 000 **3I/27,2** | 14 270 **3I/27,3** | 22 080 **3I/28,7** | 28 520 **3I/28,8** | 38 660 **3I/30** | 48 100 **3I/30** | 58 560 **3I/30,3** | | | |
| | 25 | 125 **2I/24,4** | 285 **2I/24,1** | 335 **2I/25,1** | 510 **2I/26** | 600 **2I/26** | 1 300 **2I/23,7** | 2 470 **2I/24,1** | 3 460 **2I/24,1** | 5 420 **2I/24,6** | 7 870 **2I/25,4** | 10 930 **2I/24,2** | 15 470 **2I/25** | 22 520 **2I/25** | 30 260 **2I/24,6** | 31 900 **2I/25** | 46 410 **2I/25** | 54 280 **2I/25,7** | | | |
| | 22,4 | – | – | – | – | – | – | – | 3 970 **2I/21,7** | 6 180 **2I/22,5** | 8 730 **2I/23,3** | 11 790 **2I/22,2** | 15 830 **2I/23** | 22 950 **2I/22** | 27 980 **2I/22,2** | 35 480 **2I/22,8** | 47 770 **2I/22,8** | 56 060 **2I/23,4** | | | |
| | 20 | 145 **2I/20,1** | 340 **2I/19,3** | 370 **2I/20,1** | 605 **2I/20,8** | 710 **2I/20,8** | 1 440 **2I/19,3** | 2 880 **2I/19,3** | 4 310 **2I/19,6** | 6 470 **2I/20,7** | 8 360 **2I/20,8** | 12 610 **2I/20,3** | 15 840 **2I/20** | 25 530 **2I/19,7** | 30 110 **2I/20,1** | 38 170 **2I/20,6** | 50 360 **2I/20,6** | 60 420 **2I/20,3** | | | |
| | 18 | – | – | – | – | – | – | – | 4 330 **2I/17,6** | 6 750 **2I/18,1** | 8 500 **2I/18** | 12 490 **2I/17,6** | 15 930 **2I/18,1** | 26 220 **2I/17,8** | 31 410 **2I/17,9** | 39 900 **2I/17,8** | 49 700 **2I/17,8** | 62 450 **2I/18,3** | | | |
| | | 3,07 | 6,5 | 7,42 | 13,4 | 15,8 | 27,1 | 51,9 | 76,8 | 129 | 148 | 231 | 301 | 447 | 553 | – | – | – | 16 | 2800 | **180** |
| | 16 | 170 **2I/16,3** | 350 **2I/15,8** | 420 **2I/16,5** | 715 **2I/15,7** | 845 **2I/15,7** | 1 490 **2I/16,1** | 2 800 **2I/15,8** | 3 950 **2I/15,1** | 6 900 **2I/15,7** | 8 410 **2I/16,6** | 12 660 **2I/16,1** | 16 030 **2I/15,6** | 24 690 **2I/16,2** | 29 620 **2I/15,7** | 42 790 **2I/15,9** | 53 490 **2I/15,9** | 61 280 **2I/16** | | | |
| | | | | | | | | | 71 | 128 | 165 | 241 | 282 | 412 | 515 | – | – | – | 14 | 2500 | |
| | 14 | – | – | – | – | – | – | – | 3 980 **2I/14,7** | 6 900 **2I/14,1** | 9 060 **2I/14,4** | 12 780 **2I/13,9** | 15 730 **2I/14,6** | 22 990 **2I/14,6▲** | 28 950 **2I/14,7▲** | 41 020 **2I/14,3** | 50 150 **2I/14,3** | 63 830 **2I/14,4** | | | |
| | | 3,26 | 6,25 | 6,36 | 10,6 | 12,2 | 27,2 | 52,9 | 76 | 112 | 146 | 226 | 289 | 463 | 548 | – | – | – | 12,5 | 2240 | |
| | 12,5 | 170 **2I/12,3** | 350 **2I/13,1** | 370 **2I/13,6** | 620 **2I/13,7** | 715 **2I/13,7** | 1 430 **2I/12,3** | 2 950 **2I/13,1** | 4 320 **2I/13,3** | 6 480 **2I/13,6** | 8 480 **2I/13,6** | 12 490 **2I/13** | 15 710 **2I/12,8** | 25 800 **2I/13,1** | 31 100 **2I/13,3** | 39 330 **2I/13,4** | 50 890 **2I/13,4** | 62 260 **2I/13,1** | | | |
| | | | | | | | | | 77,5 | 120 | 162 | 231 | 299 | 468 | 570 | 764 | 955 | 1 148 | 11,2 | 2000 | |
| | 11,2 | – | – | – | – | – | – | – | 4 400 **2I/11,9** | 6 820 **2I/11,9** | 9 140 **2I/11,8** | 12 330 **2I/11,2** | 16 400 **2I/11,5** | 26 390 **2I/11,8** | 32 400 **2I/11,9** | 41 950 **2I/11,5▲** | 52 440 **2I/11,5▲** | 64 820 **2I/11,8▲** | | | |
| | | 3,54 | 6,28 | 7,04 | 13,1 | 15,5 | 26,9 | 52,8 | 72 | 132 | 160 | 229 | 315 | 435 | 594 | 799 | 998 | 1 159 | 10 | 1800 | |
| | 10 | 190 **2I/10,2** | 360 **2I/10,7** | 420 **2I/11,2** | 720 **2I/10,3** | 845 **2I/10,3** | 1 460 **2I/10,2** | 3 010 **2I/10,7** | 3 900 **2I/10,2** | 7 190 **2I/10,3** | 9 070 **2I/10,7** | 12 430 **2I/10,2** | 16 610 **2I/9,95** | 24 790 **2I/10,7** | 32 810 **2I/10,4** | 43 630 **2I/10,3** | 54 530 **2I/10,3** | 65 640 **2I/10,7** | | | |
| | | | | | | | | | 66,3 | 107 | 123 | 238 | 289 | 441 | 569 | 769 | 961 | 1 131 | 9 | 1600 | |
| | 9 | – | – | – | – | – | – | – | 3 650 **2I/9,22** | 5 910 **2I/9,24** | 6 830 **2I/9,31** | 12 540 **2I/8,85** | 15 320 **2I/8,88** | 24 170 **2I/9,19** | 31 320 **2I/9,22** | 42 420 **2I/9,24** | 53 020 **2I/9,24** | 62 850 **2I/9,31** | | | |
| | | 3,12 | 6,32 | 7,89 | 13,8 | 17 | 26,9 | 53,4 | | 109 | | 228 | | 436 | | 783 | 976 | | 8 | 1400 | |
| | 8 | 170 **2I/8,01** | 355 **2I/8,26** | 430 **2I/7,99** | 755 **2I/8,03** | 935 **2I/8,03** | 1 470 **2I/8,01** | 3 010 **2I/8,26** | – | 5 990 **2I/8,03** | – | 12 480 **2I/8,01** | – | 24 560 **2I/8,26** | – | 42 900 **2I/8,03** | 53 480 **2I/8,03** | – | | | |
| | | 2,68 | 5,4 | 6,75 | 11,1 | 13,9 | 26,7 | 43,4 | | 88,6 | | 203 | | 399 | | 694 | 815 | | 6,3 | 1120 | |
| | 6,3 | 145 **2I/6,42** | 300 **2I/6,53** | 395 **2I/6,86** | 610 **2I/6,41** | 760 **2I/6,41** | 1 460 **2I/6,42** | 2 420 **2I/6,53** | – | 4 850 **2I/6,41** | – | 11 100 **2I/6,42** | – | 22 250 **2I/6,53** | – | 37 980 **2I/6,41** | 44 570 **2I/6,41** | – | | | |
| | | | 5,47 | | 10,5 | | 24,2 | 47,5 | 64,4 | 104 | 135 | 209 | 260 | 353 | 528 | 710 | 888 | 965 | 5 | 900 | |
| | 5 | – | 290 **I/5** | – | 580 **I/5,2** | – | 1 240 **I/4,82** | 2 520 **I/5** | 3 420 **I/5** | 5 420 **I/4,92** | 7 260 **I/5,07** | 10 940 **I/4,92** | 14 000 **I/5,07** | 19 010 **I/5,08** | 28 000 **I/5** | 37 110 **I/4,92** | 46 390 **I/4,92** | 51 920 **I/5,07** | | | |
| | | | | | | | | 48,3 | 67,5 | 109 | 141 | 220 | 275 | 413 | 500 | 711 | 888 | 955 | 4,5 | 800 | |
| | 4,5 | – | – | – | – | – | – | 2 570 **I/4,45** | 3 630 **I/4,5** | 5 860 **I/4,5** | 7 880 **I/4,67** | 11 800 **I/4,5** | 15 330 **I/4,67** | 22 010 **I/4,47** | 26 840 **I/4,5** | 38 180 **I/4,5** | 47 720 **I/4,5** | 52 430 **I/4,6** | | | |
| | | | 6,36 | | 12,7 | | 26 | 51,8 | 74,8 | 112 | 148 | 220 | 291 | 384 | 549 | 703 | 878 | 950 | 4 | 710 | |
| | 4 | – | 340 **I/4** | – | 710 **I/4,16** | – | 1 370 **I/3,92** | 2 790 **I/4** | 4 100 **I/4,08** | 6 200 **I/4,13** | 8 290 **I/4,15** | 12 220 **I/4,13** | 15 950 **I/4,07** | 20 660 **I/4** | 30 080 **I/4,08** | 38 430 **I/4,07** | 48 040 **I/4,07** | 51 100 **I/4** | | | |
| | | | | | | | | 55,6 | 78,4 | 112 | 151 | 223 | 287 | 404 | 516 | 699 | 874 | 936 | 3,55 | 630 | |
| | 3,55 | – | – | – | – | – | – | 3 050 **I/3,62** | 4 330 **I/3,64** | 6 130 **I/3,62** | 8 250 **I/3,6** | 12 070 **I/3,57** | 15 950 **I/3,67** | 22 120 **I/3,62** | 28 510 **I/3,64** | 37 080 **I/3,5** | 46 350 **I/3,5** | 51 060 **I/3,6** | | | |

Per $n_1$ minori di 560 min$^{-1}$ vedere pagina. 107.
▲ Eventuale lubrificazione forzata con scambiatore di calore: interpellarci.

# Tabelle di selezione riduttori paralleli

| $n_{N2} \cdot L_h$ min$^{-1}$ · h | $i_N$ | $P_{N2}$ kW / $M_{N2}$ N m / ... / **/ i** | | | | | | | | | | | | | | | | | $i_N$ | $n_1$ min$^{-1}$ | $n_{N2}$ |
|---|---|---|---|---|---|---|---|---|---|---|---|---|---|---|---|---|---|---|---|---|---|
| | | **50** | **63** | **64** | **80** | **81** | **100** | **125** | **140** | **160** | **180** | **200** | **225** | **250** | **280** | **320** | **321** | **360** | | | |
| **2 240 000** | | | 6,34 | | 14 | | 25,6 | 54,8 | 82,7 | 115 | 143 | 220 | 295 | 380 | 571 | 689 | 862 | 919 | 3,15 | 560 | **180** |
| | 3,15 | – | 355 **I/3,28** | – | 750 **I/3,13** | – | 1 430 **I/3,27** | 3 070 **I/3,28** | 4 410 **I/3,13** | 6 140 **I/3,13** | 7 920 **I/3,25** | 12 250 **I/3,27** | 16 000 **I/3,18** | 21 320 **I/3,28** | 31 060 **I/3,19** | 36 830 **I/3,13** | 46 040 **I/3,13** | 50 930 **I/3,25** | | | |
| **2 000 000** | 90 | – | – | – | – | – | – | – | 3 550 **3I/89,4** | 5 300 **3I/93,7** | 6 900 **3I/93,3** | 10 600 **3I/86,4** | 15 000 **3I/88,8** | 21 200 **3I/89** | 25 180 **3I/89,7** | 34 180 **3I/90,1** | 42 730 **3I/90,1** | 48 360 **3I/92,7** | | | |
| | 80 | – | 230 **3I/75,2** | 290 **3I/78,2** | 500 **3I/82,7** | 580 **3I/82,7** | 1 030 **3I/75,5** | 2 060 **3I/75,3** | 3 550 **3I/81,4** | 5 300 **3I/85,7** | 7 500 **3I/86,1** | 10 600 **3I/84** | 15 000 **3I/82,7** | 21 200 **3I/82,7** | 27 330 **3I/84,3** | 37 500 **3I/82,5** | 45 000 **3I/82,5** | 48 240 **3I/81,1** | | | |
| | 71 | – | – | – | – | – | – | – | 3 750 **3I/72,8** | 5 450 **3I/74,9** | 7 760 **3I/74,6** | 11 200 **3I/72,6** | 16 000 **3I/74,5** | 22 400 **3I/74,7** | 25 500 **3I/75,3** | 34 010 **3I/71** | 42 520 **3I/71** | 51 000 **3I/73** | | | |
| | 63 | – | 280 **3I/60,1** | 345 **3I/62,6** | 605 **3I/66,3** | 710 **3I/66,3** | 1 250 **3I/61,5** | 2 500 **3I/60,2** | 3 750 **3I/62** | 5 600 **3I/63,5** | 7 750 **3I/63,8** | 11 200 **3I/62,6** | 15 500 **3I/61,7** | 22 400 **3I/61,5** | 26 480 **3I/62,7** | 38 160 **3I/67,1** | 47 700 **3I/67,1** | 50 820 **3I/66** | | | |
| | 56 | – | – | – | – | – | – | – | 3 870 **3I/55,4** | 5 800 **3I/55,5** | 8 000 **3I/55,3** | 11 800 **3I/54,1** | 16 930 **3I/55,5** | 24 240 **3I/55,6** | 26 890 **3I/56** | 34 090 **3I/57,8** | 42 420 **3I/57,8** | 53 790 **3I/59,4** | | | |
| | 50 | – | 300 **3I/49,4** | 385 **3I/51,5** | 630 **3I/49,8** | 775 **3I/49,8** | 1 320 **3I/51,2** | 2 540 **3I/49,5** | 3 870 **3I/50,4** | 5 800 **3I/50,8** | 8 250 **3I/51** | 11 800 **3I/52,6** | 16 500 **3I/51,8** | 23 600 **3I/51,7** | 26 980 **3I/52,7** | 37 910 **3I/52,9** | 47 390 **3I/52,9** | 53 960 **3I/52** | | | |
| | 45 | – | – | – | – | – | – | – | 4 130 **3I/45,1** | 6 150 **3I/44,4** | 8 050 **3I/44,2** | 12 500 **3I/45,4** | 17 710 **3I/46,6** | 24 330 **3I/46,7** | 28 530 **3I/47,1** | 36 160 **3I/45,5** | 45 000 **3I/45,5** | 57 050 **3I/46,8** | | | |
| | 40 | – | 315 **3I/40,8** | 370 **3I/42,5** | 605 **3I/43,6** | 715 **3I/43,6** | 1 400 **3I/39,1** | 2 580 **3I/40,8** | 3 670 **3I/38,7** | 6 300 **3I/38,5** | 7 530 **3I/39,9** | 12 800 **3I/41,5** | 15 900 **3I/40,4** | 22 920 **3I/42,4** | 29 280 **3I/41,2** | 37 120 **3I/40,7** | 46 190 **3I/40,7** | 58 560 **3I/42,3** | | | |
| | 35,5 | – | – | – | – | – | – | – | 3 690 **3I/37,5** | 6 420 **3I/36,5** | 7 630 **3I/36,3** | 12 830 **3I/34,4** | 15 250 **3I/35,4** | 23 250 **3I/36,9** | 30 080 **3I/37,2** | 38 140 **3I/37,4** | 47 460 **3I/37,4** | 60 170 **3I/38,4** | | | |
| | 31,5 | – | 315 **3I/33,5** | 355 **3I/34,9** | 700 **3I/32,8** | 775 **3I/32,8** | 1 360 **3I/32,6** | 2 280 **3I/33,5** | 3 510 **3I/32,2** | 5 750 **3I/31,6** | 7 290 **3I/32,8** | 12 140 **3I/31,5** | 15 460 **3I/30,6** | 22 080 **3I/33,5** | 30 490 **3I/32,5** | 38 660 **3I/33,5** | 48 100 **3I/33,5** | 60 990 **3I/34,7** | | | |
| | 28 | – | – | – | – | – | 1 120 **2I/28,8** | – | 3 210 **3I/29,1** | 5 480 **3I/28,4** | 6 430 **3I/28,6** | 11 130 **3I/27,2** | 14 450 **3I/27,3** | 22 360 **3I/28,7** | 28 880 **3I/28,8** | 39 140 **3I/30** | 48 710 **3I/30** | 59 300 **3I/30,3** | | | |
| | 25 | 125 **2I/24,4** | 290 **2I/24,1** | 340 **2I/25,1** | 510 **2I/26** | 600 **2I/26** | 1 300 **2I/23,7** | 2 480 **2I/24,1** | 3 470 **2I/24,1** | 5 440 **2I/24,6** | 7 900 **2I/25,4** | 10 980 **2I/24,2** | 15 820 **2I/25** | 22 600 **2I/25** | 30 370 **2I/24,6** | 32 350 **2I/25** | 46 580 **2I/25** | 56 240 **2I/25,7** | | | |
| | 22,4 | – | – | – | – | – | – | – | 3 990 **2I/21,7** | 6 200 **2I/22,5** | 8 760 **2I/23,3** | 11 840 **2I/22,2** | 16 410 **2I/23** | 23 030 **2I/22** | 28 720 **2I/22,2** | 35 990 **2I/22,8** | 47 950 **2I/22,8** | 56 960 **2I/23,4** | | | |
| | 20 | 145 **2I/20,1** | 350 **2I/19,3** | 370 **2I/20,1** | 605 **2I/20,8** | 710 **2I/20,8** | 1 490 **2I/19,3** | 2 970 **2I/19,3** | 4 320 **2I/19,6** | 6 500 **2I/20,7** | 8 670 **2I/20,8** | 12 890 **2I/20,3** | 16 420 **2I/20** | 25 850 **2I/19,7** | 30 980 **2I/20,1** | 38 720 **2I/20,6** | 52 200 **2I/20,6** | 62 630 **2I/20,3** | | | |
| | | | | | | | | | 74,9 | 113 | 143 | 216 | 266 | 436 | 521 | – | – | – | 18 | 2800 | **160** |
| | 18 | – | – | – | – | – | – | – | 4 480 **2I/17,6** | 6 990 **2I/18,1** | 8 750 **2I/18** | 12 940 **2I/17,6** | 16 390 **2I/18,1** | 26 450 **2I/17,8** | 31 860 **2I/17,9** | 40 470 **2I/17,8** | 50 470 **2I/17,8** | 63 330 **2I/18,3** | | | |
| | | 2,75 | 6,01 | 6,65 | 12 | 14,1 | 25,1 | 48 | 71 | 119 | 137 | 213 | 278 | 413 | 501 | – | – | – | 16 | 2500 | |
| | 16 | 170 **2I/16,3** | 365 **2I/15,8** | 420 **2I/16,5** | 715 **2I/15,7** | 845 **2I/15,7** | 1 540 **2I/16,1** | 2 900 **2I/15,8** | 4 080 **2I/15,1** | 7 100 **2I/15,7** | 8 700 **2I/16,6** | 13 100 **2I/16,1** | 16 580 **2I/15,6** | 25 540 **2I/16,2** | 30 020 **2I/15,7** | 44 270 **2I/15,9** | 55 340 **2I/15,9** | 62 520 **2I/16** | | | |
| | | | | | | | | | 63,8 | 115 | 153 | 223 | 261 | 371 | 469 | – | – | – | 14 | 2240 | |
| | 14 | – | – | – | – | – | – | – | 4 000 **2I/14,7** | 6 900 **2I/14,1** | 9 360 **2I/14,4** | 13 210 **2I/13,9** | 16 260 **2I/14,6** | 23 070 **2I/14,6** | 29 400 **2I/14,7** | 41 560 **2I/14,3** | 51 340 **2I/14,3** | 64 670 **2I/14,4** | | | |

Per $n_1$ minori di 560 min$^{-1}$ vedere pagina. 107.

# Tabelle di selezione riduttori paralleli

| $n_{N2} \cdot L_h$ min$^{-1}$ · h | $i_N$ | $P_{N2}$ kW / $M_{N2}$ N m / ... / **/ i** | | | | | | | | | | | | | | | | | $i_N$ | $n_1$ min$^{-1}$ | $n_{N2}$ |
|---|---|---|---|---|---|---|---|---|---|---|---|---|---|---|---|---|---|---|---|---|---|
| | | **50** | **63** | **64** | **80** | **81** | **100** | **125** | **140** | **160** | **180** | **200** | **225** | **250** | **280** | **320** | **321** | **360** | | | |
| **2 000 000** | 12,5 | 2,92<br>170<br>**2I/12,3** | 5,7<br>355<br>**2I/13,1** | 5,7<br>370<br>**2I/13,6** | 9,58<br>625<br>**2I/13,7** | 11,1<br>725<br>**2I/13,7** | 25,1<br>1 480<br>**2I/12,3** | 47,6<br>2 970<br>**2I/13,1** | 68,1<br>4 330<br>**2I/13,3** | 100<br>6 500<br>**2I/13,6** | 134<br>8 760<br>**2I/13,6** | 208<br>12 890<br>**2I/13** | 266<br>16 200<br>**2I/12,8** | 415<br>25 890<br>**2I/13,1** | 498<br>31 700<br>**2I/13,3** | 625<br>39 870<br>**2I/13,4▲** | 825<br>52 650<br>**2I/13,4▲** | 1 006<br>63 100<br>**2I/13,1▲** | 12,5 | 2000 | **160** |
| | 11,2 | – | – | – | – | – | – | – | 71,7<br>4 530<br>**2I/11,9** | 112<br>7 040<br>**2I/11,9** | 150<br>9 430<br>**2I/11,8** | 214<br>12 720<br>**2I/11,2** | 272<br>16 610<br>**2I/11,5** | 423<br>26 480<br>**2I/11,8** | 520<br>32 810<br>**2I/11,9** | 690<br>42 090<br>**2I/11,5** | 862<br>52 610<br>**2I/11,5** | 1 046<br>65 640<br>**2I/11,8** | 11,2 | 1800 | |
| | 10 | 3,16<br>195<br>**2I/10,2** | 5,79<br>370<br>**2I/10,7** | 6,29<br>420<br>**2I/11,2** | 11,7<br>720<br>**2I/10,3** | 13,8<br>850<br>**2I/10,3** | 24,8<br>1 510<br>**2I/10,2** | 48,6<br>3 120<br>**2I/10,7** | 66,3<br>4 040<br>**2I/10,2** | 118<br>7 220<br>**2I/10,3** | 147<br>9 400<br>**2I/10,7** | 211<br>12 880<br>**2I/10,2** | 284<br>16 840<br>**2I/9,95** | 401<br>25 690<br>**2I/10,7** | 535<br>33 270<br>**2I/10,4** | 736<br>45 200<br>**2I/10,3** | 919<br>56 500<br>**2I/10,3** | 1 044<br>66 570<br>**2I/10,7** | 10 | 1600 | |
| | 9 | – | – | – | – | – | – | – | 60,4<br>3 800<br>**2I/9,22** | 95,3<br>6 010<br>**2I/9,24** | 109<br>6 940<br>**2I/9,31** | 216<br>13 060<br>**2I/8,85** | 263<br>15 950<br>**2I/8,88** | 392<br>24 560<br>**2I/9,19** | 506<br>31 820<br>**2I/9,22** | 700<br>44 150<br>**2I/9,24** | 876<br>55 190<br>**2I/9,24** | 1 006<br>63 860<br>**2I/9,31** | 9 | 1400 | |
| | 8 | 2,88<br>175<br>**2I/8,01** | 5,83<br>370<br>**2I/8,26** | 7,29<br>445<br>**2I/7,99** | 12,4<br>760<br>**2I/8,03** | 15,3<br>935<br>**2I/8,03** | 24,9<br>1 520<br>**2I/8,01** | 49,3<br>3 110<br>**2I/8,26** | – | 98,2<br>6 030<br>**2I/8,03** | – | 211<br>12 910<br>**2I/8,01** | – | 391<br>24 710<br>**2I/8,26** | – | 704<br>43 180<br>**2I/8,03** | 877<br>53 810<br>**2I/8,03** | – | 8 | 1250 | |
| | 6,3 | 2,4<br>145<br>**2I/6,42** | 4,99<br>310<br>**2I/6,53** | 6,24<br>410<br>**2I/6,86** | 9,97<br>610<br>**2I/6,41** | 12,5<br>765<br>**2I/6,41** | 24,7<br>1 510<br>**2I/6,42** | 39<br>2 430<br>**2I/6,53** | – | 79,6<br>4 880<br>**2I/6,41** | – | 182<br>11 160<br>**2I/6,42** | – | 359<br>22 380<br>**2I/6,53** | – | 626<br>38 340<br>**2I/6,41** | 732<br>44 850<br>**2I/6,41** | – | 6,3 | 1000 | |
| | 5 | – | 5,05<br>300<br>**I/5** | – | 9,39<br>585<br>**I/5,2** | – | 21,6<br>1 240<br>**I/4,82** | 42,4<br>2 530<br>**I/5** | 57,2<br>3 420<br>**I/5** | 92,6<br>5 440<br>**I/4,92** | 120<br>7 260<br>**I/5,07** | 187<br>10 980<br>**I/4,92** | 231<br>14 000<br>**I/5,07** | 325<br>19 690<br>**I/5,08** | 469<br>28 000<br>**I/5** | 634<br>37 250<br>**I/4,92** | 792<br>46 560<br>**I/4,92** | 888<br>53 780<br>**I/5,07** | 5 | 800 | |
| | 4,5 | – | – | – | – | – | – | 42,9<br>2 570<br>**I/4,45** | 59,9<br>3 630<br>**I/4,5** | 97,1<br>5 880<br>**I/4,5** | 126<br>7 880<br>**I/4,67** | 195<br>11 800<br>**I/4,5** | 244<br>15 330<br>**I/4,67** | 378<br>22 730<br>**I/4,47** | 460<br>27 820<br>**I/4,5** | 633<br>38 340<br>**I/4,5** | 792<br>47 920<br>**I/4,5** | 878<br>54 340<br>**I/4,6** | 4,5 | 710 | |
| | 4 | – | 5,64<br>340<br>**I/4** | – | 11,2<br>710<br>**I/4,16** | – | 23,5<br>1 400<br>**I/3,92** | 46,2<br>2 800<br>**I/4** | 66,6<br>4 120<br>**I/4,08** | 99,4<br>6 230<br>**I/4,13** | 136<br>8 590<br>**I/4,15** | 200<br>12 500<br>**I/4,13** | 268<br>16 530<br>**I/4,07** | 353<br>21 420<br>**I/4** | 505<br>31 180<br>**I/4,08** | 646<br>39 830<br>**I/4,07** | 808<br>49 790<br>**I/4,07** | 874<br>52 970<br>**I/4** | 4 | 630 | |
| | 3,55 | – | – | – | – | – | – | 49,6<br>3 060<br>**I/3,62** | 69,9<br>4 340<br>**I/3,64** | 103<br>6 350<br>**I/3,62** | 134<br>8 250<br>**I/3,6** | 205<br>12 510<br>**I/3,57** | 264<br>16 500<br>**I/3,67** | 372<br>22 920<br>**I/3,62** | 476<br>29 540<br>**I/3,64** | 644<br>38 410<br>**I/3,5** | 804<br>48 010<br>**I/3,5** | 862<br>52 900<br>**I/3,6** | 3,55 | 560 | |
| **1 800 000** | 100 | – | – | – | – | – | 1 150<br>**3I/103** | 2 300<br>**3I/101** | 3 450<br>**3I/100** | 5 150<br>**3I/107** | 7 300<br>**3I/108** | 10 300<br>**3I/100** | 14 500<br>**3I/98,5** | 20 600<br>**3I/98,5** | 28 180<br>**3I/100** | 36 500<br>**3I/105** | 43 700<br>**3I/105** | 48 830<br>**3I/103** | | | |
| | 90 | – | – | – | – | – | – | – | 3 650<br>**3I/89,4** | 5 300<br>**3I/93,7** | 7 100<br>**3I/93,3** | 10 900<br>**3I/86,4** | 15 500<br>**3I/88,8** | 21 800<br>**3I/89** | 26 050<br>**3I/89,7** | 35 360<br>**3I/90,1** | 44 200<br>**3I/90,1** | 49 640<br>**3I/92,7** | | | |
| | 80 | – | 235<br>**3I/75,2** | 290<br>**3I/78,2** | 510<br>**3I/82,7** | 580<br>**3I/82,7** | 1 060<br>**3I/75,5** | 2 120<br>**3I/75,3** | 3 650<br>**3I/81,4** | 5 450<br>**3I/85,7** | 7 750<br>**3I/86,1** | 10 900<br>**3I/84** | 15 500<br>**3I/82,7** | 21 800<br>**3I/82,7** | 28 250<br>**3I/84,3** | 38 700<br>**3I/82,5** | 46 200<br>**3I/82,5** | 49 560<br>**3I/81,1** | | | |
| | 71 | – | – | – | – | – | – | – | 3 870<br>**3I/72,8** | 5 600<br>**3I/74,9** | 8 030<br>**3I/74,6** | 11 500<br>**3I/72,6** | 16 000<br>**3I/74,5** | 23 000<br>**3I/74,7** | 26 150<br>**3I/75,3** | 35 190<br>**3I/71** | 43 990<br>**3I/71** | 52 300<br>**3I/73** | | | |
| | 63 | – | 290<br>**3I/60,1** | 355<br>**3I/62,6** | 610<br>**3I/66,3** | 715<br>**3I/66,3** | 1 280<br>**3I/61,5** | 2 570<br>**3I/60,2** | 3 750<br>**3I/62** | 5 600<br>**3I/63,5** | 8 000<br>**3I/63,8** | 11 500<br>**3I/62,6** | 16 000<br>**3I/61,7** | 23 000<br>**3I/61,5** | 27 330<br>**3I/62,7** | 39 390<br>**3I/67,1** | 49 230<br>**3I/67,1** | 52 270<br>**3I/66** | | | |
| | 56 | – | – | – | – | – | – | – | 4 000<br>**3I/55,4** | 6 000<br>**3I/55,5** | 8 320<br>**3I/55,3** | 12 200<br>**3I/54,1** | 17 540<br>**3I/55,5** | 25 110<br>**3I/55,6** | 27 760<br>**3I/56** | 35 190<br>**3I/57,8** | 43 900<br>**3I/57,8** | 55 530<br>**3I/59,4** | | | |
| | 50 | – | 305<br>**3I/49,4** | 385<br>**3I/51,5** | 650<br>**3I/49,8** | 775<br>**3I/49,8** | 1 360<br>**3I/51,2** | 2 640<br>**3I/49,5** | 4 000<br>**3I/50,4** | 6 000<br>**3I/50,8** | 8 780<br>**3I/51** | 12 200<br>**3I/52,6** | 17 000<br>**3I/51,8** | 24 300<br>**3I/51,7** | 27 720<br>**3I/52,7** | 39 290<br>**3I/52,9** | 49 110<br>**3I/52,9** | 55 440<br>**3I/52** | | | |
| | 45 | – | – | – | – | – | – | – | 4 280<br>**3I/45,1** | 6 300<br>**3I/44,4** | 8 340<br>**3I/44,2** | 12 800<br>**3I/45,4** | 18 360<br>**3I/46,6** | 25 220<br>**3I/46,7** | 29 280<br>**3I/47,1** | 37 120<br>**3I/45,5** | 46 190<br>**3I/45,5** | 58 560<br>**3I/46,8** | | | |

Per $n_1$ minori di 560 min$^{-1}$ vedere pagina. 107.
▲ Eventuale lubrificazione forzata con scambiatore di calore: interpellarci.

# Tabelle di selezione riduttori paralleli

| $n_{N2} \cdot L_h$ min$^{-1}$ · h | $i_N$ | $P_{N2}$ kW / $M_{N2}$ N m / ... / **/ i** | | | | | | | | | | | | | | | | | $i_N$ | $n_1$ min$^{-1}$ | $n_{N2}$ |
|---|---|---|---|---|---|---|---|---|---|---|---|---|---|---|---|---|---|---|---|---|---|
| | | **50** | **63** | **64** | **80** | **81** | **100** | **125** | **140** | **160** | **180** | **200** | **225** | **250** | **280** | **320** | **321** | **360** | | | |
| **1 800 000** | 40 | – | 325<br>**3I/40,8** | 370<br>**3I/42,5** | 610<br>**3I/43,6** | 715<br>**3I/43,6** | 1 450<br>**3I/39,1** | 2 680<br>**3I/40,8** | 3 800<br>**3I/38,7** | 6 500<br>**3I/38,5** | 7 800<br>**3I/39,9** | 13 200<br>**3I/41,5** | 16 480<br>**3I/40,4** | 23 740<br>**3I/42,4** | 30 080<br>**3I/41,2** | 38 140<br>**3I/40,7** | 47 460<br>**3I/40,7** | 60 170<br>**3I/42,3** | | | |
| | 35,5 | – | – | – | – | – | – | – | 3 820<br>**3I/37,5** | 6 640<br>**3I/36,5** | 7 730<br>**3I/36,3** | 13 270<br>**3I/34,4** | 15 460<br>**3I/35,4** | 24 060<br>**3I/36,9** | 30 490<br>**3I/37,2** | 38 660<br>**3I/37,4** | 48 100<br>**3I/37,4** | 60 990<br>**3I/38,4** | | | |
| | 31,5 | – | 315<br>**3I/33,5** | 355<br>**3I/34,9** | 720<br>**3I/32,8** | 800<br>**3I/32,8** | 1 360<br>**3I/32,6** | 2 350<br>**3I/33,5** | 3 550<br>**3I/32,2** | 5 940<br>**3I/31,6** | 7 380<br>**3I/32,8** | 12 530<br>**3I/31,5** | 15 660<br>**3I/30,6** | 22 570<br>**3I/33,5** | 30 880<br>**3I/32,5** | 39 140<br>**3I/33,5** | 48 710<br>**3I/33,5** | 61 760<br>**3I/34,7** | | | |
| | 28 | – | – | – | – | – | 1 150<br>**2I/28,8** | – | 3 260<br>**3I/29,1** | 5 560<br>**3I/28,4** | 6 530<br>**3I/28,6** | 11 290<br>**3I/27,2** | 14 660<br>**3I/27,3** | 22 670<br>**3I/28,7** | 29 290<br>**3I/28,8** | 39 700<br>**3I/30** | 49 400<br>**3I/30** | 60 140<br>**3I/30,3** | | | |
| | 25 | 125<br>**2I/24,4** | 290<br>**2I/24,1** | 340<br>**2I/25,1** | 510<br>**2I/26** | 605<br>**2I/26** | 1 300<br>**2I/23,7** | 2 480<br>**2I/24,1** | 3 480<br>**2I/24,1** | 5 460<br>**2I/24,6** | 7 930<br>**2I/25,4** | 11 020<br>**2I/24,2** | 15 880<br>**2I/25** | 22 690<br>**2I/25** | 30 480<br>**2I/24,6** | 32 810<br>**2I/25** | 46 760<br>**2I/25** | 58 290<br>**2I/25,7** | | | |
| | 22,4 | – | – | – | – | – | – | – | 4 000<br>**2I/21,7** | 6 230<br>**2I/22,5** | 8 790<br>**2I/23,3** | 11 880<br>**2I/22,2** | 17 010<br>**2I/23** | 23 120<br>**2I/22** | 29 770<br>**2I/22,2** | 36 510<br>**2I/22,8** | 48 130<br>**2I/22,8** | 59 040<br>**2I/23,4** | | | |
| | 20 | 2,13<br>145<br>**2I/20,1** | 5,42<br>355<br>**2I/19,3** | 5,42<br>370<br>**2I/20,1** | 8,57<br>610<br>**2I/20,8** | 10,1<br>715<br>**2I/20,8** | 23<br>1 520<br>**2I/19,3** | 45,3<br>2 980<br>**2I/19,3** | 64,8<br>4 340<br>**2I/19,6** | 92,5<br>6 520<br>**2I/20,7** | 124<br>8 790<br>**2I/20,8** | 186<br>12 940<br>**2I/20,3** | 249<br>17 010<br>**2I/20** | 386<br>25 950<br>**2I/19,7** | 469<br>32 100<br>**2I/20,1** | –<br>39 270<br>**2I/20,6** | –<br>54 080<br>**2I/20,6** | –<br>64 880<br>**2I/20,3** | 20 | 2800 | **140** |
| | 18 | – | – | – | – | – | – | – | 67,6<br>4 530<br>**2I/17,6** | 103<br>7 100<br>**2I/18,1** | 127<br>8 750<br>**2I/18** | 199<br>13 390<br>**2I/17,6** | 246<br>16 960<br>**2I/18,1** | 390<br>26 540<br>**2I/17,8** | 471<br>32 290<br>**2I/17,9** | –<br>41 770<br>**2I/17,8** | –<br>52 210<br>**2I/17,8** | –<br>64 190<br>**2I/18,3** | 18 | 2500 | |
| | 16 | 2,47<br>170<br>**2I/16,3** | 5,26<br>355<br>**2I/15,8** | 5,98<br>420<br>**2I/16,5** | 10,8<br>720<br>**2I/15,7** | 12,7<br>850<br>**2I/15,7** | 23,2<br>1 590<br>**2I/16,1** | 44,4<br>3 000<br>**2I/15,8** | 63,9<br>4 100<br>**2I/15,1** | 108<br>7 240<br>**2I/15,7** | 124<br>8 790<br>**2I/16,6** | 197<br>13 540<br>**2I/16,1** | 257<br>17 140<br>**2I/15,6** | 383<br>26 400<br>**2I/16,2** | 455<br>30 420<br>**2I/15,7** | –<br>45 760<br>**2I/15,9** | –<br>57 190<br>**2I/15,9** | –<br>64 610<br>**2I/16** | 16 | 2240 | |
| | 14 | – | – | – | – | – | – | – | 57,2<br>4 010<br>**2I/14,7** | 106<br>7 130<br>**2I/14,1** | 141<br>9 670<br>**2I/14,4** | 206<br>13 670<br>**2I/13,9** | 241<br>16 820<br>**2I/14,6** | 332<br>23 150<br>**2I/14,6** | 433<br>30 420<br>**2I/14,7** | 623<br>42 490<br>**2I/14,3** | 779<br>53 110<br>**2I/14,3** | 953<br>65 550<br>**2I/14,4** | 14 | 2000 | |
| | 12,5 | 2,64<br>170<br>**2I/12,3** | 5,14<br>355<br>**2I/13,1** | 5,15<br>370<br>**2I/13,6** | 8,73<br>635<br>**2I/13,7** | 10,1<br>735<br>**2I/13,7** | 23,3<br>1 520<br>**2I/12,3** | 43<br>2 980<br>**2I/13,1** | 61,5<br>4 350<br>**2I/13,3** | 90,6<br>6 530<br>**2I/13,6** | 121<br>8 790<br>**2I/13,6** | 188<br>12 930<br>**2I/13** | 247<br>16 720<br>**2I/12,8** | 375<br>25 980<br>**2I/13,1** | 463<br>32 720<br>**2I/13,3** | 569<br>40 370<br>**2I/13,4** | 766<br>54 340<br>**2I/13,4** | 933<br>65 080<br>**2I/13,1** | 12,5 | 1800 | |
| | 11,2 | – | – | – | – | – | – | – | 64<br>4 540<br>**2I/11,9** | 100<br>7 100<br>**2I/11,9** | 137<br>9 680<br>**2I/11,8** | 197<br>13 180<br>**2I/11,2** | 246<br>16 840<br>**2I/11,5** | 377<br>26 570<br>**2I/11,8** | 468<br>33 270<br>**2I/11,9** | 615<br>42 250<br>**2I/11,5** | 769<br>52 810<br>**2I/11,5** | 943<br>66 570<br>**2I/11,8** | 11,2 | 1600 | |
| | 10 | 2,77<br>195<br>**2I/10,2** | 5,12<br>375<br>**2I/10,7** | 5,52<br>420<br>**2I/11,2** | 10,3<br>725<br>**2I/10,3** | 12,1<br>850<br>**2I/10,3** | 22,6<br>1 580<br>**2I/10,2** | 44,3<br>3 240<br>**2I/10,7** | 60,4<br>4 200<br>**2I/10,2** | 103<br>7 250<br>**2I/10,3** | 134<br>9 780<br>**2I/10,7** | 192<br>13 410<br>**2I/10,2** | 252<br>17 110<br>**2I/9,95** | 365<br>26 730<br>**2I/10,7** | 476<br>33 810<br>**2I/10,4** | 670<br>47 040<br>**2I/10,3** | 837<br>58 810<br>**2I/10,3** | 929<br>67 640<br>**2I/10,7** | 10 | 1400 | |
| | 9 | – | – | – | – | – | – | – | 55,8<br>3 930<br>**2I/9,22** | 85,6<br>6 040<br>**2I/9,24** | 98,2<br>6 990<br>**2I/9,31** | 200<br>13 510<br>**2I/8,85** | 243<br>16 500<br>**2I/8,88** | 352<br>24 710<br>**2I/9,19** | 454<br>32 020<br>**2I/9,22** | 647<br>45 680<br>**2I/9,24** | 809<br>57 100<br>**2I/9,24** | 904<br>64 280<br>**2I/9,31** | 9 | 1250 | |
| | 8 | 2,67<br>180<br>**2I/8,01** | 5,4<br>380<br>**2I/8,26** | 6,75<br>460<br>**2I/7,99** | 11,1<br>760<br>**2I/8,03** | 13,7<br>940<br>**2I/8,03** | 23<br>1 570<br>**2I/8,01** | 45,7<br>3 220<br>**2I/8,26** | – | 88,6<br>6 070<br>**2I/8,03** | – | 195<br>13 340<br>**2I/8,01** | – | 353<br>24 850<br>**2I/8,26** | – | 634<br>43 440<br>**2I/8,03** | 790<br>54 130<br>**2I/8,03** | – | 8 | 1120 | |
| | 6,3 | 2,17<br>150<br>**2I/6,42** | 4,64<br>320<br>**2I/6,53** | 5,66<br>410<br>**2I/6,86** | 9<br>615<br>**2I/6,41** | 11,3<br>765<br>**2I/6,41** | 22<br>1 500<br>**2I/6,42** | 35,3<br>2 450<br>**2I/6,53** | – | 72,1<br>4 910<br>**2I/6,41** | – | 165<br>11 230<br>**2I/6,42** | – | 325<br>22 500<br>**2I/6,53** | – | 568<br>38 670<br>**2I/6,41** | 663<br>45 120<br>**2I/6,41** | – | 6,3 | 900 | |
| | 5 | – | 4,5<br>300<br>**I/5** | – | 8,36<br>585<br>**I/5,2** | – | 19,2<br>1 250<br>**I/4,82** | 37,7<br>2 540<br>**I/5** | 50,8<br>3 420<br>**I/5** | 82,3<br>5 450<br>**I/4,92** | 106<br>7 260<br>**I/5,07** | 166<br>11 020<br>**I/4,92** | 205<br>14 000<br>**I/5,07** | 299<br>20 410<br>**I/5,08** | 416<br>28 000<br>**I/5** | 565<br>37 390<br>**I/4,92** | 706<br>46 730<br>**I/4,92** | 817<br>55 740<br>**I/5,07** | 5 | 710 | |
| | 4,5 | – | – | – | – | – | – | 38,1<br>2 570<br>**I/4,45** | 53,2<br>3 630<br>**I/4,5** | 86,5<br>5 900<br>**I/4,5** | 111<br>7 880<br>**I/4,67** | 173<br>11 800<br>**I/4,5** | 217<br>15 330<br>**I/4,67** | 337<br>22 810<br>**I/4,47** | 423<br>28 840<br>**I/4,5** | 564<br>38 480<br>**I/4,5** | 705<br>48 100<br>**I/4,5** | 808<br>56 320<br>**I/4,6** | 4,5 | 630 | |

Per $n_1$ minori di 560 min$^{-1}$ vedere pagina. 107.

| $n_{N2} \cdot L_h$ min$^{-1}$ · h | $i_N$ | $P_{N2}$ kW / $M_{N2}$ N m / ... / **/ i** | | | | | | | | | | | | | | | | | $i_N$ | $n_1$ min$^{-1}$ | $n_{N2}$ |
|---|---|---|---|---|---|---|---|---|---|---|---|---|---|---|---|---|---|---|---|---|---|
| | | **50** | **63** | **64** | **80** | **81** | **100** | **125** | **140** | **160** | **180** | **200** | **225** | **250** | **280** | **320** | **321** | **360** | | | |
| **1 800 000** | | | 5,02 | | 9,99 | | 20,9 | 41 | 59,3 | 88,7 | 122 | 177 | 247 | 325 | 465 | 595 | 744 | 804 | 4 | 560 | **140** |
| | 4 | – | 340 **I/4** | – | 710 **I/4,16** | – | 1 400 **I/3,92** | 2 800 **I/4** | 4 120 **I/4,08** | 6 250 **I/4,13** | 8 620 **I/4,15** | 12 500 **I/4,13** | 17 130 **I/4,07** | 22 190 **I/4** | 32 300 **I/4,08** | 41 270 **I/4,07** | 51 580 **I/4,07** | 54 870 **I/4** | | | |
| **1 600 000** | | | | | | | | | | | | | | | | | | | | | |
| | 100 | – | – | – | – | – | 1 180 **3I/103** | 2 360 **3I/101** | 3 550 **3I/100** | 5 300 **3I/107** | 7 500 **3I/108** | 10 600 **3I/100** | 15 000 **3I/98,5** | 21 200 **3I/98,5** | 29 150 **3I/100** | 37 500 **3I/105** | 45 000 **3I/105** | 50 520 **3I/103** | | | |
| | 90 | – | – | – | – | – | – | – | 3 750 **3I/89,4** | 5 450 **3I/93,7** | 7 300 **3I/93,3** | 11 200 **3I/86,4** | 16 000 **3I/88,8** | 22 400 **3I/89** | 26 920 **3I/89,7** | 36 550 **3I/90,1** | 45 680 **3I/90,1** | 51 000 **3I/92,7** | | | |
| | 80 | – | 245 **3I/75,2** | 300 **3I/78,2** | 515 **3I/82,7** | 605 **3I/82,7** | 1 090 **3I/75,5** | 2 180 **3I/75,3** | 3 750 **3I/81,4** | 5 600 **3I/85,7** | 7 750 **3I/86,1** | 11 200 **3I/84** | 15 500 **3I/82,7** | 22 400 **3I/82,7** | 29 230 **3I/84,3** | 38 700 **3I/82,5** | 47 500 **3I/82,5** | 50 820 **3I/81,1** | | | |
| | 71 | – | – | – | – | – | – | – | 3 870 **3I/72,8** | 5 800 **3I/74,9** | 8 290 **3I/74,6** | 11 800 **3I/72,6** | 16 500 **3I/74,5** | 23 600 **3I/74,7** | 26 950 **3I/75,3** | 36 320 **3I/71** | 45 400 **3I/71** | 53 790 **3I/73** | | | |
| | 63 | – | 300 **3I/60,1** | 370 **3I/62,6** | 610 **3I/66,3** | 715 **3I/66,3** | 1 320 **3I/61,5** | 2 650 **3I/60,2** | 3 870 **3I/62** | 5 800 **3I/63,5** | 8 250 **3I/63,8** | 11 800 **3I/62,6** | 16 500 **3I/61,7** | 23 600 **3I/61,5** | 28 310 **3I/62,7** | 40 800 **3I/67,1** | 51 010 **3I/67,1** | 53 960 **3I/66** | | | |
| | 56 | – | – | – | – | – | – | – | 4 120 **3I/55,4** | 6 150 **3I/55,5** | 8 360 **3I/55,3** | 12 500 **3I/54,1** | 17 500 **3I/55,5** | 25 000 **3I/55,6** | 28 530 **3I/56** | 36 400 **3I/57,8** | 45 500 **3I/57,8** | 57 050 **3I/59,4** | | | |
| | 50 | – | 315 **3I/49,4** | 400 **3I/51,5** | 670 **3I/49,8** | 800 **3I/49,8** | 1 400 **3I/51,2** | 2 730 **3I/49,5** | 4 120 **3I/50,4** | 6 150 **3I/50,8** | 8 810 **3I/51** | 12 500 **3I/52,6** | 17 500 **3I/51,8** | 25 000 **3I/51,7** | 28 460 **3I/52,7** | 40 730 **3I/52,9** | 50 910 **3I/52,9** | 56 910 **3I/52** | | | |
| | 45 | – | – | – | – | – | – | – | 4 430 **3I/45,1** | 6 500 **3I/44,4** | 8 640 **3I/44,2** | 13 200 **3I/45,4** | 19 020 **3I/46,6** | 26 120 **3I/46,7** | 30 080 **3I/47,1** | 38 140 **3I/45,5** | 47 460 **3I/45,5** | 60 170 **3I/46,8** | | | |
| | 40 | – | 335 **3I/40,8** | 375 **3I/42,5** | 610 **3I/43,6** | 720 **3I/43,6** | 1 450 **3I/39,1** | 2 770 **3I/40,8** | 3 930 **3I/38,7** | 6 700 **3I/38,5** | 8 070 **3I/39,9** | 13 600 **3I/41,5** | 17 040 **3I/40,4** | 24 560 **3I/42,4** | 30 490 **3I/41,2** | 38 660 **3I/40,7** | 48 100 **3I/40,7** | 60 990 **3I/42,3** | | | |
| | 35,5 | – | – | – | – | – | – | – | 3 940 **3I/37,5** | 6 700 **3I/36,5** | 7 830 **3I/36,3** | 13 700 **3I/34,4** | 15 660 **3I/35,4** | 24 830 **3I/36,9** | 30 880 **3I/37,2** | 39 140 **3I/37,4** | 48 710 **3I/37,4** | 61 760 **3I/38,4** | | | |
| | 31,5 | – | 325 **3I/33,5** | 365 **3I/34,9** | 725 **3I/32,8** | 800 **3I/32,8** | 1 360 **3I/32,6** | 2 430 **3I/33,5** | 3 600 **3I/32,2** | 6 150 **3I/31,6** | 7 490 **3I/32,8** | 12 980 **3I/31,5** | 15 880 **3I/30,6** | 23 380 **3I/33,5** | 31 320 **3I/32,5** | 39 700 **3I/33,5** | 49 400 **3I/33,5** | 62 640 **3I/34,7** | | | |
| | 28 | – | – | – | – | – | 1 150 **2I/28,8** | – | 3 300 **3I/29,1** | 5 640 **3I/28,4** | 6 620 **3I/28,6** | 11 630 **3I/27,2** | 14 870 **3I/27,3** | 23 000 **3I/28,7** | 29 710 **3I/28,8** | 40 270 **3I/30** | 50 110 **3I/30** | 61 000 **3I/30,3** | | | |
| | 25 | 125 **2I/24,4** | 290 **2I/24,1** | 340 **2I/25,1** | 520 **2I/26** | 605 **2I/26** | 1 310 **2I/23,7** | 2 490 **2I/24,1** | 3 500 **2I/24,1** | 5 480 **2I/24,6** | 7 960 **2I/25,4** | 11 060 **2I/24,2** | 15 940 **2I/25** | 22 770 **2I/25** | 30 600 **2I/24,6** | 33 280 **2I/25** | 46 930 **2I/25** | 60 410 **2I/25,7** | | | |
| | | | | | | | | | 54,4 | 81,5 | 111 | 158 | 220 | 309 | 408 | – | – | – | 22,4 | 2800 | **125** |
| | 22,4 | – | – | – | – | – | – | – | 4 020 **2I/21,7** | 6 250 **2I/22,5** | 8 830 **2I/23,3** | 11 930 **2I/22,2** | 17 270 **2I/23** | 23 210 **2I/22** | 30 840 **2I/22,2** | 37 030 **2I/22,8** | 48 310 **2I/22,8** | 61 170 **2I/23,4** | | | |
| | | 1,91 | 4,85 | 4,86 | 7,75 | 9,02 | 20,6 | 40,6 | 58 | 82,9 | 111 | 167 | 230 | 346 | 433 | – | – | – | 20 | 2500 | |
| | 20 | 145 **2I/20,1** | 355 **2I/19,3** | 370 **2I/20,1** | 615 **2I/20,8** | 720 **2I/20,8** | 1 520 **2I/19,3** | 2 990 **2I/19,3** | 4 350 **2I/19,6** | 6 540 **2I/20,7** | 8 820 **2I/20,8** | 12 980 **2I/20,3** | 17 600 **2I/20** | 26 040 **2I/19,7** | 33 210 **2I/20,1** | 39 810 **2I/20,6** | 55 950 **2I/20,6** | 67 130 **2I/20,3** | | | |
| | | | | | | | | | 60,8 | 92,4 | 114 | 184 | 228 | 351 | 428 | – | – | – | 18 | 2240 | |
| | 18 | – | – | – | – | – | – | – | 4 550 **2I/17,6** | 7 120 **2I/18,1** | 8 750 **2I/18** | 13 800 **2I/17,6** | 17 520 **2I/18,1** | 26 640 **2I/17,8** | 32 720 **2I/17,9** | 42 380 **2I/17,8** | 52 970 **2I/17,8** | 65 710 **2I/18,3** | | | |
| | | 2,22 | 4,83 | 5,35 | 9,64 | 11,4 | 20,8 | 41 | 57,3 | 97,1 | 111 | 182 | 237 | 354 | 411 | 623 | 779 | 875 | 16 | 2000 | |
| | 16 | 175 **2I/16,3** | 365 **2I/15,8** | 420 **2I/16,5** | 720 **2I/15,7** | 855 **2I/15,7** | 1 600 **2I/16,1** | 3 100 **2I/15,8** | 4 120 **2I/15,1** | 7 270 **2I/15,7** | 8 820 **2I/16,6** | 14 010 **2I/16,1** | 17 730 **2I/15,6** | 27 310 **2I/16,2** | 30 830 **2I/15,7** | 47 340 **2I/15,9** | 59 170 **2I/15,9** | 66 850 **2I/16** | | | |

Per $n_1$ minori di 560 min$^{-1}$ vedere pagina. 107.

# Tabelle di selezione riduttori paralleli

| $n_{N2} \cdot L_h$ min$^{-1}$ · h | $i_N$ | $P_{N2}$ kW / $M_{N2}$ N m / ... / $i$ | | | | | | | | | | | | | | | | | $i_N$ | $n_1$ min$^{-1}$ | $n_{N2}$ |
|---|---|---|---|---|---|---|---|---|---|---|---|---|---|---|---|---|---|---|---|---|---|
| | | 50 | 63 | 64 | 80 | 81 | 100 | 125 | 140 | 160 | 180 | 200 | 225 | 250 | 280 | 320 | 321 | 360 | | | |
| 1 600 000 | | | | | | | | | 51,6 | 95,8 | 127 | 191 | 223 | 300 | 403 | 579 | 724 | 869 | 14 | 1800 | 125 |
| | 14 | – | – | – | – | – | – | – | 4 030<br>**2I/14,7** | 7 150<br>**2I/14,1** | 9 700<br>**2I/14,4** | 14 110<br>**2I/13,9** | 17 260<br>**2I/14,6** | 23 230<br>**2I/14,6** | 31 390<br>**2I/14,7** | 43 850<br>**2I/14,3** | 54 820<br>**2I/14,3** | 66 430<br>**2I/14,4** | | | |
| | | 2,35 | 4,59 | 4,59 | 7,87 | 9,11 | 20,7 | 38,4 | 54,9 | 80,8 | 108 | 168 | 228 | 334 | 425 | 513 | 704 | 859 | 12,5 | 1600 | |
| | 12,5 | 175<br>**2I/12,3** | 360<br>**2I/13,1** | 375<br>**2I/13,6** | 645<br>**2I/13,7** | 745<br>**2I/13,7** | 1 520<br>**2I/12,3** | 2 990<br>**2I/13,1** | 4 360<br>**2I/13,3** | 6 550<br>**2I/13,6** | 8 830<br>**2I/13,6** | 12 980<br>**2I/13** | 17 330<br>**2I/12,8** | 26 070<br>**2I/13,1** | 33 790<br>**2I/13,3** | 40 940<br>**2I/13,4** | 56 170<br>**2I/13,4** | 67 420<br>**2I/13,1** | | | |
| | | | | | | | | | 56,2 | 88 | 120 | 180 | 221 | 331 | 416 | 547 | 682 | 838 | 11,2 | 1400 | |
| | 11,2 | – | – | – | – | – | – | – | 4 560<br>**2I/11,9** | 7 130<br>**2I/11,9** | 9 720<br>**2I/11,8** | 13 720<br>**2I/11,2** | 17 350<br>**2I/11,5** | 26 690<br>**2I/11,8** | 33 810<br>**2I/11,9** | 42 900<br>**2I/11,5** | 53 480<br>**2I/11,5** | 67 640<br>**2I/11,8** | | | |
| | | 2,48 | 4,57 | 4,95 | 9,23 | 10,9 | 20,9 | 40,8 | 55,8 | 92,5 | 122 | 177 | 230 | 337 | 428 | 611 | 763 | 834 | 10 | 1250 | |
| | 10 | 195<br>**2I/10,2** | 375<br>**2I/10,7** | 425<br>**2I/11,2** | 725<br>**2I/10,3** | 855<br>**2I/10,3** | 1 630<br>**2I/10,2** | 3 350<br>**2I/10,7** | 4 350<br>**2I/10,2** | 7 280<br>**2I/10,3** | 9 930<br>**2I/10,7** | 13 870<br>**2I/10,2** | 17 530<br>**2I/9,95** | 27 660<br>**2I/10,7** | 34 030<br>**2I/10,4** | 48 030<br>**2I/10,3** | 60 040<br>**2I/10,3** | 68 080<br>**2I/10,7** | | | |
| | | | | | | | | | 50,2 | 77,2 | 88,6 | 185 | 225 | 317 | 410 | 599 | 749 | 815 | 9 | 1120 | |
| | 9 | – | – | – | – | – | – | – | 3 950<br>**2I/9,22** | 6 080<br>**2I/9,24** | 7 030<br>**2I/9,31** | 13 960<br>**2I/8,85** | 17 050<br>**2I/8,88** | 24 850<br>**2I/9,19** | 32 210<br>**2I/9,22** | 47 210<br>**2I/9,24** | 59 010<br>**2I/9,24** | 64 680<br>**2I/9,31** | | | |
| | | 2,46 | 4,9 | 6,24 | 9,97 | 12,3 | 21,3 | 42,2 | | 79,6 | | 180 | | 317 | | 570 | 710 | | 8 | 1000 | |
| | 8 | 190<br>**2I/8,01** | 385<br>**2I/8,26** | 475<br>**2I/7,99** | 765<br>**2I/8,03** | 945<br>**2I/8,03** | 1 630<br>**2I/8,01** | 3 330<br>**2I/8,26** | – | 6 110<br>**2I/8,03** | – | 13 800<br>**2I/8,01** | – | 25 000<br>**2I/8,26** | – | 43 720<br>**2I/8,03** | 54 460<br>**2I/8,03** | – | | | |
| | | 1,94 | 4,27 | 5,03 | 8,03 | 10 | 19,6 | 31,6 | | 64,5 | | 147 | | 290 | | 510 | 593 | | 6,3 | 800 | |
| | 6,3 | 150<br>**2I/6,42** | 335<br>**2I/6,53** | 410<br>**2I/6,86** | 615<br>**2I/6,41** | 770<br>**2I/6,41** | 1 500<br>**2I/6,42** | 2 460<br>**2I/6,53** | – | 4 940<br>**2I/6,41** | – | 11 300<br>**2I/6,42** | – | 22 640<br>**2I/6,53** | – | 39 040<br>**2I/6,41** | 45 420<br>**2I/6,41** | – | | | |
| | | | 4 | | 7,45 | | 17,1 | 33,6 | 45,1 | 73 | 94,4 | 148 | 182 | 275 | 369 | 502 | 629 | 752 | 5 | 630 | |
| | 5 | – | 305<br>**I/5** | – | 585<br>**I/5,2** | – | 1 250<br>**I/4,82** | 2 550<br>**I/5** | 3 420<br>**I/5** | 5 450<br>**I/4,92** | 7 260<br>**I/5,07** | 11 060<br>**I/4,92** | 14 000<br>**I/5,07** | 21 160<br>**I/5,08** | 28 000<br>**I/5** | 37 500<br>**I/4,92** | 46 910<br>**I/4,92** | 57 780<br>**I/5,07** | | | |
| | | | | | | | | 33,8 | 47,3 | 77,2 | 99 | 154 | 193 | 301 | 389 | 503 | 629 | 744 | 4,5 | 560 | |
| | 4,5 | – | – | – | – | – | – | 2 570<br>**I/4,45** | 3 630<br>**I/4,5** | 5 920<br>**I/4,5** | 7 880<br>**I/4,67** | 11 800<br>**I/4,5** | 15 330<br>**I/4,67** | 22 900<br>**I/4,47** | 29 870<br>**I/4,5** | 38 630<br>**I/4,5** | 48 280<br>**I/4,5** | 58 350<br>**I/4,6** | | | |
| 1 400 000 | | | | | | | | | | | | | | | | | | | | | |
| | 125 | – | – | – | – | – | 1 150<br>**3I/123** | 2 300<br>**3I/123** | 2 900<br>**3I/123** | 4 370<br>**3I/128** | 6 300<br>**3I/131** | 9 000<br>**3I/119** | 12 500<br>**3I/123** | 18 000<br>**3I/125** | 25 000<br>**3I/123** | 31 500<br>**3I/127** | 37 500<br>**3I/127** | 50 000<br>**3I/131** | | | |
| | 100 | – | – | – | – | – | 1 220<br>**3I/103** | 2 430<br>**3I/101** | 3 650<br>**3I/100** | 5 450<br>**3I/107** | 7 750<br>**3I/108** | 10 900<br>**3I/100** | 15 500<br>**3I/98,5** | 21 800<br>**3I/98,5** | 30 130<br>**3I/100** | 38 700<br>**3I/105** | 46 200<br>**3I/105** | 52 210<br>**3I/103** | | | |
| | 90 | – | – | – | – | – | – | – | 3 870<br>**3I/89,4** | 5 600<br>**3I/93,7** | 7 500<br>**3I/93,3** | 11 500<br>**3I/86,4** | 16 000<br>**3I/88,8** | 23 000<br>**3I/89** | 27 850<br>**3I/89,7** | 37 810<br>**3I/90,1** | 47 260<br>**3I/90,1** | 52 300<br>**3I/92,7** | | | |
| | 80 | – | 250<br>**3I/75,2** | 305<br>**3I/78,2** | 515<br>**3I/82,7** | 605<br>**3I/82,7** | 1 120<br>**3I/75,5** | 2 240<br>**3I/75,3** | 3 750<br>**3I/81,4** | 5 600<br>**3I/85,7** | 8 000<br>**3I/86,1** | 11 500<br>**3I/84** | 16 000<br>**3I/82,7** | 23 000<br>**3I/82,7** | 30 160<br>**3I/84,3** | 40 000<br>**3I/82,5** | 48 700<br>**3I/82,5** | 52 270<br>**3I/81,1** | | | |
| | 71 | – | – | – | – | – | – | – | 4 000<br>**3I/72,8** | 6 000<br>**3I/74,9** | 8 580<br>**3I/74,6** | 12 200<br>**3I/72,6** | 17 000<br>**3I/74,5** | 24 300<br>**3I/74,7** | 27 920<br>**3I/75,3** | 37 630<br>**3I/71** | 47 030<br>**3I/71** | 55 530<br>**3I/73** | | | |
| | 63 | – | 305<br>**3I/60,1** | 375<br>**3I/62,6** | 610<br>**3I/66,3** | 720<br>**3I/66,3** | 1 360<br>**3I/61,5** | 2 720<br>**3I/60,2** | 4 000<br>**3I/62** | 6 000<br>**3I/63,5** | 8 500<br>**3I/63,8** | 12 200<br>**3I/62,6** | 17 000<br>**3I/61,7** | 24 300<br>**3I/61,5** | 29 340<br>**3I/62,7** | 42 290<br>**3I/67,1** | 52 860<br>**3I/67,1** | 55 440<br>**3I/66** | | | |
| | 56 | – | – | – | – | – | – | – | 4 120<br>**3I/55,4** | 6 300<br>**3I/55,5** | 8 390<br>**3I/55,3** | 12 800<br>**3I/54,1** | 18 000<br>**3I/55,5** | 25 700<br>**3I/55,6** | 29 280<br>**3I/56** | 37 730<br>**3I/57,8** | 47 160<br>**3I/57,8** | 58 560<br>**3I/59,4** | | | |
| | 50 | – | 325<br>**3I/49,4** | 410<br>**3I/51,5** | 690<br>**3I/49,8** | 825<br>**3I/49,8** | 1 450<br>**3I/51,2** | 2 830<br>**3I/49,5** | 4 250<br>**3I/50,4** | 6 300<br>**3I/50,8** | 8 840<br>**3I/51** | 13 040<br>**3I/52,6** | 18 000<br>**3I/51,8** | 26 170<br>**3I/51,7** | 29 460<br>**3I/52,7** | 42 190<br>**3I/52,9** | 52 740<br>**3I/52,9** | 58 470<br>**3I/52** | | | |
| | 45 | – | – | – | – | – | – | – | 4 500<br>**3I/45,1** | 6 700<br>**3I/44,4** | 8 940<br>**3I/44,2** | 13 600<br>**3I/45,4** | 19 000<br>**3I/46,6** | 26 770<br>**3I/46,7** | 30 490<br>**3I/47,1** | 38 660<br>**3I/45,5** | 48 100<br>**3I/45,5** | 60 990<br>**3I/46,8** | | | |

Per $n_1$ minori di 560 min$^{-1}$ vedere pagina. 107.

| $n_{N2} \cdot L_h$ min$^{-1}$ · h | $i_N$ | $P_{N2}$ kW<br>$M_{N2}$ N m<br>… / *i*<br>**50** | **63** | **64** | **80** | **81** | **100** | **125** | **140** | **160** | **180** | **200** | **225** | **250** | **280** | **320** | **321** | **360** | $i_N$ | $n_1$ min$^{-1}$ | $n_{N2}$ |
|---|---|---|---|---|---|---|---|---|---|---|---|---|---|---|---|---|---|---|---|---|---|
| 1 400 000 | 40 | – | 335<br>**3I/40,8** | 375<br>**3I/42,5** | 615<br>**3I/43,6** | 720<br>**3I/43,6** | 1 500<br>**3I/39,1** | 2 860<br>**3I/40,8** | 4 060<br>**3I/38,7** | 6 700<br>**3I/38,5** | 8 330<br>**3I/39,9** | 13 600<br>**3I/41,5** | 17 590<br>**3I/40,4** | 25 350<br>**3I/42,4** | 30 880<br>**3I/41,2** | 39 140<br>**3I/40,7** | 48 710<br>**3I/40,7** | 61 760<br>**3I/42,3** | | | |
| | 35,5 | – | – | – | – | – | – | – | 4 080<br>**3I/37,5** | 6 700<br>**3I/36,5** | 7 940<br>**3I/36,3** | 13 840<br>**3I/34,4** | 16 190<br>**3I/35,4** | 25 720<br>**3I/36,9** | 31 320<br>**3I/37,2** | 39 700<br>**3I/37,4** | 49 400<br>**3I/37,4** | 62 640<br>**3I/38,4** | | | |
| | 31,5 | – | 325<br>**3I/33,5** | 365<br>**3I/34,9** | 730<br>**3I/32,8** | 825<br>**3I/32,8** | 1 400<br>**3I/32,6** | 2 520<br>**3I/33,5** | 3 660<br>**3I/32,2** | 6 380<br>**3I/31,6** | 7 590<br>**3I/32,8** | 13 450<br>**3I/31,5** | 16 110<br>**3I/30,6** | 24 230<br>**3I/33,5** | 31 770<br>**3I/32,5** | 40 270<br>**3I/33,5** | 50 110<br>**3I/33,5** | 63 530<br>**3I/34,7** | | | |
| | 28 | – | – | – | – | – | 1 200<br>**2I/28,8** | – | 3 400<br>**3I/29,1** | 5 720<br>**3I/28,4** | 6 710<br>**3I/28,6** | 12 050<br>**3I/27,2** | 15 080<br>**3I/27,3** | 23 330<br>**3I/28,7** | 30 140<br>**3I/28,8** | 40 850<br>**3I/30** | 50 830<br>**3I/30** | 61 880<br>**3I/30,3** | | | |
| | 25 | 1,51<br>125<br>**2I/24,4** | 3,54<br>290<br>**2I/24,1** | 4<br>340<br>**2I/25,1** | 5,94<br>525<br>**2I/26** | 6,87<br>610<br>**2I/26** | 16,2<br>1 310<br>**2I/23,7** | 30,5<br>2 500<br>**2I/24,1** | 42,7<br>3 510<br>**2I/24,1** | 65,5<br>5 500<br>**2I/24,6** | 92,4<br>7 990<br>**2I/25,4** | 134<br>11 100<br>**2I/24,2** | 188<br>16 000<br>**2I/25** | 268<br>22 860<br>**2I/25** | 366<br>30 710<br>**2I/24,6** | –<br>33 760<br>**2I/25** | –<br>47 110<br>**2I/25** | –<br>62 590<br>**2I/25,7** | 25 | 2800 | **112** |
| | 22,4 | – | – | – | – | – | – | – | 48,7<br>4 030<br>**2I/21,7** | 73<br>6 270<br>**2I/22,5** | 99,4<br>8 860<br>**2I/23,3** | 141<br>11 970<br>**2I/22,2** | 197<br>17 330<br>**2I/23** | 277<br>23 290<br>**2I/22** | 377<br>31 900<br>**2I/22,2** | –<br>37 530<br>**2I/22,8** | –<br>48 480<br>**2I/22,8** | –<br>63 280<br>**2I/23,4** | 22,4 | 2500 | |
| | 20 | 1,72<br>145<br>**2I/20,1** | 4,36<br>360<br>**2I/19,3** | 4,37<br>375<br>**2I/20,1** | 7,04<br>625<br>**2I/20,8** | 8,15<br>725<br>**2I/20,8** | 18,6<br>1 530<br>**2I/19,3** | 36,5<br>3 000<br>**2I/19,3** | 52,2<br>4 370<br>**2I/19,6** | 74,5<br>6 570<br>**2I/20,7** | 99,9<br>8 850<br>**2I/20,8** | 150<br>13 030<br>**2I/20,3** | 213<br>18 190<br>**2I/20** | 311<br>26 130<br>**2I/19,7** | 396<br>33 870<br>**2I/20,1** | –<br>40 330<br>**2I/20,6** | –<br>56 340<br>**2I/20,6** | –<br>69 380<br>**2I/20,3** | 20 | 2240 | |
| | 18 | – | – | – | – | – | – | – | 54,5<br>4 570<br>**2I/17,6** | 82,8<br>7 150<br>**2I/18,1** | 106<br>9 120<br>**2I/18** | 165<br>13 850<br>**2I/17,6** | 210<br>18 130<br>**2I/18,1** | 315<br>26 730<br>**2I/17,8** | 387<br>33 170<br>**2I/17,9** | 501<br>42 530<br>**2I/17,8** | 627<br>53 160<br>**2I/17,8** | 779<br>67 980<br>**2I/18,3** | 18 | 2000 | |
| | 16 | 2<br>175<br>**2I/16,3** | 4,35<br>365<br>**2I/15,8** | 4,84<br>425<br>**2I/16,5** | 8,7<br>725<br>**2I/15,7** | 10,3<br>855<br>**2I/15,7** | 18,8<br>1 600<br>**2I/16,1** | 38,1<br>3 200<br>**2I/15,8** | 51,7<br>4 130<br>**2I/15,1** | 87,7<br>7 290<br>**2I/15,7** | 100<br>8 850<br>**2I/16,6** | 169<br>14 460<br>**2I/16,1** | 221<br>18 300<br>**2I/15,6** | 326<br>27 980<br>**2I/16,2** | 375<br>31 220<br>**2I/15,7** | 570<br>48 140<br>**2I/15,9** | 713<br>60 180<br>**2I/15,9** | 813<br>68 990<br>**2I/16** | 16 | 1800 | |
| | 14 | – | – | – | – | – | – | – | 46,1<br>4 040<br>**2I/14,7** | 85,5<br>7 180<br>**2I/14,1** | 113<br>9 740<br>**2I/14,4** | 175<br>14 510<br>**2I/13,9** | 199<br>17 330<br>**2I/14,6** | 268<br>23 320<br>**2I/14,6** | 371<br>32 520<br>**2I/14,7** | 533<br>45 430<br>**2I/14,3** | 666<br>56 790<br>**2I/14,3** | 801<br>68 820<br>**2I/14,4** | 14 | 1600 | |
| | 12,5 | 2,07<br>175<br>**2I/12,3** | 4,03<br>360<br>**2I/13,1** | 4,07<br>380<br>**2I/13,6** | 6,99<br>655<br>**2I/13,7** | 8,1<br>755<br>**2I/13,7** | 18,2<br>1 530<br>**2I/12,3** | 33,7<br>3 010<br>**2I/13,1** | 48,2<br>4 380<br>**2I/13,3** | 71<br>6 580<br>**2I/13,6** | 95,2<br>8 860<br>**2I/13,6** | 148<br>13 030<br>**2I/13** | 207<br>18 030<br>**2I/12,8** | 294<br>26 180<br>**2I/13,1** | 374<br>33 940<br>**2I/13,3** | 456<br>41 600<br>**2I/13,4** | 619<br>56 400<br>**2I/13,4** | 783<br>70 170<br>**2I/13,1** | 12,5 | 1400 | |
| | 11,2 | – | – | – | – | – | – | – | 50,4<br>4 580<br>**2I/11,9** | 78,9<br>7 160<br>**2I/11,9** | 108<br>9 750<br>**2I/11,8** | 162<br>13 860<br>**2I/11,2** | 205<br>17 950<br>**2I/11,5** | 297<br>26 780<br>**2I/11,8** | 374<br>34 030<br>**2I/11,9** | 491<br>43 180<br>**2I/11,5** | 612<br>53 810<br>**2I/11,5** | 773<br>69 900<br>**2I/11,8** | 11,2 | 1250 | |
| | 10 | 2,23<br>195<br>**2I/10,2** | 4,23<br>385<br>**2I/10,7** | 4,45<br>425<br>**2I/11,2** | 8,3<br>730<br>**2I/10,3** | 9,76<br>855<br>**2I/10,3** | 19,3<br>1 690<br>**2I/10,2** | 36,7<br>3 360<br>**2I/10,7** | 50,2<br>4 370<br>**2I/10,2** | 83,2<br>7 300<br>**2I/10,3** | 109<br>9 930<br>**2I/10,7** | 164<br>14 340<br>**2I/10,2** | 213<br>18 110<br>**2I/9,95** | 306<br>28 040<br>**2I/10,7** | 386<br>34 240<br>**2I/10,4** | 549<br>48 200<br>**2I/10,3** | 686<br>60 250<br>**2I/10,3** | 752<br>68 510<br>**2I/10,7** | 10 | 1120 | |
| | 9 | – | – | – | – | – | – | – | 44,9<br>3 950<br>**2I/9,22** | 69,4<br>6 120<br>**2I/9,24** | 79,6<br>7 080<br>**2I/9,31** | 171<br>14 440<br>**2I/8,85** | 208<br>17 640<br>**2I/8,88** | 289<br>25 320<br>**2I/9,19** | 368<br>32 410<br>**2I/9,22** | 553<br>48 840<br>**2I/9,24** | 692<br>61 050<br>**2I/9,24** | 732<br>65 090<br>**2I/9,31** | 9 | 1000 | |
| | 8 | 2,29<br>195<br>**2I/8,01** | 4,41<br>385<br>**2I/8,26** | 5,73<br>485<br>**2I/7,99** | 9<br>765<br>**2I/8,03** | 11,1<br>945<br>**2I/8,03** | 19,8<br>1 680<br>**2I/8,01** | 38,2<br>3 350<br>**2I/8,26** | – | 72,1<br>6 140<br>**2I/8,03** | – | 168<br>14 240<br>**2I/8,01** | – | 287<br>25 140<br>**2I/8,26** | – | 516<br>43 980<br>**2I/8,03** | 643<br>54 770<br>**2I/8,03** | – | 8 | 900 | |
| | 6,3 | 1,73<br>150<br>**2I/6,42** | 3,93<br>345<br>**2I/6,53** | 4,47<br>410<br>**2I/6,86** | 7,16<br>615<br>**2I/6,41** | 8,95<br>770<br>**2I/6,41** | 17,4<br>1 500<br>**2I/6,42** | 28,2<br>2 480<br>**2I/6,53** | – | 57,6<br>4 970<br>**2I/6,41** | – | 132<br>11 370<br>**2I/6,42** | – | 259<br>22 780<br>**2I/6,53** | – | 457<br>39 420<br>**2I/6,41** | 530<br>45 720<br>**2I/6,41** | – | 6,3 | 710 | |
| | 5 | – | 3,57<br>305<br>**I/5** | – | 6,64<br>590<br>**I/5,2** | – | 15,2<br>1 250<br>**I/4,82** | 30<br>2 560<br>**I/5** | 40,1<br>3 420<br>**I/5** | 64,9<br>5 450<br>**I/4,92** | 83,9<br>7 260<br>**I/5,07** | 132<br>11 100<br>**I/4,92** | 162<br>14 000<br>**I/5,07** | 253<br>21 920<br>**I/5,08** | 328<br>28 000<br>**I/5** | 447<br>37 500<br>**I/4,92** | 561<br>47 080<br>**I/4,92** | 671<br>58 000<br>**I/5,07** | 5 | 560 | |
| 1 250 000 | 125 | – | – | – | – | – | 1 180<br>**3I/123** | 2 360<br>**3I/123** | 3 000<br>**3I/123** | 4 500<br>**3I/128** | 6 300<br>**3I/131** | 9 250<br>**3I/119** | 12 800<br>**3I/123** | 18 500<br>**3I/125** | 25 700<br>**3I/123** | 31 500<br>**3I/127** | 38 700<br>**3I/127** | 51 500<br>**3I/131** | | | |

Per $n_1$ minori di 560 min$^{-1}$ vedere pagina. 107.

# Tabelle di selezione riduttori paralleli

| $n_{N2} \cdot L_h$ min$^{-1}$ · h | $i_N$ | $P_{N2}$ kW / $M_{N2}$ N m / ... / **/ i** | | | | | | | | | | | | | | | | | $i_N$ | $n_1$ min$^{-1}$ | $n_{N2}$ |
|---|---|---|---|---|---|---|---|---|---|---|---|---|---|---|---|---|---|---|---|---|---|
| | | **50** | **63** | **64** | **80** | **81** | **100** | **125** | **140** | **160** | **180** | **200** | **225** | **250** | **280** | **320** | **321** | **360** | | | |
| **1 250 000** | 100 | – | – | – | – | – | 1 250<br>**3I/103** | 2 500<br>**3I/101** | 3 750<br>**3I/100** | 5 600<br>**3I/107** | 7 750<br>**3I/108** | 11 200<br>**3I/100** | 15 500<br>**3I/98,5** | 22 400<br>**3I/98,5** | 31 170<br>**3I/100** | 38 700<br>**3I/105** | 47 500<br>**3I/105** | 54 020<br>**3I/103** | | | |
| | 90 | – | – | – | – | – | – | – | 3 870<br>**3I/89,4** | 5 800<br>**3I/93,7** | 7 750<br>**3I/93,3** | 11 800<br>**3I/86,4** | 16 500<br>**3I/88,8** | 23 600<br>**3I/89** | 28 750<br>**3I/89,7** | 39 030<br>**3I/90,1** | 48 780<br>**3I/90,1** | 53 790<br>**3I/92,7** | | | |
| | 80 | – | 255<br>**3I/75,2** | 315<br>**3I/78,2** | 520<br>**3I/82,7** | 610<br>**3I/82,7** | 1 150<br>**3I/75,5** | 2 300<br>**3I/75,3** | 3 870<br>**3I/81,4** | 5 800<br>**3I/85,7** | 8 250<br>**3I/86,1** | 11 800<br>**3I/84** | 16 500<br>**3I/82,7** | 23 600<br>**3I/82,7** | 31 250<br>**3I/84,3** | 41 200<br>**3I/82,5** | 50 000<br>**3I/82,5** | 53 960<br>**3I/81,1** | | | |
| | 71 | – | – | – | – | – | – | – | 4 120<br>**3I/72,8** | 6 150<br>**3I/74,9** | 8 900<br>**3I/74,6** | 12 500<br>**3I/72,6** | 17 500<br>**3I/74,5** | 25 000<br>**3I/74,7** | 28 940<br>**3I/75,3** | 39 000<br>**3I/71** | 48 750<br>**3I/71** | 57 050<br>**3I/73** | | | |
| | 63 | – | 315<br>**3I/60,1** | 375<br>**3I/62,6** | 615<br>**3I/66,3** | 725<br>**3I/66,3** | 1 400<br>**3I/61,5** | 2 800<br>**3I/60,2** | 4 120<br>**3I/62** | 6 150<br>**3I/63,5** | 8 870<br>**3I/63,8** | 12 500<br>**3I/62,6** | 17 500<br>**3I/61,7** | 25 000<br>**3I/61,5** | 30 420<br>**3I/62,7** | 43 840<br>**3I/67,1** | 53 000<br>**3I/67,1** | 56 910<br>**3I/66** | | | |
| | 56 | – | – | – | – | – | – | – | 4 250<br>**3I/55,4** | 6 500<br>**3I/55,5** | 8 420<br>**3I/55,3** | 13 200<br>**3I/54,1** | 18 500<br>**3I/55,5** | 26 820<br>**3I/55,6** | 30 080<br>**3I/56** | 39 080<br>**3I/57,8** | 48 860<br>**3I/57,8** | 60 170<br>**3I/59,4** | | | |
| | 50 | – | 335<br>**3I/49,4** | 425<br>**3I/51,5** | 710<br>**3I/49,8** | 850<br>**3I/49,8** | 1 450<br>**3I/51,2** | 2 930<br>**3I/49,5** | 4 390<br>**3I/50,4** | 6 590<br>**3I/50,8** | 8 880<br>**3I/51** | 13 090<br>**3I/52,6** | 18 680<br>**3I/51,8** | 26 270<br>**3I/51,7** | 30 480<br>**3I/52,7** | 43 650<br>**3I/52,9** | 54 560<br>**3I/52,9** | 59 270<br>**3I/52** | | | |
| | 45 | – | – | – | – | – | – | – | 4 590<br>**3I/45,1** | 6 700<br>**3I/44,4** | 9 230<br>**3I/44,2** | 13 910<br>**3I/45,4** | 19 000<br>**3I/46,6** | 26 860<br>**3I/46,7** | 30 880<br>**3I/47,1** | 39 140<br>**3I/45,5** | 48 710<br>**3I/45,5** | 61 760<br>**3I/46,8** | | | |
| | 40 | – | 335<br>**3I/40,8** | 375<br>**3I/42,5** | 615<br>**3I/43,6** | 725<br>**3I/43,6** | 1 530<br>**3I/39,1** | 2 960<br>**3I/40,8** | 4 200<br>**3I/38,7** | 6 700<br>**3I/38,5** | 8 630<br>**3I/39,9** | 13 600<br>**3I/41,5** | 18 230<br>**3I/40,4** | 26 260<br>**3I/42,4** | 31 320<br>**3I/41,2** | 39 700<br>**3I/40,7** | 49 400<br>**3I/40,7** | 62 640<br>**3I/42,3** | | | |
| | 35,5 | – | – | – | – | – | – | – | 4 230<br>**3I/37,5** | 6 900<br>**3I/36,5** | 8 140<br>**3I/36,3** | 13 890<br>**3I/34,4** | 16 780<br>**3I/35,4** | 26 660<br>**3I/36,9** | 31 770<br>**3I/37,2** | 40 270<br>**3I/37,4** | 50 110<br>**3I/37,4** | 63 530<br>**3I/38,4** | | | |
| | 31,5 | – | 335<br>**3I/33,5** | 375<br>**3I/34,9** | 730<br>**3I/32,8** | 825<br>**3I/32,8** | 1 400<br>**3I/32,6** | 2 610<br>**3I/33,5** | 3 760<br>**3I/32,2** | 6 610<br>**3I/31,6** | 7 700<br>**3I/32,8** | 13 940<br>**3I/31,5** | 16 340<br>**3I/30,6** | 25 110<br>**3I/33,5** | 32 220<br>**3I/32,5** | 40 850<br>**3I/33,5** | 50 830<br>**3I/33,5** | 64 450<br>**3I/34,7** | | | |
| | | | | | | | 12,2 | | 35,5 | 59,9 | 69,8 | 134 | 164 | 242 | 311 | 404 | 503 | 608 | 28 | 2800 | **100** |
| | 28 | – | – | – | – | – | 1 200<br>**2I/28,8** | – | 3 520<br>**3I/29,1** | 5 800<br>**3I/28,4** | 6 810<br>**3I/28,6** | 12 490<br>**3I/27,2** | 15 290<br>**3I/27,3** | 23 660<br>**3I/28,7** | 30 570<br>**3I/28,8** | 41 430<br>**3I/30▲** | 51 550<br>**3I/30▲** | 62 760<br>**3I/30,3▲** | | | |
| | | 1,36 | 3,18 | 3,59 | 5,38 | 6,21 | 14,6 | 27,3 | 38,3 | 58,7 | 82,8 | 120 | 168 | 240 | 328 | – | – | – | 25 | 2500 | |
| | 25 | 125<br>**2I/24,4** | 290<br>**2I/24,1** | 345<br>**2I/25,1** | 535<br>**2I/26** | 615<br>**2I/26** | 1 320<br>**2I/23,7** | 2 510<br>**2I/24,1** | 3 520<br>**2I/24,1** | 5 520<br>**2I/24,6** | 8 020<br>**2I/25,4** | 11 140<br>**2I/24,2** | 16 060<br>**2I/25** | 22 940<br>**2I/25** | 30 820<br>**2I/24,6** | 34 220<br>**2I/25** | 47 270<br>**2I/25** | 64 750<br>**2I/25,7** | | | |
| | | | | | | | | | 43,8 | 65,6 | 89,4 | 127 | 178 | 249 | 349 | – | – | – | 22,4 | 2240 | |
| | 22,4 | – | – | – | – | – | – | – | 4 050<br>**2I/21,7** | 6 300<br>**2I/22,5** | 8 890<br>**2I/23,3** | 12 010<br>**2I/22,2** | 17 390<br>**2I/23** | 23 370<br>**2I/22** | 32 970<br>**2I/22,2** | 38 030<br>**2I/22,8** | 48 650<br>**2I/22,8** | 65 400<br>**2I/23,4** | | | |
| | | 1,54 | 3,91 | 3,91 | 6,37 | 7,37 | 16,6 | 32,7 | 46,8 | 66,8 | 89,6 | 135 | 195 | 279 | 355 | 415 | 574 | 740 | 20 | 2000 | |
| | 20 | 150<br>**2I/20,1** | 360<br>**2I/19,3** | 375<br>**2I/20,1** | 635<br>**2I/20,8** | 735<br>**2I/20,8** | 1 530<br>**2I/19,3** | 3 010<br>**2I/19,3** | 4 390<br>**2I/19,6** | 6 590<br>**2I/20,7** | 8 880<br>**2I/20,8** | 13 070<br>**2I/20,3** | 18 660<br>**2I/20** | 26 230<br>**2I/19,7** | 33 990<br>**2I/20,1** | 40 880<br>**2I/20,6** | 56 540<br>**2I/20,6** | 71 780<br>**2I/20,3** | | | |
| | | | | | | | | | 49,2 | 74,7 | 95,8 | 149 | 195 | 284 | 353 | 453 | 566 | 724 | 18 | 1800 | |
| | 18 | – | – | – | – | – | – | – | 4 580<br>**2I/17,6** | 7 170<br>**2I/18,1** | 9 150<br>**2I/18** | 13 900<br>**2I/17,6** | 18 710<br>**2I/18,1** | 26 820<br>**2I/17,8** | 33 590<br>**2I/17,9** | 42 670<br>**2I/17,8** | 53 340<br>**2I/17,8** | 70 170<br>**2I/18,3** | | | |
| | | 1,79 | 3,97 | 4,31 | 7,77 | 9,18 | 17,2 | 35,1 | 46,2 | 78,3 | 89,6 | 151 | 203 | 291 | 338 | 509 | 636 | 748 | 16 | 1600 | |
| | 16 | 175<br>**2I/16,3** | 375<br>**2I/15,8** | 425<br>**2I/16,5** | 725<br>**2I/15,7** | 860<br>**2I/15,7** | 1 650<br>**2I/16,1** | 3 320<br>**2I/15,8** | 4 150<br>**2I/15,1** | 7 320<br>**2I/15,7** | 8 880<br>**2I/16,6** | 14 530<br>**2I/16,1** | 18 960<br>**2I/15,6** | 28 090<br>**2I/16,2** | 31 670<br>**2I/15,7** | 48 320<br>**2I/15,9** | 60 400<br>**2I/15,9** | 71 480<br>**2I/16** | | | |
| | | | | | | | | | 40,5 | 75,1 | 99,6 | 154 | 174 | 235 | 336 | 486 | 607 | 729 | 14 | 1400 | |
| | 14 | – | – | – | – | – | – | – | 4 060<br>**2I/14,7** | 7 210<br>**2I/14,1** | 9 780<br>**2I/14,4** | 14 570<br>**2I/13,9** | 17 400<br>**2I/14,6** | 23 410<br>**2I/14,6** | 33 670<br>**2I/14,7** | 47 290<br>**2I/14,3** | 59 110<br>**2I/14,3** | 71 630<br>**2I/14,4** | | | |

Per $n_1$ minori di 560 min$^{-1}$ vedere pagina. 107.
▲ Eventuale lubrificazione forzata con scambiatore di calore: interpellarci.

# Tabelle di selezione riduttori paralleli

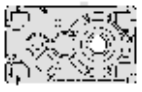



| $n_{N2} \cdot L_h$ min$^{-1}$ · h | $i_N$ | $P_{N2}$ kW / $M_{N2}$ N m / ... / **/ i** | | | | | | | | | | | | | | | | | $i_N$ | $n_1$ min$^{-1}$ | $n_{N2}$ |
|---|---|---|---|---|---|---|---|---|---|---|---|---|---|---|---|---|---|---|---|---|---|
| | | **50** | **63** | **64** | **80** | **81** | **100** | **125** | **140** | **160** | **180** | **200** | **225** | **250** | **280** | **320** | **321** | **360** | | | |
| **1 250 000** | 12,5 | 1,85<br>175<br>**2I/12,3** | 3,61<br>360<br>**2I/13,1** | 3,64<br>380<br>**2I/13,6** | 6,27<br>655<br>**2I/13,7** | 7,25<br>760<br>**2I/13,7** | 16,3<br>1 530<br>**2I/12,3** | 30,2<br>3 020<br>**2I/13,1** | 43,2<br>4 400<br>**2I/13,3** | 63,6<br>6 600<br>**2I/13,6** | 85,3<br>8 900<br>**2I/13,6** | 132<br>13 080<br>**2I/13** | 191<br>18 660<br>**2I/12,8** | 263<br>26 280<br>**2I/13,1** | 335<br>34 060<br>**2I/13,3** | 410<br>41 880<br>**2I/13,4** | 554<br>56 610<br>**2I/13,4** | 723<br>72 600<br>**2I/13,1** | 12,5 | 1250 | **100** |
| | 11,2 | –<br>– | –<br>– | –<br>– | –<br>– | –<br>– | –<br>– | –<br>– | 45,3<br>4 590<br>**2I/11,9** | 70,9<br>7 180<br>**2I/11,9** | 97<br>9 790<br>**2I/11,8** | 146<br>13 910<br>**2I/11,2** | 189<br>18 560<br>**2I/11,5** | 267<br>26 870<br>**2I/11,8** | 337<br>34 240<br>**2I/11,9** | 443<br>43 440<br>**2I/11,5** | 552<br>54 130<br>**2I/11,5** | 716<br>72 240<br>**2I/11,8** | 11,2 | 1120 | |
| | 10 | 2<br>195<br>**2I/10,2** | 3,78<br>385<br>**2I/10,7** | 3,99<br>425<br>**2I/11,2** | 7,44<br>730<br>**2I/10,3** | 8,75<br>860<br>**2I/10,3** | 16,9<br>1 650<br>**2I/10,2** | 32,9<br>3 370<br>**2I/10,7** | 44,8<br>4 370<br>**2I/10,2** | 74,5<br>7 330<br>**2I/10,3** | 97,3<br>9 930<br>**2I/10,7** | 149<br>14 530<br>**2I/10,2** | 197<br>18 740<br>**2I/9,95** | 275<br>28 140<br>**2I/10,7** | 347<br>34 460<br>**2I/10,4** | 492<br>48 370<br>**2I/10,3** | 615<br>60 470<br>**2I/10,3** | 692<br>70 550<br>**2I/10,7** | 10 | 1000 | |
| | 9 | –<br>– | –<br>– | –<br>– | –<br>– | –<br>– | –<br>– | –<br>– | 40,4<br>3 950<br>**2I/9,22** | 62,8<br>6 160<br>**2I/9,24** | 72,1<br>7 120<br>**2I/9,31** | 155<br>14 560<br>**2I/8,85** | 193<br>18 210<br>**2I/8,88** | 268<br>26 130<br>**2I/9,19** | 333<br>32 600<br>**2I/9,22** | 514<br>50 410<br>**2I/9,24** | 643<br>63 010<br>**2I/9,24** | 663<br>65 480<br>**2I/9,31** | 9 | 900 | |
| | 8 | 2,11<br>200<br>**2I/8,01** | 3,92<br>385<br>**2I/8,26** | 5,11<br>485<br>**2I/7,99** | 8,03<br>770<br>**2I/8,03** | 9,9<br>950<br>**2I/8,03** | 17,8<br>1 700<br>**2I/8,01** | 34<br>3 350<br>**2I/8,26** | –<br>– | 64,5<br>6 180<br>**2I/8,03** | –<br>– | 154<br>14 760<br>**2I/8,01** | –<br>– | 256<br>25 290<br>**2I/8,26** | –<br>– | 473<br>45 390<br>**2I/8,03** | 592<br>56 740<br>**2I/8,03** | –<br>– | 8 | 800 | |
| | 6,3 | 1,54<br>150<br>**2I/6,42** | 3,48<br>345<br>**2I/6,53** | 3,96<br>410<br>**2I/6,86** | 6,37<br>620<br>**2I/6,41** | 7,97<br>775<br>**2I/6,41** | 15,9<br>1 550<br>**2I/6,42** | 25,2<br>2 490<br>**2I/6,53** | –<br>– | 51,4<br>5 000<br>**2I/6,41** | –<br>– | 118<br>11 440<br>**2I/6,42** | –<br>– | 231<br>22 920<br>**2I/6,53** | –<br>– | 409<br>39 800<br>**2I/6,41** | 473<br>46 020<br>**2I/6,41** | –<br>– | 6,3 | 630 | |
| **1 120 000** | 160 | –<br>– | –<br>– | –<br>– | –<br>– | –<br>– | 1000<br>**3I/151** | 2 000<br>**3I/153** | –<br>– | –<br>– | –<br>– | –<br>– | –<br>– | –<br>– | –<br>– | –<br>– | –<br>– | –<br>– | | | |
| | 125 | –<br>– | –<br>– | –<br>– | –<br>– | –<br>– | 1 220<br>**3I/123** | 2 430<br>**3I/123** | 3 150<br>**3I/123** | 4 620<br>**3I/128** | 6 500<br>**3I/131** | 9 500<br>**3I/119** | 13 200<br>**3I/123** | 19 000<br>**3I/125** | 26 500<br>**3I/123** | 32 500<br>**3I/127** | 40 000<br>**3I/127** | 53 000<br>**3I/131** | | | |
| | 100 | –<br>– | –<br>– | –<br>– | –<br>– | –<br>– | 1 280<br>**3I/103** | 2 570<br>**3I/101** | 3 750<br>**3I/100** | 5 600<br>**3I/107** | 8 000<br>**3I/108** | 11 500<br>**3I/100** | 16 000<br>**3I/98,5** | 23 000<br>**3I/98,5** | 32 170<br>**3I/100** | 40 000<br>**3I/105** | 48 700<br>**3I/105** | 55 750<br>**3I/103** | | | |
| | 90 | –<br>– | –<br>– | –<br>– | –<br>– | –<br>– | –<br>– | –<br>– | 4 000<br>**3I/89,4** | 6 000<br>**3I/93,7** | 8 000<br>**3I/93,3** | 12 200<br>**3I/86,4** | 17 000<br>**3I/88,8** | 24 300<br>**3I/89** | 29 780<br>**3I/89,7** | 40 430<br>**3I/90,1** | 50 540<br>**3I/90,1** | 55 530<br>**3I/92,7** | | | |
| | 80 | –<br>– | 265<br>**3I/75,2** | 325<br>**3I/78,2** | 520<br>**3I/82,7** | 610<br>**3I/82,7** | 1 180<br>**3I/75,5** | 2 360<br>**3I/75,3** | 4 000<br>**3I/81,4** | 6 000<br>**3I/85,7** | 8 500<br>**3I/86,1** | 12 200<br>**3I/84** | 17 000<br>**3I/82,7** | 24 300<br>**3I/82,7** | 32 390<br>**3I/84,3** | 42 500<br>**3I/82,5** | 51 500<br>**3I/82,5** | 55 710<br>**3I/81,1** | | | |
| | 71 | –<br>– | –<br>– | –<br>– | –<br>– | –<br>– | –<br>– | –<br>– | 4 250<br>**3I/72,8** | 6 300<br>**3I/74,9** | 9 220<br>**3I/74,6** | 12 800<br>**3I/72,6** | 18 000<br>**3I/74,5** | 25 700<br>**3I/74,7** | 30 000<br>**3I/75,3** | 40 420<br>**3I/71** | 50 530<br>**3I/71** | 58 560<br>**3I/73** | | | |
| | 63 | –<br>– | 325<br>**3I/60,1** | 375<br>**3I/62,6** | 615<br>**3I/66,3** | 725<br>**3I/66,3** | 1 450<br>**3I/61,5** | 2 900<br>**3I/60,2** | 4 250<br>**3I/62** | 6 300<br>**3I/63,5** | 8 910<br>**3I/63,8** | 13 110<br>**3I/62,6** | 18 000<br>**3I/61,7** | 26 320<br>**3I/61,5** | 31 510<br>**3I/62,7** | 45 410<br>**3I/67,1** | 54 500<br>**3I/67,1** | 58 470<br>**3I/66** | | | |
| | 56 | –<br>– | –<br>– | –<br>– | –<br>– | –<br>– | –<br>– | –<br>– | 4 370<br>**3I/55,4** | 6 700<br>**3I/55,5** | 8 450<br>**3I/55,3** | 13 600<br>**3I/54,1** | 19 000<br>**3I/55,5** | 26 920<br>**3I/55,6** | 30 490<br>**3I/56** | 40 440<br>**3I/57,8** | 50 550<br>**3I/57,8** | 60 990<br>**3I/59,4** | | | |
| | 50 | –<br>– | 335<br>**3I/49,4** | 425<br>**3I/51,5** | 710<br>**3I/49,8** | 860<br>**3I/49,8** | 1 500<br>**3I/51,2** | 3 020<br>**3I/49,5** | 4 400<br>**3I/50,4** | 6 610<br>**3I/50,8** | 8 910<br>**3I/51** | 13 130<br>**3I/52,6** | 18 740<br>**3I/51,8** | 26 350<br>**3I/51,7** | 31 450<br>**3I/52,7** | 45 050<br>**3I/52,9** | 56 310<br>**3I/52,9** | 60 020<br>**3I/52** | | | |
| | 45 | –<br>– | –<br>– | –<br>– | –<br>– | –<br>– | –<br>– | –<br>– | 4 600<br>**3I/45,1** | 6 700<br>**3I/44,4** | 9 560<br>**3I/44,2** | 13 960<br>**3I/45,4** | 19 780<br>**3I/46,6** | 26 960<br>**3I/46,7** | 31 320<br>**3I/47,1** | 40 170<br>**3I/45,5** | 50 210<br>**3I/45,5** | 62 640<br>**3I/46,8** | | | |
| | 40 | –<br>– | 345<br>**3I/40,8** | 375<br>**3I/42,5** | 615<br>**3I/43,6** | 725<br>**3I/43,6** | 1 540<br>**3I/39,1** | 3 030<br>**3I/40,8** | 4 360<br>**3I/38,7** | 6 900<br>**3I/38,5** | 8 940<br>**3I/39,9** | 14 000<br>**3I/41,5** | 18 890<br>**3I/40,4** | 27 220<br>**3I/42,4** | 31 770<br>**3I/41,2** | 40 270<br>**3I/40,7** | 50 110<br>**3I/40,7** | 63 530<br>**3I/42,3** | | | |
| | 35,5 | –<br>– | –<br>– | –<br>– | –<br>– | –<br>– | –<br>– | –<br>– | 4 380<br>**3I/37,5** | 6 900<br>**3I/36,5** | 8 440<br>**3I/36,3** | 13 950<br>**3I/34,4** | 17 390<br>**3I/35,4** | 26 960<br>**3I/36,9** | 32 220<br>**3I/37,2** | 40 850<br>**3I/37,4** | 50 830<br>**3I/37,4** | 64 450<br>**3I/38,4** | | | |

Per $n_1$ minori di 560 min$^{-1}$ vedere pagina. 107.

# Tabelle di selezione riduttori paralleli

| $n_{N2} \cdot L_h$ min$^{-1}$ · h | $i_N$ | $P_{N2}$ kW / $M_{N2}$ N m / ... / **/ i** | | | | | | | | | | | | | | | | | $i_N$ | $n_1$ min$^{-1}$ | $n_{N2}$ |
|---|---|---|---|---|---|---|---|---|---|---|---|---|---|---|---|---|---|---|---|---|---|
| | | **50** | **63** | **64** | **80** | **81** | **100** | **125** | **140** | **160** | **180** | **200** | **225** | **250** | **280** | **320** | **321** | **360** | | | |
| **1 120 000** | 31,5 | | 2,93 | 3,15 | 6,57 | 7,61 | 13,1 | 23,7 | 35,5 | 63,5 | 70,5 | 134 | 159 | 227 | 294 | 363 | 452 | 552 | 31,5 | 2800 | **90** |
| | | – | 335 | 375 | 735 | 850 | 1 450 | 2 710 | 3 900 | 6 850 | 7 890 | 14 450 | 16 570 | 26 020 | 32 680 | 41 430 | 51 550 | 65 360 | | | |
| | | | **3I/33,5** | **3I/34,9** | **3I/32,8** | **3I/32,8** | **3I/32,6** | **3I/33,5** | **3I/32,2** | **3I/31,6** | **3I/32,8** | **3I/31,5** | **3I/30,6** | **3I/33,5** | **3I/32,5** | **3I/33,5▲** | **3I/33,5▲** | **3I/34,7▲** | | | |
| | 28 | | | | | | 11 | | 32,8 | 54,2 | 63,2 | 124 | 149 | 219 | 281 | 366 | 455 | 550 | 28 | 2500 | |
| | | – | – | – | – | – | 1 210 | – | 3 640 | 5 880 | 6 900 | 12 920 | 15 500 | 23 980 | 30 980 | 41 990 | 52 250 | 63 610 | | | |
| | | | | | | | **2I/28,8** | | **3I/29,1** | **3I/28,4** | **3I/28,6** | **3I/27,2** | **3I/27,3** | **3I/28,7** | **3I/28,8** | **3I/30** | **3I/30** | **3I/30,3** | | | |
| | 25 | 1,22 | 2,86 | 3,23 | 4,88 | 5,64 | 13,1 | 24,5 | 34,4 | 52,8 | 74,4 | 108 | 151 | 216 | 295 | – | – | – | 25 | 2240 | |
| | | 125 | 295 | 345 | 540 | 625 | 1 320 | 2 520 | 3 540 | 5 540 | 8 050 | 11 180 | 16 110 | 23 020 | 30 930 | 34 670 | 47 440 | 66 920 | | | |
| | | **2I/24,4** | **2I/24,1** | **2I/25,1** | **2I/26** | **2I/26** | **2I/23,7** | **2I/24,1** | **2I/24,1** | **2I/24,6** | **2I/25,4** | **2I/24,2** | **2I/25** | **2I/25** | **2I/24,6** | **2I/25** | **2I/25** | **2I/25,7** | | | |
| | 22,4 | | | | | | | | 39,2 | 58,8 | 80,1 | 114 | 159 | 223 | 319 | 353 | 448 | 607 | 22,4 | 2000 | |
| | | – | – | – | – | – | – | – | 4 060 | 6 320 | 8 920 | 12 050 | 17 450 | 23 450 | 33 720 | 38 550 | 48 820 | 67 660 | | | |
| | | | | | | | | | **2I/21,7** | **2I/22,5** | **2I/23,3** | **2I/22,2** | **2I/23** | **2I/22** | **2I/22,2** | **2I/22,8** | **2I/22,8** | **2I/23,4** | | | |
| | 20 | 1,39 | 3,53 | 3,53 | 5,81 | 6,72 | 15 | 29,5 | 42,2 | 60,3 | 80,9 | 121 | 176 | 252 | 320 | 378 | 518 | 688 | 20 | 1800 | |
| | | 150 | 360 | 375 | 640 | 745 | 1 540 | 3 020 | 4 400 | 6 610 | 8 910 | 13 120 | 18 720 | 26 310 | 34 110 | 41 400 | 56 730 | 74 080 | | | |
| | | **2I/20,1** | **2I/19,3** | **2I/20,1** | **2I/20,8** | **2I/20,8** | **2I/19,3** | **2I/19,3** | **2I/19,6** | **2I/20,7** | **2I/20,8** | **2I/20,3** | **2I/20** | **2I/19,7** | **2I/20,1** | **2I/20,6** | **2I/20,6** | **2I/20,3** | | | |
| | 18 | | | | | | | | 43,9 | 66,7 | 85,5 | 133 | 180 | 253 | 322 | 408 | 508 | 666 | 18 | 1600 | |
| | | – | – | – | – | – | – | – | 4 600 | 7 200 | 9 190 | 13 950 | 19 390 | 26 920 | 34 490 | 43 260 | 53 890 | 72 690 | | | |
| | | | | | | | | | **2I/17,6** | **2I/18,1** | **2I/18** | **2I/17,6** | **2I/18,1** | **2I/17,8** | **2I/17,9** | **2I/17,8** | **2I/17,8** | **2I/18,3** | | | |
| | 16 | 1,57 | 3,58 | 3,79 | 6,82 | 8,07 | 15,5 | 31,2 | 40,6 | 68,8 | 78,7 | 133 | 179 | 256 | 306 | 447 | 559 | 679 | 16 | 1400 | |
| | | 175 | 385 | 425 | 730 | 860 | 1 700 | 3 370 | 4 170 | 7 350 | 8 920 | 14 590 | 19 120 | 28 210 | 32 760 | 48 520 | 60 650 | 74 160 | | | |
| | | **2I/16,3** | **2I/15,8** | **2I/16,5** | **2I/15,7** | **2I/15,7** | **2I/16,1** | **2I/15,8** | **2I/15,1** | **2I/15,7** | **2I/16,6** | **2I/16,1** | **2I/15,6** | **2I/16,2** | **2I/15,7** | **2I/15,9** | **2I/15,9** | **2I/16** | | | |
| | 14 | | | | | | | | 36,3 | 67,3 | 89,2 | 138 | 156 | 211 | 301 | 448 | 561 | 674 | 14 | 1250 | |
| | | – | – | – | – | – | – | – | 4 070 | 7 230 | 9 820 | 14 620 | 17 460 | 23 500 | 33 790 | 48 920 | 61 160 | 74 110 | | | |
| | | | | | | | | | **2I/14,7** | **2I/14,1** | **2I/14,4** | **2I/13,9** | **2I/14,6** | **2I/14,6** | **2I/14,7** | **2I/14,3** | **2I/14,3** | **2I/14,4** | | | |
| | 12,5 | 1,67 | 3,25 | 3,27 | 5,63 | 6,52 | 14,7 | 27,2 | 38,8 | 57,2 | 76,7 | 119 | 172 | 237 | 301 | 370 | 499 | 662 | 12,5 | 1120 | |
| | | 175 | 360 | 380 | 660 | 760 | 1 540 | 3 030 | 4 410 | 6 620 | 8 930 | 13 130 | 18 740 | 26 370 | 34 180 | 42 140 | 56 800 | 74 220 | | | |
| | | **2I/12,3** | **2I/13,1** | **2I/13,6** | **2I/13,7** | **2I/13,7** | **2I/12,3** | **2I/13,1** | **2I/13,3** | **2I/13,6** | **2I/13,6** | **2I/13** | **2I/12,8** | **2I/13,1** | **2I/13,3** | **2I/13,4** | **2I/13,4** | **2I/13,1** | | | |
| | 11,2 | | | | | | | | 40,6 | 63,5 | 87 | 131 | 175 | 239 | 311 | 398 | 496 | 662 | 11,2 | 1000 | |
| | | – | – | – | – | – | – | – | 4 610 | 7 210 | 9 820 | 13 960 | 19 200 | 26 970 | 35 350 | 43 720 | 54 460 | 74 740 | | | |
| | | | | | | | | | **2I/11,9** | **2I/11,9** | **2I/11,8** | **2I/11,2** | **2I/11,5** | **2I/11,8** | **2I/11,9** | **2I/11,5** | **2I/11,5** | **2I/11,8** | | | |
| | 10 | 1,81 | 3,4 | 3,6 | 6,71 | 7,9 | 15,7 | 29,7 | 40,3 | 67,3 | 87,6 | 134 | 183 | 248 | 314 | 444 | 555 | 643 | 10 | 900 | |
| | | 195 | 385 | 430 | 735 | 865 | 1 700 | 3 380 | 4 370 | 7 350 | 9 930 | 14 580 | 19 340 | 28 230 | 34 670 | 48 530 | 60 670 | 72 820 | | | |
| | | **2I/10,2** | **2I/10,7** | **2I/11,2** | **2I/10,3** | **2I/10,3** | **2I/10,2** | **2I/10,7** | **2I/10,2** | **2I/10,3** | **2I/10,7** | **2I/10,2** | **2I/9,95** | **2I/10,7** | **2I/10,4** | **2I/10,3** | **2I/10,3** | **2I/10,7** | | | |
| | 9 | | | | | | | | 35,9 | 56,2 | 64,5 | 138 | 178 | 247 | 298 | 473 | 592 | 593 | 9 | 800 | |
| | | – | – | – | – | – | – | – | 3 950 | 6 200 | 7 170 | 14 620 | 18 870 | 27 070 | 32 800 | 52 220 | 65 280 | 65 910 | | | |
| | | | | | | | | | **2I/9,22** | **2I/9,24** | **2I/9,31** | **2I/8,85** | **2I/8,88** | **2I/9,19** | **2I/9,22** | **2I/9,24** | **2I/9,24** | **2I/9,31** | | | |
| | 8 | 1,91 | 3,48 | 4,53 | 7,16 | 8,82 | 15,8 | 31 | | 57,6 | | 142 | | 229 | | 435 | 544 | | 8 | 710 | |
| | | 205 | 385 | 485 | 775 | 955 | 1 700 | 3 450 | – | 6 230 | – | 15 290 | – | 25 450 | – | 47 040 | 58 810 | – | | | |
| | | **2I/8,01** | **2I/8,26** | **2I/7,99** | **2I/8,03** | **2I/8,03** | **2I/8,01** | **2I/8,26** | | **2I/8,03** | | **2I/8,01** | | **2I/8,26** | | **2I/8,03** | **2I/8,03** | | | | |
| | 6,3 | 1,37 | 3,1 | 3,52 | 5,69 | 7,08 | 14,2 | 22,4 | | 45,7 | | 105 | | 206 | | 366 | 422 | | 6,3 | 560 | |
| | | 150 | 345 | 410 | 620 | 775 | 1 550 | 2 500 | – | 5 000 | – | 11 500 | – | 23 000 | – | 40 000 | 46 200 | – | | | |
| | | **2I/6,42** | **2I/6,53** | **2I/6,86** | **2I/6,41** | **2I/6,41** | **2I/6,42** | **2I/6,53** | | **2I/6,41** | | **2I/6,42** | | **2I/6,53** | | **2I/6,41** | **2I/6,41** | | | | |
| **1 000 000** | 160 | – | – | – | – | – | 1 030 | 2 060 | – | – | – | – | – | – | – | – | – | – | | | |
| | | | | | | | **3I/151** | **3I/153** | | | | | | | | | | | | | |
| | 125 | – | – | – | – | – | 1 250 | 2 500 | 3 150 | 4 750 | 6 700 | 9 750 | 13 600 | 19 500 | 27 200 | 33 500 | 40 000 | 54 500 | | | |
| | | | | | | | **3I/123** | **3I/123** | **3I/123** | **3I/128** | **3I/131** | **3I/119** | **3I/123** | **3I/125** | **3I/123** | **3I/127** | **3I/127** | **3I/131** | | | |
| | 100 | – | – | – | – | – | 1 320 | 2 650 | 3 870 | 5 800 | 8 250 | 11 800 | 16 500 | 23 600 | 33 330 | 41 200 | 50 000 | 57 760 | | | |
| | | | | | | | **3I/103** | **3I/101** | **3I/100** | **3I/107** | **3I/108** | **3I/100** | **3I/98,5** | **3I/98,5** | **3I/100** | **3I/105** | **3I/105** | **3I/103** | | | |
| | 90 | – | – | – | – | – | – | – | 4 120 | 6 150 | 8 250 | 12 500 | 17 500 | 25 000 | 30 860 | 41 900 | 52 380 | 57 050 | | | |
| | | | | | | | | | **3I/89,4** | **3I/93,7** | **3I/93,3** | **3I/86,4** | **3I/88,8** | **3I/89** | **3I/89,7** | **3I/90,1** | **3I/90,1** | **3I/92,7** | | | |

Per $n_1$ minori di 560 min$^{-1}$ vedere pagina. 107.
▲ Eventuale lubrificazione forzata con scambiatore di calore: interpellarci.

| $n_{N2} \cdot L_h$ min$^{-1}$ · h | $i_N$ | $P_{N2}$ / $M_{N2}$ / ... | 50 | 63 | 64 | 80 | 81 | 100 | 125 | 140 | 160 | 180 | 200 | 225 | 250 | 280 | 320 | 321 | 360 | $i_N$ | $n_1$ min$^{-1}$ | $n_{N2}$ |
|---|---|---|---|---|---|---|---|---|---|---|---|---|---|---|---|---|---|---|---|---|---|---|
| | | kW<br>N m<br>*/ i* | | | | | | | | | | | | | | | | | | | | |
| 1 000 000 | 80 | | – | 270<br>**3l/75,2** | 335<br>**3l/78,2** | 520<br>**3l/82,7** | 615<br>**3l/82,7** | 1 220<br>**3l/75,5** | 2 430<br>**3l/75,3** | 4 120<br>**3l/81,4** | 6 150<br>**3l/85,7** | 8 960<br>**3l/86,1** | 12 500<br>**3l/84** | 17 500<br>**3l/82,7** | 25 000<br>**3l/82,7** | 33 570<br>**3l/84,3** | 43 700<br>**3l/82,5** | 53 000<br>**3l/82,5** | 57 750<br>**3l/81,1** | | | |
| | 71 | | – | – | – | – | – | – | – | 4 370<br>**3l/72,8** | 6 500<br>**3l/74,9** | 9 250<br>**3l/74,6** | 13 200<br>**3l/72,6** | 18 500<br>**3l/74,5** | 27 070<br>**3l/74,7** | 31 080<br>**3l/75,3** | 41 880<br>**3l/71** | 52 340<br>**3l/71** | 60 170<br>**3l/73** | | | |
| | 63 | | – | 335<br>**3l/60,1** | 380<br>**3l/62,6** | 620<br>**3l/66,3** | 730<br>**3l/66,3** | 1 450<br>**3l/61,5** | 2 900<br>**3l/60,2** | 4 420<br>**3l/62** | 6 500<br>**3l/63,5** | 8 940<br>**3l/63,8** | 13 160<br>**3l/62,6** | 18 780<br>**3l/61,7** | 26 410<br>**3l/61,5** | 32 600<br>**3l/62,7** | 45 610<br>**3l/67,1** | 56 000<br>**3l/67,1** | 59 270<br>**3l/66** | | | |
| | 56 | | – | – | – | – | – | – | – | 4 370<br>**3l/55,4** | 6 700<br>**3l/55,5** | 8 480<br>**3l/55,3** | 13 600<br>**3l/54,1** | 19 000<br>**3l/55,5** | 27 010<br>**3l/55,6** | 30 880<br>**3l/56** | 41 730<br>**3l/57,8** | 52 170<br>**3l/57,8** | 61 760<br>**3l/59,4** | | | |
| | 50 | | – | 335<br>**3l/49,4** | 430<br>**3l/51,5** | 735<br>**3l/49,8** | 865<br>**3l/49,8** | 1 500<br>**3l/51,2** | 3 000<br>**3l/49,5** | 4 420<br>**3l/50,4** | 6 630<br>**3l/50,8** | 8 940<br>**3l/51** | 13 180<br>**3l/52,6** | 18 810<br>**3l/51,8** | 26 450<br>**3l/51,7** | 32 590<br>**3l/52,7** | 45 590<br>**3l/52,9** | 56 990<br>**3l/52,9** | 60 870<br>**3l/52** | | | |
| | 45 | | – | – | – | – | – | – | – | 4 620<br>**3l/45,1** | 6 900<br>**3l/44,4** | 9 840<br>**3l/44,2** | 14 010<br>**3l/45,4** | 19 850<br>**3l/46,6** | 27 060<br>**3l/46,7** | 31 770<br>**3l/47,1** | 41 630<br>**3l/45,5** | 52 040<br>**3l/45,5** | 63 530<br>**3l/46,8** | | | |
| | 40 | | – | 345<br>**3l/40,8** | 380<br>**3l/42,5** | 620<br>**3l/43,6** | 730<br>**3l/43,6** | 1 550<br>**3l/39,1** | 3 040<br>**3l/40,8** | 4 520<br>**3l/38,7** | 6 900<br>**3l/38,5** | 9 270<br>**3l/39,9** | 14 000<br>**3l/41,5** | 19 580<br>**3l/40,4** | 28 210<br>**3l/42,4** | 32 220<br>**3l/41,2** | 40 850<br>**3l/40,7** | 50 830<br>**3l/40,7** | 64 450<br>**3l/42,3** | | | |
| | | | | | | | | | | 35,5 | 58,1 | 70,5 | 119 | 149 | 215 | 258 | 325 | 405 | 498 | 35,5 | 2800 | **80** |
| | 35,5 | | – | – | – | – | – | – | – | 4 540<br>**3l/37,5** | 7 230<br>**3l/36,5** | 8 740<br>**3l/36,3** | 14 000<br>**3l/34,4** | 18 020<br>**3l/35,4** | 27 060<br>**3l/36,9** | 32 680<br>**3l/37,2** | 41 430<br>**3l/37,4▲** | 51 610<br>**3l/37,4▲** | 65 360<br>**3l/38,4▲** | | | |
| | | | 2,7 | 2,9 | 5,89 | 6,93 | 11,7 | 21,9 | 32,8 | 58,6 | 65,1 | 122 | 144 | 210 | 266 | 329 | 409 | 500 | 31,5 | 2500 | |
| | 31,5 | | – | 345<br>**3l/33,5** | 385<br>**3l/34,9** | 735<br>**3l/32,8** | 865<br>**3l/32,8** | 1 450<br>**3l/32,6** | 2 800<br>**3l/33,5** | 4 030<br>**3l/32,2** | 7 080<br>**3l/31,6** | 8 160<br>**3l/32,8** | 14 630<br>**3l/31,5** | 16 800<br>**3l/30,6** | 26 920<br>**3l/33,5** | 33 130<br>**3l/32,5** | 41 990<br>**3l/33,5** | 52 250<br>**3l/33,5** | 66 250<br>**3l/34,7** | | | |
| | | | | | | | | 9,86 | | 30,3 | 49,2 | 57,4 | 115 | 135 | 198 | 255 | 332 | 413 | 500 | 28 | 2240 | |
| | 28 | | – | – | – | – | – | 1 210<br>**2l/28,8** | – | 3 760<br>**3l/29,1** | 5 960<br>**3l/28,4** | 6 990<br>**3l/28,6** | 13 350<br>**3l/27,2** | 15 710<br>**3l/27,3** | 24 300<br>**3l/28,7** | 31 390<br>**3l/28,8** | 42 540<br>**3l/30** | 52 940<br>**3l/30** | 64 450<br>**3l/30,3** | | | |
| | | | 1,09 | 2,56 | 2,89 | 4,42 | 5,11 | 11,7 | 22 | 30,8 | 47,3 | 66,7 | 96,9 | 136 | 194 | 264 | 294 | 399 | 552 | 25 | 2000 | |
| | 25 | | 125<br>**2l/24,4** | 295<br>**2l/24,1** | 345<br>**2l/25,1** | 550<br>**2l/26** | 635<br>**2l/26** | 1 330<br>**2l/23,7** | 2 530<br>**2l/24,1** | 3 550<br>**2l/24,1** | 5 560<br>**2l/24,6** | 8 070<br>**2l/25,4** | 11 220<br>**2l/24,2** | 16 170<br>**2l/25** | 23 100<br>**2l/25** | 31 040<br>**2l/24,6** | 35 140<br>**2l/25** | 47 610<br>**2l/25** | 67 850<br>**2l/25,7** | | | |
| | | | | | | | | | | 35,4 | 53,1 | 72,3 | 103 | 144 | 202 | 288 | 322 | 404 | 564 | 22,4 | 1800 | |
| | 22,4 | | – | – | – | – | – | – | – | 4 080<br>**2l/21,7** | 6 340<br>**2l/22,5** | 8 950<br>**2l/23,3** | 12 090<br>**2l/22,2** | 17 510<br>**2l/23** | 23 530<br>**2l/22** | 33 830<br>**2l/22,2** | 39 030<br>**2l/22,8** | 48 980<br>**2l/22,8** | 69 840<br>**2l/23,4** | | | |
| | | | 1,24 | 3,15 | 3,15 | 5,23 | 6,06 | 13,4 | 26,3 | 37,7 | 53,8 | 72,1 | 108 | 157 | 225 | 286 | 341 | 462 | 614 | 20 | 1600 | |
| | 20 | | 150<br>**2l/20,1** | 360<br>**2l/19,3** | 380<br>**2l/20,1** | 650<br>**2l/20,8** | 755<br>**2l/20,8** | 1 540<br>**2l/19,3** | 3 030<br>**2l/19,3** | 4 420<br>**2l/19,6** | 6 640<br>**2l/20,7** | 8 940<br>**2l/20,8** | 13 170<br>**2l/20,3** | 18 790<br>**2l/20** | 26 410<br>**2l/19,7** | 34 230<br>**2l/20,1** | 41 990<br>**2l/20,6** | 56 940<br>**2l/20,6** | 74 400<br>**2l/20,3** | | | |
| | | | | | | | | | | 38,6 | 58,6 | 75,1 | 117 | 161 | 223 | 293 | 363 | 452 | 607 | 18 | 1400 | |
| | 18 | | – | – | – | – | – | – | – | 4 620<br>**2l/17,6** | 7 230<br>**2l/18,1** | 9 220<br>**2l/18** | 14 010<br>**2l/17,6** | 19 840<br>**2l/18,1** | 27 030<br>**2l/17,8** | 35 900<br>**2l/17,9** | 43 960<br>**2l/17,8** | 54 750<br>**2l/17,8** | 75 660<br>**2l/18,3** | | | |
| | | | 1,41 | 3,2 | 3,4 | 6,11 | 7,23 | 13,8 | 28 | 36,3 | 61,6 | 70,5 | 119 | 161 | 229 | 283 | 401 | 501 | 609 | 16 | 1250 | |
| | 16 | | 175<br>**2l/16,3** | 385<br>**2l/15,8** | 430<br>**2l/16,5** | 730<br>**2l/15,7** | 865<br>**2l/15,7** | 1 700<br>**2l/16,1** | 3 390<br>**2l/15,8** | 4 180<br>**2l/15,1** | 7 370<br>**2l/15,7** | 8 950<br>**2l/16,6** | 14 640<br>**2l/16,1** | 19 190<br>**2l/15,6** | 28 310<br>**2l/16,2** | 33 890<br>**2l/15,7** | 48 700<br>**2l/15,9** | 60 870<br>**2l/15,9** | 74 420<br>**2l/16** | | | |
| | | | | | | | | | | 32,6 | 60,5 | 80,2 | 124 | 141 | 190 | 270 | 415 | 519 | 624 | 14 | 1120 | |
| | 14 | | – | – | – | – | – | – | – | 4 090<br>**2l/14,7** | 7 260<br>**2l/14,1** | 9 850<br>**2l/14,4** | 14 670<br>**2l/13,9** | 17 520<br>**2l/14,6** | 23 580<br>**2l/14,6** | 33 900<br>**2l/14,7** | 50 560<br>**2l/14,3** | 63 200<br>**2l/14,3** | 76 590<br>**2l/14,4** | | | |
| | | | 1,49 | 2,91 | 2,93 | 5,05 | 5,84 | 13,2 | 24,3 | 34,8 | 51,3 | 68,7 | 107 | 154 | 212 | 270 | 332 | 447 | 593 | 12,5 | 1000 | |
| | 12,5 | | 175<br>**2l/12,3** | 365<br>**2l/13,1** | 380<br>**2l/13,6** | 660<br>**2l/13,7** | 765<br>**2l/13,7** | 1 540<br>**2l/12,3** | 3 040<br>**2l/13,1** | 4 430<br>**2l/13,3** | 6 650<br>**2l/13,6** | 8 960<br>**2l/13,6** | 13 170<br>**2l/13** | 18 800<br>**2l/12,8** | 26 460<br>**2l/13,1** | 34 300<br>**2l/13,3** | 42 420<br>**2l/13,4** | 57 000<br>**2l/13,4** | 74 480<br>**2l/13,1** | | | |
| | | | | | | | | | | 36,6 | 57,4 | 78,5 | 118 | 163 | 216 | 289 | 360 | 449 | 615 | 11,2 | 900 | |
| | 11,2 | | – | – | – | – | – | – | – | 4 630<br>**2l/11,9** | 7 230<br>**2l/11,9** | 9 860<br>**2l/11,8** | 14 000<br>**2l/11,2** | 19 810<br>**2l/11,5** | 27 060<br>**2l/11,8** | 36 480<br>**2l/11,9** | 43 980<br>**2l/11,5** | 54 770<br>**2l/11,5** | 77 140<br>**2l/11,8** | | | |

Per $n_1$ minori di 560 min$^{-1}$ vedere pagina. 107.
▲ Eventuale lubrificazione forzata con scambiatore di calore: interpellarci.

# Tabelle di selezione riduttori paralleli

| $n_{N2} \cdot L_h$ min$^{-1}$ · h | $i_N$ | $P_{N2}$ kW / $M_{N2}$ N m / ... / **/ i** | | | | | | | | | | | | | | | | | $i_N$ | $n_1$ min$^{-1}$ | $n_{N2}$ |
|---|---|---|---|---|---|---|---|---|---|---|---|---|---|---|---|---|---|---|---|---|---|
| | | **50** | **63** | **64** | **80** | **81** | **100** | **125** | **140** | **160** | **180** | **200** | **225** | **250** | **280** | **320** | **321** | **360** | | | |
| **1 000 000** | | 1,61 | 3,02 | 3,21 | 5,99 | 7,05 | 13,9 | 26,5 | 35,9 | 60,1 | 77,9 | 120 | 169 | 221 | 281 | 396 | 495 | 592 | 10 | 800 | **80** |
| | 10 | 195 | 385 | 430 | 735 | 865 | 1 700 | 3 390 | 4 370 | 7 380 | 9 930 | 14 640 | 20 040 | 28 340 | 34 900 | 48 710 | 60 890 | 75 440 | | | |
| | | **2I/10,2** | **2I/10,7** | **2I/11,2** | **2I/10,3** | **2I/10,3** | **2I/10,2** | **2I/10,7** | **2I/10,2** | **2I/10,3** | **2I/10,7** | **2I/10,2** | **2I/9,95** | **2I/10,7** | **2I/10,4** | **2I/10,3** | **2I/10,3** | **2I/10,7** | | | |
| | | | | | | | | | 31,8 | 50,2 | 57,6 | 123 | 159 | 227 | 266 | 423 | 529 | 544 | 9 | 710 | |
| | 9 | – | – | – | – | – | – | – | 3 950 | 6 240 | 7 220 | 14 670 | 18 930 | 28 050 | 33 010 | 52 600 | 65 750 | 68 160 | | | |
| | | | | | | | | | **2I/9,22** | **2I/9,24** | **2I/9,31** | **2I/8,85** | **2I/8,88** | **2I/9,19** | **2I/9,22** | **2I/9,24** | **2I/9,24** | **2I/9,31** | | | |
| | | 1,7 | 3,09 | 4,02 | 6,37 | 7,86 | 14 | 27,5 | | 51,5 | | 128 | | 209 | | 401 | 501 | | 8 | 630 | |
| | 8 | 205 | 385 | 485 | 775 | 955 | 1 700 | 3 450 | – | 6 270 | – | 15 500 | – | 26 150 | – | 48 760 | 60 950 | – | | | |
| | | **2I/8,01** | **2I/8,26** | **2I/7,99** | **2I/8,03** | **2I/8,03** | **2I/8,01** | **2I/8,26** | | **2I/8,03** | | **2I/8,01** | | **2I/8,26** | | **2I/8,03** | **2I/8,03** | | | | |
| **900 000** | 160 | – | – | – | – | – | 1 060 | 2 120 | – | – | – | – | – | – | – | – | – | – | | | |
| | | | | | | | **3I/151** | **3I/153** | | | | | | | | | | | | | |
| | 125 | – | – | – | – | – | 1 280 | 2 570 | 3 250 | 4 870 | 6 900 | 10 000 | 14 000 | 20 000 | 28 000 | 34 500 | 41 200 | 56 000 | | | |
| | | | | | | | **3I/123** | **3I/123** | **3I/123** | **3I/128** | **3I/131** | **3I/119** | **3I/123** | **3I/125** | **3I/123** | **3I/127** | **3I/127** | **3I/131** | | | |
| | 100 | – | – | – | – | – | 1 360 | 2 720 | 4 000 | 6 000 | 8 500 | 12 200 | 17 000 | 24 300 | 34 360 | 42 500 | 51 500 | 59 860 | | | |
| | | | | | | | **3I/103** | **3I/101** | **3I/100** | **3I/107** | **3I/108** | **3I/100** | **3I/98,5** | **3I/98,5** | **3I/100** | **3I/105** | **3I/105** | **3I/103** | | | |
| | 90 | – | – | – | – | – | – | – | 4 250 | 6 300 | 8 530 | 12 800 | 18 000 | 25 700 | 31 990 | 43 170 | 53 960 | 58 560 | | | |
| | | | | | | | | | **3I/89,4** | **3I/93,7** | **3I/93,3** | **3I/86,4** | **3I/88,8** | **3I/89** | **3I/89,7** | **3I/90,1** | **3I/90,1** | **3I/92,7** | | | |
| | 80 | – | 280 | 345 | 525 | 615 | 1 250 | 2 540 | 4 250 | 6 300 | 8 990 | 13 230 | 18 000 | 25 700 | 34 430 | 45 740 | 54 500 | 59 820 | | | |
| | | | **3I/75,2** | **3I/78,2** | **3I/82,7** | **3I/82,7** | **3I/75,5** | **3I/75,3** | **3I/81,4** | **3I/85,7** | **3I/86,1** | **3I/84** | **3I/82,7** | **3I/82,7** | **3I/84,3** | **3I/82,5** | **3I/82,5** | **3I/81,1** | | | |
| | 71 | – | – | – | – | – | – | – | 4 500 | 6 700 | 9 500 | 13 600 | 19 000 | 27 170 | 32 150 | 43 160 | 53 950 | 60 990 | | | |
| | | | | | | | | | **3I/72,8** | **3I/74,9** | **3I/74,6** | **3I/72,6** | **3I/74,5** | **3I/74,7** | **3I/75,3** | **3I/71** | **3I/71** | **3I/73** | | | |
| | 63 | – | 335 | 380 | 620 | 730 | 1 500 | 3 040 | 4 430 | 6 660 | 8 970 | 13 200 | 18 850 | 26 500 | 33 650 | 45 760 | 57 200 | 60 020 | | | |
| | | | **3I/60,1** | **3I/62,6** | **3I/66,3** | **3I/66,3** | **3I/61,5** | **3I/60,2** | **3I/62** | **3I/63,5** | **3I/63,8** | **3I/62,6** | **3I/61,7** | **3I/61,5** | **3I/62,7** | **3I/67,1** | **3I/67,1** | **3I/66** | | | |
| | 56 | – | – | – | – | – | – | – | 4 580 | 6 700 | 8 510 | 14 040 | 19 500 | 27 110 | 31 320 | 43 180 | 53 980 | 62 640 | | | |
| | | | | | | | | | **3I/55,4** | **3I/55,5** | **3I/55,3** | **3I/54,1** | **3I/55,5** | **3I/55,6** | **3I/56** | **3I/57,8** | **3I/57,8** | **3I/59,4** | | | |
| | 50 | – | 345 | 430 | 740 | 870 | 1 550 | 3 070 | 4 440 | 6 660 | 8 970 | 13 230 | 18 880 | 26 550 | 33 770 | 45 760 | 57 200 | 61 750 | | | |
| | | | **3I/49,4** | **3I/51,5** | **3I/49,8** | **3I/49,8** | **3I/51,2** | **3I/49,5** | **3I/50,4** | **3I/50,8** | **3I/51** | **3I/52,6** | **3I/51,8** | **3I/51,7** | **3I/52,7** | **3I/52,9** | **3I/52,9** | **3I/52** | | | |
| | 45 | – | – | – | – | – | – | – | 4 640 | 6 900 | 9 880 | 14 070 | 19 930 | 27 160 | 32 220 | 43 150 | 53 940 | 64 450 | | | |
| | | | | | | | | | **3I/45,1** | **3I/44,4** | **3I/44,2** | **3I/45,4** | **3I/46,6** | **3I/46,7** | **3I/47,1** | **3I/45,5** | **3I/45,5** | **3I/46,8** | | | |
| | | | 2,55 | 2,62 | 4,19 | 4,93 | 11,6 | 21,9 | 34,7 | 54,1 | 68,7 | 104 | 146 | 197 | 233 | 298 | 371 | 454 | 40 | 2800 | **71** |
| | 40 | – | 355 | 380 | 620 | 730 | 1 550 | 3 050 | 4 580 | 7 100 | 9 350 | 14 710 | 20 100 | 28 450 | 32 680 | 41 430 | 51 550 | 65 360 | | | |
| | | | **3I/40,8** | **3I/42,5** | **3I/43,6** | **3I/43,6** | **3I/39,1** | **3I/40,8** | **3I/38,7** | **3I/38,5** | **3I/39,9** | **3I/41,5** | **3I/40,4** | **3I/42,4** | **3I/41,2** | **3I/40,7▲** | **3I/40,7▲** | **3I/42,3▲** | | | |
| | | | | | | | | | 32,4 | 52 | 65,1 | 107 | 138 | 193 | 233 | 299 | 374 | 451 | 35,5 | 2500 | |
| | 35,5 | – | – | – | – | – | – | – | 4 640 | 7 250 | 9 040 | 14 050 | 18 640 | 27 160 | 33 130 | 42 710 | 53 390 | 66 250 | | | |
| | | | | | | | | | **3I/37,5** | **3I/36,5** | **3I/36,3** | **3I/34,4** | **3I/35,4** | **3I/36,9** | **3I/37,2** | **3I/37,4** | **3I/37,4** | **3I/38,4** | | | |
| | | | 2,42 | 2,6 | 5,29 | 6,23 | 10,8 | 20,2 | 30,3 | 54,3 | 60,3 | 109 | 130 | 195 | 242 | 298 | 371 | 454 | 31,5 | 2240 | |
| | 31,5 | – | 345 | 385 | 740 | 870 | 1 500 | 2 900 | 4 170 | 7 320 | 8 440 | 14 680 | 17 020 | 27 820 | 33 560 | 42 540 | 52 940 | 67 130 | | | |
| | | | **3I/33,5** | **3I/34,9** | **3I/32,8** | **3I/32,8** | **3I/32,6** | **3I/33,5** | **3I/32,2** | **3I/31,6** | **3I/32,8** | **3I/31,5** | **3I/30,6** | **3I/33,5** | **3I/32,5** | **3I/33,5** | **3I/33,5** | **3I/34,7** | | | |
| | | | | | | | 8,84 | | 28 | 44,5 | 51,9 | 106 | 122 | 180 | 231 | 301 | 374 | 452 | 28 | 2000 | |
| | 28 | – | – | – | – | – | 1 220 | – | 3 890 | 6 040 | 7 090 | 13 810 | 15 920 | 24 640 | 31 820 | 43 120 | 53 670 | 65 330 | | | |
| | | | | | | | **2I/28,8** | | **3I/29,1** | **3I/28,4** | **3I/28,6** | **3I/27,2** | **3I/27,3** | **3I/28,7** | **3I/28,8** | **3I/30** | **3I/30** | **3I/30,3** | | | |
| | | 0,99 | 2,31 | 2,61 | 4,03 | 4,65 | 10,6 | 19,9 | 27,9 | 42,7 | 60,2 | 87,5 | 122 | 175 | 238 | 273 | 360 | 498 | 25 | 1800 | |
| | 25 | 130 | 295 | 345 | 555 | 640 | 1 330 | 2 540 | 3 560 | 5 580 | 8 100 | 11 250 | 16 220 | 23 180 | 31 140 | 36 200 | 47 770 | 68 080 | | | |
| | | **2I/24,4** | **2I/24,1** | **2I/25,1** | **2I/26** | **2I/26** | **2I/23,7** | **2I/24,1** | **2I/24,1** | **2I/24,6** | **2I/25,4** | **2I/24,2** | **2I/25** | **2I/25** | **2I/24,6** | **2I/25** | **2I/25** | **2I/25,7** | | | |

Per $n_1$ minori di 560 min$^{-1}$ vedere pagina. 107.
▲ Eventuale lubrificazione forzata con scambiatore di calore: interpellarci.

| $n_{N2} \cdot L_h$ min$^{-1}$ · h | $i_N$ | $P_{N2}$ kW / $M_{N2}$ N m / ... / **/ i** | | | | | | | | | | | | | | | | | $i_N$ | $n_1$ min$^{-1}$ | $n_{N2}$ |
|---|---|---|---|---|---|---|---|---|---|---|---|---|---|---|---|---|---|---|---|---|---|
| | | **50** | **63** | **64** | **80** | **81** | **100** | **125** | **140** | **160** | **180** | **200** | **225** | **250** | **280** | **320** | **321** | **360** | | | |
| **900 000** | | | | | | | | | 31,6 | 47,4 | 64,5 | 91,8 | 128 | 180 | 257 | 290 | 361 | 519 | 22,4 | 1600 | **71** |
| | 22,4 | – | – | – | – | – | – | – | 4 090<br>**2I/21,7** | 6 360<br>**2I/22,5** | 8 980<br>**2I/23,3** | 12 140<br>**2I/22,2** | 17 570<br>**2I/23** | 23 620<br>**2I/22** | 33 960<br>**2I/22,2** | 39 590<br>**2I/22,8** | 49 160<br>**2I/22,8** | 72 350<br>**2I/23,4** | | | |
| | | 1,09 | 2,77 | 2,79 | 4,65 | 5,39 | 11,8 | 23,1 | 33,1 | 47,3 | 63,4 | 95,2 | 138 | 197 | 251 | 303 | 406 | 539 | 20 | 1400 | |
| | 20 | 150<br>**2I/20,1** | 365<br>**2I/19,3** | 380<br>**2I/20,1** | 660<br>**2I/20,8** | 765<br>**2I/20,8** | 1 550<br>**2I/19,3** | 3 040<br>**2I/19,3** | 4 430<br>**2I/19,6** | 6 660<br>**2I/20,7** | 8 980<br>**2I/20,8** | 13 220<br>**2I/20,3** | 18 870<br>**2I/20** | 26 520<br>**2I/19,7** | 34 380<br>**2I/20,1** | 42 660<br>**2I/20,6** | 57 180<br>**2I/20,6** | 74 710<br>**2I/20,3** | | | |
| | | | | | | | | | 34,6 | 52,5 | 67,3 | 105 | 144 | 200 | 271 | 326 | 406 | 561 | 18 | 1250 | |
| | 18 | – | – | – | – | – | – | – | 4 630<br>**2I/17,6** | 7 250<br>**2I/18,1** | 9 260<br>**2I/18** | 14 060<br>**2I/17,6** | 19 910<br>**2I/18,1** | 27 130<br>**2I/17,8** | 37 140<br>**2I/17,9** | 44 240<br>**2I/17,8** | 55 080<br>**2I/17,8** | 78 280<br>**2I/18,3** | | | |
| | | 1,26 | 2,87 | 3,05 | 5,5 | 6,5 | 12,4 | 25,2 | 32,7 | 55,4 | 63,4 | 107 | 144 | 206 | 262 | 360 | 450 | 547 | 16 | 1120 | |
| | 16 | 175<br>**2I/16,3** | 385<br>**2I/15,8** | 430<br>**2I/16,5** | 735<br>**2I/15,7** | 870<br>**2I/15,7** | 1 700<br>**2I/16,1** | 3 400<br>**2I/15,8** | 4 200<br>**2I/15,1** | 7 400<br>**2I/15,7** | 8 980<br>**2I/16,6** | 14 690<br>**2I/16,1** | 19 250<br>**2I/15,6** | 28 410<br>**2I/16,2** | 35 030<br>**2I/15,7** | 48 870<br>**2I/15,9** | 61 080<br>**2I/15,9** | 74 680<br>**2I/16** | | | |
| | | | | | | | | | 29,2 | 54,2 | 71,9 | 111 | 126 | 170 | 242 | 384 | 480 | 576 | 14 | 1000 | |
| | 14 | – | – | – | – | – | – | – | 4 100<br>**2I/14,7** | 7 280<br>**2I/14,1** | 9 880<br>**2I/14,4** | 14 720<br>**2I/13,9** | 17 580<br>**2I/14,6** | 23 660<br>**2I/14,6** | 34 020<br>**2I/14,7** | 52 310<br>**2I/14,3** | 65 390<br>**2I/14,3** | 79 240<br>**2I/14,4** | | | |
| | | 1,35 | 2,63 | 2,65 | 4,56 | 5,27 | 11,9 | 22 | 31,4 | 46,3 | 62,1 | 96,2 | 139 | 191 | 244 | 301 | 403 | 536 | 12,5 | 900 | |
| | 12,5 | 175<br>**2I/12,3** | 365<br>**2I/13,1** | 380<br>**2I/13,6** | 660<br>**2I/13,7** | 765<br>**2I/13,7** | 1 550<br>**2I/12,3** | 3 050<br>**2I/13,1** | 4 440<br>**2I/13,3** | 6 670<br>**2I/13,6** | 8 990<br>**2I/13,6** | 13 220<br>**2I/13** | 18 870<br>**2I/12,8** | 26 550<br>**2I/13,1** | 34 410<br>**2I/13,3** | 42 680<br>**2I/13,4** | 57 190<br>**2I/13,4** | 74 730<br>**2I/13,1** | | | |
| | | | | | | | | | 32,7 | 51,2 | 70,1 | 105 | 145 | 193 | 266 | 322 | 401 | 566 | 11,2 | 800 | |
| | 11,2 | – | – | – | – | – | – | – | 4 640<br>**2I/11,9** | 7 260<br>**2I/11,9** | 9 890<br>**2I/11,8** | 14 050<br>**2I/11,2** | 19 910<br>**2I/11,5** | 27 160<br>**2I/11,8** | 37 800<br>**2I/11,9** | 44 260<br>**2I/11,5** | 55 120<br>**2I/11,5** | 79 910<br>**2I/11,8** | | | |
| | | 1,44 | 2,68 | 2,86 | 5,34 | 6,28 | 12,3 | 23,6 | 31,8 | 53,5 | 69,1 | 107 | 155 | 197 | 252 | 353 | 441 | 544 | 10 | 710 | |
| | 10 | 200<br>**2I/10,2** | 385<br>**2I/10,7** | 430<br>**2I/11,2** | 740<br>**2I/10,3** | 870<br>**2I/10,3** | 1 700<br>**2I/10,2** | 3 410<br>**2I/10,7** | 4 370<br>**2I/10,2** | 7 410<br>**2I/10,3** | 9 930<br>**2I/10,7** | 14 690<br>**2I/10,2** | 20 770<br>**2I/9,95** | 28 450<br>**2I/10,7** | 35 330<br>**2I/10,4** | 48 900<br>**2I/10,3** | 61 120<br>**2I/10,3** | 78 190<br>**2I/10,7** | | | |
| | | | | | | | | | 28,3 | 44,8 | 51,5 | 110 | 141 | 208 | 238 | 377 | 471 | 501 | 9 | 630 | |
| | 9 | – | – | – | – | – | – | – | 3 950<br>**2I/9,22** | 6 280<br>**2I/9,24** | 7 270<br>**2I/9,31** | 14 730<br>**2I/8,85** | 18 930<br>**2I/8,88** | 29 000<br>**2I/9,19** | 33 220<br>**2I/9,22** | 52 800<br>**2I/9,24** | 66 000<br>**2I/9,24** | 70 650<br>**2I/9,31** | | | |
| | | 1,51 | 2,75 | 3,58 | 5,66 | 7,01 | 12,4 | 24,5 | | 46 | | 114 | | 192 | | 369 | 461 | | 8 | 560 | |
| | 8 | 205<br>**2I/8,01** | 385<br>**2I/8,26** | 485<br>**2I/7,99** | 775<br>**2I/8,03** | 960<br>**2I/8,03** | 1 700<br>**2I/8,01** | 3 450<br>**2I/8,26** | – | 6 300<br>**2I/8,03** | – | 15 500<br>**2I/8,01** | – | 27 090<br>**2I/8,26** | – | 50 520<br>**2I/8,03** | 63 150<br>**2I/8,03** | – | | | |
| **800 000** | | | | | | | | | | | | | | | | | | | | | |
| | 160 | – | – | – | – | – | 1 090<br>**3I/151** | 2 180<br>**3I/153** | – | – | – | – | – | – | – | – | – | – | | | |
| | 125 | – | – | – | – | – | 1 320<br>**3I/123** | 2 650<br>**3I/123** | 3 350<br>**3I/123** | 5 000<br>**3I/128** | 7 100<br>**3I/131** | 10 300<br>**3I/119** | 14 500<br>**3I/123** | 20 600<br>**3I/125** | 29 000<br>**3I/123** | 35 500<br>**3I/127** | 42 500<br>**3I/127** | 58 000<br>**3I/131** | | | |
| | 100 | – | – | – | – | – | 1 400<br>**3I/103** | 2 800<br>**3I/101** | 4 120<br>**3I/100** | 6 150<br>**3I/107** | 9 020<br>**3I/108** | 12 500<br>**3I/100** | 17 500<br>**3I/98,5** | 25 000<br>**3I/98,5** | 34 490<br>**3I/100** | 43 700<br>**3I/105** | 53 000<br>**3I/105** | 62 050<br>**3I/103** | | | |
| | 90 | – | – | – | – | – | – | – | 4 370<br>**3I/89,4** | 6 500<br>**3I/93,7** | 8 560<br>**3I/93,3** | 13 200<br>**3I/86,4** | 18 500<br>**3I/88,8** | 27 220<br>**3I/89** | 33 140<br>**3I/89,7** | 43 330<br>**3I/90,1** | 54 160<br>**3I/90,1** | 60 170<br>**3I/92,7** | | | |
| | 80 | – | 290<br>**3I/75,2** | 350<br>**3I/78,2** | 525<br>**3I/82,7** | 620<br>**3I/82,7** | 1 280<br>**3I/75,5** | 2 550<br>**3I/75,3** | 4 370<br>**3I/81,4** | 6 500<br>**3I/85,7** | 9 020<br>**3I/86,1** | 13 280<br>**3I/84** | 18 500<br>**3I/82,7** | 26 660<br>**3I/82,7** | 34 550<br>**3I/84,3** | 45 910<br>**3I/82,5** | 56 000<br>**3I/82,5** | 61 890<br>**3I/81,1** | | | |
| | 71 | – | – | – | – | – | – | – | 4 500<br>**3I/72,8** | 6 700<br>**3I/74,9** | 9 500<br>**3I/74,6** | 13 600<br>**3I/72,6** | 19 000<br>**3I/74,5** | 27 260<br>**3I/74,7** | 33 180<br>**3I/75,3** | 43 300<br>**3I/71** | 54 130<br>**3I/71** | 61 760<br>**3I/73** | | | |
| | 63 | – | 335<br>**3I/60,1** | 380<br>**3I/62,6** | 625<br>**3I/66,3** | 735<br>**3I/66,3** | 1 500<br>**3I/61,5** | 3 050<br>**3I/60,2** | 4 450<br>**3I/62** | 6 680<br>**3I/63,5** | 9 000<br>**3I/63,8** | 13 250<br>**3I/62,6** | 18 920<br>**3I/61,7** | 26 600<br>**3I/61,5** | 34 480<br>**3I/62,7** | 45 930<br>**3I/67,1** | 57 410<br>**3I/67,1** | 61 770<br>**3I/66** | | | |
| | 56 | – | – | – | – | – | – | – | 4 590<br>**3I/55,4** | 6 900<br>**3I/55,5** | 8 540<br>**3I/55,3** | 14 090<br>**3I/54,1** | 19 960<br>**3I/55,5** | 27 210<br>**3I/55,6** | 32 280<br>**3I/56** | 43 350<br>**3I/57,8** | 54 180<br>**3I/57,8** | 63 530<br>**3I/59,4** | | | |


Per $n_1$ minori di 560 min$^{-1}$ vedere pagina. 107.

# Tabelle di selezione riduttori paralleli

| $n_{N2} \cdot L_h$ min$^{-1}$ · h | $i_N$ | $P_{N2}$ kW<br>$M_{N2}$ N m<br>... / $i$ | | | | | | | | | | | | | | | | | $i_N$ | $n_1$ min$^{-1}$ | $n_{N2}$ |
|---|---|---|---|---|---|---|---|---|---|---|---|---|---|---|---|---|---|---|---|---|---|
| | | 50 | 63 | 64 | 80 | 81 | 100 | 125 | 140 | 160 | 180 | 200 | 225 | 250 | 280 | 320 | 321 | 360 | | | |
| 800 000 | 50 | – | 345<br>3I/49,4 | 430<br>3I/51,5 | 740<br>3I/49,8 | 870<br>3I/49,8 | 1 550<br>3I/51,2 | 3 070<br>3I/49,5 | 4 450<br>3I/50,4 | 6 680<br>3I/50,8 | 9 010<br>3I/51 | 13 280<br>3I/52,6 | 18 950<br>3I/51,8 | 26 650<br>3I/51,7 | 34 540<br>3I/52,7 | 45 930<br>3I/52,9 | 57 420<br>3I/52,9 | 62 630<br>3I/52 | | | |
| | | | | | | | | | 30,3 | 46,9 | 65,7 | 91,1 | 126 | 171 | 204 | 279 | 349 | 409 | 45 | 2800 | 63 |
| | 45 | – | – | – | – | – | – | – | 4 650<br>3I/45,1 | 7 100<br>3I/44,4 | 9 910<br>3I/44,2 | 14 120<br>3I/45,4 | 20 000<br>3I/46,6 | 27 270<br>3I/46,7 | 32 680<br>3I/47,1 | 43 340<br>3I/45,5▲ | 54 180<br>3I/45,5▲ | 65 360<br>3I/46,8▲ | | | |
| | | | 2,35 | 2,35 | 3,76 | 4,41 | 10,4 | 19,6 | 31,1 | 48,3 | 61,5 | 93 | 131 | 176 | 211 | 270 | 336 | 410 | 40 | 2500 | |
| | 40 | – | 365<br>3I/40,8 | 380<br>3I/42,5 | 625<br>3I/43,6 | 735<br>3I/43,6 | 1 560<br>3I/39,1 | 3 060<br>3I/40,8 | 4 600<br>3I/38,7 | 7 100<br>3I/38,5 | 9 380<br>3I/39,9 | 14 760<br>3I/41,5 | 20 170<br>3I/40,4 | 28 550<br>3I/42,4 | 33 130<br>3I/41,2 | 41 990<br>3I/40,7 | 52 250<br>3I/40,7 | 66 250<br>3I/42,3 | | | |
| | | | | | | | | | 29,1 | 46,8 | 60,3 | 96 | 128 | 173 | 212 | 272 | 340 | 410 | 35,5 | 2240 | |
| | 35,5 | – | – | – | – | – | – | – | 4 660<br>3I/37,5 | 7 280<br>3I/36,5 | 9 340<br>3I/36,3 | 14 100<br>3I/34,4 | 19 260<br>3I/35,4 | 27 250<br>3I/36,9 | 33 560<br>3I/37,2 | 43 380<br>3I/37,4 | 54 230<br>3I/37,4 | 67 130<br>3I/38,4 | | | |
| | | | 2,22 | 2,32 | 4,74 | 5,58 | 9,65 | 18,7 | 28 | 49,2 | 55,7 | 98 | 118 | 178 | 219 | 270 | 336 | 411 | 31,5 | 2000 | |
| | 31,5 | – | 355<br>3I/33,5 | 385<br>3I/34,9 | 740<br>3I/32,8 | 875<br>3I/32,8 | 1 500<br>3I/32,6 | 3 000<br>3I/33,5 | 4 310<br>3I/32,2 | 7 430<br>3I/31,6 | 8 730<br>3I/32,8 | 14 730<br>3I/31,5 | 17 270<br>3I/30,6 | 28 540<br>3I/33,5 | 34 020<br>3I/32,5 | 43 120<br>3I/33,5 | 53 670<br>3I/33,5 | 68 040<br>3I/34,7 | | | |
| | | | | | | | 7,98 | | 26 | 40,6 | 47,3 | 98,7 | 111 | 167 | 211 | 274 | 341 | 412 | 28 | 1800 | |
| | 28 | – | – | – | – | – | 1 220<br>2I/28,8 | – | 4 020<br>3I/29,1 | 6 110<br>3I/28,4 | 7 180<br>3I/28,6 | 14 260<br>3I/27,2 | 16 120<br>3I/27,3 | 25 430<br>3I/28,7 | 32 220<br>3I/28,8 | 43 670<br>3I/30 | 54 340<br>3I/30 | 66 160<br>3I/30,3 | | | |
| | | 0,88 | 2,06 | 2,33 | 3,63 | 4,19 | 9,45 | 17,7 | 24,9 | 38,1 | 53,7 | 78,1 | 109 | 156 | 213 | 251 | 321 | 445 | 25 | 1600 | |
| | 25 | 130<br>2I/24,4 | 295<br>2I/24,1 | 350<br>2I/25,1 | 565<br>2I/26 | 650<br>2I/26 | 1 340<br>2I/23,7 | 2 550<br>2I/24,1 | 3 570<br>2I/24,1 | 5 600<br>2I/24,6 | 8 130<br>2I/25,4 | 11 300<br>2I/24,2 | 16 280<br>2I/25 | 23 260<br>2I/25 | 31 260<br>2I/24,6 | 37 500<br>2I/25 | 47 940<br>2I/25 | 68 330<br>2I/25,7 | | | |
| | | | | | | | | | 27,8 | 41,6 | 56,7 | 80,7 | 113 | 158 | 226 | 258 | 317 | 467 | 22,4 | 1400 | |
| | 22,4 | – | – | – | – | – | – | – | 4 110<br>2I/21,7 | 6 390<br>2I/22,5 | 9 020<br>2I/23,3 | 12 190<br>2I/22,2 | 17 650<br>2I/23 | 23 720<br>2I/22 | 34 100<br>2I/22,2 | 40 220<br>2I/22,8 | 49 370<br>2I/22,8 | 74 330<br>2I/23,4 | | | |
| | | 0,98 | 2,48 | 2,5 | 4,17 | 4,82 | 10,5 | 20,7 | 29,7 | 42,4 | 56,8 | 85,3 | 124 | 177 | 225 | 272 | 364 | 483 | 20 | 1250 | |
| | 20 | 150<br>2I/20,1 | 365<br>2I/19,3 | 385<br>2I/20,1 | 665<br>2I/20,8 | 770<br>2I/20,8 | 1 560<br>2I/19,3 | 3 050<br>2I/19,3 | 4 450<br>2I/19,6 | 6 690<br>2I/20,7 | 9 010<br>2I/20,8 | 13 270<br>2I/20,3 | 18 940<br>2I/20 | 26 620<br>2I/19,7 | 34 500<br>2I/20,1 | 42 940<br>2I/20,6 | 57 390<br>2I/20,6 | 74 980<br>2I/20,3 | | | |
| | | | | | | | | | 31,1 | 47,2 | 60,5 | 94,1 | 130 | 179 | 251 | 294 | 366 | 519 | 18 | 1120 | |
| | 18 | – | – | – | – | – | – | – | 4 650<br>2I/17,6 | 7 280<br>2I/18,1 | 9 290<br>2I/18 | 14 100<br>2I/17,6 | 19 980<br>2I/18,1 | 27 220<br>2I/17,8 | 38 380<br>2I/17,9 | 44 500<br>2I/17,8 | 55 400<br>2I/17,8 | 80 900<br>2I/18,3 | | | |
| | | 1,13 | 2,56 | 2,74 | 4,93 | 5,83 | 11,1 | 22,6 | 29,3 | 49,6 | 56,8 | 96 | 129 | 185 | 242 | 323 | 404 | 490 | 16 | 1000 | |
| | 16 | 175<br>2I/16,3 | 385<br>2I/15,8 | 430<br>2I/16,5 | 735<br>2I/15,7 | 870<br>2I/15,7 | 1 700<br>2I/16,1 | 3 410<br>2I/15,8 | 4 210<br>2I/15,1 | 7 430<br>2I/15,7 | 9 010<br>2I/16,6 | 14 740<br>2I/16,1 | 19 320<br>2I/15,6 | 28 510<br>2I/16,2 | 36 240<br>2I/15,7 | 49 040<br>2I/15,9 | 61 300<br>2I/15,9 | 74 950<br>2I/16 | | | |
| | | | | | | | | | 26,4 | 49 | 64,9 | 100 | 114 | 153 | 219 | 349 | 437 | 535 | 14 | 900 | |
| | 14 | – | – | – | – | – | – | – | 4 120<br>2I/14,7 | 7 310<br>2I/14,1 | 9 920<br>2I/14,4 | 14 770<br>2I/13,9 | 17 640<br>2I/14,6 | 23 740<br>2I/14,6 | 34 140<br>2I/14,7 | 52 930<br>2I/14,3 | 66 160<br>2I/14,3 | 81 780<br>2I/14,4 | | | |
| | | 1,2 | 2,35 | 2,36 | 4,06 | 4,7 | 10,6 | 19,6 | 28 | 41,3 | 55,4 | 85,8 | 124 | 171 | 217 | 269 | 360 | 478 | 12,5 | 800 | |
| | 12,5 | 175<br>2I/12,3 | 365<br>2I/13,1 | 385<br>2I/13,6 | 665<br>2I/13,7 | 770<br>2I/13,7 | 1 560<br>2I/12,3 | 3 060<br>2I/13,1 | 4 460<br>2I/13,3 | 6 690<br>2I/13,6 | 9 020<br>2I/13,6 | 13 270<br>2I/13 | 18 940<br>2I/12,8 | 26 650<br>2I/13,1 | 34 540<br>2I/13,3 | 42 960<br>2I/13,4 | 57 410<br>2I/13,4 | 75 000<br>2I/13,1 | | | |
| | | | | | | | | | 29,1 | 45,6 | 62,4 | 93,7 | 129 | 171 | 243 | 288 | 359 | 521 | 11,2 | 710 | |
| | 11,2 | – | – | – | – | – | – | – | 4 660<br>2I/11,9 | 7 290<br>2I/11,9 | 9 930<br>2I/11,8 | 14 110<br>2I/11,2 | 19 980<br>2I/11,5 | 27 200<br>2I/11,8 | 38 950<br>2I/11,9 | 44 550<br>2I/11,5 | 55 470<br>2I/11,5 | 82 830<br>2I/11,8 | | | |
| | | 1,28 | 2,38 | 2,55 | 4,75 | 5,59 | 11 | 21 | 28,2 | 47,7 | 61,3 | 95,1 | 141 | 175 | 232 | 314 | 393 | 501 | 10 | 630 | |
| | 10 | 200<br>2I/10,2 | 385<br>2I/10,7 | 435<br>2I/11,2 | 740<br>2I/10,3 | 875<br>2I/10,3 | 1 700<br>2I/10,2 | 3 420<br>2I/10,7 | 4 370<br>2I/10,2 | 7 440<br>2I/10,3 | 9 930<br>2I/10,7 | 14 750<br>2I/10,2 | 21 200<br>2I/9,95 | 28 550<br>2I/10,7 | 36 620<br>2I/10,4 | 49 080<br>2I/10,3 | 61 350<br>2I/10,3 | 81 040<br>2I/10,7 | | | |
| | | | | | | | | | 25,1 | 40 | 46 | 98 | 125 | 185 | 214 | 336 | 420 | 461 | 9 | 560 | |
| | 9 | – | – | – | – | – | – | – | 3 950<br>2I/9,22 | 6 300<br>2I/9,24 | 7 300<br>2I/9,31 | 14 780<br>2I/8,85 | 18 930<br>2I/8,88 | 29 000<br>2I/9,19 | 33 600<br>2I/9,22 | 53 000<br>2I/9,24 | 66 240<br>2I/9,24 | 73 190<br>2I/9,31 | | | |
| 710 000 | 160 | – | – | – | – | – | 1 120<br>3I/151 | 2 240<br>3I/153 | – | – | – | – | – | – | – | – | – | – | | | |
| | 125 | – | – | – | – | – | 1 360<br>3I/123 | 2 720<br>3I/123 | 3 450<br>3I/123 | 5 150<br>3I/128 | 7 300<br>3I/131 | 10 600<br>3I/119 | 14 500<br>3I/123 | 21 200<br>3I/125 | 29 000<br>3I/123 | 36 500<br>3I/127 | 43 700<br>3I/127 | 58 000<br>3I/131 | | | |

Per $n_1$ minori di 560 min$^{-1}$ vedere pagina. 107.
▲ Eventuale lubrificazione forzata con scambiatore di calore: interpellarci.

| $n_{N2} \cdot L_h$ min$^{-1}$ · h | $i_N$ | $P_{N2}$ kW / $M_{N2}$ N m / ... / **/ i** 50 | 63 | 64 | 80 | 81 | 100 | 125 | 140 | 160 | 180 | 200 | 225 | 250 | 280 | 320 | 321 | 360 | $i_N$ | $n_1$ min$^{-1}$ | $n_{N2}$ |
|---|---|---|---|---|---|---|---|---|---|---|---|---|---|---|---|---|---|---|---|---|---|
| 710 000 | 100 | – | – | – | – | – | 1 450<br>**3I/103** | 2 900<br>**3I/101** | 4 250<br>**3I/100** | 6 300<br>**3I/107** | 9 050<br>**3I/108** | 12 800<br>**3I/100** | 18 000<br>**3I/98,5** | 25 700<br>**3I/98,5** | 34 620<br>**3I/100** | 46 090<br>**3I/105** | 54 500<br>**3I/105** | 64 280<br>**3I/103** | | | |
| | 90 | – | – | – | – | – | – | – | 4 500<br>**3I/89,4** | 6 700<br>**3I/93,7** | 8 590<br>**3I/93,3** | 13 600<br>**3I/86,4** | 19 000<br>**3I/88,8** | 27 320<br>**3I/89** | 34 290<br>**3I/89,7** | 43 490<br>**3I/90,1** | 54 360<br>**3I/90,1** | 60 990<br>**3I/92,7** | | | |
| | 80 | – | 290<br>**3I/75,2** | 350<br>**3I/78,2** | 525<br>**3I/82,7** | 620<br>**3I/82,7** | 1 280<br>**3I/75,5** | 2 560<br>**3I/75,3** | 4 470<br>**3I/81,4** | 6 500<br>**3I/85,7** | 9 050<br>**3I/86,1** | 13 330<br>**3I/84** | 19 020<br>**3I/82,7** | 26 750<br>**3I/82,7** | 34 670<br>**3I/84,3** | 46 060<br>**3I/82,5** | 57 580<br>**3I/82,5** | 63 880<br>**3I/81,1** | | | |
| | 71 | – | – | – | – | – | – | – | 4 670<br>**3I/72,8** | 6 700<br>**3I/74,9** | 9 750<br>**3I/74,6** | 13 600<br>**3I/72,6** | 19 500<br>**3I/74,5** | 27 360<br>**3I/74,7** | 34 380<br>**3I/75,3** | 43 470<br>**3I/71** | 54 330<br>**3I/71** | 62 640<br>**3I/73** | | | |
| | 63 | – | 345<br>**3I/60,1** | 380<br>**3I/62,6** | 625<br>**3I/66,3** | 735<br>**3I/66,3** | 1 560<br>**3I/61,5** | 3 060<br>**3I/60,2** | 4 470<br>**3I/62** | 6 700<br>**3I/63,5** | 9 040<br>**3I/63,8** | 13 300<br>**3I/62,6** | 18 990<br>**3I/61,7** | 26 700<br>**3I/61,5** | 34 600<br>**3I/62,7** | 46 100<br>**3I/67,1** | 57 630<br>**3I/67,1** | 64 020<br>**3I/66** | | | |
| | 56 | – | – | – | – | – | – | – | 4 610<br>**3I/55,4** | 6 900<br>**3I/55,5** | 8 570<br>**3I/55,3** | 14 140<br>**3I/54,1** | 20 040<br>**3I/55,5** | 27 310<br>**3I/55,6** | 33 460<br>**3I/56** | 43 510<br>**3I/57,8** | 54 390<br>**3I/57,8** | 64 450<br>**3I/59,4** | | | |
| | | 2,11 | 2,46 | 4,38 | 5,15 | 8,88 | 18,7 | 26 | 38,7 | 51,9 | 74,3 | 108 | 152 | 193 | 256 | 320 | 360 | 50 | 2800 | **56** |
| | 50 | – | 355<br>**3I/49,4** | 435<br>**3I/51,5** | 745<br>**3I/49,8** | 875<br>**3I/49,8** | 1 550<br>**3I/51,2** | 3 150<br>**3I/49,5** | 4 470<br>**3I/50,4** | 6 710<br>**3I/50,8** | 9 040<br>**3I/51** | 13 330<br>**3I/52,6** | 19 020<br>**3I/51,8** | 26 750<br>**3I/51,7** | 34 670<br>**3I/52,7** | 46 100<br>**3I/52,9▲** | 57 630<br>**3I/52,9▲** | 63 860<br>**3I/52▲** | | | |
| | | | | | | | | | 27,1 | 43 | 58,9 | 81,7 | 113 | 153 | 187 | 250 | 313 | 371 | 45 | 2500 | |
| | 45 | – | – | – | – | – | – | – | 4 670<br>**3I/45,1** | 7 300<br>**3I/44,4** | 9 950<br>**3I/44,2** | 14 170<br>**3I/45,4** | 20 070<br>**3I/46,6** | 27 360<br>**3I/46,7** | 33 520<br>**3I/47,1** | 43 500<br>**3I/45,5** | 54 370<br>**3I/45,5** | 66 250<br>**3I/46,8** | | | |
| | | 2,11 | 2,11 | 3,41 | 3,97 | 9,37 | 17,6 | 28 | 44,5 | 55,3 | 83,6 | 118 | 158 | 191 | 246 | 308 | 373 | 40 | 2240 | |
| | 40 | – | 365<br>**3I/40,8** | 385<br>**3I/42,5** | 635<br>**3I/43,6** | 735<br>**3I/43,6** | 1 560<br>**3I/39,1** | 3 070<br>**3I/40,8** | 4 610<br>**3I/38,7** | 7 300<br>**3I/38,5** | 9 420<br>**3I/39,9** | 14 810<br>**3I/41,5** | 20 240<br>**3I/40,4** | 28 650<br>**3I/42,4** | 33 560<br>**3I/41,2** | 42 790<br>**3I/40,7** | 53 490<br>**3I/40,7** | 67 130<br>**3I/42,3** | | | |
| | | | | | | | | | 26,1 | 41,9 | 55,7 | 86 | 118 | 155 | 192 | 244 | 305 | 371 | 35,5 | 2000 | |
| | 35,5 | – | – | – | – | – | – | – | 4 680<br>**3I/37,5** | 7 310<br>**3I/36,5** | 9 670<br>**3I/36,3** | 14 150<br>**3I/34,4** | 19 930<br>**3I/35,4** | 27 350<br>**3I/36,9** | 34 020<br>**3I/37,2** | 43 540<br>**3I/37,4** | 54 420<br>**3I/37,4** | 68 040<br>**3I/38,4** | | | |
| | | 2 | 2,16 | 4,28 | 5,04 | 8,97 | 17,4 | 26 | 44,4 | 51,8 | 88,5 | 110 | 161 | 200 | 246 | 306 | 374 | 31,5 | 1800 | |
| | 31,5 | – | 355<br>**3I/33,5** | 400<br>**3I/34,9** | 745<br>**3I/32,8** | 875<br>**3I/32,8** | 1 550<br>**3I/32,6** | 3 090<br>**3I/33,5** | 4 450<br>**3I/32,2** | 7 450<br>**3I/31,6** | 9 010<br>**3I/32,8** | 14 780<br>**3I/31,5** | 17 820<br>**3I/30,6** | 28 630<br>**3I/33,5** | 34 450<br>**3I/32,5** | 43 670<br>**3I/33,5** | 54 340<br>**3I/33,5** | 68 900<br>**3I/34,7** | | | |
| | | | | | | | 7,12 | | 24 | 36,6 | 42,7 | 90,9 | 101 | 154 | 190 | 247 | 307 | 372 | 28 | 1600 | |
| | 28 | – | – | – | – | – | 1 230<br>**2I/28,8** | – | 4 160<br>**3I/29,1** | 6 200<br>**3I/28,4** | 7 280<br>**3I/28,6** | 14 770<br>**3I/27,2** | 16 470<br>**3I/27,3** | 26 340<br>**3I/28,7** | 32 680<br>**3I/28,8** | 44 290<br>**3I/30** | 55 110<br>**3I/30** | 67 090<br>**3I/30,3** | | | |
| | | 0,77 | 1,81 | 2,05 | 3,23 | 3,73 | 8,3 | 15,6 | 21,8 | 33,5 | 47,2 | 68,6 | 96 | 137 | 187 | 229 | 282 | 391 | 25 | 1400 | |
| | 25 | 130<br>**2I/24,4** | 300<br>**2I/24,1** | 350<br>**2I/25,1** | 570<br>**2I/26** | 660<br>**2I/26** | 1 340<br>**2I/23,7** | 2 560<br>**2I/24,1** | 3 590<br>**2I/24,1** | 5 620<br>**2I/24,6** | 8 160<br>**2I/25,4** | 11 340<br>**2I/24,2** | 16 350<br>**2I/25** | 23 360<br>**2I/25** | 31 390<br>**2I/24,6** | 39 030<br>**2I/25** | 48 150<br>**2I/25** | 68 620<br>**2I/25,7** | | | |
| | | | | | | | | | 24,9 | 37,3 | 50,8 | 72,3 | 101 | 142 | 202 | 232 | 284 | 418 | 22,4 | 1250 | |
| | 22,4 | – | – | – | – | – | – | – | 4 120<br>**2I/21,7** | 6 410<br>**2I/22,5** | 9 050<br>**2I/23,3** | 12 230<br>**2I/22,2** | 17 710<br>**2I/23** | 23 800<br>**2I/22** | 34 220<br>**2I/22,2** | 40 480<br>**2I/22,8** | 49 550<br>**2I/22,8** | 74 590<br>**2I/23,4** | | | |
| | | 0,88 | 2,23 | 2,24 | 3,75 | 4,34 | 9,48 | 18,6 | 26,7 | 38,1 | 51,1 | 76,7 | 111 | 159 | 202 | 245 | 327 | 435 | 20 | 1120 | |
| | 20 | 150<br>**2I/20,1** | 365<br>**2I/19,3** | 385<br>**2I/20,1** | 665<br>**2I/20,8** | 770<br>**2I/20,8** | 1 560<br>**2I/19,3** | 3 060<br>**2I/19,3** | 4 470<br>**2I/19,6** | 6 710<br>**2I/20,7** | 9 040<br>**2I/20,8** | 13 310<br>**2I/20,3** | 19 010<br>**2I/20** | 26 710<br>**2I/19,7** | 34 620<br>**2I/20,1** | 43 200<br>**2I/20,6** | 57 590<br>**2I/20,6** | 75 240<br>**2I/20,3** | | | |
| | | | | | | | | | 27,8 | 42,3 | 54,2 | 84,3 | 116 | 161 | 228 | 264 | 328 | 479 | 18 | 1000 | |
| | 18 | – | – | – | – | – | – | – | 4 670<br>**2I/17,6** | 7 300<br>**2I/18,1** | 9 320<br>**2I/18** | 14 160<br>**2I/17,6** | 20 050<br>**2I/18,1** | 27 320<br>**2I/17,8** | 39 030<br>**2I/17,9** | 44 780<br>**2I/17,8** | 55 740<br>**2I/17,8** | 83 590<br>**2I/18,3** | | | |
| | | 1,02 | 2,3 | 2,47 | 4,45 | 5,26 | 9,96 | 20,4 | 26,4 | 44,8 | 51,3 | 86,7 | 117 | 167 | 222 | 291 | 364 | 443 | 16 | 900 | |
| | 16 | 180<br>**2I/16,3** | 385<br>**2I/15,8** | 435<br>**2I/16,5** | 740<br>**2I/15,7** | 875<br>**2I/15,7** | 1 700<br>**2I/16,1** | 3 420<br>**2I/15,8** | 4 220<br>**2I/15,1** | 7 450<br>**2I/15,7** | 9 040<br>**2I/16,6** | 14 790<br>**2I/16,1** | 19 390<br>**2I/15,6** | 28 600<br>**2I/16,2** | 37 030<br>**2I/15,7** | 49 200<br>**2I/15,9** | 61 500<br>**2I/15,9** | 75 190<br>**2I/16** | | | |
| | | | | | | | | | 23,5 | 43,7 | 57,9 | 89,3 | 101 | 137 | 195 | 312 | 390 | 486 | 14 | 800 | |
| | 14 | – | – | – | – | – | – | – | 4 130<br>**2I/14,7** | 7 330<br>**2I/14,1** | 9 950<br>**2I/14,4** | 14 830<br>**2I/13,9** | 17 710<br>**2I/14,6** | 23 830<br>**2I/14,6** | 34 260<br>**2I/14,7** | 53 130<br>**2I/14,3** | 66 410<br>**2I/14,3** | 83 550<br>**2I/14,4** | | | |

Per $n_1$ minori di 560 min$^{-1}$ vedere pagina. 107.
▲ Eventuale lubrificazione forzata con scambiatore di calore: interpellarci.

# Tabelle di selezione riduttori paralleli

| $n_{N2} \cdot L_h$ min$^{-1}$ · h | $i_N$ | $P_{N2}$ kW / $M_{N2}$ N m / ... / **/ i** | | | | | | | | | | | | | | | | | $i_N$ | $n_1$ min$^{-1}$ | $n_{N2}$ |
|---|---|---|---|---|---|---|---|---|---|---|---|---|---|---|---|---|---|---|---|---|---|
| | | **50** | **63** | **64** | **80** | **81** | **100** | **125** | **140** | **160** | **180** | **200** | **225** | **250** | **280** | **320** | **321** | **360** | | | |
| **710 000** | | 1,07 | 2,09 | 2,1 | 3,62 | 4,19 | 9,45 | 17,5 | 25 | 36,7 | 49,3 | 76,4 | 111 | 152 | 194 | 241 | 321 | 424 | 12,5 | 710 | **56** |
| | 12,5 | 175 | 365 | 385 | 665 | 770 | 1 560 | 3 070 | 4 480 | 6 700 | 9 060 | 13 320 | 19 000 | 26 750 | 34 670 | 43 250 | 57 620 | 75 000 | | | |
| | | **2I/12,3** | **2I/13,1** | **2I/13,6** | **2I/13,7** | **2I/13,7** | **2I/12,3** | **2I/13,1** | **2I/13,3** | **2I/13,6** | **2I/13,6** | **2I/13** | **2I/12,8** | **2I/13,1** | **2I/13,3** | **2I/13,4** | **2I/13,4** | **2I/13,1** | | | |
| | | | | | | | | | 25,9 | 40,5 | 55,6 | 83,5 | 115 | 152 | 217 | 257 | 320 | 467 | 11,2 | 630 | |
| | 11,2 | – | – | – | – | – | – | – | 4 680 | 7 300 | 9 970 | 14 160 | 20 000 | 27 200 | 39 100 | 44 850 | 55 820 | 83 660 | | | |
| | | | | | | | | | **2I/11,9** | **2I/11,9** | **2I/11,8** | **2I/11,2** | **2I/11,5** | **2I/11,8** | **2I/11,9** | **2I/11,5** | **2I/11,5** | **2I/11,8** | | | |
| | | 1,14 | 2,11 | 2,27 | 4,24 | 4,98 | 9,74 | 18,7 | 25,1 | 42,5 | 54,5 | 84,8 | 125 | 157 | 214 | 281 | 350 | 453 | 10 | 560 | |
| | 10 | 200 | 385 | 435 | 745 | 875 | 1 700 | 3 430 | 4 370 | 7 460 | 9 930 | 14 800 | 21 200 | 28 660 | 37 930 | 49 260 | 61 500 | 82 500 | | | |
| | | **2I/10,2** | **2I/10,7** | **2I/11,2** | **2I/10,3** | **2I/10,3** | **2I/10,2** | **2I/10,7** | **2I/10,2** | **2I/10,3** | **2I/10,7** | **2I/10,2** | **2I/9,95** | **2I/10,7** | **2I/10,4** | **2I/10,3** | **2I/10,3** | **2I/10,7** | | | |
| **630 000** | 160 | – | – | – | – | – | 1 150 | 2 300 | – | – | – | – | – | – | – | – | – | – | | | |
| | | | | | | | **3I/151** | **3I/153** | | | | | | | | | | | | | |
| | 125 | – | – | – | – | – | 1 400 | 2 800 | 3 600 | 5 300 | 7 500 | 10 900 | 15 000 | 21 800 | 30 000 | 37 500 | 45 000 | 60 000 | | | |
| | | | | | | | **3I/123** | **3I/123** | **3I/123** | **3I/128** | **3I/131** | **3I/119** | **3I/123** | **3I/125** | **3I/123** | **3I/127** | **3I/127** | **3I/131** | | | |
| | 100 | – | – | – | – | – | 1 450 | 2 900 | 4 370 | 6 500 | 9 090 | 13 350 | 18 500 | 26 810 | 34 740 | 46 250 | 56 000 | 66 500 | | | |
| | | | | | | | **3I/103** | **3I/101** | **3I/100** | **3I/107** | **3I/108** | **3I/100** | **3I/98,5** | **3I/98,5** | **3I/100** | **3I/105** | **3I/105** | **3I/103** | | | |
| | 90 | – | – | – | – | – | – | – | 4 500 | 6 700 | 8 620 | 13 600 | 19 000 | 27 410 | 35 390 | 43 630 | 54 540 | 61 770 | | | |
| | | | | | | | | | **3I/89,4** | **3I/93,7** | **3I/93,3** | **3I/86,4** | **3I/88,8** | **3I/89** | **3I/89,7** | **3I/90,1** | **3I/90,1** | **3I/92,7** | | | |
| | 80 | – | 300 | 350 | 530 | 625 | 1 320 | 2 570 | 4 490 | 6 740 | 9 090 | 13 370 | 19 090 | 26 850 | 34 800 | 46 230 | 57 790 | 66 180 | | | |
| | | | **3I/75,2** | **3I/78,2** | **3I/82,7** | **3I/82,7** | **3I/75,5** | **3I/75,3** | **3I/81,4** | **3I/85,7** | **3I/86,1** | **3I/84** | **3I/82,7** | **3I/82,7** | **3I/84,3** | **3I/82,5** | **3I/82,5** | **3I/81,1** | | | |
| | 71 | – | – | – | – | – | – | – | 4 690 | 6 900 | 10 000 | 14 220 | 19 500 | 27 470 | 35 630 | 43 630 | 54 540 | 63 530 | | | |
| | | | | | | | | | **3I/72,8** | **3I/74,9** | **3I/74,6** | **3I/72,6** | **3I/74,5** | **3I/74,7** | **3I/75,3** | **3I/71** | **3I/71** | **3I/73** | | | |
| | 63 | – | 345 | 385 | 630 | 740 | 1 570 | 3 070 | 4 480 | 6 730 | 9 070 | 13 350 | 19 060 | 26 800 | 34 740 | 46 280 | 57 850 | 66 350 | | | |
| | | | **3I/60,1** | **3I/62,6** | **3I/66,3** | **3I/66,3** | **3I/61,5** | **3I/60,2** | **3I/62** | **3I/63,5** | **3I/63,8** | **3I/62,6** | **3I/61,7** | **3I/61,5** | **3I/62,7** | **3I/67,1** | **3I/67,1** | **3I/66** | | | |
| | | | | | | | | | 24,5 | 37,5 | 45,6 | 76,9 | 106 | 145 | 181 | 222 | 277 | 323 | 56 | 2800 | **50** |
| | 56 | – | – | – | – | – | – | – | 4 630 | 7 100 | 8 600 | 14 200 | 20 110 | 27 420 | 34 660 | 43 670 | 54 590 | 65 360 | | | |
| | | | | | | | | | **3I/55,4** | **3I/55,5** | **3I/55,3** | **3I/54,1** | **3I/55,5** | **3I/55,6** | **3I/56** | **3I/57,8▲** | **3I/57,8▲** | **3I/59,4▲** | | | |
| | | | 1,88 | 2,21 | 3,92 | 4,61 | 8,19 | 16,7 | 23,3 | 34,7 | 46,5 | 66,6 | 96,5 | 136 | 173 | 229 | 286 | 333 | 50 | 2500 | |
| | 50 | – | 355 | 435 | 745 | 880 | 1 600 | 3 150 | 4 490 | 6 730 | 9 070 | 13 380 | 19 090 | 26 850 | 34 800 | 46 270 | 57 830 | 66 070 | | | |
| | | | **3I/49,4** | **3I/51,5** | **3I/49,8** | **3I/49,8** | **3I/51,2** | **3I/49,5** | **3I/50,4** | **3I/50,8** | **3I/51** | **3I/52,6** | **3I/51,8** | **3I/51,7** | **3I/52,7** | **3I/52,9** | **3I/52,9** | **3I/52** | | | |
| | | | | | | | | | 24,4 | 38,7 | 52,9 | 73,4 | 101 | 138 | 173 | 225 | 281 | 336 | 45 | 2240 | |
| | 45 | – | – | – | – | – | – | – | 4 690 | 7 320 | 9 980 | 14 220 | 20 140 | 27 460 | 34 650 | 43 650 | 54 560 | 67 130 | | | |
| | | | | | | | | | **3I/45,1** | **3I/44,4** | **3I/44,2** | **3I/45,4** | **3I/46,6** | **3I/46,7** | **3I/47,1** | **3I/45,5** | **3I/45,5** | **3I/46,8** | | | |
| | | | 1,89 | 1,89 | 3,09 | 3,57 | 8,39 | 15,8 | 25,1 | 40,7 | 49,6 | 74,9 | 105 | 142 | 173 | 228 | 285 | 337 | 40 | 2000 | |
| | 40 | – | 370 | 385 | 640 | 745 | 1 570 | 3 080 | 4 630 | 7 470 | 9 450 | 14 860 | 20 310 | 28 750 | 34 020 | 44 270 | 55 340 | 68 040 | | | |
| | | | **3I/40,8** | **3I/42,5** | **3I/43,6** | **3I/43,6** | **3I/39,1** | **3I/40,8** | **3I/38,7** | **3I/38,5** | **3I/39,9** | **3I/41,5** | **3I/40,4** | **3I/42,4** | **3I/41,2** | **3I/40,7** | **3I/40,7** | **3I/42,3** | | | |
| | | | | | | | | | 23,6 | 37,9 | 51,8 | 77,7 | 107 | 140 | 175 | 220 | 275 | 338 | 35,5 | 1800 | |
| | 35,5 | – | – | – | – | – | – | – | 4 690 | 7 330 | 9 980 | 14 190 | 20 110 | 27 440 | 34 450 | 43 680 | 54 600 | 68 900 | | | |
| | | | | | | | | | **3I/37,5** | **3I/36,5** | **3I/36,3** | **3I/34,4** | **3I/35,4** | **3I/36,9** | **3I/37,2** | **3I/37,4** | **3I/37,4** | **3I/38,4** | | | |
| | | | 1,83 | 1,98 | 3,82 | 4,5 | 7,97 | 16 | 24 | 39,6 | 47,7 | 78,9 | 101 | 144 | 180 | 222 | 276 | 337 | 31,5 | 1600 | |
| | 31,5 | – | 365 | 410 | 745 | 880 | 1 550 | 3 200 | 4 610 | 7 480 | 9 330 | 14 840 | 18 460 | 28 740 | 34 940 | 44 290 | 55 110 | 69 880 | | | |
| | | | **3I/33,5** | **3I/34,9** | **3I/32,8** | **3I/32,8** | **3I/32,6** | **3I/33,5** | **3I/32,2** | **3I/31,6** | **3I/32,8** | **3I/31,5** | **3I/30,6** | **3I/33,5** | **3I/32,5** | **3I/33,5** | **3I/33,5** | **3I/34,7** | | | |
| | | | | | | | 6,25 | | 21,8 | 32,5 | 37,9 | 80,1 | 92 | 140 | 169 | 220 | 273 | 330 | 28 | 1400 | |
| | 28 | – | – | – | – | – | 1 230 | – | 4 330 | 6 300 | 7 400 | 14 880 | 17 140 | 27 420 | 33 200 | 45 000 | 56 000 | 68 170 | | | |
| | | | | | | | **2I/28,8** | | **3I/29,1** | **3I/28,4** | **3I/28,6** | **3I/27,2** | **3I/27,3** | **3I/28,7** | **3I/28,8** | **3I/30** | **3I/30** | **3I/30,3** | | | |
| | | 0,69 | 1,62 | 1,83 | 2,89 | 3,34 | 7,44 | 14 | 19,6 | 30 | 42,3 | 61,5 | 86 | 123 | 168 | 211 | 253 | 350 | 25 | 1250 | |
| | 25 | 130 | 300 | 350 | 575 | 665 | 1 350 | 2 570 | 3 600 | 5 640 | 8 190 | 11 380 | 16 410 | 23 440 | 31 500 | 40 380 | 48 320 | 68 860 | | | |
| | | **2I/24,4** | **2I/24,1** | **2I/25,1** | **2I/26** | **2I/26** | **2I/23,7** | **2I/24,1** | **2I/24,1** | **2I/24,6** | **2I/25,4** | **2I/24,2** | **2I/25** | **2I/25** | **2I/24,6** | **2I/25** | **2I/25** | **2I/25,7** | | | |

Per $n_1$ minori di 560 min$^{-1}$ vedere pagina. 107.
▲ Eventuale lubrificazione forzata con scambiatore di calore: interpellarci.

| $n_{N2} \cdot L_h$ min$^{-1}$ · h | $i_N$ | $P_{N2}$ kW / $M_{N2}$ N m / ... / **/ i** | | | | | | | | | | | | | | | | | $i_N$ | $n_1$ min$^{-1}$ | $n_{N2}$ |
|---|---|---|---|---|---|---|---|---|---|---|---|---|---|---|---|---|---|---|---|---|---|
| | | **50** | **63** | **64** | **80** | **81** | **100** | **125** | **140** | **160** | **180** | **200** | **225** | **250** | **280** | **320** | **321** | **360** | | | |
| **630 000** | 22,4 | – | – | – | – | – | – | – | 22,4<br>4 140<br>**2I/21,7** | 33,5<br>6 430<br>**2I/22,5** | 45,7<br>9 090<br>**2I/23,3** | 65<br>12 280<br>**2I/22,2** | 90,7<br>17 770<br>**2I/23** | 127<br>23 890<br>**2I/22** | 182<br>34 340<br>**2I/22,2** | 211<br>41 040<br>**2I/22,8** | 255<br>49 720<br>**2I/22,8** | 376<br>74 850<br>**2I/23,4** | 22,4 | 1120 | **50** |
| | 20 | 0,79<br>150<br>**2I/20,1** | 2<br>370<br>**2I/19,3** | 2,01<br>385<br>**2I/20,1** | 3,36<br>670<br>**2I/20,8** | 3,88<br>775<br>**2I/20,8** | 8,5<br>1 570<br>**2I/19,3** | 16,7<br>3 080<br>**2I/19,3** | 23,9<br>4 480<br>**2I/19,6** | 34,1<br>6 740<br>**2I/20,7** | 45,8<br>9 080<br>**2I/20,8** | 68,8<br>13 360<br>**2I/20,3** | 99,6<br>19 070<br>**2I/20** | 143<br>26 810<br>**2I/19,7** | 181<br>34 740<br>**2I/20,1** | 221<br>43 480<br>**2I/20,6** | 293<br>57 790<br>**2I/20,6** | 389<br>75 510<br>**2I/20,3** | 20 | 1000 | |
| | 18 | – | – | – | – | – | – | – | 25,1<br>4 680<br>**2I/17,6** | 38,2<br>7 330<br>**2I/18,1** | 49<br>9 350<br>**2I/18** | 76,1<br>14 200<br>**2I/17,6** | 105<br>20 120<br>**2I/18,1** | 145<br>27 410<br>**2I/17,8** | 206<br>39 160<br>**2I/17,9** | 239<br>45 000<br>**2I/17,8** | 297<br>56 000<br>**2I/17,8** | 432<br>83 870<br>**2I/18,3** | 18 | 900 | |
| | 16 | 0,91<br>180<br>**2I/16,3** | 2,05<br>385<br>**2I/15,8** | 2,2<br>435<br>**2I/16,5** | 3,97<br>740<br>**2I/15,7** | 4,69<br>880<br>**2I/15,7** | 8,86<br>1 700<br>**2I/16,1** | 18,2<br>3 430<br>**2I/15,8** | 23,6<br>4 240<br>**2I/15,1** | 40<br>7 480<br>**2I/15,7** | 45,8<br>9 080<br>**2I/16,6** | 77,3<br>14 850<br>**2I/16,1** | 104<br>19 460<br>**2I/15,6** | 149<br>28 710<br>**2I/16,2** | 198<br>37 170<br>**2I/15,7** | 260<br>49 390<br>**2I/15,9** | 325<br>61 730<br>**2I/15,9** | 395<br>75 470<br>**2I/16** | 16 | 800 | |
| | 14 | – | – | – | – | – | – | – | 21<br>4 150<br>**2I/14,7** | 38,9<br>7 360<br>**2I/14,1** | 51,6<br>9 990<br>**2I/14,4** | 79,6<br>14 880<br>**2I/13,9** | 90,4<br>17 770<br>**2I/14,6** | 122<br>23 920<br>**2I/14,6** | 174<br>34 390<br>**2I/14,7** | 278<br>53 330<br>**2I/14,3** | 347<br>66 660<br>**2I/14,3** | 433<br>83 860<br>**2I/14,4** | 14 | 710 | |
| | 12,5 | 0,95<br>180<br>**2I/12,3** | 1,86<br>370<br>**2I/13,1** | 1,87<br>385<br>**2I/13,6** | 3,22<br>670<br>**2I/13,7** | 3,73<br>775<br>**2I/13,7** | 8,41<br>1 570<br>**2I/12,3** | 15,5<br>3 070<br>**2I/13,1** | 22,3<br>4 490<br>**2I/13,3** | 32,5<br>6 700<br>**2I/13,6** | 43,9<br>9 090<br>**2I/13,6** | 68,1<br>13 370<br>**2I/13** | 98,3<br>19 000<br>**2I/12,8** | 136<br>26 850<br>**2I/13,1** | 172<br>34 800<br>**2I/13,3** | 215<br>43 550<br>**2I/13,4** | 286<br>57 840<br>**2I/13,4** | 376<br>75 000<br>**2I/13,1** | 12,5 | 630 | |
| | 11,2 | – | – | – | – | – | – | – | 23,1<br>4 700<br>**2I/11,9** | 36<br>7 300<br>**2I/11,9** | 49,6<br>10 000<br>**2I/11,8** | 74,5<br>14 210<br>**2I/11,2** | 102<br>20 000<br>**2I/11,5** | 135<br>27 200<br>**2I/11,8** | 193<br>39 240<br>**2I/11,9** | 229<br>45 000<br>**2I/11,5** | 286<br>56 000<br>**2I/11,5** | 416<br>83 970<br>**2I/11,8** | 11,2 | 560 | |
| **560 000** | 160 | – | – | – | – | – | 1 180<br>**3I/151** | 2 360<br>**3I/153** | – | – | – | – | – | – | – | – | – | – | | | |
| | 125 | – | – | – | – | – | 1 450<br>**3I/123** | 2 900<br>**3I/123** | 3 620<br>**3I/123** | 5 450<br>**3I/128** | 7 750<br>**3I/131** | 11 420<br>**3I/119** | 15 500<br>**3I/123** | 22 400<br>**3I/125** | 31 610<br>**3I/123** | 38 700<br>**3I/127** | 46 200<br>**3I/127** | 61 500<br>**3I/131** | | | |
| | 100 | – | – | – | – | – | 1 500<br>**3I/103** | 3 000<br>**3I/101** | 4 370<br>**3I/100** | 6 500<br>**3I/107** | 9 120<br>**3I/108** | 13 400<br>**3I/100** | 18 500<br>**3I/98,5** | 26 890<br>**3I/98,5** | 34 860<br>**3I/100** | 46 410<br>**3I/105** | 56 000<br>**3I/105** | 68 640<br>**3I/103** | | | |
| | 90 | – | – | – | – | – | – | – | 4 650<br>**3I/89,4** | 6 700<br>**3I/93,7** | 8 650<br>**3I/93,3** | 13 600<br>**3I/86,4** | 19 500<br>**3I/88,8** | 27 510<br>**3I/89** | 36 660<br>**3I/89,7** | 43 790<br>**3I/90,1** | 54 740<br>**3I/90,1** | 64 000<br>**3I/92,7** | | | |
| | 80 | – | 300<br>**3I/75,2** | 350<br>**3I/78,2** | 530<br>**3I/82,7** | 625<br>**3I/82,7** | 1 350<br>**3I/75,5** | 2 580<br>**3I/75,3** | 4 500<br>**3I/81,4** | 6 770<br>**3I/85,7** | 9 120<br>**3I/86,1** | 13 430<br>**3I/84** | 19 160<br>**3I/82,7** | 26 950<br>**3I/82,7** | 34 930<br>**3I/84,3** | 46 410<br>**3I/82,5** | 58 010<br>**3I/82,5** | 68 590<br>**3I/81,1** | | | |
| | 71 | – | – | – | – | – | – | – | 4 710<br>**3I/72,8** | 6 900<br>**3I/74,9** | 10 040<br>**3I/74,6** | 14 280<br>**3I/72,6** | 20 220<br>**3I/74,5** | 27 570<br>**3I/74,7** | 36 930<br>**3I/75,3** | 43 790<br>**3I/71** | 54 740<br>**3I/71** | 64 450<br>**3I/73** | | | |
| | 63 | – | 1,73<br>355<br>**3I/60,1** | 1,8<br>385<br>**3I/62,6** | 2,79<br>630<br>**3I/66,3** | 3,28<br>740<br>**3I/66,3** | 7,51<br>1 570<br>**3I/61,5** | 15<br>3 090<br>**3I/60,2** | 21,3<br>4 500<br>**3I/62** | 31,2<br>6 760<br>**3I/63,5** | 41,8<br>9 100<br>**3I/63,8** | 62,8<br>13 400<br>**3I/62,6** | 90,9<br>19 130<br>**3I/61,7** | 128<br>26 900<br>**3I/61,5** | 163<br>34 860<br>**3I/62,7** | 203<br>46 450<br>**3I/67,1▲** | 254<br>58 060<br>**3I/67,1▲** | 305<br>68 740<br>**3I/66▲** | 63 | 2800 | **45** |
| | 56 | – | – | – | – | – | – | – | 22<br>4 640<br>**3I/55,4** | 33,5<br>7 100<br>**3I/55,5** | 40,9<br>8 630<br>**3I/55,3** | 68,9<br>14 250<br>**3I/54,1** | 95,1<br>20 180<br>**3I/55,5** | 129<br>27 510<br>**3I/55,6** | 168<br>35 860<br>**3I/56** | 199<br>43 830<br>**3I/57,8** | 248<br>54 780<br>**3I/57,8** | 292<br>66 250<br>**3I/59,4** | 56 | 2500 | |
| | 50 | – | 1,73<br>365<br>**3I/49,4** | 1,99<br>435<br>**3I/51,5** | 3,52<br>750<br>**3I/49,8** | 4,15<br>880<br>**3I/49,8** | 7,33<br>1 600<br>**3I/51,2** | 15,4<br>3 250<br>**3I/49,5** | 20,9<br>4 500<br>**3I/50,4** | 31,2<br>6 760<br>**3I/50,8** | 41,8<br>9 100<br>**3I/51** | 59,9<br>13 420<br>**3I/52,6** | 86,8<br>19 160<br>**3I/51,8** | 122<br>26 940<br>**3I/51,7** | 156<br>34 920<br>**3I/52,7** | 206<br>46 430<br>**3I/52,9** | 257<br>58 030<br>**3I/52,9** | 308<br>68 290<br>**3I/52** | 50 | 2240 | |
| | 45 | – | – | – | – | – | – | – | 21,9<br>4 700<br>**3I/45,1** | 34,7<br>7 350<br>**3I/44,4** | 47,4<br>10 020<br>**3I/44,2** | 65,8<br>14 270<br>**3I/45,4** | 90,8<br>20 210<br>**3I/46,6** | 124<br>27 560<br>**3I/46,7** | 160<br>35 850<br>**3I/47,1** | 202<br>43 810<br>**3I/45,5** | 252<br>54 760<br>**3I/45,5** | 304<br>68 040<br>**3I/46,8** | 45 | 2000 | |
| | 40 | – | 1,71<br>370<br>**3I/40,8** | 1,71<br>385<br>**3I/42,5** | 2,81<br>650<br>**3I/43,6** | 3,25<br>750<br>**3I/43,6** | 7,58<br>1 570<br>**3I/39,1** | 14,3<br>3 090<br>**3I/40,8** | 22,6<br>4 650<br>**3I/38,7** | 36,7<br>7 500<br>**3I/38,5** | 44,8<br>9 480<br>**3I/39,9** | 67,7<br>14 910<br>**3I/41,5** | 95,1<br>20 380<br>**3I/40,4** | 128<br>28 850<br>**3I/42,4** | 158<br>34 450<br>**3I/41,2** | 211<br>45 690<br>**3I/40,7** | 264<br>57 120<br>**3I/40,7** | 307<br>68 900<br>**3I/42,3** | 40 | 1800 | |

Per $n_1$ minori di 560 min$^{-1}$ vedere pagina. 107.
▲ Eventuale lubrificazione forzata con scambiatore di calore: interpellarci.

# Tabelle di selezione riduttori paralleli

| $n_{N2} \cdot L_h$ min$^{-1}$ · h | $i_N$ | $P_{N2}$ kW / $M_{N2}$ N m / ... / **/ i** | | | | | | | | | | | | | | | | | $i_N$ | $n_1$ min$^{-1}$ | $n_{N2}$ |
|---|---|---|---|---|---|---|---|---|---|---|---|---|---|---|---|---|---|---|---|---|---|
| | | **50** | **63** | **64** | **80** | **81** | **100** | **125** | **140** | **160** | **180** | **200** | **225** | **250** | **280** | **320** | **321** | **360** | | | |
| **560 000** | | | | | | | | | 21 | 33,8 | 46,2 | 69,3 | 95,6 | 125 | 157 | 199 | 247 | 305 | 35,5 | 1600 | **45** |
| | 35,5 | – | – | – | – | – | – | – | 4 710 **3I/37,5** | 7 360 **3I/36,5** | 10 030 **3I/36,3** | 14 250 **3I/34,4** | 20 180 **3I/35,4** | 27 540 **3I/36,9** | 34 940 **3I/37,2** | 44 290 **3I/37,4** | 55 110 **3I/37,4** | 69 880 **3I/38,4** | | | |
| | | | 1,6 | 1,73 | 3,36 | 3,95 | 6,98 | 14,2 | 21,8 | 34,8 | 43,4 | 69,4 | 92 | 126 | 160 | 199 | 249 | 300 | 31,5 | 1400 | |
| | 31,5 | – | 365 **3I/33,5** | 410 **3I/34,9** | 750 **3I/32,8** | 885 **3I/32,8** | 1 550 **3I/32,6** | 3 250 **3I/33,5** | 4 800 **3I/32,2** | 7 510 **3I/31,6** | 9 710 **3I/32,8** | 14 900 **3I/31,5** | 19 220 **3I/30,6** | 28 860 **3I/33,5** | 35 500 **3I/32,5** | 45 500 **3I/33,5** | 56 880 **3I/33,5** | 71 000 **3I/34,7** | | | |
| | | | | | | | 5,6 | | 20,2 | 29,1 | 34,1 | 71,8 | 85 | 129 | 152 | 196 | 244 | 297 | 28 | 1250 | |
| | 28 | – | – | – | – | – | 1 230 **2I/28,8** | – | 4 480 **3I/29,1** | 6 300 **3I/28,4** | 7 440 **3I/28,6** | 14 930 **3I/27,2** | 17 730 **3I/27,3** | 28 370 **3I/28,7** | 33 450 **3I/28,8** | 45 000 **3I/30** | 56 000 **3I/30** | 68 590 **3I/30,3** | | | |
| | | 0,62 | 1,46 | 1,65 | 2,6 | 3 | 6,69 | 12,5 | 17,6 | 27 | 38 | 55,3 | 77,4 | 110 | 151 | 193 | 228 | 315 | 25 | 1120 | |
| | 25 | 130 **2I/24,4** | 300 **2I/24,1** | 350 **2I/25,1** | 575 **2I/26** | 665 **2I/26** | 1 350 **2I/23,7** | 2 580 **2I/24,1** | 3 610 **2I/24,1** | 5 660 **2I/24,6** | 8 220 **2I/25,4** | 11 420 **2I/24,2** | 16 470 **2I/25** | 23 530 **2I/25** | 31 610 **2I/24,6** | 41 210 **2I/25** | 48 480 **2I/25** | 69 100 **2I/25,7** | | | |
| | | | | | | | | | 20,1 | 30,1 | 40,9 | 58,2 | 81,3 | 114 | 163 | 194 | 229 | 337 | 22,4 | 1000 | |
| | 22,4 | – | – | – | – | – | – | – | 4 150 **2I/21,7** | 6 460 **2I/22,5** | 9 120 **2I/23,3** | 12 320 **2I/22,2** | 17 840 **2I/23** | 23 970 **2I/22** | 34 470 **2I/22,2** | 42 410 **2I/22,8** | 49 900 **2I/22,8** | 75 120 **2I/23,4** | | | |
| | | 0,71 | 1,8 | 1,81 | 3,03 | 3,51 | 7,67 | 15,1 | 21,6 | 30,8 | 41,3 | 62,1 | 90 | 129 | 164 | 199 | 265 | 352 | 20 | 900 | |
| | 20 | 150 **2I/20,1** | 370 **2I/19,3** | 385 **2I/20,1** | 670 **2I/20,8** | 775 **2I/20,8** | 1 570 **2I/19,3** | 3 090 **2I/19,3** | 4 500 **2I/19,6** | 6 760 **2I/20,7** | 9 110 **2I/20,8** | 13 410 **2I/20,3** | 19 140 **2I/20** | 26 890 **2I/19,7** | 34 860 **2I/20,1** | 43 700 **2I/20,6** | 57 980 **2I/20,6** | 75 760 **2I/20,3** | | | |
| | | | | | | | | | 22,4 | 34,1 | 43,7 | 67,9 | 93,7 | 129 | 184 | 212 | 264 | 386 | 18 | 800 | |
| | 18 | – | – | – | – | – | – | – | 4 700 **2I/17,6** | 7 350 **2I/18,1** | 9 390 **2I/18** | 14 260 **2I/17,6** | 20 190 **2I/18,1** | 27 510 **2I/17,8** | 39 310 **2I/17,9** | 45 000 **2I/17,8** | 56 000 **2I/17,8** | 84 180 **2I/18,3** | | | |
| | | 0,81 | 1,82 | 1,96 | 3,54 | 4,18 | 7,86 | 16,2 | 21 | 35,6 | 40,8 | 68,9 | 92,7 | 132 | 177 | 232 | 290 | 352 | 16 | 710 | |
| | 16 | 180 **2I/16,3** | 385 **2I/15,8** | 435 **2I/16,5** | 745 **2I/15,7** | 880 **2I/15,7** | 1 700 **2I/16,1** | 3 450 **2I/15,8** | 4 250 **2I/15,1** | 7 500 **2I/15,7** | 9 110 **2I/16,6** | 14 900 **2I/16,1** | 19 500 **2I/15,6** | 28 820 **2I/16,2** | 37 310 **2I/15,7** | 49 570 **2I/15,9** | 61 960 **2I/15,9** | 75 760 **2I/16** | | | |
| | | | | | | | | | 18,7 | 34,7 | 45,8 | 70,9 | 80,5 | 109 | 155 | 247 | 309 | 386 | 14 | 630 | |
| | 14 | – | – | – | – | – | – | – | 4 160 **2I/14,7** | 7 390 **2I/14,1** | 10 000 **2I/14,4** | 14 940 **2I/13,9** | 17 840 **2I/14,6** | 24 010 **2I/14,6** | 34 500 **2I/14,7** | 53 530 **2I/14,3** | 66 910 **2I/14,3** | 84 180 **2I/14,4** | | | |
| | | 0,85 | 1,66 | 1,67 | 2,87 | 3,32 | 7,51 | 13,8 | 19,8 | 28,9 | 39,2 | 60,7 | 87,3 | 121 | 154 | 192 | 255 | 335 | 12,5 | 560 | |
| | 12,5 | 180 **2I/12,3** | 370 **2I/13,1** | 385 **2I/13,6** | 670 **2I/13,7** | 775 **2I/13,7** | 1 570 **2I/12,3** | 3 070 **2I/13,1** | 4 500 **2I/13,3** | 6 700 **2I/13,6** | 9 120 **2I/13,6** | 13 420 **2I/13** | 19 000 **2I/12,8** | 26 950 **2I/13,1** | 34 930 **2I/13,3** | 43 700 **2I/13,4** | 58 000 **2I/13,4** | 75 000 **2I/13,1** | | | |
| **500 000** | | | | | | | | | | | | | | | | | | | | | |
| | 160 | – | – | – | – | – | 1 220 **3I/151** | 2 430 **3I/153** | – | – | – | – | – | – | – | – | – | – | | | |
| | 125 | – | – | – | – | – | 1 450 **3I/123** | 2 900 **3I/123** | 3 630 **3I/123** | 5 690 **3I/128** | 7 750 **3I/131** | 11 460 **3I/119** | 15 500 **3I/123** | 23 000 **3I/125** | 31 720 **3I/123** | 38 700 **3I/127** | 47 500 **3I/127** | 63 000 **3I/131** | | | |
| | 100 | – | – | – | – | – | 1 500 **3I/103** | 3 000 **3I/101** | 4 520 **3I/100** | 6 700 **3I/107** | 9 150 **3I/108** | 13 450 **3I/100** | 19 200 **3I/98,5** | 26 990 **3I/98,5** | 34 990 **3I/100** | 46 580 **3I/105** | 58 220 **3I/105** | 71 110 **3I/103** | | | |
| | 90 | – | – | – | – | – | – | – | 4 660 **3I/89,4** | 6 900 **3I/93,7** | 8 680 **3I/93,3** | 14 300 **3I/86,4** | 19 500 **3I/88,8** | 27 620 **3I/89** | 38 000 **3I/89,7** | 43 960 **3I/90,1** | 54 950 **3I/90,1** | 66 330 **3I/92,7** | | | |
| | 80 | – | 300 **3I/75,2** | 355 **3I/78,2** | 535 **3I/82,7** | 625 **3I/82,7** | 1 360 **3I/75,5** | 2 590 **3I/75,3** | 4 520 **3I/81,4** | 6 790 **3I/85,7** | 9 160 **3I/86,1** | 13 480 **3I/84** | 19 240 **3I/82,7** | 27 050 **3I/82,7** | 35 060 **3I/84,3** | 46 580 **3I/82,5** | 58 230 **3I/82,5** | 71 090 **3I/81,1** | | | |
| | | | | | | | | | 19 | 27,8 | 39,6 | 57,9 | 79,9 | 109 | 149 | 182 | 227 | 266 | 71 | 2800 | **40** |
| | 71 | – | – | – | – | – | – | – | 4 730 **3I/72,8** | 7 100 **3I/74,9** | 10 080 **3I/74,6** | 14 330 **3I/72,6** | 20 300 **3I/74,5** | 27 670 **3I/74,7** | 38 260 **3I/75,3** | 43 960 **3I/71** | 54 950 **3I/71** | 66 280 **3I/73** | | | |
| | | | 1,55 | 1,61 | 2,5 | 2,94 | 6,73 | 13,5 | 19,1 | 28 | 37,5 | 56,2 | 81,5 | 115 | 146 | 182 | 227 | 282 | 63 | 2500 | |
| | 63 | – | 355 **3I/60,1** | 385 **3I/62,6** | 635 **3I/66,3** | 745 **3I/66,3** | 1 580 **3I/61,5** | 3 100 **3I/60,2** | 4 510 **3I/62** | 6 780 **3I/63,5** | 9 140 **3I/63,8** | 13 450 **3I/62,6** | 19 200 **3I/61,7** | 26 990 **3I/61,5** | 34 990 **3I/62,7** | 46 620 **3I/67,1** | 58 270 **3I/67,1** | 71 120 **3I/66** | | | |
| | | | | | | | | | 19,7 | 31,2 | 36,8 | 62 | 85,5 | 116 | 155 | 179 | 223 | 265 | 56 | 2240 | |
| | 56 | – | – | – | – | – | – | – | 4 660 **3I/55,4** | 7 380 **3I/55,5** | 8 660 **3I/55,3** | 14 300 **3I/54,1** | 20 250 **3I/55,5** | 27 610 **3I/55,6** | 37 060 **3I/56** | 43 980 **3I/57,8** | 54 970 **3I/57,8** | 67 130 **3I/59,4** | | | |

Per $n_1$ minori di 560 min$^{-1}$ vedere pagina. 107.

| $n_{N2} \cdot L_h$ min$^{-1}$ · h | $i_N$ | $P_{N2}$ kW / $M_{N2}$ N m / ... / **/ i** | | | | | | | | | | | | | | | | | | $i_N$ | $n_1$ min$^{-1}$ | $n_{N2}$ |
|---|---|---|---|---|---|---|---|---|---|---|---|---|---|---|---|---|---|---|---|---|---|---|
| | | **50** | **63** | **64** | **80** | **81** | **100** | **125** | **140** | **160** | **180** | **200** | **225** | **250** | **280** | **320** | **321** | **360** | | | |
| **500 000** | | | 1,55 | 1,78 | 3,16 | 3,72 | 6,75 | 13,8 | 18,8 | 28 | 37,5 | 53,7 | 77,8 | 110 | 139 | 185 | 231 | 285 | 50 | 2000 | **40** |
| | 50 | – | 365 **3l/49,4** | 440 **3l/51,5** | 750 **3l/49,8** | 885 **3l/49,8** | 1 650 **3l/51,2** | 3 250 **3l/49,5** | 4 520 **3l/50,4** | 6 780 **3l/50,8** | 9 140 **3l/51** | 13 470 **3l/52,6** | 19 230 **3l/51,8** | 27 040 **3l/51,7** | 35 040 **3l/52,7** | 46 590 **3l/52,9** | 58 240 **3l/52,9** | 70 650 **3l/52** | | | |
| | | | | | | | | | 19,7 | 31,3 | 42,8 | 59,4 | 82 | 112 | 148 | 182 | 228 | 277 | 45 | 1800 | |
| | 45 | – | – | – | – | – | – | – | 4 720 **3l/45,1** | 7 370 **3l/44,4** | 10 050 **3l/44,2** | 14 320 **3l/45,4** | 20 280 **3l/46,6** | 27 650 **3l/46,7** | 37 000 **3l/47,1** | 43 950 **3l/45,5** | 54 940 **3l/45,5** | 68 900 **3l/46,8** | | | |
| | | | 1,52 | 1,53 | 2,54 | 2,93 | 6,76 | 12,7 | 20,2 | 32,8 | 39,9 | 60,4 | 84,8 | 114 | 142 | 195 | 243 | 277 | 40 | 1600 | |
| | 40 | – | 370 **3l/40,8** | 385 **3l/42,5** | 660 **3l/43,6** | 765 **3l/43,6** | 1 580 **3l/39,1** | 3 100 **3l/40,8** | 4 660 **3l/38,7** | 7 530 **3l/38,5** | 9 520 **3l/39,9** | 14 970 **3l/41,5** | 20 460 **3l/40,4** | 28 950 **3l/42,4** | 34 940 **3l/41,2** | 47 340 **3l/40,7** | 59 170 **3l/40,7** | 69 880 **3l/42,3** | | | |
| | | | | | | | | | 18,5 | 29,7 | 40,6 | 60,9 | 84 | 110 | 140 | 177 | 220 | 271 | 35,5 | 1400 | |
| | 35,5 | – | – | – | – | – | – | – | 4 730 **3l/37,5** | 7 390 **3l/36,5** | 10 070 **3l/36,3** | 14 310 **3l/34,4** | 20 270 **3l/35,4** | 27 660 **3l/36,9** | 35 510 **3l/37,2** | 45 000 **3l/37,4** | 56 000 **3l/37,4** | 71 000 **3l/38,4** | | | |
| | | | 1,43 | 1,54 | 3,01 | 3,54 | 6,23 | 12,7 | 20,2 | 31,2 | 40,1 | 62,1 | 85 | 113 | 143 | 184 | 230 | 268 | 31,5 | 1250 | |
| | 31,5 | – | 365 **3l/33,5** | 410 **3l/34,9** | 755 **3l/32,8** | 885 **3l/32,8** | 1 550 **3l/32,6** | 3 250 **3l/33,5** | 4 960 **3l/32,2** | 7 540 **3l/31,6** | 10 050 **3l/32,8** | 14 950 **3l/31,5** | 19 880 **3l/30,6** | 28 960 **3l/33,5** | 35 500 **3l/32,5** | 47 080 **3l/33,5** | 58 840 **3l/33,5** | 71 000 **3l/34,7** | | | |
| | | | | | | | 5,04 | | 18,7 | 26 | 30,7 | 64,6 | 78,7 | 120 | 137 | 176 | 219 | 267 | 28 | 1120 | |
| | 28 | – | – | – | – | – | 1 240 **2l/28,8** | – | 4 630 **3l/29,1** | 6 300 **3l/28,4** | 7 490 **3l/28,6** | 14 980 **3l/27,2** | 18 330 **3l/27,3** | 29 320 **3l/28,7** | 33 690 **3l/28,8** | 45 000 **3l/30** | 56 000 **3l/30** | 68 990 **3l/30,3** | | | |
| | | 0,56 | 1,31 | 1,48 | 2,33 | 2,69 | 5,99 | 11,2 | 15,8 | 24,2 | 34,1 | 49,5 | 69,3 | 98,9 | 135 | 173 | 204 | 282 | 25 | 1000 | |
| | 25 | 130 **2l/24,4** | 300 **2l/24,1** | 355 **2l/25,1** | 580 **2l/26** | 670 **2l/26** | 1 360 **2l/23,7** | 2 590 **2l/24,1** | 3 630 **2l/24,1** | 5 680 **2l/24,6** | 8 250 **2l/25,4** | 11 460 **2l/24,2** | 16 530 **2l/25** | 23 610 **2l/25** | 31 720 **2l/24,6** | 41 360 **2l/25** | 48 660 **2l/25** | 69 350 **2l/25,7** | | | |
| | | | | | | | | | 18,1 | 27,1 | 37 | 52,6 | 73,4 | 103 | 147 | 176 | 207 | 304 | 22,4 | 900 | |
| | 22,4 | – | – | – | – | – | – | – | 4 170 **2l/21,7** | 6 480 **2l/22,5** | 9 150 **2l/23,3** | 12 360 **2l/22,2** | 17 900 **2l/23** | 24 050 **2l/22** | 34 580 **2l/22,2** | 42 550 **2l/22,8** | 50 060 **2l/22,8** | 75 370 **2l/23,4** | | | |
| | | 0,63 | 1,61 | 1,61 | 2,69 | 3,12 | 6,84 | 13,5 | 19,2 | 27,5 | 36,9 | 55,4 | 80,3 | 115 | 146 | 179 | 236 | 314 | 20 | 800 | |
| | 20 | 150 **2l/20,1** | 370 **2l/19,3** | 385 **2l/20,1** | 670 **2l/20,8** | 775 **2l/20,8** | 1 580 **2l/19,3** | 3 100 **2l/19,3** | 4 510 **2l/19,6** | 6 780 **2l/20,7** | 9 140 **2l/20,8** | 13 460 **2l/20,3** | 19 210 **2l/20** | 26 990 **2l/19,7** | 34 990 **2l/20,1** | 44 210 **2l/20,6** | 58 200 **2l/20,6** | 76 040 **2l/20,3** | | | |
| | | | | | | | | | 20 | 30,4 | 38,9 | 60,5 | 83,5 | 115 | 164 | 188 | 234 | 344 | 18 | 710 | |
| | 18 | – | – | – | – | – | – | – | 4 720 **2l/17,6** | 7 380 **2l/18,1** | 9 420 **2l/18** | 14 310 **2l/17,6** | 20 270 **2l/18,1** | 27 620 **2l/17,8** | 39 460 **2l/17,9** | 45 000 **2l/17,8** | 56 000 **2l/17,8** | 84 500 **2l/18,3** | | | |
| | | 0,72 | 1,61 | 1,75 | 3,15 | 3,72 | 6,97 | 14,4 | 18,6 | 31,6 | 36,3 | 61,4 | 82,3 | 118 | 157 | 206 | 258 | 314 | 16 | 630 | |
| | 16 | 180 **2l/16,3** | 385 **2l/15,8** | 435 **2l/16,5** | 750 **2l/15,7** | 885 **2l/15,7** | 1 700 **2l/16,1** | 3 450 **2l/15,8** | 4 250 **2l/15,1** | 7 500 **2l/15,7** | 9 150 **2l/16,6** | 14 960 **2l/16,1** | 19 500 **2l/15,6** | 28 920 **2l/16,2** | 37 450 **2l/15,7** | 49 760 **2l/15,9** | 62 200 **2l/15,9** | 76 040 **2l/16** | | | |
| | | | | | | | | | 16,7 | 30,9 | 40,7 | 63,3 | 71,8 | 96,8 | 138 | 221 | 275 | 344 | 14 | 560 | |
| | 14 | – | – | – | – | – | – | – | 4 180 **2l/14,7** | 7 420 **2l/14,1** | 10 000 **2l/14,4** | 14 990 **2l/13,9** | 17 910 **2l/14,6** | 24 100 **2l/14,6** | 34 500 **2l/14,7** | 53 730 **2l/14,3** | 67 000 **2l/14,3** | 84 490 **2l/14,4** | | | |
| **450 000** | 160 | – | – | – | – | – | 1 250 **3l/151** | 2 500 **3l/153** | – | – | – | – | – | – | – | – | – | – | | | |
| | 125 | – | – | – | – | – | 1 500 **3l/123** | 3 000 **3l/123** | 3 640 **3l/123** | 5 710 **3l/128** | 8 000 **3l/131** | 11 500 **3l/119** | 16 000 **3l/123** | 23 690 **3l/125** | 31 830 **3l/123** | 40 000 **3l/127** | 48 840 **3l/127** | 63 000 **3l/131** | | | |
| | 100 | – | – | – | – | – | 1 550 **3l/103** | 3 070 **3l/101** | 4 530 **3l/100** | 6 820 **3l/107** | 9 190 **3l/108** | 13 500 **3l/100** | 19 270 **3l/98,5** | 27 100 **3l/98,5** | 35 120 **3l/100** | 46 750 **3l/105** | 58 440 **3l/105** | 73 700 **3l/103** | | | |
| | 90 | – | – | – | – | – | – | – | 4 680 **3l/89,4** | 6 900 **3l/93,7** | 8 710 **3l/93,3** | 14 360 **3l/86,4** | 20 340 **3l/88,8** | 27 720 **3l/89** | 39 390 **3l/89,7** | 44 120 **3l/90,1** | 55 150 **3l/90,1** | 68 750 **3l/92,7** | | | |
| | | | 1,18 | 1,33 | 1,9 | 2,23 | 5,3 | 10,1 | 16,3 | 23,3 | 31,3 | 47,2 | 68,4 | 96,3 | 122 | 166 | 208 | 266 | 80 | 2800 | **35,5** |
| | 80 | – | 300 **3l/75,2** | 355 **3l/78,2** | 535 **3l/82,7** | 630 **3l/82,7** | 1 360 **3l/75,5** | 2 590 **3l/75,3** | 4 540 **3l/81,4** | 6 820 **3l/85,7** | 9 190 **3l/86,1** | 13 530 **3l/84** | 19 310 **3l/82,7** | 27 150 **3l/82,7** | 35 190 **3l/84,3** | 46 750 **3l/82,5** | 58 440 **3l/82,5** | 73 650 **3l/81,1** | | | |
| | | | | | | | | | 17,1 | 24,8 | 35,5 | 51,9 | 71,6 | 97,3 | 138 | 163 | 203 | 246 | 71 | 2500 | |
| | 71 | – | – | – | – | – | – | – | 4 740 **3l/72,8** | 7 100 **3l/74,9** | 10 110 **3l/74,6** | 14 380 **3l/72,6** | 20 370 **3l/74,5** | 27 770 **3l/74,7** | 39 580 **3l/75,3** | 44 110 **3l/71** | 55 140 **3l/71** | 68 580 **3l/73** | | | |


Per $n_1$ minori di 560 min$^{-1}$ vedere pagina. 107.

# Tabelle di selezione riduttori paralleli

| $n_{N2} \cdot L_h$ min$^{-1}$ · h | $i_N$ | $P_{N2}$ kW / $M_{N2}$ N m / ... / **/ i** | | | | | | | | | | | | | | | | | $i_N$ | $n_1$ min$^{-1}$ | $n_{N2}$ |
|---|---|---|---|---|---|---|---|---|---|---|---|---|---|---|---|---|---|---|---|---|---|
| | | **50** | **63** | **64** | **80** | **81** | **100** | **125** | **140** | **160** | **180** | **200** | **225** | **250** | **280** | **320** | **321** | **360** | | | |
| **450 000** | 63 | – | 1,45<br>370<br>**3I/60,1** | 1,45<br>385<br>**3I/62,6** | 2,25<br>635<br>**3I/66,3** | 2,64<br>745<br>**3I/66,3** | 6,05<br>1 580<br>**3I/61,5** | 12,1<br>3 110<br>**3I/60,2** | 17,2<br>4 530<br>**3I/62** | 25,1<br>6 800<br>**3I/63,5** | 33,7<br>9 170<br>**3I/63,8** | 50,6<br>13 500<br>**3I/62,6** | 73,3<br>19 260<br>**3I/61,7** | 103<br>27 090<br>**3I/61,5** | 131<br>35 110<br>**3I/62,7** | 164<br>46 780<br>**3I/67,1** | 204<br>58 470<br>**3I/67,1** | 261<br>73 500<br>**3I/66** | 63 | 2240 | **35,5** |
| | 56 | – | – | – | – | – | – | – | 17,7<br>4 680<br>**3I/55,4** | 27,9<br>7 400<br>**3I/55,5** | 32,9<br>8 700<br>**3I/55,3** | 55,5<br>14 350<br>**3I/54,1** | 76,6<br>20 330<br>**3I/55,5** | 104<br>27 710<br>**3I/55,6** | 143<br>38 340<br>**3I/56** | 160<br>44 140<br>**3I/57,8** | 200<br>55 170<br>**3I/57,8** | 241<br>68 440<br>**3I/59,4** | 56 | 2000 | |
| | 50 | – | 1,43<br>375<br>**3I/49,4** | 1,61<br>440<br>**3I/51,5** | 2,85<br>755<br>**3I/49,8** | 3,36<br>885<br>**3I/49,8** | 6,08<br>1 650<br>**3I/51,2** | 12,8<br>3 350<br>**3I/49,5** | 16,9<br>4 530<br>**3I/50,4** | 25,2<br>6 800<br>**3I/50,8** | 33,9<br>9 170<br>**3I/51** | 48,5<br>13 510<br>**3I/52,6** | 70,2<br>19 290<br>**3I/51,8** | 99<br>27 130<br>**3I/51,7** | 126<br>35 160<br>**3I/52,7** | 167<br>46 750<br>**3I/52,9** | 208<br>58 440<br>**3I/52,9** | 264<br>72 920<br>**3I/52** | 50 | 1800 | |
| | 45 | – | – | – | – | – | – | – | 17,6<br>4 740<br>**3I/45,1** | 27,9<br>7 400<br>**3I/44,4** | 38,2<br>10 090<br>**3I/44,2** | 53<br>14 370<br>**3I/45,4** | 73,1<br>20 360<br>**3I/46,6** | 99,6<br>27 750<br>**3I/46,7** | 136<br>38 330<br>**3I/47,1** | 163<br>44 290<br>**3I/45,5** | 203<br>55 140<br>**3I/45,5** | 250<br>69 880<br>**3I/46,8** | 45 | 1600 | |
| | 40 | – | 1,34<br>375<br>**3I/40,8** | 1,34<br>390<br>**3I/42,5** | 2,25<br>670<br>**3I/43,6** | 2,61<br>775<br>**3I/43,6** | 5,94<br>1 590<br>**3I/39,1** | 11,2<br>3 120<br>**3I/40,8** | 17,8<br>4 680<br>**3I/38,7** | 28,8<br>7 560<br>**3I/38,5** | 35,1<br>9 560<br>**3I/39,9** | 53<br>15 030<br>**3I/41,5** | 74,5<br>20 540<br>**3I/40,4** | 100<br>29 080<br>**3I/42,4** | 126<br>35 500<br>**3I/41,2** | 177<br>49 270<br>**3I/40,7** | 222<br>61 590<br>**3I/40,7** | 246<br>71 000<br>**3I/42,3** | 40 | 1400 | |
| | 35,5 | – | – | – | – | – | – | – | 16,6<br>4 750<br>**3I/37,5** | 26,6<br>7 410<br>**3I/36,5** | 36,4<br>10 110<br>**3I/36,3** | 54,6<br>14 360<br>**3I/34,4** | 75,3<br>20 340<br>**3I/35,4** | 98,4<br>27 760<br>**3I/36,9** | 129<br>36 740<br>**3I/37,2** | 158<br>45 000<br>**3I/37,4** | 196<br>56 000<br>**3I/37,4** | 242<br>71 000<br>**3I/38,4** | 35,5 | 1250 | |
| | 31,5 | – | 1,28<br>365<br>**3I/33,5** | 1,38<br>410<br>**3I/34,9** | 2,71<br>755<br>**3I/32,8** | 3,18<br>890<br>**3I/32,8** | 5,58<br>1 550<br>**3I/32,6** | 11,4<br>3 250<br>**3I/33,5** | 18,7<br>5 130<br>**3I/32,2** | 28,1<br>7 570<br>**3I/31,6** | 37,1<br>10 390<br>**3I/32,8** | 55,9<br>15 000<br>**3I/31,5** | 78,7<br>20 550<br>**3I/30,6** | 102<br>29 060<br>**3I/33,5** | 128<br>35 500<br>**3I/32,5** | 171<br>48 650<br>**3I/33,5** | 213<br>60 820<br>**3I/33,5** | 240<br>71 000<br>**3I/34,7** | 31,5 | 1120 | |
| | 28 | – | – | – | – | – | 4,52<br>1 240<br>**2I/28,8** | – | 16,6<br>4 620<br>**3I/29,1** | 23,2<br>6 300<br>**3I/28,4** | 27,6<br>7 530<br>**3I/28,6** | 57,8<br>15 040<br>**3I/27,2** | 72,7<br>18 960<br>**3I/27,3** | 108<br>29 640<br>**3I/28,7** | 123<br>33 930<br>**3I/28,8** | 158<br>45 180<br>**3I/30** | 197<br>56 480<br>**3I/30** | 240<br>69 400<br>**3I/30,3** | 28 | 1000 | |
| | 25 | 0,5<br>130<br>**2I/24,4** | 1,18<br>300<br>**2I/24,1** | 1,33<br>355<br>**2I/25,1** | 2,1<br>580<br>**2I/26** | 2,43<br>670<br>**2I/26** | 5,41<br>1 360<br>**2I/23,7** | 10,1<br>2 590<br>**2I/24,1** | 14,2<br>3 640<br>**2I/24,1** | 21,8<br>5 700<br>**2I/24,6** | 30,8<br>8 280<br>**2I/25,4** | 44,7<br>11 500<br>**2I/24,2** | 62,6<br>16 580<br>**2I/25** | 89,3<br>23 690<br>**2I/25** | 122<br>31 830<br>**2I/24,6** | 156<br>41 500<br>**2I/25** | 184<br>48 820<br>**2I/25** | 255<br>69 580<br>**2I/25,7** | 25 | 900 | |
| | 22,4 | – | – | – | – | – | – | – | 16,2<br>4 180<br>**2I/21,7** | 24,2<br>6 500<br>**2I/22,5** | 33<br>9 180<br>**2I/23,3** | 46,9<br>12 410<br>**2I/22,2** | 65,5<br>17 960<br>**2I/23** | 92<br>24 140<br>**2I/22** | 131<br>34 710<br>**2I/22,2** | 157<br>42 710<br>**2I/22,8** | 184<br>50 250<br>**2I/22,8** | 271<br>75 650<br>**2I/23,4** | 22,4 | 800 | |
| | 20 | 0,56<br>150<br>**2I/20,1** | 1,43<br>370<br>**2I/19,3** | 1,43<br>385<br>**2I/20,1** | 2,39<br>670<br>**2I/20,8** | 2,77<br>775<br>**2I/20,8** | 6,1<br>1 580<br>**2I/19,3** | 12<br>3 110<br>**2I/19,3** | 17,1<br>4 530<br>**2I/19,6** | 24,5<br>6 810<br>**2I/20,7** | 32,8<br>9 180<br>**2I/20,8** | 49,3<br>13 510<br>**2I/20,3** | 71,5<br>19 280<br>**2I/20** | 102<br>27 100<br>**2I/19,7** | 130<br>35 120<br>**2I/20,1** | 165<br>45 820<br>**2I/20,6** | 210<br>58 420<br>**2I/20,6** | 279<br>76 330<br>**2I/20,3** | 20 | 710 | |
| | 18 | – | – | – | – | – | – | – | 17,8<br>4 740<br>**2I/17,6** | 27<br>7 410<br>**2I/18,1** | 34,7<br>9 460<br>**2I/18** | 53,9<br>14 360<br>**2I/17,6** | 74,4<br>20 350<br>**2I/18,1** | 103<br>27 720<br>**2I/17,8** | 146<br>39 600<br>**2I/17,9** | 167<br>45 000<br>**2I/17,8** | 208<br>56 000<br>**2I/17,8** | 306<br>84 820<br>**2I/18,3** | 18 | 630 | |
| | 16 | 0,65<br>180<br>**2I/16,3** | 1,43<br>385<br>**2I/15,8** | 1,55<br>435<br>**2I/16,5** | 2,81<br>750<br>**2I/15,7** | 3,32<br>890<br>**2I/15,7** | 6,2<br>1 700<br>**2I/16,1** | 12,8<br>3 450<br>**2I/15,8** | 16,6<br>4 250<br>**2I/15,1** | 28,1<br>7 500<br>**2I/15,7** | 32,4<br>9 180<br>**2I/16,6** | 54,7<br>15 000<br>**2I/16,1** | 73,1<br>19 500<br>**2I/15,6** | 105<br>29 000<br>**2I/16,2** | 140<br>37 500<br>**2I/15,7** | 184<br>49 940<br>**2I/15,9** | 230<br>62 430<br>**2I/15,9** | 280<br>76 330<br>**2I/16** | 16 | 560 | |
| **400 000** | 160 | – | – | – | – | – | 1 280<br>**3I/151** | 2 610<br>**3I/153** | – | – | – | – | – | – | – | – | – | – | | | |
| | 125 | – | – | – | – | – | 1 500<br>**3I/123** | 3 000<br>**3I/123** | 3 650<br>**3I/123** | 5 730<br>**3I/128** | 8 000<br>**3I/131** | 11 540<br>**3I/119** | 16 000<br>**3I/123** | 23 780<br>**3I/125** | 31 950<br>**3I/123** | 40 000<br>**3I/127** | 49 020<br>**3I/127** | 65 000<br>**3I/131** | | | |
| | 100 | – | – | – | – | – | 1 550<br>**3I/103** | 3 070<br>**3I/101** | 4 550<br>**3I/100** | 6 840<br>**3I/107** | 9 220<br>**3I/108** | 13 550<br>**3I/100** | 19 340<br>**3I/98,5** | 27 200<br>**3I/98,5** | 35 250<br>**3I/100** | 46 930<br>**3I/105** | 58 660<br>**3I/105** | 76 390<br>**3I/103** | | | |
| | 90 | – | – | – | – | – | – | – | 15,4<br>4 700<br>**3I/89,4** | 22,2<br>7 100<br>**3I/93,7** | 27,5<br>8 750<br>**3I/93,3** | 48,9<br>14 410<br>**3I/86,4** | 67,4<br>20 410<br>**3I/88,8** | 91,7<br>27 820<br>**3I/89** | 130<br>39 750<br>**3I/89,7** | 144<br>44 290<br>**3I/90,1** | 180<br>55 360<br>**3I/90,1** | 225<br>71 220<br>**3I/92,7** | 90 | 2800 | **31,5** |
| | 80 | – | 1,06<br>305<br>**3I/75,2** | 1,19<br>355<br>**3I/78,2** | 1,71<br>540<br>**3I/82,7** | 2<br>630<br>**3I/82,7** | 4,75<br>1 370<br>**3I/75,5** | 9,06<br>2 600<br>**3I/75,3** | 14,6<br>4 550<br>**3I/81,4** | 20,9<br>6 840<br>**3I/85,7** | 28<br>9 220<br>**3I/86,1** | 42,3<br>13 570<br>**3I/84** | 61,3<br>19 380<br>**3I/82,7** | 86,3<br>27 250<br>**3I/82,7** | 110<br>35 320<br>**3I/84,3** | 149<br>46 920<br>**3I/82,5** | 186<br>58 650<br>**3I/82,5** | 246<br>76 200<br>**3I/81,1** | 80 | 2500 | |

Per $n_1$ minori di 560 min$^{-1}$ vedere pagina. 107.

# Tabelle di selezione riduttori paralleli

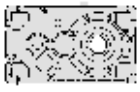



| $n_{N2} \cdot L_h$ min$^{-1}$ · h | $i_N$ | $P_{N2}$ kW / $M_{N2}$ N m / ... / **/ i** | | | | | | | | | | | | | | | | | $i_N$ | $n_1$ min$^{-1}$ | $n_{N2}$ |
|---|---|---|---|---|---|---|---|---|---|---|---|---|---|---|---|---|---|---|---|---|---|
| | | **50** | **63** | **64** | **80** | **81** | **100** | **125** | **140** | **160** | **180** | **200** | **225** | **250** | **280** | **320** | **321** | **360** | | | |
| **400 000** | | | | | | | | | 15,3 | 22,8 | 31,9 | 46,6 | 64,3 | 87,5 | 124 | 146 | 183 | 228 | 71 | 2240 | **31,5** |
| | 71 | – | – | – | – | – | – | – | 4 760 | 7 300 | 10 150 | 14 430 | 20 440 | 27 870 | 39 810 | 44 270 | 55 330 | 70 870 | | | |
| | | | | | | | | | **3I/72,8** | **3I/74,9** | **3I/74,6** | **3I/72,6** | **3I/74,5** | **3I/74,7** | **3I/75,3** | **3I/71** | **3I/71** | **3I/73** | | | |
| | | | 1,3 | 1,3 | 2,03 | 2,37 | 5,42 | 10,8 | 15,4 | 22,5 | 30,2 | 45,3 | 65,7 | 92,5 | 118 | 147 | 183 | 241 | 63 | 2000 | |
| | 63 | – | 375 | 390 | 640 | 750 | 1 590 | 3 120 | 4 550 | 6 830 | 9 200 | 13 540 | 19 330 | 27 180 | 35 240 | 46 940 | 58 680 | 76 040 | | | |
| | | | **3I/60,1** | **3I/62,6** | **3I/66,3** | **3I/66,3** | **3I/61,5** | **3I/60,2** | **3I/62** | **3I/63,5** | **3I/63,8** | **3I/62,6** | **3I/61,7** | **3I/61,5** | **3I/62,7** | **3I/67,1** | **3I/67,1** | **3I/66** | | | |
| | | | | | | | | | 16 | 25,2 | 29,7 | 50,2 | 69,2 | 94,2 | 133 | 145 | 181 | 224 | 56 | 1800 | |
| | 56 | – | – | – | – | – | – | – | 4 690 | 7 430 | 8 720 | 14 400 | 20 390 | 27 800 | 39 580 | 44 280 | 55 350 | 70 640 | | | |
| | | | | | | | | | **3I/55,4** | **3I/55,5** | **3I/55,3** | **3I/54,1** | **3I/55,5** | **3I/55,6** | **3I/56** | **3I/57,8** | **3I/57,8** | **3I/59,4** | | | |
| | | | 1,31 | 1,43 | 2,54 | 2,99 | 5,57 | 11,3 | 15,1 | 22,5 | 30,2 | 43,2 | 62,7 | 88,3 | 112 | 149 | 186 | 243 | 50 | 1600 | |
| | 50 | – | 385 | 440 | 755 | 890 | 1 700 | 3 350 | 4 550 | 6 830 | 9 200 | 13 560 | 19 360 | 27 230 | 35 290 | 46 920 | 58 650 | 75 540 | | | |
| | | | **3I/49,4** | **3I/51,5** | **3I/49,8** | **3I/49,8** | **3I/51,2** | **3I/49,5** | **3I/50,4** | **3I/50,8** | **3I/51** | **3I/52,6** | **3I/51,8** | **3I/51,7** | **3I/52,7** | **3I/52,9** | **3I/52,9** | **3I/52** | | | |
| | | | | | | | | | 15,5 | 24,5 | 33,6 | 46,6 | 64,3 | 87,5 | 124 | 145 | 180 | 222 | 45 | 1400 | |
| | 45 | – | – | – | – | – | – | – | 4 760 | 7 430 | 10 130 | 14 430 | 20 440 | 27 870 | 39 810 | 45 000 | 56 000 | 71 000 | | | |
| | | | | | | | | | **3I/45,1** | **3I/44,4** | **3I/44,2** | **3I/45,4** | **3I/46,6** | **3I/46,7** | **3I/47,1** | **3I/45,5** | **3I/45,5** | **3I/46,8** | | | |
| | | | 1,2 | 1,2 | 2,01 | 2,33 | 5,32 | 10 | 15,9 | 25,8 | 31,4 | 47,5 | 66,8 | 90 | 115 | 161 | 201 | 220 | 40 | 1250 | |
| | 40 | – | 375 | 390 | 670 | 775 | 1 590 | 3 130 | 4 700 | 7 590 | 9 590 | 15 080 | 20 610 | 29 180 | 36 110 | 50 160 | 62 700 | 71 000 | | | |
| | | | **3I/40,8** | **3I/42,5** | **3I/43,6** | **3I/43,6** | **3I/39,1** | **3I/40,8** | **3I/38,7** | **3I/38,5** | **3I/39,9** | **3I/41,5** | **3I/40,4** | **3I/42,4** | **3I/41,2** | **3I/40,7** | **3I/40,7** | **3I/42,3** | | | |
| | | | | | | | | | 14,9 | 23,9 | 32,7 | 49,1 | 67,7 | 88,5 | 120 | 141 | 176 | 217 | 35,5 | 1120 | |
| | 35,5 | – | – | – | – | – | – | – | 4 760 | 7 440 | 10 140 | 14 410 | 20 410 | 27 860 | 37 970 | 45 000 | 56 000 | 71 000 | | | |
| | | | | | | | | | **3I/37,5** | **3I/36,5** | **3I/36,3** | **3I/34,4** | **3I/35,4** | **3I/36,9** | **3I/37,2** | **3I/37,4** | **3I/37,4** | **3I/38,4** | | | |
| | | | 1,14 | 1,23 | 2,42 | 2,85 | 4,98 | 10,1 | 16,7 | 25,1 | 33,6 | 50,1 | 72,7 | 91,1 | 114 | 157 | 196 | 214 | 31,5 | 1000 | |
| | 31,5 | – | 365 | 410 | 760 | 890 | 1 550 | 3 250 | 5 150 | 7 590 | 10 530 | 15 060 | 21 260 | 29 170 | 35 500 | 50 200 | 62 750 | 71 000 | | | |
| | | | **3I/33,5** | **3I/34,9** | **3I/32,8** | **3I/32,8** | **3I/32,6** | **3I/33,5** | **3I/32,2** | **3I/31,6** | **3I/32,8** | **3I/31,5** | **3I/30,6** | **3I/33,5** | **3I/32,5** | **3I/33,5** | **3I/33,5** | **3I/34,7** | | | |
| | | | | | | | 4,08 | | 15 | 20,9 | 25 | 52,2 | 67,5 | 97,6 | 112 | 146 | 183 | 217 | 28 | 900 | |
| | 28 | – | – | – | – | – | 1 250 | – | 4 620 | 6 300 | 7 580 | 15 090 | 19 570 | 29 740 | 34 160 | 46 630 | 58 290 | 69 790 | | | |
| | | | | | | | **2I/28,8** | | **3I/29,1** | **3I/28,4** | **3I/28,6** | **3I/27,2** | **3I/27,3** | **3I/28,7** | **3I/28,8** | **3I/30** | **3I/30** | **3I/30,3** | | | |
| | | 0,45 | 1,05 | 1,19 | 1,87 | 2,16 | 4,83 | 9,06 | 12,7 | 19,5 | 27,5 | 39,9 | 55,8 | 79,7 | 109 | 140 | 164 | 227 | 25 | 800 | |
| | 25 | 130 | 305 | 355 | 580 | 670 | 1 370 | 2 600 | 3 650 | 5 720 | 8 310 | 11 550 | 16 640 | 23 780 | 31 950 | 41 650 | 49 000 | 69 840 | | | |
| | | **2I/24,4** | **2I/24,1** | **2I/25,1** | **2I/26** | **2I/26** | **2I/23,7** | **2I/24,1** | **2I/24,1** | **2I/24,6** | **2I/25,4** | **2I/24,2** | **2I/25** | **2I/25** | **2I/24,6** | **2I/25** | **2I/25** | **2I/25,7** | | | |
| | | | | | | | | | 14,4 | 21,5 | 29,4 | 41,8 | 58,2 | 81,9 | 117 | 140 | 164 | 242 | 22,4 | 710 | |
| | 22,4 | – | – | – | – | – | – | – | 4 200 | 6 500 | 9 220 | 12 450 | 18 000 | 24 230 | 34 840 | 42 870 | 50 440 | 75 930 | | | |
| | | | | | | | | | **2I/21,7** | **2I/22,5** | **2I/23,3** | **2I/22,2** | **2I/23** | **2I/22** | **2I/22,2** | **2I/22,8** | **2I/22,8** | **2I/23,4** | | | |
| | | 0,5 | 1,28 | 1,27 | 2,12 | 2,45 | 5,43 | 10,7 | 15,3 | 21,8 | 29,3 | 44 | 63,7 | 91,1 | 116 | 150 | 187 | 249 | 20 | 630 | |
| | 20 | 155 | 375 | 385 | 670 | 775 | 1 590 | 3 120 | 4 550 | 6 830 | 9 210 | 13 560 | 19 350 | 27 200 | 35 250 | 46 910 | 58 640 | 76 620 | | | |
| | | **2I/20,1** | **2I/19,3** | **2I/20,1** | **2I/20,8** | **2I/20,8** | **2I/19,3** | **2I/19,3** | **2I/19,6** | **2I/20,7** | **2I/20,8** | **2I/20,3** | **2I/20** | **2I/19,7** | **2I/20,1** | **2I/20,6** | **2I/20,6** | **2I/20,3** | | | |
| | | | | | | | | | 15,9 | 24,1 | 30,9 | 48,1 | 66,3 | 91,7 | 130 | 149 | 185 | 273 | 18 | 560 | |
| | 18 | – | – | – | – | – | – | – | 4 750 | 7 440 | 9 490 | 14 420 | 20 420 | 27 820 | 39 750 | 45 000 | 56 000 | 85 000 | | | |
| | | | | | | | | | **2I/17,6** | **2I/18,1** | **2I/18** | **2I/17,6** | **2I/18,1** | **2I/17,8** | **2I/17,9** | **2I/17,8** | **2I/17,8** | **2I/18,3** | | | |
| **355 000** | 160 | – | – | – | – | – | 1 280 | 2 610 | – | – | – | – | – | – | – | – | – | – | | | |
| | | | | | | | **3I/151** | **3I/153** | | | | | | | | | | | | | |
| | 125 | – | – | – | – | – | 1 550 | 3 070 | 3 670 | 5 750 | 8 350 | 11 580 | 16 700 | 23 870 | 32 070 | 41 830 | 49 210 | 65 000 | | | |
| | | | | | | | **3I/123** | **3I/123** | **3I/123** | **3I/128** | **3I/131** | **3I/119** | **3I/123** | **3I/125** | **3I/123** | **3I/127** | **3I/127** | **3I/131** | | | |
| | | | | | | | 4,43 | 9,18 | 13,4 | 18,8 | 25,2 | 39,9 | 57,8 | 81,3 | 103 | 132 | 165 | 219 | 100 | 2800 | **28** |
| | 100 | – | – | – | – | – | 1 550 | 3 150 | 4 570 | 6 870 | 9 250 | 13 600 | 19 410 | 27 300 | 35 380 | 47 110 | 58 880 | 76 940 | | | |
| | | | | | | | **3I/103** | **3I/101** | **3I/100** | **3I/107** | **3I/108** | **3I/100** | **3I/98,5** | **3I/98,5** | **3I/100** | **3I/105** | **3I/105** | **3I/103** | | | |
| | | | | | | | | | 13,8 | 19,8 | 24,6 | 43,8 | 60,4 | 82,1 | 116 | 129 | 161 | 208 | 90 | 2500 | |
| | 90 | – | – | – | – | – | – | – | 4 710 | 7 100 | 8 780 | 14 460 | 20 480 | 27 920 | 39 890 | 44 450 | 55 560 | 73 690 | | | |
| | | | | | | | | | **3I/89,4** | **3I/93,7** | **3I/93,3** | **3I/86,4** | **3I/88,8** | **3I/89** | **3I/89,7** | **3I/90,1** | **3I/90,1** | **3I/92,7** | | | |
| | | | 0,95 | 1,07 | 1,55 | 1,8 | 4,27 | 8,14 | 13,2 | 18,8 | 25,2 | 38 | 55,1 | 77,6 | 98,7 | 134 | 167 | 222 | 80 | 2240 | |
| | 80 | – | 305 | 355 | 550 | 635 | 1 370 | 2 610 | 4 570 | 6 870 | 9 250 | 13 620 | 19 440 | 27 340 | 35 440 | 47 080 | 58 850 | 76 900 | | | |
| | | | **3I/75,2** | **3I/78,2** | **3I/82,7** | **3I/82,7** | **3I/75,5** | **3I/75,3** | **3I/81,4** | **3I/85,7** | **3I/86,1** | **3I/84** | **3I/82,7** | **3I/82,7** | **3I/84,3** | **3I/82,5** | **3I/82,5** | **3I/81,1** | | | |

Per $n_1$ minori di 560 min$^{-1}$ vedere pagina. 107.

# Tabelle di selezione riduttori paralleli

| $n_{N2} \cdot L_h$ min$^{-1}$ · h | $i_N$ | $P_{N2}$ kW<br>$M_{N2}$ N m<br>… / $i$ | | | | | | | | | | | | | | | | $i_N$ | $n_1$ min$^{-1}$ | $n_{N2}$ |
|---|---|---|---|---|---|---|---|---|---|---|---|---|---|---|---|---|---|---|---|---|
| | | 50 | 63 | 64 | 80 | 81 | 100 | 125 | 140 | 160 | 180 | 200 | 225 | 250 | 280 | 320 | 321 | 360 | | | |
| 355 000 | | | | | | | | | 13,7 | 20,9 | 28,6 | 41,8 | 57,7 | 78,4 | 111 | 131 | 164 | 210 | 71 | 2000 | **28** |
| | 71 | – | – | – | – | – | – | – | 4 780<br>**3I/72,8** | 7 470<br>**3I/74,9** | 10 180<br>**3I/74,6** | 14 480<br>**3I/72,6** | 20 520<br>**3I/74,5** | 27 970<br>**3I/74,7** | 39 950<br>**3I/75,3** | 44 420<br>**3I/71** | 55 530<br>**3I/71** | 73 320<br>**3I/73** | | | |
| | | | 1,17 | 1,17 | 1,85 | 2,14 | 4,89 | 9,79 | 13,9 | 20,3 | 27,3 | 40,9 | 59,3 | 83,5 | 106 | 132 | 165 | 220 | 63 | 1800 | |
| | 63 | – | 375<br>**3I/60,1** | 390<br>**3I/62,6** | 650<br>**3I/66,3** | 750<br>**3I/66,3** | 1 600<br>**3I/61,5** | 3 130<br>**3I/60,2** | 4 560<br>**3I/62** | 6 850<br>**3I/63,5** | 9 230<br>**3I/63,8** | 13 590<br>**3I/62,6** | 19 400<br>**3I/61,7** | 27 280<br>**3I/61,5** | 35 350<br>**3I/62,7** | 47 100<br>**3I/67,1** | 58 880<br>**3I/67,1** | 76 930<br>**3I/66** | | | |
| | | | | | | | | | 14,3 | 22,5 | 26,5 | 44,7 | 61,7 | 84 | 119 | 129 | 161 | 206 | 56 | 1600 | |
| | 56 | – | – | – | – | – | – | – | 4 710<br>**3I/55,4** | 7 450<br>**3I/55,5** | 8 760<br>**3I/55,3** | 14 450<br>**3I/54,1** | 20 470<br>**3I/55,5** | 27 900<br>**3I/55,6** | 39 860<br>**3I/56** | 44 450<br>**3I/57,8** | 55 560<br>**3I/57,8** | 73 180<br>**3I/59,4** | | | |
| | | | 1,15 | 1,26 | 2,24 | 2,63 | 4,87 | 10,2 | 13,3 | 19,8 | 26,5 | 38 | 55,1 | 77,6 | 98,7 | 131 | 163 | 217 | 50 | 1400 | |
| | 50 | – | 385<br>**3I/49,4** | 445<br>**3I/51,5** | 760<br>**3I/49,8** | 895<br>**3I/49,8** | 1 700<br>**3I/51,2** | 3 450<br>**3I/49,5** | 4 570<br>**3I/50,4** | 6 860<br>**3I/50,8** | 9 240<br>**3I/51** | 13 620<br>**3I/52,6** | 19 440<br>**3I/51,8** | 27 340<br>**3I/51,7** | 35 440<br>**3I/52,7** | 47 120<br>**3I/52,9** | 58 900<br>**3I/52,9** | 76 960<br>**3I/52** | | | |
| | | | | | | | | | 13,9 | 22 | 30,1 | 41,7 | 57,6 | 78,4 | 111 | 129 | 161 | 205 | 45 | 1250 | |
| | 45 | – | – | – | – | – | – | – | 4 770<br>**3I/45,1** | 7 460<br>**3I/44,4** | 10 170<br>**3I/44,2** | 14 480<br>**3I/45,4** | 20 520<br>**3I/46,6** | 27 970<br>**3I/46,7** | 39 950<br>**3I/47,1** | 45 000<br>**3I/45,5** | 56 000<br>**3I/45,5** | 73 210<br>**3I/46,8** | | | |
| | | | 1,08 | 1,08 | 1,8 | 2,09 | 4,79 | 9,01 | 14,3 | 23,2 | 28,3 | 42,7 | 60,1 | 80,9 | 106 | 145 | 181 | 197 | 40 | 1120 | |
| | 40 | – | 375<br>**3I/40,8** | 390<br>**3I/42,5** | 670<br>**3I/43,6** | 775<br>**3I/43,6** | 1 600<br>**3I/39,1** | 3 140<br>**3I/40,8** | 4 720<br>**3I/38,7** | 7 610<br>**3I/38,5** | 9 620<br>**3I/39,9** | 15 140<br>**3I/41,5** | 20 690<br>**3I/40,4** | 29 280<br>**3I/42,4** | 37 320<br>**3I/41,2** | 50 330<br>**3I/40,7** | 62 920<br>**3I/40,7** | 71 000<br>**3I/42,3** | | | |
| | | | | | | | | | 13,3 | 21,4 | 29,3 | 44 | 60,7 | 79,3 | 111 | 126 | 157 | 197 | 35,5 | 1000 | |
| | 35,5 | – | – | – | – | – | – | – | 4 780<br>**3I/37,5** | 7 470<br>**3I/36,5** | 10 180<br>**3I/36,3** | 14 460<br>**3I/34,4** | 20 480<br>**3I/35,4** | 27 960<br>**3I/36,9** | 39 290<br>**3I/37,2** | 45 000<br>**3I/37,4** | 56 000<br>**3I/37,4** | 72 290<br>**3I/38,4** | | | |
| | | | 1,03 | 1,11 | 2,19 | 2,57 | 4,49 | 9,13 | 15,1 | 22,7 | 30,4 | 45,2 | 67,1 | 82,2 | 103 | 142 | 177 | 193 | 31,5 | 900 | |
| | 31,5 | – | 365<br>**3I/33,5** | 410<br>**3I/34,9** | 760<br>**3I/32,8** | 895<br>**3I/32,8** | 1 550<br>**3I/32,6** | 3 250<br>**3I/33,5** | 5 150<br>**3I/32,2** | 7 620<br>**3I/31,6** | 10 570<br>**3I/32,8** | 15 110<br>**3I/31,5** | 21 800<br>**3I/30,6** | 29 270<br>**3I/33,5** | 35 500<br>**3I/32,5** | 50 370<br>**3I/33,5** | 62 960<br>**3I/33,5** | 71 000<br>**3I/34,7** | | | |
| | | | | | | | 3,64 | | 13,7 | 18,6 | 22,3 | 46,6 | 62,2 | 87,1 | 100 | 135 | 168 | 194 | 28 | 800 | |
| | 28 | – | – | – | – | – | 1 250<br>**2I/28,8** | – | 4 750<br>**3I/29,1** | 6 300<br>**3I/28,4** | 7 620<br>**3I/28,6** | 15 140<br>**3I/27,2** | 20 270<br>**3I/27,3** | 29 850<br>**3I/28,7** | 34 410<br>**3I/28,8** | 48 310<br>**3I/30** | 60 390<br>**3I/30** | 70 220<br>**3I/30,3** | | | |
| | | 0,4 | 0,94 | 1,06 | 1,66 | 1,92 | 4,3 | 8,07 | 11,3 | 17,4 | 24,5 | 35,5 | 49,7 | 71 | 96,9 | 124 | 146 | 202 | 25 | 710 | |
| | 25 | 130<br>**2I/24,4** | 305<br>**2I/24,1** | 355<br>**2I/25,1** | 580<br>**2I/26** | 670<br>**2I/26** | 1 370<br>**2I/23,7** | 2 610<br>**2I/24,1** | 3 670<br>**2I/24,1** | 5 750<br>**2I/24,6** | 8 340<br>**2I/25,4** | 11 590<br>**2I/24,2** | 16 710<br>**2I/25** | 23 870<br>**2I/25** | 32 070<br>**2I/24,6** | 41 810<br>**2I/25** | 49 190<br>**2I/25** | 70 100<br>**2I/25,7** | | | |
| | | | | | | | | | 12,8 | 19,1 | 26,2 | 37,2 | 51,7 | 72,9 | 104 | 124 | 146 | 215 | 22,4 | 630 | |
| | 22,4 | – | – | – | – | – | – | – | 4 210<br>**2I/21,7** | 6 500<br>**2I/22,5** | 9 250<br>**2I/23,3** | 12 500<br>**2I/22,2** | 18 000<br>**2I/23** | 24 300<br>**2I/22** | 34 970<br>**2I/22,2** | 43 030<br>**2I/22,8** | 50 630<br>**2I/22,8** | 76 220<br>**2I/23,4** | | | |
| | | 0,45 | 1,14 | 1,13 | 1,89 | 2,18 | 4,85 | 9,53 | 13,6 | 19,5 | 26,1 | 39,2 | 56,8 | 81 | 103 | 134 | 167 | 222 | 20 | 560 | |
| | 20 | 155<br>**2I/20,1** | 375<br>**2I/19,3** | 385<br>**2I/20,1** | 670<br>**2I/20,8** | 775<br>**2I/20,8** | 1 600<br>**2I/19,3** | 3 130<br>**2I/19,3** | 4 560<br>**2I/19,6** | 6 860<br>**2I/20,7** | 9 240<br>**2I/20,8** | 13 600<br>**2I/20,3** | 19 420<br>**2I/20** | 27 200<br>**2I/19,7** | 35 380<br>**2I/20,1** | 47 080<br>**2I/20,6** | 58 860<br>**2I/20,6** | 76 900<br>**2I/20,3** | | | |
| 315 000 | 160 | – | – | – | – | – | 1 320<br>**3I/151** | 2 620<br>**3I/153** | – | – | – | – | – | – | – | – | – | – | | | |
| | 125 | – | – | – | – | – | 1 550<br>**3I/123** | 3 140<br>**3I/123** | 3 680<br>**3I/123** | 5 770<br>**3I/128** | 8 380<br>**3I/131** | 11 630<br>**3I/119** | 16 760<br>**3I/123** | 23 960<br>**3I/125** | 32 190<br>**3I/123** | 41 980<br>**3I/127** | 49 390<br>**3I/127** | 67 000<br>**3I/131** | | | |
| | | | | | | | 4,08 | 8,19 | 12 | 16,8 | 22,6 | 35,7 | 51,8 | 72,8 | 92,6 | 118 | 148 | 196 | 100 | 2500 | **25** |
| | 100 | – | – | – | – | – | 1 600<br>**3I/103** | 3 150<br>**3I/101** | 4 580<br>**3I/100** | 6 890<br>**3I/107** | 9 290<br>**3I/108** | 13 650<br>**3I/100** | 19 480<br>**3I/98,5** | 27 400<br>**3I/98,5** | 35 510<br>**3I/100** | 47 270<br>**3I/105** | 59 090<br>**3I/105** | 77 210<br>**3I/103** | | | |
| | | | | | | | | | 12,4 | 18,3 | 22,2 | 39,4 | 54,3 | 73,9 | 105 | 116 | 145 | 193 | 90 | 2240 | |
| | 90 | – | – | – | – | – | – | – | 4 730<br>**3I/89,4** | 7 300<br>**3I/93,7** | 8 810<br>**3I/93,3** | 14 510<br>**3I/86,4** | 20 550<br>**3I/88,8** | 28 020<br>**3I/89** | 40 030<br>**3I/89,7** | 44 600<br>**3I/90,1** | 55 750<br>**3I/90,1** | 76 150<br>**3I/92,7** | | | |
| | | | 0,85 | 0,96 | 1,41 | 1,63 | 3,82 | 7,3 | 11,8 | 16,8 | 22,6 | 34,1 | 49,4 | 69,5 | 88,4 | 120 | 150 | 199 | 80 | 2000 | |
| | 80 | – | 305<br>**3I/75,2** | 360<br>**3I/78,2** | 555<br>**3I/82,7** | 640<br>**3I/82,7** | 1 380<br>**3I/75,5** | 2 620<br>**3I/75,3** | 4 590<br>**3I/81,4** | 6 890<br>**3I/85,7** | 9 290<br>**3I/86,1** | 13 670<br>**3I/84** | 19 510<br>**3I/82,7** | 27 440<br>**3I/82,7** | 35 560<br>**3I/84,3** | 47 250<br>**3I/82,5** | 59 060<br>**3I/82,5** | 77 170<br>**3I/81,1** | | | |
| | | | | | | | | | 12,4 | 18,9 | 25,8 | 37,7 | 52,1 | 70,8 | 100 | 118 | 148 | 195 | 71 | 1800 | |
| | 71 | – | – | – | – | – | – | – | 4 790<br>**3I/72,8** | 7 500<br>**3I/74,9** | 10 220<br>**3I/74,6** | 14 530<br>**3I/72,6** | 20 580<br>**3I/74,5** | 28 060<br>**3I/74,7** | 40 090<br>**3I/75,3** | 44 570<br>**3I/71** | 55 710<br>**3I/71** | 75 680<br>**3I/73** | | | |

Per $n_1$ minori di 560 min$^{-1}$ vedere pagina. 107.

| $n_{N2} \cdot L_h$ min$^{-1}$ · h | $i_N$ | $P_{N2}$ kW / $M_{N2}$ N m / ... / **/ i** | | | | | | | | | | | | | | | | | $i_N$ | $n_1$ min$^{-1}$ | $n_{N2}$ |
|---|---|---|---|---|---|---|---|---|---|---|---|---|---|---|---|---|---|---|---|---|---|
| | | **50** | **63** | **64** | **80** | **81** | **100** | **125** | **140** | **160** | **180** | **200** | **225** | **250** | **280** | **320** | **321** | **360** | | | |
| **315 000** | 63 | – | 1,05<br>375<br>**3I/60,1** | 1,05<br>390<br>**3I/62,6** | 1,67<br>660<br>**3I/66,3** | 1,93<br>765<br>**3I/66,3** | 4,37<br>1 600<br>**3I/61,5** | 8,74<br>3 140<br>**3I/60,2** | 12,4<br>4 580<br>**3I/62** | 18,1<br>6 880<br>**3I/63,5** | 24,3<br>9 270<br>**3I/63,8** | 36,5<br>13 640<br>**3I/62,6** | 52,9<br>19 470<br>**3I/61,7** | 74,5<br>27 380<br>**3I/61,5** | 94,8<br>35 480<br>**3I/62,7** | 118<br>47 280<br>**3I/67,1** | 148<br>59 090<br>**3I/67,1** | 196<br>77 210<br>**3I/66** | 63 | 1600 | **25** |
| | 56 | – | – | – | – | – | – | – | 12,5<br>4 730<br>**3I/55,4** | 19,8<br>7 490<br>**3I/55,5** | 23,3<br>8 790<br>**3I/55,3** | 39,3<br>14 510<br>**3I/54,1** | 54,3<br>20 560<br>**3I/55,5** | 73,9<br>28 020<br>**3I/55,6** | 105<br>40 030<br>**3I/56** | 114<br>45 000<br>**3I/57,8** | 142<br>56 000<br>**3I/57,8** | 188<br>76 170<br>**3I/59,4** | 56 | 1400 | |
| | 50 | – | 1,03<br>385<br>**3I/49,4** | 1,13<br>445<br>**3I/51,5** | 2<br>765<br>**3I/49,8** | 2,36<br>900<br>**3I/49,8** | 4,35<br>1 700<br>**3I/51,2** | 9,13<br>3 450<br>**3I/49,5** | 11,9<br>4 580<br>**3I/50,4** | 17,7<br>6 880<br>**3I/50,8** | 23,8<br>9 270<br>**3I/51** | 34<br>13 670<br>**3I/52,6** | 49,3<br>19 510<br>**3I/51,8** | 69,5<br>27 440<br>**3I/51,7** | 88,4<br>35 560<br>**3I/52,7** | 117<br>47 290<br>**3I/52,9** | 146<br>59 110<br>**3I/52,9** | 194<br>77 230<br>**3I/52** | 50 | 1250 | |
| | 45 | – | – | – | – | – | – | – | 12,5<br>4 790<br>**3I/45,1** | 19,8<br>7 490<br>**3I/44,4** | 27,1<br>10 200<br>**3I/44,2** | 37,5<br>14 530<br>**3I/45,4** | 51,8<br>20 590<br>**3I/46,6** | 70,5<br>28 060<br>**3I/46,7** | 99,9<br>40 090<br>**3I/47,1** | 116<br>45 000<br>**3I/45,5** | 144<br>56 000<br>**3I/45,5** | 190<br>75 660<br>**3I/46,8** | 45 | 1120 | |
| | 40 | – | 0,97<br>375<br>**3I/40,8** | 0,97<br>390<br>**3I/42,5** | 1,61<br>670<br>**3I/43,6** | 1,86<br>775<br>**3I/43,6** | 4,29<br>1 600<br>**3I/39,1** | 8,08<br>3 150<br>**3I/40,8** | 12,8<br>4 730<br>**3I/38,7** | 20,8<br>7 640<br>**3I/38,5** | 25,3<br>9 660<br>**3I/39,9** | 38,3<br>15 190<br>**3I/41,5** | 53,8<br>20 760<br>**3I/40,4** | 72,5<br>29 390<br>**3I/42,4** | 98,2<br>38 620<br>**3I/41,2** | 130<br>50 510<br>**3I/40,7** | 162<br>63 140<br>**3I/40,7** | 176<br>71 000<br>**3I/42,3** | 40 | 1000 | |
| | 35,5 | – | – | – | – | – | – | – | 12<br>4 800<br>**3I/37,5** | 19,3<br>7 490<br>**3I/36,5** | 26,5<br>10 210<br>**3I/36,3** | 39,7<br>14 510<br>**3I/34,4** | 54,8<br>20 550<br>**3I/35,4** | 71,6<br>28 050<br>**3I/36,9** | 102<br>40 070<br>**3I/37,2** | 113<br>45 000<br>**3I/37,4** | 141<br>56 000<br>**3I/37,4** | 183<br>74 610<br>**3I/38,4** | 35,5 | 900 | |
| | 31,5 | – | 0,91<br>365<br>**3I/33,5** | 0,99<br>410<br>**3I/34,9** | 1,95<br>765<br>**3I/32,8** | 2,3<br>900<br>**3I/32,8** | 3,99<br>1 550<br>**3I/32,6** | 8,12<br>3 250<br>**3I/33,5** | 13,4<br>5 150<br>**3I/32,2** | 20,3<br>7 650<br>**3I/31,6** | 27,1<br>10 610<br>**3I/32,8** | 40,3<br>15 160<br>**3I/31,5** | 59,6<br>21 800<br>**3I/30,6** | 73,4<br>29 370<br>**3I/33,5** | 94,6<br>36 750<br>**3I/32,5** | 127<br>50 550<br>**3I/33,5** | 158<br>63 190<br>**3I/33,5** | 171<br>71 000<br>**3I/34,7** | 31,5 | 800 | |
| | 28 | – | – | – | – | – | 3,24<br>1 260<br>**2I/28,8** | – | 12,1<br>4 750<br>**3I/29,1** | 16,5<br>6 300<br>**3I/28,4** | 20<br>7 670<br>**3I/28,6** | 41,5<br>15 200<br>**3I/27,2** | 55,9<br>20 530<br>**3I/27,3** | 77,6<br>29 960<br>**3I/28,7** | 89,4<br>34 670<br>**3I/28,8** | 124<br>50 070<br>**3I/30** | 155<br>62 590<br>**3I/30** | 174<br>70 650<br>**3I/30,3** | 28 | 710 | |
| | 25 | 0,36<br>130<br>**2I/24,4** | 0,84<br>305<br>**2I/24,1** | 0,94<br>360<br>**2I/25,1** | 1,47<br>580<br>**2I/26** | 1,7<br>670<br>**2I/26** | 3,83<br>1 380<br>**2I/23,7** | 7,19<br>2 620<br>**2I/24,1** | 10,1<br>3 680<br>**2I/24,1** | 15,5<br>5 770<br>**2I/24,6** | 21,8<br>8 370<br>**2I/25,4** | 31,7<br>11 630<br>**2I/24,2** | 44,3<br>16 770<br>**2I/25** | 63,2<br>23 960<br>**2I/25** | 86,3<br>32 190<br>**2I/24,6** | 111<br>41 970<br>**2I/25** | 130<br>49 370<br>**2I/25** | 180<br>70 370<br>**2I/25,7** | 25 | 630 | |
| | 22,4 | – | – | – | – | – | – | – | 11,4<br>4 230<br>**2I/21,7** | 16,9<br>6 500<br>**2I/22,5** | 23,2<br>9 250<br>**2I/23,3** | 33,1<br>12 500<br>**2I/22,2** | 45,9<br>18 000<br>**2I/23** | 64,8<br>24 300<br>**2I/22** | 92,9<br>35 100<br>**2I/22,2** | 111<br>43 190<br>**2I/22,8** | 130<br>50 820<br>**2I/22,8** | 192<br>76 500<br>**2I/23,4** | 22,4 | 560 | |
| **280 000** | 160 | – | – | – | – | – | 1 320<br>**3I/151** | 2 630<br>**3I/153** | – | – | – | – | – | – | – | – | – | – | | | |
| | 125 | – | – | – | – | – | 3,82<br>1 610<br>**3I/123** | 7,55<br>3 160<br>**3I/123** | 8,83<br>3 700<br>**3I/123** | 13,3<br>5 790<br>**3I/128** | 18,8<br>8 410<br>**3I/131** | 28,7<br>11 670<br>**3I/119** | 40,2<br>16 820<br>**3I/123** | 56,4<br>24 040<br>**3I/125** | 77<br>32 310<br>**3I/123** | 97,5<br>42 140<br>**3I/127** | 115<br>49 580<br>**3I/127** | 150<br>67 000<br>**3I/131** | 125 | 2800 | **22,4** |
| | 100 | – | – | – | – | – | 3,66<br>1 600<br>**3I/103** | 7,57<br>3 250<br>**3I/101** | 10,8<br>4 600<br>**3I/100** | 15,1<br>6 920<br>**3I/107** | 20,3<br>9 320<br>**3I/108** | 32,1<br>13 700<br>**3I/100** | 46,5<br>19 550<br>**3I/98,5** | 65,5<br>27 490<br>**3I/98,5** | 83,3<br>35 630<br>**3I/100** | 106<br>47 440<br>**3I/105** | 133<br>59 300<br>**3I/105** | 176<br>77 480<br>**3I/103** | 100 | 2240 | |
| | 90 | – | – | – | – | – | – | – | 11,1<br>4 750<br>**3I/89,4** | 16,8<br>7 530<br>**3I/93,7** | 19,8<br>8 840<br>**3I/93,3** | 35,3<br>14 560<br>**3I/86,4** | 48,7<br>20 630<br>**3I/88,8** | 66,2<br>28 120<br>**3I/89** | 93,8<br>40 180<br>**3I/89,7** | 104<br>44 760<br>**3I/90,1** | 130<br>55 950<br>**3I/90,1** | 178<br>78 790<br>**3I/92,7** | 90 | 2000 | |
| | 80 | – | 0,77<br>305<br>**3I/75,2** | 0,87<br>360<br>**3I/78,2** | 1,28<br>565<br>**3I/82,7** | 1,48<br>650<br>**3I/82,7** | 3,45<br>1 380<br>**3I/75,5** | 6,59<br>2 630<br>**3I/75,3** | 10,7<br>4 600<br>**3I/81,4** | 15,2<br>6 910<br>**3I/85,7** | 20,4<br>9 320<br>**3I/86,1** | 30,8<br>13 720<br>**3I/84** | 44,6<br>19 580<br>**3I/82,7** | 62,8<br>27 530<br>**3I/82,7** | 79,8<br>35 680<br>**3I/84,3** | 108<br>47 410<br>**3I/82,5** | 135<br>59 260<br>**3I/82,5** | 180<br>77 430<br>**3I/81,1** | 80 | 1800 | |
| | 71 | – | – | – | – | – | – | – | 11,1<br>4 810<br>**3I/72,8** | 16,8<br>7 530<br>**3I/74,9** | 23<br>10 260<br>**3I/74,6** | 33,7<br>14 580<br>**3I/72,6** | 46,5<br>20 660<br>**3I/74,5** | 63,2<br>28 160<br>**3I/74,7** | 89,5<br>40 240<br>**3I/75,3** | 106<br>44 740<br>**3I/71** | 132<br>55 920<br>**3I/71** | 180<br>78 400<br>**3I/73** | 71 | 1600 | |
| | 63 | – | 0,92<br>375<br>**3I/60,1** | 0,92<br>395<br>**3I/62,6** | 1,48<br>670<br>**3I/66,3** | 1,71<br>775<br>**3I/66,3** | 3,84<br>1 610<br>**3I/61,5** | 7,68<br>3 150<br>**3I/60,2** | 10,9<br>4 600<br>**3I/62** | 15,9<br>6 900<br>**3I/63,5** | 21,4<br>9 300<br>**3I/63,8** | 32,1<br>13 700<br>**3I/62,6** | 46,5<br>19 550<br>**3I/61,7** | 65,5<br>27 490<br>**3I/61,5** | 83,3<br>35 630<br>**3I/62,7** | 104<br>47 470<br>**3I/67,1** | 130<br>59 340<br>**3I/67,1** | 172<br>77 540<br>**3I/66** | 63 | 1400 | |
| | 56 | – | – | – | – | – | – | – | 11,2<br>4 750<br>**3I/55,4** | 17,7<br>7 510<br>**3I/55,5** | 20,9<br>8 830<br>**3I/55,3** | 35,2<br>14 560<br>**3I/54,1** | 48,6<br>20 630<br>**3I/55,5** | 66,2<br>28 120<br>**3I/55,6** | 93,8<br>40 180<br>**3I/56** | 102<br>45 000<br>**3I/57,8** | 127<br>56 000<br>**3I/57,8** | 174<br>78 800<br>**3I/59,4** | 56 | 1250 | |


Per $n_1$ minori di 560 min$^{-1}$ vedere pagina. 107.

# Tabelle di selezione riduttori paralleli

| $n_{N2} \cdot L_h$ min$^{-1}$ · h | $i_N$ | $P_{N2}$ kW / $M_{N2}$ N m / ... / **/ i** 50 | 63 | 64 | 80 | 81 | 100 | 125 | 140 | 160 | 180 | 200 | 225 | 250 | 280 | 320 | 321 | 360 | $i_N$ | $n_1$ min$^{-1}$ | $n_{N2}$ |
|---|---|---|---|---|---|---|---|---|---|---|---|---|---|---|---|---|---|---|---|---|---|
| **280 000** | | | 0,92 | 1,01 | 1,8 | 2,12 | 3,9 | 8,18 | 10,7 | 15,9 | 21,4 | 30,6 | 44,4 | 62,5 | 79,5 | 105 | 132 | 175 | 50 | 1120 | **22,4** |
| | 50 | – | 385 **3I/49,4** | 445 **3I/51,5** | 765 **3I/49,8** | 900 **3I/49,8** | 1 700 **3I/51,2** | 3 450 **3I/49,5** | 4 600 **3I/50,4** | 6 900 **3I/50,8** | 9 300 **3I/51** | 13 720 **3I/52,6** | 19 580 **3I/51,8** | 27 530 **3I/51,7** | 35 690 **3I/52,7** | 47 450 **3I/52,9** | 59 310 **3I/52,9** | 77 500 **3I/52** | | | |
| | | | | | | | | | 11,2 | 17,7 | 24,2 | 33,6 | 46,4 | 63,2 | 89,5 | 104 | 129 | 175 | 45 | 1000 | |
| | 45 | – | – | – | – | – | – | – | 4 810 **3I/45,1** | 7 510 **3I/44,4** | 10 240 **3I/44,2** | 14 580 **3I/45,4** | 20 660 **3I/46,6** | 28 160 **3I/46,7** | 40 240 **3I/47,1** | 45 000 **3I/45,5** | 56 000 **3I/45,5** | 78 280 **3I/46,8** | | | |
| | | | 0,87 | 0,87 | 1,45 | 1,68 | 3,87 | 7,29 | 11,6 | 18,8 | 22,9 | 34,6 | 48,6 | 65,5 | 91,2 | 117 | 147 | 163 | 40 | 900 | |
| | 40 | – | 380 **3I/40,8** | 395 **3I/42,5** | 670 **3I/43,6** | 775 **3I/43,6** | 1 610 **3I/39,1** | 3 160 **3I/40,8** | 4 750 **3I/38,7** | 7 670 **3I/38,5** | 9 690 **3I/39,9** | 15 240 **3I/41,5** | 20 830 **3I/40,4** | 29 480 **3I/42,4** | 39 860 **3I/41,2** | 50 680 **3I/40,7** | 63 350 **3I/40,7** | 72 940 **3I/42,3** | | | |
| | | | | | | | | | 10,7 | 17,3 | 23,6 | 35,4 | 48,9 | 63,9 | 90,6 | 101 | 126 | 168 | 35,5 | 800 | |
| | 35,5 | – | – | – | – | – | – | – | 4 810 **3I/37,5** | 7 520 **3I/36,5** | 10 250 **3I/36,3** | 14 560 **3I/34,4** | 20 630 **3I/35,4** | 28 150 **3I/36,9** | 40 220 **3I/37,2** | 45 000 **3I/37,4** | 56 010 **3I/37,4** | 77 290 **3I/38,4** | | | |
| | | | 0,81 | 0,88 | 1,74 | 2,05 | 3,54 | 7,2 | 11,9 | 18 | 24,1 | 35,9 | 52,9 | 65,4 | 87 | 113 | 141 | 155 | 31,5 | 710 | |
| | 31,5 | – | 365 **3I/33,5** | 410 **3I/34,9** | 765 **3I/32,8** | 900 **3I/32,8** | 1 550 **3I/32,6** | 3 250 **3I/33,5** | 5 150 **3I/32,2** | 7 670 **3I/31,6** | 10 650 **3I/32,8** | 15 220 **3I/31,5** | 21 800 **3I/30,6** | 29 480 **3I/33,5** | 38 090 **3I/32,5** | 50 760 **3I/33,5** | 63 450 **3I/33,5** | 72 320 **3I/34,7** | | | |
| | | | | | | | 2,89 | | 10,8 | 14,6 | 17,8 | 37,1 | 49,7 | 69,8 | 80,1 | 114 | 142 | 155 | 28 | 630 | |
| | 28 | – | – | – | – | – | 1 260 **2I/28,8** | – | 4 750 **3I/29,1** | 6 300 **3I/28,4** | 7 720 **3I/28,6** | 15 290 **3I/27,2** | 20 600 **3I/27,3** | 30 360 **3I/28,7** | 34 980 **3I/28,8** | 51 900 **3I/30** | 64 870 **3I/30** | 71 000 **3I/30,3** | | | |
| | | 0,32 | 0,75 | 0,84 | 1,31 | 1,51 | 3,42 | 6,41 | 8,99 | 13,8 | 19,4 | 28,2 | 39,5 | 56,4 | 77 | 98,8 | 116 | 161 | 25 | 560 | |
| | 25 | 130 **2I/24,4** | 305 **2I/24,1** | 360 **2I/25,1** | 580 **2I/26** | 670 **2I/26** | 1 380 **2I/23,7** | 2 630 **2I/24,1** | 3 690 **2I/24,1** | 5 790 **2I/24,6** | 8 400 **2I/25,4** | 11 680 **2I/24,2** | 16 830 **2I/25** | 24 040 **2I/25** | 32 310 **2I/24,6** | 42 120 **2I/25** | 49 550 **2I/25** | 70 630 **2I/25,7** | | | |
| **250 000** | 160 | – | – | – | – | – | 1 360 **3I/151** | 2 640 **3I/153** | – | – | – | – | – | – | – | – | – | – | | | |
| | | | | | | | 3,43 | 6,77 | 7,92 | 11,9 | 16,8 | 25,7 | 36 | 50,5 | 69 | 87,3 | 103 | 138 | 125 | 2500 | **20** |
| | 125 | – | – | – | – | – | 1 610 **3I/123** | 3 170 **3I/123** | 3 710 **3I/123** | 5 820 **3I/128** | 8 440 **3I/131** | 11 710 **3I/119** | 16 880 **3I/123** | 24 130 **3I/125** | 32 420 **3I/123** | 42 290 **3I/127** | 49 750 **3I/127** | 69 000 **3I/131** | | | |
| | | | | | | | 3,37 | 6,76 | 9,67 | 13,6 | 18,2 | 28,8 | 41,7 | 58,7 | 74,6 | 95,2 | 119 | 158 | 100 | 2000 | |
| | 100 | – | – | – | – | – | 1 650 **3I/103** | 3 250 **3I/101** | 4 620 **3I/100** | 6 940 **3I/107** | 9 350 **3I/108** | 13 750 **3I/100** | 19 620 **3I/98,5** | 27 590 **3I/98,5** | 35 760 **3I/100** | 47 610 **3I/105** | 59 510 **3I/105** | 77 750 **3I/103** | | | |
| | | | | | | | | | 10 | 15,2 | 17,9 | 31,9 | 44 | 59,8 | 84,7 | 93,9 | 117 | 163 | 90 | 1800 | |
| | 90 | – | – | – | – | – | – | – | 4 760 **3I/89,4** | 7 550 **3I/93,7** | 8 870 **3I/93,3** | 14 610 **3I/86,4** | 20 700 **3I/88,8** | 28 210 **3I/89** | 40 310 **3I/89,7** | 44 910 **3I/90,1** | 56 130 **3I/90,1** | 80 290 **3I/92,7** | | | |
| | | | 0,68 | 0,77 | 1,16 | 1,34 | 3,08 | 5,88 | 9,5 | 13,6 | 18,2 | 27,5 | 39,8 | 56 | 71,2 | 96,6 | 121 | 160 | 80 | 1600 | |
| | 80 | – | 305 **3I/75,2** | 360 **3I/78,2** | 570 **3I/82,7** | 660 **3I/82,7** | 1 390 **3I/75,5** | 2 640 **3I/75,3** | 4 620 **3I/81,4** | 6 940 **3I/85,7** | 9 350 **3I/86,1** | 13 770 **3I/84** | 19 650 **3I/82,7** | 27 630 **3I/82,7** | 35 820 **3I/84,3** | 47 580 **3I/82,5** | 59 480 **3I/82,5** | 77 720 **3I/81,1** | | | |
| | | | | | | | | | 9,73 | 14,8 | 20,2 | 29,6 | 40,8 | 55,5 | 78,7 | 92,9 | 116 | 164 | 71 | 1400 | |
| | 71 | – | – | – | – | – | – | – | 4 830 **3I/72,8** | 7 560 **3I/74,9** | 10 300 **3I/74,6** | 14 650 **3I/72,6** | 20 750 **3I/74,5** | 28 280 **3I/74,7** | 40 410 **3I/75,3** | 45 000 **3I/71** | 56 160 **3I/71** | 81 610 **3I/73** | | | |
| | | | 0,82 | 0,82 | 1,32 | 1,53 | 3,44 | 6,88 | 9,75 | 14,3 | 19,2 | 28,7 | 41,6 | 58,7 | 74,6 | 92,9 | 116 | 154 | 63 | 1250 | |
| | 63 | – | 380 **3I/60,1** | 395 **3I/62,6** | 670 **3I/66,3** | 775 **3I/66,3** | 1 610 **3I/61,5** | 3 170 **3I/60,2** | 4 610 **3I/62** | 6 930 **3I/63,5** | 9 340 **3I/63,8** | 13 750 **3I/62,6** | 19 620 **3I/61,7** | 27 590 **3I/61,5** | 35 760 **3I/62,7** | 47 640 **3I/67,1** | 59 560 **3I/67,1** | 77 820 **3I/66** | | | |
| | | | | | | | | | 10,1 | 15,9 | 18,8 | 31,7 | 43,7 | 59,5 | 84,4 | 91,4 | 114 | 159 | 56 | 1120 | |
| | 56 | – | – | – | – | – | – | – | 4 760 **3I/55,4** | 7 540 **3I/55,5** | 8 860 **3I/55,3** | 14 610 **3I/54,1** | 20 700 **3I/55,5** | 28 220 **3I/55,6** | 40 310 **3I/56** | 45 000 **3I/57,8** | 56 190 **3I/57,8** | 80 360 **3I/59,4** | | | |
| | | | 0,82 | 0,91 | 1,63 | 1,91 | 3,48 | 7,3 | 9,58 | 14,3 | 19,2 | 27,4 | 39,7 | 56 | 71,2 | 94,3 | 118 | 157 | 50 | 1000 | |
| | 50 | – | 385 **3I/49,4** | 450 **3I/51,5** | 775 **3I/49,8** | 910 **3I/49,8** | 1 700 **3I/51,2** | 3 450 **3I/49,5** | 4 620 **3I/50,4** | 6 930 **3I/50,8** | 9 340 **3I/51** | 13 770 **3I/52,6** | 19 650 **3I/51,8** | 27 630 **3I/51,7** | 35 820 **3I/52,7** | 47 620 **3I/52,9** | 59 530 **3I/52,9** | 77 780 **3I/52** | | | |
| | | | | | | | | | 10,1 | 16 | 21,9 | 30,4 | 41,9 | 57 | 80,9 | 93,2 | 116 | 163 | 45 | 900 | |
| | 45 | – | – | – | – | – | – | – | 4 820 **3I/45,1** | 7 540 **3I/44,4** | 10 270 **3I/44,2** | 14 630 **3I/45,4** | 20 730 **3I/46,6** | 28 260 **3I/46,7** | 40 370 **3I/47,1** | 45 000 **3I/45,5** | 56 150 **3I/45,5** | 80 790 **3I/46,8** | | | |
| | | | 0,78 | 0,78 | 1,29 | 1,49 | 3,46 | 6,51 | 10,3 | 16,8 | 20,4 | 31,1 | 43,4 | 58,9 | 83,6 | 106 | 132 | 150 | 40 | 800 | |
| | 40 | – | 380 **3I/40,8** | 395 **3I/42,5** | 670 **3I/43,6** | 775 **3I/43,6** | 1 610 **3I/39,1** | 3 170 **3I/40,8** | 4 770 **3I/38,7** | 7 720 **3I/38,5** | 9 730 **3I/39,9** | 15 400 **3I/41,5** | 20 910 **3I/40,4** | 29 850 **3I/42,4** | 41 080 **3I/41,2** | 51 360 **3I/40,7** | 64 200 **3I/40,7** | 75 560 **3I/42,3** | | | |

Per $n_1$ minori di 560 min$^{-1}$ vedere pagina. 107.

| $n_{N2} \cdot L_h$ min$^{-1}$ · h | $i_N$ | $P_{N2}$ kW / $M_{N2}$ N m / ... / **/ i** | | | | | | | | | | | | | | | | | $i_N$ | $n_1$ min$^{-1}$ | $n_{N2}$ |
|---|---|---|---|---|---|---|---|---|---|---|---|---|---|---|---|---|---|---|---|---|---|
| | | **50** | **63** | **64** | **80** | **81** | **100** | **125** | **140** | **160** | **180** | **200** | **225** | **250** | **280** | **320** | **321** | **360** | | | |
| **250 000** | 35,5 | – | – | – | – | – | – | – | 9,57<br>4 830<br>**3I/37,5** | 15,4<br>7 550<br>**3I/36,5** | 21,1<br>10 290<br>**3I/36,3** | 31,6<br>14 610<br>**3I/34,4** | 43,5<br>20 700<br>**3I/35,4** | 56,9<br>28 260<br>**3I/36,9** | 80,7<br>40 370<br>**3I/37,2** | 89,5<br>45 000<br>**3I/37,4** | 112<br>56 240<br>**3I/37,4** | 155<br>80 110<br>**3I/38,4** | 35,5 | 710 | **20** |
| | 31,5 | – | 0,72<br>365<br>**3I/33,5** | 0,78<br>410<br>**3I/34,9** | 1,57<br>780<br>**3I/32,8** | 1,85<br>915<br>**3I/32,8** | 3,14<br>1 550<br>**3I/32,6** | 6,39<br>3 250<br>**3I/33,5** | 10,6<br>5 150<br>**3I/32,2** | 16,2<br>7 750<br>**3I/31,6** | 21,5<br>10 690<br>**3I/32,8** | 32,1<br>15 320<br>**3I/31,5** | 47<br>21 800<br>**3I/30,6** | 58,7<br>29 870<br>**3I/33,5** | 80,1<br>39 490<br>**3I/32,5** | 102<br>51 690<br>**3I/33,5** | 127<br>64 610<br>**3I/33,5** | 142<br>74 960<br>**3I/34,7** | 31,5 | 630 | |
| | 28 | – | – | – | – | – | 2,58<br>1 270<br>**2I/28,8** | – | 9,58<br>4 750<br>**3I/29,1** | 13<br>6 300<br>**3I/28,4** | 15,9<br>7 750<br>**3I/28,6** | 33,4<br>15 500<br>**3I/27,2** | 44,2<br>20 600<br>**3I/27,3** | 63,1<br>30 900<br>**3I/28,7** | 73,7<br>36 230<br>**3I/28,8** | 105<br>53 760<br>**3I/30** | 131<br>67 210<br>**3I/30** | 138<br>71 000<br>**3I/30,3** | 28 | 560 | |
| **224 000** | 160 | – | – | – | – | – | 2,7<br>1 390<br>**3I/151** | 5,08<br>2 650<br>**3I/153** | – | – | – | – | – | – | – | – | – | – | 160 | 2800 | **18** |
| | 125 | – | – | – | – | – | 3,08<br>1 620<br>**3I/123** | 6,08<br>3 180<br>**3I/123** | 7,12<br>3 720<br>**3I/123** | 10,7<br>5 840<br>**3I/128** | 15,1<br>8 470<br>**3I/131** | 23,1<br>11 750<br>**3I/119** | 32,4<br>16 940<br>**3I/123** | 45,4<br>24 210<br>**3I/125** | 62<br>32 540<br>**3I/123** | 78,5<br>42 440<br>**3I/127** | 92,4<br>49 930<br>**3I/127** | 124<br>69 000<br>**3I/131** | 125 | 2240 | |
| | 100 | – | – | – | – | – | 3,03<br>1 650<br>**3I/103** | 6,27<br>3 350<br>**3I/101** | 8,73<br>4 630<br>**3I/100** | 12,3<br>6 960<br>**3I/107** | 16,4<br>9 380<br>**3I/108** | 26<br>13 790<br>**3I/100** | 37,7<br>19 690<br>**3I/98,5** | 53<br>27 680<br>**3I/98,5** | 67,4<br>35 880<br>**3I/100** | 86<br>47 760<br>**3I/105** | 107<br>59 710<br>**3I/105** | 143<br>78 010<br>**3I/103** | 100 | 1800 | |
| | 90 | – | – | – | – | – | – | – | 8,96<br>4 780<br>**3I/89,4** | 13,7<br>7 650<br>**3I/93,7** | 16<br>8 900<br>**3I/93,3** | 28,4<br>14 680<br>**3I/86,4** | 39,3<br>20 800<br>**3I/88,8** | 53,5<br>28 400<br>**3I/89** | 75,8<br>40 580<br>**3I/89,7** | 84,5<br>45 460<br>**3I/90,1** | 106<br>56 820<br>**3I/90,1** | 146<br>80 590<br>**3I/92,7** | 90 | 1600 | |
| | 80 | – | 0,6<br>310<br>**3I/75,2** | 0,68<br>360<br>**3I/78,2** | 1,03<br>580<br>**3I/82,7** | 1,19<br>670<br>**3I/82,7** | 2,71<br>1 390<br>**3I/75,5** | 5,16<br>2 650<br>**3I/75,3** | 8,35<br>4 640<br>**3I/81,4** | 11,9<br>6 970<br>**3I/85,7** | 16<br>9 390<br>**3I/86,1** | 24,1<br>13 820<br>**3I/84** | 35<br>19 730<br>**3I/82,7** | 49,2<br>27 750<br>**3I/82,7** | 62,6<br>35 970<br>**3I/84,3** | 84,9<br>47 780<br>**3I/82,5** | 106<br>59 730<br>**3I/82,5** | 141<br>78 040<br>**3I/81,1** | 80 | 1400 | |
| | 71 | – | – | – | – | – | – | – | 8,79<br>4 880<br>**3I/72,8** | 13,4<br>7 680<br>**3I/74,9** | 18,4<br>10 460<br>**3I/74,6** | 26,8<br>14 840<br>**3I/72,6** | 36,9<br>21 020<br>**3I/74,5** | 50,3<br>28 720<br>**3I/74,7** | 71,3<br>41 030<br>**3I/75,3** | 83,9<br>45 510<br>**3I/71** | 105<br>56 890<br>**3I/71** | 151<br>84 430<br>**3I/73** | 71 | 1250 | |
| | 63 | – | 0,74<br>380<br>**3I/60,1** | 0,74<br>395<br>**3I/62,6** | 1,19<br>670<br>**3I/66,3** | 1,37<br>775<br>**3I/66,3** | 3,09<br>1 620<br>**3I/61,5** | 6,19<br>3 180<br>**3I/60,2** | 8,77<br>4 630<br>**3I/62** | 12,8<br>6 950<br>**3I/63,5** | 17,2<br>9 370<br>**3I/63,8** | 25,8<br>13 790<br>**3I/62,6** | 37,4<br>19 690<br>**3I/61,7** | 52,8<br>27 690<br>**3I/61,5** | 67,1<br>35 880<br>**3I/62,7** | 83,6<br>47 810<br>**3I/67,1** | 104<br>59 760<br>**3I/67,1** | 139<br>78 090<br>**3I/66** | 63 | 1120 | |
| | 56 | – | – | – | – | – | – | – | 9,04<br>4 780<br>**3I/55,4** | 14,3<br>7 590<br>**3I/55,5** | 16,8<br>8 890<br>**3I/55,3** | 28,4<br>14 680<br>**3I/54,1** | 39,2<br>20 800<br>**3I/55,5** | 53,5<br>28 400<br>**3I/55,6** | 75,8<br>40 580<br>**3I/56** | 82,7<br>45 630<br>**3I/57,8** | 103<br>57 030<br>**3I/57,8** | 142<br>80 650<br>**3I/59,4** | 56 | 1000 | |
| | 50 | – | 0,74<br>385<br>**3I/49,4** | 0,83<br>455<br>**3I/51,5** | 1,49<br>785<br>**3I/49,8** | 1,75<br>925<br>**3I/49,8** | 3,13<br>1 700<br>**3I/51,2** | 6,57<br>3 450<br>**3I/49,5** | 8,65<br>4 630<br>**3I/50,4** | 12,9<br>6 950<br>**3I/50,8** | 17,3<br>9 370<br>**3I/51** | 24,8<br>13 810<br>**3I/52,6** | 35,9<br>19 720<br>**3I/51,8** | 50,6<br>27 720<br>**3I/51,7** | 64,3<br>35 930<br>**3I/52,7** | 85,2<br>47 780<br>**3I/52,9** | 106<br>59 720<br>**3I/52,9** | 141<br>78 040<br>**3I/52** | 50 | 900 | |
| | 45 | – | – | – | – | – | – | – | 9,03<br>4 860<br>**3I/45,1** | 14,3<br>7 590<br>**3I/44,4** | 19,6<br>10 340<br>**3I/44,2** | 27,3<br>14 790<br>**3I/45,4** | 37,6<br>20 950<br>**3I/46,6** | 51,3<br>28 610<br>**3I/46,7** | 72,8<br>40 880<br>**3I/47,1** | 83,8<br>45 520<br>**3I/45,5** | 105<br>56 900<br>**3I/45,5** | 150<br>83 700<br>**3I/46,8** | 45 | 800 | |
| | 40 | – | 0,69<br>380<br>**3I/40,8** | 0,69<br>395<br>**3I/42,5** | 1,14<br>670<br>**3I/43,6** | 1,32<br>775<br>**3I/43,6** | 3,08<br>1 620<br>**3I/39,1** | 5,8<br>3 180<br>**3I/40,8** | 9,2<br>4 780<br>**3I/38,7** | 15<br>7 750<br>**3I/38,5** | 18,2<br>9 750<br>**3I/39,9** | 27,7<br>15 500<br>**3I/41,5** | 38,6<br>20 990<br>**3I/40,4** | 53,3<br>30 400<br>**3I/42,4** | 75,4<br>41 770<br>**3I/41,2** | 95,4<br>52 290<br>**3I/40,7** | 119<br>65 370<br>**3I/40,7** | 138<br>78 320<br>**3I/42,3** | 40 | 710 | |
| | 35,5 | – | – | – | – | – | – | – | 8,61<br>4 900<br>**3I/37,5** | 13,8<br>7 640<br>**3I/36,5** | 18,9<br>10 410<br>**3I/36,3** | 28,2<br>14 710<br>**3I/34,4** | 38,9<br>20 830<br>**3I/35,4** | 51,2<br>28 630<br>**3I/36,9** | 72,6<br>40 900<br>**3I/37,2** | 80,9<br>45 810<br>**3I/37,4** | 101<br>57 270<br>**3I/37,4** | 142<br>83 040<br>**3I/38,4** | 35,5 | 630 | |
| | 31,5 | – | 0,64<br>365<br>**3I/33,5** | 0,69<br>410<br>**3I/34,9** | 1,42<br>795<br>**3I/32,8** | 1,66<br>925<br>**3I/32,8** | 2,79<br>1 550<br>**3I/32,6** | 5,68<br>3 250<br>**3I/33,5** | 9,38<br>5 150<br>**3I/32,2** | 14,4<br>7 750<br>**3I/31,6** | 19,2<br>10 730<br>**3I/32,8** | 28,9<br>15 500<br>**3I/31,5** | 41,7<br>21 800<br>**3I/30,6** | 53,2<br>30 410<br>**3I/33,5** | 73,7<br>40 910<br>**3I/32,5** | 92,2<br>52 620<br>**3I/33,5** | 115<br>65 770<br>**3I/33,5** | 131<br>77 660<br>**3I/34,7** | 31,5 | 560 | |
| **200 000** | 160 | – | – | – | – | – | 2,42<br>1 400<br>**3I/151** | 4,55<br>2 660<br>**3I/153** | – | – | – | – | – | – | – | – | – | – | 160 | 2500 | **16** |
| | 125 | – | – | – | – | – | 2,78<br>1 630<br>**3I/123** | 5,47<br>3 200<br>**3I/123** | 6,38<br>3 730<br>**3I/123** | 9,62<br>5 860<br>**3I/128** | 13,6<br>8 500<br>**3I/131** | 20,7<br>11 790<br>**3I/119** | 29<br>17 000<br>**3I/123** | 40,7<br>24 300<br>**3I/125** | 55,6<br>32 650<br>**3I/123** | 70,4<br>42 590<br>**3I/127** | 82,8<br>50 100<br>**3I/127** | 115<br>71 410<br>**3I/131** | 125 | 2000 | |

Per $n_1$ minori di 560 min$^{-1}$ vedere pagina. 107.

# Tabelle di selezione riduttori paralleli

| $n_{N2} \cdot L_h$ min$^{-1}$ · h | $i_N$ | $P_{N2}$ kW / $M_{N2}$ N m / ... / **/ i** | | | | | | | | | | | | | | | | | $i_N$ | $n_1$ min$^{-1}$ | $n_{N2}$ |
|---|---|---|---|---|---|---|---|---|---|---|---|---|---|---|---|---|---|---|---|---|---|
| | | **50** | **63** | **64** | **80** | **81** | **100** | **125** | **140** | **160** | **180** | **200** | **225** | **250** | **280** | **320** | **321** | **360** | | | |
| **200 000** | | | | | | | 2,77 | 5,58 | 7,81 | 11 | 14,8 | 23,2 | 33,6 | 47,4 | 60,3 | 77,4 | 96,7 | 128 | 100 | 1600 | **16** |
| | 100 | – | – | – | – | – | 1 700 **3I/103** | 3 350 **3I/101** | 4 660 **3I/100** | 7 050 **3I/107** | 9 510 **3I/108** | 13 860 **3I/100** | 19 780 **3I/98,5** | 27 870 **3I/98,5** | 36 120 **3I/100** | 48 350 **3I/105** | 60 430 **3I/105** | 78 960 **3I/103** | | | |
| | | | | | | | | | 7,88 | 12,1 | 14,1 | 25,4 | 35 | 47,7 | 67,7 | 75,5 | 94,3 | 128 | 90 | 1400 | |
| | 90 | – | – | – | – | – | – | – | 4 800 **3I/89,4** | 7 750 **3I/93,7** | 8 940 **3I/93,3** | 14 980 **3I/86,4** | 21 220 **3I/88,8** | 28 980 **3I/89** | 41 410 **3I/89,7** | 46 380 **3I/90,1** | 57 980 **3I/90,1** | 80 930 **3I/92,7** | | | |
| | | 0,54 | 0,61 | 0,92 | 1,06 | 2,43 | 4,63 | 7,54 | 10,8 | 14,5 | 21,8 | 31,6 | 44,6 | 56,7 | 76,8 | 96 | 128 | 80 | 1250 | |
| | 80 | – | 310 **3I/75,2** | 365 **3I/78,2** | 580 **3I/82,7** | 670 **3I/82,7** | 1 400 **3I/75,5** | 2 660 **3I/75,3** | 4 690 **3I/81,4** | 7 080 **3I/85,7** | 9 540 **3I/86,1** | 14 010 **3I/84** | 20 000 **3I/82,7** | 28 170 **3I/82,7** | 36 520 **3I/84,3** | 48 410 **3I/82,5** | 60 510 **3I/82,5** | 79 070 **3I/81,1** | | | |
| | | | | | | | | | 8 | 12,1 | 16,7 | 24,4 | 33,6 | 45,8 | 65 | 76,4 | 95,5 | 140 | 71 | 1120 | |
| | 71 | – | – | – | – | – | – | – | 4 970 **3I/72,8** | 7 750 **3I/74,9** | 10 640 **3I/74,6** | 15 090 **3I/72,6** | 21 370 **3I/74,5** | 29 200 **3I/74,7** | 41 710 **3I/75,3** | 46 280 **3I/71** | 57 840 **3I/71** | 87 260 **3I/73** | | | |
| | | 0,66 | 0,66 | 1,06 | 1,22 | 2,78 | 5,54 | 7,87 | 11,5 | 15,5 | 23,2 | 33,6 | 47,4 | 60,3 | 75,7 | 94,7 | 126 | 63 | 1000 | |
| | 63 | – | 380 **3I/60,1** | 395 **3I/62,6** | 670 **3I/66,3** | 775 **3I/66,3** | 1 630 **3I/61,5** | 3 190 **3I/60,2** | 4 650 **3I/62** | 7 000 **3I/63,5** | 9 430 **3I/63,8** | 13 860 **3I/62,6** | 19 780 **3I/61,7** | 27 870 **3I/61,5** | 36 120 **3I/62,7** | 48 530 **3I/67,1** | 60 660 **3I/67,1** | 79 260 **3I/66** | | | |
| | | | | | | | | | 8,16 | 13,1 | 15,2 | 26 | 35,9 | 48,9 | 69,3 | 75,7 | 94,6 | 128 | 56 | 900 | |
| | 56 | – | – | – | – | – | – | – | 4 800 **3I/55,4** | 7 710 **3I/55,5** | 8 920 **3I/55,3** | 14 920 **3I/54,1** | 21 130 **3I/55,5** | 28 860 **3I/55,6** | 41 230 **3I/56** | 46 360 **3I/57,8** | 57 950 **3I/57,8** | 80 920 **3I/59,4** | | | |
| | | 0,66 | 0,75 | 1,34 | 1,58 | 2,78 | 5,84 | 7,75 | 11,5 | 15,5 | 22,2 | 32,2 | 45,5 | 57,9 | 76,7 | 95,9 | 127 | 50 | 800 | |
| | 50 | – | 385 **3I/49,4** | 465 **3I/51,5** | 800 **3I/49,8** | 940 **3I/49,8** | 1 700 **3I/51,2** | 3 450 **3I/49,5** | 4 670 **3I/50,4** | 7 000 **3I/50,8** | 9 430 **3I/51** | 13 960 **3I/52,6** | 19 930 **3I/51,8** | 28 070 **3I/51,7** | 36 390 **3I/52,7** | 48 420 **3I/52,9** | 60 520 **3I/52,9** | 79 080 **3I/52** | | | |
| | | | | | | | | | 8,16 | 12,9 | 17,7 | 24,6 | 34 | 46,4 | 65,8 | 75,7 | 94,7 | 138 | 45 | 710 | |
| | 45 | – | – | – | – | – | – | – | 4 950 **3I/45,1** | 7 730 **3I/44,4** | 10 530 **3I/44,2** | 15 060 **3I/45,4** | 21 330 **3I/46,6** | 29 130 **3I/46,7** | 41 620 **3I/47,1** | 46 350 **3I/45,5** | 57 940 **3I/45,5** | 86 750 **3I/46,8** | | | |
| | | 0,62 | 0,62 | 1,01 | 1,18 | 2,76 | 5,21 | 8,19 | 13,3 | 16,1 | 24,6 | 34,4 | 48,1 | 67,2 | 86,2 | 108 | 127 | 40 | 630 | |
| | 40 | – | 385 **3I/40,8** | 400 **3I/42,5** | 670 **3I/43,6** | 775 **3I/43,6** | 1 640 **3I/39,1** | 3 220 **3I/40,8** | 4 800 **3I/38,7** | 7 750 **3I/38,5** | 9 750 **3I/39,9** | 15 500 **3I/41,5** | 21 060 **3I/40,4** | 30 950 **3I/42,4** | 41 930 **3I/41,2** | 53 250 **3I/40,7** | 66 560 **3I/40,7** | 81 180 **3I/42,3** | | | |
| | | | | | | | | | 7,79 | 12,5 | 17,1 | 25,5 | 35,2 | 46,3 | 65,7 | 73,2 | 91,5 | 131 | 35,5 | 560 | |
| | 35,5 | – | – | – | – | – | – | – | 4 990 **3I/37,5** | 7 750 **3I/36,5** | 10 590 **3I/36,3** | 14 970 **3I/34,4** | 21 210 **3I/35,4** | 29 140 **3I/36,9** | 41 640 **3I/37,2** | 46 640 **3I/37,4** | 58 300 **3I/37,4** | 86 020 **3I/38,4** | | | |
| **180 000** | | | | | | | 2,17 | 4,09 | | | | | | | | | | | 160 | 2240 | **14** |
| | 160 | – | – | – | – | – | 1 400 **3I/151** | 2 670 **3I/153** | – | – | – | – | – | – | – | – | – | – | | | |
| | | | | | | | 2,54 | 5 | 5,76 | 8,68 | 12,2 | 18,7 | 26,2 | 36,8 | 50,2 | 63,5 | 74,8 | 103 | 125 | 1800 | |
| | 125 | – | – | – | – | – | 1 660 **3I/123** | 3 250 **3I/123** | 3 750 **3I/123** | 5 880 **3I/128** | 8 530 **3I/131** | 11 830 **3I/119** | 17 060 **3I/123** | 24 380 **3I/125** | 32 760 **3I/123** | 42 730 **3I/127** | 50 270 **3I/127** | 71 650 **3I/131** | | | |
| | | | | | | | 2,43 | 5,03 | 6,97 | 9,85 | 13,2 | 20,7 | 30 | 42,3 | 53,8 | 69,1 | 86,3 | 115 | 100 | 1400 | |
| | 100 | – | – | – | – | – | 1 700 **3I/103** | 3 450 **3I/101** | 4 760 **3I/100** | 7 200 **3I/107** | 9 700 **3I/108** | 14 140 **3I/100** | 20 180 **3I/98,5** | 28 440 **3I/98,5** | 36 860 **3I/100** | 49 330 **3I/105** | 61 670 **3I/105** | 80 580 **3I/103** | | | |
| | | | | | | | | | 7,06 | 10,8 | 12,6 | 23,1 | 31,7 | 43,4 | 61,2 | 68,5 | 85,7 | 115 | 90 | 1250 | |
| | 90 | – | – | – | – | – | – | – | 4 820 **3I/89,4** | 7 750 **3I/93,7** | 8 970 **3I/93,3** | 15 240 **3I/86,4** | 21 480 **3I/88,8** | 29 490 **3I/89** | 41 940 **3I/89,7** | 47 180 **3I/90,1** | 58 980 **3I/90,1** | 81 220 **3I/92,7** | | | |
| | | 0,48 | 0,55 | 0,82 | 0,95 | 2,18 | 4,16 | 6,87 | 9,85 | 13,2 | 19,9 | 28,8 | 40,6 | 51,7 | 70 | 87,5 | 116 | 80 | 1120 | |
| | 80 | – | 310 **3I/75,2** | 365 **3I/78,2** | 580 **3I/82,7** | 670 **3I/82,7** | 1 400 **3I/75,5** | 2 670 **3I/75,3** | 4 770 **3I/81,4** | 7 200 **3I/85,7** | 9 700 **3I/86,1** | 14 240 **3I/84** | 20 330 **3I/82,7** | 28 650 **3I/82,7** | 37 130 **3I/84,3** | 49 220 **3I/82,5** | 61 530 **3I/82,5** | 80 390 **3I/81,1** | | | |
| | | | | | | | | | 7,27 | 10,8 | 15,2 | 22,1 | 30,6 | 41,6 | 59 | 69,4 | 86,8 | 125 | 71 | 1000 | |
| | 71 | – | – | – | – | – | – | – | 5 050 **3I/72,8** | 7 750 **3I/74,9** | 10 820 **3I/74,6** | 15 350 **3I/72,6** | 21 740 **3I/74,5** | 29 700 **3I/74,7** | 42 430 **3I/75,3** | 47 080 **3I/71** | 58 840 **3I/71** | 87 500 **3I/73** | | | |
| | | 0,61 | 0,61 | 0,95 | 1,11 | 2,55 | 5,07 | 7,19 | 10,6 | 14,2 | 21,2 | 30,7 | 43,4 | 55,1 | 69,3 | 86,6 | 115 | 63 | 900 | |
| | 63 | – | 385 **3I/60,1** | 405 **3I/62,6** | 670 **3I/66,3** | 785 **3I/66,3** | 1 660 **3I/61,5** | 3 240 **3I/60,2** | 4 730 **3I/62** | 7 110 **3I/63,5** | 9 580 **3I/63,8** | 14 080 **3I/62,6** | 20 100 **3I/61,7** | 28 320 **3I/61,5** | 36 700 **3I/62,7** | 49 310 **3I/67,1** | 61 640 **3I/67,1** | 80 540 **3I/66** | | | |
| | | | | | | | | | 7,28 | 11,7 | 13,6 | 23,5 | 32,4 | 44,2 | 62,6 | 68,5 | 85,6 | 115 | 56 | 800 | |
| | 56 | – | – | – | – | – | – | – | 4 810 **3I/55,4** | 7 750 **3I/55,5** | 8 950 **3I/55,3** | 15 190 **3I/54,1** | 21 470 **3I/55,5** | 29 380 **3I/55,6** | 41 910 **3I/56** | 47 190 **3I/57,8** | 58 990 **3I/57,8** | 81 220 **3I/59,4** | | | |

Per $n_1$ minori di 560 min$^{-1}$ vedere pagina. 107.

# Tabelle di selezione riduttori paralleli

| $n_{N2} \cdot L_h$ min$^{-1}$ · h | $i_N$ | $P_{N2}$ kW / $M_{N2}$ N m / ... / **/ i** | | | | | | | | | | | | | | | | | $i_N$ | $n_1$ min$^{-1}$ | $n_{N2}$ |
|---|---|---|---|---|---|---|---|---|---|---|---|---|---|---|---|---|---|---|---|---|---|
| | | **50** | **63** | **64** | **80** | **81** | **100** | **125** | **140** | **160** | **180** | **200** | **225** | **250** | **280** | **320** | **321** | **360** | | | |
| **180 000** | 50 | | 0,58 | 0,68 | 1,22 | 1,43 | 2,47 | 5,18 | 7 | 10,4 | 14 | 20,1 | 29,1 | 41,1 | 52,3 | 69,3 | 86,7 | 115 | 50 | 710 | **14** |
| | | – | 385 **3I/49,4** | 470 **3I/51,5** | 815 **3I/49,8** | 960 **3I/49,8** | 1 700 **3I/51,2** | 3 450 **3I/49,5** | 4 750 **3I/50,4** | 7 120 **3I/50,8** | 9 600 **3I/51** | 14 210 **3I/52,6** | 20 290 **3I/51,8** | 28 580 **3I/51,7** | 37 050 **3I/52,7** | 49 300 **3I/52,9** | 61 630 **3I/52,9** | 80 520 **3I/52** | | | |
| | 45 | | | | | | | | 7,37 | 11,5 | 16 | 22,3 | 30,7 | 41,9 | 59,4 | 68,4 | 85,5 | 123 | 45 | 630 | |
| | | – | – | – | – | – | – | – | 5 040 **3I/45,1** | 7 750 **3I/44,4** | 10 720 **3I/44,2** | 15 330 **3I/45,4** | 21 720 **3I/46,6** | 29 670 **3I/46,7** | 42 380 **3I/47,1** | 47 200 **3I/45,5** | 59 000 **3I/45,5** | 87 500 **3I/46,8** | | | |
| | 40 | | 0,56 | 0,56 | 0,9 | 1,06 | 2,5 | 4,71 | 7,31 | 11,8 | 14,3 | 21,9 | 30,7 | 43,5 | 59,9 | 78 | 97,5 | 117 | 40 | 560 | |
| | | – | 385 **3I/40,8** | 410 **3I/42,5** | 670 **3I/43,6** | 790 **3I/43,6** | 1 670 **3I/39,1** | 3 280 **3I/40,8** | 4 820 **3I/38,7** | 7 750 **3I/38,5** | 9 750 **3I/39,9** | 15 500 **3I/41,5** | 21 140 **3I/40,4** | 31 500 **3I/42,4** | 42 080 **3I/41,2** | 54 210 **3I/40,7** | 67 760 **3I/40,7** | 84 100 **3I/42,3** | | | |
| **160 000** | | | | | | | 1,96 | 3,68 | | | | | | | | | | | 160 | 2000 | **12,5** |
| | 160 | – | – | – | – | – | 1 420 **3I/151** | 2 690 **3I/153** | – | – | – | – | – | – | – | – | – | – | | | |
| | 125 | | | | | | 2,3 | 4,52 | 5,15 | 7,82 | 11 | 16,7 | 23,4 | 32,9 | 44,9 | 57,2 | 67,3 | 93,1 | 125 | 1600 | |
| | | – | – | – | – | – | 1 690 **3I/123** | 3 310 **3I/123** | 3 770 **3I/123** | 5 950 **3I/128** | 8 640 **3I/131** | 11 890 **3I/119** | 17 140 **3I/123** | 24 550 **3I/125** | 32 980 **3I/123** | 43 250 **3I/127** | 50 880 **3I/127** | 72 520 **3I/131** | | | |
| | 100 | | | | | | 2,17 | 4,49 | 6,33 | 8,95 | 12 | 18,8 | 27,3 | 38,5 | 48,9 | 62,7 | 78,4 | 104 | 100 | 1250 | |
| | | – | – | – | – | – | 1 700 **3I/103** | 3 450 **3I/101** | 4 840 **3I/100** | 7 320 **3I/107** | 9 870 **3I/108** | 14 380 **3I/100** | 20 530 **3I/98,5** | 28 930 **3I/98,5** | 37 500 **3I/100** | 50 190 **3I/105** | 62 730 **3I/105** | 81 970 **3I/103** | | | |
| | 90 | | | | | | | | 6,35 | 9,7 | 11,3 | 21 | 28,5 | 39,5 | 55 | 62,4 | 78 | 103 | 90 | 1120 | |
| | | – | – | – | – | – | – | – | 4 840 **3I/89,4** | 7 750 **3I/93,7** | 9 000 **3I/93,3** | 15 490 **3I/86,4** | 21 560 **3I/88,8** | 29 980 **3I/89** | 42 090 **3I/89,7** | 47 980 **3I/90,1** | 59 970 **3I/90,1** | 81 500 **3I/92,7** | | | |
| | 80 | | 0,43 | 0,49 | 0,73 | 0,85 | 1,96 | 3,73 | 6,24 | 8,95 | 12 | 18,1 | 26,2 | 36,9 | 46,9 | 63,6 | 79,4 | 106 | 80 | 1000 | |
| | | – | 310 **3I/75,2** | 365 **3I/78,2** | 580 **3I/82,7** | 670 **3I/82,7** | 1 420 **3I/75,5** | 2 680 **3I/75,3** | 4 850 **3I/81,4** | 7 320 **3I/85,7** | 9 870 **3I/86,1** | 14 490 **3I/84** | 20 680 **3I/82,7** | 29 140 **3I/82,7** | 37 770 **3I/84,3** | 50 070 **3I/82,5** | 62 590 **3I/82,5** | 81 780 **3I/81,1** | | | |
| | 71 | | | | | | | | 6,65 | 9,75 | 13,8 | 20,1 | 27,6 | 38,1 | 54 | 63,5 | 79,4 | 113 | 71 | 900 | |
| | | – | – | – | – | – | – | – | 5 130 **3I/72,8** | 7 750 **3I/74,9** | 10 900 **3I/74,6** | 15 500 **3I/72,6** | 21 800 **3I/74,5** | 30 180 **3I/74,7** | 43 120 **3I/75,3** | 47 830 **3I/71** | 59 790 **3I/71** | 87 500 **3I/73** | | | |
| | 63 | | 0,54 | 0,55 | 0,86 | 1,01 | 2,3 | 4,59 | 6,51 | 9,55 | 12,8 | 19,2 | 27,8 | 39,2 | 49,9 | 62,7 | 78,3 | 104 | 63 | 800 | |
| | | – | 385 **3I/60,1** | 410 **3I/62,6** | 680 **3I/66,3** | 800 **3I/66,3** | 1 690 **3I/61,5** | 3 300 **3I/60,2** | 4 810 **3I/62** | 7 240 **3I/63,5** | 9 750 **3I/63,8** | 14 330 **3I/62,6** | 20 460 **3I/61,7** | 28 830 **3I/61,5** | 37 360 **3I/62,7** | 50 200 **3I/67,1** | 62 750 **3I/67,1** | 81 980 **3I/66** | | | |
| | 56 | | | | | | | | 6,49 | 10,4 | 12,1 | 21,2 | 28,8 | 40 | 55,8 | 61,9 | 77,3 | 102 | 56 | 710 | |
| | | – | – | – | – | – | – | – | 4 830 **3I/55,4** | 7 750 **3I/55,5** | 8 980 **3I/55,3** | 15 460 **3I/54,1** | 21 550 **3I/55,5** | 29 910 **3I/55,6** | 42 070 **3I/56** | 48 050 **3I/57,8** | 60 070 **3I/57,8** | 81 530 **3I/59,4** | | | |
| | 50 | | 0,52 | 0,61 | 1,09 | 1,28 | 2,19 | 4,6 | 6,33 | 9,42 | 12,6 | 18,2 | 26,3 | 37,2 | 47,3 | 62,6 | 78,3 | 104 | 50 | 630 | |
| | | – | 385 **3I/49,4** | 480 **3I/51,5** | 825 **3I/49,8** | 965 **3I/49,8** | 1 700 **3I/51,2** | 3 450 **3I/49,5** | 4 840 **3I/50,4** | 7 250 **3I/50,8** | 9 780 **3I/51** | 14 470 **3I/52,6** | 20 660 **3I/51,8** | 29 110 **3I/51,7** | 37 730 **3I/52,7** | 50 200 **3I/52,9** | 62 750 **3I/52,9** | 81 990 **3I/52** | | | |
| | 45 | | | | | | | | 6,67 | 10,2 | 14,4 | 20 | 27,4 | 37,9 | 53,8 | 61,9 | 77,4 | 110 | 45 | 560 | |
| | | – | – | – | – | – | – | – | 5 130 **3I/45,1** | 7 750 **3I/44,4** | 10 890 **3I/44,2** | 15 500 **3I/45,4** | 21 800 **3I/46,6** | 30 200 **3I/46,7** | 43 140 **3I/47,1** | 48 050 **3I/45,5** | 60 060 **3I/45,5** | 87 500 **3I/46,8** | | | |
| **140 000** | | | | | | | 1,79 | 3,36 | | | | | | | | | | | 160 | 1800 | **11,2** |
| | 160 | – | – | – | – | – | 1 440 **3I/151** | 2 730 **3I/153** | – | – | – | – | – | – | – | – | – | – | | | |
| | 125 | | | | | | 2,02 | 4,04 | 4,6 | 6,98 | 9,84 | 14,9 | 20,9 | 29,4 | 40,1 | 51 | 60 | 82 | 125 | 1400 | |
| | | – | – | – | – | – | 1 700 **3I/123** | 3 370 **3I/123** | 3 850 **3I/123** | 6 070 **3I/128** | 8 820 **3I/131** | 12 130 **3I/119** | 17 490 **3I/123** | 25 050 **3I/125** | 33 650 **3I/123** | 44 130 **3I/127** | 51 920 **3I/127** | 73 000 **3I/131** | | | |
| | 100 | | | | | | 1,94 | 4,02 | 5,77 | 8,15 | 10,9 | 17,1 | 24,8 | 35 | 44,6 | 57,2 | 71,4 | 94,9 | 100 | 1120 | |
| | | – | – | – | – | – | 1 700 **3I/103** | 3 450 **3I/101** | 4 920 **3I/100** | 7 440 **3I/107** | 10 030 **3I/108** | 14 620 **3I/100** | 20 880 **3I/98,5** | 29 410 **3I/98,5** | 38 120 **3I/100** | 51 030 **3I/105** | 63 780 **3I/105** | 83 340 **3I/103** | | | |
| | 90 | | | | | | | | 5,69 | 8,66 | 10,1 | 18,8 | 25,5 | 35,9 | 49,3 | 56,7 | 70,9 | 92,4 | 90 | 1000 | |
| | | – | – | – | – | – | – | – | 4 850 **3I/89,4** | 7 750 **3I/93,7** | 9 040 **3I/93,3** | 15 500 **3I/86,4** | 21 630 **3I/88,8** | 30 500 **3I/89** | 42 240 **3I/89,7** | 48 800 **3I/90,1** | 61 010 **3I/90,1** | 81 790 **3I/92,7** | | | |
| | 80 | | 0,4 | 0,45 | 0,66 | 0,76 | 1,8 | 3,41 | 5,7 | 8,18 | 11 | 16,5 | 23,9 | 33,8 | 42,9 | 58,1 | 72,6 | 96,5 | 80 | 900 | |
| | | – | 315 **3I/75,2** | 370 **3I/78,2** | 580 **3I/82,7** | 670 **3I/82,7** | 1 440 **3I/75,5** | 2 720 **3I/75,3** | 4 930 **3I/81,4** | 7 440 **3I/85,7** | 10 030 **3I/86,1** | 14 720 **3I/84** | 21 010 **3I/82,7** | 29 610 **3I/82,7** | 38 380 **3I/84,3** | 50 880 **3I/82,5** | 63 590 **3I/82,5** | 83 090 **3I/81,1** | | | |

Per $n_1$ minori di 560 min$^{-1}$ vedere pagina. 107.

# Tabelle di selezione riduttori paralleli

| $n_{N2} \cdot L_h$ min$^{-1}$ · h | $i_N$ | $P_{N2}$ kW / $M_{N2}$ N m / ... / **/ i** | | | | | | | | | | | | | | | | | $i_N$ | $n_1$ min$^{-1}$ | $n_{N2}$ |
|---|---|---|---|---|---|---|---|---|---|---|---|---|---|---|---|---|---|---|---|---|---|
| | | **50** | **63** | **64** | **80** | **81** | **100** | **125** | **140** | **160** | **180** | **200** | **225** | **250** | **280** | **320** | **321** | **360** | | | |
| **140 000** | | | | | | | | | 5,93 | 8,66 | 12,2 | 17,9 | 24,5 | 34,4 | 48,6 | 57,4 | 71,8 | 100 | 71 | 800 | **11,2** |
| | 71 | – | – | – | – | – | – | – | 5 150 **3I/72,8** | 7 750 **3I/74,9** | 10 900 **3I/74,6** | 15 500 **3I/72,6** | 21 800 **3I/74,5** | 30 720 **3I/74,7** | 43 700 **3I/75,3** | 48 690 **3I/71** | 60 860 **3I/71** | 87 500 **3I/73** | | | |
| | | | 0,48 | 0,5 | 0,77 | 0,91 | 2,06 | 4,15 | 5,88 | 8,63 | 11,6 | 17,3 | 25,1 | 35,5 | 45,1 | 56,6 | 70,8 | 94 | 63 | 710 | |
| | 63 | – | 385 **3I/60,1** | 420 **3I/62,6** | 690 **3I/66,3** | 810 **3I/66,3** | 1 700 **3I/61,5** | 3 360 **3I/60,2** | 4 900 **3I/62** | 7 370 **3I/63,5** | 9 930 **3I/63,8** | 14 600 **3I/62,6** | 20 840 **3I/61,7** | 29 350 **3I/61,5** | 38 040 **3I/62,7** | 51 110 **3I/67,1** | 63 890 **3I/67,1** | 83 480 **3I/66** | | | |
| | | | | | | | | | 5,78 | 9,21 | 10,7 | 18,9 | 25,7 | 36,1 | 49,7 | 55,9 | 69,9 | 90,9 | 56 | 630 | |
| | 56 | – | – | – | – | – | – | – | 4 850 **3I/55,4** | 7 750 **3I/55,5** | 9 000 **3I/55,3** | 15 500 **3I/54,1** | 21 630 **3I/55,5** | 30 460 **3I/55,6** | 42 230 **3I/56** | 48 930 **3I/57,8** | 61 160 **3I/57,8** | 81 830 **3I/59,4** | | | |
| | | | 0,46 | 0,55 | 0,97 | 1,14 | 1,95 | 4,09 | 5,73 | 8,53 | 11,4 | 16,4 | 23,8 | 33,6 | 42,8 | 56,7 | 70,9 | 94,1 | 50 | 560 | |
| | 50 | – | 385 **3I/49,4** | 485 **3I/51,5** | 825 **3I/49,8** | 970 **3I/49,8** | 1 700 **3I/51,2** | 3 450 **3I/49,5** | 4 930 **3I/50,4** | 7 390 **3I/50,8** | 9 950 **3I/51** | 14 730 **3I/52,6** | 21 030 **3I/51,8** | 29 630 **3I/51,7** | 38 400 **3I/52,7** | 51 100 **3I/52,9** | 63 880 **3I/52,9** | 83 460 **3I/52** | | | |
| **125 000** | | | | | | | 1,62 | 3,04 | | | | | | | | | | | 160 | 1600 | **10** |
| | 160 | – | – | – | – | – | 1 460 **3I/151** | 2 780 **3I/153** | – | – | – | – | – | – | – | – | – | – | | | |
| | | | | | | | 1,8 | 3,67 | 4,18 | 6,34 | 8,94 | 13,6 | 19 | 26,7 | 36,4 | 46,4 | 54,5 | 73,2 | 125 | 1250 | |
| | 125 | – | – | – | – | – | 1 700 **3I/123** | 3 430 **3I/123** | 3 910 **3I/123** | 6 180 **3I/128** | 8 970 **3I/131** | 12 340 **3I/119** | 17 790 **3I/123** | 25 480 **3I/125** | 34 240 **3I/123** | 44 900 **3I/127** | 52 820 **3I/127** | 73 000 **3I/131** | | | |
| | | | | | | | 1,73 | 3,59 | 5,24 | 7,33 | 9,93 | 15,6 | 22,5 | 31,8 | 40,5 | 51,9 | 64,9 | 86,2 | 100 | 1000 | |
| | 100 | – | – | – | – | – | 1 700 **3I/103** | 3 450 **3I/101** | 5 000 **3I/100** | 7 500 **3I/107** | 10 210 **3I/108** | 14 880 **3I/100** | 21 200 **3I/98,5** | 29 920 **3I/98,5** | 38 780 **3I/100** | 51 910 **3I/105** | 64 890 **3I/105** | 84 780 **3I/103** | | | |
| | | | | | | | | | 5,13 | 7,8 | 9,16 | 16,9 | 23 | 32,8 | 44,5 | 51,9 | 64,8 | 83,4 | 90 | 900 | |
| | 90 | – | – | – | – | – | – | – | 4 870 **3I/89,4** | 7 750 **3I/93,7** | 9 070 **3I/93,3** | 15 500 **3I/86,4** | 21 710 **3I/88,8** | 30 990 **3I/89** | 42 380 **3I/89,7** | 49 590 **3I/90,1** | 61 990 **3I/90,1** | 82 060 **3I/92,7** | | | |
| | | | 0,36 | 0,41 | 0,59 | 0,69 | 1,63 | 3,09 | 5,14 | 7,33 | 9,93 | 14,9 | 21,5 | 30,5 | 38,8 | 52,6 | 65,7 | 87,3 | 80 | 800 | |
| | 80 | – | 325 **3I/75,2** | 380 **3I/78,2** | 580 **3I/82,7** | 675 **3I/82,7** | 1 460 **3I/75,5** | 2 770 **3I/75,3** | 5 000 **3I/81,4** | 7 500 **3I/85,7** | 10 210 **3I/86,1** | 14 990 **3I/84** | 21 200 **3I/82,7** | 30 140 **3I/82,7** | 39 070 **3I/84,3** | 51 790 **3I/82,5** | 64 740 **3I/82,5** | 84 590 **3I/81,1** | | | |
| | | | | | | | | | 5,26 | 7,69 | 10,9 | 15,9 | 21,8 | 31,1 | 43,2 | 51,9 | 64,9 | 89,1 | 71 | 710 | |
| | 71 | – | – | – | – | – | – | – | 5 150 **3I/72,8** | 7 750 **3I/74,9** | 10 900 **3I/74,6** | 15 500 **3I/72,6** | 21 800 **3I/74,5** | 31 280 **3I/74,7** | 43 700 **3I/75,3** | 49 580 **3I/71** | 61 970 **3I/71** | 87 500 **3I/73** | | | |
| | | | 0,42 | 0,45 | 0,7 | 0,82 | 1,82 | 3,75 | 5,31 | 7,79 | 10,5 | 15,7 | 22,7 | 32 | 40,7 | 51,2 | 63,9 | 85 | 63 | 630 | |
| | 63 | – | 385 **3I/60,1** | 425 **3I/62,6** | 705 **3I/66,3** | 825 **3I/66,3** | 1 700 **3I/61,5** | 3 420 **3I/60,2** | 4 990 **3I/62** | 7 500 **3I/63,5** | 10 110 **3I/63,8** | 14 860 **3I/62,6** | 21 200 **3I/61,7** | 29 890 **3I/61,5** | 38 740 **3I/62,7** | 52 040 **3I/67,1** | 65 000 **3I/67,1** | 85 000 **3I/66** | | | |
| | | | | | | | | | 5,16 | 8,19 | 9,55 | 16,8 | 22,9 | 32,7 | 44,3 | 50,6 | 63,2 | 81,1 | 56 | 560 | |
| | 56 | – | – | – | – | – | – | – | 4 870 **3I/55,4** | 7 750 **3I/55,5** | 9 000 **3I/55,3** | 15 500 **3I/54,1** | 21 710 **3I/55,5** | 31 010 **3I/55,6** | 42 380 **3I/56** | 49 810 **3I/57,8** | 62 260 **3I/57,8** | 82 140 **3I/59,4** | | | |
| **112 000** | | | | | | | 1,45 | 2,72 | | | | | | | | | | | 160 | 1400 | **9** |
| | 160 | – | – | – | – | – | 1 490 **3I/151** | 2 840 **3I/153** | – | – | – | – | – | – | – | – | – | – | | | |
| | | | | | | | 1,62 | 3,3 | 3,81 | 5,78 | 8,14 | 12,3 | 17,3 | 24,3 | 33,2 | 42,2 | 49,7 | 65,6 | 125 | 1120 | |
| | 125 | – | – | – | – | – | 1 700 **3I/123** | 3 450 **3I/123** | 3 980 **3I/123** | 6 280 **3I/128** | 9 120 **3I/131** | 12 550 **3I/119** | 18 090 **3I/123** | 25 910 **3I/125** | 34 810 **3I/123** | 45 650 **3I/127** | 53 700 **3I/127** | 73 000 **3I/131** | | | |
| | | | | | | | 1,56 | 3,23 | 4,71 | 6,6 | 9,08 | 14,2 | 20,3 | 29,1 | 37 | 47,5 | 58,5 | 77,8 | 100 | 900 | |
| | 100 | – | – | – | – | – | 1 700 **3I/103** | 3 450 **3I/101** | 5 000 **3I/100** | 7 500 **3I/107** | 10 370 **3I/108** | 15 120 **3I/100** | 21 200 **3I/98,5** | 30 400 **3I/98,5** | 39 410 **3I/100** | 52 740 **3I/105** | 65 000 **3I/105** | 85 000 **3I/103** | | | |
| | | | | | | | | | 4,58 | 6,93 | 8,17 | 15 | 20,6 | 29,7 | 39,7 | 46,9 | 58,7 | 74,4 | 90 | 800 | |
| | 90 | – | – | – | – | – | – | – | 4 890 **3I/89,4** | 7 750 **3I/93,7** | 9 100 **3I/93,3** | 15 500 **3I/86,4** | 21 790 **3I/88,8** | 31 500 **3I/89** | 42 530 **3I/89,7** | 50 480 **3I/90,1** | 63 100 **3I/90,1** | 82 370 **3I/92,7** | | | |
| | | | 0,32 | 0,37 | 0,53 | 0,62 | 1,47 | 2,79 | 4,57 | 6,51 | 8,97 | 13,5 | 19 | 27,6 | 35,1 | 47,5 | 58,6 | 77,9 | 80 | 710 | |
| | 80 | – | 330 **3I/75,2** | 385 **3I/78,2** | 585 **3I/82,7** | 690 **3I/82,7** | 1 490 **3I/75,5** | 2 820 **3I/75,3** | 5 000 **3I/81,4** | 7 500 **3I/85,7** | 10 390 **3I/86,1** | 15 260 **3I/84** | 21 200 **3I/82,7** | 30 690 **3I/82,7** | 39 780 **3I/84,3** | 52 730 **3I/82,5** | 65 000 **3I/82,5** | 85 000 **3I/81,1** | | | |
| | | | | | | | | | 4,67 | 6,82 | 9,64 | 14,1 | 19,3 | 27,8 | 38,3 | 46,9 | 58,6 | 79 | 71 | 630 | |
| | 71 | – | – | – | – | – | – | – | 5 150 **3I/72,8** | 7 750 **3I/74,9** | 10 900 **3I/74,6** | 15 500 **3I/72,6** | 21 800 **3I/74,5** | 31 500 **3I/74,7** | 43 700 **3I/75,3** | 50 480 **3I/71** | 63 100 **3I/71** | 87 500 **3I/73** | | | |

Per $n_1$ minori di 560 min$^{-1}$ vedere pagina. 107.

# Tabelle di selezione riduttori paralleli

| $n_{N2} \cdot L_h$ min$^{-1}$ · h | $i_N$ | $P_{N2}$ kW / $M_{N2}$ N m / ... / **/ i** | | | | | | | | | | | | | | | | | $i_N$ | $n_1$ min$^{-1}$ | $n_{N2}$ |
|---|---|---|---|---|---|---|---|---|---|---|---|---|---|---|---|---|---|---|---|---|---|
| | | **50** | **63** | **64** | **80** | **81** | **100** | **125** | **140** | **160** | **180** | **200** | **225** | **250** | **280** | **320** | **321** | **360** | | | |
| **112 000** | 63 | – | 0,38<br>385<br>**3I/60,1** | 0,41<br>435<br>**3I/62,6** | 0,63<br>715<br>**3I/66,3** | 0,74<br>840<br>**3I/66,3** | 1,62<br>1 700<br>**3I/61,5** | 3,36<br>3 450<br>**3I/60,2** | 4,73<br>5 000<br>**3I/62** | 6,93<br>7 500<br>**3I/63,5** | 9,46<br>10 290<br>**3I/63,8** | 14,2<br>15 130<br>**3I/62,6** | 20,2<br>21 200<br>**3I/61,7** | 29<br>30 420<br>**3I/61,5** | 36,9<br>39 430<br>**3I/62,7** | 46,3<br>52 980<br>**3I/67,1** | 56,8<br>65 000<br>**3I/67,1** | 75,5<br>85 000<br>**3I/66** | 63 | 560 | **9** |
| **100 000** | 160 | – | – | – | – | – | 1,3<br>1 500<br>**3I/151** | 2,47<br>2 890<br>**3I/153** | – | – | – | – | – | – | – | – | – | – | 160 | 1250 | **8** |
| | 125 | – | – | – | – | – | 1,44<br>1 700<br>**3I/123** | 2,95<br>3 450<br>**3I/123** | 3,46<br>4 050<br>**3I/123** | 5,25<br>6 390<br>**3I/128** | 7,37<br>9 250<br>**3I/131** | 11,2<br>12 760<br>**3I/119** | 15,7<br>18 400<br>**3I/123** | 22,1<br>26 350<br>**3I/125** | 30,1<br>35 410<br>**3I/123** | 38,2<br>46 200<br>**3I/127** | 45<br>54 500<br>**3I/127** | 58,5<br>73 000<br>**3I/131** | 125 | 1000 | |
| | 100 | – | – | – | – | – | 1,39<br>1 700<br>**3I/103** | 2,87<br>3 450<br>**3I/101** | 4,19<br>5 000<br>**3I/100** | 5,87<br>7 500<br>**3I/107** | 8,17<br>10 500<br>**3I/108** | 12,9<br>15 390<br>**3I/100** | 18<br>21 200<br>**3I/98,5** | 26,1<br>30 700<br>**3I/98,5** | 33,5<br>40 120<br>**3I/100** | 42,4<br>53 000<br>**3I/105** | 52<br>65 000<br>**3I/105** | 69,1<br>85 000<br>**3I/103** | 100 | 800 | |
| | 90 | – | – | – | – | – | – | – | 4,08<br>4 910<br>**3I/89,4** | 6,15<br>7 750<br>**3I/93,7** | 7,28<br>9 130<br>**3I/93,3** | 13,3<br>15 500<br>**3I/86,4** | 18,3<br>21 800<br>**3I/88,8** | 26,3<br>31 500<br>**3I/89** | 35,4<br>42 690<br>**3I/89,7** | 42,4<br>51 400<br>**3I/90,1** | 53<br>64 250<br>**3I/90,1** | 66,2<br>82 500<br>**3I/92,7** | 90 | 710 | |
| | 80 | – | 0,29<br>335<br>**3I/75,2** | 0,33<br>395<br>**3I/78,2** | 0,48<br>595<br>**3I/82,7** | 0,56<br>700<br>**3I/82,7** | 1,31<br>1 500<br>**3I/75,5** | 2,52<br>2 880<br>**3I/75,3** | 4,05<br>5 000<br>**3I/81,4** | 5,78<br>7 500<br>**3I/85,7** | 8,11<br>10 580<br>**3I/86,1** | 12,2<br>15 500<br>**3I/84** | 16,9<br>21 200<br>**3I/82,7** | 24,5<br>30 700<br>**3I/82,7** | 31,7<br>40 510<br>**3I/84,3** | 42,4<br>53 000<br>**3I/82,5** | 52<br>65 000<br>**3I/82,5** | 69,1<br>85 000<br>**3I/81,1** | 80 | 630 | |
| | 71 | – | – | – | – | – | – | – | 4,15<br>5 150<br>**3I/72,8** | 6,06<br>7 750<br>**3I/74,9** | 8,57<br>10 900<br>**3I/74,6** | 12,5<br>15 500<br>**3I/72,6** | 17,2<br>21 800<br>**3I/74,5** | 24,7<br>31 500<br>**3I/74,7** | 34<br>43 700<br>**3I/75,3** | 42,4<br>51 390<br>**3I/71** | 53,1<br>64 240<br>**3I/71** | 70,3<br>87 500<br>**3I/73** | 71 | 560 | |
| **90 000** | 160 | – | – | – | – | – | 1,16<br>1 500<br>**3I/151** | 2,25<br>2 930<br>**3I/153** | – | – | – | – | – | – | – | – | – | – | 160 | 1120 | **7,1** |
| | 125 | – | – | – | – | – | 1,3<br>1 700<br>**3I/123** | 2,65<br>3 450<br>**3I/123** | 3,16<br>4 110<br>**3I/123** | 4,8<br>6 490<br>**3I/128** | 6,63<br>9 250<br>**3I/131** | 10,3<br>12 970<br>**3I/119** | 14,2<br>18 500<br>**3I/123** | 20<br>26 500<br>**3I/125** | 27,6<br>35 980<br>**3I/123** | 34,3<br>46 200<br>**3I/127** | 40,5<br>54 500<br>**3I/127** | 52,7<br>73 000<br>**3I/131** | 125 | 900 | |
| | 100 | – | – | – | – | – | 1,23<br>1 700<br>**3I/103** | 2,55<br>3 450<br>**3I/101** | 3,72<br>5 000<br>**3I/100** | 5,21<br>7 500<br>**3I/107** | 7,28<br>10 540<br>**3I/108** | 11,5<br>15 500<br>**3I/100** | 16<br>21 200<br>**3I/98,5** | 23,2<br>30 700<br>**3I/98,5** | 30,3<br>40 850<br>**3I/100** | 37,6<br>53 000<br>**3I/105** | 46,2<br>65 000<br>**3I/105** | 61,4<br>85 000<br>**3I/103** | 100 | 710 | |
| | 90 | – | – | – | – | – | – | – | 3,63<br>4 920<br>**3I/89,4** | 5,46<br>7 750<br>**3I/93,7** | 6,48<br>9 170<br>**3I/93,3** | 11,8<br>15 500<br>**3I/86,4** | 16,2<br>21 800<br>**3I/88,8** | 23,3<br>31 500<br>**3I/89** | 31,5<br>42 860<br>**3I/89,7** | 38,3<br>52 340<br>**3I/90,1** | 47,9<br>65 420<br>**3I/90,1** | 58,7<br>82 500<br>**3I/92,7** | 90 | 630 | |
| | 80 | – | 0,26<br>335<br>**3I/75,2** | 0,3<br>400<br>**3I/78,2** | 0,43<br>610<br>**3I/82,7** | 0,51<br>715<br>**3I/82,7** | 1,17<br>1 500<br>**3I/75,5** | 2,28<br>2 930<br>**3I/75,3** | 3,6<br>5 000<br>**3I/81,4** | 5,13<br>7 500<br>**3I/85,7** | 7,22<br>10 600<br>**3I/86,1** | 10,8<br>15 500<br>**3I/84** | 15<br>21 200<br>**3I/82,7** | 21,8<br>30 700<br>**3I/82,7** | 28,7<br>41 230<br>**3I/84,3** | 37,7<br>53 000<br>**3I/82,5** | 46,2<br>65 000<br>**3I/82,5** | 61,4<br>85 000<br>**3I/81,1** | 80 | 560 | |
| **80 000** | 160 | – | – | – | – | – | 1,04<br>1 500<br>**3I/151** | 2,04<br>2 990<br>**3I/153** | – | – | – | – | – | – | – | – | – | – | 160 | 1000 | **6,3** |
| | 125 | – | – | – | – | – | 1,15<br>1 700<br>**3I/123** | 2,36<br>3 450<br>**3I/123** | 2,86<br>4 190<br>**3I/123** | 4,27<br>6 500<br>**3I/128** | 5,9<br>9 250<br>**3I/131** | 9,28<br>13 200<br>**3I/119** | 12,6<br>18 500<br>**3I/123** | 17,8<br>26 500<br>**3I/125** | 24,8<br>36 500<br>**3I/123** | 30,5<br>46 200<br>**3I/127** | 36<br>54 500<br>**3I/127** | 46,8<br>73 000<br>**3I/131** | 125 | 800 | |
| | 100 | – | – | – | – | – | 1,09<br>1 700<br>**3I/103** | 2,26<br>3 450<br>**3I/101** | 3,3<br>5 000<br>**3I/100** | 4,62<br>7 500<br>**3I/107** | 6,48<br>10 580<br>**3I/108** | 10,2<br>15 500<br>**3I/100** | 14,2<br>21 200<br>**3I/98,5** | 20,6<br>30 700<br>**3I/98,5** | 27,3<br>41 590<br>**3I/100** | 33,4<br>53 000<br>**3I/105** | 41<br>65 000<br>**3I/105** | 54,4<br>85 000<br>**3I/103** | 100 | 630 | |
| | 90 | – | – | – | – | – | – | – | 3,24<br>4 940<br>**3I/89,4** | 4,85<br>7 750<br>**3I/93,7** | 5,78<br>9 200<br>**3I/93,3** | 10,5<br>15 500<br>**3I/86,4** | 14,4<br>21 800<br>**3I/88,8** | 20,8<br>31 500<br>**3I/89** | 28,1<br>43 020<br>**3I/89,7** | 34,7<br>53 280<br>**3I/90,1** | 43,3<br>66 600<br>**3I/90,1** | 52,2<br>82 500<br>**3I/92,7** | 90 | 560 | |
| **71 000** | 160 | – | – | – | – | – | 0,93<br>1 500<br>**3I/151** | 1,85<br>3 000<br>**3I/153** | – | – | – | – | – | – | – | – | – | – | 160 | 900 | **5,6** |
| | 125 | – | – | – | – | – | 1,02<br>1 700<br>**3I/123** | 2,09<br>3 450<br>**3I/123** | 2,58<br>4 260<br>**3I/123** | 3,79<br>6 500<br>**3I/128** | 5,23<br>9 250<br>**3I/131** | 8,24<br>13 200<br>**3I/119** | 11,2<br>18 500<br>**3I/123** | 15,8<br>26 500<br>**3I/125** | 22<br>36 500<br>**3I/123** | 27,1<br>46 200<br>**3I/127** | 32<br>54 500<br>**3I/127** | 41,6<br>73 000<br>**3I/131** | 125 | 710 | |

Per $n_1$ minori di 560 min$^{-1}$ vedere pagina. 107.

# Tabelle di selezione riduttori paralleli

| $n_{N2} \cdot L_h$ min$^{-1}$ · h | $i_N$ | $P_{N2}$ kW<br>$M_{N2}$ N m<br>... | 50 | 63 | 64 | 80 | 81 | 100 | 125 | 140 | 160 | 180 | 200 | 225 | 250 | 280 | 320 | 321 | 360 | $i_N$ | $n_1$ min$^{-1}$ | $n_{N2}$ min$^{-1}$ |
|---|---|---|---|---|---|---|---|---|---|---|---|---|---|---|---|---|---|---|---|---|---|---|
| **71 000** | 100 | 0,97 | | | | | | 0,97 | 2,01 | 2,93 | 4,11 | 5,78 | 9,08 | 12,6 | 18,3 | 24,7 | 29,7 | 36,4 | 48,4 | 100 | 560 | **5,6** |
| | | 1 700 | – | – | – | – | – | 1 700 | 3 450 | 5 000 | 7 500 | 10 600 | 15 500 | 21 200 | 30 700 | 42 340 | 53 000 | 65 000 | 85 000 | | | |
| | | **/ i** | | | | | | **3I/103** | **3I/101** | **3I/100** | **3I/107** | **3I/108** | **3I/100** | **3I/98,5** | **3I/98,5** | **3I/100** | **3I/105** | **3I/105** | **3I/103** | | | |
| **63 000** | 160 | 0,83 | | | | | | 0,83 | 1,64 | | | | | | | | | | | 160 | 800 | **5** |
| | | 1 500 | – | – | – | – | – | 1 500 | 3 000 | – | – | – | – | – | – | – | – | – | – | | | |
| | | **/ i** | | | | | | **3I/151** | **3I/153** | | | | | | | | | | | | | |
| | 125 | 0,91 | | | | | | 0,91 | 1,86 | 2,34 | 3,36 | 4,64 | 7,31 | 9,94 | 14 | 19,6 | 24 | 28,4 | 36,9 | 125 | 630 | |
| | | 1 700 | – | – | – | – | – | 1 700 | 3 450 | 4 340 | 6 500 | 9 250 | 13 200 | 18 500 | 26 500 | 36 500 | 46 200 | 54 500 | 73 000 | | | |
| | | **/ i** | | | | | | **3I/123** | **3I/123** | **3I/123** | **3I/128** | **3I/131** | **3I/119** | **3I/123** | **3I/125** | **3I/123** | **3I/127** | **3I/127** | **3I/131** | | | |
| **56 000** | 160 | 0,74 | | | | | | 0,74 | 1,46 | | | | | | | | | | | 160 | 710 | **4,5** |
| | | 1 500 | – | – | – | – | – | 1 500 | 3 000 | – | – | – | – | – | – | – | – | – | – | | | |
| | | **/ i** | | | | | | **3I/151** | **3I/153** | | | | | | | | | | | | | |
| | 125 | 0,81 | | | | | | 0,81 | 1,65 | 2,09 | 2,99 | 4,13 | 6,5 | 8,84 | 12,4 | 17,4 | 21,4 | 25,2 | 32,8 | 125 | 560 | |
| | | 1 700 | – | – | – | – | – | 1 700 | 3 450 | 4 370 | 6 500 | 9 250 | 13 200 | 18 500 | 26 500 | 36 500 | 46 200 | 54 500 | 73 000 | | | |
| | | **/ i** | | | | | | **3I/123** | **3I/123** | **3I/123** | **3I/128** | **3I/131** | **3I/119** | **3I/123** | **3I/125** | **3I/123** | **3I/127** | **3I/127** | **3I/131** | | | |
| **50 000** | 160 | 0,65 | | | | | | 0,65 | 1,29 | | | | | | | | | | | 160 | 630 | **4** |
| | | 1 500 | – | – | – | – | – | 1 500 | 3 000 | – | – | – | – | – | – | – | – | – | – | | | |
| | | **/ i** | | | | | | **3I/151** | **3I/153** | | | | | | | | | | | | | |
| **45 000** | 160 | 0,58 | | | | | | 0,58 | 1,15 | | | | | | | | | | | 160 | 560 | **3,55** |
| | | 1 500 | – | – | – | – | – | 1 500 | 3 000 | – | – | – | – | – | – | – | – | – | – | | | |
| | | **/ i** | | | | | | **3I/151** | **3I/153** | | | | | | | | | | | | | |

Per $n_1$ minori di 560 min$^{-1}$ vedere pagina. 107.

## Riepilogo dei rapporti di trasmissione *i*, momenti torcenti $M_{N2}$ [N m] validi per $n_1 \leqslant$ 90 min$^{-1}$

| | $i_N$ | *i* / $M_{N2}$ [N m] | | | | | | | | | | | | | | | | |
|---|---|---|---|---|---|---|---|---|---|---|---|---|---|---|---|---|---|---|
| | | 50 | 63 | 64 | 80 | 81 | 100 | 125 | 140 | 160 | 180 | 200 | 225 | 250 | 280 | 320 | 321 | 360 |
| R I | 2 | – | – | – | – | – | – | ***2*** [1] 2 500 | – | ***1,95*** 3 870 | – | ***2,05*** 8 250 | – | ***2*** [1] 17 500 | – | ***1,95*** 30 000 | ***1,95*** 35 500 | – |
| | 2,24 | – | – | – | – | – | – | ***2,28*** 2 900 | ***2,3*** [1] 3 650 | ***2,21*** 4 370 | ***2,24*** 5 450 | ***2,2*** [1] 9 000 | ***2,27*** 11 500 | ***2,33*** 20 600 | ***2,3*** [1] 25 000 | ***2,26*** 34 500 | ***2,26*** 41 200 | ***2,29*** 46 200 |
| | 2,5 | – | ***2,53*** 387 | – | ***2,44*** 750 | – | ***2,55*** 1 320 | ***2,53*** 3 250 | ***2,53*** 4 000 | ***2,44*** 4 750 | ***2,5*** [1] 6 150 | ***2,55*** 10 300 | ***2,43*** 12 200 | ***2,53*** 22 400 | ***2,53*** 27 200 | ***2,44*** 37 500 | ***2,44*** 45 000 | ***2,5*** [1] 51 500 |
| | 2,8 | – | – | – | – | – | – | ***2,75*** [1] 3 450 | ***2,82*** 4 500 | ***2,81*** 5 450 | ***2,83*** 6 900 | ***2,82*** 11 500 | ***2,83*** 14 500 | ***2,81*** 25 000 | ***2,82*** 30 700 | ***2,81*** 43 700 | ***2,81*** 51 500 | ***2,83*** 58 000 |
| | 3,15 | – | ***3,28*** 387 | – | ***3,13*** 825 | – | ***3,27*** 1 450 | ***3,28*** 3 450 | ***3,13*** 5 000 | ***3,13*** 6 150 | ***3,25*** [1] 8 000 | ***3,27*** 13 200 | ***3,18*** 16 000 | ***3,28*** 27 200 | ***3,19*** 34 500 | ***3,13*** 48 700 | ***3,13*** 56 000 | ***3,25*** [1] 67 000 |
| | 3,55 | – | – | – | – | – | – | ***3,62*** 3 250 | ***3,64*** 4 620 | ***3,62*** 6 700 | ***3,6*** [1] 8 250 | ***3,57*** 14 000 | ***3,67*** 16 500 | ***3,62*** 28 000 | ***3,64*** 35 500 | ***3,5*** [1] 43 700 | ***3,5*** [1] 56 000 | ***3,6*** [1] 65 000 |
| | 4 | – | ***4*** [1] 345 | – | ***4,16*** 750 | – | ***3,92*** 1 400 | ***4*** [1] 3 000 | ***4,08*** 4 370 | ***4,13*** 6 700 | ***4,15*** 9 000 | ***4,13*** 13 200 | ***4,07*** 18 500 | ***4*** [1] 26 500 | ***4,08*** 35 500 | ***4,07*** 47 500 | ***4,07*** 56 000 | ***4*** [1] 73 000 |
| | 4,5 | – | – | – | – | – | – | ***4,45*** 2 720 | ***4,5*** [1] 3 650 | ***4,5*** [1] 6 300 | ***4,67*** 8 000 | ***4,5*** [1] 12 500 | ***4,67*** 15 500 | ***4,47*** 24 300 | ***4,5*** [1] 30 000 | ***4,5*** [1] 41 200 | ***4,5*** [1] 51 500 | ***4,6*** [1] 63 000 |
| | 5 | – | ***5*** [1] 325 | – | ***5,2*** [1] 630 | – | ***4,82*** 1 320 | ***5*** [1] 2 720 | ***5*** [1] 3 450 | ***4,92*** 5 800 | ***5,07*** 7 300 | ***4,92*** 11 800 | ***5,07*** 14 000 | ***5,08*** 24 300 | ***5*** [1] 28 000 | ***4,92*** 40 000 | ***4,92*** 50 000 | ***5,07*** 58 000 |
| R 2I | 6,3 | ***6,42*** 150 | ***6,53*** 345 | ***6,86*** [1] 412 | ***6,41*** 650 | ***6,41*** 825 | ***6,42*** 1 550 | ***6,53*** 2 500 | – | ***6,41*** 5 300 | – | ***6,42*** 11 500 | – | ***6,53*** 23 000 | – | ***6,41*** 40 000 | ***6,41*** 48 700 | – |
| | 8 | ***8,01*** 206 | ***8,26*** 387 | ***7,99*** 487 | ***8,03*** 825 | ***8,03*** 975 | ***8,01*** 1 700 | ***8,26*** 3 450 | – | ***8,03*** 6 300 | – | ***8,01*** 15 500 | – | ***8,26*** 31 500 | – | ***8,03*** 54 500 | ***8,03*** 69 000 | – |
| | 9 | – | – | – | – | – | – | – | ***9,22*** 4 000 | ***9,24*** 6 300 | ***9,31*** 7 750 | ***8,85*** 15 500 | ***8,88*** 19 000 | ***9,19*** 31 500 | ***9,22*** 41 200 | ***9,24*** 54 500 | ***9,24*** 69 000 | ***9,31*** 87 500 |
| | 10 | ***10,2*** 206 | ***10,7*** 387 | ***11,2*** [1] 487 | ***10,3*** 825 | ***10,3*** 975 | ***10,2*** 1 700 | ***10,7*** 3 450 | ***10,2*** 4 370 | ***10,3*** 7 750 | ***10,7*** 10 000 | ***10,2*** 15 500 | ***9,95*** 21 200 | ***10,7*** 31 500 | ***10,4*** 43 700 | ***10,3*** 54 500 | ***10,3*** 69 000 | ***10,7*** 87 500 |
| | 11,2 | – | – | – | – | – | – | – | ***11,9*** [1] 5 150 | ***11,9*** 7 750 | ***11,8*** 10 900 | ***11,2*** 15 500 | ***11,5*** 21 800 | ***11,8*** 31 500 | ***11,9*** [1] 43 700 | ***11,5*** [1] 51 500 | ***11,5*** [1] 65 000 | ***11,8*** 87 500 |
| | 12,5 | ***12,3*** 200 | ***13,1*** 387 | ***13,6*** 450 | ***13,7*** 750 | ***13,7*** 875 | ***12,3*** 1 700 | ***13,1*** 3 450 | ***13,3*** 5 000 | ***13,6*** 7 500 | ***13,6*** 10 600 | ***13*** 15 500 | ***12,8*** 21 200 | ***13,1*** 30 700 | ***13,3*** 41 200 | ***13,4*** 53 000 | ***13,4*** 65 000 | ***13,1*** 85 000 |
| | 14 | – | – | – | – | – | – | – | ***14,7*** [1] 4 870 | ***14,1*** 7 750 | ***14,4*** [1] 10 900 | ***13,9*** 15 500 | ***14,6*** 20 000 | ***14,6*** 28 000 | ***14,7*** [1] 40 000 | ***14,3*** 54 500 | ***14,3*** 69 000 | ***14,4*** [1] 87 500 |
| | 16 | ***16,3*** 200 | ***15,8*** 387 | ***16,5*** 487 | ***15,7*** 800 | ***15,7*** 975 | ***16,1*** 1 700 | ***15,8*** 3 450 | ***15,1*** 4 500 | ***15,7*** 7 750 | ***16,6*** 10 600 | ***16,1*** 15 500 | ***15,6*** 20 000 | ***16,2*** 31 500 | ***15,7*** 40 000 | ***15,9*** 54 500 | ***15,9*** 69 000 | ***16*** [1] 85 000 |
| | 18 | – | – | – | – | – | – | – | ***17,6*** 5 150 | ***18,1*** 7 750 | ***18*** [1] 10 000 | ***17,6*** 15 500 | ***18,1*** 21 800 | ***17,8*** 31 500 | ***17,9*** 43 700 | ***17,8*** 54 500 | ***17,8*** 69 000 | ***18,3*** 87 500 |
| | 20 | ***20,1*** 175 | ***19,3*** 387 | ***20,1*** 475 | ***20,8*** 800 | ***20,8*** 925 | ***19,3*** 1 700 | ***19,3*** 3 450 | ***19,6*** 5 000 | ***20,7*** 7 500 | ***20,8*** 10 600 | ***20,3*** 15 500 | ***20*** 21 200 | ***19,7*** 30 700 | ***20,1*** 42 500 | ***20,6*** 53 000 | ***20,6*** 65 000 | ***20,3*** 85 000 |
| | 22,4 | – | – | – | – | – | – | – | ***21,7*** 4 750 | ***22,5*** [1] 7 100 | ***23,3*** 10 000 | ***22,2*** 14 500 | ***23*** 20 000 | ***22*** 29 000 | ***22,2*** 40 000 | ***22,8*** 50 000 | ***22,8*** 60 000 | ***23,4*** 80 000 |
| | 25 | ***24,4*** 155 | ***24,1*** 335 | ***25,1*** 412 | ***26*** [1] 670 | ***26*** [1] 800 | ***23,7*** 1 500 | ***24,1*** 3 000 | ***24,1*** 4 370 | ***24,6*** 6 500 | ***25,4*** 9 250 | ***24,2*** 13 200 | ***25*** 18 500 | ***25*** 26 500 | ***24,6*** 36 500 | ***25*** 46 200 | ***25*** 54 500 | ***25,7*** 73 000 |
| | 28 | – | – | – | – | – | ***28,8*** 1 320 | – | – | – | – | – | – | – | – | – | – | – |
| R 3I | 28 | – | – | – | – | – | – | – | ***29,1*** 4 750 | ***28,4*** 6 300 | ***28,6*** 7 750 | ***27,2*** 15 500 | ***27,3*** 21 200 | ***28,7*** 31 500 | ***28,8*** 43 700 | ***30*** 54 500 | ***30*** 69 000 | ***30,3*** 87 500 |
| | 31,5 | – | ***33,5*** 365 | ***34,9*** 412 | ***32,8*** 825 | ***32,8*** 925 | ***32,6*** 1 550 | ***33,5*** 3 250 | ***32,2*** 5 150 | ***31,6*** 7 750 | ***32,8*** 10 900 | ***31,5*** 15 500 | ***30,6*** 21 800 | ***33,5*** 31 500 | ***32,5*** 43 700 | ***33,5*** 54 500 | ***33,5*** 69 000 | ***34,7*** 87 500 |
| | 35,5 | – | – | – | – | – | – | – | ***37,5*** 5 150 | ***36,5*** 7 750 | ***36,3*** 10 900 | ***34,4*** 15 500 | ***35,4*** 21 800 | ***36,9*** 31 500 | ***37,2*** 43 700 | ***37,4*** 54 500 | ***37,4*** 69 000 | ***38,4*** 87 500 |
| | 40 | – | ***40,8*** 387 | ***42,5*** 475 | ***43,6*** 825 | ***43,6*** 950 | ***39,1*** 1 700 | ***40,8*** 3 450 | ***38,7*** 5 150 | ***38,5*** 7 750 | ***39,9*** 10 900 | ***41,5*** 15 500 | ***40,4*** 21 800 | ***42,4*** 31 500 | ***41,2*** 43 700 | ***40,7*** 54 500 | ***40,7*** 69 000 | ***42,3*** 87 500 |
| | 45 | – | – | – | – | – | – | – | ***45,1*** 5 150 | ***44,4*** 7 750 | ***44,2*** 10 900 | ***45,4*** 15 500 | ***46,6*** 21 800 | ***46,7*** 31 500 | ***47,1*** 43 700 | ***45,5*** [1] 54 500 | ***45,5*** [1] 69 000 | ***46,8*** [1] 87 500 |
| | 50 | – | ***49,4*** 387 | ***51,5*** 487 | ***49,8*** 825 | ***49,8*** 975 | ***51,2*** 1 700 | ***49,5*** 3 450 | ***50,4*** 5 000 | ***50,8*** 7 500 | ***51*** 10 600 | ***52,6*** 15 500 | ***51,8*** 21 200 | ***51,7*** 30 700 | ***52,7*** 42 500 | ***52,9*** 53 000 | ***52,9*** 65 000 | ***52*** [1] 85 000 |
| | 56 | – | – | – | – | – | – | – | ***55,4*** 5 150 | ***55,5*** 7 750 | ***55,3*** 10 600 | ***54,1*** 15 500 | ***55,5*** 21 800 | ***55,6*** 31 500 | ***56*** 43 700 | ***57,8*** 54 500 | ***57,8*** 69 000 | ***59,4*** [1] 87 500 |
| | 63 | – | ***60,1*** 387 | ***62,6*** 475 | ***66,3*** 825 | ***66,3*** 950 | ***61,5*** 1 700 | ***60,2*** 3 450 | ***62*** 5 000 | ***63,5*** 7 500 | ***63,8*** 10 600 | ***62,6*** 15 500 | ***61,7*** 21 200 | ***61,5*** 30 700 | ***62,7*** 42 500 | ***67,1*** [1] 53 000 | ***67,1*** [1] 65 000 | ***66*** [1] 85 000 |
| | 71 | – | – | – | – | – | – | – | ***72,8*** 5 150 | ***74,9*** 7 750 | ***74,6*** 10 900 | ***72,6*** 15 500 | ***74,5*** 21 800 | ***74,7*** 31 500 | ***75,3*** 43 700 | ***71*** [1] 54 500 | ***71*** [1] 69 000 | ***73*** 87 500 |
| | 80 | – | ***75,2*** 335 | ***78,2*** 412 | ***82,7*** 710 | ***82,7*** 825 | ***75,5*** 1 500 | ***75,3*** 3 000 | ***81,4*** 5 000 | ***85,7*** 7 500 | ***86,1*** 10 600 | ***84*** 15 500 | ***82,7*** 21 200 | ***82,7*** 30 700 | ***84,3*** 42 500 | ***82,5*** 53 000 | ***82,5*** 65 000 | ***81,1*** 85 000 |
| | 90 | – | – | – | – | – | – | – | ***89,4*** 5 150 | ***93,7*** 7 750 | ***93,3*** 10 600 | ***86,4*** 15 500 | ***88,8*** 21 800 | ***89*** 31 500 | ***89,7*** 43 700 | ***90,1*** 54 500 | ***90,1*** 69 000 | ***92,7*** 87 500 |
| | 100 | – | – | – | – | – | ***103*** 1 700 | ***101*** 3 450 | ***100*** 5 000 | ***107*** 7 500 | ***108*** 10 600 | ***100*** 15 500 | ***98,5*** 21 200 | ***98,5*** 30 700 | ***100*** 42 500 | ***105*** 53 000 | ***105*** 65 000 | ***103*** 85 000 |
| | 125 | – | – | – | – | – | ***123*** 1 700 | ***123*** 3 450 | ***123*** 4 370 | ***128*** 6 500 | ***131*** 9 250 | ***119*** 13 200 | ***123*** 18 500 | ***125*** 26 500 | ***123*** 36 500 | ***127*** 46 200 | ***127*** 54 500 | ***131*** 73 000 |
| | 160 | – | – | – | – | – | ***151*** 1 500 | ***153*** 3 000 | – | – | – | – | – | – | – | – | – | – |

1) Rapporti di trasmissione **finiti**.

Pagina lasciata intenzionalmente bianca.

# 8 – Dimensioni, esecuzioni, forme costruttive riduttori ad assi paralleli


**8.1 - Riduttori R I ..... 110**

Dimensioni ..... 110
Esecuzioni (senso di rotazione) ..... 111
Forme costruttive ..... 112
Dettagli lubrificazione ..... 113

**8.2 - Riduttori R 2I ..... 114**

Dimensioni ..... 114
Esecuzioni (senso di rotazione) ..... 115
Forme costruttive ..... 116
Dettagli lubrificazione ..... 117

**8.3 - Riduttori R 3I ..... 118**

Dimensioni ..... 118
Esecuzioni (senso di rotazione) ..... 119
Forme costruttive ..... 120
Dettagli lubrificazione ..... 121

**8.4 - Riduttori R 2I – Modello lungo ..... 122**

Dimensioni ..... 122
Esecuzioni (senso di rotazione) ..... 123
Forme costruttive ..... 124
Dettagli lubrificazione ..... 125

**8.5 - Riduttori R 3I – Modello lungo ..... 126**

Dimensioni ..... 126
Esecuzioni (senso di rotazione) ..... 126
Forme costruttive ..... 127
Dettagli lubrificazione ..... 128

## 8.1 - Riduttori R I

### Dimensioni

### R I 63 ... 100

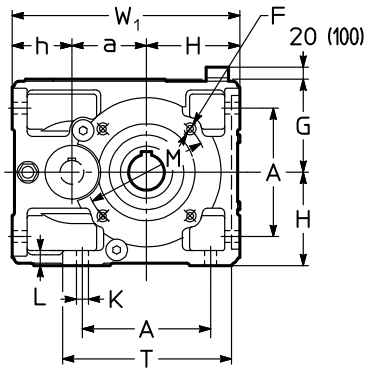


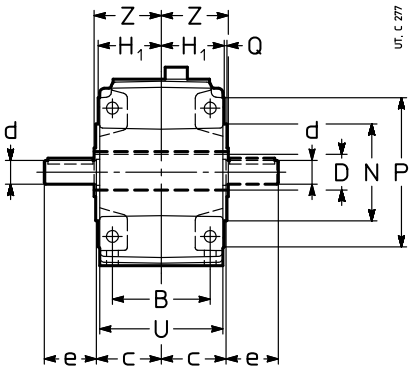


### R I 125 ... 360

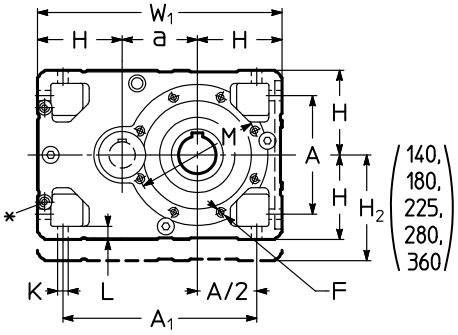


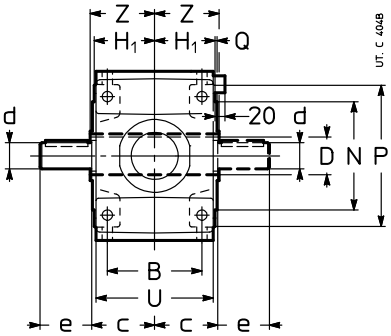


| Grand. | a | A | $A_1$ | B | c | D Ø H7 | d Ø $i_N \leq 3{,}55$ $i_N \leq 4^{3)}$ | e | d Ø $i_N \geq 4$ $i_N \geq 4{,}5^{3)}$ | e | F 1) | H h11 G | $H_1$ | $H_2$ h11 | h h11 | K Ø | L | M Ø | N Ø h6 | P Ø | Q | T | U | $W_1$ | Z | kg |
|---|---|---|---|---|---|---|---|---|---|---|---|---|---|---|---|---|---|---|---|---|---|---|---|---|---|---|
| **63** | 63 | 102 | – | 90 | 61 | 30 | 24 | 50 | 19 | 40 | M8 | 80 | 58,5 | – | 62 | 11,5 | 14 | 100 | 80 | 120 | 3 | 143 | 114 | 205 | 63 | 12 |
| **80** | 80 | 132 | – | 106 | 72 | 38 | 28 | 60 | 24 | 50 | M10 | 100 | 69,5 | – | 70 | 14 | 17 | 130 | 110 | 160 | 3,5 | 180 | 135 | 250 | 75 | 23 |
| **100** | 100 | 172 | – | 131 | 87 | 48 | 32 | 80 | 28 | 60 | M12 | 125 | 84,5 | – | 80 | 16 | 20 | 165 | 130 | 200 | 3,5 | 228 | 165 | 305 | 90 | 43 |
| **125** | 125 | 212 | 337 | 162 | 107 | 60 | 48 | 110 | 38 | 80 | 2) | 150 | 103,5 | – | – | 18 | 23 | 215 | 180 | 250 | 4 | – | 201 | 425 | 110 | 84 |
| **140** | 140 | 212 | 352 | 162 | 107 | 70 | 48 | 110 | 38 | 80 | 2) | 150 | 103,5 | 180 | – | 18 | 23 | 265 | 230 | 300 | 4 | – | 201 | 440 | 125 | 97 |
| **160** | 160 | 252 | 412 | 201 | 132 | 80 | 55 | 110 | 48 | 110 | M16 | 180 | 128,5 | – | – | 22 | 28 | 265 | 230 | 300 | 4 | – | 249 | 520 | 136 | 148 |
| **180** | 180 | 252 | 432 | 201 | 132 | 90 | 55 | 110 | 48 | 110 | M16 | 180 | 128,5 | 225 | – | 22 | 28 | 300 | 250 | 350 | 5 | – | 249 | 540 | 150 | 171 |
| **200** | 200 | 320 | 520 | 250 | 162 | 100 | 70 | 140 | 60 | 140 | 2) | 225 | 158 | – | – | 27 | 34 | 350 | 300 | 400 | 5 | – | 307 | 650 | 167 | 262 |
| **225** | 225 | 320 | 545 | 250 | 162 | 110 | 70 | 140 | 60 | 140 | M20 | 225 | 158 | 280 | – | 27 | 34 | 400 | 350 | 450 | 5 | – | 307 | 675 | 180 | 303 |
| **250** | 250 | 396 | 646 | 310 | 204 | 125 | 90 | 170 | 75 | 140 | 2) | 280 | 195 | – | – | 33 | 42 | 500 | 450 | 550 | 5 | – | 380 | 810 | 206 | 467 |
| **280** | 280 | 396 | 676 | 310 | 204 | 140 | 90 | 170 | 75 | 140 | M24 | 280 | 195 | 355 | – | 33 | 42 | 500 | 450 | 550 | 5 | – | 380 | 840 | 222 | 540 |
| **320, 321** | 320 | 510 | 830 | 386 | 256 | 160 | 110 | 210 | 95 | 170 | 2) | 355 | 241 | – | – | 39 | 52 | 600 | 550 | 660 | 6 | – | 470 | 1030 | 254 | 832 |
| **360** | 360 | 510 | 870 | 386 | 256 | 180 | 110 | 210 | 95 | 170 | M30 | 355 | 241 | 450 | – | 39 | 52 | 600 | 550 | 660 | 6 | – | 470 | 1070 | 273 | 963 |

* Piano lavorato e n.2 fori filettati (dimensioni al cap. 6 «Lato entrata riduttori») e anche sul lato opposto non in vista.
1) Lunghezza utile del filetto 2 · F.
2) Per dimensione, numero e posizione angolare ved. cap. 6.
3) Vale per grand. 140, 180, 225, 280 e 360.

42

## **Esecuzioni** (senso di rotazione)

### R I 63 ... 100

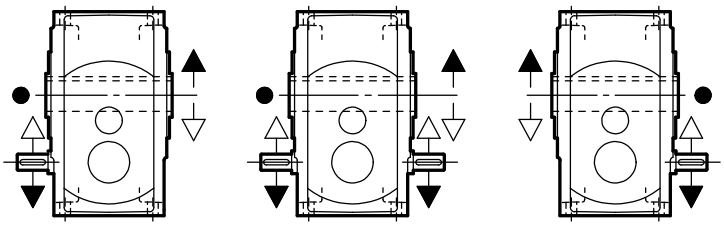

UP3A UP3D UP3L

UT. C 297

### R I 125 ... 360

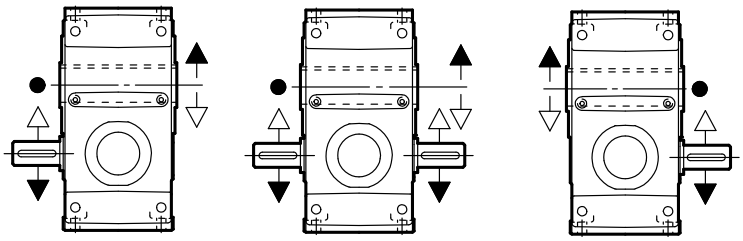

UP2A UP2D UP2L
(140, 180,
225, 280, 360)

UT. C 4078

● Posizione gola di riferimento (ved. cap. 6) per la verifica del carico radiale.

## Forme costruttive R I 63 ... 360

In assenza di esigenze specifiche privilegiare l'adozione della forma costruttiva **B3** (ved. cap. 2).

Esecuzioni:
**UP3A**
**UP3D**
**UP3L**
**UP2A**
**UP2D**
**UP2L**

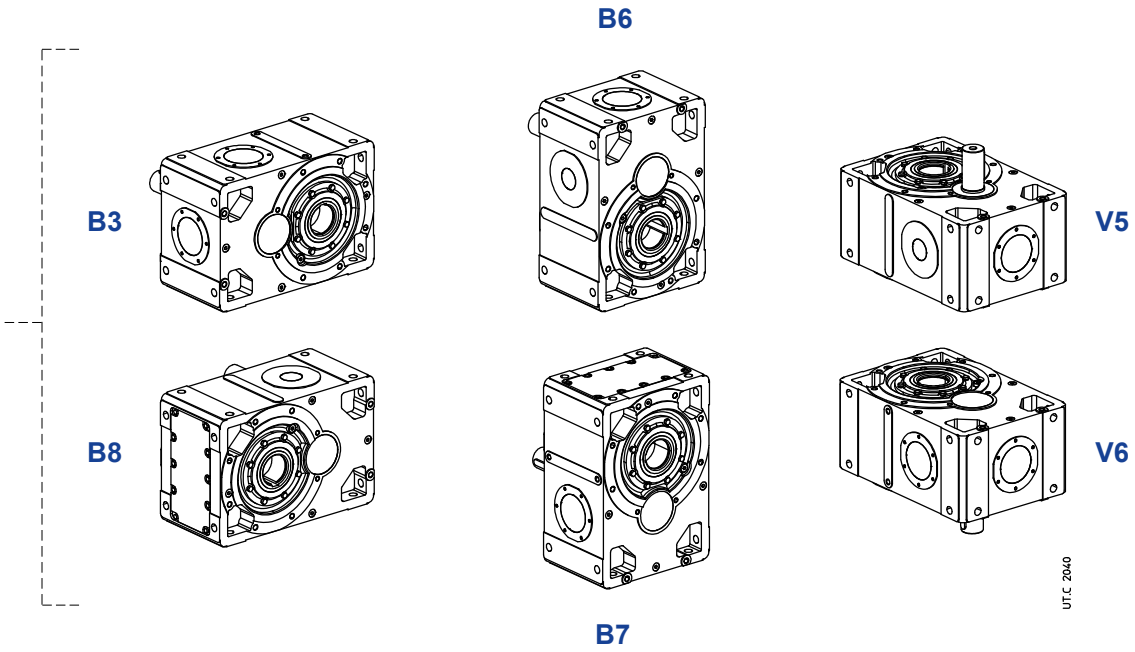


## Quantità d'olio R I 63 ... 360

Le quantità d'olio [l] indicate sono da intendersi orientative ai fini dell'approvvigionamento. La quantità esatta da immettere nel riduttore è definita dal livello.

| Forma costruttiva | 63 | 80 | 100 | 125 | 140 | 160 | 180 | 200 | 225 | 250 | 280 | 320, 321 | 360 |
|---|---|---|---|---|---|---|---|---|---|---|---|---|---|
| **B3** | 0,7 | 1,2 | 2,1 | 5,3 | 8,2 | 10,5 | 16,1 | 20,5 | 31,5 | 40 | 61 | 78 | 120 |
| **B8** | 0,7 | 1,2 | 2,1 | 5,3 | 5,5 | 10,5 | 10,7 | 20,5 | 21 | 40 | 41 | 78 | 80 |
| **B6** | 1 | 1,9 | 3,6 | 7 | 8,7 | 13,7 | 17 | 26,7 | 33,3 | 52 | 65 | 102 | 127 |
| **B7** | 0,8 | 1,5 | 2,6 | 7,6 | 9,7 | 15 | 19 | 29 | 37 | 57 | 72 | 111 | 141 |
| **V5** | 1 | 1,9 | 3,6 | 8,9 | 10,3 | 17,5 | 20,1 | 34 | 39,3 | 67 | 77 | 130 | 150 |
| **V6** | 0,5 | 0,95 | 1,8 | 4,7 | 4,9 | 9,3 | 9,5 | 18 | 18,6 | 35 | 36 | 67 | 71 |

## Dettagli lubrificazione

### R I 100

Esecuzioni:
**UP3A**
**UP3D**
**UP3L**

**B3**

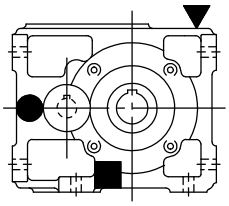

**B6**

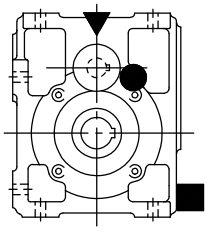

**V5**

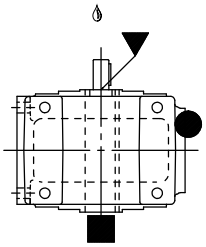

**B8**

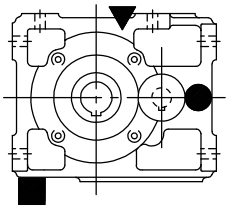

**B7**

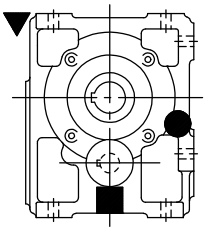

**V6**

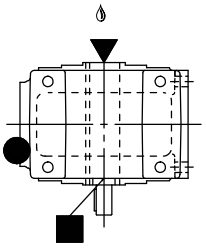

UT.C 1042

### R I 125 ... 360

Esecuzioni:
**UP2A**
**UP2D**
**UP2L**

**B3**

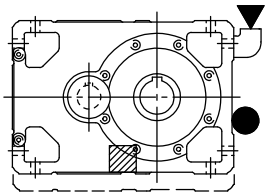

**B6**

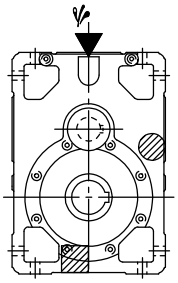

**V5**

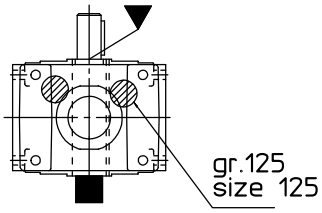


**B8**

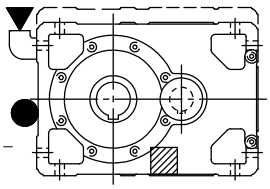

**B7**

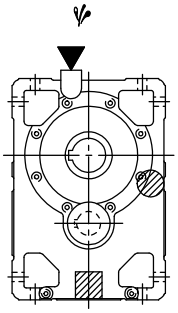

**V6**

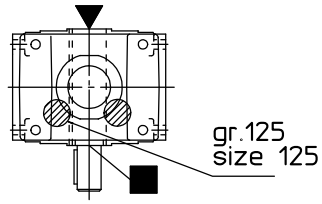


UT.C 1043

Eventuale elevato sbattimento d'olio: per il fattore correttivo $ft_3$ della potenza termica nominale $Pt_N$ ved. cap. 4.

Eventuale pompa lubrificazione cuscinetti o dispositivo lubrificazione asse veloce (ved. cap. 17 (19)).

▼ tappo di carico olio
● tappo di livello olio
■ tappo di scarico olio
▨ tappo di livello olio lato opposto (non in vista)
▨ tappo di scarico olio lato opposto (non in vista)

## 8.2 - Riduttori R 2I

### Dimensioni

### R 2I 50 ... 125

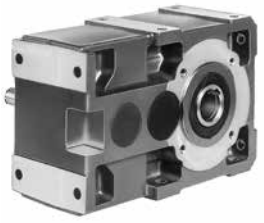

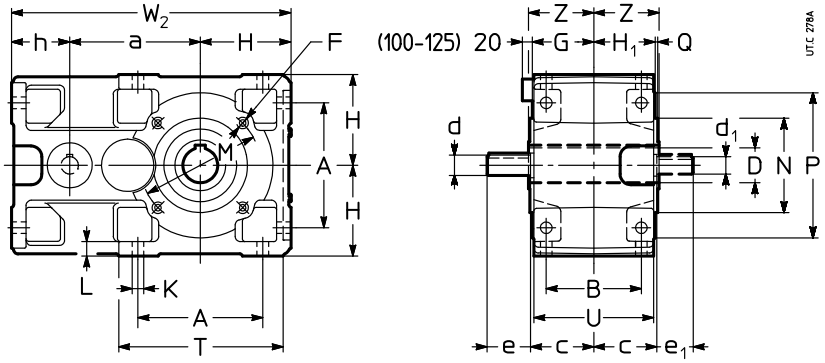


| Grand. | a | A | B | c | D Ø H7 | d Ø $i_N \leq 12,5$ | e | d Ø $i_N \geq 16$ | e | $d_1$ Ø | $e_1$ | F 1) | H h11 | $H_1$ G | h h11 | K Ø | L | M Ø | N Ø h6 | P Ø | Q | T | U | $W_2$ | Z | kg |
|---|---|---|---|---|---|---|---|---|---|---|---|---|---|---|---|---|---|---|---|---|---|---|---|---|---|---|
| **50** | 90 | 86 | 75 | 51 | 24 | 16 | 30 | 14 | 30 | 14 | 30 | M6 | 67 | 49 | 50 | 9,5 | 12 | 85 | 70 | 105 | 2,5 | 120 | 95 | 207 | 53 | 9 |
| **63** | 113 | 102 | 90 | 61 | 30 | 19 | 40 | 16 | 30 | 16 | 30 | M8 | 80 | 58,5 | 62 | 11,5 | 14 | 100 | 80 | 120 | 3 | 143 | 114 | 255 | 63 | 14 |
| **64** | 115 | 102 | 90 | 61 | 32 | 19 | 40 | 16 | 30 | 16 | 30 | M8 | 80 | 58,5 | 62 | 11,5 | 14 | 100 | 80 | 120 | 3 | 143 | 114 | 257 | 63 | 14 |
| **80** | 142,5 | 132 | 106 | 72 | 38 | 24 | 50 | 19 | 40 | 19 | 40 | M10 | 100 | 69,5 | 70 | 14 | 17 | 130 | 110 | 160 | 3,5 | 180 | 135 | 313 | 75 | 26 |
| **81** | 142,5 | 132 | 106 | 72 | 40 | 24 | 50 | 19 | 40 | 19 | 40 | M10 | 100 | 69,5 | 70 | 14 | 17 | 130 | 110 | 160 | 3,5 | 180 | 135 | 313 | 75 | 26 |
| **100** | 180 | 172 | 131 | 87 | 48 | 28 | 60 | 24 | 50 | 24 | 50 | M12 | 125 | 84,5 | 80 | 16 | 20 | 165 | 130 | 200 | 3,5 | 228 | 165 | 385 | 90 | 47 |
| **125** | 225 | 212 | 162 | 107 | 60 | 32 | 80 | 32 | 80 | 28 | 60 | 2) | 150 | 103,5 | 100 | 18 | 23 | 215 | 180 | 250 | 4 | 274 | 201 | 475 | 110 | 84 |

### R 2I 140 ... 360

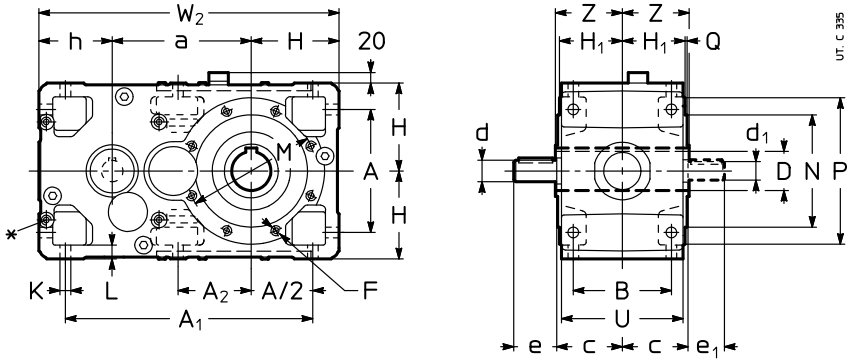


| Grand. | a | A | $A_1$ | $A_2$ | B | c | D Ø H7 | d Ø | e | $d_1$ Ø | $e_1$ | F 1) | H h11 | $H_1$ | h h11 | K Ø | L | M Ø | N Ø h6 | P Ø | Q | U | $W_2$ | Z | kg |
|---|---|---|---|---|---|---|---|---|---|---|---|---|---|---|---|---|---|---|---|---|---|---|---|---|---|
| **140** | 240 | 212 | 427 | 127 | 162 | 107 | 70 | 32 | 80 | 28 | 60 | 2) | 150 | 103,5 | 125 | 18 | 23 | 265 | 230 | 300 | 4 | 201 | 515 | 125 | 108 |
| **160** | 285 | 252 | 507 | – | 201 | 132 | 80 | 42 | 110 | 38 | 80 | M16 | 180 | 128,5 | 150 | 22 | 28 | 265 | 230 | 300 | 4 | 249 | 615 | 136 | 176 |
| **180** | 305 | 252 | 527 | 170 | 201 | 132 | 90 | 42 | 110 | 38 | 80 | M16 | 180 | 128,5 | 150 | 22 | 28 | 300 | 250 | 350 | 5 | 249 | 635 | 150 | 194 |
| **200** | 360 | 320 | 635 | – | 250 | 162 | 100 | 55 | 110 | 48 | 110 | 2) | 225 | 158 | 180 | 27 | 34 | 350 | 300 | 400 | 5 | 307 | 765 | 167 | 309 |
| **225** | 385 | 320 | 660 | 223 | 250 | 162 | 110 | 55 | 110 | 48 | 110 | M20 | 225 | 158 | 180 | 27 | 34 | 400 | 350 | 450 | 5 | 307 | 790 | 180 | 340 |
| **250** | 450 | 396 | 791 | – | 310 | 200 | 125 | 70 | 140 | 55 | 110 | 2) | 280 | 195 | 225 | 33 | 42 | 500 | 450 | 550 | 5 | 380 | 955 | 206 | 543 |
| **280** | 480 | 396 | 821 | 277 | 310 | 200 | 140 | 70 | 140 | 55 | 110 | M24 | 280 | 195 | 225 | 33 | 42 | 500 | 450 | 550 | 5 | 380 | 985 | 222 | 597 |
| **320, 321** | 570 | 510 | 1005 | – | 386 | 245 | 160 | 90 | 170 | 70 | 140 | 2) | 355 | 241 | 280 | 39 | 52 | 600 | 550 | 660 | 6 | 470 | 1205 | 254 | 1150 |
| **360** | 610 | 510 | 1045 | 358 | 386 | 245 | 180 | 90 | 170 | 70 | 140 | M30 | 355 | 241 | 280 | 39 | 52 | 600 | 550 | 660 | 6 | 470 | 1245 | 273 | 1300 |

* Piano lavorato e n.4 fori filettati (dimensioni al cap. 6 «Lato entrata riduttori») e anche sul lato opposto non in vista.
1) Lunghezza utile del filetto 2 · F.
2) Per dimensione, numero e posizione angolare ved. cap. 6.

42

## **Esecuzioni** (senso di rotazione)

### R 2I 50 ... 125

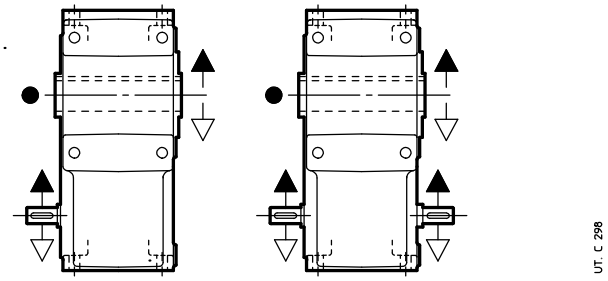


UP2A UP2D

### R 2I 140 ... 360

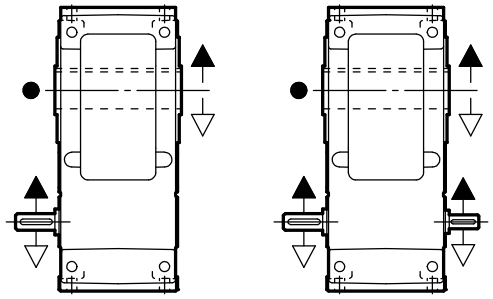

UP2A UP2D

● Posizione gola di riferimento (ved. cap. 16) per la verifica del carico radiale.

## Forme costruttive

In assenza di esigenze specifiche privilegiare l'adozione della forma costruttiva **B3** (ved. cap. 2).

### R 2I 50 ... 125

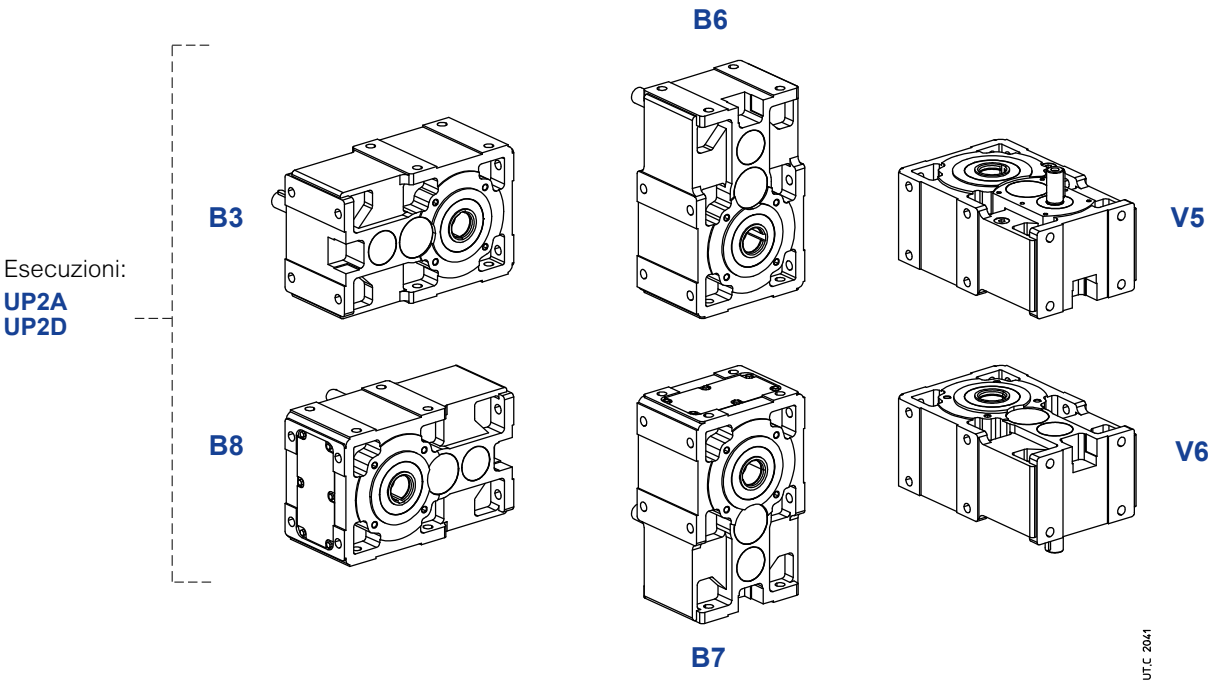


### R 2I 140 ... 360

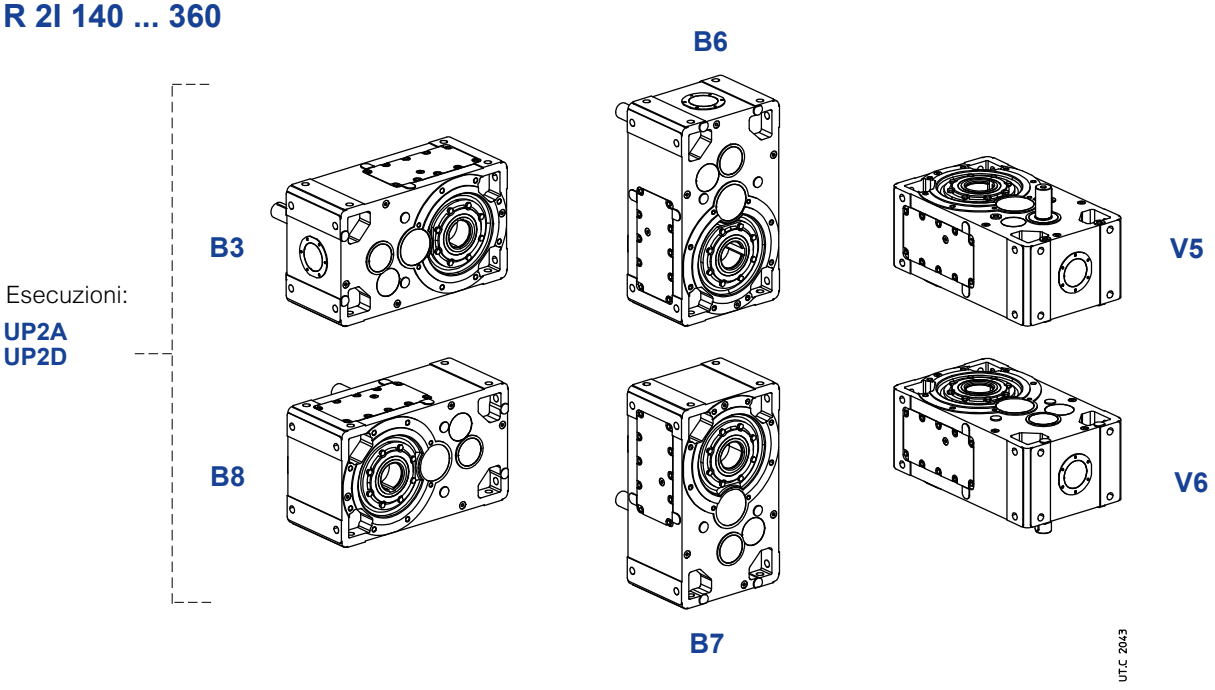


## Quantità d'olio R 2I 50 ... 360

Le quantità d'olio [l] indicate sono da intendersi orientative ai fini dell'approvvigionamento. La quantità esatta da immettere nel riduttore è definita dal livello.

| Forma costruttiva | 50 | 63, 64 | 80, 81 | 100 | 125 | 140 | 160 | 180 | 200 | 225 | 250 | 280 | 320, 321 | 360 |
|---|---|---|---|---|---|---|---|---|---|---|---|---|---|---|
| **B3** | 0,6 | 0,9 | 1,5 | 3,2 | 5,8 | 6,6 | 12 | 13 | 25 | 26 | 47 | 51 | 97 | 100 |
| **B8** | 0,6 | 0,9 | 1,5 | 3,2 | 5,8 | 6,6 | 12 | 13 | 25 | 26 | 47 | 51 | 97 | 100 |
| **B6** | 0,9 | 1,4 | 2,7 | 5,4 | 10,5 | 10,8 | 20 | 21 | 39 | 41 | 75 | 80 | 152 | 156 |
| **B7** | 0,8 | 1,2 | 2,3 | 5 | 9 | 9,7 | 18 | 19 | 35 | 37 | 67 | 72 | 137 | 140 |
| **V5** | 0,8 | 1,2 | 2,3 | 5 | 9 | 9,7 | 18 | 19 | 35 | 37 | 67 | 72 | 137 | 140 |
| **V6** | 0,8 | 1,2 | 2,3 | 5 | 9 | 9,7 | 18 | 19 | 35 | 37 | 67 | 72 | 137 | 140 |

## Dettagli lubrificazione

### R 2I 100, 125

Esecuzioni:
**UP2A**
**UP2D**

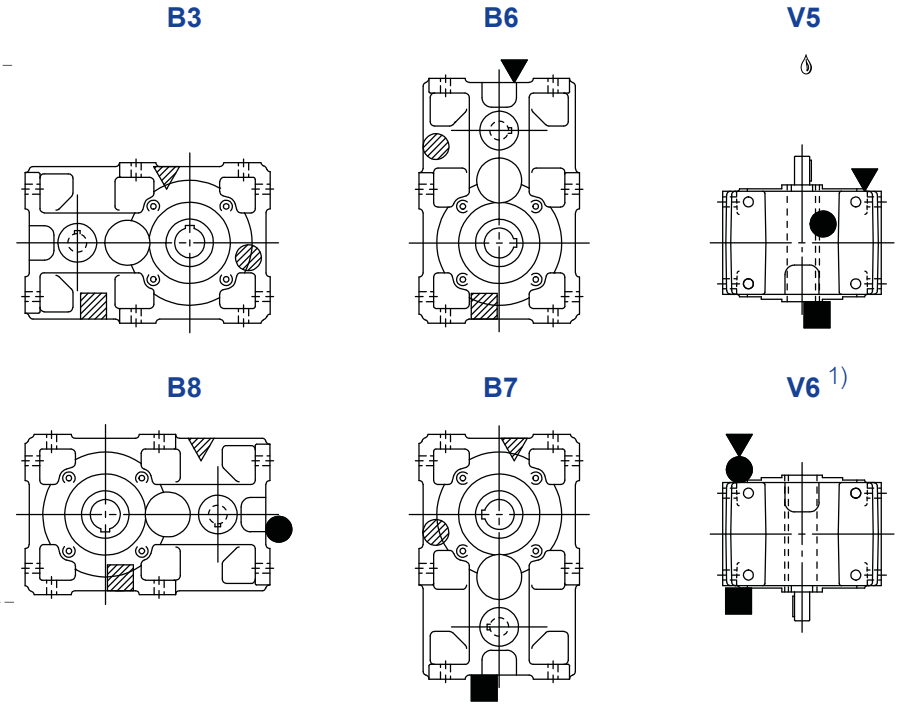


### R 2I 140 ... 360

Esecuzioni:
**UP2A**
**UP2D**

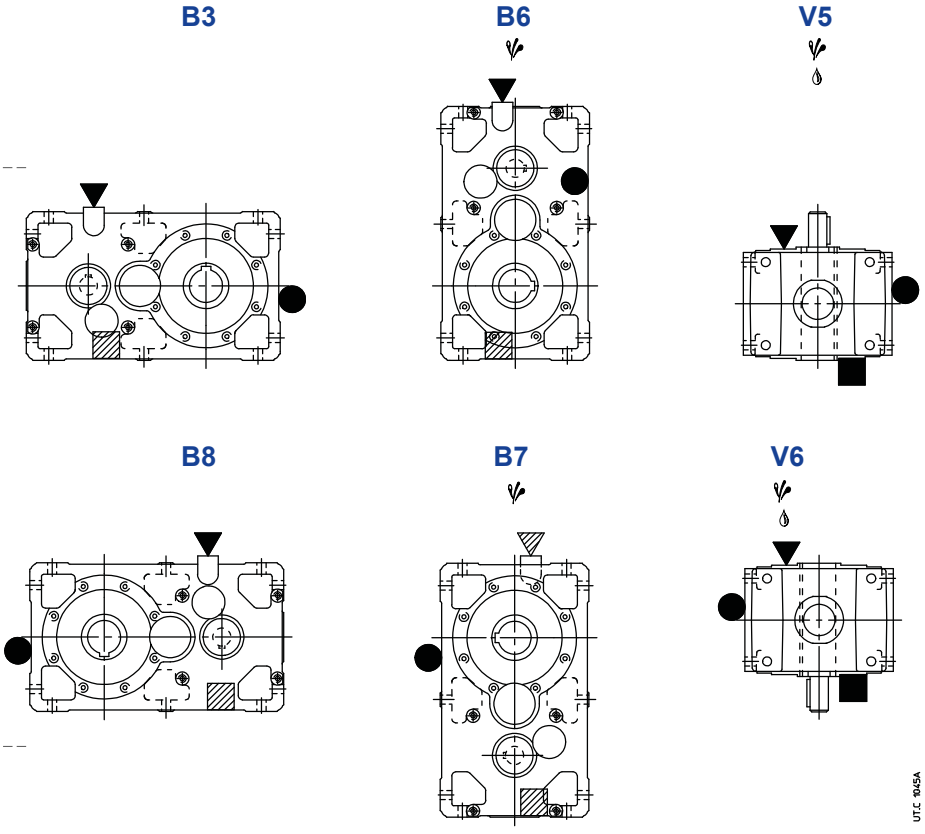


Eventuale elevato sbattimento d'olio: per il fattore correttivo $f_{t_3}$ della potenza termica nominale $Pt_N$ ved. cap. 4.

Eventuale pompa lubrificazione cuscinetti o dispositivo lubrificazione asse veloce (ved. cap. 17 (19)).

1) Ved. anche cap. 6 pag. 43.

▼ tappo di carico olio
● tappo di livello olio
■ tappo di scarico olio
▼● tappo di carico con astina per livello olio

▽ tappo di carico olio lato opposto (non in vista)
◍ tappo di livello olio lato opposto (non in vista)
▨ tappo di scarico olio lato opposto (non in vista)

## 8.3 - Riduttori R 3I

### Dimensioni

### R 3I 63 ... 125

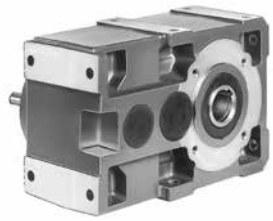

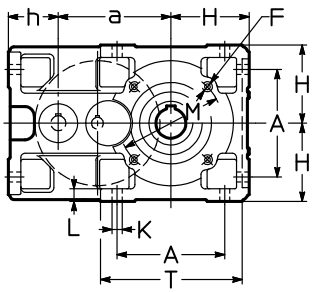


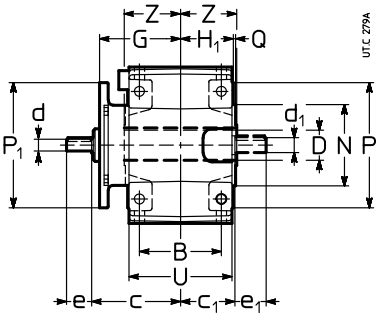


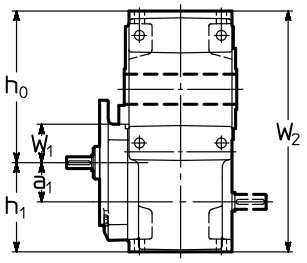


| Grand. | a | $a_1$ | A | B | c | $c_1$ | D Ø H7 | d Ø $i_N \leq 80$ | e | d Ø $i_N \geq 100$ | e | $d_1$ Ø | $e_1$ | F 1) | G | H h11 | $H_1$ | h h11 | $h_0$ h11 | $h_1$ h11 | K Ø | L | M Ø | N Ø h6 | P Ø | $P_1$ Ø | Q | T | U | $W_1$ | $W_2$ | Z | kg |
|---|---|---|---|---|---|---|---|---|---|---|---|---|---|---|---|---|---|---|---|---|---|---|---|---|---|---|---|---|---|---|---|---|
| **63** | 113 | 40 | 102 | 90 | 99 | 61 | 30 | 11 | 23 | – | – | 16 | 30 | M8 | 90 | 80 | 58,5 | 62 | 153 | 102 | 11,5 | 14 | 100 | 80 | 120 | 140 3) | 3 | 143 | 114 | 40 | 255 | 63 | 17 |
| **64** | 115 | 40 | 102 | 90 | 99 | 61 | 32 | 11 | 23 | – | – | 16 | 30 | M8 | 90 | 80 | 58,5 | 62 | 155 | 102 | 11,5 | 14 | 100 | 80 | 120 | 140 3) | 3 | 143 | 114 | 40 | 257 | 63 | 17 |
| **80** | 142,5 | 50 | 132 | 106 | 117 | 72 | 38 | 14 | 30 | – | – | 19 | 40 | M10 | 108 | 100 | 69,5 | 70 | 192,5 | 120 | 14 | 17 | 130 | 110 | 160 | 160 3) | 3,5 | 180 | 135 | 50 | 313 | 75 | 29 |
| **81** | 142,5 | 50 | 132 | 106 | 117 | 72 | 40 | 14 | 30 | – | – | 19 | 40 | M10 | 108 | 100 | 69,5 | 70 | 192,5 | 120 | 14 | 17 | 130 | 110 | 160 | 160 3) | 3,5 | 180 | 135 | 50 | 313 | 75 | 29 |
| **100** | 180 | 62,5 | 172 | 131 | 141 | 87 | 48 | 19 | 40 | 16 | 30 | 24 | 50 | M12 | 130 | 125 | 84,5 | 80 | 242 | 143 | 16 | 20 | 165 | 130 | 200 | 200 | 3,5 | 228 | 165 | 62 | 385 | 90 | 52 |
| **125** | 225 | 80 | 212 | 162 | 170 | 107 | 60 | 24 | 50 | 19 | 40 | 28 | 60 | 2) | 159 | 150 | 103,5 | 100 | 295 | 180 | 18 | 23 | 215 | 180 | 250 | 200 | 4 | 274 | 201 | 86 | 475 | 110 | 92 |

### R 3I 140 ... 360

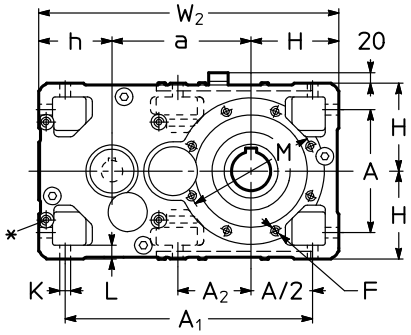


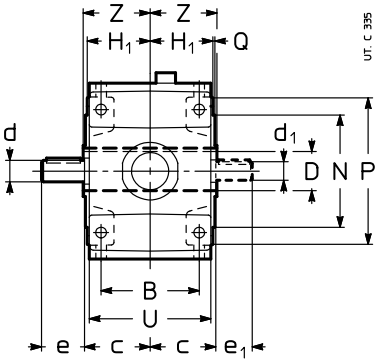


| Grand. | a | A | $A_1$ | $A_2$ | B | c | D Ø H7 | d Ø $i_N \leq 63$ | e | d Ø $i_N \geq 71$ | e | $d_1$ Ø | $e_1$ | F 1) | H h11 | $H_1$ | h h11 | K Ø | L | M Ø | N Ø h6 | P Ø | Q | U | $W_2$ | Z | kg |
|---|---|---|---|---|---|---|---|---|---|---|---|---|---|---|---|---|---|---|---|---|---|---|---|---|---|---|---|
| **140** | 240 | 212 | 427 | 127 | 162 | 107 | 70 | 28 | 60 | 24 | 50 | 24 | 50 | 2) | 150 | 103,5 | 125 | 18 | 23 | 265 | 230 | 300 | 4 | 201 | 515 | 125 | 108 |
| **160** | 285 | 252 | 507 | – | 201 | 132 | 80 | 32 | 80 | 28 | 60 | 28 | 60 | M16 | 180 | 128,5 | 150 | 22 | 28 | 265 | 230 | 300 | 4 | 249 | 615 | 136 | 176 |
| **180** | 305 | 252 | 527 | 170 | 201 | 132 | 90 | 32 | 80 | 28 | 60 | 28 | 60 | M16 | 180 | 128,5 | 150 | 22 | 28 | 300 | 250 | 350 | 5 | 249 | 635 | 150 | 194 |
| **200** | 360 | 320 | 635 | – | 250 | 162 | 100 | 42 | 110 | 38 | 80 | 38 | 80 | 2) | 225 | 158 | 180 | 27 | 34 | 350 | 300 | 400 | 5 | 307 | 765 | 167 | 309 |
| **225** | 385 | 320 | 660 | 223 | 250 | 162 | 110 | 42 | 110 | 38 | 80 | 38 | 80 | M20 | 225 | 158 | 180 | 27 | 34 | 400 | 350 | 450 | 5 | 307 | 790 | 180 | 340 |
| **250** | 450 | 396 | 791 | – | 310 | 200 | 125 | 55 | 110 | 48 | 110 | 45 | 110 | 2) | 280 | 195 | 225 | 33 | 42 | 500 | 450 | 550 | 5 | 380 | 955 | 206 | 543 |
| **280** | 480 | 396 | 821 | 277 | 310 | 200 | 140 | 55 | 110 | 48 | 110 | 45 | 110 | M24 | 280 | 195 | 225 | 33 | 42 | 500 | 450 | 550 | 5 | 380 | 985 | 222 | 597 |
| **320, 321** | 570 | 510 | 1005 | – | 386 | 245 | 160 | 70 | 140 | 55 | 110 | 55 | 110 | 2) | 355 | 241 | 280 | 39 | 52 | 600 | 550 | 660 | 6 | 470 | 1205 | 254 | 1150 |
| **360** | 610 | 510 | 1045 | 358 | 386 | 245 | 180 | 70 | 140 | 55 | 110 | 55 | 110 | M30 | 355 | 241 | 280 | 39 | 52 | 600 | 550 | 660 | 6 | 470 | 1245 | 273 | 1300 |

* Piano lavorato e n.4 fori filettati (dimensioni al cap. 6 «Lato entrata riduttori») e anche sul lato opposto non in vista.
1) Lunghezza utile del filetto 2 · F.
2) Per dimensione, numero e posizione angolare ved. cap. 6.
3) Flangia quadrata: per dimensioni ved. cap. 6.

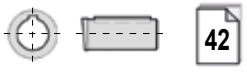

## **Esecuzioni** (senso di rotazione)

### R 3I 63 ... 125

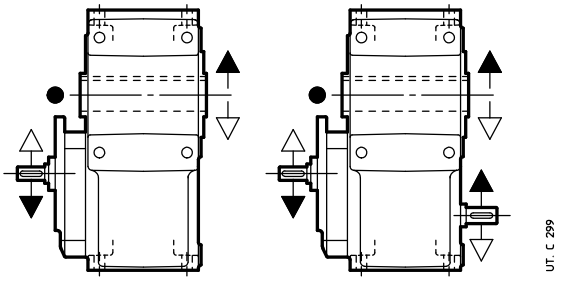


UP2A UP2D

### R 3I 140 ... 360

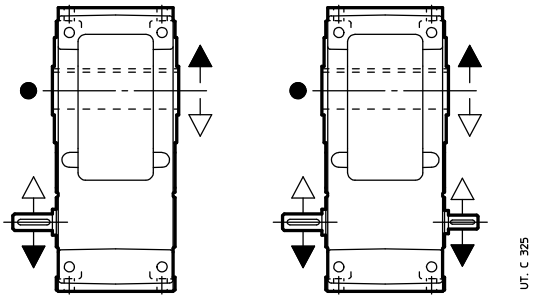


UP2A UP2D

● Posizione gola di riferimento (ved. cap. 16) per la verifica del carico radiale.

## Forme costruttive

In assenza di esigenze specifiche privilegiare l'adozione della forma costruttiva **B3** (ved. cap. 2).

### R 3I 63 ... 125

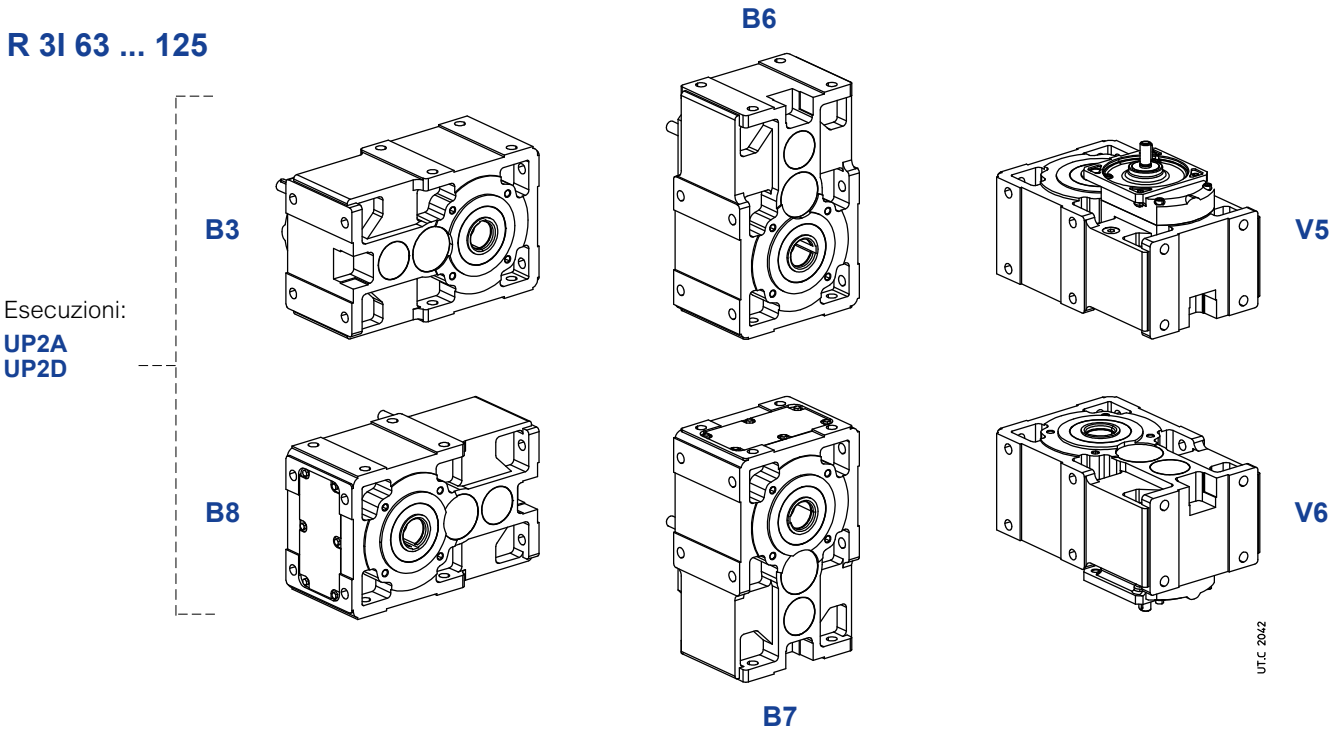


### R 3I 140 ... 360

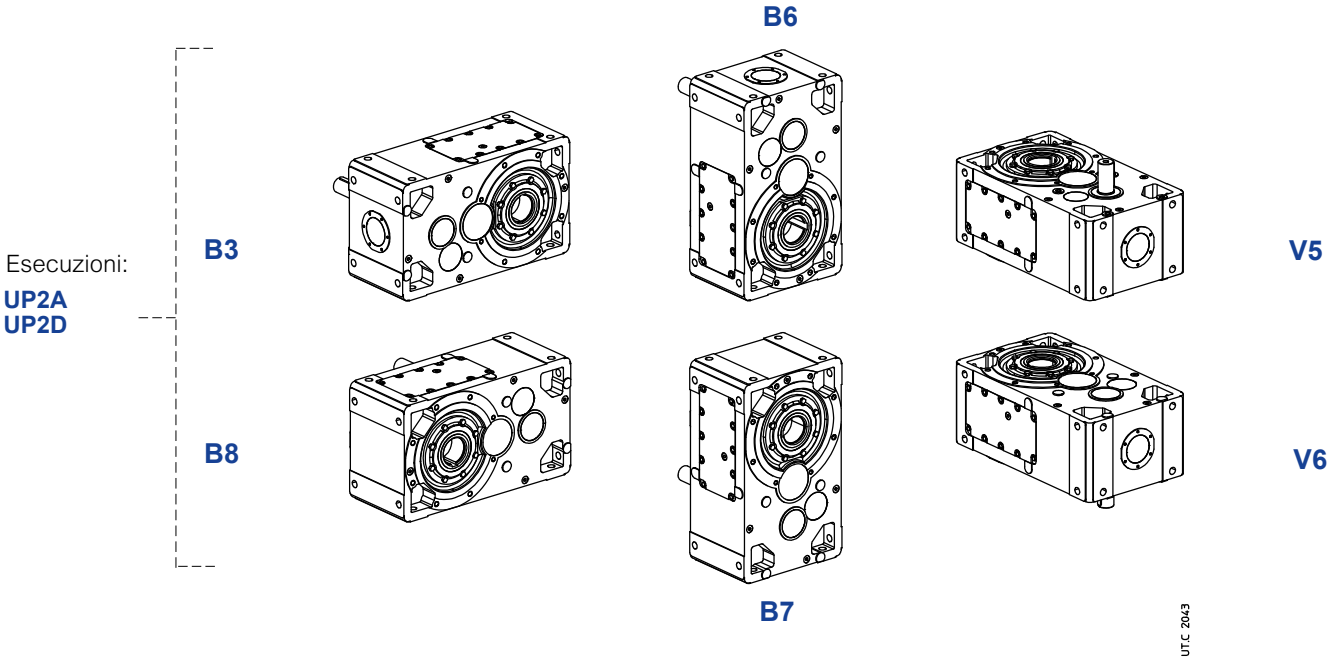


## Quantità d'olio R 3I 63 ... 360

Le quantità d'olio [l] indicate sono da intendersi orientative ai fini dell'approvvigionamento. La quantità esatta da immettere nel riduttore è definita dal livello.

| Forma costruttiva | 63, 64 | 80, 81 | 100 | 125 | 140 | 160 | 180 | 200 | 225 | 250 | 280 | 320, 321 | 360 |
|---|---|---|---|---|---|---|---|---|---|---|---|---|---|
| **B3** | 1 | 1,7 | 3,3 | 6,1 | 6,6 | 12 | 13 | 25 | 26 | 47 | 51 | 97 | 100 |
| **B8** | 1 | 1,7 | 3,3 | 6,1 | 9,7 | 18 | 19 | 35 | 37 | 67 | 72 | 137 | 140 |
| **B6** | 1,5 | 2,9 | 5,7 | 10,2 | 9,7 | 18 | 19 | 35 | 37 | 67 | 72 | 137 | 140 |
| **B7** | 1,3 | 2,5 | 4,9 | 8,8 | 9,7 | 18 | 19 | 35 | 37 | 67 | 72 | 137 | 140 |
| **V5** | 1,3 | 2,5 | 4,9 | 8,8 | 9,7 | 18 | 19 | 35 | 37 | 67 | 72 | 137 | 140 |
| **V6** | 1,3 | 2,5 | 4,9 | 8,8 | 9,7 | 18 | 19 | 35 | 37 | 67 | 72 | 137 | 140 |

## Dettagli lubrificazione

### R 3I 100, 125

Esecuzioni:
**UP2A**
**UP2D**

**B3**

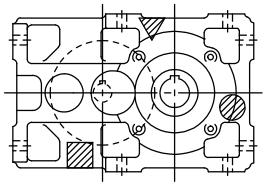

**B6**

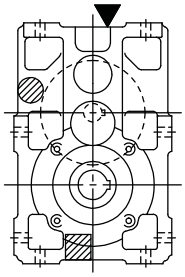

**V5**

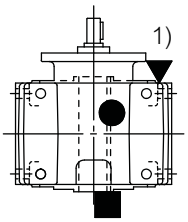


**B8**

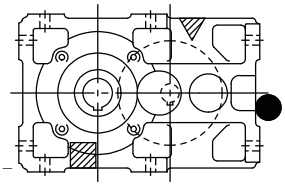

**B7**

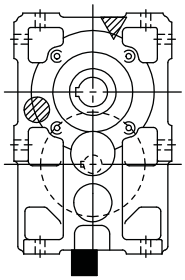

**V6**

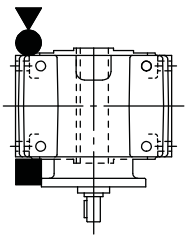


UT.C 1046

### R 3I 140 ... 360

Esecuzioni:
**UP2A**
**UP2D**

**B3**

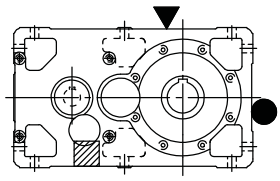

**B6**

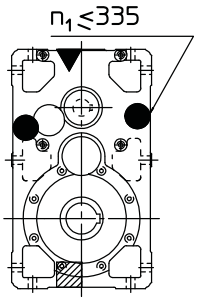


**V5**

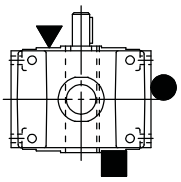

**B8**

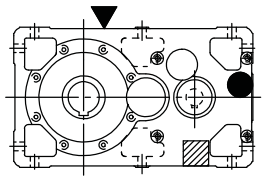

**B7**

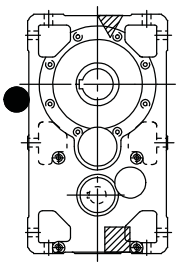

**V6**

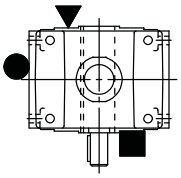

UT.C 1047A

Eventuale elevato sbattimento d'olio: per il fattore correttivo $f_{t_3}$ della potenza termica nominale $Pt_N$ ved. cap. 4.

Eventuale pompa lubrificazione cuscinetti o dispositivo lubrificazione asse veloce (ved. cap. 17 (19)).

1) Ved. anche cap. 6 pag. 43.

▼ tappo di carico olio
● tappo di livello olio
■ tappo di scarico olio
▼● tappo di carico con astina per livello olio

▽ tappo di carico olio lato opposto (non in vista)
◍ tappo di livello olio lato opposto (non in vista)
▨ tappo di scarico olio lato opposto (non in vista)

## 8.4 - Riduttori R 2l – Modello lungo

### Dimensioni

### R 2l 100, 125 – Modello lungo

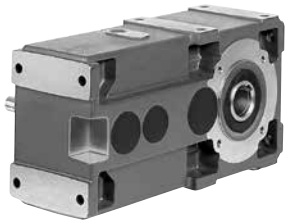

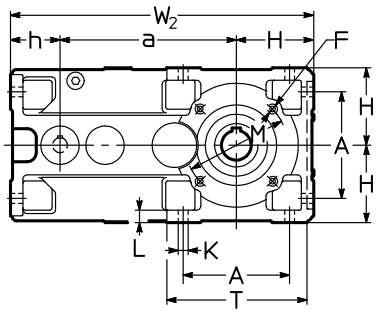


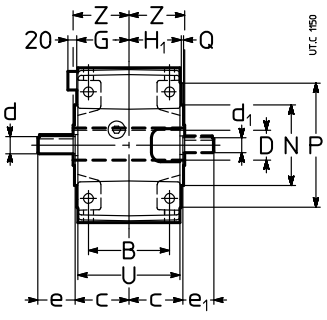


| Grand. | a | A | B | c | D Ø H7 | d Ø $i_N \leq 12,5$ | e | d Ø $i_N \geq 16$ | e | $d_1$ Ø | $e_1$ | F 1) | H h11 | $H_1$ G | h h11 | K Ø | L | M Ø | N Ø h6 | P Ø | Q | T | U | $W_2$ | Z | kg |
|---|---|---|---|---|---|---|---|---|---|---|---|---|---|---|---|---|---|---|---|---|---|---|---|---|---|---|
| **100** | 284,7 | 172 | 131 | 87 | 48 | 28 | 60 | 24 | 50 | 24 | 50 | M12 | 125 | 84,5 | 80,3 | 16 | 20 | 165 | 130 | 200 | 3,5 | 228 | 165 | 490 | 90 | 56 |
| **125** | 358 | 212 | 162 | 107 | 60 | 32 | 80 | 32 | 80 | 28 | 60 | 2) | 150 | 103,5 | 100 | 18 | 23 | 215 | 180 | 250 | 4 | 274 | 201 | 608 | 110 | 100 |

### R 2l 140 ... 360 – Modello lungo

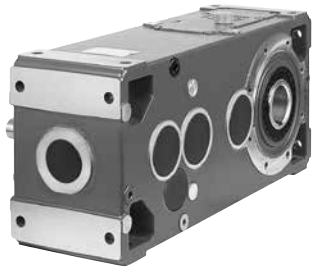

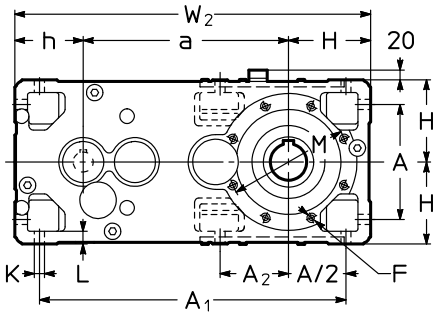


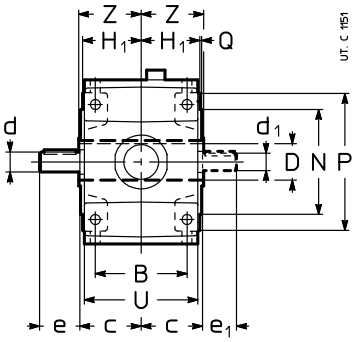


| Grand. | a | A | $A_1$ | $A_2$ | B | c | D Ø H7 | d Ø | e | $d_1$ Ø | $e_1$ | F 1) | H h11 | $H_1$ | h h11 | K Ø | L | M Ø | N Ø h6 | P Ø | Q | U | $W_2$ | Z | kg |
|---|---|---|---|---|---|---|---|---|---|---|---|---|---|---|---|---|---|---|---|---|---|---|---|---|---|
| **140** | 373 | 212 | 560 | 127 | 162 | 107 | 70 | 32 | 80 | 28 | 60 | 2) | 150 | 103,5 | 125 | 18 | 23 | 265 | 230 | 300 | 4 | 201 | 648 | 125 | 124 |
| **160** | 450 | 252 | 672 | – | 201 | 132 | 80 | 42 | 110 | 38 | 80 | M16 | 180 | 128,5 | 150 | 22 | 28 | 265 | 230 | 300 | 4 | 249 | 780 | 136 | 204 |
| **180** | 470 | 252 | 692 | 170 | 201 | 132 | 90 | 42 | 110 | 38 | 80 | M16 | 180 | 128,5 | 150 | 22 | 28 | 300 | 250 | 350 | 5 | 249 | 800 | 150 | 222 |
| **200** | 556 | 320 | 831 | – | 250 | 162 | 100 | 55 | 110 | 48 | 110 | 2) | 225 | 158 | 180 | 27 | 34 | 350 | 300 | 400 | 5 | 307 | 961 | 167 | 357 |
| **225** | 581 | 320 | 856 | 223 | 250 | 162 | 110 | 55 | 110 | 48 | 110 | M20 | 225 | 158 | 180 | 27 | 34 | 400 | 350 | 450 | 5 | 307 | 986 | 180 | 389 |
| **250** | 690 | 396 | 1031 | – | 310 | 200 | 125 | 70 | 140 | 55 | 110 | 2) | 280 | 195 | 225 | 33 | 42 | 500 | 450 | 550 | 5 | 380 | 1195 | 206 | 625 |
| **280** | 720 | 396 | 1061 | 277 | 310 | 200 | 140 | 70 | 140 | 55 | 110 | M24 | 280 | 195 | 225 | 33 | 42 | 500 | 450 | 550 | 5 | 380 | 1225 | 222 | 682 |
| **320, 321** | 870 | 510 | 1305 | – | 386 | 245 | 160 | 90 | 170 | 70 | 140 | 2) | 355 | 241 | 280 | 39 | 52 | 600 | 550 | 660 | 6 | 470 | 1505 | 254 | 1290 |
| **360** | 910 | 510 | 1345 | 358 | 386 | 245 | 180 | 90 | 170 | 70 | 140 | M30 | 355 | 241 | 280 | 39 | 52 | 600 | 550 | 660 | 6 | 470 | 1545 | 273 | 1445 |

1) Lunghezza utile del filetto 2 · F.
2) Per dimensione, numero e posizione angolare ved. cap. 6.

42

## **Esecuzioni** (senso di rotazione)

### R 2I 100, 125 – Modello lungo

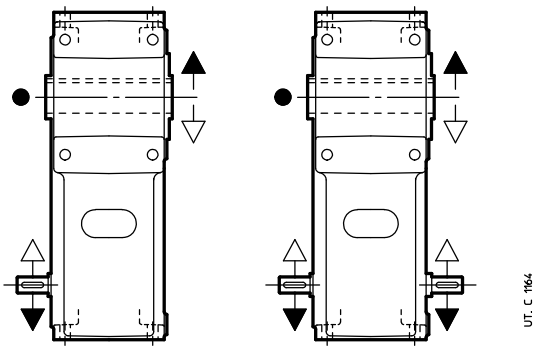


UP4A UP4D

### R 2I 140 ... 360 – Modello lungo

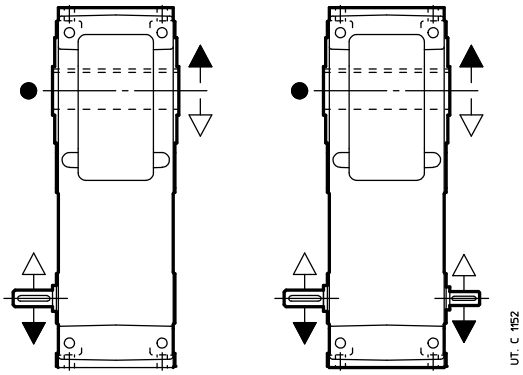


UP4A UP4D

● Posizione gola di riferimento (ved. cap. 16) per la verifica del carico radiale.

## Forme costruttive

In assenza di esigenze specifiche privilegiare l'adozione della forma costruttiva **B3** (ved. cap. 2).

### R 2I 100, 125 – Modello lungo

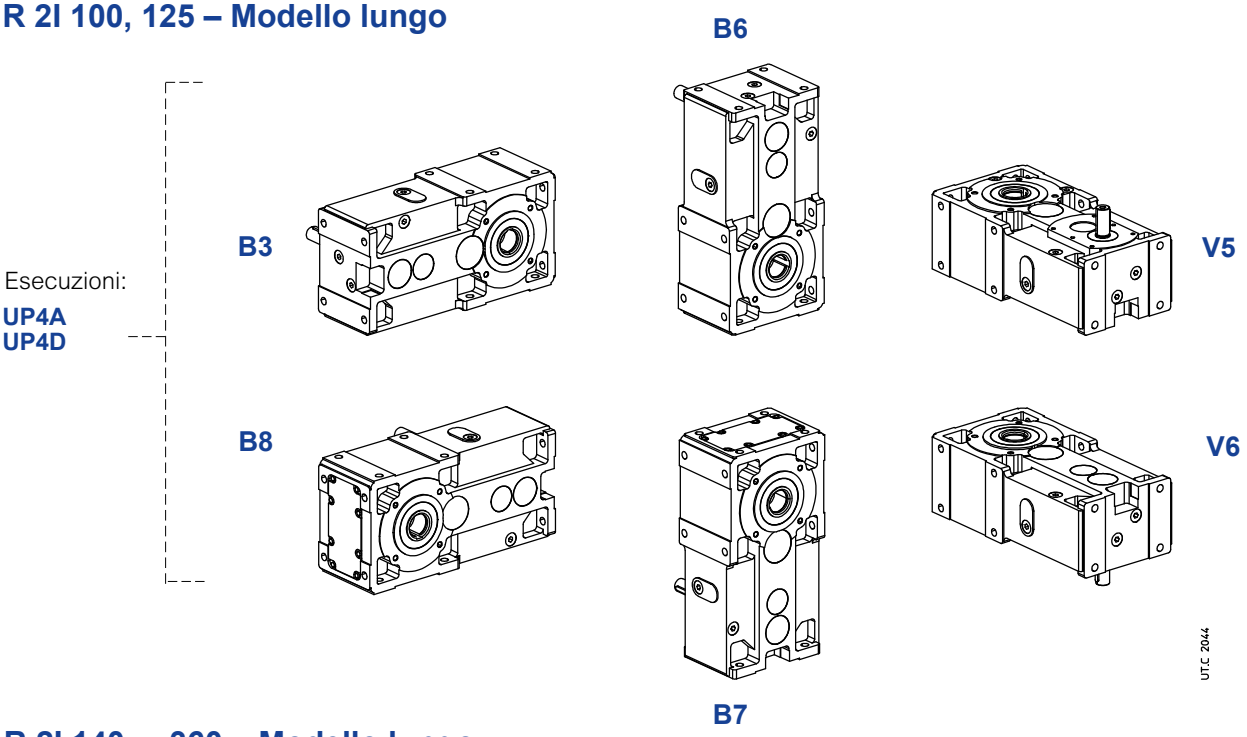


### R 2I 140 ... 360 – Modello lungo

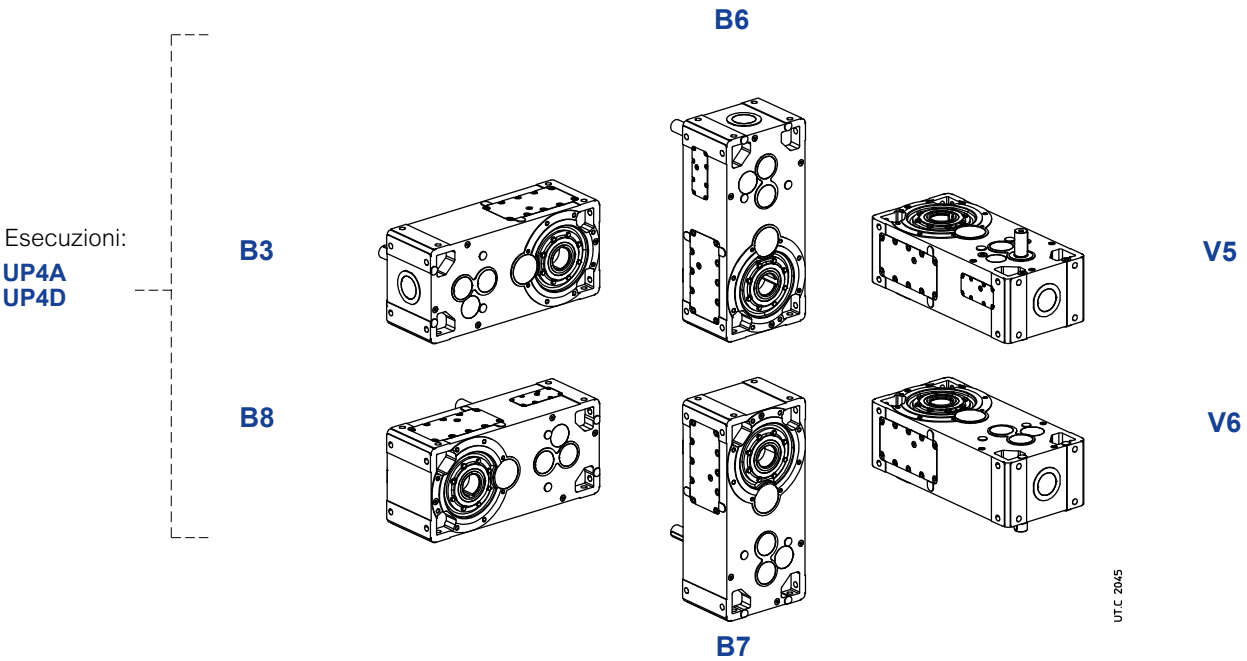


## Quantità d'olio R 2I 100... 360 – Modello lungo

Le quantità d'olio [l] indicate sono da intendersi orientative ai fini dell'approvvigionamento. La quantità esatta da immettere nel riduttore è definita dal livello.

| Forma costruttiva | 100 | 125 | 140 | 160 | 180 | 200 | 225 | 250 | 280 | 320, 321 | 360 |
|---|---|---|---|---|---|---|---|---|---|---|---|
| **B3** | 4,2 | 8 | 8,8 | 16 | 17,4 | 33 | 34 | 62 | 66 | 124 | 127 |
| **B8** | 4,2 | 8 | 8,8 | 16 | 17,4 | 33 | 34 | 62 | 66 | 124 | 127 |
| **B6** | 8 | 15,8 | 16,2 | 30 | 31 | 58 | 60 | 111 | 116 | 214 | 218 |
| **B7** | 7,6 | 14 | 15,2 | 28 | 29 | 54 | 56 | 103 | 108 | 199 | 202 |
| **V5** | 6,6 | 6,6 | 13,2 | 24 | 25 | 47 | 49 | 89 | 94 | 177 | 180 |
| **V6** | 12 | 12 | 13,2 | 24 | 25 | 47 | 49 | 89 | 94 | 177 | 180 |

## Dettagli lubrificazione

### R 2I 100, 125 – Modello lungo

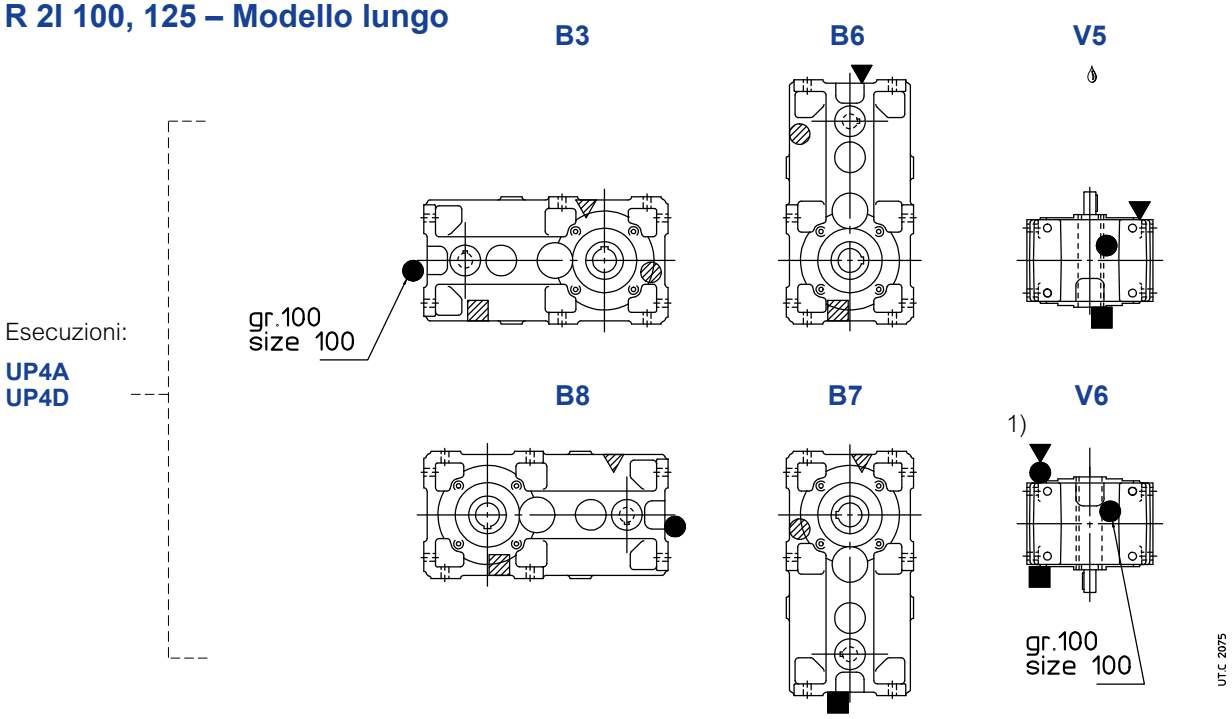


### R 2I 140 ... 360 – Modello lungo

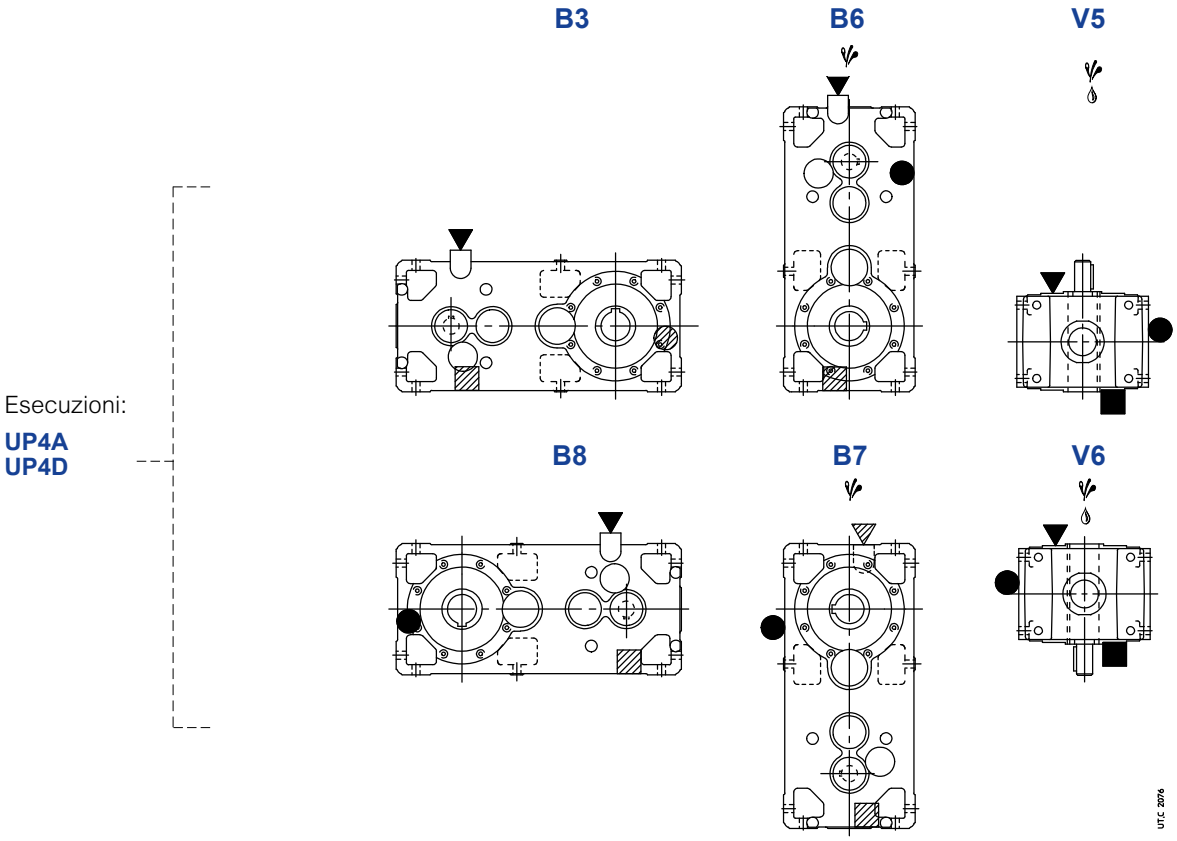


Eventuale elevato sbattimento d'olio: per il fattore correttivo $f_{t_3}$ della potenza termica nominale $Pt_N$ ved. cap. 4.

Eventuale pompa lubrificazione cuscinetti o dispositivo lubrificazione asse veloce (ved. cap. 17 (19)).

1) Ved. anche cap. 6 pag. 43.

▼ tappo di carico olio
● tappo di livello olio
■ tappo di scarico olio
▼ tappo di carico con astina per livello olio
●

▽ tappo di carico olio lato opposto (non in vista)
◍ tappo di livello olio lato opposto (non in vista)
▨ tappo di scarico olio lato opposto (non in vista)

## 8.5 - Riduttori R 3I – Modello lungo

### Dimensioni

### R 3I 140 ... 360 – Modello lungo

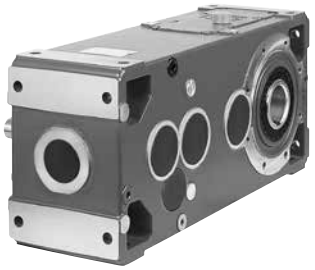

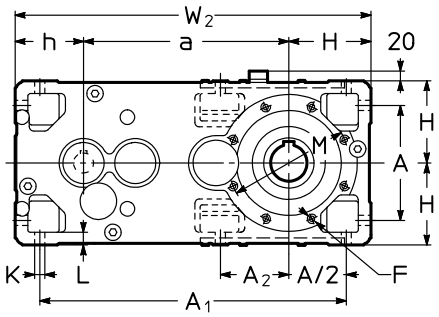


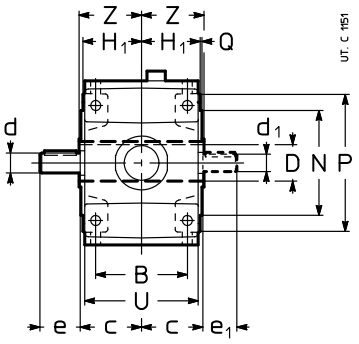


| Grand. | a | A | $A_1$ | $A_2$ | B | c | D Ø H7 | d Ø $i_N \leq 63$ | e | d Ø $i_N \geq 71$ | e | $d_1$ Ø | $e_1$ | F 1) | H h11 | $H_1$ | h h11 | K Ø | L | M Ø | N Ø h6 | P Ø | Q | U | $W_2$ | Z | kg |
|---|---|---|---|---|---|---|---|---|---|---|---|---|---|---|---|---|---|---|---|---|---|---|---|---|---|---|---|
| **140** | 373 | 212 | 560 | 127 | 162 | 107 | 70 | 28 | 60 | 24 | 50 | 24 | 50 | 2) | 150 | 103,5 | 125 | 18 | 23 | 265 | 230 | 300 | 4 | 201 | 648 | 125 | 124 |
| **160** | 450 | 252 | 672 | – | 201 | 132 | 80 | 32 | 80 | 28 | 60 | 28 | 60 | M16 | 180 | 128,5 | 150 | 22 | 28 | 265 | 230 | 300 | 4 | 249 | 780 | 136 | 204 |
| **180** | 470 | 252 | 692 | 170 | 201 | 132 | 90 | 32 | 80 | 28 | 60 | 28 | 60 | M16 | 180 | 128,5 | 150 | 22 | 28 | 300 | 250 | 350 | 5 | 249 | 800 | 150 | 222 |
| **200** | 556 | 320 | 831 | – | 250 | 162 | 100 | 42 | 110 | 38 | 80 | 38 | 80 | 2) | 225 | 158 | 180 | 27 | 34 | 350 | 300 | 400 | 5 | 307 | 961 | 167 | 357 |
| **225** | 581 | 320 | 856 | 223 | 250 | 162 | 110 | 42 | 110 | 38 | 80 | 38 | 80 | M20 | 225 | 158 | 180 | 27 | 34 | 400 | 350 | 450 | 5 | 307 | 986 | 180 | 389 |
| **250** | 690 | 396 | 1031 | – | 310 | 200 | 125 | 55 | 110 | 48 | 110 | 45 | 110 | 2) | 280 | 195 | 225 | 33 | 42 | 500 | 450 | 550 | 5 | 380 | 1195 | 206 | 625 |
| **280** | 720 | 396 | 1061 | 277 | 310 | 200 | 140 | 55 | 110 | 48 | 110 | 45 | 110 | M24 | 280 | 195 | 225 | 33 | 42 | 500 | 450 | 550 | 5 | 380 | 1225 | 222 | 682 |
| **320, 321** | 870 | 510 | 1305 | – | 386 | 245 | 160 | 70 | 140 | 55 | 110 | 55 | 110 | 2) | 355 | 241 | 280 | 39 | 52 | 600 | 550 | 660 | 6 | 470 | 1505 | 254 | 1290 |
| **360** | 910 | 510 | 1345 | 358 | 386 | 245 | 180 | 70 | 140 | 55 | 110 | 55 | 110 | M30 | 355 | 241 | 280 | 39 | 52 | 600 | 550 | 660 | 6 | 470 | 1545 | 273 | 1445 |

### **Esecuzioni** (senso di rotazione)

### R 3I 140 ... 360 – Modello lungo

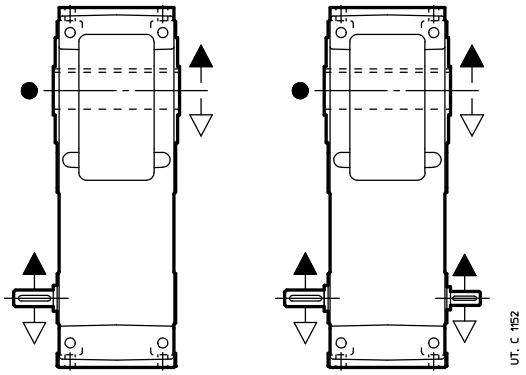


UP4A UP4D

● Posizione gola di riferimento (ved. cap. 6) per la verifica del carico radiale.
1) Lunghezza utile del filetto 2 · F.
2) Per dimensione, numero e posizione angolare ved. cap. 6.

42

## Forme costruttive

In assenza di esigenze specifiche privilegiare l'adozione della forma costruttiva **B3** (ved. cap. 2).

## R 3I 140 ... 360 – Modello lungo

Esecuzioni:
**UP4A**
**UP4D**

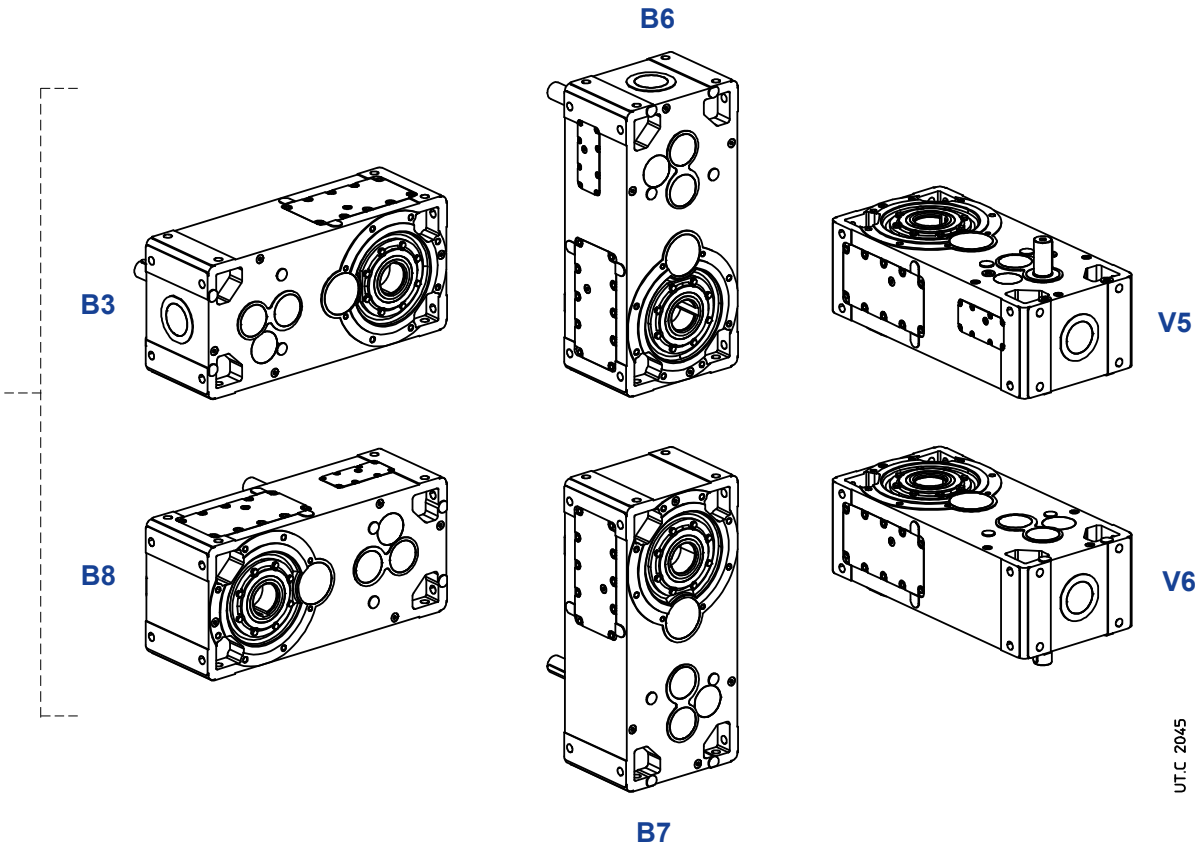


## Quantità d'olio R 3I 140 ... 360 – Modello lungo

Le quantità d'olio indicate sono da intendersi orientative ai fini dell'approvvigionamento. La quantità esatta da immettere nel riduttore è definita dal livello.

| Forma costruttiva | 140 | 160 | 180 | 200 | 225 | 250 | 280 | 320, 321 | 360 |
|---|---|---|---|---|---|---|---|---|---|
| **B3** | 8,8 | 16 | 17,4 | 33 | 34 | 62 | 66 | 124 | 127 |
| **B8** | 12,2 | 22 | 23 | 43 | 45 | 82 | 87 | 164 | 167 |
| **B6** | 15,2 | 28 | 29 | 54 | 56 | 103 | 108 | 199 | 202 |
| **B7** | 15,2 | 28 | 29 | 54 | 56 | 103 | 108 | 199 | 202 |
| **V5** | 13,2 | 24 | 25 | 47 | 49 | 89 | 94 | 177 | 180 |
| **V6** | 13,2 | 24 | 25 | 47 | 49 | 89 | 94 | 177 | 180 |

## Dettagli lubrificazione

### R 3I 140 ... 360 – Modello lungo

Esecuzioni:

**UP4A**
**UP4D**

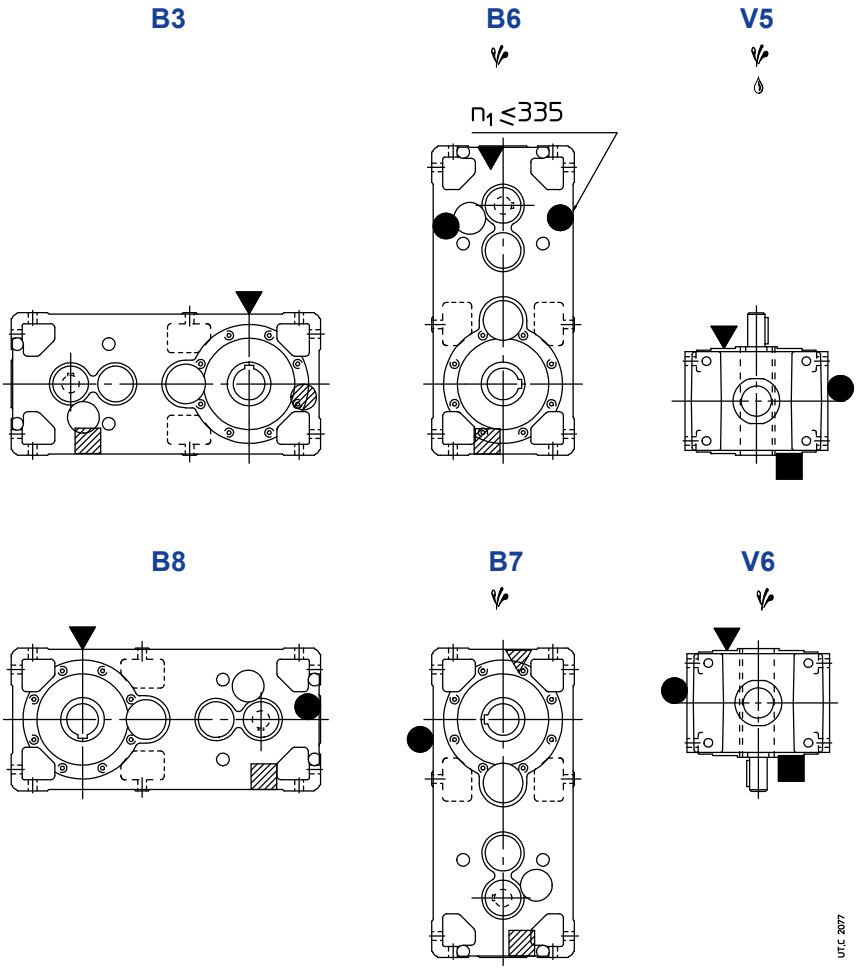


Eventuale elevato sbattimento d'olio: per il fattore correttivo $f_{t_3}$ della potenza termica nominale $P_{t_N}$ ved. cap. 4.

Eventuale pompa lubrificazione cuscinetti o dispositivo lubrificazione asse veloce (ved. cap. 17 (19)).

▼ tappo di carico olio
● tappo di livello olio
■ tappo di scarico olio

▽ tappo di carico olio lato opposto (non in vista)
◍ tappo di livello olio lato opposto (non in vista)
▨ tappo di scarico olio lato opposto (non in vista)

# 9 – Tabelle di selezione riduttori ad assi ortogonali

| $n_{N2} \cdot L_h$ min$^{-1}$ · h | $i_N$ | $P_{N2}$ kW / $M_{N2}$ N m / ... / **i** 50 | 63 | 64 | 80 | 81 | 100 | 125 | 140 | 160 | 180 | 200 | 225 | 250 | 280 | 320 | 321 | 360 | $i_N$ | $n_1$ min$^{-1}$ | $n_{N2}$ |
|---|---|---|---|---|---|---|---|---|---|---|---|---|---|---|---|---|---|---|---|---|---|
| **45 000 000** | 4 | – | – | – | – | – | – | – | – | – | – | 3 830 **CI/4,1** | – | 7 480 **CI/4** | – | 13 030 **CI/3,9** | 16 290 **CI/3,9** | – | | | |
| **40 000 000** | 4 | – | – | – | – | – | – | – | – | – | – | 3 930 **CI/4,1** | – | 7 670 **CI/4** | – | 13 380 **CI/3,9** | 16 720 **CI/3,9** | – | | | |
| **35 500 000** | 5 | – | – | – | – | – | – | 1 200 **CI/5,06** | – | 2 280 **CI/4,89** | – | 4 780 **CI/5,11** | – | 9 450 **CI/5,06** | – | 16 320 **CI/4,89** | 20 390 **CI/4,89** | – | | | |
| | 4 | – | – | – | – | – | – | – | – | – | – | 4 040 **CI/4,1** | – | 7 880 **CI/4** | – | 13 740 **CI/3,9** | 17 180 **CI/3,9** | – | | | |
| **31 500 000** | 5 | – | – | – | – | – | – | 1 230 **CI/5,06** | – | 2 340 **CI/4,89** | – | 4 900 **CI/5,11** | – | 9 710 **CI/5,06** | – | 16 750 **CI/4,89** | 20 940 **CI/4,89** | – | | | |
| | 4 | – | – | – | – | – | – | – | – | – | – | 4 140 **CI/4,1** | – | 8 080 **CI/4** | – | 14 090 **CI/3,9** | 17 620 **CI/3,9** | – | | | |
| **28 000 000** | 6,3 | 93 **CI/6,53** | 165 **CI/6,57** | 210 **CI/6,57** | 355 **CI/6,27** | 395 **CI/6,27** | 730 **CI/6,53** | 1 560 **CI/6,57** | – | 2 930 **CI/6,27** | – | 6 100 **CI/6,53** | – | 12 280 **CI/6,57** | – | 20 910 **CI/6,27** | 26 140 **CI/6,27** | – | | | |
| | 5 | – | – | – | – | – | – | 1 260 **CI/5,06** | – | 2 410 **CI/4,89** | – | 5 040 **CI/5,11** | – | 9 970 **CI/5,06** | – | 17 210 **CI/4,89** | 21 510 **CI/4,89** | – | | | |
| | 4 | – | – | – | – | – | – | – | – | – | – | 4 260 **CI/4,1** | – | 8 320 **CI/4** | – | 14 490 **CI/3,9** | 18 120 **CI/3,9** | – | | | |
| **25 000 000** | 6,3 | 95 **CI/6,53** | 170 **CI/6,57** | 215 **CI/6,57** | 365 **CI/6,27** | 410 **CI/6,27** | 750 **CI/6,53** | 1 600 **CI/6,57** | – | 3 010 **CI/6,27** | – | 6 270 **CI/6,53** | – | 12 610 **CI/6,57** | – | 21 470 **CI/6,27** | 26 840 **CI/6,27** | – | | | |
| | 5 | – | – | – | – | – | – | 1 300 **CI/5,06** | – | 2 470 **CI/4,89** | – | 5 170 **CI/5,11** | – | 10 220 **CI/5,06** | – | 17 650 **CI/4,89** | 22 060 **CI/4,89** | – | | | |
| | 4 | – | – | – | – | – | – | – | – | – | – | 4 390 **CI/4,1** | – | 8 580 **CI/4** | – | 14 960 **CI/3,9** | 18 710 **CI/3,9** | – | | | |
| **22 400 000** | 8 | 110 **CI/7,85** | 200 **CI/8** | 255 **CI/8** | 440 **CI/8,33** | 510 **CI/8,33** | 875 **CI/7,85** | 1 770 **CI/8** | 2 180 **CI/8,15** | 3 540 **CI/8,27** | 4 440 **CI/8,31** | 7 060 **CI/8,27** | 8 560 **CI/8,14** | 13 160 **CI/8,21** | 17 140 **CI/8,15** | 22 170 **CI/7,83** | 27 610 **CI/7,83** | 33 370 **CI/8** | | | |
| | 6,3 | 98 **CI/6,53** | 175 **CI/6,57** | 220 **CI/6,57** | 375 **CI/6,27** | 420 **CI/6,27** | 770 **CI/6,53** | 1 640 **CI/6,57** | – | 3 090 **CI/6,27** | – | 6 440 **CI/6,53** | – | 12 950 **CI/6,57** | – | 22 060 **CI/6,27** | 27 570 **CI/6,27** | – | | | |
| | 5 | – | – | – | – | – | – | 1 330 **CI/5,06** | – | 2 540 **CI/4,89** | – | 5 310 **CI/5,11** | – | 10 520 **CI/5,06** | – | 18 150 **CI/4,89** | 22 690 **CI/4,89** | – | | | |
| | 4 | – | – | – | – | – | – | – | – | – | – | 4 510 **CI/4,1** | – | 8 820 **CI/4** | – | 15 370 **CI/3,9** | 19 220 **CI/3,9** | – | | | |
| **20 000 000** | 9 | – | – | – | – | – | – | – | 2 400 **CI/9** | 3 620 **CI/9,04** | 4 980 **CI/9,33** | 7 150 **CI/8,93** | 9 810 **CI/9,33** | 14 480 **CI/9,04** | 18 920 **CI/9** | 24 760 **CI/8,75** | 30 840 **CI/8,75** | 37 400 **CI/9,2** | | | |
| | 8 | 110 **CI/7,85** | 205 **CI/8** | 260 **CI/8** | 450 **CI/8,33** | 520 **CI/8,33** | 900 **CI/7,85** | 1 820 **CI/8** | 2 230 **CI/8,15** | 3 630 **CI/8,27** | 4 550 **CI/8,31** | 7 250 **CI/8,27** | 8 790 **CI/8,14** | 13 510 **CI/8,21** | 17 600 **CI/8,15** | 22 760 **CI/7,83** | 28 340 **CI/7,83** | 34 260 **CI/8** | | | |

Per $n_1$ minori di 560 min$^{-1}$ vedere pagina 195.

| $n_{N2} \cdot L_h$ min$^{-1}$ · h | $i_N$ | $P_{N2}$ kW / $M_{N2}$ N m / ... / **/ i** | | | | | | | | | | | | | | | | | $i_N$ | $n_1$ min$^{-1}$ | $n_{N2}$ |
|---|---|---|---|---|---|---|---|---|---|---|---|---|---|---|---|---|---|---|---|---|---|
| | | **50** | **63** | **64** | **80** | **81** | **100** | **125** | **140** | **160** | **180** | **200** | **225** | **250** | **280** | **320** | **321** | **360** | | | |
| **20 000 000** | 6,3 | 100<br>**CI/6,53** | 180<br>**CI/6,57** | 225<br>**CI/6,57** | 385<br>**CI/6,27** | 430<br>**CI/6,27** | 790<br>**CI/6,53** | 1 680<br>**CI/6,57** | – | 3 170<br>**CI/6,27** | – | 6 600<br>**CI/6,53** | – | 13 280<br>**CI/6,57** | – | 22 620<br>**CI/6,27** | 28 270<br>**CI/6,27** | – | | | |
| | 5 | – | – | – | – | – | – | 1 380<br>**CI/5,06** | – | 2 620<br>**CI/4,89** | – | 5 480<br>**CI/5,11** | – | 10 860<br>**CI/5,06** | – | 18 740<br>**CI/4,89** | 23 420<br>**CI/4,89** | – | | | |
| | 4 | – | – | – | – | – | – | – | – | – | – | 4 630<br>**CI/4,1** | – | 9 050<br>**CI/4** | – | 15 780<br>**CI/3,9** | 19 730<br>**CI/3,9** | – | | | |
| **18 000 000** | 10 | 105<br>**CI/10,3** | 210<br>**CI/10** | 255<br>**CI/10** | 440<br>**CI/10,4** | 510<br>**CI/10,4** | 895<br>**CI/9,81** | 1 790<br>**CI/10** | 2 310<br>**CI/10,2** | 3 610<br>**CI/10,3** | 4 710<br>**CI/10,4** | 7 200<br>**CI/10,3** | 9 100<br>**CI/10,2** | 14 370<br>**CI/10** | 18 230<br>**CI/10,2** | 25 590<br>**CI/10,2** | 31 330<br>**CI/10,2** | 35 240<br>**CI/10** | | | |
| | 9 | – | – | – | – | – | – | – | 2 470<br>**CI/9** | 3 720<br>**CI/9,04** | 5 120<br>**CI/9,33** | 7 340<br>**CI/8,93** | 10 070<br>**CI/9,33** | 14 860<br>**CI/9,04** | 19 420<br>**CI/9** | 25 420<br>**CI/8,75** | 31 650<br>**CI/8,75** | 38 390<br>**CI/9,2** | | | |
| | 8 | 115<br>**CI/7,85** | 210<br>**CI/8** | 265<br>**CI/8** | 460<br>**CI/8,33** | 535<br>**CI/8,33** | 925<br>**CI/7,85** | 1 870<br>**CI/8** | 2 300<br>**CI/8,15** | 3 730<br>**CI/8,27** | 4 680<br>**CI/8,31** | 7 450<br>**CI/8,27** | 9 030<br>**CI/8,14** | 13 880<br>**CI/8,21** | 18 080<br>**CI/8,15** | 23 380<br>**CI/7,83** | 29 110<br>**CI/7,83** | 35 200<br>**CI/8** | | | |
| | 6,3 | 105<br>**CI/6,53** | 185<br>**CI/6,57** | 230<br>**CI/6,57** | 395<br>**CI/6,27** | 440<br>**CI/6,27** | 810<br>**CI/6,53** | 1 730<br>**CI/6,57** | – | 3 260<br>**CI/6,27** | – | 6 790<br>**CI/6,53** | – | 13 660<br>**CI/6,57** | – | 23 260<br>**CI/6,27** | 29 080<br>**CI/6,27** | – | | | |
| | 5 | – | – | – | – | – | – | 1 410<br>**CI/5,06** | – | 2 690<br>**CI/4,89** | – | 5 630<br>**CI/5,11** | – | 11 150<br>**CI/5,06** | – | 19 250<br>**CI/4,89** | 24 060<br>**CI/4,89** | – | | | |
| | 4 | – | – | – | – | – | – | – | – | – | – | 4 760<br>**CI/4,1** | – | 9 300<br>**CI/4** | – | 16 210<br>**CI/3,9** | 20 270<br>**CI/3,9** | – | | | |
| **16 000 000** | 11,2 | – | – | – | – | – | – | – | 2 480<br>**CI/11,3** | 3 380<br>**CI/11,4** | 5 260<br>**CI/11,7** | 6 670<br>**CI/11,3** | 10 430<br>**CI/11,7** | 13 510<br>**CI/11,4** | 20 120<br>**CI/11,3** | 23 360<br>**CI/11** | 29 200<br>**CI/11** | 38 140<br>**CI/11,5** | | | |
| | 10 | 105<br>**CI/10,3** | 215<br>**CI/10** | 260<br>**CI/10** | 455<br>**CI/10,4** | 525<br>**CI/10,4** | 920<br>**CI/9,81** | 1 840<br>**CI/10** | 2 370<br>**CI/10,2** | 3 700<br>**CI/10,3** | 4 840<br>**CI/10,4** | 7 390<br>**CI/10,3** | 9 350<br>**CI/10,2** | 14 750<br>**CI/10** | 18 720<br>**CI/10,2** | 26 270<br>**CI/10,2** | 32 160<br>**CI/10,2** | 36 180<br>**CI/10** | | | |
| | 9 | – | – | – | – | – | – | – | 2 530<br>**CI/9** | 3 820<br>**CI/9,04** | 5 260<br>**CI/9,33** | 7 540<br>**CI/8,93** | 10 350<br>**CI/9,33** | 15 270<br>**CI/9,04** | 19 960<br>**CI/9** | 26 120<br>**CI/8,75** | 32 520<br>**CI/8,75** | 39 440<br>**CI/9,2** | | | |
| | 8 | 115<br>**CI/7,85** | 215<br>**CI/8** | 275<br>**CI/8** | 475<br>**CI/8,33** | 550<br>**CI/8,33** | 950<br>**CI/7,85** | 1 920<br>**CI/8** | 2 350<br>**CI/8,15** | 3 830<br>**CI/8,27** | 4 800<br>**CI/8,31** | 7 640<br>**CI/8,27** | 9 260<br>**CI/8,14** | 14 230<br>**CI/8,21** | 18 540<br>**CI/8,15** | 23 980<br>**CI/7,83** | 29 860<br>**CI/7,83** | 36 090<br>**CI/8** | | | |
| | 6,3 | 105<br>**CI/6,53** | 190<br>**CI/6,57** | 240<br>**CI/6,57** | 410<br>**CI/6,27** | 455<br>**CI/6,27** | 840<br>**CI/6,53** | 1 790<br>**CI/6,57** | – | 3 360<br>**CI/6,27** | – | 7 010<br>**CI/6,53** | – | 14 100<br>**CI/6,57** | – | 24 020<br>**CI/6,27** | 30 020<br>**CI/6,27** | – | | | |
| | 5 | – | – | – | – | – | – | 1 450<br>**CI/5,06** | – | 2 770<br>**CI/4,89** | – | 5 780<br>**CI/5,11** | – | 11 450<br>**CI/5,06** | – | 19 760<br>**CI/4,89** | 24 700<br>**CI/4,89** | – | | | |
| | 4 | – | – | – | – | – | – | – | – | – | – | 4 830<br>**CI/4,1** | – | 9 430<br>**CI/4** | – | 16 440<br>**CI/3,9** | 20 540<br>**CI/3,9** | – | | | |
| **14 000 000** | 12,5 | 110<br>**CI/12,4** | 200<br>**CI/12,6** | 255<br>**CI/12,6** | 445<br>**CI/13,1** | 515<br>**CI/13,1** | 875<br>**CI/12,4** | 1 820<br>**CI/12,6** | 2 180<br>**CI/12,9** | 3 860<br>**CI/13** | 4 440<br>**CI/13,1** | 7 720<br>**CI/13** | 8 560<br>**CI/12,8** | 14 950<br>**CI/12,6** | 17 140<br>**CI/12,9** | 23 190<br>**CI/12,8** | 28 390<br>**CI/12,8** | 33 370<br>**CI/12,6** | | | |
| | 11,2 | – | – | – | – | – | – | – | 2 540<br>**CI/11,3** | 3 470<br>**CI/11,4** | 5 400<br>**CI/11,7** | 6 850<br>**CI/11,3** | 10 710<br>**CI/11,7** | 13 870<br>**CI/11,4** | 20 660<br>**CI/11,3** | 23 980<br>**CI/11** | 29 980<br>**CI/11** | 39 160<br>**CI/11,5** | | | |

Per $n_1$ minori di 560 min$^{-1}$ vedere pagina 195.

| $n_{N2} \cdot L_h$ min$^{-1}$ · h | $i_N$ | $P_{N2}$ kW / $M_{N2}$ N m / … / **i** | | | | | | | | | | | | | | | | | $i_N$ | $n_1$ min$^{-1}$ | $n_{N2}$ |
|---|---|---|---|---|---|---|---|---|---|---|---|---|---|---|---|---|---|---|---|---|---|
| | | **50** | **63** | **64** | **80** | **81** | **100** | **125** | **140** | **160** | **180** | **200** | **225** | **250** | **280** | **320** | **321** | **360** | | | |
| **14 000 000** | 10 | 110 **CI/10,3** | 220 **CI/10** | 270 **CI/10** | 465 **CI/10,4** | 540 **CI/10,4** | 945 **CI/9,81** | 1 890 **CI/10** | 2 440 **CI/10,2** | 3 810 **CI/10,3** | 4 970 **CI/10,4** | 7 590 **CI/10,3** | 9 600 **CI/10,2** | 15 160 **CI/10** | 19 230 **CI/10,2** | 26 990 **CI/10,2** | 33 050 **CI/10,2** | 37 170 **CI/10** | | | |
| | 9 | – | – | – | – | – | – | – | 2 600 **CI/9** | 3 910 **CI/9,04** | 5 390 **CI/9,33** | 7 730 **CI/8,93** | 10 610 **CI/9,33** | 15 660 **CI/9,04** | 20 460 **CI/9** | 26 780 **CI/8,75** | 33 350 **CI/8,75** | 40 450 **CI/9,2** | | | |
| | 8 | 120 **CI/7,85** | 225 **CI/8** | 280 **CI/8** | 490 **CI/8,33** | 565 **CI/8,33** | 975 **CI/7,85** | 1 970 **CI/8** | 2 420 **CI/8,15** | 3 930 **CI/8,27** | 4 930 **CI/8,31** | 7 860 **CI/8,27** | 9 520 **CI/8,14** | 14 640 **CI/8,21** | 19 070 **CI/8,15** | 24 660 **CI/7,83** | 30 710 **CI/7,83** | 37 120 **CI/8** | | | |
| | 6,3 | 110 **CI/6,53** | 195 **CI/6,57** | 245 **CI/6,57** | 420 **CI/6,27** | 470 **CI/6,27** | 860 **CI/6,53** | 1 840 **CI/6,57** | – | 3 450 **CI/6,27** | – | 7 200 **CI/6,53** | – | 14 490 **CI/6,57** | – | 24 670 **CI/6,27** | 30 840 **CI/6,27** | – | | | |
| | 5 | – | – | – | – | – | – | 1 490 **CI/5,06** | – | 2 840 **CI/4,89** | – | 5 940 **CI/5,11** | – | 11 760 **CI/5,06** | – | 20 300 **CI/4,89** | 25 380 **CI/4,89** | – | | | |
| | 4 | – | – | – | – | – | – | – | – | – | – | 4 890 **CI/4,1** | – | 9 550 **CI/4** | – | 16 640 **CI/3,9** | 20 800 **CI/3,9** | – | | | |
| **12 500 000** | 14 | – | – | – | – | – | – | – | 2 400 **CI/14,2** | 3 760 **CI/14,2** | 4 980 **CI/14,7** | 7 680 **CI/14,2** | 9 810 **CI/14,7** | 15 350 **CI/14,1** | 18 920 **CI/14,2** | 24 610 **CI/14,2** | 29 210 **CI/14,2** | 38 380 **CI/14,5** | | | |
| | 12,5 | 110 **CI/12,4** | 205 **CI/12,6** | 260 **CI/12,6** | 455 **CI/13,1** | 530 **CI/13,1** | 900 **CI/12,4** | 1 870 **CI/12,6** | 2 230 **CI/12,9** | 3 960 **CI/13** | 4 550 **CI/13,1** | 7 930 **CI/13** | 8 790 **CI/12,8** | 15 350 **CI/12,6** | 17 600 **CI/12,9** | 23 800 **CI/12,8** | 29 140 **CI/12,8** | 34 260 **CI/12,6** | | | |
| | 11,2 | – | – | – | – | – | – | – | 2 610 **CI/11,3** | 3 560 **CI/11,4** | 5 550 **CI/11,7** | 7 040 **CI/11,3** | 11 000 **CI/11,7** | 14 250 **CI/11,4** | 21 220 **CI/11,3** | 24 640 **CI/11** | 30 800 **CI/11** | 40 230 **CI/11,5** | | | |
| | 10 | 110 **CI/10,3** | 225 **CI/10** | 275 **CI/10** | 475 **CI/10,4** | 555 **CI/10,4** | 970 **CI/9,81** | 1 940 **CI/10** | 2 500 **CI/10,2** | 3 900 **CI/10,3** | 5 100 **CI/10,4** | 7 780 **CI/10,3** | 9 850 **CI/10,2** | 15 540 **CI/10** | 19 720 **CI/10,2** | 27 670 **CI/10,2** | 33 890 **CI/10,2** | 38 110 **CI/10** | | | |
| | 9 | – | – | – | – | – | – | – | 2 670 **CI/9** | 4 030 **CI/9,04** | 5 540 **CI/9,33** | 7 950 **CI/8,93** | 10 910 **CI/9,33** | 16 100 **CI/9,04** | 21 050 **CI/9** | 27 540 **CI/8,75** | 34 300 **CI/8,75** | 41 600 **CI/9,2** | | | |
| | 8 | 125 **CI/7,85** | 230 **CI/8** | 290 **CI/8** | 505 **CI/8,33** | 585 **CI/8,33** | 1 010 **CI/7,85** | 2 030 **CI/8** | 2 500 **CI/8,15** | 4 060 **CI/8,27** | 5 090 **CI/8,31** | 8 110 **CI/8,27** | 9 830 **CI/8,14** | 15 110 **CI/8,21** | 19 690 **CI/8,15** | 25 460 **CI/7,83** | 31 700 **CI/7,83** | 38 320 **CI/8** | | | |
| | 6,3 | 110 **CI/6,53** | 200 **CI/6,57** | 250 **CI/6,57** | 430 **CI/6,27** | 480 **CI/6,27** | 885 **CI/6,53** | 1 890 **CI/6,57** | – | 3 550 **CI/6,27** | – | 7 390 **CI/6,53** | – | 14 870 **CI/6,57** | – | 25 330 **CI/6,27** | 31 660 **CI/6,27** | – | | | |
| | 5 | – | – | – | – | – | – | 1 510 **CI/5,06** | – | 2 880 **CI/4,89** | – | 6 020 **CI/5,11** | – | 11 920 **CI/5,06** | – | 20 580 **CI/4,89** | 25 720 **CI/4,89** | – | | | |
| | 4 | – | – | – | – | – | – | – | – | – | – | 4 960 **CI/4,1** | – | 9 680 **CI/4** | – | 16 880 **CI/3,9** | 21 100 **CI/3,9** | – | | | |
| **11 200 000** | 16 | 96 **CI/15,2** | 180 **CI/15,8** | 220 **CI/15,8** | 385 **CI/16,4** | 445 **CI/16,4** | 790 **CI/15,2** | 1 580 **CI/15,8** | 2 300 **CI/15,8** | 3 440 **CI/15,5** | 4 870 **CI/16** | 7 080 **CI/15,5** | 9 680 **CI/16** | 14 160 **CI/16** | 19 380 **CI/15,8** | 23 070 **CI/16,3** | 28 770 **CI/16,3** | 36 930 **CI/16** | | | |
| | 14 | – | – | – | – | – | – | – | 2 470 **CI/14,2** | 3 860 **CI/14,2** | 5 120 **CI/14,7** | 7 880 **CI/14,2** | 10 070 **CI/14,7** | 15 760 **CI/14,1** | 19 420 **CI/14,2** | 25 270 **CI/14,2** | 29 980 **CI/14,2** | 39 400 **CI/14,5** | | | |
| | 12,5 | 115 **CI/12,4** | 210 **CI/12,6** | 265 **CI/12,6** | 470 **CI/13,1** | 540 **CI/13,1** | 925 **CI/12,4** | 1 920 **CI/12,6** | 2 300 **CI/12,9** | 4 070 **CI/13** | 4 680 **CI/13,1** | 8 150 **CI/13** | 9 030 **CI/12,8** | 15 770 **CI/12,6** | 18 080 **CI/12,9** | 24 460 **CI/12,8** | 29 940 **CI/12,8** | 35 200 **CI/12,6** | | | |

Per $n_1$ minori di 560 min$^{-1}$ vedere pagina 195.

| $n_{N2} \cdot L_h$ min$^{-1}$ · h | $i_N$ | $P_{N2}$ kW / $M_{N2}$ N m / ... / **/ i** | | | | | | | | | | | | | | | | | $i_N$ | $n_1$ min$^{-1}$ | $n_{N2}$ |
|---|---|---|---|---|---|---|---|---|---|---|---|---|---|---|---|---|---|---|---|---|---|
| | | **50** | **63** | **64** | **80** | **81** | **100** | **125** | **140** | **160** | **180** | **200** | **225** | **250** | **280** | **320** | **321** | **360** | | | |
| **11 200 000** | 11,2 | – | – | – | – | – | – | – | 2 680<br>**CI/11,3** | 3 650<br>**CI/11,4** | 5 690<br>**CI/11,7** | 7 220<br>**CI/11,3** | 11 280<br>**CI/11,7** | 14 610<br>**CI/11,4** | 21 760<br>**CI/11,3** | 25 260<br>**CI/11** | 31 580<br>**CI/11** | 41 250<br>**CI/11,5** | | | |
| | 10 | 115<br>**CI/10,3** | 230<br>**CI/10** | 285<br>**CI/10** | 490<br>**CI/10,4** | 570<br>**CI/10,4** | 1000<br>**CI/9,81** | 2 000<br>**CI/10** | 2 570<br>**CI/10,2** | 4 010<br>**CI/10,3** | 5 240<br>**CI/10,4** | 8 010<br>**CI/10,3** | 10 130<br>**CI/10,2** | 15 990<br>**CI/10** | 20 280<br>**CI/10,2** | 28 460<br>**CI/10,2** | 34 850<br>**CI/10,2** | 39 200<br>**CI/10** | | | |
| | 9 | – | – | – | – | – | – | – | 2 760<br>**CI/9** | 4 160<br>**CI/9,04** | 5 720<br>**CI/9,33** | 8 210<br>**CI/8,93** | 11 270<br>**CI/9,33** | 16 630<br>**CI/9,04** | 21 730<br>**CI/9** | 28 440<br>**CI/8,75** | 35 410<br>**CI/8,75** | 42 940<br>**CI/9,2** | | | |
| | 8 | 125<br>**CI/7,85** | 235<br>**CI/8** | 300<br>**CI/8** | 515<br>**CI/8,33** | 600<br>**CI/8,33** | 1 030<br>**CI/7,85** | 2 090<br>**CI/8** | 2 570<br>**CI/8,15** | 4 170<br>**CI/8,27** | 5 230<br>**CI/8,31** | 8 330<br>**CI/8,27** | 10 100<br>**CI/8,14** | 15 520<br>**CI/8,21** | 20 230<br>**CI/8,15** | 26 150<br>**CI/7,83** | 32 570<br>**CI/7,83** | 39 370<br>**CI/8** | | | |
| | 6,3 | 115<br>**CI/6,53** | 205<br>**CI/6,57** | 260<br>**CI/6,57** | 440<br>**CI/6,27** | 495<br>**CI/6,27** | 910<br>**CI/6,53** | 1 940<br>**CI/6,57** | – | 3 640<br>**CI/6,27** | – | 7 600<br>**CI/6,53** | – | 15 280<br>**CI/6,57** | – | 26 020<br>**CI/6,27** | 32 530<br>**CI/6,27** | – | | | |
| | 5 | – | – | – | – | – | – | 1 530<br>**CI/5,06** | – | 2 920<br>**CI/4,89** | – | 6 100<br>**CI/5,11** | – | 12 080<br>**CI/5,06** | – | 20 840<br>**CI/4,89** | 26 050<br>**CI/4,89** | – | | | |
| | 4 | – | – | – | – | – | – | – | – | – | – | 5 030<br>**CI/4,1** | – | 9 820<br>**CI/4** | – | 17 120<br>**CI/3,9** | 21 400<br>**CI/3,9** | – | | | |
| **10 000 000** | 18 | – | – | – | – | – | – | – | 2 330<br>**CI/18** | 3 660<br>**CI/18** | 4 830<br>**CI/18,7** | 7 300<br>**CI/18** | 9 560<br>**CI/18,7** | 14 520<br>**CI/17,9** | 18 470<br>**CI/18** | 22 330<br>**CI/18** | 28 200<br>**CI/18** | 37 460<br>**CI/18,4** | | | |
| | 16 | 99<br>**CI/15,2** | 185<br>**CI/15,8** | 230<br>**CI/15,8** | 395<br>**CI/16,4** | 455<br>**CI/16,4** | 815<br>**CI/15,2** | 1 620<br>**CI/15,8** | 2 360<br>**CI/15,8** | 3 540<br>**CI/15,5** | 5 000<br>**CI/16** | 7 270<br>**CI/15,5** | 9 930<br>**CI/16** | 14 530<br>**CI/16** | 19 900<br>**CI/15,8** | 23 680<br>**CI/16,3** | 29 540<br>**CI/16,3** | 37 910<br>**CI/16** | | | |
| | 14 | – | – | – | – | – | – | – | 2 530<br>**CI/14,2** | 3 960<br>**CI/14,2** | 5 260<br>**CI/14,7** | 8 100<br>**CI/14,2** | 10 350<br>**CI/14,7** | 16 190<br>**CI/14,1** | 19 960<br>**CI/14,2** | 25 960<br>**CI/14,2** | 30 800<br>**CI/14,2** | 40 480<br>**CI/14,5** | | | |
| | 12,5 | 120<br>**CI/12,4** | 215<br>**CI/12,6** | 275<br>**CI/12,6** | 480<br>**CI/13,1** | 555<br>**CI/13,1** | 950<br>**CI/12,4** | 1 970<br>**CI/12,6** | 2 350<br>**CI/12,9** | 4 180<br>**CI/13** | 4 800<br>**CI/13,1** | 8 350<br>**CI/13** | 9 260<br>**CI/12,8** | 16 170<br>**CI/12,6** | 18 540<br>**CI/12,9** | 25 080<br>**CI/12,8** | 30 700<br>**CI/12,8** | 36 090<br>**CI/12,6** | | | |
| | 11,2 | – | – | – | – | – | – | – | 2 760<br>**CI/11,3** | 3 760<br>**CI/11,4** | 5 850<br>**CI/11,7** | 7 420<br>**CI/11,3** | 11 610<br>**CI/11,7** | 15 030<br>**CI/11,4** | 22 380<br>**CI/11,3** | 25 980<br>**CI/11** | 32 480<br>**CI/11** | 42 430<br>**CI/11,5** | | | |
| | 10 | 120<br>**CI/10,3** | 240<br>**CI/10** | 295<br>**CI/10** | 505<br>**CI/10,4** | 585<br>**CI/10,4** | 1 030<br>**CI/9,81** | 2 060<br>**CI/10** | 2 660<br>**CI/10,2** | 4 140<br>**CI/10,3** | 5 410<br>**CI/10,4** | 8 270<br>**CI/10,3** | 10 450<br>**CI/10,2** | 16 500<br>**CI/10** | 20 940<br>**CI/10,2** | 29 380<br>**CI/10,2** | 35 980<br>**CI/10,2** | 40 470<br>**CI/10** | | | |
| | 9 | – | – | – | – | – | – | – | 2 830<br>**CI/9** | 4 270<br>**CI/9,04** | 5 880<br>**CI/9,33** | 8 440<br>**CI/8,93** | 11 580<br>**CI/9,33** | 17 080<br>**CI/9,04** | 22 320<br>**CI/9** | 29 210<br>**CI/8,75** | 36 380<br>**CI/8,75** | 44 120<br>**CI/9,2** | | | |
| | 8 | 130<br>**CI/7,85** | 245<br>**CI/8** | 305<br>**CI/8** | 530<br>**CI/8,33** | 615<br>**CI/8,33** | 1 060<br>**CI/7,85** | 2 150<br>**CI/8** | 2 640<br>**CI/8,15** | 4 280<br>**CI/8,27** | 5 370<br>**CI/8,31** | 8 550<br>**CI/8,27** | 10 370<br>**CI/8,14** | 15 940<br>**CI/8,21** | 20 760<br>**CI/8,15** | 26 850<br>**CI/7,83** | 33 430<br>**CI/7,83** | 40 420<br>**CI/8** | | | |
| | 6,3 | 115<br>**CI/6,53** | 205<br>**CI/6,57** | 265<br>**CI/6,57** | 450<br>**CI/6,27** | 500<br>**CI/6,27** | 920<br>**CI/6,53** | 1 960<br>**CI/6,57** | – | 3 690<br>**CI/6,27** | – | 7 700<br>**CI/6,53** | – | 15 490<br>**CI/6,57** | – | 26 380<br>**CI/6,27** | 32 970<br>**CI/6,27** | – | | | |
| | 5 | – | – | – | – | – | – | 1 550<br>**CI/5,06** | – | 2 960<br>**CI/4,89** | – | 6 190<br>**CI/5,11** | – | 12 250<br>**CI/5,06** | – | 21 130<br>**CI/4,89** | 26 420<br>**CI/4,89** | – | | | |
| | 4 | – | – | – | – | – | – | – | – | – | – | 5 100<br>**CI/4,1** | – | 9 960<br>**CI/4** | – | 17 370<br>**CI/3,9** | 21 710<br>**CI/3,9** | – | | | |

Per $n_1$ minori di 560 min$^{-1}$ vedere pagina 195.

| $n_{N2} \cdot L_h$ min$^{-1}$ · h | $i_N$ | $P_{N2}$ kW / $M_{N2}$ N m / ... / **/ i** | | | | | | | | | | | | | | | | | $i_N$ | $n_1$ min$^{-1}$ | $n_{N2}$ |
|---|---|---|---|---|---|---|---|---|---|---|---|---|---|---|---|---|---|---|---|---|---|
| | | **50** | **63** | **64** | **80** | **81** | **100** | **125** | **140** | **160** | **180** | **200** | **225** | **250** | **280** | **320** | **321** | **360** | | | |
| **9 000 000** | 20 | – | – | – | – | – | – | – | 2 500<br>**C2I/20,4** | 4 250<br>**C2I/20,6** | 5 590<br>**C2I/21,4** | 8 620<br>**C2I/20,5** | 10 410<br>**C2I/19,9** | 17 350<br>**C2I/21,5** | 21 450<br>**C2I/20,8** | 30 370<br>**C2I/20,6** | 37 700<br>**C2I/20,6** | 43 990<br>**C2I/21,4** | | | |
| | 20 | 97<br>**CI/19,3** | 180<br>**CI/20** | 225<br>**CI/20** | 385<br>**CI/20,8** | 445<br>**CI/20,8** | 800<br>**CI/19,3** | 1 600<br>**CI/20** | 2 300<br>**CI/20** | 3 490<br>**CI/19,7** | 4 600<br>**CI/20,3** | 7 170<br>**CI/19,7** | 9 210<br>**CI/20,3** | 14 340<br>**CI/20,3** | 18 190<br>**CI/20** | 23 510<br>**CI/19,7** | 28 080<br>**CI/19,7** | 35 880<br>**CI/20,3** | | | |
| | 18 | – | – | – | – | – | – | – | 2 390<br>**CI/18** | 3 760<br>**CI/18** | 4 960<br>**CI/18,7** | 7 490<br>**CI/18** | 9 820<br>**CI/18,7** | 14 900<br>**CI/17,9** | 18 960<br>**CI/18** | 22 920<br>**CI/18** | 28 940<br>**CI/18** | 38 450<br>**CI/18,4** | | | |
| | 16 | 100<br>**CI/15,2** | 190<br>**CI/15,8** | 235<br>**CI/15,8** | 405<br>**CI/16,4** | 470<br>**CI/16,4** | 835<br>**CI/15,2** | 1 670<br>**CI/15,8** | 2 420<br>**CI/15,8** | 3 630<br>**CI/15,5** | 5 130<br>**CI/16** | 7 470<br>**CI/15,5** | 10 210<br>**CI/16** | 14 930<br>**CI/16** | 20 440<br>**CI/15,8** | 24 330<br>**CI/16,3** | 30 340<br>**CI/16,3** | 38 950<br>**CI/16** | | | |
| | 14 | – | – | – | – | – | – | – | 2 600<br>**CI/14,2** | 4 060<br>**CI/14,2** | 5 390<br>**CI/14,7** | 8 300<br>**CI/14,2** | 10 610<br>**CI/14,7** | 16 610<br>**CI/14,1** | 20 460<br>**CI/14,2** | 26 620<br>**CI/14,2** | 31 590<br>**CI/14,2** | 41 510<br>**CI/14,5** | | | |
| | 12,5 | 120<br>**CI/12,4** | 225<br>**CI/12,6** | 280<br>**CI/12,6** | 495<br>**CI/13,1** | 570<br>**CI/13,1** | 975<br>**CI/12,4** | 2 020<br>**CI/12,6** | 2 420<br>**CI/12,9** | 4 300<br>**CI/13** | 4 930<br>**CI/13,1** | 8 590<br>**CI/13** | 9 520<br>**CI/12,8** | 16 630<br>**CI/12,6** | 19 070<br>**CI/12,9** | 25 790<br>**CI/12,8** | 31 580<br>**CI/12,8** | 37 120<br>**CI/12,6** | | | |
| | 11,2 | – | – | – | – | – | – | – | 2 840<br>**CI/11,3** | 3 880<br>**CI/11,4** | 6 040<br>**CI/11,7** | 7 660<br>**CI/11,3** | 11 980<br>**CI/11,7** | 15 520<br>**CI/11,4** | 23 110<br>**CI/11,3** | 26 830<br>**CI/11** | 33 530<br>**CI/11** | 43 800<br>**CI/11,5** | | | |
| | 10 | 120<br>**CI/10,3** | 245<br>**CI/10** | 300<br>**CI/10** | 520<br>**CI/10,4** | 605<br>**CI/10,4** | 1 060<br>**CI/9,81** | 2 120<br>**CI/10** | 2 730<br>**CI/10,2** | 4 260<br>**CI/10,3** | 5 560<br>**CI/10,4** | 8 490<br>**CI/10,3** | 10 740<br>**CI/10,2** | 16 960<br>**CI/10** | 21 510<br>**CI/10,2** | 30 190<br>**CI/10,2** | 36 970<br>**CI/10,2** | 41 580<br>**CI/10** | | | |
| | 9 | – | – | – | – | – | – | – | 2 910<br>**CI/9** | 4 380<br>**CI/9,04** | 6 040<br>**CI/9,33** | 8 660<br>**CI/8,93** | 11 880<br>**CI/9,33** | 17 540<br>**CI/9,04** | 22 920<br>**CI/9** | 29 990<br>**CI/8,75** | 37 350<br>**CI/8,75** | 45 290<br>**CI/9,2** | | | |
| | 8 | 135<br>**CI/7,85** | 250<br>**CI/8** | 315<br>**CI/8** | 545<br>**CI/8,33** | 630<br>**CI/8,33** | 1 090<br>**CI/7,85** | 2 200<br>**CI/8** | 2 710<br>**CI/8,15** | 4 400<br>**CI/8,27** | 5 520<br>**CI/8,31** | 8 790<br>**CI/8,27** | 10 650<br>**CI/8,14** | 16 370<br>**CI/8,21** | 21 330<br>**CI/8,15** | 27 580<br>**CI/7,83** | 34 350<br>**CI/7,83** | 41 530<br>**CI/8** | | | |
| | 6,3 | 120<br>**CI/6,53** | 210<br>**CI/6,57** | 265<br>**CI/6,57** | 455<br>**CI/6,27** | 510<br>**CI/6,27** | 935<br>**CI/6,53** | 1 990<br>**CI/6,57** | – | 3 740<br>**CI/6,27** | – | 7 800<br>**CI/6,53** | – | 15 690<br>**CI/6,57** | – | 26 710<br>**CI/6,27** | 33 390<br>**CI/6,27** | – | | | |
| | 5 | – | – | – | – | – | – | 1 570<br>**CI/5,06** | – | 3 000<br>**CI/4,89** | – | 6 280<br>**CI/5,11** | – | 12 420<br>**CI/5,06** | – | 21 440<br>**CI/4,89** | 26 800<br>**CI/4,89** | – | | | |
| | 4 | – | – | – | – | – | – | – | – | – | – | 5 170<br>**CI/4,1** | – | 10 100<br>**CI/4** | – | 17 610<br>**CI/3,9** | 22 020<br>**CI/3,9** | – | | | |
| **8 000 000** | 22,4 | – | – | – | – | – | – | – | 2 870<br>**C2I/23,8** | 4 250<br>**C2I/23,8** | 6 070<br>**C2I/23,7** | 8 620<br>**C2I/22,4** | 12 020<br>**C2I/23** | 17 350<br>**C2I/23,6** | 23 950<br>**C2I/23,8** | 30 370<br>**C2I/23** | 37 800<br>**C2I/23** | 47 910<br>**C2I/23,7** | | | |
| | 20 | – | – | – | – | – | – | – | 2 570<br>**C2I/20,4** | 4 360<br>**C2I/20,6** | 5 730<br>**C2I/21,4** | 8 850<br>**C2I/20,5** | 10 690<br>**C2I/19,9** | 17 810<br>**C2I/21,5** | 22 010<br>**C2I/20,8** | 31 170<br>**C2I/20,6** | 38 700<br>**C2I/20,6** | 45 150<br>**C2I/21,4** | | | |
| | 20 | 99<br>**CI/19,3** | 185<br>**CI/20** | 230<br>**CI/20** | 400<br>**CI/20,8** | 460<br>**CI/20,8** | 825<br>**CI/19,3** | 1 640<br>**CI/20** | 2 360<br>**CI/20** | 3 580<br>**CI/19,7** | 4 730<br>**CI/20,3** | 7 360<br>**CI/19,7** | 9 450<br>**CI/20,3** | 14 720<br>**CI/20,3** | 18 670<br>**CI/20** | 24 130<br>**CI/19,7** | 28 820<br>**CI/19,7** | 36 830<br>**CI/20,3** | | | |
| | 18 | – | – | – | – | – | – | – | 2 450<br>**CI/18** | 3 860<br>**CI/18** | 5 090<br>**CI/18,7** | 7 700<br>**CI/18** | 10 090<br>**CI/18,7** | 15 310<br>**CI/17,9** | 19 480<br>**CI/18** | 23 550<br>**CI/18** | 29 740<br>**CI/18** | 39 510<br>**CI/18,4** | | | |
| | 16 | 105<br>**CI/15,2** | 195<br>**CI/15,8** | 240<br>**CI/15,8** | 415<br>**CI/16,4** | 480<br>**CI/16,4** | 855<br>**CI/15,2** | 1 710<br>**CI/15,8** | 2 490<br>**CI/15,8** | 3 730<br>**CI/15,5** | 5 270<br>**CI/16** | 7 660<br>**CI/15,5** | 10 470<br>**CI/16** | 15 310<br>**CI/16** | 20 960<br>**CI/15,8** | 24 950<br>**CI/16,3** | 31 120<br>**CI/16,3** | 39 940<br>**CI/16** | | | |

Per $n_1$ minori di 560 min$^{-1}$ vedere pagina 195.

| $n_{N2} \cdot L_h$ min$^{-1}$ · h | $i_N$ | $P_{N2}$ kW / $M_{N2}$ N m / ... / **/ i** | | | | | | | | | | | | | | | | | $i_N$ | $n_1$ min$^{-1}$ | $n_{N2}$ |
|---|---|---|---|---|---|---|---|---|---|---|---|---|---|---|---|---|---|---|---|---|---|
| | | **50** | **63** | **64** | **80** | **81** | **100** | **125** | **140** | **160** | **180** | **200** | **225** | **250** | **280** | **320** | **321** | **360** | | | |
| **8 000 000** | 14 | – | – | – | – | – | – | – | 2 670<br>**CI/14,2** | 4 180<br>**CI/14,2** | 5 540<br>**CI/14,7** | 8 540<br>**CI/14,2** | 10 910<br>**CI/14,7** | 17 080<br>**CI/14,1** | 21 050<br>**CI/14,2** | 27 380<br>**CI/14,2** | 32 490<br>**CI/14,2** | 42 690<br>**CI/14,5** | | | |
| | 12,5 | 125<br>**CI/12,4** | 230<br>**CI/12,6** | 290<br>**CI/12,6** | 510<br>**CI/13,1** | 590<br>**CI/13,1** | 1 010<br>**CI/12,4** | 2 090<br>**CI/12,6** | 2 500<br>**CI/12,9** | 4 440<br>**CI/13** | 5 090<br>**CI/13,1** | 8 870<br>**CI/13** | 9 830<br>**CI/12,8** | 17 170<br>**CI/12,6** | 19 690<br>**CI/12,9** | 26 630<br>**CI/12,8** | 32 600<br>**CI/12,8** | 38 320<br>**CI/12,6** | | | |
| | 11,2 | – | – | – | – | – | – | – | 2 920<br>**CI/11,3** | 3 990<br>**CI/11,4** | 6 210<br>**CI/11,7** | 7 870<br>**CI/11,3** | 12 310<br>**CI/11,7** | 15 940<br>**CI/11,4** | 23 740<br>**CI/11,3** | 27 560<br>**CI/11** | 34 450<br>**CI/11** | 45 000<br>**CI/11,5** | | | |
| | 10 | 125<br>**CI/10,3** | 255<br>**CI/10** | 310<br>**CI/10** | 535<br>**CI/10,4** | 620<br>**CI/10,4** | 1 090<br>**CI/9,81** | 2 170<br>**CI/10** | 2 800<br>**CI/10,2** | 4 370<br>**CI/10,3** | 5 710<br>**CI/10,4** | 8 720<br>**CI/10,3** | 11 030<br>**CI/10,2** | 17 410<br>**CI/10** | 22 080<br>**CI/10,2** | 30 990<br>**CI/10,2** | 37 950<br>**CI/10,2** | 42 680<br>**CI/10** | | | |
| | 9 | – | – | – | – | – | – | – | 2 990<br>**CI/9** | 4 500<br>**CI/9,04** | 6 200<br>**CI/9,33** | 8 900<br>**CI/8,93** | 12 210<br>**CI/9,33** | 18 020<br>**CI/9,04** | 23 540<br>**CI/9** | 30 810<br>**CI/8,75** | 38 370<br>**CI/8,75** | 46 530<br>**CI/9,2** | | | |
| | 8 | 135<br>**CI/7,85** | 255<br>**CI/8** | 320<br>**CI/8** | 555<br>**CI/8,33** | 640<br>**CI/8,33** | 1 110<br>**CI/7,85** | 2 230<br>**CI/8** | 2 750<br>**CI/8,15** | 4 460<br>**CI/8,27** | 5 590<br>**CI/8,31** | 8 910<br>**CI/8,27** | 10 800<br>**CI/8,14** | 16 600<br>**CI/8,21** | 21 620<br>**CI/8,15** | 27 960<br>**CI/7,83** | 34 820<br>**CI/7,83** | 42 090<br>**CI/8** | | | |
| | 6,3 | 120<br>**CI/6,53** | 215<br>**CI/6,57** | 270<br>**CI/6,57** | 460<br>**CI/6,27** | 515<br>**CI/6,27** | 945<br>**CI/6,53** | 2 020<br>**CI/6,57** | – | 3 790<br>**CI/6,27** | – | 7 910<br>**CI/6,53** | – | 15 910<br>**CI/6,57** | – | 27 090<br>**CI/6,27** | 33 860<br>**CI/6,27** | – | | | |
| | 5 | – | – | – | – | – | – | 1 600<br>**CI/5,06** | – | 3 040<br>**CI/4,89** | – | 6 370<br>**CI/5,11** | – | 12 600<br>**CI/5,06** | – | 21 740<br>**CI/4,89** | 27 180<br>**CI/4,89** | – | | | |
| | 4 | – | – | – | – | – | – | – | – | – | – | 5 240<br>**CI/4,1** | – | 10 240<br>**CI/4** | – | 17 850<br>**CI/3,9** | 22 320<br>**CI/3,9** | – | | | |
| **7 100 000** | 25 | – | – | – | – | – | – | – | 2 710<br>**C2I/24,5** | 4 290<br>**C2I/25,1** | 5 640<br>**C2I/26** | 8 720<br>**C2I/27** | 12 060<br>**C2I/26,3** | 17 500<br>**C2I/27,2** | 24 180<br>**C2I/26,4** | 30 650<br>**C2I/25,1** | 38 140<br>**C2I/25,1** | 48 360<br>**C2I/26** | | | |
| | 25 | 97<br>**CI/24,1** | 190<br>**CI/25** | 240<br>**CI/25** | 390<br>**CI/26** | 450<br>**CI/26** | 740<br>**CI/24,1** | 1 620<br>**CI/25** | – | 3 200<br>**CI/24,6** | – | 6 410<br>**CI/24,6** | – | 13 110<br>**CI/25,4** | – | – | – | – | | | |
| | 22,4 | – | – | – | – | – | – | – | 2 940<br>**C2I/23,8** | 4 360<br>**C2I/23,8** | 6 230<br>**C2I/23,7** | 8 850<br>**C2I/22,4** | 12 340<br>**C2I/23** | 17 810<br>**C2I/23,6** | 24 580<br>**C2I/23,8** | 31 170<br>**C2I/23** | 38 810<br>**C2I/23** | 49 180<br>**C2I/23,7** | | | |
| | 20 | – | – | – | – | – | – | – | 2 640<br>**C2I/20,4** | 4 480<br>**C2I/20,6** | 5 890<br>**C2I/21,4** | 9 100<br>**C2I/20,5** | 10 980<br>**C2I/19,9** | 18 300<br>**C2I/21,5** | 22 620<br>**C2I/20,8** | 32 030<br>**C2I/20,6** | 39 760<br>**C2I/20,6** | 46 390<br>**C2I/21,4** | | | |
| | 20 | 100<br>**CI/19,3** | 190<br>**CI/20** | 235<br>**CI/20** | 410<br>**CI/20,8** | 480<br>**CI/20,8** | 845<br>**CI/19,3** | 1 690<br>**CI/20** | 2 430<br>**CI/20** | 3 680<br>**CI/19,7** | 4 860<br>**CI/20,3** | 7 560<br>**CI/19,7** | 9 710<br>**CI/20,3** | 15 120<br>**CI/20,3** | 19 180<br>**CI/20** | 24 800<br>**CI/19,7** | 29 610<br>**CI/19,7** | 37 840<br>**CI/20,3** | | | |
| | 18 | – | – | – | – | – | – | – | 2 520<br>**CI/18** | 3 960<br>**CI/18** | 5 220<br>**CI/18,7** | 7 890<br>**CI/18** | 10 340<br>**CI/18,7** | 15 700<br>**CI/17,9** | 19 980<br>**CI/18** | 24 150<br>**CI/18** | 30 490<br>**CI/18** | 40 510<br>**CI/18,4** | | | |
| | 16 | 105<br>**CI/15,2** | 200<br>**CI/15,8** | 245<br>**CI/15,8** | 430<br>**CI/16,4** | 500<br>**CI/16,4** | 880<br>**CI/15,2** | 1 760<br>**CI/15,8** | 2 560<br>**CI/15,8** | 3 830<br>**CI/15,5** | 5 420<br>**CI/16** | 7 870<br>**CI/15,5** | 10 760<br>**CI/16** | 15 750<br>**CI/16** | 21 560<br>**CI/15,8** | 25 660<br>**CI/16,3** | 32 000<br>**CI/16,3** | 41 080<br>**CI/16** | | | |
| | 14 | – | – | – | – | – | – | – | 2 760<br>**CI/14,2** | 4 310<br>**CI/14,2** | 5 720<br>**CI/14,7** | 8 820<br>**CI/14,2** | 11 270<br>**CI/14,7** | 17 630<br>**CI/14,1** | 21 730<br>**CI/14,2** | 28 270<br>**CI/14,2** | 33 540<br>**CI/14,2** | 44 070<br>**CI/14,5** | | | |
| | 12,5 | 130<br>**CI/12,4** | 235<br>**CI/12,6** | 300<br>**CI/12,6** | 525<br>**CI/13,1** | 605<br>**CI/13,1** | 1 030<br>**CI/12,4** | 2 140<br>**CI/12,6** | 2 570<br>**CI/12,9** | 4 560<br>**CI/13** | 5 230<br>**CI/13,1** | 9 110<br>**CI/13** | 10 100<br>**CI/12,8** | 17 640<br>**CI/12,6** | 20 230<br>**CI/12,9** | 27 360<br>**CI/12,8** | 33 500<br>**CI/12,8** | 39 370<br>**CI/12,6** | | | |

Per $n_1$ minori di 560 min$^{-1}$ vedere pagina 195.

| $n_{N2} \cdot L_h$ min$^{-1}$ · h | $i_N$ | $P_{N2}$ kW<br>$M_{N2}$ N m<br>... / $i$<br>50 | 63 | 64 | 80 | 81 | 100 | 125 | 140 | 160 | 180 | 200 | 225 | 250 | 280 | 320 | 321 | 360 | $i_N$ | $n_1$ min$^{-1}$ | $n_{N2}$ |
|---|---|---|---|---|---|---|---|---|---|---|---|---|---|---|---|---|---|---|---|---|---|
| **7 100 000** | 11,2 | – | – | – | – | – | – | – | 3 000<br>**CI/11,3** | 4 090<br>**CI/11,4** | 6 370<br>**CI/11,7** | 8 080<br>**CI/11,3** | 12 640<br>**CI/11,7** | 16 370<br>**CI/11,4** | 24 370<br>**CI/11,3** | 28 290<br>**CI/11** | 35 370<br>**CI/11** | 46 200<br>**CI/11,5** | | | |
| | 10 | 130<br>**CI/10,3** | 260<br>**CI/10** | 320<br>**CI/10** | 550<br>**CI/10,4** | 635<br>**CI/10,4** | 1 120<br>**CI/9,81** | 2 230<br>**CI/10** | 2 880<br>**CI/10,2** | 4 490<br>**CI/10,3** | 5 860<br>**CI/10,4** | 8 960<br>**CI/10,3** | 11 330<br>**CI/10,2** | 17 880<br>**CI/10** | 22 690<br>**CI/10,2** | 31 840<br>**CI/10,2** | 38 990<br>**CI/10,2** | 43 850<br>**CI/10** | | | |
| | 9 | – | – | – | – | – | – | – | 3 030<br>**CI/9** | 4 570<br>**CI/9,04** | 6 290<br>**CI/9,33** | 9 020<br>**CI/8,93** | 12 370<br>**CI/9,33** | 18 260<br>**CI/9,04** | 23 870<br>**CI/9** | 31 230<br>**CI/8,75** | 38 890<br>**CI/8,75** | 47 170<br>**CI/9,2** | | | |
| | 8 | 140<br>**CI/7,85** | 255<br>**CI/8** | 325<br>**CI/8** | 560<br>**CI/8,33** | 650<br>**CI/8,33** | 1 120<br>**CI/7,85** | 2 260<br>**CI/8** | 2 780<br>**CI/8,15** | 4 520<br>**CI/8,27** | 5 670<br>**CI/8,31** | 9 020<br>**CI/8,27** | 10 930<br>**CI/8,14** | 16 810<br>**CI/8,21** | 21 900<br>**CI/8,15** | 28 310<br>**CI/7,83** | 35 260<br>**CI/7,83** | 42 620<br>**CI/8** | | | |
| | 6,3 | 120<br>**CI/6,53** | 215<br>**CI/6,57** | 275<br>**CI/6,57** | 465<br>**CI/6,27** | 520<br>**CI/6,27** | 960<br>**CI/6,53** | 2 050<br>**CI/6,57** | – | 3 850<br>**CI/6,27** | – | 8 020<br>**CI/6,53** | – | 16 140<br>**CI/6,57** | – | 27 480<br>**CI/6,27** | 34 350<br>**CI/6,27** | – | | | |
| | | | | | | | | 93,9 | | 185 | | – | | – | | – | – | | 5 | 2800 | **560** |
| | 5 | – | – | – | – | – | – | 1 620<br>**CI/5,06** | – | 3 090<br>**CI/4,89▲** | – | 6 460<br>**CI/5,11** | – | 12 780<br>**CI/5,06** | – | 22 050<br>**CI/4,89** | 27 570<br>**CI/4,89** | – | | | |
| | | | | | | | | | | | | 304 | | – | | – | – | | 4 | 2240 | |
| | 4 | – | – | – | – | – | – | – | – | – | – | 5 310<br>**CI/4,1▲** | – | 10 380<br>**CI/4** | – | 18 090<br>**CI/3,9** | 22 610<br>**CI/3,9** | – | | | |
| **6 300 000** | 28 | – | – | – | – | – | – | – | 2 890<br>**C2I/28,6** | 4 430<br>**C2I/28,9** | 6 130<br>**C2I/28,8** | 8 720<br>**C2I/29,5** | 12 260<br>**C2I/30,3** | 17 690<br>**C2I/29,9** | 24 180<br>**C2I/30,1** | 30 650<br>**C2I/28** | 38 140<br>**C2I/28** | 48 360<br>**C2I/28,8** | | | |
| | 25 | – | – | – | – | – | – | – | 2 780<br>**C2I/24,5** | 4 400<br>**C2I/25,1** | 5 790<br>**C2I/26** | 8 950<br>**C2I/27** | 12 380<br>**C2I/26,3** | 17 970<br>**C2I/27,2** | 24 820<br>**C2I/26,4** | 31 460<br>**C2I/25,1** | 39 150<br>**C2I/25,1** | 49 640<br>**C2I/26** | | | |
| | 25 | 100<br>**CI/24,1** | 200<br>**CI/25** | 250<br>**CI/25** | 400<br>**CI/26** | 465<br>**CI/26** | 760<br>**CI/24,1** | 1 660<br>**CI/25** | – | 3 290<br>**CI/24,6** | – | 6 580<br>**CI/24,6** | – | 13 460<br>**CI/25,4** | – | – | – | – | | | |
| | 22,4 | – | – | – | – | – | – | – | 3 020<br>**C2I/23,8** | 4 480<br>**C2I/23,8** | 6 410<br>**C2I/23,7** | 9 100<br>**C2I/22,4** | 12 680<br>**C2I/23** | 18 300<br>**C2I/23,6** | 25 260<br>**C2I/23,8** | 32 030<br>**C2I/23** | 39 870<br>**C2I/23** | 50 530<br>**C2I/23,7** | | | |
| | 20 | – | – | – | – | – | – | – | 2 710<br>**C2I/20,4** | 4 600<br>**C2I/20,6** | 6 040<br>**C2I/21,4** | 9 330<br>**C2I/20,5** | 11 260<br>**C2I/19,9** | 18 760<br>**C2I/21,5** | 23 190<br>**C2I/20,8** | 32 840<br>**C2I/20,6** | 40 770<br>**C2I/20,6** | 47 570<br>**C2I/21,4** | | | |
| | 20 | 105<br>**CI/19,3** | 195<br>**CI/20** | 240<br>**CI/20** | 420<br>**CI/20,8** | 495<br>**CI/20,8** | 870<br>**CI/19,3** | 1 730<br>**CI/20** | 2 490<br>**CI/20** | 3 770<br>**CI/19,7** | 4 980<br>**CI/20,3** | 7 750<br>**CI/19,7** | 9 960<br>**CI/20,3** | 15 510<br>**CI/20,3** | 19 670<br>**CI/20** | 25 430<br>**CI/19,7** | 30 370<br>**CI/19,7** | 38 800<br>**CI/20,3** | | | |
| | 18 | – | – | – | – | – | – | – | 2 590<br>**CI/18** | 4 080<br>**CI/18** | 5 370<br>**CI/18,7** | 8 120<br>**CI/18** | 10 640<br>**CI/18,7** | 16 150<br>**CI/17,9** | 20 550<br>**CI/18** | 24 840<br>**CI/18** | 31 360<br>**CI/18** | 41 660<br>**CI/18,4** | | | |
| | 16 | 110<br>**CI/15,2** | 210<br>**CI/15,8** | 255<br>**CI/15,8** | 440<br>**CI/16,4** | 515<br>**CI/16,4** | 910<br>**CI/15,2** | 1 810<br>**CI/15,8** | 2 640<br>**CI/15,8** | 3 960<br>**CI/15,5** | 5 590<br>**CI/16** | 8 130<br>**CI/15,5** | 11 110<br>**CI/16** | 16 260<br>**CI/16** | 22 260<br>**CI/15,8** | 26 490<br>**CI/16,3** | 33 040<br>**CI/16,3** | 42 410<br>**CI/16** | | | |
| | 14 | – | – | – | – | – | – | – | 2 830<br>**CI/14,2** | 4 430<br>**CI/14,2** | 5 880<br>**CI/14,7** | 9 060<br>**CI/14,2** | 11 580<br>**CI/14,7** | 18 110<br>**CI/14,1** | 22 320<br>**CI/14,2** | 29 040<br>**CI/14,2** | 34 460<br>**CI/14,2** | 45 280<br>**CI/14,5** | | | |
| | 12,5 | 130<br>**CI/12,4** | 245<br>**CI/12,6** | 305<br>**CI/12,6** | 540<br>**CI/13,1** | 625<br>**CI/13,1** | 1 060<br>**CI/12,4** | 2 200<br>**CI/12,6** | 2 640<br>**CI/12,9** | 4 680<br>**CI/13** | 5 370<br>**CI/13,1** | 9 360<br>**CI/13** | 10 370<br>**CI/12,8** | 18 110<br>**CI/12,6** | 20 760<br>**CI/12,9** | 28 080<br>**CI/12,8** | 34 380<br>**CI/12,8** | 40 420<br>**CI/12,6** | | | |
| | 11,2 | – | – | – | – | – | – | – | 3 080<br>**CI/11,3** | 4 200<br>**CI/11,4** | 6 550<br>**CI/11,7** | 8 310<br>**CI/11,3** | 12 980<br>**CI/11,7** | 16 810<br>**CI/11,4** | 25 040<br>**CI/11,3** | 29 070<br>**CI/11** | 36 330<br>**CI/11** | 47 460<br>**CI/11,5** | | | |

Per $n_1$ minori di 560 min$^{-1}$ vedere pagina 195.
▲ Eventuale lubrificazione forzata con scambiatore di calore: interpellarci.

| $n_{N2} \cdot L_h$ min$^{-1}$ · h | $i_N$ | $P_{N2}$ kW / $M_{N2}$ N m / ... / **/ i** 50 | 63 | 64 | 80 | 81 | 100 | 125 | 140 | 160 | 180 | 200 | 225 | 250 | 280 | 320 | 321 | 360 | $i_N$ | $n_1$ min$^{-1}$ | $n_{N2}$ min$^{-1}$ |
|---|---|---|---|---|---|---|---|---|---|---|---|---|---|---|---|---|---|---|---|---|---|
| **6 300 000** | 10 | 130 **CI/10,3** | 265 **CI/10** | 320 **CI/10** | 555 **CI/10,4** | 645 **CI/10,4** | 1 130 **CI/9,81** | 2 260 **CI/10** | 2 920 **CI/10,2** | 4 550 **CI/10,3** | 5 940 **CI/10,4** | 9 080 **CI/10,3** | 11 480 **CI/10,2** | 18 130 **CI/10** | 22 990 **CI/10,2** | 32 270 **CI/10,2** | 39 520 **CI/10,2** | 44 450 **CI/10** | | | |
| | 9 | – | – | – | – | – | – | – | 3 070 **CI/9** | 4 620 **CI/9,04** | 6 370 **CI/9,33** | 9 130 **CI/8,93** | 12 530 **CI/9,33** | 18 490 **CI/9,04** | 24 170 **CI/9** | 31 630 **CI/8,75** | 39 380 **CI/8,75** | 47 760 **CI/9,2** | | | |
| | 8 | 140 **CI/7,85** | 260 **CI/8** | 330 **CI/8** | 570 **CI/8,33** | 655 **CI/8,33** | 1 140 **CI/7,85** | 2 290 **CI/8** | 2 820 **CI/8,15** | 4 580 **CI/8,27** | 5 750 **CI/8,31** | 9 150 **CI/8,27** | 11 090 **CI/8,14** | 17 040 **CI/8,21** | 22 210 **CI/8,15** | 28 710 **CI/7,83** | 35 760 **CI/7,83** | 43 230 **CI/8** | | | |
| | 6,3 | 125 **CI/6,53** | 220 **CI/6,57** | 280 **CI/6,57** | 475 **CI/6,27** | 530 **CI/6,27** | 975 **CI/6,53** | 2 080 **CI/6,57** | – | 3 900 **CI/6,27** | – | 8 140 **CI/6,53** | – | 16 370 **CI/6,57** | – | 27 870 **CI/6,27** | 34 840 **CI/6,27** | – | | | |
| | | | | | | | | 85 | | 168 | | – | | – | | – | – | | 5 | 2500 | **500** |
| | 5 | – | – | – | – | – | – | 1 640 **CI/5,06** | – | 3 130 **CI/4,89** | – | 6 540 **CI/5,11** | – | 12 950 **CI/5,06** | – | 22 350 **CI/4,89** | 27 940 **CI/4,89** | – | | | |
| | | | | | | | | | | | | 275 | | – | | – | – | | 4 | 2000 | |
| | 4 | – | – | – | – | – | – | – | – | – | – | 5 380 **CI/4,1** | – | 10 520 **CI/4** | – | 18 340 **CI/3,9** | 22 920 **CI/3,9** | – | | | |
| **5 600 000** | 31,5 | – | – | – | – | – | – | – | 2 810 **C2I/32** | 5 060 **C2I/33,1** | 5 960 **C2I/33,2** | 9 280 **C2I/34,2** | 11 920 **C2I/33,7** | 19 570 **C2I/33,1** | 23 500 **C2I/33,7** | 30 650 **C2I/31,3** | 38 140 **C2I/31,3** | 48 360 **C2I/32,5** | | | |
| | 31,5 | 125 **ICI/32,1** | 185 **ICI/33** | 220 **ICI/33** | 410 **ICI/31,4** | 450 **ICI/31,4** | 865 **ICI/32,8** | 1 750 **ICI/32,4** | – | 3 700 **ICI/31,4** | – | 7 600 **ICI/32,7** | – | – | – | – | – | – | | | |
| | 31,5 | – | 175 **CI/31,3** | 205 **CI/31,3** | 355 **CI/32,5** | 435 **CI/32,5** | 665 **CI/30,1** | 1 330 **CI/31,3** | – | 2 630 **CI/30,8** | – | 4 600 **CI/30,8** | – | 9 490 **CI/31,7** | – | – | – | – | | | |
| | 28 | – | – | – | – | – | – | – | 2 970 **C2I/28,6** | 4 580 **C2I/28,9** | 6 290 **C2I/28,8** | 8 950 **C2I/29,5** | 12 580 **C2I/30,3** | 18 300 **C2I/29,9** | 24 820 **C2I/30,1** | 31 460 **C2I/28** | 39 150 **C2I/28** | 49 640 **C2I/28,8** | | | |
| | 25 | – | – | – | – | – | – | – | 2 860 **C2I/24,5** | 4 530 **C2I/25,1** | 5 950 **C2I/26** | 9 190 **C2I/27** | 12 720 **C2I/26,3** | 18 460 **C2I/27,2** | 25 500 **C2I/26,4** | 32 320 **C2I/25,1** | 40 230 **C2I/25,1** | 51 000 **C2I/26** | | | |
| | 25 | 105 **CI/24,1** | 205 **CI/25** | 255 **CI/25** | 410 **CI/26** | 480 **CI/26** | 780 **CI/24,1** | 1 710 **CI/25** | – | 3 380 **CI/24,6** | – | 6 760 **CI/24,6** | – | 13 830 **CI/25,4** | – | – | – | – | | | |
| | 22,4 | – | – | – | – | – | – | – | 3 100 **C2I/23,8** | 4 600 **C2I/23,8** | 6 570 **C2I/23,7** | 9 330 **C2I/22,4** | 13 000 **C2I/23** | 18 760 **C2I/23,6** | 25 900 **C2I/23,8** | 32 840 **C2I/23** | 40 890 **C2I/23** | 51 810 **C2I/23,7** | | | |
| | 20 | – | – | – | – | – | – | – | 2 780 **C2I/20,4** | 4 730 **C2I/20,6** | 6 210 **C2I/21,4** | 9 590 **C2I/20,5** | 11 580 **C2I/19,9** | 19 300 **C2I/21,5** | 23 850 **C2I/20,8** | 33 780 **C2I/20,6** | 41 930 **C2I/20,6** | 48 930 **C2I/21,4** | | | |
| | 20 | 110 **CI/19,3** | 200 **CI/20** | 250 **CI/20** | 435 **CI/20,8** | 510 **CI/20,8** | 890 **CI/19,3** | 1 780 **CI/20** | 2 560 **CI/20** | 3 880 **CI/19,7** | 5 120 **CI/20,3** | 7 980 **CI/19,7** | 10 240 **CI/20,3** | 15 950 **CI/20,3** | 20 230 **CI/20** | 26 150 **CI/19,7** | 31 230 **CI/19,7** | 39 910 **CI/20,3** | | | |
| | 18 | – | – | – | – | – | – | – | 2 670 **CI/18** | 4 210 **CI/18** | 5 540 **CI/18,7** | 8 380 **CI/18** | 10 980 **CI/18,7** | 16 670 **CI/17,9** | 21 210 **CI/18** | 25 640 **CI/18** | 32 380 **CI/18** | 43 010 **CI/18,4** | | | |
| | 16 | 115 **CI/15,2** | 215 **CI/15,8** | 260 **CI/15,8** | 455 **CI/16,4** | 535 **CI/16,4** | 935 **CI/15,2** | 1 860 **CI/15,8** | 2 710 **CI/15,8** | 4 060 **CI/15,5** | 5 740 **CI/16** | 8 350 **CI/15,5** | 11 420 **CI/16** | 16 700 **CI/16** | 22 870 **CI/15,8** | 27 220 **CI/16,3** | 33 940 **CI/16,3** | 43 570 **CI/16** | | | |
| | 14 | – | – | – | – | – | – | – | 2 910 **CI/14,2** | 4 550 **CI/14,2** | 6 040 **CI/14,7** | 9 300 **CI/14,2** | 11 880 **CI/14,7** | 18 600 **CI/14,1** | 22 920 **CI/14,2** | 29 810 **CI/14,2** | 35 370 **CI/14,2** | 46 480 **CI/14,5** | | | |

Per $n_1$ minori di 560 min$^{-1}$ vedere pagina 195.

| $n_{N2} \cdot L_h$ min$^{-1}$ · h | $i_N$ | $P_{N2}$ kW / $M_{N2}$ N m / ... / **/ i** 50 | 63 | 64 | 80 | 81 | 100 | 125 | 140 | 160 | 180 | 200 | 225 | 250 | 280 | 320 | 321 | 360 | $i_N$ | $n_1$ min$^{-1}$ | $n_{N2}$ |
|---|---|---|---|---|---|---|---|---|---|---|---|---|---|---|---|---|---|---|---|---|---|
| **5 600 000** | 12,5 | 135 **CI/12,4** | 250 **CI/12,6** | 315 **CI/12,6** | 555 **CI/13,1** | 640 **CI/13,1** | 1 090 **CI/12,4** | 2 260 **CI/12,6** | 2 710 **CI/12,9** | 4 810 **CI/13** | 5 520 **CI/13,1** | 9 610 **CI/13** | 10 650 **CI/12,8** | 18 600 **CI/12,6** | 21 330 **CI/12,9** | 28 850 **CI/12,8** | 35 330 **CI/12,8** | 41 530 **CI/12,6** | | | |
| | 11,2 | – | – | – | – | – | – | – | 3 120 **CI/11,3** | 4 260 **CI/11,4** | 6 640 **CI/11,7** | 8 420 **CI/11,3** | 13 160 **CI/11,7** | 17 040 **CI/11,4** | 25 380 **CI/11,3** | 29 460 **CI/11** | 36 830 **CI/11** | 48 110 **CI/11,5** | | | |
| | 10 | 130 **CI/10,3** | 265 **CI/10** | 325 **CI/10** | 565 **CI/10,4** | 650 **CI/10,4** | 1 150 **CI/9,81** | 2 290 **CI/10** | 2 950 **CI/10,2** | 4 610 **CI/10,3** | 6 020 **CI/10,4** | 9 190 **CI/10,3** | 11 630 **CI/10,2** | 18 360 **CI/10** | 23 290 **CI/10,2** | 32 680 **CI/10,2** | 40 020 **CI/10,2** | 45 010 **CI/10** | | | |
| | 9 | – | – | – | – | – | – | – | 3 110 **CI/9** | 4 690 **CI/9,04** | 6 460 **CI/9,33** | 9 260 **CI/8,93** | 12 710 **CI/9,33** | 18 750 **CI/9,04** | 24 510 **CI/9** | 32 070 **CI/8,75** | 39 940 **CI/8,75** | 48 440 **CI/9,2** | | | |
| | 8 | 140 **CI/7,85** | 265 **CI/8** | 335 **CI/8** | 575 **CI/8,33** | 665 **CI/8,33** | 1 150 **CI/7,85** | 2 330 **CI/8** | 2 860 **CI/8,15** | 4 650 **CI/8,27** | 5 830 **CI/8,31** | 9 280 **CI/8,27** | 11 250 **CI/8,14** | 17 290 **CI/8,21** | 22 520 **CI/8,15** | 29 130 **CI/7,83** | 36 270 **CI/7,83** | 43 850 **CI/8** | | | |
| | | 5,62 | 9,92 | 12,6 | 22,5 | 25,1 | 44,3 | 93,9 | | 185 | | – | | – | | – | – | | 6,3 | 2800 | **450** |
| | 6,3 | 125 **CI/6,53** | 220 **CI/6,57** | 280 **CI/6,57** | 480 **CI/6,27** | 535 **CI/6,27** | 985 **CI/6,53** | 2 100 **CI/6,57** | – | 3 960 **CI/6,27▲** | – | 8 250 **CI/6,53** | – | 16 600 **CI/6,57** | – | 28 270 **CI/6,27** | 35 330 **CI/6,27** | – | | | |
| | | | | | | | | 77,1 | | 152 | | 304 | | – | | – | – | | 5 | 2240 | |
| | 5 | – | – | – | – | – | – | 1 660 **CI/5,06** | – | 3 170 **CI/4,89** | – | 6 630 **CI/5,11▲** | – | 13 120 **CI/5,06** | – | 22 650 **CI/4,89** | 28 310 **CI/4,89** | – | | | |
| | | | | | | | | | | | | 251 | | 502 | | – | – | | 4 | 1800 | |
| | 4 | – | – | – | – | – | – | – | – | – | – | 5 450 **CI/4,1** | – | 10 650 **CI/4▲** | – | 18 570 **CI/3,9** | 23 210 **CI/3,9** | – | | | |
| **5 000 000** | 35,5 | – | – | – | – | – | – | – | 2 890 **C2I/37,5** | 4 290 **C2I/37,5** | 6 130 **C2I/37,3** | 8 720 **C2I/35,3** | 12 020 **C2I/36,2** | 17 500 **C2I/37,2** | 24 180 **C2I/37,5** | 30 650 **C2I/36,3** | 38 140 **C2I/36,3** | 48 360 **C2I/37,3** | | | |
| | 31,5 | – | – | – | – | – | – | – | 2 880 **C2I/32** | 5 240 **C2I/33,1** | 6 120 **C2I/33,2** | 9 600 **C2I/34,2** | 12 240 **C2I/33,7** | 20 240 **C2I/33,1** | 24 120 **C2I/33,7** | 31 460 **C2I/31,3** | 39 150 **C2I/31,3** | 49 640 **C2I/32,5** | | | |
| | 31,5 | 130 **ICI/32,1** | 190 **ICI/33** | 225 **ICI/33** | 425 **ICI/31,4** | 465 **ICI/31,4** | 885 **ICI/32,8** | 1 800 **ICI/32,4** | – | 3 800 **ICI/31,4** | – | 7 800 **ICI/32,7** | – | – | – | – | – | – | | | |
| | 31,5 | – | 180 **CI/31,3** | 205 **CI/31,3** | 365 **CI/32,5** | 450 **CI/32,5** | 690 **CI/30,1** | 1 380 **CI/31,3** | – | 2 720 **CI/30,8** | – | 4 720 **CI/30,8** | – | 9 740 **CI/31,7** | – | – | – | – | | | |
| | 28 | – | – | – | – | – | – | – | 3 050 **C2I/28,6** | 4 730 **C2I/28,9** | 6 460 **C2I/28,8** | 9 190 **C2I/29,5** | 12 930 **C2I/30,3** | 18 910 **C2I/29,9** | 25 500 **C2I/30,1** | 32 320 **C2I/28** | 40 230 **C2I/28** | 51 000 **C2I/28,8** | | | |
| | 25 | – | – | – | – | – | – | – | 2 930 **C2I/24,5** | 4 640 **C2I/25,1** | 6 100 **C2I/26** | 9 430 **C2I/27** | 13 040 **C2I/26,3** | 18 930 **C2I/27,2** | 26 150 **C2I/26,4** | 33 150 **C2I/25,1** | 41 250 **C2I/25,1** | 52 300 **C2I/26** | | | |
| | 25 | 105 **CI/24,1** | 215 **CI/25** | 265 **CI/25** | 425 **CI/26** | 495 **CI/26** | 800 **CI/24,1** | 1 750 **CI/25** | – | 3 460 **CI/24,6** | – | 6 930 **CI/24,6** | – | 14 180 **CI/25,4** | – | – | – | – | | | |
| | 22,4 | – | – | – | – | – | – | – | 3 190 **C2I/23,8** | 4 730 **C2I/23,8** | 6 760 **C2I/23,7** | 9 590 **C2I/22,4** | 13 370 **C2I/23** | 19 300 **C2I/23,6** | 26 640 **C2I/23,8** | 33 780 **C2I/23** | 42 050 **C2I/23** | 53 290 **C2I/23,7** | | | |
| | 20 | – | – | – | – | – | – | – | 2 870 **C2I/20,4** | 4 880 **C2I/20,6** | 6 410 **C2I/21,4** | 9 900 **C2I/20,5** | 11 960 **C2I/19,9** | 19 920 **C2I/21,5** | 24 630 **C2I/20,8** | 34 870 **C2I/20,6** | 43 290 **C2I/20,6** | 50 510 **C2I/21,4** | | | |
| | 20 | 110 **CI/19,3** | 210 **CI/20** | 255 **CI/20** | 450 **CI/20,8** | 530 **CI/20,8** | 920 **CI/19,3** | 1 840 **CI/20** | 2 640 **CI/20** | 4 010 **CI/19,7** | 5 290 **CI/20,3** | 8 230 **CI/19,7** | 10 570 **CI/20,3** | 16 470 **CI/20,3** | 20 890 **CI/20** | 27 000 **CI/19,7** | 32 240 **CI/19,7** | 41 200 **CI/20,3** | | | |

Per $n_1$ minori di 560 min$^{-1}$ vedere pagina 195.
▲ Eventuale lubrificazione forzata con scambiatore di calore: interpellarci.

| $n_{N2} \cdot L_h$ min$^{-1}$ · h | $i_N$ | $P_{N2}$ kW / $M_{N2}$ N m / ... / **/ i** | | | | | | | | | | | | | | | | | $i_N$ | $n_1$ min$^{-1}$ | $n_{N2}$ |
|---|---|---|---|---|---|---|---|---|---|---|---|---|---|---|---|---|---|---|---|---|---|
| | | **50** | **63** | **64** | **80** | **81** | **100** | **125** | **140** | **160** | **180** | **200** | **225** | **250** | **280** | **320** | **321** | **360** | | | |
| **5 000 000** | 18 | – | – | – | – | – | – | – | 2 750<br>**CI/18** | 4 320<br>**CI/18** | 5 700<br>**CI/18,7** | 8 610<br>**CI/18** | 11 280<br>**CI/18,7** | 17 130<br>**CI/17,9** | 21 790<br>**CI/18** | 26 350<br>**CI/18** | 33 270<br>**CI/18** | 44 190<br>**CI/18,4** | | | |
| | 16 | 115<br>**CI/15,2** | 220<br>**CI/15,8** | 270<br>**CI/15,8** | 470<br>**CI/16,4** | 555<br>**CI/16,4** | 960<br>**CI/15,2** | 1 910<br>**CI/15,8** | 2 780<br>**CI/15,8** | 4 170<br>**CI/15,5** | 5 900<br>**CI/16** | 8 570<br>**CI/15,5** | 11 720<br>**CI/16** | 17 150<br>**CI/16** | 23 480<br>**CI/15,8** | 27 940<br>**CI/16,3** | 34 850<br>**CI/16,3** | 44 720<br>**CI/16** | | | |
| | 14 | – | – | – | – | – | – | – | 2 990<br>**CI/14,2** | 4 670<br>**CI/14,2** | 6 200<br>**CI/14,7** | 9 550<br>**CI/14,2** | 12 210<br>**CI/14,7** | 19 100<br>**CI/14,1** | 23 540<br>**CI/14,2** | 30 630<br>**CI/14,2** | 36 340<br>**CI/14,2** | 47 750<br>**CI/14,5** | | | |
| | 12,5 | 140<br>**CI/12,4** | 255<br>**CI/12,6** | 320<br>**CI/12,6** | 560<br>**CI/13,1** | 650<br>**CI/13,1** | 1 110<br>**CI/12,4** | 2 290<br>**CI/12,6** | 2 750<br>**CI/12,9** | 4 870<br>**CI/13** | 5 590<br>**CI/13,1** | 9 740<br>**CI/13** | 10 800<br>**CI/12,8** | 18 860<br>**CI/12,6** | 21 620<br>**CI/12,9** | 29 250<br>**CI/12,8** | 35 810<br>**CI/12,8** | 42 090<br>**CI/12,6** | | | |
| | 11,2 | – | – | – | – | – | – | – | 3 160<br>**CI/11,3** | 4 310<br>**CI/11,4** | 6 720<br>**CI/11,7** | 8 520<br>**CI/11,3** | 13 330<br>**CI/11,7** | 17 260<br>**CI/11,4** | 25 700<br>**CI/11,3** | 29 840<br>**CI/11** | 37 300<br>**CI/11** | 48 720<br>**CI/11,5** | | | |
| | 10 | 135<br>**CI/10,3** | 270<br>**CI/10** | 330<br>**CI/10** | 570<br>**CI/10,4** | 660<br>**CI/10,4** | 1 160<br>**CI/9,81** | 2 320<br>**CI/10** | 3 000<br>**CI/10,2** | 4 670<br>**CI/10,3** | 6 110<br>**CI/10,4** | 9 320<br>**CI/10,3** | 11 790<br>**CI/10,2** | 18 620<br>**CI/10** | 23 620<br>**CI/10,2** | 33 150<br>**CI/10,2** | 40 590<br>**CI/10,2** | 45 650<br>**CI/10** | | | |
| | 9 | – | – | – | – | – | – | – | 3 160<br>**CI/9** | 4 760<br>**CI/9,04** | 6 550<br>**CI/9,33** | 9 400<br>**CI/8,93** | 12 890<br>**CI/9,33** | 19 020<br>**CI/9,04** | 24 860<br>**CI/9** | 32 540<br>**CI/8,75** | 40 520<br>**CI/8,75** | 49 140<br>**CI/9,2** | | | |
| | 8 | 145<br>**CI/7,85** | 265<br>**CI/8** | 340<br>**CI/8** | 585<br>**CI/8,33** | 675<br>**CI/8,33** | 1 170<br>**CI/7,85** | 2 360<br>**CI/8** | 2 900<br>**CI/8,15** | 4 710<br>**CI/8,27** | 5 910<br>**CI/8,31** | 9 410<br>**CI/8,27** | 11 410<br>**CI/8,14** | 17 540<br>**CI/8,21** | 22 850<br>**CI/8,15** | 29 550<br>**CI/7,83** | 36 790<br>**CI/7,83** | 44 480<br>**CI/8** | | | |
| | | 5,09 | 8,98 | 11,4 | 20,3 | 22,7 | 40,1 | 85 | | 168 | | – | | – | | – | – | | 6,3 | 2500 | **400** |
| | 6,3 | 125<br>**CI/6,53** | 225<br>**CI/6,57** | 285<br>**CI/6,57** | 485<br>**CI/6,27** | 545<br>**CI/6,27** | 1000<br>**CI/6,53** | 2 130<br>**CI/6,57** | – | 4 010<br>**CI/6,27** | – | 8 360<br>**CI/6,53** | – | 16 830<br>**CI/6,57** | – | 28 650<br>**CI/6,27** | 35 820<br>**CI/6,27** | – | | | |
| | | | | | | | | 69,8 | | 138 | | 275 | | – | | – | – | | 5 | 2000 | |
| | 5 | – | – | – | – | – | – | 1 690<br>**CI/5,06** | – | 3 210<br>**CI/4,89** | – | 6 720<br>**CI/5,11** | – | 13 300<br>**CI/5,06** | – | 22 960<br>**CI/4,89** | 28 700<br>**CI/4,89** | – | | | |
| | | | | | | | | | | | | 226 | | 452 | | – | – | | 4 | 1600 | |
| | 4 | – | – | – | – | – | – | – | – | – | – | 5 530<br>**CI/4,1** | – | 10 800<br>**CI/4** | – | 18 830<br>**CI/3,9** | 23 540<br>**CI/3,9** | – | | | |
| **4 500 000** | 40 | – | – | – | – | – | – | – | 2 780<br>**C2I/38,7** | 4 290<br>**C2I/39,5** | 5 790<br>**C2I/41** | 8 720<br>**C2I/42,6** | 12 260<br>**C2I/41,4** | 17 500<br>**C2I/42,8** | 24 180<br>**C2I/41,6** | 30 650<br>**C2I/39,5** | 38 140<br>**C2I/39,5** | 48 360<br>**C2I/41** | | | |
| | 40 | 135<br>**ICI/38,6** | 215<br>**ICI/40,1** | 265<br>**ICI/40,1** | 455<br>**ICI/41,8** | 530<br>**ICI/41,8** | 960<br>**ICI/39,4** | 1 910<br>**ICI/39,4** | 2 210<br>**ICI/40,2** | 4 190<br>**ICI/41,4** | 4 900<br>**ICI/41,6** | 8 510<br>**ICI/41,4** | – | – | – | – | – | – | | | |
| | 35,5 | – | – | – | – | – | – | – | 2 970<br>**C2I/37,5** | 4 400<br>**C2I/37,5** | 6 290<br>**C2I/37,3** | 8 950<br>**C2I/35,3** | 12 340<br>**C2I/36,2** | 17 970<br>**C2I/37,2** | 24 820<br>**C2I/37,5** | 31 460<br>**C2I/36,3** | 39 150<br>**C2I/36,3** | 49 640<br>**C2I/37,3** | | | |
| | 31,5 | – | – | – | – | – | – | – | 2 960<br>**C2I/32** | 5 410<br>**C2I/33,1** | 6 290<br>**C2I/33,2** | 9 920<br>**C2I/34,2** | 12 570<br>**C2I/33,7** | 20 920<br>**C2I/33,1** | 24 780<br>**C2I/33,7** | 32 320<br>**C2I/31,3** | 40 230<br>**C2I/31,3** | 51 000<br>**C2I/32,5** | | | |
| | 31,5 | 135<br>**ICI/32,1** | 195<br>**ICI/33** | 230<br>**ICI/33** | 435<br>**ICI/31,4** | 475<br>**ICI/31,4** | 910<br>**ICI/32,8** | 1 850<br>**ICI/32,4** | – | 3 900<br>**ICI/31,4** | – | 8 020<br>**ICI/32,7** | – | – | – | – | – | – | | | |
| | 31,5 | – | 180<br>**CI/31,3** | 210<br>**CI/31,3** | 375<br>**CI/32,5** | 460<br>**CI/32,5** | 710<br>**CI/30,1** | 1 420<br>**CI/31,3** | – | 2 810<br>**CI/30,8** | – | 4 850<br>**CI/30,8** | – | 10 010<br>**CI/31,7** | – | – | – | – | | | |
| | 28 | – | – | – | – | – | – | – | 3 130<br>**C2I/28,6** | 4 900<br>**C2I/28,9** | 6 630<br>**C2I/28,8** | 9 430<br>**C2I/29,5** | 13 260<br>**C2I/30,3** | 19 560<br>**C2I/29,9** | 26 150<br>**C2I/30,1** | 33 150<br>**C2I/28** | 41 250<br>**C2I/28** | 52 300<br>**C2I/28,8** | | | |

Per $n_1$ minori di 560 min$^{-1}$ vedere pagina 195.

| $n_{N2} \cdot L_h$ min$^{-1}$ · h | $i_N$ | $P_{N2}$ kW / $M_{N2}$ N m / ... / *i* 50 | 63 | 64 | 80 | 81 | 100 | 125 | 140 | 160 | 180 | 200 | 225 | 250 | 280 | 320 | 321 | 360 | $i_N$ | $n_1$ min$^{-1}$ | $n_{N2}$ |
|---|---|---|---|---|---|---|---|---|---|---|---|---|---|---|---|---|---|---|---|---|---|
| 4 500 000 | 25 | – | – | – | – | – | – | – | 3 020 C2I/24,5 | 4 770 C2I/25,1 | 6 280 C2I/26 | 9 700 C2I/27 | 13 410 C2I/26,3 | 19 470 C2I/27,2 | 26 890 C2I/26,4 | 34 090 C2I/25,1 | 42 420 C2I/25,1 | 53 790 C2I/26 | | | |
| | 25 | 110 CI/24,1 | 220 CI/25 | 275 CI/25 | 435 CI/26 | 515 CI/26 | 825 CI/24,1 | 1 800 CI/25 | – | 3 560 CI/24,6 | – | 7 130 CI/24,6 | – | 14 590 CI/25,4 | – | – | – | – | | | |
| | 22,4 | – | – | – | – | – | – | – | 3 290 C2I/23,8 | 4 880 C2I/23,8 | 6 970 C2I/23,7 | 9 900 C2I/22,4 | 13 800 C2I/23 | 19 920 C2I/23,6 | 27 500 C2I/23,8 | 34 870 C2I/23 | 43 410 C2I/23 | 55 010 C2I/23,7 | | | |
| | 20 | – | – | – | – | – | – | – | 2 950 C2I/20,4 | 5 020 C2I/20,6 | 6 590 C2I/21,4 | 10 180 C2I/20,5 | 12 280 C2I/19,9 | 20 470 C2I/21,5 | 25 300 C2I/20,8 | 35 830 C2I/20,6 | 44 470 C2I/20,6 | 51 890 C2I/21,4 | | | |
| | 20 | 115 CI/19,3 | 215 CI/20 | 265 CI/20 | 465 CI/20,8 | 550 CI/20,8 | 945 CI/19,3 | 1 890 CI/20 | 2 720 CI/20 | 4 120 CI/19,7 | 5 430 CI/20,3 | 8 460 CI/19,7 | 10 860 CI/20,3 | 16 920 CI/20,3 | 21 460 CI/20 | 27 740 CI/19,7 | 33 130 CI/19,7 | 42 330 CI/20,3 | | | |
| | 18 | – | – | – | – | – | – | – | 2 820 CI/18 | 4 440 CI/18 | 5 850 CI/18,7 | 8 840 CI/18 | 11 580 CI/18,7 | 17 580 CI/17,9 | 22 370 CI/18 | 27 050 CI/18 | 34 150 CI/18 | 45 370 CI/18,4 | | | |
| | 16 | 120 CI/15,2 | 225 CI/15,8 | 275 CI/15,8 | 490 CI/16,4 | 575 CI/16,4 | 985 CI/15,2 | 1 970 CI/15,8 | 2 860 CI/15,8 | 4 290 CI/15,5 | 6 060 CI/16 | 8 810 CI/15,5 | 12 040 CI/16 | 17 620 CI/16 | 24 120 CI/15,8 | 28 710 CI/16,3 | 35 800 CI/16,3 | 45 950 CI/16 | | | |
| | 14 | – | – | – | – | – | – | – | 3 030 CI/14,2 | 4 740 CI/14,2 | 6 290 CI/14,7 | 9 680 CI/14,2 | 12 370 CI/14,7 | 19 370 CI/14,1 | 23 870 CI/14,2 | 31 050 CI/14,2 | 36 840 CI/14,2 | 48 400 CI/14,5 | | | |
| | 12,5 | 140 CI/12,4 | 255 CI/12,6 | 325 CI/12,6 | 570 CI/13,1 | 655 CI/13,1 | 1 120 CI/12,4 | 2 320 CI/12,6 | 2 780 CI/12,9 | 4 930 CI/13 | 5 670 CI/13,1 | 9 870 CI/13 | 10 930 CI/12,8 | 19 100 CI/12,6 | 21 900 CI/12,9 | 29 620 CI/12,8 | 36 260 CI/12,8 | 42 620 CI/12,6 | | | |
| | 11,2 | – | – | – | – | – | – | – | 3 210 CI/11,3 | 4 380 CI/11,4 | 6 810 CI/11,7 | 8 650 CI/11,3 | 13 520 CI/11,7 | 17 500 CI/11,4 | 26 070 CI/11,3 | 30 260 CI/11 | 37 820 CI/11 | 49 410 CI/11,5 | | | |
| | 10 | 135 CI/10,3 | 275 CI/10 | 335 CI/10 | 580 CI/10,4 | 670 CI/10,4 | 1 180 CI/9,81 | 2 360 CI/10 | 3 040 CI/10,2 | 4 740 CI/10,3 | 6 190 CI/10,4 | 9 460 CI/10,3 | 11 960 CI/10,2 | 18 880 CI/10 | 23 950 CI/10,2 | 33 620 CI/10,2 | 41 170 CI/10,2 | 46 300 CI/10 | | | |
| | 9 | – | – | – | – | – | – | – | 3 200 CI/9 | 4 820 CI/9,04 | 6 640 CI/9,33 | 9 530 CI/8,93 | 13 080 CI/9,33 | 19 300 CI/9,04 | 25 220 CI/9 | 33 000 CI/8,75 | 41 100 CI/8,75 | 49 840 CI/9,2 | | | |
| | | 5,45 | 9,92 | 12,6 | 20,8 | 24,1 | 44,3 | 87,8 | 106 | 170 | 212 | – | – | – | – | – | – | – | 8 | 2800 | **355** |
| | 8 | 145 CI/7,85 | 270 CI/8 | 345 CI/8 | 590 CI/8,33 | 685 CI/8,33 | 1 190 CI/7,85 | 2 390 CI/8 | 2 940 CI/8,15 | 4 780 CI/8,27▲ | 6 000 CI/8,31▲ | 9 550 CI/8,27 | 11 570 CI/8,14 | 17 790 CI/8,21 | 23 170 CI/8,15 | 29 960 CI/7,83 | 37 310 CI/7,83 | 45 110 CI/8 | | | |
| | | 4,62 | 8,15 | 10,3 | 18,5 | 20,6 | 36,4 | 77,1 | | 152 | | 304 | | – | | – | – | | 6,3 | 2240 | |
| | 6,3 | 130 CI/6,53 | 230 CI/6,57 | 290 CI/6,57 | 495 CI/6,27 | 550 CI/6,27 | 1 010 CI/6,53 | 2 160 CI/6,57 | – | 4 060 CI/6,27 | – | 8 470 CI/6,53▲ | – | 17 050 CI/6,57 | – | 29 030 CI/6,27 | 36 290 CI/6,27 | – | | | |
| | | | | | | | | 63,6 | | 125 | | 251 | | 502 | | – | – | | 5 | 1800 | |
| | 5 | – | – | – | – | – | – | 1 710 CI/5,06 | – | 3 250 CI/4,89 | – | 6 810 CI/5,11 | – | 13 470 CI/5,06▲ | – | 23 250 CI/4,89 | 29 060 CI/4,89 | – | | | |
| | | | | | | | | | | | | 201 | | 402 | | 718 | 898 | | 4 | 1400 | |
| | 4 | – | – | – | – | – | – | – | – | – | – | 5 620 CI/4,1 | – | 10 980 CI/4 | – | 19 130 CI/3,9▲ | 23 920 CI/3,9▲ | – | | | |
| 4 000 000 | 45 | – | – | – | – | – | – | – | 2 890 C2I/45,1 | 4 290 C2I/45,6 | 6 130 C2I/45,4 | 8 720 C2I/46,6 | 12 260 C2I/47,8 | 17 500 C2I/47,1 | 24 180 C2I/47,5 | 30 650 C2I/44,2 | 38 140 C2I/44,2 | 48 360 C2I/45,4 | | | |
| | 40 | – | – | – | – | – | – | – | 2 860 C2I/38,7 | 4 400 C2I/39,5 | 5 940 C2I/41 | 8 950 C2I/42,6 | 12 580 C2I/41,4 | 17 970 C2I/42,8 | 24 820 C2I/41,6 | 31 460 C2I/39,5 | 39 150 C2I/39,5 | 49 640 C2I/41 | | | |

Per $n_1$ minori di 560 min$^{-1}$ vedere pagina 195.
▲ Eventuale lubrificazione forzata con scambiatore di calore: interpellarci.

| $n_{N2} \cdot L_h$ min$^{-1}$ · h | $i_N$ | $P_{N2}$ kW / $M_{N2}$ N m / ... / **/ i** 50 | 63 | 64 | 80 | 81 | 100 | 125 | 140 | 160 | 180 | 200 | 225 | 250 | 280 | 320 | 321 | 360 | $i_N$ | $n_1$ min$^{-1}$ | $n_{N2}$ |
|---|---|---|---|---|---|---|---|---|---|---|---|---|---|---|---|---|---|---|---|---|---|
| **4 000 000** | 40 | 140 **CI/38,6** | 220 **CI/40,1** | 275 **CI/40,1** | 470 **CI/41,8** | 540 **CI/41,8** | 990 **CI/39,4** | 1 960 **CI/39,4** | 2 270 **CI/40,2** | 4 300 **CI/41,4** | 5 030 **CI/41,6** | 8 740 **CI/41,4** | – | – | – | – | – | – | | | |
| | 35,5 | – | – | – | – | – | – | – | 3 050 **C2I/37,5** | 4 530 **C2I/37,5** | 6 460 **C2I/37,3** | 9 190 **C2I/35,3** | 12 680 **C2I/36,2** | 18 460 **C2I/37,2** | 25 500 **C2I/37,5** | 32 320 **C2I/36,3** | 40 230 **C2I/36,3** | 51 000 **C2I/37,3** | | | |
| | 31,5 | – | – | – | – | – | – | – | 3 030 **C2I/32** | 5 600 **C2I/33,1** | 6 450 **C2I/33,2** | 10 270 **C2I/34,2** | 12 890 **C2I/33,7** | 21 650 **C2I/33,1** | 25 410 **C2I/33,7** | 33 150 **C2I/31,3** | 41 250 **C2I/31,3** | 52 300 **C2I/32,5** | | | |
| | 31,5 | 135 **CI/32,1** | 200 **CI/33** | 240 **CI/33** | 445 **CI/31,4** | 490 **CI/31,4** | 935 **CI/32,8** | 1 890 **CI/32,4** | – | 4 000 **CI/31,4** | – | 8 220 **CI/32,7** | – | – | – | – | – | – | | | |
| | 31,5 | – | 185 **CI/31,3** | 220 **CI/31,3** | 385 **CI/32,5** | 475 **CI/32,5** | 735 **CI/30,1** | 1 470 **CI/31,3** | – | 2 910 **CI/30,8** | – | 4 980 **CI/30,8** | – | 10 260 **CI/31,7** | – | – | – | – | | | |
| | 28 | – | – | – | – | – | – | – | 3 220 **C2I/28,6** | 5 050 **C2I/28,9** | 6 820 **C2I/28,8** | 9 700 **C2I/29,5** | 13 640 **C2I/30,3** | 20 190 **C2I/29,9** | 26 890 **C2I/30,1** | 34 090 **C2I/28** | 42 420 **C2I/28** | 53 790 **C2I/28,8** | | | |
| | 25 | – | – | – | – | – | – | – | 3 120 **C2I/24,5** | 4 930 **C2I/25,1** | 6 480 **C2I/26** | 10 010 **C2I/27** | 13 840 **C2I/26,3** | 20 100 **C2I/27,2** | 27 760 **C2I/26,4** | 35 190 **C2I/25,1** | 43 800 **C2I/25,1** | 55 530 **C2I/26** | | | |
| | 25 | 115 **CI/24,1** | 225 **CI/25** | 280 **CI/25** | 450 **CI/26** | 530 **CI/26** | 850 **CI/24,1** | 1 860 **CI/25** | – | 3 680 **CI/24,6** | – | 7 360 **CI/24,6** | – | 15 060 **CI/25,4** | – | – | – | – | | | |
| | 22,4 | – | – | – | – | – | – | – | 3 380 **C2I/23,8** | 5 020 **C2I/23,8** | 7 170 **C2I/23,7** | 10 180 **C2I/22,4** | 14 180 **C2I/23** | 20 470 **C2I/23,6** | 28 250 **C2I/23,8** | 35 830 **C2I/23** | 44 600 **C2I/23** | 56 520 **C2I/23,7** | | | |
| | 20 | – | – | – | – | – | – | – | 3 030 **C2I/20,4** | 5 150 **C2I/20,6** | 6 760 **C2I/21,4** | 10 450 **C2I/20,5** | 12 610 **C2I/19,9** | 21 010 **C2I/21,5** | 25 970 **C2I/20,8** | 36 780 **C2I/20,6** | 45 650 **C2I/20,6** | 53 270 **C2I/21,4** | | | |
| | 20 | 115 **CI/19,3** | 220 **CI/20** | 275 **CI/20** | 485 **CI/20,8** | 570 **CI/20,8** | 970 **CI/19,3** | 1 940 **CI/20** | 2 790 **CI/20** | 4 220 **CI/19,7** | 5 580 **CI/20,3** | 8 680 **CI/19,7** | 11 150 **CI/20,3** | 17 370 **CI/20,3** | 22 030 **CI/20** | 28 470 **CI/19,7** | 34 010 **CI/19,7** | 43 450 **CI/20,3** | | | |
| | 18 | – | – | – | – | – | – | – | 2 900 **CI/18** | 4 560 **CI/18** | 6 010 **CI/18,7** | 9 080 **CI/18** | 11 900 **CI/18,7** | 18 070 **CI/17,9** | 22 980 **CI/18** | 27 790 **CI/18** | 35 080 **CI/18** | 46 610 **CI/18,4** | | | |
| | 16 | 120 **CI/15,2** | 230 **CI/15,8** | 280 **CI/15,8** | 500 **CI/16,4** | 590 **CI/16,4** | 1000 **CI/15,2** | 1 990 **CI/15,8** | 2 900 **CI/15,8** | 4 340 **CI/15,5** | 6 140 **CI/16** | 8 930 **CI/15,5** | 12 200 **CI/16** | 17 860 **CI/16** | 24 450 **CI/15,8** | 29 100 **CI/16,3** | 36 290 **CI/16,3** | 46 580 **CI/16** | | | |
| | 14 | – | – | – | – | – | – | – | 3 070 **CI/14,2** | 4 800 **CI/14,2** | 6 370 **CI/14,7** | 9 810 **CI/14,2** | 12 530 **CI/14,7** | 19 610 **CI/14,1** | 24 170 **CI/14,2** | 31 440 **CI/14,2** | 37 300 **CI/14,2** | 49 020 **CI/14,5** | | | |
| | 12,5 | 140 **CI/12,4** | 260 **CI/12,6** | 330 **CI/12,6** | 575 **CI/13,1** | 665 **CI/13,1** | 1 140 **CI/12,4** | 2 350 **CI/12,6** | 2 820 **CI/12,9** | 5 000 **CI/13** | 5 750 **CI/13,1** | 10 010 **CI/13** | 11 090 **CI/12,8** | 19 370 **CI/12,6** | 22 210 **CI/12,9** | 30 040 **CI/12,8** | 36 770 **CI/12,8** | 43 230 **CI/12,6** | | | |
| | 11,2 | – | – | – | – | – | – | – | 3 260 **CI/11,3** | 4 440 **CI/11,4** | 6 910 **CI/11,7** | 8 770 **CI/11,3** | 13 710 **CI/11,7** | 17 760 **CI/11,4** | 26 440 **CI/11,3** | 30 690 **CI/11** | 38 370 **CI/11** | 50 120 **CI/11,5** | | | |
| | 10 | 140 **CI/10,3** | 280 **CI/10** | 340 **CI/10** | 590 **CI/10,4** | 680 **CI/10,4** | 1 200 **CI/9,81** | 2 390 **CI/10** | 3 080 **CI/10,2** | 4 810 **CI/10,3** | 6 280 **CI/10,4** | 9 590 **CI/10,3** | 12 130 **CI/10,2** | 19 160 **CI/10** | 24 300 **CI/10,2** | 34 100 **CI/10,2** | 41 760 **CI/10,2** | 46 970 **CI/10** | | | |
| | | | | | | | | | 106 | 159 | 212 | 317 | – | – | – | – | – | – | 9 | 2800 | **315** |
| | 9 | – | – | – | – | – | – | – | 3 250 **CI/9** | 4 890 **CI/9,04** | 6 740 **CI/9,33▲** | 9 670 **CI/8,93▲** | 13 260 **CI/9,33** | 19 570 **CI/9,04** | 25 580 **CI/9** | 33 470 **CI/8,75** | 41 680 **CI/8,75** | 50 550 **CI/9,2** | | | |

Per $n_1$ minori di 560 min$^{-1}$ vedere pagina 195.
▲ Eventuale lubrificazione forzata con scambiatore di calore: interpellarci.

| $n_{N2} \cdot L_h$ min$^{-1}$ · h | $i_N$ | $P_{N2}$ kW / $M_{N2}$ N m / ... / $i$ | | | | | | | | | | | | | | | | | $i_N$ | $n_1$ min$^{-1}$ | $n_{N2}$ |
|---|---|---|---|---|---|---|---|---|---|---|---|---|---|---|---|---|---|---|---|---|---|
| | | 50 | 63 | 64 | 80 | 81 | 100 | 125 | 140 | 160 | 180 | 200 | 225 | 250 | 280 | 320 | 321 | 360 | | | |
| 4 000 000 | | 4,93 | 8,98 | 11,4 | 18,9 | 21,8 | 40,1 | 79,4 | 95,8 | 153 | 192 | – | – | – | – | – | – | – | 8 | 2500 | **315** |
| | 8 | 150 **CI/7,85** | 275 **CI/8** | 345 **CI/8** | 600 **CI/8,33** | 695 **CI/8,33** | 1 200 **CI/7,85** | 2 430 **CI/8** | 2 980 **CI/8,15** | 4 850 **CI/8,27** | 6 080 **CI/8,31** | 9 680 **CI/8,27** | 11 730 **CI/8,14** | 18 030 **CI/8,21** | 23 490 **CI/8,15** | 30 370 **CI/7,83** | 37 820 **CI/7,83** | 45 720 **CI/8** | | | |
| | | 4,18 | 7,38 | 9,34 | 16,7 | 18,7 | 32,9 | 69,8 | | 138 | | 275 | | – | | – | – | | 6,3 | 2000 | |
| | 6,3 | 130 **CI/6,53** | 230 **CI/6,57** | 295 **CI/6,57** | 500 **CI/6,27** | 560 **CI/6,27** | 1 030 **CI/6,53** | 2 190 **CI/6,57** | – | 4 120 **CI/6,27** | – | 8 590 **CI/6,53** | – | 17 280 **CI/6,57** | – | 29 430 **CI/6,27** | 36 780 **CI/6,27** | – | | | |
| | | | | | | | | 57,4 | | 113 | | 226 | | 452 | | – | – | | 5 | 1600 | |
| | 5 | – | – | – | – | – | – | 1 730 **CI/5,06** | – | 3 300 **CI/4,89** | – | 6 900 **CI/5,11** | – | 13 660 **CI/5,06** | – | 23 580 **CI/4,89** | 29 470 **CI/4,89** | – | | | |
| | | | | | | | | | | | | 181 | | 363 | | 648 | 810 | | 4 | 1250 | |
| | 4 | – | – | – | – | – | – | – | – | – | – | 5 680 **CI/4,1** | – | 11 090 **CI/4** | – | 19 320 **CI/3,9** | 24 150 **CI/3,9** | – | | | |
| 3 550 000 | 50 | – | – | – | – | – | – | – | 2 810 **C2I/50,4** | 4 830 **C2I/52,1** | 5 960 **C2I/52,4** | 10 060 **C2I/53,9** | 11 920 **C2I/53,1** | 18 020 **C2I/52,1** | 23 500 **C2I/53,1** | 29 760 **C2I/51,3** | 36 100 **C2I/51,3** | 46 990 **C2I/50,5** | | | |
| | 50 | 135 **ICI/49** | 225 **ICI/50,9** | 280 **ICI/50,9** | 425 **ICI/53** | 480 **ICI/53** | 945 **ICI/49,9** | 1 910 **ICI/50** | 2 420 **ICI/49,3** | 4 190 **ICI/52,5** | 5 110 **ICI/50,8** | 8 460 **ICI/52,5** | – | – | – | – | – | – | | | |
| | 45 | – | – | – | – | – | – | – | 2 970 **C2I/45,1** | 4 400 **C2I/45,6** | 6 290 **C2I/45,4** | 8 990 **C2I/46,6** | 12 580 **C2I/47,8** | 17 970 **C2I/47,1** | 24 820 **C2I/47,5** | 31 460 **C2I/44,2** | 39 150 **C2I/44,2** | 49 640 **C2I/45,4** | | | |
| | 40 | – | – | – | – | – | – | – | 2 930 **C2I/38,7** | 4 530 **C2I/39,5** | 6 100 **C2I/41** | 9 190 **C2I/42,6** | 12 930 **C2I/41,4** | 18 460 **C2I/42,8** | 25 500 **C2I/41,6** | 32 320 **C2I/39,5** | 40 230 **C2I/39,5** | 51 000 **C2I/41** | | | |
| | 40 | 145 **ICI/38,6** | 225 **ICI/40,1** | 280 **ICI/40,1** | 480 **ICI/41,8** | 555 **ICI/41,8** | 1 020 **ICI/39,4** | 2 010 **ICI/39,4** | 2 330 **ICI/40,2** | 4 420 **ICI/41,4** | 5 170 **ICI/41,6** | 8 980 **ICI/41,4** | – | – | – | – | – | – | | | |
| | 35,5 | – | – | – | – | – | – | – | 3 130 **C2I/37,5** | 4 640 **C2I/37,5** | 6 630 **C2I/37,3** | 9 430 **C2I/35,3** | 13 000 **C2I/36,2** | 18 930 **C2I/37,2** | 26 150 **C2I/37,5** | 33 150 **C2I/36,3** | 41 250 **C2I/36,3** | 52 300 **C2I/37,3** | | | |
| | 31,5 | – | – | – | – | – | – | – | 3 120 **C2I/32** | 5 780 **C2I/33,1** | 6 630 **C2I/33,2** | 10 600 **C2I/34,2** | 13 260 **C2I/33,7** | 22 340 **C2I/33,1** | 26 140 **C2I/33,7** | 34 090 **C2I/31,3** | 42 420 **C2I/31,3** | 53 790 **C2I/32,5** | | | |
| | 31,5 | 140 **ICI/32,1** | 205 **ICI/33** | 245 **ICI/33** | 460 **ICI/31,4** | 505 **ICI/31,4** | 960 **ICI/32,8** | 1 950 **ICI/32,4** | – | 4 110 **ICI/31,4** | – | 8 460 **ICI/32,7** | – | – | – | – | – | – | | | |
| | 31,5 | – | 190 **CI/31,3** | 225 **CI/31,3** | 400 **CI/32,5** | 485 **CI/32,5** | 760 **CI/30,1** | 1 520 **CI/31,3** | – | 3 000 **CI/30,8** | – | 5 120 **CI/30,8** | – | 10 550 **CI/31,7** | – | – | – | – | | | |
| | 28 | – | – | – | – | – | – | – | 3 320 **C2I/28,6** | 5 240 **C2I/28,9** | 7 040 **C2I/28,8** | 10 010 **C2I/29,5** | 14 080 **C2I/30,3** | 20 920 **C2I/29,9** | 27 760 **C2I/30,1** | 35 190 **C2I/28** | 43 800 **C2I/28** | 55 530 **C2I/28,8** | | | |
| | 25 | – | – | – | – | – | – | – | 3 200 **C2I/24,5** | 5 060 **C2I/25,1** | 6 660 **C2I/26** | 10 290 **C2I/27** | 14 220 **C2I/26,3** | 20 650 **C2I/27,2** | 28 530 **C2I/26,4** | 36 160 **C2I/25,1** | 45 000 **C2I/25,1** | 57 050 **C2I/26** | | | |
| | 25 | 120 **CI/24,1** | 225 **CI/25** | 285 **CI/25** | 470 **CI/26** | 550 **CI/26** | 875 **CI/24,1** | 1 910 **CI/25** | – | 3 780 **CI/24,6** | – | 7 560 **CI/24,6** | – | 15 470 **CI/25,4** | – | – | – | – | | | |
| | 22,4 | – | – | – | – | – | – | – | 3 470 **C2I/23,8** | 5 150 **C2I/23,8** | 7 360 **C2I/23,7** | 10 450 **C2I/22,4** | 14 560 **C2I/23** | 21 010 **C2I/23,6** | 29 000 **C2I/23,8** | 36 780 **C2I/23** | 45 790 **C2I/23** | 58 020 **C2I/23,7** | | | |
| | 20 | – | – | – | – | – | – | – | 3 110 **C2I/20,4** | 5 290 **C2I/20,6** | 6 950 **C2I/21,4** | 10 730 **C2I/20,5** | 12 960 **C2I/19,9** | 21 590 **C2I/21,5** | 26 680 **C2I/20,8** | 37 790 **C2I/20,6** | 46 900 **C2I/20,6** | 54 730 **C2I/21,4** | | | |

Per $n_1$ minori di 560 min$^{-1}$ vedere pagina 195.

| $n_{N2} \cdot L_h$ min$^{-1}$ · h | $i_N$ | $P_{N2}$ kW / $M_{N2}$ N m / ... / **/ i** | | | | | | | | | | | | | | | | | $i_N$ | $n_1$ min$^{-1}$ | $n_{N2}$ |
|---|---|---|---|---|---|---|---|---|---|---|---|---|---|---|---|---|---|---|---|---|---|
| | | **50** | **63** | **64** | **80** | **81** | **100** | **125** | **140** | **160** | **180** | **200** | **225** | **250** | **280** | **320** | **321** | **360** | | | |
| **3 550 000** | 20 | 120<br>**CI/19,3** | 225<br>**CI/20** | 285<br>**CI/20** | 500<br>**CI/20,8** | 590<br>**CI/20,8** | 1000<br>**CI/19,3** | 1 990<br>**CI/20** | 2 870<br>**CI/20** | 4 340<br>**CI/19,7** | 5 730<br>**CI/20,3** | 8 920<br>**CI/19,7** | 11 460<br>**CI/20,3** | 17 840<br>**CI/20,3** | 22 630<br>**CI/20** | 29 250<br>**CI/19,7** | 34 940<br>**CI/19,7** | 44 650<br>**CI/20,3** | | | |
| | 18 | – | – | – | – | – | – | – | 2 940<br>**CI/18** | 4 620<br>**CI/18** | 6 090<br>**CI/18,7** | 9 210<br>**CI/18** | 12 060<br>**CI/18,7** | 18 310<br>**CI/17,9** | 23 300<br>**CI/18** | 28 170<br>**CI/18** | 35 560<br>**CI/18** | 47 240<br>**CI/18,4** | | | |
| | 16 | 125<br>**CI/15,2** | 230<br>**CI/15,8** | 285<br>**CI/15,8** | 500<br>**CI/16,4** | 590<br>**CI/16,4** | 1 010<br>**CI/15,2** | 2 020<br>**CI/15,8** | 2 930<br>**CI/15,8** | 4 400<br>**CI/15,5** | 6 220<br>**CI/16** | 9 040<br>**CI/15,5** | 12 360<br>**CI/16** | 18 080<br>**CI/16** | 24 760<br>**CI/15,8** | 29 470<br>**CI/16,3** | 36 750<br>**CI/16,3** | 47 170<br>**CI/16** | | | |
| | 14 | – | – | – | – | – | – | – | 3 110<br>**CI/14,2** | 4 860<br>**CI/14,2** | 6 460<br>**CI/14,7** | 9 940<br>**CI/14,2** | 12 710<br>**CI/14,7** | 19 890<br>**CI/14,1** | 24 510<br>**CI/14,2** | 31 880<br>**CI/14,2** | 37 830<br>**CI/14,2** | 49 710<br>**CI/14,5** | | | |
| | 12,5 | 145<br>**CI/12,4** | 265<br>**CI/12,6** | 335<br>**CI/12,6** | 585<br>**CI/13,1** | 675<br>**CI/13,1** | 1 150<br>**CI/12,4** | 2 390<br>**CI/12,6** | 2 860<br>**CI/12,9** | 5 070<br>**CI/13** | 5 830<br>**CI/13,1** | 10 150<br>**CI/13** | 11 250<br>**CI/12,8** | 19 640<br>**CI/12,6** | 22 520<br>**CI/12,9** | 30 470<br>**CI/12,8** | 37 300<br>**CI/12,8** | 43 850<br>**CI/12,6** | | | |
| | 11,2 | – | – | – | – | – | – | – | 3 300<br>**CI/11,3** | 4 500<br>**CI/11,4** | 7 010<br>**CI/11,7** | 8 900<br>**CI/11,3** | 13 910<br>**CI/11,7** | 18 010<br>**CI/11,4** | 26 820<br>**CI/11,3** | 31 130<br>**CI/11** | 38 920<br>**CI/11** | 50 840<br>**CI/11,5** | | | |
| | 10 | 3,98<br>140<br>**CI/10,3** | 8,28<br>280<br>**CI/10** | 10,1<br>345<br>**CI/10** | 16,8<br>595<br>**CI/10,4** | 19,4<br>690<br>**CI/10,4** | 36,2<br>1 210<br>**CI/9,81** | 71,1<br>2 420<br>**CI/10** | 89,9<br>3 130<br>**CI/10,2** | 138<br>4 880<br>**CI/10,3** | 180<br>6 370<br>**CI/10,4** | 276<br>9 730<br>**CI/10,3▲** | 354<br>12 300<br>**CI/10,2▲** | –<br>19 430<br>**CI/10** | –<br>24 640<br>**CI/10,2** | –<br>34 590<br>**CI/10,2** | –<br>42 350<br>**CI/10,2** | –<br>47 630<br>**CI/10** | 10 | 2800 | **280** |
| | 9 | – | – | – | – | – | – | – | 95,8<br>3 290<br>**CI/9** | 144<br>4 960<br>**CI/9,04** | 192<br>6 830<br>**CI/9,33** | 287<br>9 800<br>**CI/8,93** | –<br>13 440<br>**CI/9,33** | –<br>19 840<br>**CI/9,04** | –<br>25 920<br>**CI/9** | –<br>33 930<br>**CI/8,75** | –<br>42 250<br>**CI/8,75** | –<br>51 240<br>**CI/9,2** | 9 | 2500 | |
| | 8 | 4,48<br>150<br>**CI/7,85** | 8,15<br>280<br>**CI/8** | 10,3<br>350<br>**CI/8** | 17,1<br>610<br>**CI/8,33** | 19,8<br>705<br>**CI/8,33** | 36,4<br>1 220<br>**CI/7,85** | 72,1<br>2 460<br>**CI/8** | 86,9<br>3 020<br>**CI/8,15** | 139<br>4 910<br>**CI/8,27** | 174<br>6 160<br>**CI/8,31** | 278<br>9 800<br>**CI/8,27▲** | 342<br>11 880<br>**CI/8,14▲** | 522<br>18 270<br>**CI/8,21▲** | –<br>23 800<br>**CI/8,15** | –<br>30 770<br>**CI/7,83** | –<br>38 320<br>**CI/7,83** | –<br>46 330<br>**CI/8** | 8 | 2240 | |
| | 6,3 | 3,81<br>130<br>**CI/6,53** | 6,72<br>235<br>**CI/6,57** | 8,51<br>295<br>**CI/6,57** | 15,2<br>505<br>**CI/6,27** | 17<br>565<br>**CI/6,27** | 30<br>1 040<br>**CI/6,53** | 63,6<br>2 220<br>**CI/6,57** | –<br>– | 125<br>4 170<br>**CI/6,27** | –<br>– | 251<br>8 700<br>**CI/6,53** | –<br>– | 502<br>17 500<br>**CI/6,57▲** | –<br>– | –<br>29 800<br>**CI/6,27** | –<br>37 250<br>**CI/6,27** | –<br>– | 6,3 | 1800 | |
| | 5 | – | – | – | – | – | – | 51<br>1 760<br>**CI/5,06** | –<br>– | 101<br>3 350<br>**CI/4,89** | –<br>– | 201<br>7 010<br>**CI/5,11** | –<br>– | 402<br>13 880<br>**CI/5,06** | –<br>– | 718<br>23 960<br>**CI/4,89▲** | 898<br>29 940<br>**CI/4,89▲** | –<br>– | 5 | 1400 | |
| | 4 | – | – | – | – | – | – | – | – | – | – | 164<br>5 730<br>**CI/4,1** | –<br>– | 328<br>11 200<br>**CI/4** | –<br>– | 586<br>19 510<br>**CI/3,9** | 732<br>24 380<br>**CI/3,9** | –<br>– | 4 | 1120 | |
| **3 150 000** | 56 | – | – | – | – | – | – | – | 2 890<br>**C2I/55,4** | 5 280<br>**C2I/57** | 5 840<br>**C2I/56,8** | 10 340<br>**C2I/55,5** | 12 260<br>**C2I/56,9** | 19 400<br>**C2I/56,1** | 24 180<br>**C2I/56,6** | 30 650<br>**C2I/56** | 38 140<br>**C2I/56** | 48 360<br>**C2I/57,6** | | | |
| | 50 | – | – | – | – | – | – | – | 2 880<br>**C2I/50,4** | 4 990<br>**C2I/52,1** | 6 120<br>**C2I/52,4** | 10 400<br>**C2I/53,9** | 12 240<br>**C2I/53,1** | 18 640<br>**C2I/52,1** | 24 120<br>**C2I/53,1** | 30 550<br>**C2I/51,3** | 37 050<br>**C2I/51,3** | 48 240<br>**C2I/50,5** | | | |
| | 50 | 140<br>**ICI/49** | 230<br>**ICI/50,9** | 290<br>**ICI/50,9** | 440<br>**ICI/53** | 495<br>**ICI/53** | 980<br>**ICI/49,9** | 1 960<br>**ICI/50** | 2 480<br>**ICI/49,3** | 4 300<br>**ICI/52,5** | 5 240<br>**ICI/50,8** | 8 750<br>**ICI/52,5** | – | – | – | – | – | – | | | |
| | 45 | – | – | – | – | – | – | – | 3 050<br>**C2I/45,1** | 4 530<br>**C2I/45,6** | 6 460<br>**C2I/45,4** | 9 290<br>**C2I/46,6** | 12 930<br>**C2I/47,8** | 18 460<br>**C2I/47,1** | 25 500<br>**C2I/47,5** | 32 320<br>**C2I/44,2** | 40 230<br>**C2I/44,2** | 51 000<br>**C2I/45,4** | | | |
| | 40 | – | – | – | – | – | – | – | 3 010<br>**C2I/38,7** | 4 640<br>**C2I/39,5** | 6 260<br>**C2I/41** | 9 430<br>**C2I/42,6** | 13 260<br>**C2I/41,4** | 18 930<br>**C2I/42,8** | 26 150<br>**C2I/41,6** | 33 150<br>**C2I/39,5** | 41 250<br>**C2I/39,5** | 52 300<br>**C2I/41** | | | |
| | 40 | 150<br>**ICI/38,6** | 235<br>**ICI/40,1** | 290<br>**ICI/40,1** | 495<br>**ICI/41,8** | 570<br>**ICI/41,8** | 1 060<br>**ICI/39,4** | 2 060<br>**ICI/39,4** | 2 390<br>**ICI/40,2** | 4 530<br>**ICI/41,4** | 5 300<br>**ICI/41,6** | 9 210<br>**ICI/41,4** | – | – | – | – | – | – | | | |

Per $n_1$ minori di 560 min$^{-1}$ vedere pagina 195.
▲ Eventuale lubrificazione forzata con scambiatore di calore: interpellarci.

| $n_{N2} \cdot L_h$ min$^{-1}$ · h | $i_N$ | $P_{N2}$ kW / $M_{N2}$ N m / ... / **/ i** | | | | | | | | | | | | | | | | | $i_N$ | $n_1$ min$^{-1}$ | $n_{N2}$ |
|---|---|---|---|---|---|---|---|---|---|---|---|---|---|---|---|---|---|---|---|---|---|
| | | **50** | **63** | **64** | **80** | **81** | **100** | **125** | **140** | **160** | **180** | **200** | **225** | **250** | **280** | **320** | **321** | **360** | | | |
| **3 150 000** | 35,5 | – | – | – | – | – | – | – | 3 220 **C2I/37,5** | 4 770 **C2I/37,5** | 6 820 **C2I/37,3** | 9 700 **C2I/35,3** | 13 370 **C2I/36,2** | 19 470 **C2I/37,2** | 26 890 **C2I/37,5** | 34 090 **C2I/36,3** | 42 420 **C2I/36,3** | 53 790 **C2I/37,3** | | | |
| | 31,5 | – | – | – | – | – | – | – | 3 220 **C2I/32** | 5 990 **C2I/33,1** | 6 840 **C2I/33,2** | 10 980 **C2I/34,2** | 13 690 **C2I/33,7** | 23 150 **C2I/33,1** | 26 980 **C2I/33,7** | 35 190 **C2I/31,3** | 43 800 **C2I/31,3** | 55 530 **C2I/32,5** | | | |
| | 31,5 | 145 **ICI/32,1** | 210 **ICI/33** | 255 **ICI/33** | 475 **ICI/31,4** | 520 **ICI/31,4** | 990 **ICI/32,8** | 2 010 **ICI/32,4** | – | 4 250 **ICI/31,4** | – | 8 730 **ICI/32,7** | – | – | – | – | – | – | | | |
| | 31,5 | – | 200 **CI/31,3** | 235 **CI/31,3** | 410 **CI/32,5** | 500 **CI/32,5** | 785 **CI/30,1** | 1 570 **CI/31,3** | – | 3 110 **CI/30,8** | – | 5 280 **CI/30,8** | – | 10 900 **CI/31,7** | – | – | – | – | | | |
| | 28 | – | – | – | – | – | – | – | 3 410 **C2I/28,6** | 5 430 **C2I/28,9** | 7 230 **C2I/28,8** | 10 290 **C2I/29,5** | 14 460 **C2I/30,3** | 21 680 **C2I/29,9** | 28 530 **C2I/30,1** | 36 160 **C2I/28** | 45 000 **C2I/28** | 57 050 **C2I/28,8** | | | |
| | 25 | – | – | – | – | – | – | – | 3 290 **C2I/24,5** | 5 200 **C2I/25,1** | 6 830 **C2I/26** | 10 560 **C2I/27** | 14 600 **C2I/26,3** | 21 200 **C2I/27,2** | 29 280 **C2I/26,4** | 37 120 **C2I/25,1** | 46 190 **C2I/25,1** | 58 560 **C2I/26** | | | |
| | 25 | 120 **CI/24,1** | 225 **CI/25** | 285 **CI/25** | 485 **CI/26** | 570 **CI/26** | 895 **CI/24,1** | 1 960 **CI/25** | – | 3 880 **CI/24,6** | – | 7 760 **CI/24,6** | – | 15 880 **CI/25,4** | – | – | – | – | | | |
| | 22,4 | – | – | – | – | – | – | – | 3 570 **C2I/23,8** | 5 290 **C2I/23,8** | 7 560 **C2I/23,7** | 10 730 **C2I/22,4** | 14 960 **C2I/23** | 21 590 **C2I/23,6** | 29 800 **C2I/23,8** | 37 790 **C2I/23** | 47 040 **C2I/23** | 59 610 **C2I/23,7** | | | |
| | 20 | – | – | – | – | – | – | – | 3 160 **C2I/20,4** | 5 360 **C2I/20,6** | 7 040 **C2I/21,4** | 10 880 **C2I/20,5** | 13 130 **C2I/19,9** | 21 880 **C2I/21,5** | 27 050 **C2I/20,8** | 38 300 **C2I/20,6** | 47 540 **C2I/20,6** | 55 480 **C2I/21,4** | | | |
| | 20 | 125 **CI/19,3** | 230 **CI/20** | 285 **CI/20** | 505 **CI/20,8** | 590 **CI/20,8** | 1 010 **CI/19,3** | 2 020 **CI/20** | 2 900 **CI/20** | 4 400 **CI/19,7** | 5 810 **CI/20,3** | 9 040 **CI/19,7** | 11 610 **CI/20,3** | 18 090 **CI/20,3** | 22 940 **CI/20** | 29 650 **CI/19,7** | 35 410 **CI/19,7** | 45 250 **CI/20,3** | | | |
| | 18 | – | – | – | – | – | – | – | 2 970 **CI/18** | 4 680 **CI/18** | 6 170 **CI/18,7** | 9 320 **CI/18** | 12 210 **CI/18,7** | 18 540 **CI/17,9** | 23 590 **CI/18** | 28 520 **CI/18** | 36 010 **CI/18** | 47 840 **CI/18,4** | | | |
| | 16 | 125 **CI/15,2** | 235 **CI/15,8** | 290 **CI/15,8** | 505 **CI/16,4** | 590 **CI/16,4** | 1 030 **CI/15,2** | 2 050 **CI/15,8** | 2 980 **CI/15,8** | 4 460 **CI/15,5** | 6 310 **CI/16** | 9 170 **CI/15,5** | 12 530 **CI/16** | 18 340 **CI/16** | 25 110 **CI/15,8** | 29 880 **CI/16,3** | 37 270 **CI/16,3** | 47 830 **CI/16** | | | |
| | 14 | – | – | – | – | – | – | – | 3 160 **CI/14,2** | 4 930 **CI/14,2** | 6 550 **CI/14,7** | 10 090 **CI/14,2** | 12 890 **CI/14,7** | 20 170 **CI/14,1** | 24 860 **CI/14,2** | 32 340 **CI/14,2** | 38 380 **CI/14,2** | 50 430 **CI/14,5** | | | |
| | 12,5 | 145 **CI/12,4** | 265 **CI/12,6** | 340 **CI/12,6** | 590 **CI/13,1** | 685 **CI/13,1** | 1 170 **CI/12,4** | 2 420 **CI/12,6** | 2 900 **CI/12,9** | 5 150 **CI/13** | 5 910 **CI/13,1** | 10 300 **CI/13** | 11 410 **CI/12,8** | 19 930 **CI/12,6** | 22 850 **CI/12,9** | 30 910 **CI/12,8** | 37 840 **CI/12,8** | 44 480 **CI/12,6** | | | |
| | | | | | | | | | 87,3 | 117 | 179 | 235 | 354 | – | – | – | – | – | 11,2 | 2800 | **250** |
| | 11,2 | – | – | – | – | – | – | – | 3 350 **CI/11,3** | 4 570 **CI/11,4** | 7 110 **CI/11,7** | 9 020 **CI/11,3** | 14 100 **CI/11,7▲** | 18 270 **CI/11,4** | 27 200 **CI/11,3** | 31 580 **CI/11** | 39 470 **CI/11** | 51 560 **CI/11,5** | | | |
| | 10 | 3,61 140 **CI/10,3** | 7,49 285 **CI/10** | 9,16 350 **CI/10** | 15,2 605 **CI/10,4** | 17,6 700 **CI/10,4** | 32,8 1 230 **CI/9,81** | 64,3 2 460 **CI/10** | 81,4 3 170 **CI/10,2** | 125 4 940 **CI/10,3** | 163 6 460 **CI/10,4** | 250 9 860 **CI/10,3** | 321 12 470 **CI/10,2** | – 19 690 **CI/10** | – 24 980 **CI/10,2** | – 35 060 **CI/10,2** | – 42 930 **CI/10,2** | – 48 280 **CI/10** | 10 | 2500 | |
| | | | | | | | | | 86,9 | 130 | 174 | 261 | 342 | 522 | – | – | – | – | 9 | 2240 | |
| | 9 | – | – | – | – | – | – | – | 3 340 **CI/9** | 5 020 **CI/9,04** | 6 920 **CI/9,33** | 9 930 **CI/8,93** | 13 620 **CI/9,33▲** | 20 100 **CI/9,04▲** | 26 270 **CI/9** | 34 370 **CI/8,75** | 42 810 **CI/8,75** | 51 910 **CI/9,2** | | | |
| | 8 | 4,05 150 **CI/7,85** | 7,38 280 **CI/8** | 9,34 355 **CI/8** | 15,5 615 **CI/8,33** | 17,9 715 **CI/8,33** | 32,9 1 230 **CI/7,85** | 65,3 2 490 **CI/8** | 78,7 3 060 **CI/8,15** | 126 4 980 **CI/8,27** | 157 6 240 **CI/8,31** | 252 9 940 **CI/8,27** | 310 12 040 **CI/8,14** | 472 18 510 **CI/8,21** | – 24 120 **CI/8,15** | – 31 190 **CI/7,83** | – 38 840 **CI/7,83** | – 46 960 **CI/8** | 8 | 2000 | |

Per $n_1$ minori di 560 min$^{-1}$ vedere pagina 195.
▲ Eventuale lubrificazione forzata con scambiatore di calore: interpellarci.

| $n_{N2} \cdot L_h$ min$^{-1}$ · h | $i_N$ | $P_{N2}$ kW / $M_{N2}$ N m / ... / **i** 50 | 63 | 64 | 80 | 81 | 100 | 125 | 140 | 160 | 180 | 200 | 225 | 250 | 280 | 320 | 321 | 360 | $i_N$ | $n_1$ min$^{-1}$ | $n_{N2}$ |
|---|---|---|---|---|---|---|---|---|---|---|---|---|---|---|---|---|---|---|---|---|---|
| **3 150 000** | | 3,43 | 6,06 | 7,68 | 13,7 | 15,4 | 27,1 | 57,4 | | 113 | | 226 | | 452 | | – | – | | 6,3 | 1600 | **250** |
| | 6,3 | 135 **CI/6,53** | 240 **CI/6,57** | 300 **CI/6,57** | 515 **CI/6,27** | 575 **CI/6,27** | 1 060 **CI/6,53** | 2 250 **CI/6,57** | – | 4 230 **CI/6,27** | – | 8 820 **CI/6,53** | – | 17 750 **CI/6,57** | – | 30 220 **CI/6,27** | 37 780 **CI/6,27** | – | | | |
| | | | | | | | | 46 | | 90,9 | | 181 | | 363 | | 648 | 810 | | 5 | 1250 | |
| | 5 | – | – | – | – | – | – | 1 780 **CI/5,06** | – | 3 390 **CI/4,89** | – | 7 080 **CI/5,11** | – | 14 020 **CI/5,06** | – | 24 190 **CI/4,89** | 30 240 **CI/4,89** | – | | | |
| | | | | | | | | | | | | 148 | | 296 | | 528 | 660 | | 4 | 1000 | |
| | 4 | – | – | – | – | – | – | – | – | – | – | 5 790 **CI/4,1** | – | 11 310 **CI/4** | – | 19 700 **CI/3,9** | 24 620 **CI/3,9** | – | | | |
| **2 800 000** | 63 | – | – | – | – | – | – | – | 2 810 **C2I/62** | 5 150 **C2I/65,2** | 6 740 **C2I/65,5** | 10 300 **C2I/64,2** | 11 920 **C2I/63,2** | 20 600 **C2I/62,1** | 23 500 **C2I/63,3** | 32 540 **C2I/65,1** | 40 680 **C2I/65,1** | 46 990 **C2I/64** | | | |
| | 63 | 120 **ICI/60,1** | 230 **ICI/63,6** | 280 **ICI/63,6** | 475 **ICI/66,2** | 560 **ICI/66,2** | 1000 **ICI/61,3** | 1 850 **ICI/62,5** | 2 420 **ICI/62,5** | 4 370 **ICI/62,5** | 5 110 **ICI/64,4** | 9 000 **ICI/62,5** | – | – | – | – | – | – | | | |
| | 56 | – | – | – | – | – | – | – | 2 970 **C2I/55,4** | 5 460 **C2I/57** | 6 040 **C2I/56,8** | 10 700 **C2I/55,5** | 12 580 **C2I/56,9** | 20 070 **C2I/56,1** | 24 820 **C2I/56,6** | 31 460 **C2I/56** | 39 150 **C2I/56** | 49 640 **C2I/57,6** | | | |
| | 50 | – | – | – | – | – | – | – | 2 960 **C2I/50,4** | 5 160 **C2I/52,1** | 6 290 **C2I/52,4** | 10 750 **C2I/53,9** | 12 570 **C2I/53,1** | 19 270 **C2I/52,1** | 24 780 **C2I/53,1** | 31 390 **C2I/51,3** | 38 070 **C2I/51,3** | 49 560 **C2I/50,5** | | | |
| | 50 | 145 **ICI/49** | 240 **ICI/50,9** | 300 **ICI/50,9** | 450 **ICI/53** | 510 **ICI/53** | 1 010 **ICI/49,9** | 2 010 **ICI/50** | 2 550 **ICI/49,3** | 4 420 **ICI/52,5** | 5 390 **ICI/50,8** | 9 040 **ICI/52,5** | – | – | – | – | – | – | | | |
| | 45 | – | – | – | – | – | – | – | 3 130 **C2I/45,1** | 4 670 **C2I/45,6** | 6 630 **C2I/45,4** | 9 610 **C2I/46,6** | 13 260 **C2I/47,8** | 18 930 **C2I/47,1** | 26 150 **C2I/47,5** | 33 150 **C2I/44,2** | 41 250 **C2I/44,2** | 52 300 **C2I/45,4** | | | |
| | 40 | – | – | – | – | – | – | – | 3 090 **C2I/38,7** | 4 770 **C2I/39,5** | 6 440 **C2I/41** | 9 700 **C2I/42,6** | 13 640 **C2I/41,4** | 19 470 **C2I/42,8** | 26 890 **C2I/41,6** | 34 090 **C2I/39,5** | 42 420 **C2I/39,5** | 53 790 **C2I/41** | | | |
| | 40 | 155 **ICI/38,6** | 240 **ICI/40,1** | 300 **ICI/40,1** | 510 **ICI/41,8** | 585 **ICI/41,8** | 1 090 **ICI/39,4** | 2 120 **ICI/39,4** | 2 460 **ICI/40,2** | 4 660 **ICI/41,4** | 5 450 **ICI/41,6** | 9 470 **ICI/41,4** | – | – | – | – | – | – | | | |
| | 35,5 | – | – | – | – | – | – | – | 3 320 **C2I/37,5** | 4 930 **C2I/37,5** | 7 040 **C2I/37,3** | 10 010 **C2I/35,3** | 13 800 **C2I/36,2** | 20 100 **C2I/37,2** | 27 760 **C2I/37,5** | 35 190 **C2I/36,3** | 43 800 **C2I/36,3** | 55 530 **C2I/37,3** | | | |
| | 31,5 | – | – | – | – | – | – | – | 3 310 **C2I/32** | 6 000 **C2I/33,1** | 7 030 **C2I/33,2** | 11 380 **C2I/34,2** | 14 060 **C2I/33,7** | 23 990 **C2I/33,1** | 27 720 **C2I/33,7** | 36 160 **C2I/31,3** | 45 000 **C2I/31,3** | 57 050 **C2I/32,5** | | | |
| | 31,5 | 150 **ICI/32,1** | 220 **ICI/33** | 265 **ICI/33** | 485 **ICI/31,4** | 535 **ICI/31,4** | 1 020 **ICI/32,8** | 2 070 **ICI/32,4** | – | 4 360 **ICI/31,4** | – | 8 970 **ICI/32,7** | – | – | – | – | – | – | | | |
| | 31,5 | – | 205 **CI/31,3** | 245 **CI/31,3** | 425 **CI/32,5** | 515 **CI/32,5** | 815 **CI/30,1** | 1 630 **CI/31,3** | – | 3 230 **CI/30,8** | – | 5 460 **CI/30,8** | – | 11 190 **CI/31,7** | – | – | – | – | | | |
| | 28 | – | – | – | – | – | – | – | 3 510 **C2I/28,6** | 5 620 **C2I/28,9** | 7 420 **C2I/28,8** | 10 560 **C2I/29,5** | 14 850 **C2I/30,3** | 22 470 **C2I/29,9** | 29 280 **C2I/30,1** | 37 120 **C2I/28** | 46 190 **C2I/28** | 58 560 **C2I/28,8** | | | |
| | 25 | – | – | – | – | – | – | – | 3 380 **C2I/24,5** | 5 340 **C2I/25,1** | 7 020 **C2I/26** | 10 850 **C2I/27** | 15 000 **C2I/26,3** | 21 780 **C2I/27,2** | 30 080 **C2I/26,4** | 38 140 **C2I/25,1** | 47 460 **C2I/25,1** | 60 170 **C2I/26** | | | |
| | 25 | 125 **CI/24,1** | 230 **CI/25** | 285 **CI/25** | 505 **CI/26** | 590 **CI/26** | 920 **CI/24,1** | 2 010 **CI/25** | – | 3 990 **CI/24,6** | – | 7 970 **CI/24,6** | – | 16 320 **CI/25,4** | – | – | – | – | | | |

Per $n_1$ minori di 560 min$^{-1}$ vedere pagina 195.

| $n_{N2} \cdot L_h$ min$^{-1}$ · h | $i_N$ | $P_{N2}$ kW / $M_{N2}$ N m / ... / $i$ | | | | | | | | | | | | | | | | | $i_N$ | $n_1$ min$^{-1}$ | $n_{N2}$ |
|---|---|---|---|---|---|---|---|---|---|---|---|---|---|---|---|---|---|---|---|---|---|
| | | 50 | 63 | 64 | 80 | 81 | 100 | 125 | 140 | 160 | 180 | 200 | 225 | 250 | 280 | 320 | 321 | 360 | | | |
| 2 800 000 | 22,4 | – | – | – | – | – | – | – | 3 610<br>C2I/23,8 | 5 360<br>C2I/23,8 | 7 660<br>C2I/23,7 | 10 880<br>C2I/22,4 | 15 160<br>C2I/23 | 21 880<br>C2I/23,6 | 30 200<br>C2I/23,8 | 38 300<br>C2I/23 | 47 680<br>C2I/23 | 60 420<br>C2I/23,7 | | | |
| | 20 | – | – | – | – | – | – | – | 3 200<br>C2I/20,4 | 5 430<br>C2I/20,6 | 7 130<br>C2I/21,4 | 11 020<br>C2I/20,5 | 13 300<br>C2I/19,9 | 22 160<br>C2I/21,5 | 27 390<br>C2I/20,8 | 38 790<br>C2I/20,6 | 48 150<br>C2I/20,6 | 56 180<br>C2I/21,4 | | | |
| | 20 | 125<br>CI/19,3 | 230<br>CI/20 | 285<br>CI/20 | 505<br>CI/20,8 | 595<br>CI/20,8 | 1 020<br>CI/19,3 | 2 040<br>CI/20 | 2 940<br>CI/20 | 4 460<br>CI/19,7 | 5 880<br>CI/20,3 | 9 160<br>CI/19,7 | 11 760<br>CI/20,3 | 18 310<br>CI/20,3 | 23 230<br>CI/20 | 30 030<br>CI/19,7 | 35 860<br>CI/19,7 | 45 830<br>CI/20,3 | | | |
| | 18 | – | – | – | – | – | – | – | 3 020<br>CI/18 | 4 750<br>CI/18 | 6 250<br>CI/18,7 | 9 450<br>CI/18 | 12 390<br>CI/18,7 | 18 810<br>CI/17,9 | 23 930<br>CI/18 | 28 930<br>CI/18 | 36 520<br>CI/18 | 48 520<br>CI/18,4 | | | |
| | 16 | 130<br>CI/15,2 | 235<br>CI/15,8 | 290<br>CI/15,8 | 505<br>CI/16,4 | 595<br>CI/16,4 | 1 040<br>CI/15,2 | 2 080<br>CI/15,8 | 3 020<br>CI/15,8 | 4 530<br>CI/15,5 | 6 400<br>CI/16 | 9 300<br>CI/15,5 | 12 710<br>CI/16 | 18 600<br>CI/16 | 25 470<br>CI/15,8 | 30 310<br>CI/16,3 | 37 800<br>CI/16,3 | 48 520<br>CI/16 | | | |
| | 14 | – | – | – | – | – | – | – | 3 200<br>CI/14,2 | 5 010<br>CI/14,2 | 6 640<br>CI/14,7 | 10 230<br>CI/14,2 | 13 080<br>CI/14,7 | 20 460<br>CI/14,1 | 25 220<br>CI/14,2 | 32 810<br>CI/14,2 | 38 930<br>CI/14,2 | 51 150<br>CI/14,5 | | | |
| | 12,5 | 3,5<br>150<br>CI/12,4 | 6,29<br>270<br>CI/12,6 | 7,97<br>345<br>CI/12,6 | 13,4<br>600<br>CI/13,1 | 15,5<br>695<br>CI/13,1 | 28,1<br>1 190<br>CI/12,4 | 57,1<br>2 460<br>CI/12,6 | 67,1<br>2 940<br>CI/12,9 | 117<br>5 220<br>CI/13 | 134<br>6 000<br>CI/13,1 | 235<br>10 440<br>CI/13 | 264<br>11 570<br>CI/12,8 | –<br>20 210<br>CI/12,6 | –<br>23 170<br>CI/12,9 | –<br>31 340<br>CI/12,8 | –<br>38 370<br>CI/12,8 | –<br>45 110<br>CI/12,6 | 12,5 | 2800 | 224 |
| | 11,2 | – | – | – | – | – | – | – | 79<br>3 390<br>CI/11,3 | 106<br>4 630<br>CI/11,4 | 162<br>7 210<br>CI/11,7 | 213<br>9 140<br>CI/11,3 | 321<br>14 300<br>CI/11,7 | –<br>18 510<br>CI/11,4 | –<br>27 570<br>CI/11,3 | –<br>32 010<br>CI/11 | –<br>40 010<br>CI/11 | –<br>52 260<br>CI/11,5 | 11,2 | 2500 | |
| | 10 | 3,27<br>145<br>CI/10,3 | 6,8<br>290<br>CI/10 | 8,31<br>355<br>CI/10 | 13,8<br>615<br>CI/10,4 | 16<br>710<br>CI/10,4 | 29,8<br>1 250<br>CI/9,81 | 58,4<br>2 490<br>CI/10 | 73,9<br>3 210<br>CI/10,2 | 114<br>5 010<br>CI/10,3 | 148<br>6 540<br>CI/10,4 | 227<br>9 990<br>CI/10,3 | 291<br>12 640<br>CI/10,2 | 468<br>19 950<br>CI/10▲ | 582<br>25 310<br>CI/10,2▲ | –<br>35 520<br>CI/10,2 | –<br>43 500<br>CI/10,2 | –<br>48 920<br>CI/10 | 10 | 2240 | |
| | 9 | – | – | – | – | – | – | – | 78,7<br>3 380<br>CI/9 | 118<br>5 090<br>CI/9,04 | 157<br>7 010<br>CI/9,33 | 236<br>10 060<br>CI/8,93 | 310<br>13 810<br>CI/9,33 | 472<br>20 370<br>CI/9,04 | –<br>26 620<br>CI/9 | –<br>34 840<br>CI/8,75 | –<br>43 390<br>CI/8,75 | –<br>52 620<br>CI/9,2 | 9 | 2000 | |
| | 8 | 3,69<br>155<br>CI/7,85 | 6,72<br>285<br>CI/8 | 8,51<br>360<br>CI/8 | 14,1<br>625<br>CI/8,33 | 16,4<br>725<br>CI/8,33 | 30<br>1 250<br>CI/7,85 | 59,5<br>2 520<br>CI/8 | 71,7<br>3 100<br>CI/8,15 | 115<br>5 040<br>CI/8,27 | 143<br>6 320<br>CI/8,31 | 229<br>10 060<br>CI/8,27 | 282<br>12 200<br>CI/8,14 | 430<br>18 750<br>CI/8,21 | 565<br>24 430<br>CI/8,15▲ | 760<br>31 590<br>CI/7,83▲ | 946<br>39 330<br>CI/7,83▲ | –<br>47 550<br>CI/8 | 8 | 1800 | |
| | 6,3 | 3,05<br>135<br>CI/6,53 | 5,39<br>240<br>CI/6,57 | 6,82<br>305<br>CI/6,57 | 12,2<br>520<br>CI/6,27 | 13,6<br>585<br>CI/6,27 | 24,1<br>1 070<br>CI/6,53 | 51<br>2 290<br>CI/6,57 | – | 101<br>4 300<br>CI/6,27 | – | 201<br>8 960<br>CI/6,53 | – | 402<br>18 030<br>CI/6,57 | – | 718<br>30 710<br>CI/6,27▲ | 898<br>38 380<br>CI/6,27▲ | – | 6,3 | 1400 | |
| | 5 | – | – | – | – | – | – | 41,6<br>1 800<br>CI/5,06 | – | 82,3<br>3 430<br>CI/4,89 | – | 164<br>7 150<br>CI/5,11 | – | 328<br>14 160<br>CI/5,06 | – | 586<br>24 420<br>CI/4,89 | 732<br>30 530<br>CI/4,89 | – | 5 | 1120 | |
| | 4 | – | – | – | – | – | – | – | – | – | – | 135<br>5 840<br>CI/4,1 | – | 269<br>11 420<br>CI/4 | – | 480<br>19 870<br>CI/3,9 | 600<br>24 840<br>CI/3,9 | – | 4 | 900 | |
| 2 500 000 | 71 | – | – | – | – | – | – | – | 2 890<br>C2I/70,2 | 4 290<br>C2I/72,3 | 5 640<br>C2I/72 | 8 720<br>C2I/70,3 | 12 260<br>C2I/72,2 | 17 500<br>C2I/71,2 | 24 180<br>C2I/71,7 | 30 650<br>C2I/71,1 | 38 140<br>C2I/71,1 | 48 360<br>C2I/73,1 | | | |
| | 63 | – | – | – | – | – | – | – | 2 880<br>C2I/62 | 5 300<br>C2I/65,2 | 6 970<br>C2I/65,5 | 10 600<br>C2I/64,2 | 12 240<br>C2I/63,2 | 21 200<br>C2I/62,1 | 24 120<br>C2I/63,3 | 33 670<br>C2I/65,1 | 42 080<br>C2I/65,1 | 48 240<br>C2I/64 | | | |
| | 63 | 125<br>ICI/60,1 | 230<br>ICI/63,6 | 285<br>ICI/63,6 | 495<br>ICI/66,2 | 580<br>ICI/66,2 | 1 030<br>ICI/61,3 | 1 910<br>ICI/62,5 | 2 480<br>ICI/62,5 | 4 500<br>ICI/62,5 | 5 240<br>ICI/64,4 | 9 250<br>ICI/62,5 | – | – | – | – | – | – | | | |
| | 56 | – | – | – | – | – | – | – | 3 050<br>C2I/55,4 | 5 640<br>C2I/57 | 6 240<br>C2I/56,8 | 11 060<br>C2I/55,5 | 12 930<br>C2I/56,9 | 20 740<br>C2I/56,1 | 25 500<br>C2I/56,6 | 32 320<br>C2I/56 | 40 230<br>C2I/56 | 51 000<br>C2I/57,6 | | | |

Per $n_1$ minori di 560 min$^{-1}$ vedere pagina 195.
▲ Eventuale lubrificazione forzata con scambiatore di calore: interpellarci.

| $n_{N2} \cdot L_h$ min$^{-1}$ · h | $i_N$ | $P_{N2}$ kW / $M_{N2}$ N m / ... / **/ i** | | | | | | | | | | | | | | | | | $i_N$ | $n_1$ min$^{-1}$ | $n_{N2}$ |
|---|---|---|---|---|---|---|---|---|---|---|---|---|---|---|---|---|---|---|---|---|---|
| | | **50** | **63** | **64** | **80** | **81** | **100** | **125** | **140** | **160** | **180** | **200** | **225** | **250** | **280** | **320** | **321** | **360** | | | |
| **2 500 000** | 50 | – | – | – | – | – | – | – | 3 030<br>**C2I/50,4** | 5 340<br>**C2I/52,1** | 6 450<br>**C2I/52,4** | 11 120<br>**C2I/53,9** | 12 890<br>**C2I/53,1** | 19 930<br>**C2I/52,1** | 25 410<br>**C2I/53,1** | 32 190<br>**C2I/51,3** | 39 270<br>**C2I/51,3** | 50 820<br>**C2I/50,5** | | | |
| | 50 | 150<br>**ICI/49** | 245<br>**ICI/50,9** | 310<br>**ICI/50,9** | 460<br>**ICI/53** | 520<br>**ICI/53** | 1 050<br>**ICI/49,9** | 2 060<br>**ICI/50** | 2 610<br>**ICI/49,3** | 4 530<br>**ICI/52,5** | 5 520<br>**ICI/50,8** | 9 360<br>**ICI/52,5** | – | – | – | – | – | – | | | |
| | 45 | – | – | – | – | – | – | – | 3 220<br>**C2I/45,1** | 4 820<br>**C2I/45,6** | 6 820<br>**C2I/45,4** | 9 920<br>**C2I/46,6** | 13 640<br>**C2I/47,8** | 19 470<br>**C2I/47,1** | 26 890<br>**C2I/47,5** | 34 090<br>**C2I/44,2** | 42 420<br>**C2I/44,2** | 53 790<br>**C2I/45,4** | | | |
| | 40 | – | – | – | – | – | – | – | 3 200<br>**C2I/38,7** | 4 930<br>**C2I/39,5** | 6 650<br>**C2I/41** | 10 010<br>**C2I/42,6** | 14 080<br>**C2I/41,4** | 20 100<br>**C2I/42,8** | 27 760<br>**C2I/41,6** | 35 190<br>**C2I/39,5** | 43 800<br>**C2I/39,5** | 55 530<br>**C2I/41** | | | |
| | 40 | 155<br>**ICI/38,6** | 250<br>**ICI/40,1** | 310<br>**ICI/40,1** | 525<br>**ICI/41,8** | 605<br>**ICI/41,8** | 1 130<br>**ICI/39,4** | 2 190<br>**ICI/39,4** | 2 540<br>**ICI/40,2** | 4 810<br>**ICI/41,4** | 5 630<br>**ICI/41,6** | 9 780<br>**ICI/41,4** | – | – | – | – | – | – | | | |
| | 35,5 | – | – | – | – | – | – | – | 3 410<br>**C2I/37,5** | 5 060<br>**C2I/37,5** | 7 230<br>**C2I/37,3** | 10 290<br>**C2I/35,3** | 14 180<br>**C2I/36,2** | 20 650<br>**C2I/37,2** | 28 530<br>**C2I/37,5** | 36 160<br>**C2I/36,3** | 45 000<br>**C2I/36,3** | 57 050<br>**C2I/37,3** | | | |
| | 31,5 | – | – | – | – | – | – | – | 3 400<br>**C2I/32** | 6 150<br>**C2I/33,1** | 7 220<br>**C2I/33,2** | 11 790<br>**C2I/34,2** | 14 430<br>**C2I/33,7** | 24 860<br>**C2I/33,1** | 28 460<br>**C2I/33,7** | 37 120<br>**C2I/31,3** | 46 190<br>**C2I/31,3** | 58 560<br>**C2I/32,5** | | | |
| | 31,5 | 160<br>**ICI/32,1** | 225<br>**ICI/33** | 275<br>**ICI/33** | 500<br>**ICI/31,4** | 545<br>**ICI/31,4** | 1 050<br>**ICI/32,8** | 2 120<br>**ICI/32,4** | – | 4 480<br>**ICI/31,4** | – | 9 210<br>**ICI/32,7** | – | – | – | – | – | – | | | |
| | 31,5 | – | 210<br>**CI/31,3** | 245<br>**CI/31,3** | 445<br>**CI/32,5** | 530<br>**CI/32,5** | 845<br>**CI/30,1** | 1 690<br>**CI/31,3** | – | 3 340<br>**CI/30,8** | – | 5 660<br>**CI/30,8** | – | 11 490<br>**CI/31,7** | – | – | – | – | | | |
| | 28 | – | – | – | – | – | – | – | 3 600<br>**C2I/28,6** | 5 830<br>**C2I/28,9** | 7 630<br>**C2I/28,8** | 10 850<br>**C2I/29,5** | 15 250<br>**C2I/30,3** | 23 280<br>**C2I/29,9** | 30 080<br>**C2I/30,1** | 38 140<br>**C2I/28** | 47 460<br>**C2I/28** | 60 170<br>**C2I/28,8** | | | |
| | 25 | – | – | – | – | – | – | – | 3 420<br>**C2I/24,5** | 5 410<br>**C2I/25,1** | 7 120<br>**C2I/26** | 11 000<br>**C2I/27** | 15 210<br>**C2I/26,3** | 22 080<br>**C2I/27,2** | 30 490<br>**C2I/26,4** | 38 660<br>**C2I/25,1** | 48 100<br>**C2I/25,1** | 60 990<br>**C2I/26** | | | |
| | 25 | 130<br>**CI/24,1** | 230<br>**CI/25** | 285<br>**CI/25** | 505<br>**CI/26** | 595<br>**CI/26** | 935<br>**CI/24,1** | 2 040<br>**CI/25** | – | 4 040<br>**CI/24,6** | – | 8 080<br>**CI/24,6** | – | 16 540<br>**CI/25,4** | – | – | – | – | | | |
| | 22,4 | – | – | – | – | – | – | – | 3 660<br>**C2I/23,8** | 5 430<br>**C2I/23,8** | 7 760<br>**C2I/23,7** | 11 020<br>**C2I/22,4** | 15 350<br>**C2I/23** | 22 160<br>**C2I/23,6** | 30 580<br>**C2I/23,8** | 38 790<br>**C2I/23** | 48 280<br>**C2I/23** | 61 190<br>**C2I/23,7** | | | |
| | 20 | – | – | – | – | – | – | – | 3 240<br>**C2I/20,4** | 5 510<br>**C2I/20,6** | 7 240<br>**C2I/21,4** | 11 170<br>**C2I/20,5** | 13 490<br>**C2I/19,9** | 22 470<br>**C2I/21,5** | 27 780<br>**C2I/20,8** | 39 340<br>**C2I/20,6** | 48 830<br>**C2I/20,6** | 56 980<br>**C2I/21,4** | | | |
| | 20 | 130<br>**CI/19,3** | 235<br>**CI/20** | 290<br>**CI/20** | 505<br>**CI/20,8** | 595<br>**CI/20,8** | 1 040<br>**CI/19,3** | 2 070<br>**CI/20** | 2 980<br>**CI/20** | 4 520<br>**CI/19,7** | 5 960<br>**CI/20,3** | 9 290<br>**CI/19,7** | 11 930<br>**CI/20,3** | 18 570<br>**CI/20,3** | 23 560<br>**CI/20** | 30 450<br>**CI/19,7** | 36 370<br>**CI/19,7** | 46 480<br>**CI/20,3** | | | |
| | 18 | – | – | – | – | – | – | – | 3 060<br>**CI/18** | 4 810<br>**CI/18** | 6 340<br>**CI/18,7** | 9 590<br>**CI/18** | 12 560<br>**CI/18,7** | 19 080<br>**CI/17,9** | 24 270<br>**CI/18** | 29 340<br>**CI/18** | 37 050<br>**CI/18** | 49 210<br>**CI/18,4** | | | |
| | 16 | 135<br>**CI/15,2** | 240<br>**CI/15,8** | 295<br>**CI/15,8** | 510<br>**CI/16,4** | 595<br>**CI/16,4** | 1 060<br>**CI/15,2** | 2 110<br>**CI/15,8** | 3 060<br>**CI/15,8** | 4 590<br>**CI/15,5** | 6 490<br>**CI/16** | 9 430<br>**CI/15,5** | 12 900<br>**CI/16** | 18 870<br>**CI/16** | 25 830<br>**CI/15,8** | 30 750<br>**CI/16,3** | 38 350<br>**CI/16,3** | 49 220<br>**CI/16** | | | |
| | | | | | | | | | 67,1 | 105 | 134 | 214 | 264 | – | – | – | – | – | 14 | 2800 | **200** |
| | 14 | – | – | – | – | – | – | – | 3 250<br>**CI/14,2** | 5 080<br>**CI/14,2** | 6 740<br>**CI/14,7** | 10 380<br>**CI/14,2** | 13 260<br>**CI/14,7** | 20 750<br>**CI/14,1** | 25 580<br>**CI/14,2** | 33 270<br>**CI/14,2** | 39 480<br>**CI/14,2** | 51 870<br>**CI/14,5** | | | |

Per $n_1$ minori di 560 min$^{-1}$ vedere pagina 195.
▲ Eventuale lubrificazione forzata con scambiatore di calore: interpellarci.

# Tabelle di selezione riduttori ortogonali

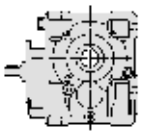
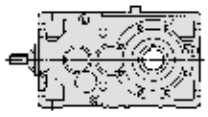



| $n_{N2} \cdot L_h$ min$^{-1}$ · h | $i_N$ | $P_{N2}$ kW / $M_{N2}$ N m / ... / **/ i** | | | | | | | | | | | | | | | | | $i_N$ | $n_1$ min$^{-1}$ | $n_{N2}$ |
|---|---|---|---|---|---|---|---|---|---|---|---|---|---|---|---|---|---|---|---|---|---|
| | | **50** | **63** | **64** | **80** | **81** | **100** | **125** | **140** | **160** | **180** | **200** | **225** | **250** | **280** | **320** | **321** | **360** | | | |
| **2 500 000** | 12,5 | 3,17<br>150<br>**CI/12,4** | 5,69<br>275<br>**CI/12,6** | 7,21<br>345<br>**CI/12,6** | 12,1<br>610<br>**CI/13,1** | 14<br>705<br>**CI/13,1** | 25,4<br>1 200<br>**CI/12,4** | 51,7<br>2 490<br>**CI/12,6** | 60,7<br>2 980<br>**CI/12,9** | 106<br>5 290<br>**CI/13** | 121<br>6 080<br>**CI/13,1** | 213<br>10 580<br>**CI/13** | 239<br>11 730<br>**CI/12,8** | –<br>20 480<br>**CI/12,6** | –<br>23 490<br>**CI/12,9** | –<br>31 770<br>**CI/12,8** | –<br>38 900<br>**CI/12,8** | –<br>45 720<br>**CI/12,6** | 12,5 | 2500 | **200** |
| | 11,2 | – | – | – | – | – | – | – | 71,7<br>3 440<br>**CI/11,3** | 96,5<br>4 690<br>**CI/11,4** | 147<br>7 300<br>**CI/11,7** | 193<br>9 270<br>**CI/11,3** | 291<br>14 480<br>**CI/11,7** | 386<br>18 760<br>**CI/11,4** | 582<br>27 930<br>**CI/11,3▲** | –<br>32 430<br>**CI/11** | –<br>40 540<br>**CI/11** | –<br>52 950<br>**CI/11,5** | 11,2 | 2240 | |
| | 10 | 2,96<br>145<br>**CI/10,3** | 6,16<br>295<br>**CI/10** | 7,52<br>360<br>**CI/10** | 12,5<br>620<br>**CI/10,4** | 14,5<br>720<br>**CI/10,4** | 26,9<br>1 260<br>**CI/9,81** | 52,9<br>2 520<br>**CI/10** | 66,9<br>3 250<br>**CI/10,2** | 103<br>5 080<br>**CI/10,3** | 134<br>6 630<br>**CI/10,4** | 205<br>10 130<br>**CI/10,3** | 264<br>12 810<br>**CI/10,2** | 424<br>20 220<br>**CI/10** | 527<br>25 650<br>**CI/10,2** | –<br>36 010<br>**CI/10,2** | –<br>44 090<br>**CI/10,2** | –<br>49 590<br>**CI/10** | 10 | 2000 | |
| | 9 | – | – | – | – | – | – | – | 71,7<br>3 420<br>**CI/9** | 108<br>5 160<br>**CI/9,04** | 143<br>7 100<br>**CI/9,33** | 215<br>10 190<br>**CI/8,93** | 282<br>13 980<br>**CI/9,33** | 430<br>20 630<br>**CI/9,04** | 565<br>26 960<br>**CI/9▲** | 760<br>35 280<br>**CI/8,75▲** | 946<br>43 940<br>**CI/8,75▲** | –<br>53 290<br>**CI/9,2** | 9 | 1800 | |
| | 8 | 3,33<br>155<br>**CI/7,85** | 6,06<br>290<br>**CI/8** | 7,68<br>365<br>**CI/8** | 12,7<br>635<br>**CI/8,33** | 14,7<br>735<br>**CI/8,33** | 27,1<br>1 270<br>**CI/7,85** | 53,6<br>2 560<br>**CI/8** | 64,6<br>3 150<br>**CI/8,15** | 104<br>5 110<br>**CI/8,27** | 129<br>6 410<br>**CI/8,31** | 207<br>10 200<br>**CI/8,27** | 255<br>12 370<br>**CI/8,14** | 388<br>19 010<br>**CI/8,21** | 509<br>24 770<br>**CI/8,15** | 685<br>32 030<br>**CI/7,83** | 853<br>39 890<br>**CI/7,83** | –<br>48 220<br>**CI/8** | 8 | 1600 | |
| | 6,3 | 2,77<br>140<br>**CI/6,53** | 4,84<br>245<br>**CI/6,57** | 6,12<br>305<br>**CI/6,57** | 11<br>525<br>**CI/6,27** | 12,5<br>595<br>**CI/6,27** | 21,6<br>1 080<br>**CI/6,53** | 46<br>2 310<br>**CI/6,57** | –<br>– | 90,9<br>4 350<br>**CI/6,27** | –<br>– | 181<br>9 060<br>**CI/6,53** | –<br>– | 363<br>18 220<br>**CI/6,57** | –<br>– | 648<br>31 010<br>**CI/6,27** | 810<br>38 760<br>**CI/6,27** | –<br>– | 6,3 | 1250 | |
| | 5 | – | – | – | – | – | – | 37,6<br>1 810<br>**CI/5,06** | –<br>– | 74,3<br>3 470<br>**CI/4,89** | –<br>– | 148<br>7 230<br>**CI/5,11** | –<br>– | 296<br>14 310<br>**CI/5,06** | –<br>– | 528<br>24 660<br>**CI/4,89** | 660<br>30 830<br>**CI/4,89** | –<br>– | 5 | 1000 | |
| | 4 | – | – | – | – | – | – | – | – | – | – | 121<br>5 910<br>**CI/4,1** | – | 242<br>11 540<br>**CI/4** | – | 431<br>20 070<br>**CI/3,9** | 538<br>25 090<br>**CI/3,9** | – | 4 | 800 | |
| **2 240 000** | 80 | – | – | – | – | – | – | – | 2 810<br>**C2I/78,6** | 4 740<br>**C2I/82,7** | 5 960<br>**C2I/83,1** | 9 420<br>**C2I/81,4** | 11 920<br>**C2I/80,2** | 17 030<br>**C2I/78,8** | 23 500<br>**C2I/80,3** | 29 760<br>**C2I/82,6** | 36 100<br>**C2I/82,6** | 46 990<br>**C2I/81,2** | | | |
| | 80 | 120<br>**ICI/75,2** | 230<br>**ICI/79,5** | 280<br>**ICI/79,5** | 435<br>**ICI/82,7** | 515<br>**ICI/82,7** | 995<br>**ICI/76,7** | 1 650<br>**ICI/78,1** | 2 050<br>**ICI/78,1** | 3 610<br>**ICI/78,1** | 4 130<br>**ICI/80,5** | 7 420<br>**ICI/78,1** | – | – | – | – | – | – | | | |
| | 71 | – | – | – | – | – | – | – | 2 970<br>**C2I/70,2** | 4 400<br>**C2I/72,3** | 5 790<br>**C2I/72** | 8 950<br>**C2I/70,3** | 12 580<br>**C2I/72,2** | 17 970<br>**C2I/71,2** | 24 820<br>**C2I/71,7** | 31 460<br>**C2I/71,1** | 39 150<br>**C2I/71,1** | 49 640<br>**C2I/73,1** | | | |
| | 63 | – | – | – | – | – | – | – | 2 960<br>**C2I/62** | 5 450<br>**C2I/65,2** | 7 200<br>**C2I/65,5** | 10 900<br>**C2I/64,2** | 12 610<br>**C2I/63,2** | 21 800<br>**C2I/62,1** | 24 870<br>**C2I/63,3** | 34 800<br>**C2I/65,1** | 43 490<br>**C2I/65,1** | 49 560<br>**C2I/64** | | | |
| | 63 | 130<br>**ICI/60,1** | 230<br>**ICI/63,6** | 285<br>**ICI/63,6** | 510<br>**ICI/66,2** | 600<br>**ICI/66,2** | 1 060<br>**ICI/61,3** | 1 980<br>**ICI/62,5** | 2 550<br>**ICI/62,5** | 4 620<br>**ICI/62,5** | 5 390<br>**ICI/64,4** | 9 500<br>**ICI/62,5** | – | – | – | – | – | – | | | |
| | 56 | – | – | – | – | – | – | – | 3 130<br>**C2I/55,4** | 5 600<br>**C2I/57** | 6 460<br>**C2I/56,8** | 11 440<br>**C2I/55,5** | 13 260<br>**C2I/56,9** | 21 460<br>**C2I/56,1** | 26 150<br>**C2I/56,6** | 33 150<br>**C2I/56** | 41 250<br>**C2I/56** | 52 300<br>**C2I/57,6** | | | |
| | 50 | – | – | – | – | – | – | – | 3 120<br>**C2I/50,4** | 5 510<br>**C2I/52,1** | 6 630<br>**C2I/52,4** | 11 480<br>**C2I/53,9** | 13 260<br>**C2I/53,1** | 20 570<br>**C2I/52,1** | 26 140<br>**C2I/53,1** | 33 110<br>**C2I/51,3** | 40 530<br>**C2I/51,3** | 52 270<br>**C2I/50,5** | | | |
| | 50 | 155<br>**ICI/49** | 255<br>**ICI/50,9** | 320<br>**ICI/50,9** | 475<br>**ICI/53** | 535<br>**ICI/53** | 1 080<br>**ICI/49,9** | 2 120<br>**ICI/50** | 2 690<br>**ICI/49,3** | 4 660<br>**ICI/52,5** | 5 680<br>**ICI/50,8** | 9 660<br>**ICI/52,5** | – | – | – | – | – | – | | | |
| | 45 | – | – | – | – | – | – | – | 3 320<br>**C2I/45,1** | 4 990<br>**C2I/45,6** | 7 040<br>**C2I/45,4** | 10 280<br>**C2I/46,6** | 14 080<br>**C2I/47,8** | 20 100<br>**C2I/47,1** | 27 760<br>**C2I/47,5** | 35 190<br>**C2I/44,2** | 43 800<br>**C2I/44,2** | 55 530<br>**C2I/45,4** | | | |
| | 40 | – | – | – | – | – | – | – | 3 280<br>**C2I/38,7** | 5 060<br>**C2I/39,5** | 6 830<br>**C2I/41** | 10 290<br>**C2I/42,6** | 14 460<br>**C2I/41,4** | 20 650<br>**C2I/42,8** | 28 530<br>**C2I/41,6** | 36 160<br>**C2I/39,5** | 45 000<br>**C2I/39,5** | 57 050<br>**C2I/41** | | | |

Per $n_1$ minori di 560 min$^{-1}$ vedere pagina 195.
▲ Eventuale lubrificazione forzata con scambiatore di calore: interpellarci.

| $n_{N2} \cdot L_h$ min$^{-1}$ · h | $i_N$ | $P_{N2}$ kW / $M_{N2}$ N m / ... / **/ i** | | | | | | | | | | | | | | | | | $i_N$ | $n_1$ min$^{-1}$ | $n_{N2}$ |
|---|---|---|---|---|---|---|---|---|---|---|---|---|---|---|---|---|---|---|---|---|---|
| | | **50** | **63** | **64** | **80** | **81** | **100** | **125** | **140** | **160** | **180** | **200** | **225** | **250** | **280** | **320** | **321** | **360** | | | |
| **2 240 000** | 40 | 160<br>**ICI/38,6** | 260<br>**ICI/40,1** | 325<br>**ICI/40,1** | 540<br>**ICI/41,8** | 625<br>**ICI/41,8** | 1 170<br>**ICI/39,4** | 2 250<br>**ICI/39,4** | 2 610<br>**ICI/40,2** | 4 940<br>**ICI/41,4** | 5 780<br>**ICI/41,6** | 10 040<br>**ICI/41,4** | – | – | – | – | – | – | | | |
| | 35,5 | – | – | – | – | – | – | – | 3 510<br>**C2I/37,5** | 5 200<br>**C2I/37,5** | 7 420<br>**C2I/37,3** | 10 560<br>**C2I/35,3** | 14 560<br>**C2I/36,2** | 21 200<br>**C2I/37,2** | 29 280<br>**C2I/37,5** | 37 120<br>**C2I/36,3** | 46 190<br>**C2I/36,3** | 58 560<br>**C2I/37,3** | | | |
| | 31,5 | – | – | – | – | – | – | – | 3 490<br>**C2I/32** | 6 480<br>**C2I/33,1** | 7 440<br>**C2I/33,2** | 12 220<br>**C2I/34,2** | 14 830<br>**C2I/33,7** | 25 760<br>**C2I/33,1** | 29 240<br>**C2I/33,7** | 38 140<br>**C2I/31,3** | 47 460<br>**C2I/31,3** | 60 170<br>**C2I/32,5** | | | |
| | 31,5 | 165<br>**ICI/32,1** | 230<br>**ICI/33** | 285<br>**ICI/33** | 510<br>**ICI/31,4** | 560<br>**ICI/31,4** | 1 070<br>**ICI/32,8** | 2 180<br>**ICI/32,4** | – | 4 600<br>**ICI/31,4** | – | 9 460<br>**ICI/32,7** | – | – | – | – | – | – | | | |
| | 31,5 | – | 220<br>**CI/31,3** | 245<br>**CI/31,3** | 445<br>**CI/32,5** | 555<br>**CI/32,5** | 875<br>**CI/30,1** | 1 750<br>**CI/31,3** | – | 3 460<br>**CI/30,8** | – | 5 870<br>**CI/30,8** | – | 11 810<br>**CI/31,7** | – | – | – | – | | | |
| | 28 | – | – | – | – | – | – | – | 3 650<br>**C2I/28,6** | 6 030<br>**C2I/28,9** | 7 730<br>**C2I/28,8** | 11 000<br>**C2I/29,5** | 15 460<br>**C2I/30,3** | 24 090<br>**C2I/29,9** | 30 490<br>**C2I/30,1** | 38 660<br>**C2I/28** | 48 100<br>**C2I/28** | 60 990<br>**C2I/28,8** | | | |
| | 25 | – | – | – | – | – | – | – | 3 470<br>**C2I/24,5** | 5 480<br>**C2I/25,1** | 7 210<br>**C2I/26** | 11 130<br>**C2I/27** | 15 400<br>**C2I/26,3** | 22 590<br>**C2I/27,2** | 30 880<br>**C2I/26,4** | 39 140<br>**C2I/25,1** | 48 710<br>**C2I/25,1** | 61 760<br>**C2I/26** | | | |
| | 25 | 135<br>**CI/24,1** | 230<br>**CI/25** | 285<br>**CI/25** | 510<br>**CI/26** | 600<br>**CI/26** | 945<br>**CI/24,1** | 2 070<br>**CI/25** | – | 4 090<br>**CI/24,6** | – | 8 180<br>**CI/24,6** | – | 16 750<br>**CI/25,4** | – | – | – | – | | | |
| | 22,4 | – | – | – | – | – | – | – | 3 710<br>**C2I/23,8** | 5 510<br>**C2I/23,8** | 7 870<br>**C2I/23,7** | 11 170<br>**C2I/22,4** | 15 570<br>**C2I/23** | 22 470<br>**C2I/23,6** | 31 020<br>**C2I/23,8** | 39 340<br>**C2I/23** | 48 970<br>**C2I/23** | 62 060<br>**C2I/23,7** | | | |
| | 20 | – | – | – | – | – | – | – | 3 290<br>**C2I/20,4** | 5 590<br>**C2I/20,6** | 7 340<br>**C2I/21,4** | 11 330<br>**C2I/20,5** | 13 680<br>**C2I/19,9** | 22 790<br>**C2I/21,5** | 28 180<br>**C2I/20,8** | 39 900<br>**C2I/20,6** | 49 530<br>**C2I/20,6** | 57 790<br>**C2I/21,4** | | | |
| | 20 | 135<br>**CI/19,3** | 240<br>**CI/20** | 295<br>**CI/20** | 510<br>**CI/20,8** | 600<br>**CI/20,8** | 1 050<br>**CI/19,3** | 2 100<br>**CI/20** | 3 030<br>**CI/20** | 4 580<br>**CI/19,7** | 6 050<br>**CI/20,3** | 9 420<br>**CI/19,7** | 12 100<br>**CI/20,3** | 18 840<br>**CI/20,3** | 23 900<br>**CI/20** | 30 890<br>**CI/19,7** | 36 890<br>**CI/19,7** | 47 140<br>**CI/20,3** | | | |
| | 18 | – | – | – | – | – | – | – | 3 100<br>**CI/18** | 4 880<br>**CI/18** | 6 430<br>**CI/18,7** | 9 730<br>**CI/18** | 12 740<br>**CI/18,7** | 19 350<br>**CI/17,9** | 24 620<br>**CI/18** | 29 760<br>**CI/18** | 37 580<br>**CI/18** | 49 920<br>**CI/18,4** | | | |
| | | 2,68 | 4,54 | 5,58 | 9,29 | 10,7 | 20,7 | 40,3 | 57,7 | 87,9 | 121 | 181 | 240 | – | – | – | – | – | 16 | 2800 | **180** |
| | 16 | 140<br>**CI/15,2** | 245<br>**CI/15,8** | 300<br>**CI/15,8** | 520<br>**CI/16,4** | 600<br>**CI/16,4** | 1 070<br>**CI/15,2** | 2 170<br>**CI/15,8** | 3 110<br>**CI/15,8** | 4 660<br>**CI/15,5** | 6 580<br>**CI/16** | 9 570<br>**CI/15,5** | 13 080<br>**CI/16** | 19 140<br>**CI/16** | 26 200<br>**CI/15,8** | 31 180<br>**CI/16,3** | 38 890<br>**CI/16,3** | 49 910<br>**CI/16** | | | |
| | | | | | | | | | 60,7 | 94,9 | 121 | 194 | 239 | – | – | – | – | – | 14 | 2500 | |
| | 14 | – | – | – | – | – | – | – | 3 290<br>**CI/14,2** | 5 150<br>**CI/14,2** | 6 830<br>**CI/14,7** | 10 520<br>**CI/14,2** | 13 440<br>**CI/14,7** | 21 040<br>**CI/14,1** | 25 920<br>**CI/14,2** | 33 720<br>**CI/14,2** | 40 020<br>**CI/14,2** | 52 580<br>**CI/14,5** | | | |
| | | 2,88 | 5,17 | 6,55 | 11 | 12,7 | 23,1 | 46,9 | 55,1 | 96,5 | 110 | 193 | 217 | 386 | 434 | – | – | – | 12,5 | 2240 | |
| | 12,5 | 150<br>**CI/12,4** | 280<br>**CI/12,6** | 350<br>**CI/12,6** | 615<br>**CI/13,1** | 715<br>**CI/13,1** | 1 220<br>**CI/12,4** | 2 520<br>**CI/12,6** | 3 020<br>**CI/12,9** | 5 360<br>**CI/13** | 6 160<br>**CI/13,1** | 10 720<br>**CI/13** | 11 880<br>**CI/12,8** | 20 750<br>**CI/12,6** | 23 800<br>**CI/12,9** | 32 190<br>**CI/12,8** | 39 410<br>**CI/12,8** | 46 330<br>**CI/12,6** | | | |
| | | | | | | | | | 64,9 | 87,3 | 133 | 175 | 264 | 349 | 527 | 624 | 780 | – | 11,2 | 2000 | |
| | 11,2 | – | – | – | – | – | – | – | 3 490<br>**CI/11,3** | 4 750<br>**CI/11,4** | 7 400<br>**CI/11,7** | 9 390<br>**CI/11,3** | 14 680<br>**CI/11,7** | 19 010<br>**CI/11,4** | 28 320<br>**CI/11,3** | 32 870<br>**CI/11** | 41 090<br>**CI/11** | 53 670<br>**CI/11,5** | | | |
| | | 2,7 | 5,61 | 6,86 | 11,4 | 13,2 | 24,6 | 48,2 | 60,9 | 93,8 | 122 | 187 | 240 | 386 | 480 | 676 | 828 | 946 | 10 | 1800 | |
| | 10 | 150<br>**CI/10,3** | 300<br>**CI/10** | 365<br>**CI/10** | 630<br>**CI/10,4** | 730<br>**CI/10,4** | 1 280<br>**CI/9,81** | 2 560<br>**CI/10** | 3 300<br>**CI/10,2** | 5 140<br>**CI/10,3** | 6 720<br>**CI/10,4** | 10 260<br>**CI/10,3** | 12 970<br>**CI/10,2** | 20 480<br>**CI/10** | 25 980<br>**CI/10,2** | 36 460<br>**CI/10,2▲** | 44 650<br>**CI/10,2▲** | 50 210<br>**CI/10▲** | | | |
| | | | | | | | | | 64,6 | 97 | 129 | 194 | 255 | 388 | 509 | 685 | 853 | – | 9 | 1600 | |
| | 9 | – | – | – | – | – | – | – | 3 470<br>**CI/9** | 5 230<br>**CI/9,04** | 7 200<br>**CI/9,33** | 10 330<br>**CI/8,93** | 14 180<br>**CI/9,33** | 20 920<br>**CI/9,04** | 27 340<br>**CI/9** | 35 780<br>**CI/8,75** | 44 560<br>**CI/8,75** | 54 040<br>**CI/9,2** | | | |

Per $n_1$ minori di 560 min$^{-1}$ vedere pagina 195.
▲ Eventuale lubrificazione forzata con scambiatore di calore: interpellarci.

| $n_{N2} \cdot L_h$ min$^{-1}$ · h | $i_N$ | $P_{N2}$ kW<br>$M_{N2}$ N m<br>... / **i** | | | | | | | | | | | | | | | | | $i_N$ | $n_1$ min$^{-1}$ | $n_{N2}$ |
|---|---|---|---|---|---|---|---|---|---|---|---|---|---|---|---|---|---|---|---|---|---|
| | | **50** | **63** | **64** | **80** | **81** | **100** | **125** | **140** | **160** | **180** | **200** | **225** | **250** | **280** | **320** | **321** | **360** | | | |
| **2 240 000** | 8 | 2,96<br>160<br>**CI/7,85** | 5,39<br>295<br>**CI/8** | 6,82<br>370<br>**CI/8** | 11,3<br>645<br>**CI/8,33** | 13,1<br>745<br>**CI/8,33** | 24,1<br>1 290<br>**CI/7,85** | 47,7<br>2 600<br>**CI/8** | 57,5<br>3 200<br>**CI/8,15** | 92,1<br>5 190<br>**CI/8,27** | 115<br>6 510<br>**CI/8,31** | 184<br>10 370<br>**CI/8,27** | 226<br>12 570<br>**CI/8,14** | 345<br>19 320<br>**CI/8,21** | 453<br>25 170<br>**CI/8,15** | 609<br>32 550<br>**CI/7,83** | 759<br>40 530<br>**CI/7,83** | 898<br>49 000<br>**CI/8▲** | 8 | 1400 | **180** |
| | 6,3 | 2,57<br>145<br>**CI/6,53** | 4,36<br>245<br>**CI/6,57** | 5,51<br>310<br>**CI/6,57** | 9,86<br>525<br>**CI/6,27** | 11,5<br>615<br>**CI/6,27** | 19,4<br>1 080<br>**CI/6,53** | 41,6<br>2 330<br>**CI/6,57** | – | 82,3<br>4 400<br>**CI/6,27** | – | 164<br>9 150<br>**CI/6,53** | – | 328<br>18 400<br>**CI/6,57** | – | 586<br>31 310<br>**CI/6,27** | 732<br>39 130<br>**CI/6,27** | – | 6,3 | 1120 | |
| | 5 | – | – | – | – | – | – | 34,1<br>1 830<br>**CI/5,06** | – | 67,6<br>3 510<br>**CI/4,89** | – | 135<br>7 290<br>**CI/5,11** | – | 269<br>14 440<br>**CI/5,06** | – | 480<br>24 880<br>**CI/4,89** | 600<br>31 100<br>**CI/4,89** | – | 5 | 900 | |
| | 4 | – | – | – | – | – | – | – | – | – | – | 108<br>5 970<br>**CI/4,1** | – | 217<br>11 650<br>**CI/4** | – | 386<br>20 270<br>**CI/3,9** | 482<br>25 340<br>**CI/3,9** | – | 4 | 710 | |
| **2 000 000** | 90 | – | – | – | – | – | – | – | 2 890<br>**C2I/87,8** | 4 680<br>**C2I/90,4** | 5 710<br>**C2I/90** | 9 140<br>**C2I/87,9** | 12 260<br>**C2I/90,3** | 17 500<br>**C2I/89** | 24 180<br>**C2I/89,7** | 30 650<br>**C2I/88,8** | 38 140<br>**C2I/88,8** | 48 360<br>**C2I/91,4** | | | |
| | 80 | – | – | – | – | – | – | – | 2 880<br>**C2I/78,6** | 4 910<br>**C2I/82,7** | 6 120<br>**C2I/83,1** | 9 750<br>**C2I/81,4** | 12 240<br>**C2I/80,2** | 17 480<br>**C2I/78,8** | 24 120<br>**C2I/80,3** | 30 550<br>**C2I/82,6** | 37 050<br>**C2I/82,6** | 48 240<br>**C2I/81,2** | | | |
| | 80 | 125<br>**ICI/75,2** | 230<br>**ICI/79,5** | 290<br>**ICI/79,5** | 450<br>**ICI/82,7** | 530<br>**ICI/82,7** | 1 030<br>**ICI/76,7** | 1 700<br>**ICI/78,1** | 2 110<br>**ICI/78,1** | 3 710<br>**ICI/78,1** | 4 270<br>**ICI/80,5** | 7 620<br>**ICI/78,1** | – | – | – | – | – | – | | | |
| | 71 | – | – | – | – | – | – | – | 3 050<br>**C2I/70,2** | 4 530<br>**C2I/72,3** | 5 950<br>**C2I/72** | 9 190<br>**C2I/70,3** | 12 930<br>**C2I/72,2** | 18 460<br>**C2I/71,2** | 25 500<br>**C2I/71,7** | 32 320<br>**C2I/71,1** | 40 230<br>**C2I/71,1** | 51 000<br>**C2I/73,1** | | | |
| | 63 | – | – | – | – | – | – | – | 3 030<br>**C2I/62** | 5 600<br>**C2I/65,2** | 7 450<br>**C2I/65,5** | 11 200<br>**C2I/64,2** | 13 050<br>**C2I/63,2** | 22 400<br>**C2I/62,1** | 25 730<br>**C2I/63,3** | 36 000<br>**C2I/65,1** | 45 000<br>**C2I/65,1** | 50 820<br>**C2I/64** | | | |
| | 63 | 130<br>**ICI/60,1** | 230<br>**ICI/63,6** | 290<br>**ICI/63,6** | 510<br>**ICI/66,2** | 600<br>**ICI/66,2** | 1 090<br>**ICI/61,3** | 2 050<br>**ICI/62,5** | 2 610<br>**ICI/62,5** | 4 750<br>**ICI/62,5** | 5 520<br>**ICI/64,4** | 9 750<br>**ICI/62,5** | – | – | – | – | – | – | | | |
| | 56 | – | – | – | – | – | – | – | 3 220<br>**C2I/55,4** | 5 800<br>**C2I/57** | 6 660<br>**C2I/56,8** | 11 810<br>**C2I/55,5** | 13 640<br>**C2I/56,9** | 22 150<br>**C2I/56,1** | 26 890<br>**C2I/56,6** | 34 090<br>**C2I/56** | 42 420<br>**C2I/56** | 53 790<br>**C2I/57,6** | | | |
| | 50 | – | – | – | – | – | – | – | 3 220<br>**C2I/50,4** | 5 710<br>**C2I/52,1** | 6 840<br>**C2I/52,4** | 11 890<br>**C2I/53,9** | 13 690<br>**C2I/53,1** | 21 310<br>**C2I/52,1** | 26 980<br>**C2I/53,1** | 34 180<br>**C2I/51,3** | 41 990<br>**C2I/51,3** | 53 960<br>**C2I/50,5** | | | |
| | 50 | 155<br>**ICI/49** | 265<br>**ICI/50,9** | 330<br>**ICI/50,9** | 490<br>**ICI/53** | 555<br>**ICI/53** | 1 120<br>**ICI/49,9** | 2 190<br>**ICI/50** | 2 780<br>**ICI/49,3** | 4 810<br>**ICI/52,5** | 5 870<br>**ICI/50,8** | 10 000<br>**ICI/52,5** | – | – | – | – | – | – | | | |
| | 45 | – | – | – | – | – | – | – | 3 410<br>**C2I/45,1** | 5 170<br>**C2I/45,6** | 7 230<br>**C2I/45,4** | 10 650<br>**C2I/46,6** | 14 460<br>**C2I/47,8** | 20 650<br>**C2I/47,1** | 28 530<br>**C2I/47,5** | 36 160<br>**C2I/44,2** | 45 000<br>**C2I/44,2** | 57 050<br>**C2I/45,4** | | | |
| | 40 | – | – | – | – | – | – | – | 3 370<br>**C2I/38,7** | 5 200<br>**C2I/39,5** | 7 010<br>**C2I/41** | 10 560<br>**C2I/42,6** | 14 850<br>**C2I/41,4** | 21 200<br>**C2I/42,8** | 29 280<br>**C2I/41,6** | 37 120<br>**C2I/39,5** | 46 190<br>**C2I/39,5** | 58 560<br>**C2I/41** | | | |
| | 40 | 165<br>**ICI/38,6** | 270<br>**ICI/40,1** | 335<br>**ICI/40,1** | 555<br>**ICI/41,8** | 640<br>**ICI/41,8** | 1 220<br>**ICI/39,4** | 2 310<br>**ICI/39,4** | 2 680<br>**ICI/40,2** | 5 070<br>**ICI/41,4** | 5 940<br>**ICI/41,6** | 10 310<br>**ICI/41,4** | – | – | – | – | – | – | | | |
| | 35,5 | – | – | – | – | – | – | – | 3 600<br>**C2I/37,5** | 5 340<br>**C2I/37,5** | 7 630<br>**C2I/37,3** | 10 850<br>**C2I/35,3** | 14 960<br>**C2I/36,2** | 21 780<br>**C2I/37,2** | 30 080<br>**C2I/37,5** | 38 140<br>**C2I/36,3** | 47 460<br>**C2I/36,3** | 60 170<br>**C2I/37,3** | | | |
| | 31,5 | – | – | – | – | – | – | – | 3 540<br>**C2I/32** | 6 500<br>**C2I/33,1** | 7 700<br>**C2I/33,2** | 12 640<br>**C2I/34,2** | 15 030<br>**C2I/33,7** | 25 900<br>**C2I/33,1** | 29 640<br>**C2I/33,7** | 38 660<br>**C2I/31,3** | 48 100<br>**C2I/31,3** | 60 990<br>**C2I/32,5** | | | |

Per $n_1$ minori di 560 min$^{-1}$ vedere pagina 195.

| $n_{N2} \cdot L_h$ min$^{-1}$ · h | $i_N$ | $P_{N2}$ kW / $M_{N2}$ N m / ... / **i** | | | | | | | | | | | | | | | | | $i_N$ | $n_1$ min$^{-1}$ | $n_{N2}$ |
|---|---|---|---|---|---|---|---|---|---|---|---|---|---|---|---|---|---|---|---|---|---|
| | | **50** | **63** | **64** | **80** | **81** | **100** | **125** | **140** | **160** | **180** | **200** | **225** | **250** | **280** | **320** | **321** | **360** | | | |
| **2 000 000** | 31,5 | 170<br>**CI/32,1** | 235<br>**CI/33** | 295<br>**CI/33** | 520<br>**CI/31,4** | 570<br>**CI/31,4** | 1 090<br>**CI/32,8** | 2 210<br>**CI/32,4** | – | 4 660<br>**CI/31,4** | – | 9 590<br>**CI/32,7** | – | – | – | – | – | – | | | |
| | 31,5 | – | 220<br>**CI/31,3** | 245<br>**CI/31,3** | 450<br>**CI/32,5** | 560<br>**CI/32,5** | 905<br>**CI/30,1** | 1 810<br>**CI/31,3** | – | 3 580<br>**CI/30,8** | – | 6 070<br>**CI/30,8** | – | 11 970<br>**CI/31,7** | – | – | – | – | | | |
| | 28 | – | – | – | – | – | – | – | 3 700<br>**C2I/28,6** | 6 220<br>**C2I/28,9** | 7 830<br>**C2I/28,8** | 11 270<br>**C2I/29,5** | 15 660<br>**C2I/30,3** | 24 860<br>**C2I/29,9** | 30 880<br>**C2I/30,1** | 39 140<br>**C2I/28** | 48 710<br>**C2I/28** | 61 760<br>**C2I/28,8** | | | |
| | 25 | – | – | – | – | – | – | – | 3 510<br>**C2I/24,5** | 5 590<br>**C2I/25,1** | 7 310<br>**C2I/26** | 11 290<br>**C2I/27** | 15 620<br>**C2I/26,3** | 23 410<br>**C2I/27,2** | 31 320<br>**C2I/26,4** | 39 700<br>**C2I/25,1** | 49 400<br>**C2I/25,1** | 62 640<br>**C2I/26** | | | |
| | 25 | 140<br>**CI/24,1** | 230<br>**CI/25** | 290<br>**CI/25** | 510<br>**CI/26** | 600<br>**CI/26** | 960<br>**CI/24,1** | 2 100<br>**CI/25** | – | 4 150<br>**CI/24,6** | – | 8 300<br>**CI/24,6** | – | 16 990<br>**CI/25,4** | – | – | – | – | | | |
| | 22,4 | – | – | – | – | – | – | – | 3 770<br>**C2I/23,8** | 5 590<br>**C2I/23,8** | 7 980<br>**C2I/23,7** | 11 330<br>**C2I/22,4** | 15 790<br>**C2I/23** | 22 790<br>**C2I/23,6** | 31 460<br>**C2I/23,8** | 39 900<br>**C2I/23** | 49 670<br>**C2I/23** | 62 950<br>**C2I/23,7** | | | |
| | 20 | – | – | – | – | – | – | – | 3 340<br>**C2I/20,4** | 5 670<br>**C2I/20,6** | 7 440<br>**C2I/21,4** | 11 490<br>**C2I/20,5** | 13 880<br>**C2I/19,9** | 23 120<br>**C2I/21,5** | 28 580<br>**C2I/20,8** | 40 470<br>**C2I/20,6** | 50 240<br>**C2I/20,6** | 58 620<br>**C2I/21,4** | | | |
| | 20 | 140<br>**CI/19,3** | 240<br>**CI/20** | 300<br>**CI/20** | 515<br>**CI/20,8** | 600<br>**CI/20,8** | 1 070<br>**CI/19,3** | 2 130<br>**CI/20** | 3 070<br>**CI/20** | 4 650<br>**CI/19,7** | 6 140<br>**CI/20,3** | 9 560<br>**CI/19,7** | 12 270<br>**CI/20,3** | 19 110<br>**CI/20,3** | 24 240<br>**CI/20** | 31 330<br>**CI/19,7** | 37 790<br>**CI/19,7** | 47 820<br>**CI/20,3** | | | |
| | | | | | | | | | 51,2 | 80,7 | 102 | 161 | 203 | – | – | – | – | – | 18 | 2800 | **160** |
| | 18 | – | – | – | – | – | – | – | 3 150<br>**CI/18** | 4 950<br>**CI/18** | 6 530<br>**CI/18,7** | 9 870<br>**CI/18** | 12 920<br>**CI/18,7** | 19 620<br>**CI/17,9** | 24 970<br>**CI/18** | 30 180<br>**CI/18** | 38 110<br>**CI/18** | 50 630<br>**CI/18,4** | | | |
| | | 2,48 | 4,11 | 5,05 | 8,41 | 9,72 | 18,7 | 37,2 | 52,3 | 79,6 | 109 | 164 | 217 | – | – | – | – | – | 16 | 2500 | |
| | 16 | 145<br>**CI/15,2** | 250<br>**CI/15,8** | 305<br>**CI/15,8** | 525<br>**CI/16,4** | 610<br>**CI/16,4** | 1 090<br>**CI/15,2** | 2 240<br>**CI/15,8** | 3 150<br>**CI/15,8** | 4 720<br>**CI/15,5** | 6 670<br>**CI/16** | 9 700<br>**CI/15,5** | 13 260<br>**CI/16** | 19 400<br>**CI/16** | 26 560<br>**CI/15,8** | 31 610<br>**CI/16,3** | 39 420<br>**CI/16,3** | 50 590<br>**CI/16** | | | |
| | | | | | | | | | 55,1 | 86,2 | 110 | 176 | 217 | 355 | 434 | – | – | – | 14 | 2240 | |
| | 14 | – | – | – | – | – | – | – | 3 340<br>**CI/14,2** | 5 210<br>**CI/14,2** | 6 920<br>**CI/14,7** | 10 660<br>**CI/14,2** | 13 620<br>**CI/14,7** | 21 310<br>**CI/14,1** | 26 270<br>**CI/14,2** | 34 170<br>**CI/14,2** | 40 550<br>**CI/14,2** | 53 270<br>**CI/14,5** | | | |
| | | 2,61 | 4,68 | 5,92 | 9,96 | 11,5 | 20,9 | 42,4 | 49,9 | 87,3 | 99,8 | 175 | 196 | 349 | 393 | 533 | 652 | 780 | 12,5 | 2000 | |
| | 12,5 | 155<br>**CI/12,4** | 280<br>**CI/12,6** | 355<br>**CI/12,6** | 625<br>**CI/13,1** | 725<br>**CI/13,1** | 1 230<br>**CI/12,4** | 2 560<br>**CI/12,6** | 3 060<br>**CI/12,9** | 5 430<br>**CI/13** | 6 240<br>**CI/13,1** | 10 870<br>**CI/13** | 12 040<br>**CI/12,8** | 21 040<br>**CI/12,6** | 24 120<br>**CI/12,9** | 32 630<br>**CI/12,8** | 39 950<br>**CI/12,8** | 46 960<br>**CI/12,6** | | | |
| | | | | | | | | | 59,1 | 79,6 | 121 | 159 | 240 | 318 | 480 | 568 | 710 | 891 | 11,2 | 1800 | |
| | 11,2 | – | – | – | – | – | – | – | 3 530<br>**CI/11,3** | 4 810<br>**CI/11,4** | 7 500<br>**CI/11,7** | 9 510<br>**CI/11,3** | 14 870<br>**CI/11,7** | 19 250<br>**CI/11,4** | 28 670<br>**CI/11,3** | 33 290<br>**CI/11** | 41 610<br>**CI/11** | 54 350<br>**CI/11,5▲** | | | |
| | | 2,43 | 5,06 | 6,18 | 10,3 | 11,9 | 22,1 | 43,4 | 54,9 | 84,5 | 110 | 169 | 217 | 348 | 433 | 609 | 746 | 853 | 10 | 1600 | |
| | 10 | 150<br>**CI/10,3** | 300<br>**CI/10** | 370<br>**CI/10** | 640<br>**CI/10,4** | 740<br>**CI/10,4** | 1 300<br>**CI/9,81** | 2 590<br>**CI/10** | 3 340<br>**CI/10,2** | 5 210<br>**CI/10,3** | 6 810<br>**CI/10,4** | 10 400<br>**CI/10,3** | 13 160<br>**CI/10,2** | 20 770<br>**CI/10** | 26 350<br>**CI/10,2** | 36 980<br>**CI/10,2** | 45 280<br>**CI/10,2** | 50 930<br>**CI/10** | | | |
| | | | | | | | | | 57,5 | 86,2 | 115 | 172 | 226 | 345 | 453 | 609 | 759 | 875 | 9 | 1400 | |
| | 9 | – | – | – | – | – | – | – | 3 530<br>**CI/9** | 5 310<br>**CI/9,04** | 7 320<br>**CI/9,33** | 10 500<br>**CI/8,93** | 14 410<br>**CI/9,33** | 21 260<br>**CI/9,04** | 27 780<br>**CI/9** | 36 360<br>**CI/8,75** | 45 280<br>**CI/8,75** | 54 910<br>**CI/9,2▲** | | | |
| | | 2,65 | 4,84 | 6,11 | 10,1 | 11,7 | 21,6 | 42,8 | 51,8 | 83,1 | 104 | 166 | 204 | 311 | 408 | 549 | 685 | 810 | 8 | 1250 | |
| | 8 | 160<br>**CI/7,85** | 295<br>**CI/8** | 375<br>**CI/8** | 645<br>**CI/8,33** | 750<br>**CI/8,33** | 1 290<br>**CI/7,85** | 2 620<br>**CI/8** | 3 230<br>**CI/8,15** | 5 250<br>**CI/8,27** | 6 580<br>**CI/8,31** | 10 470<br>**CI/8,27** | 12 700<br>**CI/8,14** | 19 510<br>**CI/8,21** | 25 430<br>**CI/8,15** | 32 850<br>**CI/7,83** | 40 990<br>**CI/7,83** | 49 490<br>**CI/8** | | | |
| | | 2,37 | 3,91 | 4,94 | 8,85 | 10,7 | 17,4 | 37,6 | | 74,3 | | 148 | | 296 | | 528 | 660 | | 6,3 | 1000 | |
| | 6,3 | 150<br>**CI/6,53** | 245<br>**CI/6,57** | 310<br>**CI/6,57** | 530<br>**CI/6,27** | 640<br>**CI/6,27** | 1 090<br>**CI/6,53** | 2 360<br>**CI/6,57** | – | 4 450<br>**CI/6,27** | – | 9 240<br>**CI/6,53** | – | 18 580<br>**CI/6,57** | – | 31 610<br>**CI/6,27** | 39 510<br>**CI/6,27** | – | | | |
| | | | | | | | | 30,9 | | 60,8 | | 121 | | 242 | | 431 | 538 | | 5 | 800 | |
| | 5 | – | – | – | – | – | – | 1 860<br>**CI/5,06** | – | 3 550<br>**CI/4,89** | – | 7 370<br>**CI/5,11** | – | 14 590<br>**CI/5,06** | – | 25 130<br>**CI/4,89** | 31 410<br>**CI/4,89** | – | | | |

Per $n_1$ minori di 560 min$^{-1}$ vedere pagina 195.

| $n_{N2} \cdot L_h$ min$^{-1}$ · h | $i_N$ | $P_{N2}$ kW / $M_{N2}$ N m / ... / **/ i** 50 | 63 | 64 | 80 | 81 | 100 | 125 | 140 | 160 | 180 | 200 | 225 | 250 | 280 | 320 | 321 | 360 | $i_N$ | $n_1$ min$^{-1}$ | $n_{N2}$ |
|---|---|---|---|---|---|---|---|---|---|---|---|---|---|---|---|---|---|---|---|---|---|
| **2 000 000** | | | | | | | | | | | | 97,1 | | 194 | | 346 | 432 | | 4 | 630 | **160** |
| | 4 | – | – | – | – | – | – | – | – | – | – | 6 030 **CI/4,1** | – | 11 770 **CI/4** | – | 20 470 **CI/3,9** | 25 590 **CI/3,9** | – | | | |
| **1 800 000** | | | | | | | | | | | | | | | | | | | | | |
| | 100 | – | – | – | – | – | – | – | 2 810 **C2I/98,2** | 5 150 **C2I/103** | 5 970 **C2I/104** | 10 580 **C2I/102** | 11 920 **C2I/100** | 17 330 **C2I/98,5** | 23 500 **C2I/100** | 31 150 **C2I/103** | 38 930 **C2I/103** | 46 990 **C2I/102** | | | |
| | 100 | – | 190 **ICI/99,4** | 235 **ICI/99,4** | 410 **ICI/103** | 460 **ICI/103** | 1 110 **ICI/100** | 1 940 **ICI/102** | 2 420 **ICI/100** | 4 930 **ICI/106** | 5 800 **ICI/102** | 10 300 **ICI/106** | – | – | – | – | – | – | | | |
| | 90 | – | – | – | – | – | – | – | 2 970 **C2I/87,8** | 4 840 **C2I/90,4** | 5 860 **C2I/90** | 9 460 **C2I/87,9** | 12 580 **C2I/90,3** | 17 970 **C2I/89** | 24 820 **C2I/89,7** | 31 460 **C2I/88,8** | 39 150 **C2I/88,8** | 49 640 **C2I/91,4** | | | |
| | 80 | – | – | – | – | – | – | – | 2 960 **C2I/78,6** | 5 070 **C2I/82,7** | 6 290 **C2I/83,1** | 10 080 **C2I/81,4** | 12 570 **C2I/80,2** | 17 960 **C2I/78,8** | 24 780 **C2I/80,3** | 31 390 **C2I/82,6** | 38 070 **C2I/82,6** | 49 560 **C2I/81,2** | | | |
| | 80 | 130 **ICI/75,2** | 230 **ICI/79,5** | 290 **ICI/79,5** | 465 **ICI/82,7** | 550 **ICI/82,7** | 1 060 **ICI/76,7** | 1 750 **ICI/78,1** | 2 160 **ICI/78,1** | 3 810 **ICI/78,1** | 4 410 **ICI/80,5** | 7 830 **ICI/78,1** | – | – | – | – | – | – | | | |
| | 71 | – | – | – | – | – | – | – | 3 130 **C2I/70,2** | 4 640 **C2I/72,3** | 6 100 **C2I/72** | 9 430 **C2I/70,3** | 13 260 **C2I/72,2** | 18 930 **C2I/71,2** | 26 150 **C2I/71,7** | 33 150 **C2I/71,1** | 41 250 **C2I/71,1** | 52 300 **C2I/73,1** | | | |
| | 63 | – | – | – | – | – | – | – | 3 120 **C2I/62** | 5 600 **C2I/65,2** | 7 690 **C2I/65,5** | 11 500 **C2I/64,2** | 13 460 **C2I/63,2** | 23 000 **C2I/62,1** | 26 550 **C2I/63,3** | 37 150 **C2I/65,1** | 46 440 **C2I/65,1** | 52 270 **C2I/64** | | | |
| | 63 | 135 **ICI/60,1** | 230 **ICI/63,6** | 290 **ICI/63,6** | 510 **ICI/66,2** | 605 **ICI/66,2** | 1 120 **ICI/61,3** | 2 110 **ICI/62,5** | 2 690 **ICI/62,5** | 4 870 **ICI/62,5** | 5 680 **ICI/64,4** | 10 000 **ICI/62,5** | – | – | – | – | – | – | | | |
| | 56 | – | – | – | – | – | – | – | 3 320 **C2I/55,4** | 6 000 **C2I/57** | 6 900 **C2I/56,8** | 12 240 **C2I/55,5** | 14 080 **C2I/56,9** | 22 940 **C2I/56,1** | 27 760 **C2I/56,6** | 35 190 **C2I/56** | 43 800 **C2I/56** | 55 530 **C2I/57,6** | | | |
| | 50 | – | – | – | – | – | – | – | 3 310 **C2I/50,4** | 5 920 **C2I/52,1** | 7 030 **C2I/52,4** | 12 330 **C2I/53,9** | 14 060 **C2I/53,1** | 22 090 **C2I/52,1** | 27 720 **C2I/53,1** | 35 110 **C2I/51,3** | 43 520 **C2I/51,3** | 55 440 **C2I/50,5** | | | |
| | 50 | 155 **ICI/49** | 275 **ICI/50,9** | 330 **ICI/50,9** | 505 **ICI/53** | 570 **ICI/53** | 1 160 **ICI/49,9** | 2 250 **ICI/50** | 2 850 **ICI/49,3** | 4 940 **ICI/52,5** | 6 030 **ICI/50,8** | 10 370 **ICI/52,5** | – | – | – | – | – | – | | | |
| | 45 | – | – | – | – | – | – | – | 3 510 **C2I/45,1** | 5 360 **C2I/45,6** | 7 420 **C2I/45,4** | 11 040 **C2I/46,6** | 14 850 **C2I/47,8** | 21 200 **C2I/47,1** | 29 280 **C2I/47,5** | 37 120 **C2I/44,2** | 46 190 **C2I/44,2** | 58 560 **C2I/45,4** | | | |
| | 40 | – | – | – | – | – | – | – | 3 460 **C2I/38,7** | 5 340 **C2I/39,5** | 7 200 **C2I/41** | 10 850 **C2I/42,6** | 15 250 **C2I/41,4** | 21 780 **C2I/42,8** | 30 080 **C2I/41,6** | 38 140 **C2I/39,5** | 47 460 **C2I/39,5** | 60 170 **C2I/41** | | | |
| | 40 | 170 **ICI/38,6** | 280 **ICI/40,1** | 345 **ICI/40,1** | 570 **ICI/41,8** | 655 **ICI/41,8** | 1 260 **ICI/39,4** | 2 370 **ICI/39,4** | 2 750 **ICI/40,2** | 5 210 **ICI/41,4** | 6 100 **ICI/41,6** | 10 590 **ICI/41,4** | – | – | – | – | – | – | | | |
| | 35,5 | – | – | – | – | – | – | – | 3 650 **C2I/37,5** | 5 410 **C2I/37,5** | 7 730 **C2I/37,3** | 11 000 **C2I/35,3** | 15 160 **C2I/36,2** | 22 080 **C2I/37,2** | 30 490 **C2I/37,5** | 38 660 **C2I/36,3** | 48 100 **C2I/36,3** | 60 990 **C2I/37,3** | | | |
| | 31,5 | – | – | – | – | – | – | – | 3 580 **C2I/32** | 6 520 **C2I/33,1** | 7 940 **C2I/33,2** | 12 950 **C2I/34,2** | 15 220 **C2I/33,7** | 25 990 **C2I/33,1** | 30 010 **C2I/33,7** | 39 140 **C2I/31,3** | 48 710 **C2I/31,3** | 61 760 **C2I/32,5** | | | |
| | 31,5 | 170 **ICI/32,1** | 245 **ICI/33** | 305 **ICI/33** | 525 **ICI/31,4** | 575 **ICI/31,4** | 1 120 **ICI/32,8** | 2 240 **ICI/32,4** | – | 4 720 **ICI/31,4** | – | 9 710 **ICI/32,7** | – | – | – | – | – | – | | | |

Per $n_1$ minori di 560 min$^{-1}$ vedere pagina 195.

| $n_{N2} \cdot L_h$ min$^{-1}$ · h | $i_N$ | $P_{N2}$ kW / $M_{N2}$ N m / ... / **/ i** 50 | 63 | 64 | 80 | 81 | 100 | 125 | 140 | 160 | 180 | 200 | 225 | 250 | 280 | 320 | 321 | 360 | $i_N$ | $n_1$ min$^{-1}$ | $n_{N2}$ |
|---|---|---|---|---|---|---|---|---|---|---|---|---|---|---|---|---|---|---|---|---|---|
| 1 800 000 | 31,5 | – | 220<br>**CI/31,3** | 245<br>**CI/31,3** | 450<br>**CI/32,5** | 560<br>**CI/32,5** | 935<br>**CI/30,1** | 1 870<br>**CI/31,3** | – | 3 700<br>**CI/30,8** | – | 6 260<br>**CI/30,8** | – | 12 180<br>**CI/31,7** | – | – | – | – | | | |
| | 28 | – | – | – | – | – | – | – | 3 750<br>**C2I/28,6** | 6 450<br>**C2I/28,9** | 7 940<br>**C2I/28,8** | 11 680<br>**C2I/29,5** | 15 880<br>**C2I/30,3** | 25 750<br>**C2I/29,9** | 31 320<br>**C2I/30,1** | 39 700<br>**C2I/28** | 49 400<br>**C2I/28** | 62 640<br>**C2I/28,8** | | | |
| | 25 | – | – | – | – | – | – | – | 3 560<br>**C2I/24,5** | 5 790<br>**C2I/25,1** | 7 410<br>**C2I/26** | 11 450<br>**C2I/27** | 15 840<br>**C2I/26,3** | 24 260<br>**C2I/27,2** | 31 770<br>**C2I/26,4** | 40 270<br>**C2I/25,1** | 50 110<br>**C2I/25,1** | 63 530<br>**C2I/26** | | | |
| | 25 | 145<br>**CI/24,1** | 230<br>**CI/25** | 290<br>**CI/25** | 510<br>**CI/26** | 605<br>**CI/26** | 995<br>**CI/24,1** | 2 130<br>**CI/25** | – | 4 210<br>**CI/24,6** | – | 8 420<br>**CI/24,6** | – | 17 230<br>**CI/25,4** | – | – | – | – | | | |
| | 22,4 | – | – | – | – | – | – | – | 3 820<br>**C2I/23,8** | 5 690<br>**C2I/23,8** | 8 090<br>**C2I/23,7** | 11 490<br>**C2I/22,4** | 16 020<br>**C2I/23** | 23 120<br>**C2I/23,6** | 31 920<br>**C2I/23,8** | 40 470<br>**C2I/23** | 50 380<br>**C2I/23** | 63 850<br>**C2I/23,7** | | | |
| | | | | | | | | | 48,6 | 81,8 | 104 | 167 | 207 | – | – | – | – | – | 20 | 2800 | **140** |
| | 20 | – | – | – | – | – | – | – | 3 380<br>**C2I/20,4** | 5 750<br>**C2I/20,6** | 7 550<br>**C2I/21,4** | 11 660<br>**C2I/20,5▲** | 14 070<br>**C2I/19,9▲** | 23 450<br>**C2I/21,5** | 28 990<br>**C2I/20,8** | 41 050<br>**C2I/20,6** | 50 950<br>**C2I/20,6** | 59 450<br>**C2I/21,4** | | | |
| | 20 | 2,22<br>145<br>**CI/19,3** | 3,61<br>245<br>**CI/20** | 4,43<br>300<br>**CI/20** | 7,38<br>525<br>**CI/20,8** | 8,53<br>605<br>**CI/20,8** | 16,5<br>1 080<br>**CI/19,3** | 31,7<br>2 160<br>**CI/20** | 45,6<br>3 110<br>**CI/20** | 70,2<br>4 710<br>**CI/19,7** | 89,9<br>6 220<br>**CI/20,3** | 144<br>9 690<br>**CI/19,7** | 180<br>12 440<br>**CI/20,3** | –<br>19 380<br>**CI/20,3** | –<br>24 580<br>**CI/20** | –<br>31 780<br>**CI/19,7** | –<br>39 150<br>**CI/19,7** | –<br>48 500<br>**CI/20,3** | 20 | 2800 | |
| | | | | | | | | | 46,4 | 73 | 92,8 | 145 | 184 | – | – | – | – | – | 18 | 2500 | |
| | 18 | – | – | – | – | – | – | – | 3 190<br>**CI/18** | 5 020<br>**CI/18** | 6 610<br>**CI/18,7** | 10 000<br>**CI/18** | 13 100<br>**CI/18,7** | 19 890<br>**CI/17,9** | 25 310<br>**CI/18** | 30 600<br>**CI/18** | 38 630<br>**CI/18** | 51 320<br>**CI/18,4** | | | |
| | 16 | 2,25<br>145<br>**CI/15,2** | 3,73<br>250<br>**CI/15,8** | 4,59<br>310<br>**CI/15,8** | 7,63<br>535<br>**CI/16,4** | 8,82<br>615<br>**CI/16,4** | 17<br>1 100<br>**CI/15,2** | 34,5<br>2 320<br>**CI/15,8** | 47,4<br>3 190<br>**CI/15,8** | 72,2<br>4 780<br>**CI/15,5** | 99,1<br>6 760<br>**CI/16** | 148<br>9 830<br>**CI/15,5** | 197<br>13 430<br>**CI/16** | 288<br>19 650<br>**CI/16** | 400<br>26 910<br>**CI/15,8** | –<br>32 030<br>**CI/16,3** | –<br>39 940<br>**CI/16,3** | –<br>51 260<br>**CI/16** | 16 | 2240 | |
| | | | | | | | | | 49,9 | 78 | 99,8 | 159 | 196 | 321 | 393 | 511 | 606 | 780 | 14 | 2000 | |
| | 14 | – | – | – | – | – | – | – | 3 380<br>**CI/14,2** | 5 280<br>**CI/14,2** | 7 010<br>**CI/14,7** | 10 800<br>**CI/14,2** | 13 810<br>**CI/14,7** | 21 600<br>**CI/14,1** | 26 620<br>**CI/14,2** | 34 630<br>**CI/14,2** | 41 100<br>**CI/14,2** | 54 000<br>**CI/14,5** | | | |
| | 12,5 | 2,37<br>155<br>**CI/12,4** | 4,26<br>285<br>**CI/12,6** | 5,4<br>360<br>**CI/12,6** | 9,08<br>635<br>**CI/13,1** | 10,5<br>735<br>**CI/13,1** | 19<br>1 250<br>**CI/12,4** | 38,7<br>2 590<br>**CI/12,6** | 45,5<br>3 100<br>**CI/12,9** | 79,6<br>5 500<br>**CI/13** | 90,9<br>6 320<br>**CI/13,1** | 159<br>11 010<br>**CI/13** | 180<br>12 290<br>**CI/12,8** | 318<br>21 300<br>**CI/12,6** | 358<br>24 430<br>**CI/12,9** | 486<br>33 040<br>**CI/12,8** | 594<br>40 450<br>**CI/12,8** | 710<br>47 550<br>**CI/12,6** | 12,5 | 1800 | |
| | | | | | | | | | 53,3 | 71,7 | 109 | 143 | 217 | 287 | 433 | 512 | 640 | 803 | 11,2 | 1600 | |
| | 11,2 | – | – | – | – | – | – | – | 3 580<br>**CI/11,3** | 4 880<br>**CI/11,4** | 7 600<br>**CI/11,7** | 9 640<br>**CI/11,3** | 15 080<br>**CI/11,7** | 19 530<br>**CI/11,4** | 29 080<br>**CI/11,3** | 33 760<br>**CI/11** | 42 200<br>**CI/11** | 55 120<br>**CI/11,5** | | | |
| | 10 | 2,16<br>150<br>**CI/10,3** | 4,5<br>305<br>**CI/10** | 5,49<br>375<br>**CI/10** | 9,12<br>650<br>**CI/10,4** | 10,6<br>750<br>**CI/10,4** | 19,7<br>1 320<br>**CI/9,81** | 38,6<br>2 630<br>**CI/10** | 48,8<br>3 400<br>**CI/10,2** | 75,2<br>5 300<br>**CI/10,3** | 97,7<br>6 920<br>**CI/10,4** | 150<br>10 570<br>**CI/10,3** | 193<br>13 370<br>**CI/10,2** | 309<br>21 100<br>**CI/10** | 385<br>26 770<br>**CI/10,2** | 542<br>37 570<br>**CI/10,2** | 663<br>46 010<br>**CI/10,2** | 759<br>51 740<br>**CI/10** | 10 | 1400 | |
| | | | | | | | | | 51,8 | 77,8 | 104 | 155 | 204 | 311 | 408 | 549 | 685 | 789 | 9 | 1250 | |
| | 9 | – | – | – | – | – | – | – | 3 560<br>**CI/9** | 5 370<br>**CI/9,04** | 7 390<br>**CI/9,33** | 10 600<br>**CI/8,93** | 14 560<br>**CI/9,33** | 21 460<br>**CI/9,04** | 28 070<br>**CI/9** | 36 700<br>**CI/8,75** | 45 790<br>**CI/8,75** | 55 470<br>**CI/9,2** | | | |
| | 8 | 2,38<br>160<br>**CI/7,85** | 4,36<br>295<br>**CI/8** | 5,49<br>375<br>**CI/8** | 9,12<br>650<br>**CI/8,33** | 10,6<br>750<br>**CI/8,33** | 19,4<br>1 300<br>**CI/7,85** | 38,6<br>2 630<br>**CI/8** | 46,9<br>3 260<br>**CI/8,15** | 75,2<br>5 300<br>**CI/8,27** | 93,8<br>6 650<br>**CI/8,31** | 152<br>10 690<br>**CI/8,27** | 185<br>12 830<br>**CI/8,14** | 281<br>19 690<br>**CI/8,21** | 370<br>25 690<br>**CI/8,15** | 496<br>33 150<br>**CI/7,83** | 620<br>41 430<br>**CI/7,83** | 732<br>49 960<br>**CI/8** | 8 | 1120 | |
| | | 2,2 | 3,61 | 4,52 | 8 | 9,9 | 15,8 | 34,1 | | 67,6 | | 135 | | 269 | | 480 | 600 | | 6,3 | 900 | |
| | 6,3 | 155<br>**CI/6,53** | 250<br>**CI/6,57** | 315<br>**CI/6,57** | 530<br>**CI/6,27** | 660<br>**CI/6,27** | 1 090<br>**CI/6,53** | 2 380<br>**CI/6,57** | – | 4 500<br>**CI/6,27** | – | 9 320<br>**CI/6,53** | – | 18 760<br>**CI/6,57** | – | 31 890<br>**CI/6,27** | 39 870<br>**CI/6,27** | – | | | |
| | | | | | | | | 28,4 | | 54,6 | | 110 | | 217 | | 386 | 482 | | 5 | 710 | |
| | 5 | – | – | – | – | – | – | 1 930<br>**CI/5,06** | – | 3 590<br>**CI/4,89** | – | 7 580<br>**CI/5,11** | – | 14 740<br>**CI/5,06** | – | 25 380<br>**CI/4,89** | 31 720<br>**CI/4,89** | – | | | |
| | | | | | | | | | | | | 87,2 | | 174 | | 309 | 386 | | 4 | 560 | |
| | 4 | – | – | – | – | – | – | – | – | – | – | 6 090<br>**CI/4,1** | – | 11 890<br>**CI/4** | – | 20 600<br>**CI/3,9** | 25 700<br>**CI/3,9** | – | | | |

Per $n_1$ minori di 560 min$^{-1}$ vedere pagina 195.
▲ Eventuale lubrificazione forzata con scambiatore di calore: interpellarci.

| $n_{N2} \cdot L_h$ min$^{-1}$ · h | $i_N$ | $P_{N2}$ kW / $M_{N2}$ N m / ... / *i* 50 | 63 | 64 | 80 | 81 | 100 | 125 | 140 | 160 | 180 | 200 | 225 | 250 | 280 | 320 | 321 | 360 | $i_N$ | $n_1$ min$^{-1}$ | $n_{N2}$ |
|---|---|---|---|---|---|---|---|---|---|---|---|---|---|---|---|---|---|---|---|---|---|
| 1 600 000 | 100 | – | – | – | – | – | – | – | 2 880 C2I/98,2 | 5 300 C2I/103 | 6 180 C2I/104 | 10 600 C2I/102 | 12 240 C2I/100 | 17 930 C2I/98,5 | 24 120 C2I/100 | 32 220 C2I/103 | 40 280 C2I/103 | 48 240 C2I/102 | | | |
| | 100 | – | 195 ICI/99,4 | 245 ICI/99,4 | 425 ICI/103 | 475 ICI/103 | 1 140 ICI/100 | 2 010 ICI/102 | 2 480 ICI/100 | 5 100 ICI/106 | 5 800 ICI/102 | 10 600 ICI/106 | – | – | – | – | – | – | | | |
| | 90 | – | – | – | – | – | – | – | 3 050 C2I/87,8 | 5 000 C2I/90,4 | 6 020 C2I/90 | 9 770 C2I/87,9 | 12 930 C2I/90,3 | 18 460 C2I/89 | 25 500 C2I/89,7 | 32 320 C2I/88,8 | 40 230 C2I/88,8 | 51 000 C2I/91,4 | | | |
| | 80 | – | – | – | – | – | – | – | 3 030 C2I/78,6 | 5 250 C2I/82,7 | 6 450 C2I/83,1 | 10 430 C2I/81,4 | 12 890 C2I/80,2 | 18 410 C2I/78,8 | 25 410 C2I/80,3 | 32 190 C2I/82,6 | 39 040 C2I/82,6 | 50 820 C2I/81,2 | | | |
| | 80 | 130 ICI/75,2 | 230 ICI/79,5 | 290 ICI/79,5 | 480 ICI/82,7 | 565 ICI/82,7 | 1 100 ICI/76,7 | 1 800 ICI/78,1 | 2 220 ICI/78,1 | 3 900 ICI/78,1 | 4 560 ICI/80,5 | 8 030 ICI/78,1 | – | – | – | – | – | – | | | |
| | 71 | – | – | – | – | – | – | – | 3 220 C2I/70,2 | 4 770 C2I/72,3 | 6 280 C2I/72 | 9 700 C2I/70,3 | 13 640 C2I/72,2 | 19 470 C2I/71,2 | 26 890 C2I/71,7 | 34 090 C2I/71,1 | 42 420 C2I/71,1 | 53 790 C2I/73,1 | | | |
| | 63 | – | – | – | – | – | – | – | 3 220 C2I/62 | 5 800 C2I/65,2 | 7 970 C2I/65,5 | 11 800 C2I/64,2 | 13 950 C2I/63,2 | 23 600 C2I/62,1 | 27 510 C2I/63,3 | 38 490 C2I/65,1 | 48 110 C2I/65,1 | 53 960 C2I/64 | | | |
| | 63 | 140 ICI/60,1 | 230 ICI/63,6 | 290 ICI/63,6 | 515 ICI/66,2 | 605 ICI/66,2 | 1 150 ICI/61,3 | 2 190 ICI/62,5 | 2 780 ICI/62,5 | 5 000 ICI/62,5 | 5 870 ICI/64,4 | 10 300 ICI/62,5 | – | – | – | – | – | – | | | |
| | 56 | – | – | – | – | – | – | – | 3 410 C2I/55,4 | 6 150 C2I/57 | 7 160 C2I/56,8 | 12 680 C2I/55,5 | 14 460 C2I/56,9 | 23 780 C2I/56,1 | 28 530 C2I/56,6 | 36 160 C2I/56 | 45 000 C2I/56 | 57 050 C2I/57,6 | | | |
| | 50 | – | – | – | – | – | – | – | 3 400 C2I/50,4 | 6 130 C2I/52,1 | 7 220 C2I/52,4 | 12 780 C2I/53,9 | 14 430 C2I/53,1 | 22 890 C2I/52,1 | 28 460 C2I/53,1 | 36 090 C2I/51,3 | 45 110 C2I/51,3 | 56 910 C2I/50,5 | | | |
| | 50 | 160 ICI/49 | 280 ICI/50,9 | 330 ICI/50,9 | 515 ICI/53 | 585 ICI/53 | 1 200 ICI/49,9 | 2 310 ICI/50 | 2 930 ICI/49,3 | 5 070 ICI/52,5 | 6 190 ICI/50,8 | 10 750 ICI/52,5 | – | – | – | – | – | – | | | |
| | 45 | – | – | – | – | – | – | – | 3 600 C2I/45,1 | 5 560 C2I/45,6 | 7 630 C2I/45,4 | 11 440 C2I/46,6 | 15 250 C2I/47,8 | 21 780 C2I/47,1 | 30 080 C2I/47,5 | 38 140 C2I/44,2 | 47 460 C2I/44,2 | 60 170 C2I/45,4 | | | |
| | 40 | – | – | – | – | – | – | – | 3 510 C2I/38,7 | 5 410 C2I/39,5 | 7 300 C2I/41 | 11 000 C2I/42,6 | 15 460 C2I/41,4 | 22 080 C2I/42,8 | 30 490 C2I/41,6 | 38 660 C2I/39,5 | 48 100 C2I/39,5 | 60 990 C2I/41 | | | |
| | 40 | 175 ICI/38,6 | 285 ICI/40,1 | 360 ICI/40,1 | 575 ICI/41,8 | 665 ICI/41,8 | 1 300 ICI/39,4 | 2 410 ICI/39,4 | 2 790 ICI/40,2 | 5 400 ICI/41,4 | 6 180 ICI/41,6 | 10 950 ICI/41,4 | – | – | – | – | – | – | | | |
| | 35,5 | – | – | – | – | – | – | – | 3 700 C2I/37,5 | 5 480 C2I/37,5 | 7 830 C2I/37,3 | 11 130 C2I/35,3 | 15 350 C2I/36,2 | 22 360 C2I/37,2 | 30 880 C2I/37,5 | 39 140 C2I/36,3 | 48 710 C2I/36,3 | 61 760 C2I/37,3 | | | |
| | 31,5 | – | – | – | – | – | – | – | 3 630 C2I/32 | 6 540 C2I/33,1 | 8 230 C2I/33,2 | 13 000 C2I/34,2 | 15 440 C2I/33,7 | 26 080 C2I/33,1 | 30 440 C2I/33,7 | 39 700 C2I/31,3 | 49 400 C2I/31,3 | 62 640 C2I/32,5 | | | |
| | 31,5 | 170 ICI/32,1 | 255 ICI/33 | 315 ICI/33 | 535 ICI/31,4 | 585 ICI/31,4 | 1 160 ICI/32,8 | 2 270 ICI/32,4 | – | 4 790 ICI/31,4 | – | 9 850 ICI/32,7 | – | – | – | – | – | – | | | |
| | 31,5 | – | 220 CI/31,3 | 245 CI/31,3 | 450 CI/32,5 | 560 CI/32,5 | 970 CI/30,1 | 1 850 CI/31,3 | – | 3 650 CI/30,8 | – | 6 490 CI/30,8 | – | 12 620 CI/31,7 | – | – | – | – | | | |

Per $n_1$ minori di 560 min$^{-1}$ vedere pagina 195.

| $n_{N2} \cdot L_h$ min$^{-1}$ · h | $i_N$ | $P_{N2}$ kW / $M_{N2}$ N m / ... / **/ i** | | | | | | | | | | | | | | | | | $i_N$ | $n_1$ min$^{-1}$ | $n_{N2}$ |
|---|---|---|---|---|---|---|---|---|---|---|---|---|---|---|---|---|---|---|---|---|---|
| | | **50** | **63** | **64** | **80** | **81** | **100** | **125** | **140** | **160** | **180** | **200** | **225** | **250** | **280** | **320** | **321** | **360** | | | |
| **1 600 000** | 28 | – | – | – | – | – | – | – | 3 800<br>**C2I/28,6** | 6 680<br>**C2I/28,9** | 8 050<br>**C2I/28,8** | 12 100<br>**C2I/29,5** | 16 110<br>**C2I/30,3** | 26 680<br>**C2I/29,9** | 31 770<br>**C2I/30,1** | 40 270<br>**C2I/28** | 50 110<br>**C2I/28** | 63 530<br>**C2I/28,8** | | | |
| | 25 | – | – | – | – | – | – | – | 3 620<br>**C2I/24,5** | 6 000<br>**C2I/25,1** | 7 520<br>**C2I/26** | 11 620<br>**C2I/27** | 16 070<br>**C2I/26,3** | 25 150<br>**C2I/27,2** | 32 220<br>**C2I/26,4** | 40 850<br>**C2I/25,1** | 50 830<br>**C2I/25,1** | 64 450<br>**C2I/26** | | | |
| | 25 | 145<br>**CI/24,1** | 230<br>**CI/25** | 290<br>**CI/25** | 520<br>**CI/26** | 605<br>**CI/26** | 1 030<br>**CI/24,1** | 2 160<br>**CI/25** | – | 4 270<br>**CI/24,6** | – | 8 540<br>**CI/24,6** | – | 17 480<br>**CI/25,4** | – | – | – | – | | | |
| | | | | | | | | | 47,7 | 72,7 | 102 | 153 | 207 | – | – | – | – | – | 22,4 | 2800 | **125** |
| | 22,4 | – | – | – | – | – | – | – | 3 870<br>**C2I/23,8** | 5 890<br>**C2I/23,8** | 8 210<br>**C2I/23,7** | 11 660<br>**C2I/22,4▲** | 16 250<br>**C2I/23▲** | 23 450<br>**C2I/23,6** | 32 370<br>**C2I/23,8** | 41 050<br>**C2I/23** | 51 100<br>**C2I/23** | 64 760<br>**C2I/23,7** | | | |
| | | | | | | | | | 44 | 74,1 | 93,8 | 151 | 188 | – | – | – | – | – | 20 | 2500 | |
| | 20 | – | – | – | – | – | – | – | 3 430<br>**C2I/20,4** | 5 820<br>**C2I/20,6** | 7 650<br>**C2I/21,4** | 11 820<br>**C2I/20,5** | 14 270<br>**C2I/19,9** | 23 770<br>**C2I/21,5** | 29 380<br>**C2I/20,8** | 41 610<br>**C2I/20,6** | 51 650<br>**C2I/20,6** | 60 260<br>**C2I/21,4** | | | |
| | 20 | 1,99<br>145<br>**CI/19,3** | 3,26<br>250<br>**CI/20** | 4,01<br>305<br>**CI/20** | 6,68<br>530<br>**CI/20,8** | 7,72<br>615<br>**CI/20,8** | 14,9<br>1 100<br>**CI/19,3** | 28,7<br>2 190<br>**CI/20** | 41,3<br>3 150<br>**CI/20** | 63,5<br>4 780<br>**CI/19,7** | 81,4<br>6 310<br>**CI/20,3** | 131<br>9 820<br>**CI/19,7** | 163<br>12 610<br>**CI/20,3** | –<br>19 650<br>**CI/20,3** | –<br>24 920<br>**CI/20** | –<br>32 210<br>**CI/19,7** | –<br>40 510<br>**CI/19,7** | –<br>49 160<br>**CI/20,3** | 20 | 2500 | |
| | | | | | | | | | 42,1 | 66,3 | 84,2 | 132 | 167 | 265 | 334 | – | – | – | 18 | 2240 | |
| | 18 | – | – | – | – | – | – | – | 3 230<br>**CI/18** | 5 090<br>**CI/18** | 6 700<br>**CI/18,7** | 10 130<br>**CI/18** | 13 270<br>**CI/18,7** | 20 150<br>**CI/17,9** | 25 640<br>**CI/18** | 31 000<br>**CI/18** | 39 140<br>**CI/18** | 52 000<br>**CI/18,4** | | | |
| | 16 | 2,02<br>145<br>**CI/15,2** | 3,38<br>255<br>**CI/15,8** | 4,15<br>315<br>**CI/15,8** | 6,91<br>540<br>**CI/16,4** | 7,98<br>625<br>**CI/16,4** | 15,4<br>1 110<br>**CI/15,2** | 31,8<br>2 400<br>**CI/15,8** | 42,9<br>3 230<br>**CI/15,8** | 65,4<br>4 850<br>**CI/15,5** | 89,7<br>6 850<br>**CI/16** | 134<br>9 960<br>**CI/15,5** | 178<br>13 620<br>**CI/16** | 261<br>19 920<br>**CI/16** | 362<br>27 270<br>**CI/15,8** | 418<br>32 460<br>**CI/16,3** | 521<br>40 480<br>**CI/16,3** | 680<br>51 960<br>**CI/16** | 16 | 2000 | |
| | | | | | | | | | 45,5 | 71,1 | 90,9 | 145 | 179 | 293 | 358 | 466 | 553 | 710 | 14 | 1800 | |
| | 14 | – | – | – | – | – | – | – | 3 420<br>**CI/14,2** | 5 350<br>**CI/14,2** | 7 100<br>**CI/14,7** | 10 940<br>**CI/14,2** | 13 980<br>**CI/14,7** | 21 880<br>**CI/14,1** | 26 960<br>**CI/14,2** | 35 070<br>**CI/14,2** | 41 620<br>**CI/14,2** | 54 680<br>**CI/14,5** | | | |
| | 12,5 | 2,14<br>160<br>**CI/12,4** | 3,84<br>290<br>**CI/12,6** | 4,87<br>365<br>**CI/12,6** | 8,19<br>640<br>**CI/13,1** | 9,48<br>745<br>**CI/13,1** | 17,2<br>1 270<br>**CI/12,4** | 34,9<br>2 630<br>**CI/12,6** | 41<br>3 150<br>**CI/12,9** | 71,7<br>5 580<br>**CI/13** | 82<br>6 410<br>**CI/13,1** | 143<br>11 160<br>**CI/13** | 166<br>12 730<br>**CI/12,8** | 287<br>21 600<br>**CI/12,6** | 323<br>24 770<br>**CI/12,9** | 438<br>33 510<br>**CI/12,8** | 536<br>41 030<br>**CI/12,8** | 640<br>48 220<br>**CI/12,6** | 12,5 | 1600 | |
| | | | | | | | | | 47,4 | 63,8 | 97,1 | 128 | 193 | 255 | 385 | 456 | 569 | 714 | 11,2 | 1400 | |
| | 11,2 | – | – | – | – | – | – | – | 3 640<br>**CI/11,3** | 4 960<br>**CI/11,4** | 7 720<br>**CI/11,7** | 9 800<br>**CI/11,3** | 15 320<br>**CI/11,7** | 19 840<br>**CI/11,4** | 29 550<br>**CI/11,3** | 34 300<br>**CI/11** | 42 880<br>**CI/11** | 56 010<br>**CI/11,5** | | | |
| | 10 | 1,94<br>155<br>**CI/10,3** | 4,03<br>310<br>**CI/10** | 4,92<br>375<br>**CI/10** | 8,17<br>650<br>**CI/10,4** | 9,46<br>755<br>**CI/10,4** | 17,7<br>1 330<br>**CI/9,81** | 34,7<br>2 650<br>**CI/10** | 44<br>3 430<br>**CI/10,2** | 67,8<br>5 350<br>**CI/10,3** | 88,1<br>6 990<br>**CI/10,4** | 138<br>10 880<br>**CI/10,3** | 174<br>13 500<br>**CI/10,2** | 279<br>21 300<br>**CI/10** | 347<br>27 030<br>**CI/10,2** | 489<br>37 950<br>**CI/10,2** | 598<br>46 440<br>**CI/10,2** | 685<br>52 330<br>**CI/10** | 10 | 1250 | |
| | | | | | | | | | 46,9 | 70,5 | 93,8 | 141 | 185 | 281 | 370 | 496 | 620 | 714 | 9 | 1120 | |
| | 9 | – | – | – | – | – | – | – | 3 600<br>**CI/9** | 5 430<br>**CI/9,04** | 7 470<br>**CI/9,33** | 10 700<br>**CI/8,93** | 14 700<br>**CI/9,33** | 21 660<br>**CI/9,04** | 28 360<br>**CI/9** | 37 030<br>**CI/8,75** | 46 280<br>**CI/8,75** | 56 010<br>**CI/9,2** | | | |
| | 8 | 2,14<br>160<br>**CI/7,85** | 3,91<br>300<br>**CI/8** | 4,92<br>375<br>**CI/8** | 8,17<br>650<br>**CI/8,33** | 9,46<br>755<br>**CI/8,33** | 17,4<br>1 310<br>**CI/7,85** | 34,7<br>2 650<br>**CI/8** | 42,3<br>3 290<br>**CI/8,15** | 67,8<br>5 350<br>**CI/8,27** | 84,6<br>6 710<br>**CI/8,31** | 140<br>11 060<br>**CI/8,27** | 167<br>12 960<br>**CI/8,14** | 253<br>19 870<br>**CI/8,21** | 333<br>25 950<br>**CI/8,15** | 447<br>33 450<br>**CI/7,83** | 560<br>41 890<br>**CI/7,83** | 660<br>50 440<br>**CI/8** | 8 | 1000 | |
| | | 2,03 | 3,33 | 4,16 | 7,15 | 9,12 | 14,1 | 30,9 | | 60,8 | | 121 | | 242 | | 431 | 538 | | 6,3 | 800 | |
| | 6,3 | 160<br>**CI/6,53** | 260<br>**CI/6,57** | 325<br>**CI/6,57** | 535<br>**CI/6,27** | 680<br>**CI/6,27** | 1 100<br>**CI/6,53** | 2 420<br>**CI/6,57** | – | 4 550<br>**CI/6,27** | – | 9 420<br>**CI/6,53** | – | 18 950<br>**CI/6,57** | – | 32 210<br>**CI/6,27** | 40 260<br>**CI/6,27** | – | | | |
| | | | | | | | | 26,1 | | 49 | | 101 | | 195 | | 346 | 432 | | 5 | 630 | |
| | 5 | – | – | – | – | – | – | 2 000<br>**CI/5,06** | – | 3 630<br>**CI/4,89** | – | 7 850<br>**CI/5,11** | – | 14 950<br>**CI/5,06** | – | 25 630<br>**CI/4,89** | 32 040<br>**CI/4,89** | – | | | |
| **1 400 000** | 125 | – | – | – | – | – | – | – | 2 660<br>**C2I/123** | 5 150<br>**C2I/129** | 6 020<br>**C2I/130** | 10 300<br>**C2I/127** | 11 670<br>**C2I/125** | 17 470<br>**C2I/123** | 21 000<br>**C2I/125** | 30 700<br>**C2I/129** | 38 370<br>**C2I/129** | 41 820<br>**C2I/127** | | | |
| | 125 | – | – | – | – | – | 1000<br>**ICI/123** | 2 000<br>**ICI/127** | 2 430<br>**ICI/127** | 4 370<br>**ICI/126** | 6 050<br>**ICI/130** | 9 000<br>**ICI/126** | – | – | – | – | – | – | | | |

Per $n_1$ minori di 560 min$^{-1}$ vedere pagina 195.

| $n_{N2} \cdot L_h$ min$^{-1}$ · h | $i_N$ | $P_{N2}$ kW / $M_{N2}$ N m / ... / **/ i** | | | | | | | | | | | | | | | | | $i_N$ | $n_1$ min$^{-1}$ | $n_{N2}$ |
|---|---|---|---|---|---|---|---|---|---|---|---|---|---|---|---|---|---|---|---|---|---|
| | | **50** | **63** | **64** | **80** | **81** | **100** | **125** | **140** | **160** | **180** | **200** | **225** | **250** | **280** | **320** | **321** | **360** | | | |
| **1 400 000** | 100 | – | – | – | – | – | – | – | 2 960<br>**C2I/98,2** | 5 450<br>**C2I/103** | 6 390<br>**C2I/104** | 10 900<br>**C2I/102** | 12 570<br>**C2I/100** | 18 530<br>**C2I/98,5** | 24 780<br>**C2I/100** | 33 300<br>**C2I/103** | 41 630<br>**C2I/103** | 49 560<br>**C2I/102** | | | |
| | 100 | – | 200<br>**ICI/99,4** | 250<br>**ICI/99,4** | 435<br>**ICI/103** | 485<br>**ICI/103** | 1 180<br>**ICI/100** | 2 080<br>**ICI/102** | 2 550<br>**ICI/100** | 5 270<br>**ICI/106** | 6 000<br>**ICI/102** | 11 070<br>**ICI/106** | – | – | – | – | – | – | | | |
| | 90 | – | – | – | – | – | – | – | 3 130<br>**C2I/87,8** | 5 170<br>**C2I/90,4** | 6 170<br>**C2I/90** | 10 110<br>**C2I/87,9** | 13 260<br>**C2I/90,3** | 18 930<br>**C2I/89** | 26 150<br>**C2I/89,7** | 33 150<br>**C2I/88,8** | 41 250<br>**C2I/88,8** | 52 300<br>**C2I/91,4** | | | |
| | 80 | – | – | – | – | – | – | – | 3 120<br>**C2I/78,6** | 5 420<br>**C2I/82,7** | 6 630<br>**C2I/83,1** | 10 760<br>**C2I/81,4** | 13 260<br>**C2I/80,2** | 18 940<br>**C2I/78,8** | 26 140<br>**C2I/80,3** | 33 110<br>**C2I/82,6** | 40 150<br>**C2I/82,6** | 52 270<br>**C2I/81,2** | | | |
| | 80 | 135<br>**ICI/75,2** | 235<br>**ICI/79,5** | 290<br>**ICI/79,5** | 500<br>**ICI/82,7** | 585<br>**ICI/82,7** | 1 130<br>**ICI/76,7** | 1 850<br>**ICI/78,1** | 2 280<br>**ICI/78,1** | 4 020<br>**ICI/78,1** | 4 710<br>**ICI/80,5** | 8 260<br>**ICI/78,1** | – | – | – | – | – | – | | | |
| | 71 | – | – | – | – | – | – | – | 3 320<br>**C2I/70,2** | 4 930<br>**C2I/72,3** | 6 480<br>**C2I/72** | 10 010<br>**C2I/70,3** | 14 080<br>**C2I/72,2** | 20 100<br>**C2I/71,2** | 27 760<br>**C2I/71,7** | 35 190<br>**C2I/71,1** | 43 800<br>**C2I/71,1** | 55 530<br>**C2I/73,1** | | | |
| | 63 | – | – | – | – | – | – | – | 3 310<br>**C2I/62** | 6 000<br>**C2I/65,2** | 8 260<br>**C2I/65,5** | 12 200<br>**C2I/64,2** | 14 460<br>**C2I/63,2** | 24 300<br>**C2I/62,1** | 28 510<br>**C2I/63,3** | 39 890<br>**C2I/65,1** | 49 870<br>**C2I/65,1** | 55 440<br>**C2I/64** | | | |
| | 63 | 140<br>**ICI/60,1** | 235<br>**ICI/63,6** | 290<br>**ICI/63,6** | 515<br>**ICI/66,2** | 605<br>**ICI/66,2** | 1 180<br>**ICI/61,3** | 2 270<br>**ICI/62,5** | 2 850<br>**ICI/62,5** | 5 150<br>**ICI/62,5** | 6 030<br>**ICI/64,4** | 10 600<br>**ICI/62,5** | – | – | – | – | – | – | | | |
| | 56 | – | – | – | – | – | – | – | 3 510<br>**C2I/55,4** | 6 300<br>**C2I/57** | 7 420<br>**C2I/56,8** | 13 140<br>**C2I/55,5** | 14 850<br>**C2I/56,9** | 24 650<br>**C2I/56,1** | 29 280<br>**C2I/56,6** | 37 120<br>**C2I/56** | 46 190<br>**C2I/56** | 58 560<br>**C2I/57,6** | | | |
| | 50 | – | – | – | – | – | – | – | 3 490<br>**C2I/50,4** | 6 350<br>**C2I/52,1** | 7 420<br>**C2I/52,4** | 13 050<br>**C2I/53,9** | 14 830<br>**C2I/53,1** | 23 720<br>**C2I/52,1** | 29 240<br>**C2I/53,1** | 37 380<br>**C2I/51,3** | 46 730<br>**C2I/51,3** | 58 470<br>**C2I/50,5** | | | |
| | 50 | 160<br>**ICI/49** | 280<br>**ICI/50,9** | 330<br>**ICI/50,9** | 530<br>**ICI/53** | 600<br>**ICI/53** | 1 240<br>**ICI/49,9** | 2 370<br>**ICI/50** | 3 010<br>**ICI/49,3** | 5 250<br>**ICI/52,5** | 6 400<br>**ICI/50,8** | 11 070<br>**ICI/52,5** | – | – | – | – | – | – | | | |
| | 45 | – | – | – | – | – | – | – | 3 650<br>**C2I/45,1** | 5 750<br>**C2I/45,6** | 7 730<br>**C2I/45,4** | 11 830<br>**C2I/46,6** | 15 460<br>**C2I/47,8** | 22 180<br>**C2I/47,1** | 30 490<br>**C2I/47,5** | 38 660<br>**C2I/44,2** | 48 100<br>**C2I/44,2** | 60 990<br>**C2I/45,4** | | | |
| | 40 | – | – | – | – | – | – | – | 3 550<br>**C2I/38,7** | 5 480<br>**C2I/39,5** | 7 390<br>**C2I/41** | 11 170<br>**C2I/42,6** | 15 660<br>**C2I/41,4** | 22 360<br>**C2I/42,8** | 30 880<br>**C2I/41,6** | 39 140<br>**C2I/39,5** | 48 710<br>**C2I/39,5** | 61 760<br>**C2I/41** | | | |
| | 40 | 175<br>**ICI/38,6** | 285<br>**ICI/40,1** | 360<br>**ICI/40,1** | 585<br>**ICI/41,8** | 675<br>**ICI/41,8** | 1 350<br>**ICI/39,4** | 2 440<br>**ICI/39,4** | 2 830<br>**ICI/40,2** | 5 570<br>**ICI/41,4** | 6 260<br>**ICI/41,6** | 11 300<br>**ICI/41,4** | – | – | – | – | – | – | | | |
| | 35,5 | – | – | – | – | – | – | – | 3 750<br>**C2I/37,5** | 5 560<br>**C2I/37,5** | 7 940<br>**C2I/37,3** | 11 290<br>**C2I/35,3** | 15 570<br>**C2I/36,2** | 22 670<br>**C2I/37,2** | 31 320<br>**C2I/37,5** | 39 700<br>**C2I/36,3** | 49 400<br>**C2I/36,3** | 62 640<br>**C2I/37,3** | | | |
| | 31,5 | – | – | – | – | – | – | – | 3 690<br>**C2I/32** | 6 570<br>**C2I/33,1** | 8 530<br>**C2I/33,2** | 13 050<br>**C2I/34,2** | 15 660<br>**C2I/33,7** | 26 180<br>**C2I/33,1** | 30 870<br>**C2I/33,7** | 40 270<br>**C2I/31,3** | 50 110<br>**C2I/31,3** | 63 530<br>**C2I/32,5** | | | |
| | 31,5 | 175<br>**ICI/32,1** | 260<br>**ICI/33** | 325<br>**ICI/33** | 540<br>**ICI/31,4** | 595<br>**ICI/31,4** | 1 200<br>**ICI/32,8** | 2 300<br>**ICI/32,4** | – | 4 860<br>**ICI/31,4** | – | 9 990<br>**ICI/32,7** | – | – | – | – | – | – | | | |
| | 31,5 | – | 225<br>**CI/31,3** | 250<br>**CI/31,3** | 455<br>**CI/32,5** | 565<br>**CI/32,5** | 975<br>**CI/30,1** | 1 900<br>**CI/31,3** | – | 3 810<br>**CI/30,8** | – | 6 730<br>**CI/30,8** | – | 13 080<br>**CI/31,7** | – | – | – | – | | | |

Per $n_1$ minori di 560 min$^{-1}$ vedere pagina 195.
▲ Eventuale lubrificazione forzata con scambiatore di calore: interpellarci.

| $n_{N2} \cdot L_h$ min$^{-1}$ · h | $i_N$ | $P_{N2}$ kW / $M_{N2}$ N m / ... / **/ i** | | | | | | | | | | | | | | | | | $i_N$ | $n_1$ min$^{-1}$ | $n_{N2}$ |
|---|---|---|---|---|---|---|---|---|---|---|---|---|---|---|---|---|---|---|---|---|---|
| | | **50** | **63** | **64** | **80** | **81** | **100** | **125** | **140** | **160** | **180** | **200** | **225** | **250** | **280** | **320** | **321** | **360** | | | |
| **1 400 000** | 28 | – | – | – | – | – | – | – | 3 860<br>**C2I/28,6** | 6 920<br>**C2I/28,9** | 8 170<br>**C2I/28,8** | 12 550<br>**C2I/29,5** | 16 340<br>**C2I/30,3** | 26 790<br>**C2I/29,9** | 32 220<br>**C2I/30,1** | 40 850<br>**C2I/28** | 50 830<br>**C2I/28** | 64 450<br>**C2I/28,8** | | | |
| | | | | | | | | | 43,8 | 72,7 | 86 | 129 | 182 | – | – | – | – | – | 25 | 2800 | **112** |
| | 25 | – | – | – | – | – | – | – | 3 670<br>**C2I/24,5** | 6 220<br>**C2I/25,1** | 7 630<br>**C2I/26** | 11 890<br>**C2I/27▲** | 16 300<br>**C2I/26,3▲** | 26 050<br>**C2I/27,2** | 32 680<br>**C2I/26,4** | 41 430<br>**C2I/25,1** | 51 550<br>**C2I/25,1** | 65 360<br>**C2I/26** | | | |
| | | 1,79 | 2,74 | 3,44 | 5,94 | 6,85 | 12,8 | 25,7 | | 51,6 | | 103 | | – | | | | | 25 | 2800 | |
| | 25 | 145<br>**CI/24,1** | 235<br>**CI/25** | 295<br>**CI/25** | 525<br>**CI/26** | 605<br>**CI/26** | 1 050<br>**CI/24,1** | 2 190<br>**CI/25** | – | 4 330<br>**CI/24,6** | – | 8 660<br>**CI/24,6** | – | 17 730<br>**CI/25,4** | – | – | – | – | | | |
| | | | | | | | | | 43,2 | 67,2 | 92,1 | 139 | 188 | – | – | – | – | – | 22,4 | 2500 | |
| | 22,4 | – | – | – | – | – | – | – | 3 930<br>**C2I/23,8** | 6 100<br>**C2I/23,8** | 8 320<br>**C2I/23,7** | 11 900<br>**C2I/22,4** | 16 470<br>**C2I/23** | 23 770<br>**C2I/23,6** | 32 810<br>**C2I/23,8** | 41 610<br>**C2I/23** | 51 790<br>**C2I/23** | 65 640<br>**C2I/23,7** | | | |
| | | | | | | | | | 39,9 | 67,2 | 85,2 | 137 | 170 | 263 | 335 | – | – | – | 20 | 2240 | |
| | 20 | – | – | – | – | – | – | – | 3 470<br>**C2I/20,4** | 5 900<br>**C2I/20,6** | 7 750<br>**C2I/21,4** | 11 970<br>**C2I/20,5** | 14 450<br>**C2I/19,9** | 24 080<br>**C2I/21,5▲** | 29 770<br>**C2I/20,8▲** | 42 160<br>**C2I/20,6** | 52 330<br>**C2I/20,6** | 61 060<br>**C2I/21,4** | | | |
| | | 1,79 | 2,96 | 3,64 | 6,06 | 7 | 13,7 | 26 | 37,5 | 57,7 | 73,9 | 119 | 148 | 230 | 296 | – | – | – | 20 | 2240 | |
| | 20 | 145<br>**CI/19,3** | 255<br>**CI/20** | 310<br>**CI/20** | 540<br>**CI/20,8** | 620<br>**CI/20,8** | 1 130<br>**CI/19,3** | 2 220<br>**CI/20** | 3 200<br>**CI/20** | 4 840<br>**CI/19,7** | 6 390<br>**CI/20,3** | 9 950<br>**CI/19,7** | 12 780<br>**CI/20,3** | 19 910<br>**CI/20,3** | 25 250<br>**CI/20** | 32 640<br>**CI/19,7** | 41 860<br>**CI/19,7** | 49 810<br>**CI/20,3** | | | |
| | | | | | | | | | 38,1 | 60 | 76,2 | 119 | 151 | 239 | 302 | 366 | 462 | 600 | 18 | 2000 | |
| | 18 | – | – | – | – | – | – | – | 3 280<br>**CI/18** | 5 160<br>**CI/18** | 6 790<br>**CI/18,7** | 10 270<br>**CI/18** | 13 450<br>**CI/18,7** | 20 430<br>**CI/17,9** | 25 990<br>**CI/18** | 31 420<br>**CI/18** | 39 670<br>**CI/18** | 52 700<br>**CI/18,4** | | | |
| | | 1,82 | 3,08 | 3,78 | 6,3 | 7,28 | 14 | 29,6 | 39,1 | 59,7 | 81,7 | 123 | 162 | 237 | 330 | 381 | 475 | 620 | 16 | 1800 | |
| | 16 | 145<br>**CI/15,2** | 260<br>**CI/15,8** | 315<br>**CI/15,8** | 550<br>**CI/16,4** | 635<br>**CI/16,4** | 1 130<br>**CI/15,2** | 2 470<br>**CI/15,8** | 3 270<br>**CI/15,8** | 4 910<br>**CI/15,5** | 6 940<br>**CI/16** | 10 130<br>**CI/15,5** | 13 790<br>**CI/16** | 20 170<br>**CI/16** | 27 620<br>**CI/15,8** | 32 870<br>**CI/16,3** | 41 000<br>**CI/16,3** | 52 620<br>**CI/16** | | | |
| | | | | | | | | | 41 | 64,1 | 82 | 131 | 161 | 264 | 323 | 420 | 498 | 640 | 14 | 1600 | |
| | 14 | – | – | – | – | – | – | – | 3 470<br>**CI/14,2** | 5 430<br>**CI/14,2** | 7 200<br>**CI/14,7** | 11 090<br>**CI/14,2** | 14 180<br>**CI/14,7** | 22 190<br>**CI/14,1** | 27 340<br>**CI/14,2** | 35 570<br>**CI/14,2** | 42 210<br>**CI/14,2** | 55 460<br>**CI/14,5** | | | |
| | | 1,9 | 3,42 | 4,33 | 7,28 | 8,42 | 15,3 | 31 | 36,4 | 63,8 | 72,9 | 128 | 151 | 255 | 287 | 389 | 476 | 569 | 12,5 | 1400 | |
| | 12,5 | 160<br>**CI/12,4** | 295<br>**CI/12,6** | 370<br>**CI/12,6** | 650<br>**CI/13,1** | 755<br>**CI/13,1** | 1 290<br>**CI/12,4** | 2 670<br>**CI/12,6** | 3 200<br>**CI/12,9** | 5 670<br>**CI/13** | 6 510<br>**CI/13,1** | 11 340<br>**CI/13** | 13 250<br>**CI/12,8** | 21 950<br>**CI/12,6** | 25 170<br>**CI/12,9** | 34 050<br>**CI/12,8** | 41 690<br>**CI/12,8** | 49 000<br>**CI/12,6** | | | |
| | | | | | | | | | 42,6 | 57,6 | 87,2 | 115 | 174 | 230 | 347 | 411 | 513 | 644 | 11,2 | 1250 | |
| | 11,2 | – | – | – | – | – | – | – | 3 660<br>**CI/11,3** | 5 020<br>**CI/11,4** | 7 780<br>**CI/11,7** | 9 900<br>**CI/11,3** | 15 470<br>**CI/11,7** | 20 050<br>**CI/11,4** | 29 840<br>**CI/11,3** | 34 640<br>**CI/11** | 43 300<br>**CI/11** | 56 560<br>**CI/11,5** | | | |
| | | 1,79 | 3,62 | 4,42 | 7,34 | 8,5 | 15,9 | 31,3 | 39,7 | 61,3 | 79,6 | 128 | 159 | 252 | 314 | 442 | 541 | 620 | 10 | 1120 | |
| | 10 | 155<br>**CI/10,3** | 310<br>**CI/10** | 375<br>**CI/10** | 650<br>**CI/10,4** | 755<br>**CI/10,4** | 1 330<br>**CI/9,81** | 2 670<br>**CI/10** | 3 450<br>**CI/10,2** | 5 400<br>**CI/10,3** | 7 050<br>**CI/10,4** | 11 250<br>**CI/10,3** | 13 790<br>**CI/10,2** | 21 490<br>**CI/10** | 27 290<br>**CI/10,2** | 38 320<br>**CI/10,2** | 46 860<br>**CI/10,2** | 52 890<br>**CI/10** | | | |
| | | | | | | | | | 42,3 | 63,6 | 84,6 | 127 | 167 | 253 | 333 | 447 | 560 | 644 | 9 | 1000 | |
| | 9 | – | – | – | – | – | – | – | 3 640<br>**CI/9** | 5 490<br>**CI/9,04** | 7 540<br>**CI/9,33** | 10 860<br>**CI/8,93** | 14 850<br>**CI/9,33** | 21 870<br>**CI/9,04** | 28 650<br>**CI/9** | 37 370<br>**CI/8,75** | 46 790<br>**CI/8,75** | 56 560<br>**CI/9,2** | | | |
| | | 1,97 | 3,54 | 4,44 | 7,37 | 8,54 | 15,8 | 31,4 | 38,4 | 61,6 | 76,9 | 130 | 151 | 230 | 303 | 406 | 509 | 600 | 8 | 900 | |
| | 8 | 165<br>**CI/7,85** | 300<br>**CI/8** | 375<br>**CI/8** | 650<br>**CI/8,33** | 755<br>**CI/8,33** | 1 310<br>**CI/7,85** | 2 670<br>**CI/8** | 3 320<br>**CI/8,15** | 5 400<br>**CI/8,27** | 6 780<br>**CI/8,31** | 11 410<br>**CI/8,27** | 13 080<br>**CI/8,14** | 20 050<br>**CI/8,21** | 26 200<br>**CI/8,15** | 33 740<br>**CI/7,83** | 42 310<br>**CI/7,83** | 50 890<br>**CI/8** | | | |
| | | 1,85 | 3,06 | 3,82 | 6,37 | 8,27 | 12,6 | 28,4 | | 54,6 | | 110 | | 217 | | 386 | 482 | | 6,3 | 710 | |
| | 6,3 | 160<br>**CI/6,53** | 270<br>**CI/6,57** | 340<br>**CI/6,57** | 535<br>**CI/6,27** | 695<br>**CI/6,27** | 1 100<br>**CI/6,53** | 2 510<br>**CI/6,57** | – | 4 600<br>**CI/6,27** | – | 9 680<br>**CI/6,53** | – | 19 150<br>**CI/6,57** | – | 32 530<br>**CI/6,27** | 40 660<br>**CI/6,27** | – | | | |
| | | | | | | | | 24,1 | | 44,1 | | 93,3 | | 180 | | 310 | 388 | | 5 | 560 | |
| | 5 | – | – | – | – | – | – | 2 070<br>**CI/5,06** | – | 3 670<br>**CI/4,89** | – | 8 130<br>**CI/5,11** | – | 15 490<br>**CI/5,06** | – | 25 880<br>**CI/4,89** | 32 340<br>**CI/4,89** | – | | | |
| **1 250 000** | 125 | – | – | – | – | – | – | – | 2 750<br>**C2I/123** | 5 300<br>**C2I/129** | 6 230<br>**C2I/130** | 10 600<br>**C2I/127** | 12 070<br>**C2I/125** | 18 070<br>**C2I/123** | 21 550<br>**C2I/125** | 31 760<br>**C2I/129** | 39 700<br>**C2I/129** | 42 930<br>**C2I/127** | | | |
| | 125 | – | – | – | – | – | 1 030<br>**ICI/123** | 2 060<br>**ICI/127** | 2 510<br>**ICI/127** | 4 500<br>**ICI/126** | 6 260<br>**ICI/130** | 9 250<br>**ICI/126** | – | – | – | – | – | – | | | |

Per $n_1$ minori di 560 min$^{-1}$ vedere pagina 195.
▲ Eventuale lubrificazione forzata con scambiatore di calore: interpellarci.

| $n_{N2} \cdot L_h$ min$^{-1}$ · h | $i_N$ | $P_{N2}$ kW<br>$M_{N2}$ N m<br>... / $i$ | | | | | | | | | | | | | | | | | $i_N$ | $n_1$ min$^{-1}$ | $n_{N2}$ |
|---|---|---|---|---|---|---|---|---|---|---|---|---|---|---|---|---|---|---|---|---|---|
| | | 50 | 63 | 64 | 80 | 81 | 100 | 125 | 140 | 160 | 180 | 200 | 225 | 250 | 280 | 320 | 321 | 360 | | | |
| 1 250 000 | 100 | – | – | – | – | – | – | – | 3 030<br>C2I/98,2 | 5 600<br>C2I/103 | 6 610<br>C2I/104 | 11 200<br>C2I/102 | 12 890<br>C2I/100 | 19 170<br>C2I/98,5 | 25 410<br>C2I/100 | 34 450<br>C2I/103 | 43 070<br>C2I/103 | 50 820<br>C2I/102 | | | |
| | 100 | – | 205<br>ICI/99,4 | 250<br>ICI/99,4 | 450<br>ICI/103 | 500<br>ICI/103 | 1 180<br>ICI/100 | 2 150<br>ICI/102 | 2 610<br>ICI/100 | 5 460<br>ICI/106 | 6 150<br>ICI/102 | 11 110<br>ICI/106 | – | – | – | – | – | – | | | |
| | 90 | – | – | – | – | – | – | – | 3 220<br>C2I/87,8 | 5 340<br>C2I/90,4 | 6 350<br>C2I/90 | 10 430<br>C2I/87,9 | 13 640<br>C2I/90,3 | 19 470<br>C2I/89 | 26 890<br>C2I/89,7 | 34 090<br>C2I/88,8 | 42 420<br>C2I/88,8 | 53 790<br>C2I/91,4 | | | |
| | 80 | – | – | – | – | – | – | – | 3 220<br>C2I/78,6 | 5 610<br>C2I/82,7 | 6 840<br>C2I/83,1 | 11 150<br>C2I/81,4 | 13 690<br>C2I/80,2 | 19 550<br>C2I/78,8 | 26 980<br>C2I/80,3 | 34 180<br>C2I/82,6 | 41 460<br>C2I/82,6 | 53 960<br>C2I/81,2 | | | |
| | 80 | 140<br>ICI/75,2 | 235<br>ICI/79,5 | 295<br>ICI/79,5 | 515<br>ICI/82,7 | 605<br>ICI/82,7 | 1 180<br>ICI/76,7 | 1 920<br>ICI/78,1 | 2 360<br>ICI/78,1 | 4 150<br>ICI/78,1 | 4 790<br>ICI/80,5 | 8 520<br>ICI/78,1 | – | – | – | – | – | – | | | |
| | 71 | – | – | – | – | – | – | – | 3 410<br>C2I/70,2 | 5 090<br>C2I/72,3 | 6 660<br>C2I/72 | 10 290<br>C2I/70,3 | 14 460<br>C2I/72,2 | 20 650<br>C2I/71,2 | 28 530<br>C2I/71,7 | 36 160<br>C2I/71,1 | 45 000<br>C2I/71,1 | 57 050<br>C2I/73,1 | | | |
| | 63 | – | – | – | – | – | – | – | 3 400<br>C2I/62 | 6 150<br>C2I/65,2 | 8 560<br>C2I/65,5 | 12 500<br>C2I/64,2 | 14 980<br>C2I/63,2 | 25 000<br>C2I/62,1 | 29 550<br>C2I/63,3 | 41 350<br>C2I/65,1 | 51 690<br>C2I/65,1 | 56 910<br>C2I/64 | | | |
| | 63 | 145<br>ICI/60,1 | 235<br>ICI/63,6 | 295<br>ICI/63,6 | 520<br>ICI/66,2 | 610<br>ICI/66,2 | 1 220<br>ICI/61,3 | 2 350<br>ICI/62,5 | 2 930<br>ICI/62,5 | 5 300<br>ICI/62,5 | 6 220<br>ICI/64,4 | 11 150<br>ICI/62,5 | – | – | – | – | – | – | | | |
| | 56 | – | – | – | – | – | – | – | 3 600<br>C2I/55,4 | 6 500<br>C2I/57 | 7 680<br>C2I/56,8 | 13 200<br>C2I/55,5 | 15 250<br>C2I/56,9 | 25 530<br>C2I/56,1 | 30 080<br>C2I/56,6 | 38 140<br>C2I/56 | 47 460<br>C2I/56 | 60 170<br>C2I/57,6 | | | |
| | 50 | – | – | – | – | – | – | – | 3 540<br>C2I/50,4 | 6 570<br>C2I/52,1 | 7 520<br>C2I/52,4 | 13 100<br>C2I/53,9 | 15 030<br>C2I/53,1 | 24 540<br>C2I/52,1 | 29 730<br>C2I/53,1 | 38 680<br>C2I/51,3 | 48 350<br>C2I/51,3 | 59 270<br>C2I/50,5 | | | |
| | 50 | 160<br>ICI/49 | 285<br>ICI/50,9 | 335<br>ICI/50,9 | 540<br>ICI/53 | 610<br>ICI/53 | 1 240<br>ICI/49,9 | 2 410<br>ICI/50 | 3 050<br>ICI/49,3 | 5 430<br>ICI/52,5 | 6 620<br>ICI/50,8 | 11 110<br>ICI/52,5 | – | – | – | – | – | – | | | |
| | 45 | – | – | – | – | – | – | – | 3 700<br>C2I/45,1 | 5 930<br>C2I/45,6 | 7 830<br>C2I/45,4 | 12 210<br>C2I/46,6 | 15 660<br>C2I/47,8 | 22 890<br>C2I/47,1 | 30 880<br>C2I/47,5 | 39 140<br>C2I/44,2 | 48 710<br>C2I/44,2 | 61 760<br>C2I/45,4 | | | |
| | 40 | – | – | – | – | – | – | – | 3 600<br>C2I/38,7 | 5 560<br>C2I/39,5 | 7 500<br>C2I/41 | 11 570<br>C2I/42,6 | 15 880<br>C2I/41,4 | 22 670<br>C2I/42,8 | 31 320<br>C2I/41,6 | 39 700<br>C2I/39,5 | 49 400<br>C2I/39,5 | 62 640<br>C2I/41 | | | |
| | 40 | 175<br>ICI/38,6 | 290<br>ICI/40,1 | 360<br>ICI/40,1 | 590<br>ICI/41,8 | 685<br>ICI/41,8 | 1 390<br>ICI/39,4 | 2 470<br>ICI/39,4 | 2 870<br>ICI/40,2 | 5 770<br>ICI/41,4 | 6 350<br>ICI/41,6 | 11 710<br>ICI/41,4 | – | – | – | – | – | – | | | |
| | 35,5 | – | – | – | – | – | – | – | 3 800<br>C2I/37,5 | 5 640<br>C2I/37,5 | 8 050<br>C2I/37,3 | 11 450<br>C2I/35,3 | 15 790<br>C2I/36,2 | 23 000<br>C2I/37,2 | 31 770<br>C2I/37,5 | 40 270<br>C2I/36,3 | 50 110<br>C2I/36,3 | 63 530<br>C2I/37,3 | | | |
| | 31,5 | – | – | – | – | – | – | – | 3 740<br>C2I/32 | 6 590<br>C2I/33,1 | 8 840<br>C2I/33,2 | 13 100<br>C2I/34,2 | 15 890<br>C2I/33,7 | 26 280<br>C2I/33,1 | 31 320<br>C2I/33,7 | 40 850<br>C2I/31,3 | 50 830<br>C2I/31,3 | 64 450<br>C2I/32,5 | | | |
| | 31,5 | 175<br>ICI/32,1 | 270<br>ICI/33 | 340<br>ICI/33 | 550<br>ICI/31,4 | 600<br>ICI/31,4 | 1 250<br>ICI/32,8 | 2 330<br>ICI/32,4 | – | 4 930<br>ICI/31,4 | – | 10 130<br>ICI/32,7 | – | – | – | – | – | – | | | |
| | 31,5 | – | 225<br>CI/31,3 | 250<br>CI/31,3 | 455<br>CI/32,5 | 565<br>CI/32,5 | 1000<br>CI/30,1 | 1 950<br>CI/31,3 | – | 3 830<br>CI/30,8 | – | 6 970<br>CI/30,8 | – | 13 560<br>CI/31,7 | – | – | – | – | | | |

Per $n_1$ minori di 560 min$^{-1}$ vedere pagina 195.
▲ Eventuale lubrificazione forzata con scambiatore di calore: interpellarci.

| $n_{N2} \cdot L_h$ min$^{-1}$ · h | $i_N$ | $P_{N2}$ kW / $M_{N2}$ N m / ... / **/ i** | | | | | | | | | | | | | | | | | $i_N$ | $n_1$ min$^{-1}$ | $n_{N2}$ |
|---|---|---|---|---|---|---|---|---|---|---|---|---|---|---|---|---|---|---|---|---|---|
| | | **50** | **63** | **64** | **80** | **81** | **100** | **125** | **140** | **160** | **180** | **200** | **225** | **250** | **280** | **320** | **321** | **360** | | | |
| **1 250 000** | | | | | | | | | 40,1 | 72,7 | 84,3 | 129 | 160 | – | – | – | – | – | 28 | 2800 | **100** |
| | 28 | – | – | – | – | – | – | – | 3 910 **C2I/28,6** | 7 170 **C2I/28,9** | 8 290 **C2I/28,8** | 13 000 **C2I/29,5▲** | 16 570 **C2I/30,3▲** | 26 880 **C2I/29,9** | 32 680 **C2I/30,1** | 41 430 **C2I/28** | 51 550 **C2I/28** | 65 360 **C2I/28,8** | | | |
| | | | | | | | | | 39,7 | 67,2 | 77,8 | 119 | 165 | – | – | – | – | – | 25 | 2500 | |
| | 25 | – | – | – | – | – | – | – | 3 720 **C2I/24,5** | 6 430 **C2I/25,1** | 7 730 **C2I/26** | 12 300 **C2I/27** | 16 520 **C2I/26,3** | 26 950 **C2I/27,2** | 33 130 **C2I/26,4** | 41 990 **C2I/25,1** | 52 250 **C2I/25,1** | 66 250 **C2I/26** | | | |
| | | 1,6 | 2,47 | 3,11 | 5,38 | 6,13 | 11,5 | 23,2 | | 46,7 | | 93,4 | | – | | | | | 25 | 2500 | |
| | 25 | 145 **CI/24,1** | 235 **CI/25** | 295 **CI/25** | 535 **CI/26** | 610 **CI/26** | 1 050 **CI/24,1** | 2 220 **CI/25** | – | 4 390 **CI/24,6** | – | 8 780 **CI/24,6** | – | 17 970 **CI/25,4** | – | – | – | – | | | |
| | | | | | | | | | 39,2 | 62,2 | 83,6 | 129 | 170 | 241 | 328 | – | – | – | 22,4 | 2240 | |
| | 22,4 | – | – | – | – | – | – | – | 3 980 **C2I/23,8** | 6 300 **C2I/23,8** | 8 430 **C2I/23,7** | 12 300 **C2I/22,4** | 16 680 **C2I/23** | 24 300 **C2I/23,6▲** | 33 240 **C2I/23,8▲** | 42 160 **C2I/23** | 52 480 **C2I/23** | 66 500 **C2I/23,7** | | | |
| | | | | | | | | | 36,1 | 60,8 | 77,1 | 124 | 154 | 238 | 303 | – | – | – | 20 | 2000 | |
| | 20 | – | – | – | – | – | – | – | 3 520 **C2I/20,4** | 5 980 **C2I/20,6** | 7 860 **C2I/21,4** | 12 140 **C2I/20,5** | 14 650 **C2I/19,9** | 24 410 **C2I/21,5** | 30 170 **C2I/20,8** | 42 730 **C2I/20,6** | 53 040 **C2I/20,6** | 61 890 **C2I/21,4** | | | |
| | | 1,6 | 2,68 | 3,3 | 5,49 | 6,34 | 12,7 | 23,6 | 33,9 | 52,2 | 66,9 | 107 | 134 | 208 | 268 | 352 | 461 | 521 | 20 | 2000 | |
| | 20 | 145 **CI/19,3** | 255 **CI/20** | 315 **CI/20** | 545 **CI/20,8** | 630 **CI/20,8** | 1 170 **CI/19,3** | 2 250 **CI/20** | 3 240 **CI/20** | 4 910 **CI/19,7** | 6 480 **CI/20,3** | 10 090 **CI/19,7** | 12 950 **CI/20,3** | 20 180 **CI/20,3** | 25 590 **CI/20** | 33 080 **CI/19,7** | 43 310 **CI/19,7** | 50 490 **CI/20,3** | | | |
| | | | | | | | | | 34,7 | 54,7 | 69,5 | 109 | 138 | 218 | 276 | 333 | 428 | 547 | 18 | 1800 | |
| | 18 | – | – | – | – | – | – | – | 3 320 **CI/18** | 5 220 **CI/18** | 6 880 **CI/18,7** | 10 400 **CI/18** | 13 630 **CI/18,7** | 20 690 **CI/17,9** | 26 320 **CI/18** | 31 820 **CI/18** | 40 860 **CI/18** | 53 370 **CI/18,4** | | | |
| | | 1,62 | 2,78 | 3,41 | 5,68 | 6,56 | 12,7 | 26,7 | 35,3 | 54,9 | 73,7 | 113 | 148 | 214 | 298 | 343 | 428 | 559 | 16 | 1600 | |
| | 16 | 145 **CI/15,2** | 260 **CI/15,8** | 320 **CI/15,8** | 555 **CI/16,4** | 640 **CI/16,4** | 1 150 **CI/15,2** | 2 510 **CI/15,8** | 3 320 **CI/15,8** | 5 090 **CI/15,5** | 7 030 **CI/16** | 10 490 **CI/15,5** | 14 130 **CI/16** | 20 460 **CI/16** | 28 010 **CI/15,8** | 33 340 **CI/16,3** | 41 580 **CI/16,3** | 53 360 **CI/16** | | | |
| | | | | | | | | | 36,4 | 57 | 72,9 | 116 | 143 | 235 | 287 | 373 | 443 | 569 | 14 | 1400 | |
| | 14 | – | – | – | – | – | – | – | 3 530 **CI/14,2** | 5 510 **CI/14,2** | 7 320 **CI/14,7** | 11 270 **CI/14,2** | 14 410 **CI/14,7** | 22 540 **CI/14,1** | 27 780 **CI/14,2** | 36 140 **CI/14,2** | 42 890 **CI/14,2** | 56 350 **CI/14,5** | | | |
| | | 1,73 | 3,07 | 3,88 | 6,52 | 7,55 | 13,7 | 27,9 | 32,9 | 57,6 | 65,7 | 115 | 139 | 230 | 259 | 351 | 430 | 513 | 12,5 | 1250 | |
| | 12,5 | 165 **CI/12,4** | 295 **CI/12,6** | 375 **CI/12,6** | 655 **CI/13,1** | 760 **CI/13,1** | 1 290 **CI/12,4** | 2 680 **CI/12,6** | 3 230 **CI/12,9** | 5 740 **CI/13** | 6 580 **CI/13,1** | 11 460 **CI/13** | 13 660 **CI/12,8** | 22 180 **CI/12,6** | 25 430 **CI/12,9** | 34 380 **CI/12,8** | 42 100 **CI/12,8** | 49 490 **CI/12,6** | | | |
| | | | | | | | | | 38,4 | 52,2 | 78,7 | 104 | 157 | 208 | 314 | 372 | 464 | 582 | 11,2 | 1120 | |
| | 11,2 | – | – | – | – | – | – | – | 3 680 **CI/11,3** | 5 080 **CI/11,4** | 7 830 **CI/11,7** | 10 000 **CI/11,3** | 15 610 **CI/11,7** | 20 240 **CI/11,4** | 30 120 **CI/11,3** | 34 970 **CI/11** | 43 710 **CI/11** | 57 100 **CI/11,5** | | | |
| | | 1,65 | 3,24 | 3,96 | 6,58 | 7,61 | 14,3 | 28,1 | 35,4 | 55,3 | 71,8 | 118 | 147 | 227 | 283 | 399 | 487 | 560 | 10 | 1000 | |
| | 10 | 160 **CI/10,3** | 310 **CI/10** | 380 **CI/10** | 655 **CI/10,4** | 755 **CI/10,4** | 1 340 **CI/9,81** | 2 680 **CI/10** | 3 450 **CI/10,2** | 5 450 **CI/10,3** | 7 120 **CI/10,4** | 11 640 **CI/10,3** | 14 270 **CI/10,2** | 21 690 **CI/10** | 27 550 **CI/10,2** | 38 700 **CI/10,2** | 47 290 **CI/10,2** | 53 470 **CI/10** | | | |
| | | | | | | | | | 38,4 | 57,8 | 76,9 | 118 | 151 | 230 | 303 | 406 | 509 | 585 | 9 | 900 | |
| | 9 | – | – | – | – | – | – | – | 3 670 **CI/9** | 5 540 **CI/9,04** | 7 610 **CI/9,33** | 11 200 **CI/8,93** | 15 000 **CI/9,33** | 22 060 **CI/9,04** | 28 920 **CI/9** | 37 680 **CI/8,75** | 47 260 **CI/8,75** | 57 080 **CI/9,2** | | | |
| | | 1,82 | 3,16 | 3,96 | 6,58 | 7,61 | 14,1 | 28,1 | 34,5 | 55,3 | 69 | 120 | 136 | 206 | 272 | 364 | 458 | 538 | 8 | 800 | |
| | 8 | 170 **CI/7,85** | 300 **CI/8** | 380 **CI/8** | 655 **CI/8,33** | 755 **CI/8,33** | 1 320 **CI/7,85** | 2 680 **CI/8** | 3 360 **CI/8,15** | 5 450 **CI/8,27** | 6 850 **CI/8,31** | 11 820 **CI/8,27** | 13 220 **CI/8,14** | 20 240 **CI/8,21** | 26 470 **CI/8,15** | 34 050 **CI/7,83** | 42 790 **CI/7,83** | 51 400 **CI/8** | | | |
| | | 1,65 | 2,81 | 3,52 | 5,68 | 7,37 | 11,2 | 26,1 | | 49 | | 101 | | 194 | | 346 | 432 | | 6,3 | 630 | |
| | 6,3 | 165 **CI/6,53** | 280 **CI/6,57** | 350 **CI/6,57** | 540 **CI/6,27** | 700 **CI/6,27** | 1 110 **CI/6,53** | 2 600 **CI/6,57** | – | 4 660 **CI/6,27** | – | 10 040 **CI/6,53** | – | 19 340 **CI/6,57** | – | 32 850 **CI/6,27** | 41 060 **CI/6,27** | – | | | |
| **1 120 000** | 160 | – | – | – | – | – | – | – | 2 900 **C2I/151** | 4 370 **C2I/154** | 6 300 **C2I/158** | 9 000 **C2I/151** | 12 500 **C2I/156** | 18 000 **C2I/156** | 24 260 **C2I/154** | 31 500 **C2I/156** | 37 500 **C2I/156** | 47 850 **C2I/161** | | | |
| | 160 | – | – | – | – | – | 1000 **ICI/154** | 2 000 **ICI/159** | 2 120 **ICI/159** | 4 370 **ICI/157** | 5 100 **ICI/162** | 7 420 **ICI/157** | – | – | – | – | – | – | | | |
| | 125 | – | – | – | – | – | – | – | 2 840 **C2I/123** | 5 450 **C2I/129** | 6 440 **C2I/130** | 10 900 **C2I/127** | 12 470 **C2I/125** | 18 680 **C2I/123** | 22 140 **C2I/125** | 32 820 **C2I/129** | 41 030 **C2I/129** | 44 110 **C2I/127** | | | |

Per $n_1$ minori di 560 min$^{-1}$ vedere pagina 195.
▲ Eventuale lubrificazione forzata con scambiatore di calore: interpellarci.

| $n_{N2} \cdot L_h$ min$^{-1}$ · h | $i_N$ | $P_{N2}$ kW / $M_{N2}$ N m / ... / **/ i** 50 | 63 | 64 | 80 | 81 | 100 | 125 | 140 | 160 | 180 | 200 | 225 | 250 | 280 | 320 | 321 | 360 | $i_N$ | $n_1$ min$^{-1}$ | $n_{N2}$ |
|---|---|---|---|---|---|---|---|---|---|---|---|---|---|---|---|---|---|---|---|---|---|
| **1 120 000** | 125 | – | – | – | – | – | 1 060<br>**ICI/123** | 2 120<br>**ICI/127** | 2 600<br>**ICI/127** | 4 620<br>**ICI/126** | 6 470<br>**ICI/130** | 9 500<br>**ICI/126** | – | – | – | – | – | – | | | |
| | 100 | – | – | – | – | – | – | – | 3 120<br>**C2I/98,2** | 5 600<br>**C2I/103** | 6 820<br>**C2I/104** | 11 500<br>**C2I/102** | 13 260<br>**C2I/100** | 19 790<br>**C2I/98,5** | 26 140<br>**C2I/100** | 35 560<br>**C2I/103** | 44 450<br>**C2I/103** | 52 270<br>**C2I/102** | | | |
| | 100 | – | 210<br>**ICI/99,4** | 255<br>**ICI/99,4** | 460<br>**ICI/103** | 515<br>**ICI/103** | 1 250<br>**ICI/100** | 2 220<br>**ICI/102** | 2 690<br>**ICI/100** | 5 630<br>**ICI/106** | 6 300<br>**ICI/102** | 11 150<br>**ICI/106** | – | – | – | – | – | – | | | |
| | 90 | – | – | – | – | – | – | – | 3 320<br>**C2I/87,8** | 5 530<br>**C2I/90,4** | 6 560<br>**C2I/90** | 10 810<br>**C2I/87,9** | 14 080<br>**C2I/90,3** | 20 100<br>**C2I/89** | 27 760<br>**C2I/89,7** | 35 190<br>**C2I/88,8** | 43 800<br>**C2I/88,8** | 55 530<br>**C2I/91,4** | | | |
| | 80 | – | – | – | – | – | – | – | 3 310<br>**C2I/78,6** | 5 810<br>**C2I/82,7** | 7 030<br>**C2I/83,1** | 11 550<br>**C2I/81,4** | 14 060<br>**C2I/80,2** | 20 090<br>**C2I/78,8** | 27 720<br>**C2I/80,3** | 35 110<br>**C2I/82,6** | 42 970<br>**C2I/82,6** | 55 440<br>**C2I/81,2** | | | |
| | 80 | 140<br>**ICI/75,2** | 235<br>**ICI/79,5** | 295<br>**ICI/79,5** | 520<br>**ICI/82,7** | 610<br>**ICI/82,7** | 1 190<br>**ICI/76,7** | 1 990<br>**ICI/78,1** | 2 420<br>**ICI/78,1** | 4 260<br>**ICI/78,1** | 4 870<br>**ICI/80,5** | 8 760<br>**ICI/78,1** | – | – | – | – | – | – | | | |
| | 71 | – | – | – | – | – | – | – | 3 510<br>**C2I/70,2** | 5 270<br>**C2I/72,3** | 6 840<br>**C2I/72** | 10 560<br>**C2I/70,3** | 14 850<br>**C2I/72,2** | 21 200<br>**C2I/71,2** | 29 280<br>**C2I/71,7** | 37 120<br>**C2I/71,1** | 46 190<br>**C2I/71,1** | 58 560<br>**C2I/73,1** | | | |
| | 63 | – | – | – | – | – | – | – | 3 490<br>**C2I/62** | 6 300<br>**C2I/65,2** | 8 870<br>**C2I/65,5** | 13 120<br>**C2I/64,2** | 15 520<br>**C2I/63,2** | 26 330<br>**C2I/62,1** | 30 610<br>**C2I/63,3** | 42 840<br>**C2I/65,1** | 53 550<br>**C2I/65,1** | 58 470<br>**C2I/64** | | | |
| | 63 | 150<br>**ICI/60,1** | 235<br>**ICI/63,6** | 295<br>**ICI/63,6** | 520<br>**ICI/66,2** | 610<br>**ICI/66,2** | 1 250<br>**ICI/61,3** | 2 430<br>**ICI/62,5** | 3 010<br>**ICI/62,5** | 5 540<br>**ICI/62,5** | 6 440<br>**ICI/64,4** | 11 190<br>**ICI/62,5** | – | – | – | – | – | – | | | |
| | 56 | – | – | – | – | – | – | – | 3 650<br>**C2I/55,4** | 6 700<br>**C2I/57** | 7 890<br>**C2I/56,8** | 13 600<br>**C2I/55,5** | 15 460<br>**C2I/56,9** | 26 420<br>**C2I/56,1** | 30 490<br>**C2I/56,6** | 38 660<br>**C2I/56** | 48 100<br>**C2I/56** | 60 990<br>**C2I/57,6** | | | |
| | 50 | – | – | – | – | – | – | – | 3 580<br>**C2I/50,4** | 6 610<br>**C2I/52,1** | 7 610<br>**C2I/52,4** | 13 140<br>**C2I/53,9** | 15 300<br>**C2I/53,1** | 25 330<br>**C2I/52,1** | 30 690<br>**C2I/53,1** | 39 920<br>**C2I/51,3** | 49 900<br>**C2I/51,3** | 60 020<br>**C2I/50,5** | | | |
| | 50 | 160<br>**ICI/49** | 285<br>**ICI/50,9** | 335<br>**ICI/50,9** | 545<br>**ICI/53** | 630<br>**ICI/53** | 1 250<br>**ICI/49,9** | 2 440<br>**ICI/50** | 3 090<br>**ICI/49,3** | 5 610<br>**ICI/52,5** | 6 830<br>**ICI/50,8** | 11 150<br>**ICI/52,5** | – | – | – | – | – | – | | | |
| | 45 | – | – | – | – | – | – | – | 3 750<br>**C2I/45,1** | 6 150<br>**C2I/45,6** | 7 940<br>**C2I/45,4** | 12 650<br>**C2I/46,6** | 15 880<br>**C2I/47,8** | 23 710<br>**C2I/47,1** | 31 320<br>**C2I/47,5** | 39 700<br>**C2I/44,2** | 49 400<br>**C2I/44,2** | 62 640<br>**C2I/45,4** | | | |
| | 40 | – | – | – | – | – | – | – | 3 660<br>**C2I/38,7** | 5 640<br>**C2I/39,5** | 7 600<br>**C2I/41** | 11 990<br>**C2I/42,6** | 16 110<br>**C2I/41,4** | 23 000<br>**C2I/42,8** | 31 770<br>**C2I/41,6** | 40 270<br>**C2I/39,5** | 50 110<br>**C2I/39,5** | 63 530<br>**C2I/41** | | | |
| | 40 | 175<br>**ICI/38,6** | 290<br>**ICI/40,1** | 360<br>**ICI/40,1** | 600<br>**ICI/41,8** | 695<br>**ICI/41,8** | 1 450<br>**ICI/39,4** | 2 510<br>**ICI/39,4** | 2 910<br>**ICI/40,2** | 5 980<br>**ICI/41,4** | 6 440<br>**ICI/41,6** | 12 140<br>**ICI/41,4** | – | – | – | – | – | – | | | |
| | 35,5 | – | – | – | – | – | – | – | 3 860<br>**C2I/37,5** | 5 720<br>**C2I/37,5** | 8 170<br>**C2I/37,3** | 11 620<br>**C2I/35,3** | 16 020<br>**C2I/36,2** | 23 330<br>**C2I/37,2** | 32 220<br>**C2I/37,5** | 40 850<br>**C2I/36,3** | 50 830<br>**C2I/36,3** | 64 450<br>**C2I/37,3** | | | |
| | | | | | | | | | 34,8 | 58,7 | 78,7 | 113 | 140 | – | – | – | – | – | 31,5 | 2800 | **90** |
| | 31,5 | – | – | – | – | – | – | – | 3 790<br>**C2I/32** | 6 620<br>**C2I/33,1** | 8 920<br>**C2I/33,2** | 13 150<br>**C2I/34,2▲** | 16 110<br>**C2I/33,7▲** | 26 380<br>**C2I/33,1** | 32 320<br>**C2I/33,7** | 41 430<br>**C2I/31,3** | 51 550<br>**C2I/31,3** | 65 360<br>**C2I/32,5** | | | |
| | | 1,64 | 2,5 | 3,12 | 5,19 | 5,7 | 11,6 | 21,4 | | 46,7 | | 92,4 | | | | | | | 31,5 | 2800 | |
| | 31,5 | 180<br>**ICI/32,1** | 280<br>**ICI/33** | 350<br>**ICI/33** | 555<br>**ICI/31,4** | 610<br>**ICI/31,4** | 1 290<br>**ICI/32,8** | 2 370<br>**ICI/32,4** | – | 5 000<br>**ICI/31,4** | – | 10 300<br>**ICI/32,7** | – | – | – | – | – | – | | | |

Per $n_1$ minori di 560 min$^{-1}$ vedere pagina 195.
▲ Eventuale lubrificazione forzata con scambiatore di calore: interpellarci.

| $n_{N2} \cdot L_h$ min$^{-1}$ · h | $i_N$ | $P_{N2}$ kW / $M_{N2}$ N m / ... / **/ i** 50 | 63 | 64 | 80 | 81 | 100 | 125 | 140 | 160 | 180 | 200 | 225 | 250 | 280 | 320 | 321 | 360 | $i_N$ | $n_1$ min$^{-1}$ | $n_{N2}$ |
|---|---|---|---|---|---|---|---|---|---|---|---|---|---|---|---|---|---|---|---|---|---|
| 1 120 000 | | | 2,11 | 2,34 | 4,12 | 5,13 | 10 | 18,7 | | 36,6 | | 68,8 | | – | | | | | 31,5 | 2800 | **90** |
| | 31,5 | – | 225 **CI/31,3** | 250 **CI/31,3** | 455 **CI/32,5** | 570 **CI/32,5** | 1 030 **CI/30,1** | 2 000 **CI/31,3** | – | 3 840 **CI/30,8** | – | 7 220 **CI/30,8** | – | 14 040 **CI/31,7** | – | – | – | – | | | |
| | | | | | | | | | 36,3 | 65,2 | 76,3 | 119 | 145 | – | – | – | – | – | 28 | 2500 | |
| | 28 | – | – | – | – | – | – | – | 3 970 **C2I/28,6** | 7 200 **C2I/28,9** | 8 400 **C2I/28,8** | 13 450 **C2I/29,5** | 16 800 **C2I/30,3** | 26 980 **C2I/29,9** | 33 130 **C2I/30,1** | 41 990 **C2I/28** | 52 250 **C2I/28** | 66 250 **C2I/28,8** | | | |
| | | | | | | | | | 36 | 62,2 | 70,7 | 110 | 149 | 241 | 299 | – | – | – | 25 | 2240 | |
| | 25 | – | – | – | – | – | – | – | 3 770 **C2I/24,5** | 6 650 **C2I/25,1** | 7 830 **C2I/26** | 12 710 **C2I/27** | 16 740 **C2I/26,3** | 27 850 **C2I/27,2▲** | 33 560 **C2I/26,4▲** | 42 540 **C2I/25,1** | 52 940 **C2I/25,1** | 67 130 **C2I/26** | | | |
| | | 1,44 | 2,24 | 2,83 | 4,88 | 5,56 | 10,3 | 21,5 | | 43,1 | | 84,8 | | 168 | | | | | 25 | 2240 | |
| | 25 | 150 **CI/24,1** | 240 **CI/25** | 300 **CI/25** | 540 **CI/26** | 615 **CI/26** | 1 060 **CI/24,1** | 2 290 **CI/25** | – | 4 530 **CI/24,6** | – | 8 890 **CI/24,6** | – | 18 200 **CI/25,4** | – | – | – | – | | | |
| | | | | | | | | | 35,5 | 57,5 | 75,7 | 119 | 154 | 223 | 296 | – | – | – | 22,4 | 2000 | |
| | 22,4 | – | – | – | – | – | – | – | 4 030 **C2I/23,8** | 6 520 **C2I/23,8** | 8 550 **C2I/23,7** | 12 720 **C2I/22,4** | 16 910 **C2I/23** | 25 150 **C2I/23,6** | 33 690 **C2I/23,8** | 42 730 **C2I/23** | 53 190 **C2I/23** | 67 410 **C2I/23,7** | | | |
| | | | | | | | | | 32,9 | 55,5 | 70,2 | 113 | 140 | 217 | 277 | 396 | 492 | 553 | 20 | 1800 | |
| | 20 | – | – | – | – | – | – | – | 3 570 **C2I/20,4** | 6 060 **C2I/20,6** | 7 960 **C2I/21,4** | 12 290 **C2I/20,5** | 14 840 **C2I/19,9** | 24 720 **C2I/21,5** | 30 560 **C2I/20,8** | 43 270 **C2I/20,6▲** | 53 710 **C2I/20,6▲** | 62 670 **C2I/21,4▲** | | | |
| | | 1,45 | 2,44 | 3 | 5 | 5,78 | 11,8 | 21,5 | 30,9 | 47,6 | 60,9 | 97,8 | 122 | 190 | 244 | 321 | 428 | 475 | 20 | 1800 | |
| | 20 | 150 **CI/19,3** | 260 **CI/20** | 320 **CI/20** | 550 **CI/20,8** | 640 **CI/20,8** | 1 200 **CI/19,3** | 2 280 **CI/20** | 3 280 **CI/20** | 4 970 **CI/19,7** | 6 560 **CI/20,3** | 10 220 **CI/19,7** | 13 120 **CI/20,3** | 20 430 **CI/20,3** | 25 920 **CI/20** | 33 500 **CI/19,7** | 44 700 **CI/19,7** | 51 120 **CI/20,3** | | | |
| | | | | | | | | | 31,3 | 49,3 | 62,6 | 98,2 | 124 | 197 | 248 | 300 | 394 | 493 | 18 | 1600 | |
| | 18 | – | – | – | – | – | – | – | 3 360 **CI/18** | 5 300 **CI/18** | 6 980 **CI/18,7** | 10 550 **CI/18** | 13 820 **CI/18,7** | 20 980 **CI/17,9** | 26 690 **CI/18** | 32 270 **CI/18** | 42 330 **CI/18** | 54 130 **CI/18,4** | | | |
| | | 1,43 | 2,47 | 3,03 | 5,05 | 5,83 | 11,5 | 23,5 | 31,4 | 50 | 65,5 | 103 | 135 | 190 | 265 | 305 | 381 | 497 | 16 | 1400 | |
| | 16 | 150 **CI/15,2** | 265 **CI/15,8** | 325 **CI/15,8** | 565 **CI/16,4** | 650 **CI/16,4** | 1 200 **CI/15,2** | 2 520 **CI/15,8** | 3 370 **CI/15,8** | 5 300 **CI/15,5** | 7 150 **CI/16** | 10 920 **CI/15,5** | 14 710 **CI/16** | 20 790 **CI/16** | 28 460 **CI/15,8** | 33 880 **CI/16,3** | 42 240 **CI/16,3** | 54 220 **CI/16** | | | |
| | | | | | | | | | 32,9 | 51,2 | 65,7 | 105 | 131 | 211 | 259 | 337 | 399 | 513 | 14 | 1250 | |
| | 14 | – | – | – | – | – | – | – | 3 560 **CI/14,2** | 5 550 **CI/14,2** | 7 390 **CI/14,7** | 11 340 **CI/14,2** | 14 770 **CI/14,7** | 22 680 **CI/14,1** | 28 070 **CI/14,2** | 36 500 **CI/14,2** | 43 300 **CI/14,2** | 56 910 **CI/14,5** | | | |
| | | 1,61 | 2,76 | 3,49 | 5,86 | 6,78 | 12,3 | 25,1 | 29,7 | 52,2 | 59,5 | 104 | 125 | 208 | 234 | 317 | 389 | 464 | 12,5 | 1120 | |
| | 12,5 | 170 **CI/12,4** | 295 **CI/12,6** | 375 **CI/12,6** | 655 **CI/13,1** | 760 **CI/13,1** | 1 300 **CI/12,4** | 2 700 **CI/12,6** | 3 260 **CI/12,9** | 5 800 **CI/13** | 6 650 **CI/13,1** | 11 570 **CI/13** | 13 710 **CI/12,8** | 22 400 **CI/12,6** | 25 690 **CI/12,9** | 34 700 **CI/12,8** | 42 500 **CI/12,8** | 49 960 **CI/12,6** | | | |
| | | | | | | | | | 34,5 | 47,1 | 70,7 | 93,9 | 141 | 188 | 283 | 335 | 419 | 525 | 11,2 | 1000 | |
| | 11,2 | – | – | – | – | – | – | – | 3 710 **CI/11,3** | 5 130 **CI/11,4** | 7 880 **CI/11,7** | 10 100 **CI/11,3** | 15 720 **CI/11,7** | 20 450 **CI/11,4** | 30 410 **CI/11,3** | 35 310 **CI/11** | 44 140 **CI/11** | 57 660 **CI/11,5** | | | |
| | | 1,53 | 2,92 | 3,58 | 5,94 | 6,87 | 13 | 25,4 | 31,9 | 50,2 | 65,2 | 110 | 132 | 206 | 257 | 362 | 442 | 509 | 10 | 900 | |
| | 10 | 170 **CI/10,3** | 310 **CI/10** | 380 **CI/10** | 655 **CI/10,4** | 760 **CI/10,4** | 1 350 **CI/9,81** | 2 700 **CI/10** | 3 450 **CI/10,2** | 5 500 **CI/10,3** | 7 180 **CI/10,4** | 12 010 **CI/10,3** | 14 270 **CI/10,2** | 21 880 **CI/10** | 27 800 **CI/10,2** | 39 050 **CI/10,2** | 47 700 **CI/10,2** | 54 020 **CI/10** | | | |
| | | | | | | | | | 34,5 | 51,9 | 69 | 109 | 136 | 206 | 272 | 364 | 458 | 525 | 9 | 800 | |
| | 9 | – | – | – | – | – | – | – | 3 710 **CI/9** | 5 600 **CI/9,04** | 7 690 **CI/9,33** | 11 610 **CI/8,93** | 15 150 **CI/9,33** | 22 270 **CI/9,04** | 29 220 **CI/9** | 38 040 **CI/8,75** | 47 790 **CI/8,75** | 57 660 **CI/9,2** | | | |
| | | 1,66 | 2,82 | 3,53 | 5,86 | 6,78 | 12,6 | 25,3 | 31,6 | 49,6 | 61,9 | 110 | 122 | 185 | 244 | 326 | 411 | 482 | 8 | 710 | |
| | 8 | 175 **CI/7,85** | 305 **CI/8** | 380 **CI/8** | 655 **CI/8,33** | 760 **CI/8,33** | 1 330 **CI/7,85** | 2 720 **CI/8** | 3 460 **CI/8,15** | 5 510 **CI/8,27** | 6 920 **CI/8,31** | 12 250 **CI/8,27** | 13 410 **CI/8,14** | 20 440 **CI/8,21** | 26 750 **CI/8,15** | 34 370 **CI/7,83** | 43 270 **CI/7,83** | 51 910 **CI/8** | | | |
| | | 1,47 | 2,59 | 3,24 | 5,08 | 6,58 | 10 | 24,1 | | 44,8 | | 93,3 | | 174 | | 310 | 386 | | 6,3 | 560 | |
| | 6,3 | 165 **CI/6,53** | 290 **CI/6,57** | 365 **CI/6,57** | 545 **CI/6,27** | 705 **CI/6,27** | 1 120 **CI/6,53** | 2 700 **CI/6,57** | – | 4 780 **CI/6,27** | – | 10 400 **CI/6,53** | – | 19 500 **CI/6,57** | – | 33 170 **CI/6,27** | 41 200 **CI/6,27** | – | | | |
| 1 000 000 | 160 | – | – | – | – | – | – | – | 3 000 **C2I/151** | 4 500 **C2I/154** | 6 300 **C2I/158** | 9 250 **C2I/151** | 12 800 **C2I/156** | 18 500 **C2I/156** | 25 100 **C2I/154** | 31 500 **C2I/156** | 38 700 **C2I/156** | 49 510 **C2I/161** | | | |
| | 160 | – | – | – | – | – | 1 030 **CI/154** | 2 060 **CI/159** | 2 200 **CI/159** | 4 500 **CI/157** | 5 270 **CI/162** | 7 620 **CI/157** | – | – | – | – | – | – | | | |

Per $n_1$ minori di 560 min$^{-1}$ vedere pagina 195.
▲ Eventuale lubrificazione forzata con scambiatore di calore: interpellarci.

| $n_{N2} \cdot L_h$ min$^{-1}$ · h | $i_N$ | $P_{N2}$ kW / $M_{N2}$ N m / ... / **/ i** | | | | | | | | | | | | | | | | $i_N$ | $n_1$ min$^{-1}$ | $n_{N2}$ |
|---|---|---|---|---|---|---|---|---|---|---|---|---|---|---|---|---|---|---|---|---|
| | | **50** | **63** | **64** | **80** | **81** | **100** | **125** | **140** | **160** | **180** | **200** | **225** | **250** | **280** | **320** | **321** | **360** | | | |
| **1 000 000** | 125 | – | – | – | – | – | – | – | 2 940<br>**C2I/123** | 5 600<br>**C2I/129** | 6 660<br>**C2I/130** | 11 200<br>**C2I/127** | 12 910<br>**C2I/125** | 19 320<br>**C2I/123** | 22 710<br>**C2I/125** | 33 960<br>**C2I/129** | 42 450<br>**C2I/129** | 45 230<br>**C2I/127** | | | |
| | 125 | – | – | – | – | – | 1 090<br>**ICI/123** | 2 180<br>**ICI/127** | 2 690<br>**ICI/127** | 4 750<br>**ICI/126** | 6 700<br>**ICI/130** | 9 750<br>**ICI/126** | – | – | – | – | – | – | | | |
| | 100 | – | – | – | – | – | – | – | 3 220<br>**C2I/98,2** | 5 800<br>**C2I/103** | 7 060<br>**C2I/104** | 11 800<br>**C2I/102** | 13 690<br>**C2I/100** | 20 500<br>**C2I/98,5** | 26 980<br>**C2I/100** | 36 840<br>**C2I/103** | 46 050<br>**C2I/103** | 53 960<br>**C2I/102** | | | |
| | 100 | – | 220<br>**ICI/99,4** | 270<br>**ICI/99,4** | 485<br>**ICI/103** | 530<br>**ICI/103** | 1 250<br>**ICI/100** | 2 300<br>**ICI/102** | 2 780<br>**ICI/100** | 5 690<br>**ICI/106** | 6 500<br>**ICI/102** | 11 190<br>**ICI/106** | – | – | – | – | – | – | | | |
| | 90 | – | – | – | – | – | – | – | 3 410<br>**C2I/87,8** | 5 730<br>**C2I/90,4** | 6 740<br>**C2I/90** | 11 200<br>**C2I/87,9** | 14 460<br>**C2I/90,3** | 20 650<br>**C2I/89** | 28 530<br>**C2I/89,7** | 36 160<br>**C2I/88,8** | 45 000<br>**C2I/88,8** | 57 050<br>**C2I/91,4** | | | |
| | 80 | – | – | – | – | – | – | – | 3 400<br>**C2I/78,6** | 6 030<br>**C2I/82,7** | 7 220<br>**C2I/83,1** | 11 980<br>**C2I/81,4** | 14 430<br>**C2I/80,2** | 20 620<br>**C2I/78,8** | 28 460<br>**C2I/80,3** | 36 050<br>**C2I/82,6** | 44 540<br>**C2I/82,6** | 56 910<br>**C2I/81,2** | | | |
| | 80 | 150<br>**ICI/75,2** | 235<br>**ICI/79,5** | 295<br>**ICI/79,5** | 520<br>**ICI/82,7** | 615<br>**ICI/82,7** | 1 190<br>**ICI/76,7** | 2 060<br>**ICI/78,1** | 2 490<br>**ICI/78,1** | 4 370<br>**ICI/78,1** | 5 000<br>**ICI/80,5** | 8 990<br>**ICI/78,1** | – | – | – | – | – | – | | | |
| | 71 | – | – | – | – | – | – | – | 3 600<br>**C2I/70,2** | 5 460<br>**C2I/72,3** | 7 020<br>**C2I/72** | 10 850<br>**C2I/70,3** | 15 250<br>**C2I/72,2** | 21 780<br>**C2I/71,2** | 30 080<br>**C2I/71,7** | 38 140<br>**C2I/71,1** | 47 460<br>**C2I/71,1** | 60 170<br>**C2I/73,1** | | | |
| | 63 | – | – | – | – | – | – | – | 3 540<br>**C2I/62** | 6 500<br>**C2I/65,2** | 8 950<br>**C2I/65,5** | 13 170<br>**C2I/64,2** | 16 060<br>**C2I/63,2** | 26 420<br>**C2I/62,1** | 31 670<br>**C2I/63,3** | 44 320<br>**C2I/65,1** | 55 400<br>**C2I/65,1** | 59 270<br>**C2I/64** | | | |
| | 63 | 150<br>**ICI/60,1** | 235<br>**ICI/63,6** | 295<br>**ICI/63,6** | 520<br>**ICI/66,2** | 615<br>**ICI/66,2** | 1 280<br>**ICI/61,3** | 2 520<br>**ICI/62,5** | 3 050<br>**ICI/62,5** | 5 560<br>**ICI/62,5** | 6 670<br>**ICI/64,4** | 11 230<br>**ICI/62,5** | – | – | – | – | – | – | | | |
| | 56 | – | – | – | – | – | – | – | 3 700<br>**C2I/55,4** | 6 700<br>**C2I/57** | 7 920<br>**C2I/56,8** | 13 600<br>**C2I/55,5** | 15 660<br>**C2I/56,9** | 27 020<br>**C2I/56,1** | 30 880<br>**C2I/56,6** | 39 370<br>**C2I/56** | 49 210<br>**C2I/56** | 61 760<br>**C2I/57,6** | | | |
| | 50 | – | – | – | – | – | – | – | 3 630<br>**C2I/50,4** | 6 640<br>**C2I/52,1** | 7 850<br>**C2I/52,4** | 13 190<br>**C2I/53,9** | 15 850<br>**C2I/53,1** | 26 240<br>**C2I/52,1** | 31 790<br>**C2I/53,1** | 41 360<br>**C2I/51,3** | 51 690<br>**C2I/51,3** | 60 870<br>**C2I/50,5** | | | |
| | 50 | 160<br>**ICI/49** | 285<br>**ICI/50,9** | 335<br>**ICI/50,9** | 555<br>**ICI/53** | 655<br>**ICI/53** | 1 250<br>**ICI/49,9** | 2 470<br>**ICI/50** | 3 130<br>**ICI/49,3** | 5 690<br>**ICI/52,5** | 7 080<br>**ICI/50,8** | 11 190<br>**ICI/52,5** | – | – | – | – | – | – | | | |
| | 45 | – | – | – | – | – | – | – | 3 800<br>**C2I/45,1** | 6 370<br>**C2I/45,6** | 8 050<br>**C2I/45,4** | 13 110<br>**C2I/46,6** | 16 110<br>**C2I/47,8** | 24 580<br>**C2I/47,1** | 31 770<br>**C2I/47,5** | 40 270<br>**C2I/44,2** | 50 110<br>**C2I/44,2** | 63 530<br>**C2I/45,4** | | | |
| | 40 | – | – | – | – | – | – | – | 3 710<br>**C2I/38,7** | 5 720<br>**C2I/39,5** | 7 710<br>**C2I/41** | 12 430<br>**C2I/42,6** | 16 340<br>**C2I/41,4** | 23 330<br>**C2I/42,8** | 32 220<br>**C2I/41,6** | 40 850<br>**C2I/39,5** | 50 830<br>**C2I/39,5** | 64 450<br>**C2I/41** | | | |
| | 40 | 175<br>**ICI/38,6** | 290<br>**ICI/40,1** | 365<br>**ICI/40,1** | 610<br>**ICI/41,8** | 705<br>**ICI/41,8** | 1 500<br>**ICI/39,4** | 2 540<br>**ICI/39,4** | 2 950<br>**ICI/40,2** | 6 200<br>**ICI/41,4** | 6 530<br>**ICI/41,6** | 12 470<br>**ICI/41,4** | – | – | – | – | – | – | | | |
| | | | | | | | | | 30,6 | 45,4 | 65,1 | 97,9 | 131 | 186 | 255 | – | – | – | 35,5 | 2800 | **80** |
| | 35,5 | – | – | – | – | – | – | – | 3 910<br>**C2I/37,5** | 5 800<br>**C2I/37,5** | 8 290<br>**C2I/37,3** | 11 780<br>**C2I/35,3** | 16 250<br>**C2I/36,2** | 23 660<br>**C2I/37,2** | 32 680<br>**C2I/37,5** | 41 430<br>**C2I/36,3** | 51 550<br>**C2I/36,3** | 65 360<br>**C2I/37,3** | | | |
| | | | | | | | | | 31,5 | 52,6 | 70,5 | 101 | 127 | – | – | – | – | – | 31,5 | 2500 | |
| | 31,5 | – | – | – | – | – | – | – | 3 840<br>**C2I/32** | 6 640<br>**C2I/33,1** | 8 950<br>**C2I/33,2** | 13 200<br>**C2I/34,2** | 16 330<br>**C2I/33,7** | 26 470<br>**C2I/33,1** | 33 440<br>**C2I/33,7** | 41 990<br>**C2I/31,3** | 52 250<br>**C2I/31,3** | 66 250<br>**C2I/32,5** | | | |

Per $n_1$ minori di 560 min$^{-1}$ vedere pagina 195.

| $n_{N2} \cdot L_h$ min$^{-1}$ · h | $i_N$ | $P_{N2}$ kW / $M_{N2}$ N m / ... / **/ i** | | | | | | | | | | | | | | | | | $i_N$ | $n_1$ min$^{-1}$ | $n_{N2}$ |
|---|---|---|---|---|---|---|---|---|---|---|---|---|---|---|---|---|---|---|---|---|---|
| | | **50** | **63** | **64** | **80** | **81** | **100** | **125** | **140** | **160** | **180** | **200** | **225** | **250** | **280** | **320** | **321** | **360** | | | |
| **1 000 000** | | 1,5 | 2,31 | 2,89 | 4,7 | 5,16 | 10,7 | 19,4 | | 42,3 | | 85,3 | | | | | | | 31,5 | 2500 | **80** |
| | 31,5 | 185 **ICI/32,1** | 290 **ICI/33** | 365 **ICI/33** | 565 **ICI/31,4** | 620 **ICI/31,4** | 1 340 **ICI/32,8** | 2 400 **ICI/32,4** | – | 5 070 **ICI/31,4** | – | 10 660 **ICI/32,7** | – | – | – | – | – | – | | | |
| | | | 1,89 | 2,1 | 3,69 | 4,59 | 8,97 | 16,8 | | 32,8 | | 63,6 | | – | | | | | 31,5 | 2500 | |
| | 31,5 | – | 225 **CI/31,3** | 250 **CI/31,3** | 460 **CI/32,5** | 570 **CI/32,5** | 1 030 **CI/30,1** | 2 010 **CI/31,3** | – | 3 860 **CI/30,8** | – | 7 470 **CI/30,8** | – | 14 530 **CI/31,7** | – | – | – | – | | | |
| | | | | | | | | | 33 | 58,6 | 69,3 | 110 | 132 | 212 | 261 | – | – | – | 28 | 2240 | |
| | 28 | – | – | – | – | – | – | – | 4 020 **C2I/28,6** | 7 230 **C2I/28,9** | 8 510 **C2I/28,8** | 13 900 **C2I/29,5** | 17 020 **C2I/30,3** | 27 070 **C2I/29,9▲** | 33 560 **C2I/30,1▲** | 42 540 **C2I/28** | 52 940 **C2I/28** | 67 130 **C2I/28,8** | | | |
| | | | | | | | | | 32,6 | 57,5 | 64 | 102 | 135 | 219 | 270 | – | – | – | 25 | 2000 | |
| | 25 | – | – | – | – | – | – | – | 3 820 **C2I/24,5** | 6 880 **C2I/25,1** | 7 940 **C2I/26** | 13 150 **C2I/27** | 16 960 **C2I/26,3** | 28 350 **C2I/27,2** | 34 020 **C2I/26,4** | 43 120 **C2I/25,1** | 53 670 **C2I/25,1** | 68 040 **C2I/26** | | | |
| | | 1,29 | 2,03 | 2,56 | 4,42 | 5,03 | 9,23 | 19,8 | | 39,8 | | 76,7 | | 152 | | | | | 25 | 2000 | |
| | 25 | 150 **CI/24,1** | 240 **CI/25** | 305 **CI/25** | 550 **CI/26** | 625 **CI/26** | 1 060 **CI/24,1** | 2 370 **CI/25** | – | 4 680 **CI/24,6** | – | 9 020 **CI/24,6** | – | 18 450 **CI/25,4** | – | – | – | – | | | |
| | | | | | | | | | 32,3 | 53,4 | 69 | 111 | 140 | 207 | 270 | 355 | 441 | 544 | 22,4 | 1800 | |
| | 22,4 | – | – | – | – | – | – | – | 4 080 **C2I/23,8** | 6 730 **C2I/23,8** | 8 650 **C2I/23,7** | 13 130 **C2I/22,4** | 17 130 **C2I/23** | 25 950 **C2I/23,6** | 34 120 **C2I/23,8** | 43 270 **C2I/23▲** | 53 870 **C2I/23▲** | 68 260 **C2I/23,7▲** | | | |
| | | | | | | | | | 29,7 | 50 | 63,3 | 102 | 127 | 196 | 249 | 357 | 443 | 499 | 20 | 1600 | |
| | 20 | – | – | – | – | – | – | – | 3 620 **C2I/20,4** | 6 140 **C2I/20,6** | 8 070 **C2I/21,4** | 12 460 **C2I/20,5** | 15 050 **C2I/19,9** | 25 070 **C2I/21,5** | 30 990 **C2I/20,8** | 43 880 **C2I/20,6** | 54 470 **C2I/20,6** | 63 560 **C2I/21,4** | | | |
| | | 1,29 | 2,2 | 2,71 | 4,51 | 5,21 | 10,8 | 19,4 | 27,9 | 42,9 | 54,9 | 88,1 | 110 | 171 | 220 | 289 | 394 | 428 | 20 | 1600 | |
| | 20 | 150 **CI/19,3** | 265 **CI/20** | 325 **CI/20** | 560 **CI/20,8** | 645 **CI/20,8** | 1 250 **CI/19,3** | 2 310 **CI/20** | 3 330 **CI/20** | 5 040 **CI/19,7** | 6 650 **CI/20,3** | 10 360 **CI/19,7** | 13 300 **CI/20,3** | 20 720 **CI/20,3** | 26 280 **CI/20** | 33 970 **CI/19,7** | 46 310 **CI/19,7** | 51 850 **CI/20,3** | | | |
| | | | | | | | | | 27,8 | 43,8 | 55,7 | 87,3 | 110 | 175 | 221 | 267 | 359 | 434 | 18 | 1400 | |
| | 18 | – | – | – | – | – | – | – | 3 420 **CI/18** | 5 380 **CI/18** | 7 090 **CI/18,7** | 10 720 **CI/18** | 14 000 **CI/18,7** | 21 320 **CI/17,9** | 27 120 **CI/18** | 32 790 **CI/18** | 44 060 **CI/18** | 54 500 **CI/18,4** | | | |
| | | 1,28 | 2,21 | 2,72 | 4,52 | 5,22 | 10,7 | 21 | 28,3 | 46,2 | 58,9 | 94,6 | 125 | 172 | 238 | 275 | 343 | 446 | 16 | 1250 | |
| | 16 | 150 **CI/15,2** | 265 **CI/15,8** | 325 **CI/15,8** | 565 **CI/16,4** | 655 **CI/16,4** | 1 240 **CI/15,2** | 2 530 **CI/15,8** | 3 420 **CI/15,8** | 5 480 **CI/15,5** | 7 190 **CI/16** | 11 230 **CI/15,5** | 15 220 **CI/16** | 21 000 **CI/16** | 28 650 **CI/15,8** | 34 200 **CI/16,3** | 42 640 **CI/16,3** | 54 490 **CI/16** | | | |
| | | | | | | | | | 29,7 | 46,1 | 59,5 | 94,2 | 122 | 190 | 234 | 304 | 361 | 464 | 14 | 1120 | |
| | 14 | – | – | – | – | – | – | – | 3 600 **CI/14,2** | 5 580 **CI/14,2** | 7 470 **CI/14,7** | 11 400 **CI/14,2** | 15 270 **CI/14,7** | 22 800 **CI/14,1** | 28 360 **CI/14,2** | 36 850 **CI/14,2** | 43 700 **CI/14,2** | 57 450 **CI/14,5** | | | |
| | | 1,48 | 2,48 | 3,13 | 5,25 | 6,08 | 11,1 | 22,6 | 26,8 | 47,1 | 53,7 | 93,9 | 112 | 188 | 211 | 286 | 350 | 419 | 12,5 | 1000 | |
| | 12,5 | 175 **CI/12,4** | 300 **CI/12,6** | 375 **CI/12,6** | 660 **CI/13,1** | 765 **CI/13,1** | 1 310 **CI/12,4** | 2 720 **CI/12,6** | 3 290 **CI/12,9** | 5 870 **CI/13** | 6 710 **CI/13,1** | 11 690 **CI/13** | 13 750 **CI/12,8** | 22 620 **CI/12,6** | 25 950 **CI/12,9** | 35 030 **CI/12,8** | 42 910 **CI/12,8** | 50 440 **CI/12,6** | | | |
| | | | | | | | | | 31,2 | 42,9 | 64 | 85,3 | 128 | 171 | 257 | 304 | 380 | 477 | 11,2 | 900 | |
| | 11,2 | – | – | – | – | – | – | – | 3 730 **CI/11,3** | 5 190 **CI/11,4** | 7 930 **CI/11,7** | 10 190 **CI/11,3** | 15 820 **CI/11,7** | 20 640 **CI/11,4** | 30 680 **CI/11,3** | 35 630 **CI/11** | 44 530 **CI/11** | 58 180 **CI/11,5** | | | |
| | | 1,41 | 2,6 | 3,19 | 5,3 | 6,13 | 11,6 | 23,2 | 28,4 | 45,1 | 58,5 | 101 | 117 | 185 | 231 | 325 | 397 | 458 | 10 | 800 | |
| | 10 | 175 **CI/10,3** | 310 **CI/10** | 380 **CI/10** | 660 **CI/10,4** | 760 **CI/10,4** | 1 360 **CI/9,81** | 2 770 **CI/10** | 3 450 **CI/10,2** | 5 560 **CI/10,3** | 7 250 **CI/10,4** | 12 440 **CI/10,3** | 14 270 **CI/10,2** | 22 080 **CI/10** | 28 070 **CI/10,2** | 39 450 **CI/10,2** | 48 150 **CI/10,2** | 54 620 **CI/10** | | | |
| | | | | | | | | | 31,6 | 46,6 | 61,9 | 100 | 122 | 185 | 244 | 326 | 411 | 471 | 9 | 710 | |
| | 9 | – | – | – | – | – | – | – | 3 820 **CI/9** | 5 670 **CI/9,04** | 7 770 **CI/9,33** | 12 030 **CI/8,93** | 15 370 **CI/9,33** | 22 490 **CI/9,04** | 29 530 **CI/9** | 38 390 **CI/8,75** | 48 330 **CI/8,75** | 58 250 **CI/9,2** | | | |
| | | 1,47 | 2,52 | 3,14 | 5,22 | 6,04 | 11,2 | 23,3 | 29 | 44,4 | 55,5 | 101 | 113 | 166 | 219 | 292 | 368 | 432 | 8 | 630 | |
| | 8 | 175 **CI/7,85** | 305 **CI/8** | 380 **CI/8** | 660 **CI/8,33** | 765 **CI/8,33** | 1 330 **CI/7,85** | 2 820 **CI/8** | 3 590 **CI/8,15** | 5 570 **CI/8,27** | 6 990 **CI/8,31** | 12 700 **CI/8,27** | 13 900 **CI/8,14** | 20 630 **CI/8,21** | 27 030 **CI/8,15** | 34 690 **CI/7,83** | 43 750 **CI/7,83** | 52 420 **CI/8** | | | |
| **900 000** | 200 | – | – | – | – | – | 775 **ICI/192** | 1 850 **ICI/199** | – | 3 650 **ICI/196** | – | 7 150 **ICI/196** | – | – | – | – | – | – | | | |
| | 160 | – | – | – | – | – | – | – | 3 150 **C2I/151** | 4 620 **C2I/154** | 6 500 **C2I/158** | 9 500 **C2I/151** | 13 200 **C2I/156** | 19 000 **C2I/156** | 25 940 **C2I/154** | 32 500 **C2I/156** | 40 000 **C2I/156** | 51 160 **C2I/161** | | | |

Per $n_1$ minori di 560 min$^{-1}$ vedere pagina 195.
▲ Eventuale lubrificazione forzata con scambiatore di calore: interpellarci.

| $n_{N2} \cdot L_h$ min$^{-1}$ · h | $i_N$ | $P_{N2}$ kW / $M_{N2}$ N m / ... / *i* 50 | 63 | 64 | 80 | 81 | 100 | 125 | 140 | 160 | 180 | 200 | 225 | 250 | 280 | 320 | 321 | 360 | $i_N$ | $n_1$ min$^{-1}$ | $n_{N2}$ |
|---|---|---|---|---|---|---|---|---|---|---|---|---|---|---|---|---|---|---|---|---|---|
| 900 000 | 160 | – | – | – | – | – | 1 060<br>**ICI/154** | 2 120<br>**ICI/159** | 2 270<br>**ICI/159** | 4 700<br>**ICI/157** | 5 420<br>**ICI/162** | 7 830<br>**ICI/157** | – | – | – | – | – | – | | | |
| | 125 | – | – | – | – | – | – | – | 3 040<br>**C2I/123** | 5 600<br>**C2I/129** | 6 880<br>**C2I/130** | 11 500<br>**C2I/127** | 13 320<br>**C2I/125** | 19 940<br>**C2I/123** | 23 360<br>**C2I/125** | 35 050<br>**C2I/129** | 43 810<br>**C2I/129** | 46 520<br>**C2I/127** | | | |
| | 125 | – | – | – | – | – | 1 120<br>**ICI/123** | 2 240<br>**ICI/127** | 2 770<br>**ICI/127** | 4 870<br>**ICI/126** | 6 910<br>**ICI/130** | 10 000<br>**ICI/126** | – | – | – | – | – | – | | | |
| | 100 | – | – | – | – | – | – | – | 3 310<br>**C2I/98,2** | 6 000<br>**C2I/103** | 7 320<br>**C2I/104** | 12 200<br>**C2I/102** | 14 190<br>**C2I/100** | 21 250<br>**C2I/98,5** | 27 720<br>**C2I/100** | 38 180<br>**C2I/103** | 47 730<br>**C2I/103** | 55 440<br>**C2I/102** | | | |
| | 100 | – | 225<br>**ICI/99,4** | 280<br>**ICI/99,4** | 485<br>**ICI/103** | 545<br>**ICI/103** | 1 260<br>**ICI/100** | 2 380<br>**ICI/102** | 2 850<br>**ICI/100** | 5 710<br>**ICI/106** | 6 700<br>**ICI/102** | 11 230<br>**ICI/106** | – | – | – | – | – | – | | | |
| | 90 | – | – | – | – | – | – | – | 3 510<br>**C2I/87,8** | 5 940<br>**C2I/90,4** | 6 910<br>**C2I/90** | 11 610<br>**C2I/87,9** | 14 850<br>**C2I/90,3** | 21 200<br>**C2I/89** | 29 280<br>**C2I/89,7** | 37 120<br>**C2I/88,8** | 46 190<br>**C2I/88,8** | 58 560<br>**C2I/91,4** | | | |
| | 80 | – | – | – | – | – | – | – | 3 490<br>**C2I/78,6** | 6 240<br>**C2I/82,7** | 7 420<br>**C2I/83,1** | 12 410<br>**C2I/81,4** | 14 830<br>**C2I/80,2** | 21 190<br>**C2I/78,8** | 29 240<br>**C2I/80,3** | 37 030<br>**C2I/82,6** | 46 140<br>**C2I/82,6** | 58 470<br>**C2I/81,2** | | | |
| | 80 | 150<br>**ICI/75,2** | 235<br>**ICI/79,5** | 295<br>**ICI/79,5** | 525<br>**ICI/82,7** | 615<br>**ICI/82,7** | 1 190<br>**ICI/76,7** | 2 140<br>**ICI/78,1** | 2 550<br>**ICI/78,1** | 4 490<br>**ICI/78,1** | 5 140<br>**ICI/80,5** | 9 240<br>**ICI/78,1** | – | – | – | – | – | – | | | |
| | 71 | – | – | – | – | – | – | – | 3 650<br>**C2I/70,2** | 5 650<br>**C2I/72,3** | 7 120<br>**C2I/72** | 11 090<br>**C2I/70,3** | 15 460<br>**C2I/72,2** | 22 080<br>**C2I/71,2** | 30 490<br>**C2I/71,7** | 38 660<br>**C2I/71,1** | 48 100<br>**C2I/71,1** | 60 990<br>**C2I/73,1** | | | |
| | 63 | – | – | – | – | – | – | – | 3 580<br>**C2I/62** | 6 660<br>**C2I/65,2** | 8 980<br>**C2I/65,5** | 13 210<br>**C2I/64,2** | 16 580<br>**C2I/63,2** | 26 510<br>**C2I/62,1** | 32 690<br>**C2I/63,3** | 45 720<br>**C2I/65,1** | 57 150<br>**C2I/65,1** | 60 020<br>**C2I/64** | | | |
| | 63 | 150<br>**ICI/60,1** | 235<br>**ICI/63,6** | 295<br>**ICI/63,6** | 525<br>**ICI/66,2** | 615<br>**ICI/66,2** | 1 280<br>**ICI/61,3** | 2 540<br>**ICI/62,5** | 3 090<br>**ICI/62,5** | 5 580<br>**ICI/62,5** | 6 880<br>**ICI/64,4** | 11 270<br>**ICI/62,5** | – | – | – | – | – | – | | | |
| | 56 | – | – | – | – | – | – | – | 3 750<br>**C2I/55,4** | 6 700<br>**C2I/57** | 7 950<br>**C2I/56,8** | 14 050<br>**C2I/55,5** | 15 880<br>**C2I/56,9** | 27 120<br>**C2I/56,1** | 31 320<br>**C2I/56,6** | 40 780<br>**C2I/56** | 50 980<br>**C2I/56** | 62 640<br>**C2I/57,6** | | | |
| | 50 | – | – | – | – | – | – | – | 3 690<br>**C2I/50,4** | 6 660<br>**C2I/52,1** | 8 130<br>**C2I/52,4** | 13 240<br>**C2I/53,9** | 16 430<br>**C2I/53,1** | 26 560<br>**C2I/52,1** | 32 950<br>**C2I/53,1** | 42 860<br>**C2I/51,3** | 53 580<br>**C2I/51,3** | 61 750<br>**C2I/50,5** | | | |
| | 50 | 160<br>**ICI/49** | 285<br>**ICI/50,9** | 335<br>**ICI/50,9** | 575<br>**ICI/53** | 680<br>**ICI/53** | 1 260<br>**ICI/49,9** | 2 510<br>**ICI/50** | 3 180<br>**ICI/49,3** | 5 710<br>**ICI/52,5** | 7 340<br>**ICI/50,8** | 11 230<br>**ICI/52,5** | – | – | – | – | – | – | | | |
| | 45 | – | – | – | – | – | – | – | 3 860<br>**C2I/45,1** | 6 600<br>**C2I/45,6** | 8 170<br>**C2I/45,4** | 13 590<br>**C2I/46,6** | 16 340<br>**C2I/47,8** | 25 480<br>**C2I/47,1** | 32 220<br>**C2I/47,5** | 40 850<br>**C2I/44,2** | 50 830<br>**C2I/44,2** | 64 450<br>**C2I/45,4** | | | |
| | | | | | | | | | 28,5 | 44 | 55,9 | 88,7 | 117 | 164 | 231 | – | – | – | 40 | 2800 | **71** |
| | 40 | – | – | – | – | – | – | – | 3 760<br>**C2I/38,7** | 5 930<br>**C2I/39,5** | 7 820<br>**C2I/41** | 12 880<br>**C2I/42,6** | 16 570<br>**C2I/41,4** | 23 990<br>**C2I/42,8** | 32 680<br>**C2I/41,6** | 41 430<br>**C2I/39,5** | 51 550<br>**C2I/39,5** | 65 360<br>**C2I/41** | | | |
| | | 1,34 | 2,13 | 2,66 | 4,32 | 5 | 11,6 | 19,2 | 21,8 | 45,5 | 46,7 | 88,7 | | | | | | | 40 | 2800 | |
| | 40 | 175<br>**ICI/38,6** | 290<br>**ICI/40,1** | 365<br>**ICI/40,1** | 615<br>**ICI/41,8** | 715<br>**ICI/41,8** | 1 550<br>**ICI/39,4** | 2 580<br>**ICI/39,4** | 2 990<br>**ICI/40,2** | 6 420<br>**ICI/41,4** | 6 630<br>**ICI/41,6** | 12 520<br>**ICI/41,4** | – | – | – | – | – | – | | | |
| | | | | | | | | | 27,7 | 41,1 | 58,9 | 88,6 | 119 | 169 | 231 | – | – | – | 35,5 | 2500 | |
| | 35,5 | – | – | – | – | – | – | – | 3 970<br>**C2I/37,5** | 5 880<br>**C2I/37,5** | 8 400<br>**C2I/37,3** | 11 940<br>**C2I/35,3** | 16 470<br>**C2I/36,2** | 23 980<br>**C2I/37,2** | 33 130<br>**C2I/37,5** | 41 990<br>**C2I/36,3** | 52 250<br>**C2I/36,3** | 66 250<br>**C2I/37,3** | | | |

Per $n_1$ minori di 560 min$^{-1}$ vedere pagina 195.
▲ Eventuale lubrificazione forzata con scambiatore di calore: interpellarci.

| $n_{N2} \cdot L_h$ min$^{-1}$ · h | $i_N$ | $P_{N2}$ kW / $M_{N2}$ N m / … / **/ i** | | | | | | | | | | | | | | | | | $i_N$ | $n_1$ min$^{-1}$ | $n_{N2}$ |
|---|---|---|---|---|---|---|---|---|---|---|---|---|---|---|---|---|---|---|---|---|---|
| | | **50** | **63** | **64** | **80** | **81** | **100** | **125** | **140** | **160** | **180** | **200** | **225** | **250** | **280** | **320** | **321** | **360** | | | |
| **900 000** | | | | | | | | | 28,6 | 47,3 | 63,4 | 90,9 | 115 | 188 | 240 | 318 | 396 | 484 | 31,5 | 2240 | **71** |
| | 31,5 | – | – | – | – | – | – | – | 3 900 **C2I/32** | 6 660 **C2I/33,1** | 8 980 **C2I/33,2** | 13 240 **C2I/34,2** | 16 550 **C2I/33,7** | 26 560 **C2I/33,1▲** | 34 430 **C2I/33,7▲** | 42 540 **C2I/31,3▲** | 52 940 **C2I/31,3▲** | 67 130 **C2I/32,5▲** | | | |
| | | 1,35 | 2,14 | 2,67 | 4,26 | 4,68 | 9,89 | 17,6 | | 38,4 | | 79 | | | | | | | 31,5 | 2240 | |
| | 31,5 | 185 **ICI/32,1** | 300 **ICI/33** | 375 **ICI/33** | 570 **ICI/31,4** | 625 **ICI/31,4** | 1 380 **ICI/32,8** | 2 430 **ICI/32,4** | – | 5 130 **ICI/31,4** | – | 11 010 **ICI/32,7** | – | – | – | – | – | – | | | |
| | | | 1,7 | 1,89 | 3,32 | 4,13 | 8,07 | 15,1 | | 29,5 | | 58,9 | | 111 | | | | | 31,5 | 2240 | |
| | 31,5 | – | 225 **CI/31,3** | 250 **CI/31,3** | 460 **CI/32,5** | 570 **CI/32,5** | 1 040 **CI/30,1** | 2 010 **CI/31,3** | – | 3 870 **CI/30,8** | – | 7 720 **CI/30,8** | – | 15 020 **CI/31,7** | – | – | – | – | | | |
| | | | | | | | | | 29,8 | 52,5 | 63,8 | 99,9 | 119 | 190 | 237 | – | – | – | 28 | 2000 | |
| | 28 | – | – | – | – | – | – | – | 4 070 **C2I/28,6** | 7 250 **C2I/28,9** | 8 780 **C2I/28,8** | 14 080 **C2I/29,5** | 17 250 **C2I/30,3** | 27 170 **C2I/29,9** | 34 020 **C2I/30,1** | 43 120 **C2I/28** | 53 670 **C2I/28** | 68 040 **C2I/28,8** | | | |
| | | | | | | | | | 29,7 | 53,4 | 59,3 | 94,7 | 123 | 197 | 246 | 328 | 409 | 499 | 25 | 1800 | |
| | 25 | – | – | – | – | – | – | – | 3 870 **C2I/24,5** | 7 100 **C2I/25,1** | 8 180 **C2I/26** | 13 570 **C2I/27** | 17 180 **C2I/26,3** | 28 440 **C2I/27,2** | 34 450 **C2I/26,4** | 43 670 **C2I/25,1▲** | 54 340 **C2I/25,1▲** | 68 900 **C2I/26▲** | | | |
| | | 1,16 | 1,85 | 2,33 | 4,03 | 4,59 | 8,34 | 18,4 | | 36 | | 69,9 | | 139 | | | | | 25 | 1800 | |
| | 25 | 150 **CI/24,1** | 245 **CI/25** | 310 **CI/25** | 555 **CI/26** | 635 **CI/26** | 1 070 **CI/24,1** | 2 440 **CI/25** | – | 4 700 **CI/24,6** | – | 9 130 **CI/24,6** | – | 18 690 **CI/25,4** | – | – | – | – | | | |
| | | | | | | | | | 29,2 | 49,2 | 62,2 | 102 | 127 | 191 | 244 | 320 | 398 | 490 | 22,4 | 1600 | |
| | 22,4 | – | – | – | – | – | – | – | 4 140 **C2I/23,8** | 6 970 **C2I/23,8** | 8 780 **C2I/23,7** | 13 600 **C2I/22,4** | 17 370 **C2I/23** | 26 890 **C2I/23,6** | 34 600 **C2I/23,8** | 43 880 **C2I/23** | 54 630 **C2I/23** | 69 230 **C2I/23,7** | | | |
| | | | | | | | | | 26,4 | 44,8 | 56,3 | 92,7 | 113 | 174 | 222 | 317 | 394 | 443 | 20 | 1400 | |
| | 20 | – | – | – | – | – | – | – | 3 680 **C2I/20,4** | 6 290 **C2I/20,6** | 8 200 **C2I/21,4** | 12 950 **C2I/20,5** | 15 290 **C2I/19,9** | 25 470 **C2I/21,5** | 31 490 **C2I/20,8** | 44 590 **C2I/20,6** | 55 350 **C2I/20,6** | 64 580 **C2I/21,4** | | | |
| | | 1,13 | 1,96 | 2,41 | 4,01 | 4,63 | 9,86 | 17,2 | 24,8 | 38,6 | 48,8 | 78,4 | 97,7 | 152 | 196 | 257 | 356 | 388 | 20 | 1400 | |
| | 20 | 150 **CI/19,3** | 265 **CI/20** | 330 **CI/20** | 570 **CI/20,8** | 655 **CI/20,8** | 1 300 **CI/19,3** | 2 350 **CI/20** | 3 380 **CI/20** | 5 190 **CI/19,7** | 6 760 **CI/20,3** | 10 530 **CI/19,7** | 13 520 **CI/20,3** | 21 050 **CI/20,3** | 26 710 **CI/20** | 34 520 **CI/19,7** | 47 790 **CI/19,7** | 53 640 **CI/20,3** | | | |
| | | | | | | | | | 24,9 | 39,5 | 49,7 | 78,7 | 98,2 | 158 | 197 | 241 | 331 | 388 | 18 | 1250 | |
| | 18 | – | – | – | – | – | – | – | 3 420 **CI/18** | 5 430 **CI/18** | 7 090 **CI/18,7** | 10 820 **CI/18** | 14 000 **CI/18,7** | 21 530 **CI/17,9** | 27 120 **CI/18** | 33 100 **CI/18** | 45 580 **CI/18** | 54 500 **CI/18,4** | | | |
| | | 1,15 | 1,99 | 2,44 | 4,06 | 4,7 | 9,86 | 18,9 | 26,3 | 42,2 | 53 | 85,1 | 115 | 159 | 214 | 249 | 310 | 401 | 16 | 1120 | |
| | 16 | 150 **CI/15,2** | 265 **CI/15,8** | 330 **CI/15,8** | 570 **CI/16,4** | 655 **CI/16,4** | 1 280 **CI/15,2** | 2 540 **CI/15,8** | 3 530 **CI/15,8** | 5 580 **CI/15,5** | 7 230 **CI/16** | 11 260 **CI/15,5** | 15 730 **CI/16** | 21 710 **CI/16** | 28 840 **CI/15,8** | 34 520 **CI/16,3** | 43 020 **CI/16,3** | 54 750 **CI/16** | | | |
| | | | | | | | | | 26,8 | 41,5 | 53,7 | 84,6 | 112 | 170 | 211 | 275 | 325 | 419 | 14 | 1000 | |
| | 14 | – | – | – | – | – | – | – | 3 640 **CI/14,2** | 5 630 **CI/14,2** | 7 540 **CI/14,7** | 11 470 **CI/14,2** | 15 770 **CI/14,7** | 22 940 **CI/14,1** | 28 650 **CI/14,2** | 37 210 **CI/14,2** | 44 110 **CI/14,2** | 58 010 **CI/14,5** | | | |
| | | 1,34 | 2,24 | 2,83 | 4,74 | 5,49 | 10 | 20,4 | 24,4 | 42,9 | 48,7 | 85,3 | 101 | 171 | 192 | 260 | 318 | 383 | 12,5 | 900 | |
| | 12,5 | 175 **CI/12,4** | 300 **CI/12,6** | 380 **CI/12,6** | 660 **CI/13,1** | 765 **CI/13,1** | 1 310 **CI/12,4** | 2 730 **CI/12,6** | 3 320 **CI/12,9** | 5 930 **CI/13** | 6 780 **CI/13,1** | 11 800 **CI/13** | 13 800 **CI/12,8** | 22 840 **CI/12,6** | 26 200 **CI/12,9** | 35 340 **CI/12,8** | 43 300 **CI/12,8** | 51 310 **CI/12,6** | | | |
| | | | | | | | | | 27,9 | 38,6 | 57,3 | 76,6 | 116 | 153 | 231 | 273 | 341 | 428 | 11,2 | 800 | |
| | 11,2 | – | – | – | – | – | – | – | 3 750 **CI/11,3** | 5 250 **CI/11,4** | 7 980 **CI/11,7** | 10 300 **CI/11,3** | 16 200 **CI/11,7** | 20 850 **CI/11,4** | 30 990 **CI/11,3** | 35 980 **CI/11** | 44 970 **CI/11** | 58 760 **CI/11,5** | | | |
| | | 1,3 | 2,32 | 2,84 | 4,72 | 5,46 | 10,4 | 21,4 | 25,2 | 40,4 | 52,4 | 92,8 | 104 | 166 | 207 | 291 | 355 | 411 | 10 | 710 | |
| | 10 | 180 **CI/10,3** | 310 **CI/10** | 380 **CI/10** | 660 **CI/10,4** | 765 **CI/10,4** | 1 370 **CI/9,81** | 2 870 **CI/10** | 3 450 **CI/10,2** | 5 610 **CI/10,3** | 7 320 **CI/10,4** | 12 900 **CI/10,3** | 14 270 **CI/10,2** | 22 290 **CI/10** | 28 350 **CI/10,2** | 39 850 **CI/10,2** | 48 600 **CI/10,2** | 55 240 **CI/10** | | | |
| | | | | | | | | | 29 | 41,8 | 55,5 | 92,1 | 113 | 166 | 219 | 292 | 368 | 422 | 9 | 630 | |
| | 9 | – | – | – | – | – | – | – | 3 960 **CI/9** | 5 730 **CI/9,04** | 7 850 **CI/9,33** | 12 470 **CI/8,93** | 15 930 **CI/9,33** | 22 700 **CI/9,04** | 29 840 **CI/9** | 38 750 **CI/8,75** | 48 870 **CI/8,75** | 58 840 **CI/9,2** | | | |
| | | 1,31 | 2,25 | 2,8 | 4,65 | 5,39 | 10 | 21,4 | 26,7 | 39,7 | 49,8 | 93,3 | 104 | 149 | 196 | 262 | 331 | 388 | 8 | 560 | |
| | 8 | 175 **CI/7,85** | 305 **CI/8** | 380 **CI/8** | 660 **CI/8,33** | 765 **CI/8,33** | 1 340 **CI/7,85** | 2 920 **CI/8** | 3 720 **CI/8,15** | 5 600 **CI/8,27** | 7 060 **CI/8,31** | 13 160 **CI/8,27** | 14 400 **CI/8,14** | 20 830 **CI/8,21** | 27 200 **CI/8,15** | 35 010 **CI/7,83** | 44 220 **CI/7,83** | 52 930 **CI/8** | | | |
| **800 000** | 200 | – | – | – | – | – | 800 **ICI/192** | 1 900 **ICI/199** | – | 3 750 **ICI/196** | – | 7 400 **ICI/196** | – | – | – | – | – | – | | | |

Per $n_1$ minori di 560 min$^{-1}$ vedere pagina 195.
▲ Eventuale lubrificazione forzata con scambiatore di calore: interpellarci.

| $n_{N2} \cdot L_h$ min$^{-1}$ · h | $i_N$ | $P_{N2}$ kW / $M_{N2}$ N m / ... / **i** 50 | 63 | 64 | 80 | 81 | 100 | 125 | 140 | 160 | 180 | 200 | 225 | 250 | 280 | 320 | 321 | 360 | $i_N$ | $n_1$ min$^{-1}$ | $n_{N2}$ |
|---|---|---|---|---|---|---|---|---|---|---|---|---|---|---|---|---|---|---|---|---|---|
| 800 000 | 160 | – | – | – | – | – | – | – | 3 150 **C2I/151** | 4 750 **C2I/154** | 6 700 **C2I/158** | 9 750 **C2I/151** | 13 600 **C2I/156** | 19 500 **C2I/156** | 26 840 **C2I/154** | 33 500 **C2I/156** | 40 000 **C2I/156** | 52 930 **C2I/161** | | | |
| | 160 | – | – | – | – | – | 1 090 **ICI/154** | 2 180 **ICI/159** | 2 350 **ICI/159** | 4 720 **ICI/157** | 5 440 **ICI/162** | 8 030 **ICI/157** | – | – | – | – | – | – | | | |
| | 125 | – | – | – | – | – | – | – | 3 150 **C2I/123** | 5 800 **C2I/129** | 7 120 **C2I/130** | 11 800 **C2I/127** | 13 800 **C2I/125** | 20 660 **C2I/123** | 24 110 **C2I/125** | 36 310 **C2I/129** | 45 380 **C2I/129** | 48 030 **C2I/127** | | | |
| | 125 | – | – | – | – | – | 1 150 **ICI/123** | 2 300 **ICI/127** | 2 870 **ICI/127** | 5 000 **ICI/126** | 6 990 **ICI/130** | 10 300 **ICI/126** | – | – | – | – | – | – | | | |
| | 100 | – | – | – | – | – | – | – | 3 400 **C2I/98,2** | 6 150 **C2I/103** | 7 590 **C2I/104** | 12 500 **C2I/102** | 14 710 **C2I/100** | 22 030 **C2I/98,5** | 28 460 **C2I/100** | 39 580 **C2I/103** | 49 470 **C2I/103** | 56 910 **C2I/102** | | | |
| | 100 | – | 235 **ICI/99,4** | 285 **ICI/99,4** | 490 **ICI/103** | 560 **ICI/103** | 1 260 **ICI/100** | 2 470 **ICI/102** | 2 950 **ICI/100** | 5 740 **ICI/106** | 6 900 **ICI/102** | 11 280 **ICI/106** | – | – | – | – | – | – | | | |
| | 90 | – | – | – | – | – | – | – | 3 600 **C2I/87,8** | 6 160 **C2I/90,4** | 7 100 **C2I/90** | 12 030 **C2I/87,9** | 15 250 **C2I/90,3** | 21 780 **C2I/89** | 30 080 **C2I/89,7** | 38 140 **C2I/88,8** | 47 460 **C2I/88,8** | 60 170 **C2I/91,4** | | | |
| | 80 | – | – | – | – | – | – | – | 3 540 **C2I/78,6** | 6 460 **C2I/82,7** | 7 520 **C2I/83,1** | 12 830 **C2I/81,4** | 15 030 **C2I/80,2** | 21 480 **C2I/78,8** | 29 640 **C2I/80,3** | 38 190 **C2I/82,6** | 47 740 **C2I/82,6** | 59 270 **C2I/81,2** | | | |
| | 80 | 150 **ICI/75,2** | 240 **ICI/79,5** | 295 **ICI/79,5** | 525 **ICI/82,7** | 620 **ICI/82,7** | 1 200 **ICI/76,7** | 2 210 **ICI/78,1** | 2 590 **ICI/78,1** | 4 550 **ICI/78,1** | 5 210 **ICI/80,5** | 9 360 **ICI/78,1** | – | – | – | – | – | – | | | |
| | 71 | – | – | – | – | – | – | – | 3 700 **C2I/70,2** | 5 830 **C2I/72,3** | 7 210 **C2I/72** | 11 450 **C2I/70,3** | 15 660 **C2I/72,2** | 22 360 **C2I/71,2** | 30 880 **C2I/71,7** | 39 140 **C2I/71,1** | 48 710 **C2I/71,1** | 61 760 **C2I/73,1** | | | |
| | 63 | – | – | – | – | – | – | – | 3 630 **C2I/62** | 6 690 **C2I/65,2** | 9 010 **C2I/65,5** | 13 260 **C2I/64,2** | 17 170 **C2I/63,2** | 26 610 **C2I/62,1** | 33 870 **C2I/63,3** | 45 890 **C2I/65,1** | 57 360 **C2I/65,1** | 60 870 **C2I/64** | | | |
| | 63 | 150 **ICI/60,1** | 240 **ICI/63,6** | 295 **ICI/63,6** | 525 **ICI/66,2** | 620 **ICI/66,2** | 1 340 **ICI/61,3** | 2 550 **ICI/62,5** | 3 130 **ICI/62,5** | 5 600 **ICI/62,5** | 6 980 **ICI/64,4** | 11 310 **ICI/62,5** | – | – | – | – | – | – | | | |
| | 56 | – | – | – | – | – | – | – | 3 800 **C2I/55,4** | 6 900 **C2I/57** | 7 980 **C2I/56,8** | 14 100 **C2I/55,5** | 16 110 **C2I/56,9** | 27 220 **C2I/56,1** | 31 770 **C2I/56,6** | 42 270 **C2I/56** | 52 840 **C2I/56** | 63 530 **C2I/57,6** | | | |
| | 50 | – | – | – | – | – | – | – | 3 740 **C2I/50,4** | 6 690 **C2I/52,1** | 8 430 **C2I/52,4** | 13 290 **C2I/53,9** | 17 030 **C2I/53,1** | 26 660 **C2I/52,1** | 34 150 **C2I/53,1** | 44 430 **C2I/51,3** | 55 540 **C2I/51,3** | 62 630 **C2I/50,5** | | | |
| | 50 | 160 **ICI/49** | 285 **ICI/50,9** | 335 **ICI/50,9** | 595 **ICI/53** | 685 **ICI/53** | 1 260 **ICI/49,9** | 2 540 **ICI/50** | 3 220 **ICI/49,3** | 5 740 **ICI/52,5** | 7 600 **ICI/50,8** | 11 280 **ICI/52,5** | – | – | – | – | – | – | | | |
| | | | | | | | | | 25,5 | 44 | 53,5 | 88,7 | 102 | 164 | 202 | – | – | – | 45 | 2800 | **63** |
| | 45 | – | – | – | – | – | – | – | 3 910 **C2I/45,1** | 6 840 **C2I/45,6** | 8 290 **C2I/45,4** | 14 080 **C2I/46,6** | 16 570 **C2I/47,8** | 26 390 **C2I/47,1** | 32 680 **C2I/47,5** | 41 430 **C2I/44,2** | 51 550 **C2I/44,2** | 65 360 **C2I/45,4** | | | |
| | | | | | | | | | 25,8 | 40,6 | 50,6 | 81,9 | 106 | 152 | 209 | – | – | – | 40 | 2500 | |
| | 40 | – | – | – | – | – | – | – | 3 810 **C2I/38,7** | 6 130 **C2I/39,5** | 7 930 **C2I/41** | 13 320 **C2I/42,6** | 16 800 **C2I/41,4** | 24 820 **C2I/42,8** | 33 130 **C2I/41,6** | 41 990 **C2I/39,5** | 52 250 **C2I/39,5** | 66 250 **C2I/41** | | | |
| | | 1,2 | 1,92 | 2,39 | 3,91 | 4,53 | 10,4 | 17,3 | 19,8 | 42 | 42,3 | 79,5 | | | | | | | 40 | 2500 | |
| | 40 | 175 **ICI/38,6** | 295 **ICI/40,1** | 365 **ICI/40,1** | 625 **ICI/41,8** | 725 **ICI/41,8** | 1 560 **ICI/39,4** | 2 610 **ICI/39,4** | 3 030 **ICI/40,2** | 6 640 **ICI/41,4** | 6 720 **ICI/41,6** | 12 560 **ICI/41,4** | – | – | – | – | – | – | | | |

Per $n_1$ minori di 560 min$^{-1}$ vedere pagina 195.

| $n_{N2} \cdot L_h$ min$^{-1}$ · h | $i_N$ | $P_{N2}$ kW / $M_{N2}$ N m / ... / **/ i** | | | | | | | | | | | | | | | | | $i_N$ | $n_1$ min$^{-1}$ | $n_{N2}$ |
|---|---|---|---|---|---|---|---|---|---|---|---|---|---|---|---|---|---|---|---|---|---|
| | | **50** | **63** | **64** | **80** | **81** | **100** | **125** | **140** | **160** | **180** | **200** | **225** | **250** | **280** | **320** | **321** | **360** | | | |
| **800 000** | 35,5 | – | – | – | – | – | – | – | 25,1<br>4 020<br>**C2I/37,5** | 37,6<br>6 010<br>**C2I/37,5** | 53,5<br>8 510<br>**C2I/37,3** | 80,4<br>12 100<br>**C2I/35,3** | 108<br>16 680<br>**C2I/36,2** | 153<br>24 300<br>**C2I/37,2** | 210<br>33 560<br>**C2I/37,5** | 275<br>42 540<br>**C2I/36,3** | 342<br>52 940<br>**C2I/36,3** | 422<br>67 130<br>**C2I/37,3** | 35,5 | 2240 | **63** |
| | 31,5 | – | – | – | – | – | – | – | 25,8<br>3 950<br>**C2I/32** | 42,4<br>6 690<br>**C2I/33,1** | 56,8<br>9 010<br>**C2I/33,2** | 81,4<br>13 290<br>**C2I/34,2** | 104<br>16 770<br>**C2I/33,7** | 169<br>26 660<br>**C2I/33,1** | 215<br>34 550<br>**C2I/33,7** | 288<br>43 120<br>**C2I/31,3** | 359<br>53 670<br>**C2I/31,3** | 438<br>68 040<br>**C2I/32,5** | 31,5 | 2000 | |
| | 31,5 | 1,21<br>185<br>**ICI/32,1** | 1,97<br>310<br>**ICI/33** | 2,43<br>380<br>**ICI/33** | 3,86<br>580<br>**ICI/31,4** | 4,24<br>635<br>**ICI/31,4** | 9,13<br>1 430<br>**ICI/32,8** | 15,9<br>2 460<br>**ICI/32,4** | – | 34,7<br>5 200<br>**ICI/31,4** | – | 71,7<br>11 200<br>**ICI/32,7** | – | – | – | – | – | – | 31,5 | 2000 | |
| | 31,5 | – | 1,52<br>225<br>**CI/31,3** | 1,69<br>250<br>**CI/31,3** | 2,97<br>460<br>**CI/32,5** | 3,7<br>575<br>**CI/32,5** | 7,23<br>1 040<br>**CI/30,1** | 13,5<br>2 020<br>**CI/31,3** | – | 26,4<br>3 880<br>**CI/30,8** | – | 54<br>7 930<br>**CI/30,8** | – | 103<br>15 530<br>**CI/31,7** | – | – | – | – | 31,5 | 2000 | |
| | 28 | – | – | – | – | – | – | – | 27,2<br>4 120<br>**C2I/28,6** | 47,4<br>7 280<br>**C2I/28,9** | 59,3<br>9 060<br>**C2I/28,8** | 90,2<br>14 120<br>**C2I/29,5** | 109<br>17 470<br>**C2I/30,3** | 172<br>27 260<br>**C2I/29,9** | 216<br>34 450<br>**C2I/30,1** | 294<br>43 670<br>**C2I/28▲** | 366<br>54 340<br>**C2I/28▲** | 451<br>68 900<br>**C2I/28,8▲** | 28 | 1800 | |
| | 25 | – | – | – | – | – | – | – | 26,8<br>3 920<br>**C2I/24,5** | 49,2<br>7 350<br>**C2I/25,1** | 54,6<br>8 480<br>**C2I/26** | 87,2<br>14 060<br>**C2I/27** | 111<br>17 420<br>**C2I/26,3** | 176<br>28 550<br>**C2I/27,2** | 222<br>34 940<br>**C2I/26,4** | 296<br>44 290<br>**C2I/25,1** | 368<br>55 110<br>**C2I/25,1** | 450<br>69 880<br>**C2I/26** | 25 | 1600 | |
| | 25 | 1,04<br>150<br>**CI/24,1** | 1,66<br>250<br>**CI/25** | 2,1<br>315<br>**CI/25** | 3,63<br>565<br>**CI/26** | 4,14<br>640<br>**CI/26** | 7,44<br>1 070<br>**CI/24,1** | 16,4<br>2 450<br>**CI/25** | – | 32,1<br>4 710<br>**CI/24,6** | – | 63<br>9 260<br>**CI/24,6** | – | 125<br>18 950<br>**CI/25,4** | – | – | – | – | 25 | 1600 | |
| | 22,4 | – | – | – | – | – | – | – | 25,9<br>4 210<br>**C2I/23,8** | 44,8<br>7 250<br>**C2I/23,8** | 55,3<br>8 920<br>**C2I/23,7** | 92,4<br>14 110<br>**C2I/22,4** | 113<br>17 650<br>**C2I/23** | 169<br>27 280<br>**C2I/23,6** | 217<br>35 160<br>**C2I/23,8** | 284<br>44 590<br>**C2I/23** | 354<br>55 510<br>**C2I/23** | 436<br>70 340<br>**C2I/23,7** | 22,4 | 1400 | |
| | 20 | – | – | – | – | – | – | – | 23,7<br>3 700<br>**C2I/20,4** | 41,4<br>6 500<br>**C2I/20,6** | 50,8<br>8 290<br>**C2I/21,4** | 85,7<br>13 400<br>**C2I/20,5** | 102<br>15 450<br>**C2I/19,9** | 160<br>26 310<br>**C2I/21,5** | 200<br>31 820<br>**C2I/20,8** | 285<br>44 870<br>**C2I/20,6** | 355<br>55 840<br>**C2I/20,6** | 400<br>65 260<br>**C2I/21,4** | 20 | 1250 | |
| | 20 | 1,02<br>150<br>**CI/19,3** | 1,75<br>270<br>**CI/20** | 2,16<br>330<br>**CI/20** | 3,59<br>570<br>**CI/20,8** | 4,15<br>660<br>**CI/20,8** | 9,1<br>1 340<br>**CI/19,3** | 15,8<br>2 420<br>**CI/20** | 22,4<br>3 420<br>**CI/20** | 35,7<br>5 370<br>**CI/19,7** | 44,1<br>6 840<br>**CI/20,3** | 70,4<br>10 590<br>**CI/19,7** | 88,2<br>13 660<br>**CI/20,3** | 137<br>21 180<br>**CI/20,3** | 177<br>26 990<br>**CI/20** | 231<br>34 690<br>**CI/19,7** | 319<br>47 960<br>**CI/19,7** | 358<br>55 500<br>**CI/20,3** | 20 | 1250 | |
| | 18 | – | – | – | – | – | – | – | 22,3<br>3 420<br>**CI/18** | 35,7<br>5 480<br>**CI/18** | 44,5<br>7 090<br>**CI/18,7** | 71,2<br>10 920<br>**CI/18** | 88<br>14 000<br>**CI/18,7** | 143<br>21 730<br>**CI/17,9** | 177<br>27 120<br>**CI/18** | 218<br>33 400<br>**CI/18** | 307<br>47 110<br>**CI/18** | 347<br>54 500<br>**CI/18,4** | 18 | 1120 | |
| | 16 | 1,03<br>150<br>**CI/15,2** | 1,78<br>270<br>**CI/15,8** | 2,19<br>330<br>**CI/15,8** | 3,64<br>570<br>**CI/16,4** | 4,21<br>660<br>**CI/16,4** | 9,11<br>1 320<br>**CI/15,2** | 16,9<br>2 550<br>**CI/15,8** | 23,8<br>3 580<br>**CI/15,8** | 37,8<br>5 600<br>**CI/15,5** | 47,7<br>7 280<br>**CI/16** | 76,2<br>11 300<br>**CI/15,5** | 107<br>16 270<br>**CI/16** | 147<br>22 460<br>**CI/16** | 193<br>29 030<br>**CI/15,8** | 224<br>34 850<br>**CI/16,3** | 284<br>44 040<br>**CI/16,3** | 368<br>56 270<br>**CI/16** | 16 | 1000 | |
| | 14 | – | – | – | – | – | – | – | 24,4<br>3 670<br>**CI/14,2** | 38,6<br>5 810<br>**CI/14,2** | 48,7<br>7 610<br>**CI/14,7** | 76,6<br>11 530<br>**CI/14,2** | 101<br>15 820<br>**CI/14,7** | 154<br>23 060<br>**CI/14,1** | 192<br>28 920<br>**CI/14,2** | 249<br>37 540<br>**CI/14,2** | 297<br>44 680<br>**CI/14,2** | 380<br>58 530<br>**CI/14,5** | 14 | 900 | |
| | 12,5 | 1,2<br>175<br>**CI/12,4** | 2,01<br>300<br>**CI/12,6** | 2,53<br>380<br>**CI/12,6** | 4,23<br>665<br>**CI/13,1** | 4,89<br>765<br>**CI/13,1** | 8,93<br>1 320<br>**CI/12,4** | 18,7<br>2 810<br>**CI/12,6** | 21,9<br>3 360<br>**CI/12,9** | 38,6<br>6 000<br>**CI/13** | 43,8<br>6 850<br>**CI/13,1** | 76,6<br>11 920<br>**CI/13** | 90,4<br>13 850<br>**CI/12,8** | 153<br>23 070<br>**CI/12,6** | 172<br>26 470<br>**CI/12,9** | 233<br>35 680<br>**CI/12,8** | 286<br>43 720<br>**CI/12,8** | 353<br>53 160<br>**CI/12,6** | 12,5 | 800 | |
| | 11,2 | – | – | – | – | – | – | – | 25<br>3 780<br>**CI/11,3** | 34,6<br>5 310<br>**CI/11,4** | 51,2<br>8 040<br>**CI/11,7** | 68,7<br>10 410<br>**CI/11,3** | 104<br>16 360<br>**CI/11,7** | 137<br>21 070<br>**CI/11,4** | 207<br>31 290<br>**CI/11,3** | 245<br>36 340<br>**CI/11** | 306<br>45 420<br>**CI/11** | 384<br>59 350<br>**CI/11,5** | 11,2 | 710 | |
| | 10 | 1,18<br>185<br>**CI/10,3** | 2,06<br>315<br>**CI/10** | 2,53<br>385<br>**CI/10** | 4,2<br>665<br>**CI/10,4** | 4,86<br>770<br>**CI/10,4** | 9,25<br>1 380<br>**CI/9,81** | 19,6<br>2 970<br>**CI/10** | 22,3<br>3 450<br>**CI/10,2** | 36,7<br>5 750<br>**CI/10,3** | 47<br>7 390<br>**CI/10,4** | 84,3<br>13 200<br>**CI/10,3** | 92,6<br>14 300<br>**CI/10,2** | 148<br>22 500<br>**CI/10** | 185<br>28 630<br>**CI/10,2** | 261<br>40 250<br>**CI/10,2** | 318<br>49 060<br>**CI/10,2** | 368<br>55 850<br>**CI/10** | 10 | 630 | |
| | 9 | – | – | – | – | – | – | – | 26,1<br>4 000<br>**CI/9** | 37,5<br>5 790<br>**CI/9,04** | 49,8<br>7 930<br>**CI/9,33** | 82,1<br>12 500<br>**CI/8,93** | 104<br>16 500<br>**CI/9,33** | 149<br>22 910<br>**CI/9,04** | 196<br>30 140<br>**CI/9** | 262<br>39 110<br>**CI/8,75** | 331<br>49 400<br>**CI/8,75** | 379<br>59 420<br>**CI/9,2** | 9 | 560 | |
| **710 000** | 200 | – | – | – | – | – | 825<br>**ICI/192** | 1 950<br>**ICI/199** | – | 3 750<br>**ICI/196** | – | 7 650<br>**ICI/196** | – | – | – | – | – | – | | | |

Per $n_1$ minori di 560 min$^{-1}$ vedere pagina 195.
▲ Eventuale lubrificazione forzata con scambiatore di calore: interpellarci.

| $n_{N2} \cdot L_h$ min$^{-1}$ · h | $i_N$ | $P_{N2}$ kW / $M_{N2}$ N m / ... / **/ i** | | | | | | | | | | | | | | | | | $i_N$ | $n_1$ min$^{-1}$ | $n_{N2}$ |
|---|---|---|---|---|---|---|---|---|---|---|---|---|---|---|---|---|---|---|---|---|---|
| | | **50** | **63** | **64** | **80** | **81** | **100** | **125** | **140** | **160** | **180** | **200** | **225** | **250** | **280** | **320** | **321** | **360** | | | |
| **710 000** | 160 | – | – | – | – | – | – | – | 3 250<br>**C2I/151** | 4 870<br>**C2I/154** | 6 900<br>**C2I/158** | 10 000<br>**C2I/151** | 14 000<br>**C2I/156** | 20 000<br>**C2I/156** | 27 700<br>**C2I/154** | 34 500<br>**C2I/156** | 41 200<br>**C2I/156** | 54 630<br>**C2I/161** | | | |
| | 160 | – | – | – | – | – | 1 120<br>**ICI/154** | 2 240<br>**ICI/159** | 2 420<br>**ICI/159** | 4 730<br>**ICI/157** | 5 460<br>**ICI/162** | 8 260<br>**ICI/157** | – | – | – | – | – | – | | | |
| | 125 | – | – | – | – | – | – | – | 3 260<br>**C2I/123** | 6 000<br>**C2I/129** | 7 380<br>**C2I/130** | 12 200<br>**C2I/127** | 14 300<br>**C2I/125** | 21 410<br>**C2I/123** | 24 770<br>**C2I/125** | 37 630<br>**C2I/129** | 47 040<br>**C2I/129** | 49 340<br>**C2I/127** | | | |
| | 125 | – | – | – | – | – | 1 180<br>**ICI/123** | 2 360<br>**ICI/127** | 2 980<br>**ICI/127** | 5 150<br>**ICI/126** | 7 010<br>**ICI/130** | 10 600<br>**ICI/126** | – | – | – | – | – | – | | | |
| | 100 | – | – | – | – | – | – | – | 3 490<br>**C2I/98,2** | 6 300<br>**C2I/103** | 7 860<br>**C2I/104** | 12 800<br>**C2I/102** | 15 240<br>**C2I/100** | 22 820<br>**C2I/98,5** | 29 240<br>**C2I/100** | 41 000<br>**C2I/103** | 51 250<br>**C2I/103** | 58 470<br>**C2I/102** | | | |
| | 100 | – | 240<br>**ICI/99,4** | 285<br>**ICI/99,4** | 490<br>**ICI/103** | 575<br>**ICI/103** | 1 270<br>**ICI/100** | 2 560<br>**ICI/102** | 3 060<br>**ICI/100** | 5 760<br>**ICI/106** | 7 100<br>**ICI/102** | 11 320<br>**ICI/106** | – | – | – | – | – | – | | | |
| | 90 | – | – | – | – | – | – | – | 3 650<br>**C2I/87,8** | 6 370<br>**C2I/90,4** | 7 200<br>**C2I/90** | 12 450<br>**C2I/87,9** | 15 460<br>**C2I/90,3** | 22 080<br>**C2I/89** | 30 490<br>**C2I/89,7** | 38 660<br>**C2I/88,8** | 48 100<br>**C2I/88,8** | 60 990<br>**C2I/91,4** | | | |
| | 80 | – | – | – | – | – | – | – | 3 580<br>**C2I/78,6** | 6 670<br>**C2I/82,7** | 7 610<br>**C2I/83,1** | 13 250<br>**C2I/81,4** | 15 220<br>**C2I/80,2** | 22 010<br>**C2I/78,8** | 30 010<br>**C2I/80,3** | 39 420<br>**C2I/82,6** | 49 270<br>**C2I/82,6** | 60 020<br>**C2I/81,2** | | | |
| | 80 | 150<br>**ICI/75,2** | 240<br>**ICI/79,5** | 300<br>**ICI/79,5** | 525<br>**ICI/82,7** | 620<br>**ICI/82,7** | 1 200<br>**ICI/76,7** | 2 280<br>**ICI/78,1** | 2 620<br>**ICI/78,1** | 4 610<br>**ICI/78,1** | 5 270<br>**ICI/80,5** | 9 480<br>**ICI/78,1** | – | – | – | – | – | – | | | |
| | 71 | – | – | – | – | – | – | – | 3 750<br>**C2I/70,2** | 6 040<br>**C2I/72,3** | 7 310<br>**C2I/72** | 11 860<br>**C2I/70,3** | 15 880<br>**C2I/72,2** | 22 670<br>**C2I/71,2** | 31 320<br>**C2I/71,7** | 39 700<br>**C2I/71,1** | 49 400<br>**C2I/71,1** | 62 640<br>**C2I/73,1** | | | |
| | 63 | – | – | – | – | – | – | – | 3 690<br>**C2I/62** | 6 710<br>**C2I/65,2** | 9 040<br>**C2I/65,5** | 13 310<br>**C2I/64,2** | 17 800<br>**C2I/63,2** | 26 710<br>**C2I/62,1** | 34 610<br>**C2I/63,3** | 46 060<br>**C2I/65,1** | 57 580<br>**C2I/65,1** | 61 750<br>**C2I/64** | | | |
| | 63 | 150<br>**ICI/60,1** | 245<br>**ICI/63,6** | 300<br>**ICI/63,6** | 530<br>**ICI/66,2** | 620<br>**ICI/66,2** | 1 340<br>**ICI/61,3** | 2 560<br>**ICI/62,5** | 3 180<br>**ICI/62,5** | 5 620<br>**ICI/62,5** | 7 010<br>**ICI/64,4** | 11 350<br>**ICI/62,5** | – | – | – | – | – | – | | | |
| | 56 | – | – | – | – | – | – | – | 3 860<br>**C2I/55,4** | 6 900<br>**C2I/57** | 8 010<br>**C2I/56,8** | 14 160<br>**C2I/55,5** | 16 610<br>**C2I/56,9** | 27 320<br>**C2I/56,1** | 32 510<br>**C2I/56,6** | 43 470<br>**C2I/56** | 54 340<br>**C2I/56** | 64 450<br>**C2I/57,6** | | | |
| | | | | | | | | | 22 | 37,7 | 48,9 | 72,6 | 97,5 | 150 | 191 | – | – | – | 50 | 2800 | **56** |
| | 50 | – | – | – | – | – | – | – | 3 790<br>**C2I/50,4** | 6 710<br>**C2I/52,1** | 8 730<br>**C2I/52,4** | 13 340<br>**C2I/53,9** | 17 640<br>**C2I/53,1** | 26 760<br>**C2I/52,1** | 34 680<br>**C2I/53,1** | 46 030<br>**C2I/51,3** | 57 530<br>**C2I/51,3** | 63 520<br>**C2I/50,5** | | | |
| | | 0,97 | 1,66 | 1,95 | 3,4 | 3,81 | 7,44 | 15,1 | 19,4 | 32,2 | 45,5 | 63,2 | | | | | | | 50 | 2800 | |
| | 50 | 160<br>**ICI/49** | 290<br>**ICI/50,9** | 340<br>**ICI/50,9** | 615<br>**ICI/53** | 690<br>**ICI/53** | 1 270<br>**ICI/49,9** | 2 580<br>**ICI/50** | 3 270<br>**ICI/49,3** | 5 760<br>**ICI/52,5** | 7 880<br>**ICI/50,8** | 11 320<br>**ICI/52,5** | – | – | – | – | – | – | | | |
| | | | | | | | | | 23 | 40,6 | 48,4 | 79,7 | 92 | 152 | 183 | – | – | – | 45 | 2500 | |
| | 45 | – | – | – | – | – | – | – | 3 970<br>**C2I/45,1** | 7 080<br>**C2I/45,6** | 8 400<br>**C2I/45,4** | 14 180<br>**C2I/46,6** | 16 800<br>**C2I/47,8** | 27 310<br>**C2I/47,1** | 33 130<br>**C2I/47,5** | 41 990<br>**C2I/44,2** | 52 250<br>**C2I/44,2** | 66 250<br>**C2I/45,4** | | | |
| | | | | | | | | | 23,4 | 37,6 | 46 | 75,8 | 96,4 | 140 | 189 | 252 | 314 | 384 | 40 | 2240 | |
| | 40 | – | – | – | – | – | – | – | 3 860<br>**C2I/38,7** | 6 340<br>**C2I/39,5** | 8 030<br>**C2I/41** | 13 770<br>**C2I/42,6** | 17 020<br>**C2I/41,4** | 25 650<br>**C2I/42,8** | 33 560<br>**C2I/41,6** | 42 540<br>**C2I/39,5** | 52 940<br>**C2I/39,5** | 67 130<br>**C2I/41** | | | |
| | | 1,08 | 1,74 | 2,14 | 3,55 | 4,11 | 9,31 | 15,8 | 17,9 | 38 | 38,9 | 71,5 | | | | | | | 40 | 2240 | |
| | 40 | 175<br>**ICI/38,6** | 300<br>**ICI/40,1** | 365<br>**ICI/40,1** | 635<br>**ICI/41,8** | 735<br>**ICI/41,8** | 1 560<br>**ICI/39,4** | 2 650<br>**ICI/39,4** | 3 070<br>**ICI/40,2** | 6 710<br>**ICI/41,4** | 6 900<br>**ICI/41,6** | 12 610<br>**ICI/41,4** | – | – | – | – | – | – | | | |

Per $n_1$ minori di 560 min$^{-1}$ vedere pagina 195.

| $n_{N2} \cdot L_h$ min$^{-1}$ · h | $i_N$ | $P_{N2}$ kW / $M_{N2}$ N m / ... / **/ i** | | | | | | | | | | | | | | | | | $i_N$ | $n_1$ min$^{-1}$ | $n_{N2}$ |
|---|---|---|---|---|---|---|---|---|---|---|---|---|---|---|---|---|---|---|---|---|---|
| | | **50** | **63** | **64** | **80** | **81** | **100** | **125** | **140** | **160** | **180** | **200** | **225** | **250** | **280** | **320** | **321** | **360** | | | |
| **710 000** | 35,5 | – | – | – | – | – | – | – | 22,7<br>4 070<br>**C2I/37,5** | 34,7<br>6 220<br>**C2I/37,5** | 48,4<br>8 620<br>**C2I/37,3** | 72,8<br>12 270<br>**C2I/35,3** | 97,7<br>16 910<br>**C2I/36,2** | 138<br>24 630<br>**C2I/37,2** | 190<br>34 020<br>**C2I/37,5** | 249<br>43 120<br>**C2I/36,3** | 310<br>53 670<br>**C2I/36,3** | 382<br>68 040<br>**C2I/37,3** | 35,5 | 2000 | **56** |
| | 31,5 | – | – | – | – | – | – | – | 23,6<br>4 000<br>**C2I/32** | 38,3<br>6 710<br>**C2I/33,1** | 51,3<br>9 040<br>**C2I/33,2** | 73,5<br>13 330<br>**C2I/34,2** | 95,1<br>16 980<br>**C2I/33,7** | 152<br>26 750<br>**C2I/33,1** | 194<br>34 670<br>**C2I/33,7** | 263<br>43 670<br>**C2I/31,3** | 327<br>54 340<br>**C2I/31,3** | 400<br>68 900<br>**C2I/32,5** | 31,5 | 1800 | |
| | 31,5 | 1,09<br>185<br>**ICI/32,1** | 1,83<br>320<br>**ICI/33** | 2,19<br>385<br>**ICI/33** | 3,52<br>585<br>**ICI/31,4** | 3,86<br>645<br>**ICI/31,4** | 8,36<br>1 450<br>**ICI/32,8** | 14,5<br>2 490<br>**ICI/32,4** | – | 31,7<br>5 270<br>**ICI/31,4** | – | 64,8<br>11 230<br>**ICI/32,7** | – | – | – | – | – | – | 31,5 | 1800 | |
| | 31,5 | – | 1,37<br>230<br>**CI/31,3** | 1,53<br>255<br>**CI/31,3** | 2,69<br>465<br>**CI/32,5** | 3,34<br>575<br>**CI/32,5** | 6,53<br>1 040<br>**CI/30,1** | 12,2<br>2 030<br>**CI/31,3** | – | 23,9<br>3 900<br>**CI/30,8** | – | 48,7<br>7 960<br>**CI/30,8** | – | 95,2<br>16 030<br>**CI/31,7** | – | – | – | – | 31,5 | 1800 | |
| | 28 | – | – | – | – | – | – | – | 24,5<br>4 180<br>**C2I/28,6** | 42,3<br>7 300<br>**C2I/28,9** | 54,6<br>9 390<br>**C2I/28,8** | 80,5<br>14 180<br>**C2I/29,5** | 97,9<br>17 720<br>**C2I/30,3** | 153<br>27 360<br>**C2I/29,9** | 194<br>34 940<br>**C2I/30,1** | 265<br>44 290<br>**C2I/28** | 330<br>55 110<br>**C2I/28** | 406<br>69 880<br>**C2I/28,8** | 28 | 1600 | |
| | 25 | – | – | – | – | – | – | – | 23,8<br>3 980<br>**C2I/24,5** | 43,6<br>7 460<br>**C2I/25,1** | 49,7<br>8 820<br>**C2I/26** | 79,5<br>14 640<br>**C2I/27** | 98,8<br>17 700<br>**C2I/26,3** | 155<br>28 670<br>**C2I/27,2** | 198<br>35 500<br>**C2I/26,4** | 263<br>45 000<br>**C2I/25,1** | 328<br>56 000<br>**C2I/25,1** | 400<br>71 000<br>**C2I/26** | 25 | 1400 | |
| | 25 | 0,91<br>150<br>**CI/24,1** | 1,48<br>250<br>**CI/25** | 1,87<br>320<br>**CI/25** | 3,23<br>570<br>**CI/26** | 3,68<br>650<br>**CI/26** | 6,61<br>1 090<br>**CI/24,1** | 14,4<br>2 460<br>**CI/25** | – | 28,2<br>4 730<br>**CI/24,6** | – | 56<br>9 410<br>**CI/24,6** | – | 111<br>19 250<br>**CI/25,4** | – | – | – | – | 25 | 1400 | |
| | 22,4 | – | – | – | – | – | – | – | 23,3<br>4 240<br>**C2I/23,8** | 40,3<br>7 310<br>**C2I/23,8** | 49,6<br>8 970<br>**C2I/23,7** | 82,8<br>14 160<br>**C2I/22,4** | 102<br>17 830<br>**C2I/23** | 152<br>27 370<br>**C2I/23,6** | 195<br>35 380<br>**C2I/23,8** | 255<br>44 870<br>**C2I/23** | 318<br>55 840<br>**C2I/23** | 392<br>70 780<br>**C2I/23,7** | 22,4 | 1250 | |
| | 20 | – | – | – | – | – | – | – | 21,3<br>3 710<br>**C2I/20,4** | 38,3<br>6 720<br>**C2I/20,6** | 46<br>8 370<br>**C2I/21,4** | 79,3<br>13 850<br>**C2I/20,5** | 91,9<br>15 600<br>**C2I/19,9** | 149<br>27 190<br>**C2I/21,5** | 181<br>32 140<br>**C2I/20,8** | 256<br>45 000<br>**C2I/20,6** | 319<br>56 000<br>**C2I/20,6** | 362<br>65 920<br>**C2I/21,4** | 20 | 1120 | |
| | 20 | 0,91<br>150<br>**CI/19,3** | 1,58<br>270<br>**CI/20** | 1,94<br>330<br>**CI/20** | 3,23<br>570<br>**CI/20,8** | 3,73<br>660<br>**CI/20,8** | 8,18<br>1 340<br>**CI/19,3** | 14,6<br>2 500<br>**CI/20** | 20,2<br>3 450<br>**CI/20** | 33,1<br>5 550<br>**CI/19,7** | 40<br>6 910<br>**CI/20,3** | 63,4<br>10 650<br>**CI/19,7** | 79,8<br>13 800<br>**CI/20,3** | 123<br>21 300<br>**CI/20,3** | 160<br>27 260<br>**CI/20** | 208<br>34 850<br>**CI/19,7** | 287<br>48 120<br>**CI/19,7** | 326<br>56 330<br>**CI/20,3** | 20 | 1120 | |
| | 18 | – | – | – | – | – | – | – | 19,9<br>3 420<br>**CI/18** | 32,2<br>5 530<br>**CI/18** | 39,8<br>7 090<br>**CI/18,7** | 64,2<br>11 030<br>**CI/18** | 78,5<br>14 000<br>**CI/18,7** | 129<br>21 940<br>**CI/17,9** | 158<br>27 120<br>**CI/18** | 196<br>33 710<br>**CI/18** | 283<br>48 700<br>**CI/18** | 310<br>54 500<br>**CI/18,4** | 18 | 1000 | |
| | 16 | 0,93<br>150<br>**CI/15,2** | 1,61<br>270<br>**CI/15,8** | 1,98<br>330<br>**CI/15,8** | 3,29<br>570<br>**CI/16,4** | 3,8<br>660<br>**CI/16,4** | 8,33<br>1 340<br>**CI/15,2** | 15,3<br>2 560<br>**CI/15,8** | 21,5<br>3 590<br>**CI/15,8** | 34,1<br>5 620<br>**CI/15,5** | 43,1<br>7 320<br>**CI/16** | 68,8<br>11 340<br>**CI/15,5** | 96,3<br>16 350<br>**CI/16** | 136<br>23 180<br>**CI/16** | 175<br>29 210<br>**CI/15,8** | 204<br>35 160<br>**CI/16,3** | 263<br>45 460<br>**CI/16,3** | 342<br>58 080<br>**CI/16** | 16 | 900 | |
| | 14 | – | – | – | – | – | – | – | 21,9<br>3 710<br>**CI/14,2** | 35,5<br>6 020<br>**CI/14,2** | 43,8<br>7 690<br>**CI/14,7** | 69,7<br>11 810<br>**CI/14,2** | 90,4<br>15 880<br>**CI/14,7** | 138<br>23 200<br>**CI/14,1** | 172<br>29 220<br>**CI/14,2** | 224<br>37 920<br>**CI/14,2** | 273<br>46 290<br>**CI/14,2** | 341<br>59 110<br>**CI/14,5** | 14 | 800 | |
| | 12,5 | 1,07<br>175<br>**CI/12,4** | 1,79<br>305<br>**CI/12,6** | 2,25<br>380<br>**CI/12,6** | 3,77<br>665<br>**CI/13,1** | 4,36<br>770<br>**CI/13,1** | 8,04<br>1 340<br>**CI/12,4** | 17,2<br>2 910<br>**CI/12,6** | 19,6<br>3 390<br>**CI/12,9** | 34,6<br>6 070<br>**CI/13** | 39,2<br>6 920<br>**CI/13,1** | 68,7<br>12 040<br>**CI/13** | 80,5<br>13 900<br>**CI/12,8** | 137<br>23 310<br>**CI/12,6** | 155<br>26 750<br>**CI/12,9** | 209<br>36 030<br>**CI/12,8** | 256<br>44 160<br>**CI/12,8** | 325<br>55 100<br>**CI/12,6** | 12,5 | 710 | |
| | 11,2 | – | – | – | – | – | – | – | 22,3<br>3 800<br>**CI/11,3** | 31,8<br>5 500<br>**CI/11,4** | 45,8<br>8 090<br>**CI/11,7** | 61,6<br>10 510<br>**CI/11,3** | 92,5<br>16 360<br>**CI/11,7** | 123<br>21 280<br>**CI/11,4** | 185<br>31 600<br>**CI/11,3** | 219<br>36 700<br>**CI/11** | 274<br>45 870<br>**CI/11** | 344<br>59 940<br>**CI/11,5** | 11,2 | 630 | |
| | 10 | 1,05<br>185<br>**CI/10,3** | 1,84<br>315<br>**CI/10** | 2,26<br>385<br>**CI/10** | 3,75<br>665<br>**CI/10,4** | 4,34<br>770<br>**CI/10,4** | 8,27<br>1 380<br>**CI/9,81** | 17,4<br>2 970<br>**CI/10** | 19,8<br>3 450<br>**CI/10,2** | 33,8<br>5 960<br>**CI/10,3** | 42,1<br>7 460<br>**CI/10,4** | 74,9<br>13 200<br>**CI/10,3** | 83,1<br>14 430<br>**CI/10,2** | 133<br>22 710<br>**CI/10** | 166<br>28 900<br>**CI/10,2** | 234<br>40 640<br>**CI/10,2** | 286<br>49 510<br>**CI/10,2** | 331<br>56 460<br>**CI/10** | 10 | 560 | |
| **630 000** | 200 | – | – | – | – | – | 850<br>**ICI/192** | 2 000<br>**ICI/199** | – | 3 870<br>**ICI/196** | – | 7 910<br>**ICI/196** | – | – | – | – | – | – | | | |
| | 160 | – | – | – | – | – | – | – | 3 350<br>**C2I/151** | 5 000<br>**C2I/154** | 7 100<br>**C2I/158** | 10 300<br>**C2I/151** | 14 500<br>**C2I/156** | 20 600<br>**C2I/156** | 28 690<br>**C2I/154** | 35 500<br>**C2I/156** | 42 500<br>**C2I/156** | 56 600<br>**C2I/161** | | | |

Per $n_1$ minori di 560 min$^{-1}$ vedere pagina 195.

| $n_{N2} \cdot L_h$ min$^{-1}$ · h | $i_N$ | $P_{N2}$ kW<br>$M_{N2}$ N m<br>... / $i$ | | | | | | | | | | | | | | | | $i_N$ | $n_1$ min$^{-1}$ | $n_{N2}$ |
|---|---|---|---|---|---|---|---|---|---|---|---|---|---|---|---|---|---|---|---|---|
| | | 50 | 63 | 64 | 80 | 81 | 100 | 125 | 140 | 160 | 180 | 200 | 225 | 250 | 280 | 320 | 321 | 360 | | | |
| 630 000 | 160 | – | – | – | – | – | 1 150<br>ICI/154 | 2 300<br>ICI/159 | 2 510<br>ICI/159 | 4 750<br>ICI/157 | 5 480<br>ICI/162 | 8 520<br>ICI/157 | – | – | – | – | – | – | | | |
| | 125 | – | – | – | – | – | – | – | 3 380<br>C2I/123 | 6 150<br>C2I/129 | 7 650<br>C2I/130 | 12 500<br>C2I/127 | 14 820<br>C2I/125 | 22 200<br>C2I/123 | 25 430<br>C2I/125 | 39 010<br>C2I/129 | 48 760<br>C2I/129 | 50 650<br>C2I/127 | | | |
| | 125 | – | – | – | – | – | 1 220<br>ICI/123 | 2 430<br>ICI/127 | 3 090<br>ICI/127 | 5 300<br>ICI/126 | 7 040<br>ICI/130 | 10 900<br>ICI/126 | – | – | – | – | – | – | | | |
| | 100 | – | – | – | – | – | – | – | 3 590<br>C2I/98,2 | 6 500<br>C2I/103 | 8 130<br>C2I/104 | 13 360<br>C2I/102 | 15 770<br>C2I/100 | 23 610<br>C2I/98,5 | 29 640<br>C2I/100 | 42 420<br>C2I/103 | 53 020<br>C2I/103 | 59 270<br>C2I/102 | | | |
| | 100 | – | 240<br>ICI/99,4 | 285<br>ICI/99,4 | 495<br>ICI/103 | 580<br>ICI/103 | 1 270<br>ICI/100 | 2 650<br>ICI/102 | 3 160<br>ICI/100 | 5 780<br>ICI/106 | 7 300<br>ICI/102 | 11 360<br>ICI/106 | – | – | – | – | – | – | | | |
| | 90 | – | – | – | – | – | – | – | 3 700<br>C2I/87,8 | 6 580<br>C2I/90,4 | 7 290<br>C2I/90 | 12 850<br>C2I/87,9 | 15 660<br>C2I/90,3 | 22 360<br>C2I/89 | 30 880<br>C2I/89,7 | 39 140<br>C2I/88,8 | 48 710<br>C2I/88,8 | 61 760<br>C2I/91,4 | | | |
| | 80 | – | – | – | – | – | – | – | 3 630<br>C2I/78,6 | 6 740<br>C2I/82,7 | 7 720<br>C2I/83,1 | 13 360<br>C2I/81,4 | 15 440<br>C2I/80,2 | 22 800<br>C2I/78,8 | 30 440<br>C2I/80,3 | 40 840<br>C2I/82,6 | 51 050<br>C2I/82,6 | 60 870<br>C2I/81,2 | | | |
| | 80 | 150<br>ICI/75,2 | 240<br>ICI/79,5 | 300<br>ICI/79,5 | 530<br>ICI/82,7 | 625<br>ICI/82,7 | 1 210<br>ICI/76,7 | 2 370<br>ICI/78,1 | 2 660<br>ICI/78,1 | 4 680<br>ICI/78,1 | 5 350<br>ICI/80,5 | 9 620<br>ICI/78,1 | – | – | – | – | – | – | | | |
| | 71 | – | – | – | – | – | – | – | 3 800<br>C2I/70,2 | 6 260<br>C2I/72,3 | 7 420<br>C2I/72 | 12 290<br>C2I/70,3 | 16 110<br>C2I/72,2 | 23 000<br>C2I/71,2 | 31 770<br>C2I/71,7 | 40 270<br>C2I/71,1 | 50 110<br>C2I/71,1 | 63 530<br>C2I/73,1 | | | |
| | 63 | – | – | – | – | – | – | – | 3 740<br>C2I/62 | 6 740<br>C2I/65,2 | 9 080<br>C2I/65,5 | 13 360<br>C2I/64,2 | 18 450<br>C2I/63,2 | 26 810<br>C2I/62,1 | 34 750<br>C2I/63,3 | 46 230<br>C2I/65,1 | 57 790<br>C2I/65,1 | 62 630<br>C2I/64 | | | |
| | 63 | 150<br>ICI/60,1 | 245<br>ICI/63,6 | 305<br>ICI/63,6 | 530<br>ICI/66,2 | 625<br>ICI/66,2 | 1 350<br>ICI/61,3 | 2 570<br>ICI/62,5 | 3 220<br>ICI/62,5 | 5 650<br>ICI/62,5 | 7 040<br>ICI/64,4 | 11 390<br>ICI/62,5 | – | – | – | – | – | – | | | |
| | | | | | | | | | 20,7 | 36,5 | 41,5 | 75,1 | 88,6 | 143 | 175 | – | – | – | 56 | 2800 | **50** |
| | 56 | – | – | – | – | – | – | – | 3 910<br>C2I/55,4 | 7 100<br>C2I/57 | 8 040<br>C2I/56,8 | 14 210<br>C2I/55,5 | 17 210<br>C2I/56,9 | 27 420<br>C2I/56,1 | 33 680<br>C2I/56,6 | 43 630<br>C2I/56 | 54 540<br>C2I/56 | 65 360<br>C2I/57,6 | | | |
| | | | | | | | | | 20 | 33,8 | 45,1 | 65 | 90 | 135 | 171 | – | – | – | 50 | 2500 | |
| | 50 | – | – | – | – | – | – | – | 3 840<br>C2I/50,4 | 6 740<br>C2I/52,1 | 9 030<br>C2I/52,4 | 13 390<br>C2I/53,9 | 18 250<br>C2I/53,1 | 26 850<br>C2I/52,1 | 34 810<br>C2I/53,1 | 46 220<br>C2I/51,3 | 57 780<br>C2I/51,3 | 64 380<br>C2I/50,5 | | | |
| | 50 | 0,87<br>165<br>ICI/49 | 1,49<br>290<br>ICI/50,9 | 1,75<br>340<br>ICI/50,9 | 3,05<br>620<br>ICI/53 | 3,41<br>690<br>ICI/53 | 6,67<br>1 270<br>ICI/49,9 | 13,7<br>2 610<br>ICI/50 | 17,6<br>3 310<br>ICI/49,3 | 28,8<br>5 780<br>ICI/52,5 | 42<br>8 150<br>ICI/50,8 | 56,8<br>11 390<br>ICI/52,5 | –<br>– | –<br>– | –<br>– | –<br>– | –<br>– | –<br>– | 50 | 2500 | |
| | | | | | | | | | 20,9 | 37,6 | 43,9 | 71,7 | 83,5 | 137 | 167 | 226 | 281 | 347 | 45 | 2240 | |
| | 45 | – | – | – | – | – | – | – | 4 020<br>C2I/45,1 | 7 310<br>C2I/45,6 | 8 510<br>C2I/45,4 | 14 230<br>C2I/46,6 | 17 020<br>C2I/47,8 | 27 470<br>C2I/47,1 | 33 800<br>C2I/47,5 | 42 540<br>C2I/44,2 | 52 940<br>C2I/44,2 | 67 130<br>C2I/45,4 | | | |
| | | | | | | | | | 21,2 | 34,7 | 41,6 | 70,1 | 87,2 | 130 | 171 | 228 | 284 | 348 | 40 | 2000 | |
| | 40 | – | – | – | – | – | – | – | 3 920<br>C2I/38,7 | 6 560<br>C2I/39,5 | 8 140<br>C2I/41 | 14 250<br>C2I/42,6 | 17 250<br>C2I/41,4 | 26 530<br>C2I/42,8 | 34 020<br>C2I/41,6 | 43 120<br>C2I/39,5 | 53 670<br>C2I/39,5 | 68 040<br>C2I/41 | | | |
| | 40 | 0,96<br>180<br>ICI/38,6 | 1,57<br>300<br>ICI/40,1 | 1,93<br>370<br>ICI/40,1 | 3,22<br>640<br>ICI/41,8 | 3,72<br>745<br>ICI/41,8 | 8,34<br>1 570<br>ICI/39,4 | 14,3<br>2 680<br>ICI/39,4 | 16,2<br>3 110<br>ICI/40,2 | 34,1<br>6 740<br>ICI/41,4 | 35,9<br>7 140<br>ICI/41,6 | 64<br>12 650<br>ICI/41,4 | –<br>– | –<br>– | –<br>– | –<br>– | –<br>– | –<br>– | 40 | 2000 | |
| | | | | | | | | | 20,7 | 32,3 | 44,1 | 66,3 | 89,1 | 126 | 173 | 227 | 282 | 348 | 35,5 | 1800 | |
| | 35,5 | – | – | – | – | – | – | – | 4 120<br>C2I/37,5 | 6 420<br>C2I/37,5 | 8 730<br>C2I/37,3 | 12 420<br>C2I/35,3 | 17 130<br>C2I/36,2 | 24 940<br>C2I/37,2 | 34 450<br>C2I/37,5 | 43 670<br>C2I/36,3 | 54 340<br>C2I/36,3 | 68 900<br>C2I/37,3 | | | |

Per $n_1$ minori di 560 min$^{-1}$ vedere pagina 195.

| $n_{N2} \cdot L_h$ min$^{-1}$ · h | $i_N$ | $P_{N2}$ kW / $M_{N2}$ N m / ... / **/ i** 50 | 63 | 64 | 80 | 81 | 100 | 125 | 140 | 160 | 180 | 200 | 225 | 250 | 280 | 320 | 321 | 360 | $i_N$ | $n_1$ min$^{-1}$ | $n_{N2}$ |
|---|---|---|---|---|---|---|---|---|---|---|---|---|---|---|---|---|---|---|---|---|---|
| **630 000** | | | | | | | | | 21,2 | 34,1 | 45,8 | 65,6 | 87,2 | 136 | 173 | 237 | 295 | 360 | 31,5 | 1600 | **50** |
| | 31,5 | – | – | – | – | – | – | – | 4 050 **C2I/32** | 6 740 **C2I/33,1** | 9 080 **C2I/33,2** | 13 380 **C2I/34,2** | 17 530 **C2I/33,7** | 26 850 **C2I/33,1** | 34 800 **C2I/33,7** | 44 290 **C2I/31,3** | 55 110 **C2I/31,3** | 69 880 **C2I/32,5** | | | |
| | | 0,97 | 1,67 | 1,95 | 3,17 | 3,48 | 7,46 | 13,1 | | 28,5 | | 57,8 | | | | | | | 31,5 | 1600 | |
| | 31,5 | 185 **ICI/32,1** | 330 **ICI/33** | 385 **ICI/33** | 595 **ICI/31,4** | 655 **ICI/31,4** | 1 460 **ICI/32,8** | 2 530 **ICI/32,4** | – | 5 340 **ICI/31,4** | – | 11 280 **ICI/32,7** | – | – | – | – | – | – | | | |
| | | | 1,23 | 1,36 | 2,4 | 2,98 | 5,82 | 10,9 | | 21,3 | | 43,5 | | 87,2 | | | | | 31,5 | 1600 | |
| | 31,5 | – | 230 **CI/31,3** | 255 **CI/31,3** | 465 **CI/32,5** | 580 **CI/32,5** | 1 050 **CI/30,1** | 2 030 **CI/31,3** | – | 3 910 **CI/30,8** | – | 7 980 **CI/30,8** | – | 16 520 **CI/31,7** | – | – | – | – | | | |
| | | | | | | | | | 21,8 | 37,2 | 49,7 | 70,7 | 87,1 | 135 | 173 | 236 | 293 | 361 | 28 | 1400 | |
| | 28 | – | – | – | – | – | – | – | 4 250 **C2I/28,6** | 7 330 **C2I/28,9** | 9 770 **C2I/28,8** | 14 240 **C2I/29,5** | 18 000 **C2I/30,3** | 27 480 **C2I/29,9** | 35 560 **C2I/30,1** | 45 000 **C2I/28** | 56 000 **C2I/28** | 71 000 **C2I/28,8** | | | |
| | | | | | | | | | 21,4 | 39,1 | 45 | 72,1 | 88,8 | 139 | 176 | 235 | 292 | 357 | 25 | 1250 | |
| | 25 | – | – | – | – | – | – | – | 4 010 **C2I/24,5** | 7 480 **C2I/25,1** | 8 940 **C2I/26** | 14 880 **C2I/27** | 17 820 **C2I/26,3** | 28 770 **C2I/27,2** | 35 500 **C2I/26,4** | 45 000 **C2I/25,1** | 56 000 **C2I/25,1** | 71 000 **C2I/26** | | | |
| | | 0,82 | 1,33 | 1,68 | 2,89 | 3,3 | 5,93 | 12,9 | | 25,3 | | 50,5 | | 100 | | | | | 25 | 1250 | |
| | 25 | 150 **CI/24,1** | 255 **CI/25** | 320 **CI/25** | 575 **CI/26** | 655 **CI/26** | 1 090 **CI/24,1** | 2 470 **CI/25** | – | 4 750 **CI/24,6** | – | 9 500 **CI/24,6** | – | 19 460 **CI/25,4** | – | – | – | – | | | |
| | | | | | | | | | 20,9 | 36,2 | 44,6 | 74,5 | 91,9 | 136 | 175 | 229 | 286 | 352 | 22,4 | 1120 | |
| | 22,4 | – | – | – | – | – | – | – | 4 250 **C2I/23,8** | 7 340 **C2I/23,8** | 9 000 **C2I/23,7** | 14 210 **C2I/22,4** | 18 000 **C2I/23** | 27 470 **C2I/23,6** | 35 500 **C2I/23,8** | 45 000 **C2I/23** | 56 000 **C2I/23** | 71 000 **C2I/23,7** | | | |
| | | | | | | | | | 19,2 | 35,4 | 41,4 | 73,3 | 82,9 | 137 | 163 | 229 | 285 | 327 | 20 | 1000 | |
| | 20 | – | – | – | – | – | – | – | 3 740 **C2I/20,4** | 6 960 **C2I/20,6** | 8 440 **C2I/21,4** | 14 330 **C2I/20,5** | 15 760 **C2I/19,9** | 28 130 **C2I/21,5** | 32 470 **C2I/20,8** | 45 000 **C2I/20,6** | 56 000 **C2I/20,6** | 66 600 **C2I/21,4** | | | |
| | | 0,82 | 1,41 | 1,74 | 2,89 | 3,34 | 7,33 | 13,5 | 18,2 | 30 | 36,1 | 57 | 72 | 111 | 144 | 186 | 257 | 292 | 20 | 1000 | |
| | 20 | 150 **CI/19,3** | 270 **CI/20** | 330 **CI/20** | 575 **CI/20,8** | 665 **CI/20,8** | 1 350 **CI/19,3** | 2 570 **CI/20** | 3 480 **CI/20** | 5 640 **CI/19,7** | 6 990 **CI/20,3** | 10 720 **CI/19,7** | 13 940 **CI/20,3** | 21 430 **CI/20,3** | 27 550 **CI/20** | 35 010 **CI/19,7** | 48 290 **CI/19,7** | 56 530 **CI/20,3** | | | |
| | | | | | | | | | 17,9 | 29,2 | 35,8 | 58,3 | 70,7 | 117 | 142 | 178 | 255 | 279 | 18 | 900 | |
| | 18 | – | – | – | – | – | – | – | 3 420 **CI/18** | 5 580 **CI/18** | 7 090 **CI/18,7** | 11 130 **CI/18** | 14 000 **CI/18,7** | 22 140 **CI/17,9** | 27 120 **CI/18** | 34 000 **CI/18** | 48 700 **CI/18** | 54 500 **CI/18,4** | | | |
| | | 0,83 | 1,43 | 1,76 | 2,93 | 3,39 | 7,43 | 13,7 | 19,1 | 30,4 | 39,7 | 61,4 | 86 | 123 | 156 | 183 | 235 | 315 | 16 | 800 | |
| | 16 | 150 **CI/15,2** | 270 **CI/15,8** | 330 **CI/15,8** | 575 **CI/16,4** | 665 **CI/16,4** | 1 350 **CI/15,2** | 2 570 **CI/15,8** | 3 600 **CI/15,8** | 5 640 **CI/15,5** | 7 580 **CI/16** | 11 380 **CI/15,5** | 16 410 **CI/16** | 23 450 **CI/16** | 29 410 **CI/15,8** | 35 500 **CI/16,3** | 45 650 **CI/16,3** | 60 170 **CI/16** | | | |
| | | | | | | | | | 19,6 | 32,7 | 39,2 | 64,1 | 80,5 | 123 | 155 | 201 | 251 | 307 | 14 | 710 | |
| | 14 | – | – | – | – | – | – | – | 3 750 **CI/14,2** | 6 240 **CI/14,2** | 7 770 **CI/14,7** | 12 240 **CI/14,2** | 15 940 **CI/14,7** | 23 340 **CI/14,1** | 29 530 **CI/14,2** | 38 290 **CI/14,2** | 47 980 **CI/14,2** | 59 810 **CI/14,5** | | | |
| | | 0,95 | 1,6 | 2,01 | 3,35 | 3,88 | 7,39 | 15,8 | 17,6 | 31,5 | 35,4 | 61,6 | 71,7 | 123 | 139 | 187 | 231 | 291 | 12,5 | 630 | |
| | 12,5 | 180 **CI/12,4** | 305 **CI/12,6** | 385 **CI/12,6** | 670 **CI/13,1** | 775 **CI/13,1** | 1 390 **CI/12,4** | 3 020 **CI/12,6** | 3 430 **CI/12,9** | 6 210 **CI/13** | 7 030 **CI/13,1** | 12 170 **CI/13** | 13 960 **CI/12,8** | 23 550 **CI/12,6** | 27 030 **CI/12,9** | 36 380 **CI/12,8** | 44 940 **CI/12,8** | 55 730 **CI/12,6** | | | |
| | | | | | | | | | 19,9 | 29,3 | 41 | 55,3 | 82,2 | 111 | 166 | 197 | 245 | 309 | 11,2 | 560 | |
| | 11,2 | – | – | – | – | – | – | – | 3 830 **CI/11,3** | 5 700 **CI/11,4** | 8 150 **CI/11,7** | 10 620 **CI/11,3** | 16 360 **CI/11,7** | 21 500 **CI/11,4** | 31 900 **CI/11,3** | 37 050 **CI/11** | 46 200 **CI/11** | 60 510 **CI/11,5** | | | |
| **560 000** | 200 | – | – | – | – | – | 875 **ICI/192** | 2 060 **ICI/199** | – | 4 000 **ICI/196** | – | 8 160 **ICI/196** | – | – | – | – | – | – | | | |
| | 160 | – | – | – | – | – | – | – | 3 450 **C2I/151** | 5 150 **C2I/154** | 7 300 **C2I/158** | 10 600 **C2I/151** | 14 500 **C2I/156** | 21 200 **C2I/156** | 29 740 **C2I/154** | 36 500 **C2I/156** | 43 700 **C2I/156** | 58 660 **C2I/161** | | | |
| | 160 | – | – | – | – | – | 1 210 **ICI/154** | 2 360 **ICI/159** | 2 600 **ICI/159** | 4 770 **ICI/157** | 5 500 **ICI/162** | 8 760 **ICI/157** | – | – | – | – | – | – | | | |
| | 125 | – | – | – | – | – | – | – | 3 500 **C2I/123** | 6 300 **C2I/129** | 7 930 **C2I/130** | 12 800 **C2I/127** | 15 360 **C2I/125** | 22 990 **C2I/123** | 26 130 **C2I/125** | 40 410 **C2I/129** | 50 510 **C2I/129** | 52 040 **C2I/127** | | | |

Per $n_1$ minori di 560 min$^{-1}$ vedere pagina 195.

| $n_{N2} \cdot L_h$ min$^{-1}$ · h | $i_N$ | $P_{N2}$ kW / $M_{N2}$ N m / ... / **/ i** | | | | | | | | | | | | | | | | | $i_N$ | $n_1$ min$^{-1}$ | $n_{N2}$ |
|---|---|---|---|---|---|---|---|---|---|---|---|---|---|---|---|---|---|---|---|---|---|
| | | **50** | **63** | **64** | **80** | **81** | **100** | **125** | **140** | **160** | **180** | **200** | **225** | **250** | **280** | **320** | **321** | **360** | | | |
| **560 000** | 125 | – | – | – | – | – | 1 250<br>**ICI/123** | 2 500<br>**ICI/127** | 3 200<br>**ICI/127** | 5 450<br>**ICI/126** | 7 060<br>**ICI/130** | 11 440<br>**ICI/126** | – | – | – | – | – | – | | | |
| | 100 | – | – | – | – | – | – | – | 3 700<br>**C2I/98,2** | 6 500<br>**C2I/103** | 8 390<br>**C2I/104** | 13 410<br>**C2I/102** | 16 270<br>**C2I/100** | 24 370<br>**C2I/98,5** | 30 010<br>**C2I/100** | 43 780<br>**C2I/103** | 54 730<br>**C2I/103** | 60 020<br>**C2I/102** | | | |
| | 100 | – | 240<br>**ICI/99,4** | 285<br>**ICI/99,4** | 495<br>**ICI/103** | 580<br>**ICI/103** | 1 280<br>**ICI/100** | 2 730<br>**ICI/102** | 3 270<br>**ICI/100** | 5 800<br>**ICI/106** | 7 300<br>**ICI/102** | 11 400<br>**ICI/106** | – | – | – | – | – | – | | | |
| | 90 | – | – | – | – | – | – | – | 3 750<br>**C2I/87,8** | 6 810<br>**C2I/90,4** | 7 540<br>**C2I/90** | 13 310<br>**C2I/87,9** | 15 880<br>**C2I/90,3** | 22 810<br>**C2I/89** | 31 320<br>**C2I/89,7** | 39 700<br>**C2I/88,8** | 49 400<br>**C2I/88,8** | 62 640<br>**C2I/91,4** | | | |
| | 80 | – | – | – | – | – | – | – | 3 690<br>**C2I/78,6** | 6 760<br>**C2I/82,7** | 7 990<br>**C2I/83,1** | 13 410<br>**C2I/81,4** | 15 660<br>**C2I/80,2** | 23 630<br>**C2I/78,8** | 30 870<br>**C2I/80,3** | 42 320<br>**C2I/82,6** | 52 910<br>**C2I/82,6** | 61 750<br>**C2I/81,2** | | | |
| | 80 | 150<br>**ICI/75,2** | 245<br>**ICI/79,5** | 300<br>**ICI/79,5** | 530<br>**ICI/82,7** | 625<br>**ICI/82,7** | 1 210<br>**ICI/76,7** | 2 450<br>**ICI/78,1** | 2 700<br>**ICI/78,1** | 4 740<br>**ICI/78,1** | 5 430<br>**ICI/80,5** | 9 750<br>**ICI/78,1** | – | – | – | – | – | – | | | |
| | 71 | – | – | – | – | – | – | – | 3 860<br>**C2I/70,2** | 6 490<br>**C2I/72,3** | 7 520<br>**C2I/72** | 12 740<br>**C2I/70,3** | 16 340<br>**C2I/72,2** | 23 330<br>**C2I/71,2** | 32 220<br>**C2I/71,7** | 40 850<br>**C2I/71,1** | 50 830<br>**C2I/71,1** | 64 450<br>**C2I/73,1** | | | |
| | | | | | | | | | 17,9 | 30,4 | 40,8 | 61,3 | 88,6 | 127 | 162 | – | – | – | 63 | 2800 | **45** |
| | 63 | – | – | – | – | – | – | – | 3 790<br>**C2I/62** | 6 760<br>**C2I/65,2** | 9 110<br>**C2I/65,5** | 13 410<br>**C2I/64,2** | 19 110<br>**C2I/63,2** | 26 910<br>**C2I/62,1** | 34 870<br>**C2I/63,3** | 46 410<br>**C2I/65,1** | 58 010<br>**C2I/65,1** | 64 840<br>**C2I/64** | | | |
| | | 0,74 | 1,15 | 1,42 | 2,37 | 2,77 | 6,48 | 12,1 | 15,3 | 26,6 | 32,2 | 53,6 | | | | | | | 63 | 2800 | |
| | 63 | 150<br>**ICI/60,1** | 250<br>**ICI/63,6** | 310<br>**ICI/63,6** | 535<br>**ICI/66,2** | 625<br>**ICI/66,2** | 1 350<br>**ICI/61,3** | 2 580<br>**ICI/62,5** | 3 270<br>**ICI/62,5** | 5 670<br>**ICI/62,5** | 7 060<br>**ICI/64,4** | 11 430<br>**ICI/62,5** | – | – | – | – | – | – | | | |
| | | | | | | | | | 18,8 | 32,6 | 37,2 | 67,3 | 81,9 | 128 | 161 | – | – | – | 56 | 2500 | |
| | 56 | – | – | – | – | – | – | – | 3 970<br>**C2I/55,4** | 7 100<br>**C2I/57** | 8 070<br>**C2I/56,8** | 14 260<br>**C2I/55,5** | 17 810<br>**C2I/56,9** | 27 520<br>**C2I/56,1** | 34 840<br>**C2I/56,6** | 43 790<br>**C2I/56** | 54 730<br>**C2I/56** | 66 250<br>**C2I/57,6** | | | |
| | | | | | | | | | 18,1 | 30,4 | 40,8 | 58,5 | 83,4 | 121 | 154 | 212 | 265 | 303 | 50 | 2240 | |
| | 50 | – | – | – | – | – | – | – | 3 900<br>**C2I/50,4** | 6 760<br>**C2I/52,1** | 9 110<br>**C2I/52,4** | 13 430<br>**C2I/53,9** | 18 860<br>**C2I/53,1** | 26 950<br>**C2I/52,1** | 34 930<br>**C2I/53,1** | 46 380<br>**C2I/51,3** | 57 980<br>**C2I/51,3** | 65 230<br>**C2I/50,5** | | | |
| | | 0,78 | 1,34 | 1,57 | 2,74 | 3,07 | 6 | 12,4 | 16 | 26 | 38 | 51,6 | | | | | | | 50 | 2240 | |
| | 50 | 165<br>**ICI/49** | 290<br>**ICI/50,9** | 340<br>**ICI/50,9** | 620<br>**ICI/53** | 695<br>**ICI/53** | 1 280<br>**ICI/49,9** | 2 650<br>**ICI/50** | 3 360<br>**ICI/49,3** | 5 810<br>**ICI/52,5** | 8 220<br>**ICI/50,8** | 11 540<br>**ICI/52,5** | – | – | – | – | – | – | | | |
| | | | | | | | | | 18,9 | 33,8 | 39,8 | 64,2 | 77 | 122 | 154 | 208 | 259 | 314 | 45 | 2000 | |
| | 45 | – | – | – | – | – | – | – | 4 070<br>**C2I/45,1** | 7 360<br>**C2I/45,6** | 8 620<br>**C2I/45,4** | 14 280<br>**C2I/46,6** | 17 580<br>**C2I/47,8** | 27 560<br>**C2I/47,1** | 34 970<br>**C2I/47,5** | 43 770<br>**C2I/44,2** | 54 710<br>**C2I/44,2** | 68 040<br>**C2I/45,4** | | | |
| | | | | | | | | | 19,3 | 32,3 | 37,9 | 65,1 | 79,5 | 121 | 156 | 208 | 259 | 317 | 40 | 1800 | |
| | 40 | – | – | – | – | – | – | – | 3 960<br>**C2I/38,7** | 6 770<br>**C2I/39,5** | 8 250<br>**C2I/41** | 14 700<br>**C2I/42,6** | 17 470<br>**C2I/41,4** | 27 390<br>**C2I/42,8** | 34 450<br>**C2I/41,6** | 43 670<br>**C2I/39,5** | 54 340<br>**C2I/39,5** | 68 900<br>**C2I/41** | | | |
| | | 0,87 | 1,44 | 1,76 | 2,93 | 3,39 | 7,53 | 13 | 14,8 | 30,8 | 33,4 | 57,8 | | | | | | | 40 | 1800 | |
| | 40 | 180<br>**ICI/38,6** | 305<br>**ICI/40,1** | 375<br>**ICI/40,1** | 650<br>**ICI/41,8** | 750<br>**ICI/41,8** | 1 570<br>**ICI/39,4** | 2 720<br>**ICI/39,4** | 3 150<br>**ICI/40,2** | 6 760<br>**C2I/41,4** | 7 370<br>**C2I/41,6** | 12 690<br>**ICI/41,4** | – | – | – | – | – | – | | | |
| | | | | | | | | | 18,7 | 29,7 | 39,8 | 59,9 | 80,3 | 114 | 156 | 205 | 255 | 314 | 35,5 | 1600 | |
| | 35,5 | – | – | – | – | – | – | – | 4 180<br>**C2I/37,5** | 6 650<br>**C2I/37,5** | 8 860<br>**C2I/37,3** | 12 630<br>**C2I/35,3** | 17 370<br>**C2I/36,2** | 25 290<br>**C2I/37,2** | 34 940<br>**C2I/37,5** | 44 290<br>**C2I/36,3** | 55 110<br>**C2I/36,3** | 69 880<br>**C2I/37,3** | | | |
| | | | | | | | | | 18,9 | 30 | 40,2 | 57,7 | 79,5 | 120 | 152 | 211 | 262 | 320 | 31,5 | 1400 | |
| | 31,5 | – | – | – | – | – | – | – | 4 120<br>**C2I/32** | 6 760<br>**C2I/33,1** | 9 120<br>**C2I/33,2** | 13 440<br>**C2I/34,2** | 18 240<br>**C2I/33,7** | 26 960<br>**C2I/33,1** | 34 940<br>**C2I/33,7** | 45 000<br>**C2I/31,3** | 56 000<br>**C2I/31,3** | 71 000<br>**C2I/32,5** | | | |
| | | 0,85 | 1,46 | 1,72 | 2,82 | 3,09 | 6,55 | 11,6 | | 25,4 | | 50,8 | | | | | | | 31,5 | 1400 | |
| | 31,5 | 185<br>**ICI/32,1** | 330<br>**ICI/33** | 385<br>**ICI/33** | 605<br>**ICI/31,4** | 665<br>**ICI/31,4** | 1 470<br>**ICI/32,8** | 2 570<br>**ICI/32,4** | – | 5 430<br>**ICI/31,4** | – | 11 320<br>**ICI/32,7** | – | – | – | – | – | – | | | |

Per $n_1$ minori di 560 min$^{-1}$ vedere pagina 195.

| $n_{N2} \cdot L_h$ min$^{-1}$ · h | $i_N$ | $P_{N2}$ kW / $M_{N2}$ N m / ... / **/ i** | | | | | | | | | | | | | | | | | $i_N$ | $n_1$ min$^{-1}$ | $n_{N2}$ |
|---|---|---|---|---|---|---|---|---|---|---|---|---|---|---|---|---|---|---|---|---|---|
| | | **50** | **63** | **64** | **80** | **81** | **100** | **125** | **140** | **160** | **180** | **200** | **225** | **250** | **280** | **320** | **321** | **360** | | | |
| **560 000** | | | 1,08 | 1,2 | 2,1 | 2,62 | 5,12 | 9,58 | | 18,7 | | 38,2 | | 76,6 | | | | | 31,5 | 1400 | **45** |
| | 31,5 | – | 230 **CI/31,3** | 255 **CI/31,3** | 465 **CI/32,5** | 580 **CI/32,5** | 1 050 **CI/30,1** | 2 040 **CI/31,3** | – | 3 930 **CI/30,8** | – | 8 020 **CI/30,8** | – | 16 590 **CI/31,7** | – | – | – | – | | | |
| | | | | | | | | | 19,5 | 33,3 | 45 | 63,3 | 77,7 | 121 | 160 | 210 | 262 | 323 | 28 | 1250 | |
| | 28 | – | – | – | – | – | – | – | 4 250 **C2I/28,6** | 7 360 **C2I/28,9** | 9 900 **C2I/28,8** | 14 290 **C2I/29,5** | 18 000 **C2I/30,3** | 27 580 **C2I/29,9** | 36 790 **C2I/30,1** | 45 000 **C2I/28** | 56 000 **C2I/28** | 71 000 **C2I/28,8** | | | |
| | | | | | | | | | 19,3 | 35,1 | 40,5 | 64,8 | 80,1 | 125 | 158 | 211 | 262 | 320 | 25 | 1120 | |
| | 25 | – | – | – | – | – | – | – | 4 030 **C2I/24,5** | 7 510 **C2I/25,1** | 8 970 **C2I/26** | 14 930 **C2I/27** | 17 940 **C2I/26,3** | 28 870 **C2I/27,2** | 35 500 **C2I/26,4** | 45 000 **C2I/25,1** | 56 000 **C2I/25,1** | 71 000 **C2I/26** | | | |
| | | 0,74 | 1,2 | 1,51 | 2,6 | 2,97 | 5,34 | 11,6 | | 22,8 | | 45,7 | | 90,8 | | | | | 25 | 1120 | |
| | 25 | 150 **CI/24,1** | 255 **CI/25** | 320 **CI/25** | 575 **CI/26** | 660 **CI/26** | 1 100 **CI/24,1** | 2 480 **CI/25** | – | 4 790 **CI/24,6** | – | 9 590 **CI/24,6** | – | 19 660 **CI/25,4** | – | – | – | – | | | |
| | | | | | | | | | 18,7 | 32,5 | 39,8 | 66,7 | 82 | 122 | 156 | 205 | 255 | 314 | 22,4 | 1000 | |
| | 22,4 | – | – | – | – | – | – | – | 4 250 **C2I/23,8** | 7 370 **C2I/23,8** | 9 000 **C2I/23,7** | 14 260 **C2I/22,4** | 18 000 **C2I/23** | 27 570 **C2I/23,6** | 35 500 **C2I/23,8** | 45 000 **C2I/23** | 56 000 **C2I/23** | 71 000 **C2I/23,7** | | | |
| | | | | | | | | | 17,3 | 32,9 | 37,5 | 68,1 | 75,3 | 127 | 148 | 206 | 256 | 297 | 20 | 900 | |
| | 20 | – | – | – | – | – | – | – | 3 750 **C2I/20,4** | 7 180 **C2I/20,6** | 8 490 **C2I/21,4** | 14 790 **C2I/20,5** | 15 900 **C2I/19,9** | 28 860 **C2I/21,5** | 32 770 **C2I/20,8** | 45 000 **C2I/20,6** | 56 000 **C2I/20,6** | 67 220 **C2I/21,4** | | | |
| | | 0,74 | 1,27 | 1,57 | 2,61 | 3,02 | 6,62 | 12,2 | 16,5 | 27,1 | 32,8 | 51,6 | 65,4 | 100 | 131 | 168 | 232 | 264 | 20 | 900 | |
| | 20 | 150 **CI/19,3** | 270 **CI/20** | 335 **CI/20** | 575 **CI/20,8** | 665 **CI/20,8** | 1 350 **CI/19,3** | 2 580 **CI/20** | 3 510 **CI/20** | 5 660 **CI/19,7** | 7 060 **CI/20,3** | 10 770 **CI/19,7** | 14 080 **CI/20,3** | 21 550 **CI/20,3** | 27 810 **CI/20** | 35 160 **CI/19,7** | 48 450 **CI/19,7** | 56 720 **CI/20,3** | | | |
| | | | | | | | | | 15,9 | 26,2 | 31,8 | 52,3 | 62,8 | 105 | 126 | 160 | 227 | 248 | 18 | 800 | |
| | 18 | – | – | – | – | – | – | – | 3 420 **CI/18** | 5 630 **CI/18** | 7 090 **CI/18,7** | 11 240 **CI/18** | 14 000 **CI/18,7** | 22 350 **CI/17,9** | 27 120 **CI/18** | 34 320 **CI/18** | 48 700 **CI/18** | 54 500 **CI/18,4** | | | |
| | | 0,74 | 1,27 | 1,57 | 2,61 | 3,02 | 6,62 | 12,1 | 17,1 | 27,1 | 36,5 | 54,7 | 76,6 | 109 | 140 | 164 | 209 | 290 | 16 | 710 | |
| | 16 | 150 **CI/15,2** | 270 **CI/15,8** | 335 **CI/15,8** | 575 **CI/16,4** | 665 **CI/16,4** | 1 350 **CI/15,2** | 2 570 **CI/15,8** | 3 620 **CI/15,8** | 5 660 **CI/15,5** | 7 860 **CI/16** | 11 430 **CI/15,5** | 16 470 **CI/16** | 23 530 **CI/16** | 29 620 **CI/15,8** | 35 850 **CI/16,3** | 45 830 **CI/16,3** | 62 360 **CI/16** | | | |
| | | | | | | | | | 17,6 | 30 | 35,4 | 57,3 | 71,7 | 110 | 139 | 180 | 231 | 282 | 14 | 630 | |
| | 14 | – | – | – | – | – | – | – | 3 780 **CI/14,2** | 6 460 **CI/14,2** | 7 900 **CI/14,7** | 12 330 **CI/14,2** | 16 000 **CI/14,7** | 23 480 **CI/14,1** | 29 840 **CI/14,2** | 38 670 **CI/14,2** | 49 730 **CI/14,2** | 62 000 **CI/14,5** | | | |
| | | 0,85 | 1,43 | 1,79 | 2,99 | 3,46 | 6,81 | 14,3 | 16,2 | 29 | 32,6 | 55,3 | 63,9 | 111 | 124 | 168 | 206 | 259 | 12,5 | 560 | |
| | 12,5 | 180 **CI/12,4** | 305 **CI/12,6** | 385 **CI/12,6** | 670 **CI/13,1** | 775 **CI/13,1** | 1 440 **CI/12,4** | 3 070 **CI/12,6** | 3 540 **CI/12,9** | 6 440 **CI/13** | 7 280 **CI/13,1** | 12 290 **CI/13** | 14 000 **CI/12,8** | 23 780 **CI/12,6** | 27 200 **CI/12,9** | 36 720 **CI/12,8** | 45 000 **CI/12,8** | 55 730 **CI/12,6** | | | |
| **500 000** | 200 | – | – | – | – | – | 900 **ICI/192** | 2 120 **ICI/199** | – | 4 120 **ICI/196** | – | 8 460 **ICI/196** | – | – | – | – | – | – | | | |
| | 160 | – | – | – | – | – | – | – | 3 630 **C2I/151** | 5 300 **C2I/154** | 7 500 **C2I/158** | 10 900 **C2I/151** | 15 000 **C2I/156** | 21 800 **C2I/156** | 30 830 **C2I/154** | 37 500 **C2I/156** | 45 000 **C2I/156** | 60 800 **C2I/161** | | | |
| | 160 | – | – | – | – | – | 1 220 **ICI/154** | 2 490 **ICI/159** | 2 700 **ICI/159** | 4 780 **ICI/157** | 5 520 **ICI/162** | 8 990 **ICI/157** | – | – | – | – | – | – | | | |
| | 125 | – | – | – | – | – | – | – | 3 620 **C2I/123** | 6 500 **C2I/129** | 8 200 **C2I/130** | 13 200 **C2I/127** | 15 890 **C2I/125** | 23 790 **C2I/123** | 26 940 **C2I/125** | 41 810 **C2I/129** | 52 260 **C2I/129** | 52 750 **C2I/127** | | | |
| | 125 | – | – | – | – | – | 1 280 **ICI/123** | 2 590 **ICI/127** | 3 310 **ICI/127** | 5 690 **ICI/126** | 7 090 **ICI/130** | 11 480 **ICI/126** | – | – | – | – | – | – | | | |
| | 100 | – | – | – | – | – | – | – | 3 840 **C2I/98,2** | 6 700 **C2I/103** | 8 700 **C2I/104** | 13 460 **C2I/102** | 16 860 **C2I/100** | 25 240 **C2I/98,5** | 30 440 **C2I/100** | 45 360 **C2I/103** | 56 690 **C2I/103** | 60 870 **C2I/102** | | | |
| | 100 | – | 240 **ICI/99,4** | 285 **ICI/99,4** | 495 **ICI/103** | 585 **ICI/103** | 1 280 **ICI/100** | 2 830 **ICI/102** | 3 380 **ICI/100** | 5 820 **ICI/106** | 7 500 **ICI/102** | 11 440 **ICI/106** | – | – | – | – | – | – | | | |

Per $n_1$ minori di 560 min$^{-1}$ vedere pagina 195.

| $n_{N2} \cdot L_h$ min$^{-1}$ · h | $i_N$ | $P_{N2}$ kW<br>$M_{N2}$ N m<br>... / *i* | | | | | | | | | | | | | | | | | $i_N$ | $n_1$ min$^{-1}$ | $n_{N2}$ |
|---|---|---|---|---|---|---|---|---|---|---|---|---|---|---|---|---|---|---|---|---|---|
| | | **50** | **63** | **64** | **80** | **81** | **100** | **125** | **140** | **160** | **180** | **200** | **225** | **250** | **280** | **320** | **321** | **360** | | | |
| **500 000** | 90 | – | – | – | – | – | – | – | 3 800<br>**C2I/87,8** | 6 900<br>**C2I/90,4** | 7 810<br>**C2I/90** | 13 790<br>**C2I/87,9** | 16 110<br>**C2I/90,3** | 23 650<br>**C2I/89** | 31 770<br>**C2I/89,7** | 40 460<br>**C2I/88,8** | 50 570<br>**C2I/88,8** | 63 530<br>**C2I/91,4** | | | |
| | 80 | – | – | – | – | – | – | – | 3 740<br>**C2I/78,6** | 6 790<br>**C2I/82,7** | 8 290<br>**C2I/83,1** | 13 460<br>**C2I/81,4** | 16 140<br>**C2I/80,2** | 24 490<br>**C2I/78,8** | 31 320<br>**C2I/80,3** | 43 870<br>**C2I/82,6** | 54 840<br>**C2I/82,6** | 62 630<br>**C2I/81,2** | | | |
| | 80 | 150<br>**ICI/75,2** | 245<br>**ICI/79,5** | 305<br>**ICI/79,5** | 535<br>**ICI/82,7** | 625<br>**ICI/82,7** | 1 220<br>**ICI/76,7** | 2 490<br>**ICI/78,1** | 2 740<br>**ICI/78,1** | 4 810<br>**ICI/78,1** | 5 500<br>**ICI/80,5** | 9 890<br>**ICI/78,1** | – | – | – | – | – | – | | | |
| | | | | | | | | | 16,3 | 27,3 | 31,1 | 55 | 67,3 | 97,4 | 134 | – | – | – | 71 | 2800 | **40** |
| | 71 | – | – | – | – | – | – | – | 3 910<br>**C2I/70,2** | 6 720<br>**C2I/72,3** | 7 630<br>**C2I/72** | 13 200<br>**C2I/70,3** | 16 570<br>**C2I/72,2** | 23 660<br>**C2I/71,2** | 32 680<br>**C2I/71,7** | 41 430<br>**C2I/71,1** | 51 550<br>**C2I/71,1** | 65 360<br>**C2I/73,1** | | | |
| | | | | | | | | | 16,2 | 27,3 | 36,5 | 54,9 | 79,6 | 114 | 145 | – | – | – | 63 | 2500 | |
| | 63 | – | – | – | – | – | – | – | 3 840<br>**C2I/62** | 6 790<br>**C2I/65,2** | 9 140<br>**C2I/65,5** | 13 460<br>**C2I/64,2** | 19 210<br>**C2I/63,2** | 27 000<br>**C2I/62,1** | 35 000<br>**C2I/63,3** | 46 570<br>**C2I/65,1** | 58 220<br>**C2I/65,1** | 67 090<br>**C2I/64** | | | |
| | | 0,66 | 1,04 | 1,29 | 2,14 | 2,48 | 5,8 | 10,8 | 13,9 | 23,8 | 28,8 | 48,1 | | | | | | | 63 | 2500 | |
| | 63 | 150<br>**ICI/60,1** | 255<br>**ICI/63,6** | 315<br>**ICI/63,6** | 540<br>**ICI/66,2** | 625<br>**ICI/66,2** | 1 360<br>**ICI/61,3** | 2 590<br>**ICI/62,5** | 3 310<br>**ICI/62,5** | 5 690<br>**ICI/62,5** | 7 090<br>**ICI/64,4** | 11 480<br>**ICI/62,5** | – | – | – | – | – | – | | | |
| | | | | | | | | | 17 | 30,4 | 33,4 | 60,5 | 75,8 | 115 | 149 | 184 | 230 | 273 | 56 | 2240 | |
| | 56 | – | – | – | – | – | – | – | 4 020<br>**C2I/55,4** | 7 380<br>**C2I/57** | 8 100<br>**C2I/56,8** | 14 310<br>**C2I/55,5** | 18 400<br>**C2I/56,9** | 27 620<br>**C2I/56,1** | 36 010<br>**C2I/56,6** | 43 940<br>**C2I/56** | 54 920<br>**C2I/56** | 67 130<br>**C2I/57,6** | | | |
| | | | | | | | | | 16,4 | 27,3 | 36,5 | 52,4 | 75,9 | 109 | 138 | 190 | 238 | 274 | 50 | 2000 | |
| | 50 | – | – | – | – | – | – | – | 3 950<br>**C2I/50,4** | 6 790<br>**C2I/52,1** | 9 140<br>**C2I/52,4** | 13 480<br>**C2I/53,9** | 19 240<br>**C2I/53,1** | 27 040<br>**C2I/52,1** | 35 050<br>**C2I/53,1** | 46 550<br>**C2I/51,3** | 58 190<br>**C2I/51,3** | 66 120<br>**C2I/50,5** | | | |
| | | 0,7 | 1,2 | 1,41 | 2,46 | 2,75 | 5,37 | 11,2 | 14,5 | 23,5 | 34 | 46,7 | | | | | | | 50 | 2000 | |
| | 50 | 165<br>**ICI/49** | 290<br>**ICI/50,9** | 340<br>**ICI/50,9** | 620<br>**ICI/53** | 695<br>**ICI/53** | 1 280<br>**ICI/49,9** | 2 680<br>**ICI/50** | 3 400<br>**ICI/49,3** | 5 890<br>**ICI/52,5** | 8 250<br>**ICI/50,8** | 11 700<br>**ICI/52,5** | – | – | – | – | – | – | | | |
| | | | | | | | | | 17,2 | 30,5 | 36,2 | 58 | 71,5 | 111 | 143 | 187 | 234 | 286 | 45 | 1800 | |
| | 45 | – | – | – | – | – | – | – | 4 120<br>**C2I/45,1** | 7 380<br>**C2I/45,6** | 8 730<br>**C2I/45,4** | 14 330<br>**C2I/46,6** | 18 140<br>**C2I/47,8** | 27 660<br>**C2I/47,1** | 36 090<br>**C2I/47,5** | 43 910<br>**C2I/44,2** | 54 890<br>**C2I/44,2** | 68 900<br>**C2I/45,4** | | | |
| | | | | | | | | | 17,4 | 29,7 | 34,2 | 58,9 | 71,7 | 111 | 141 | 188 | 234 | 286 | 40 | 1600 | |
| | 40 | – | – | – | – | – | – | – | 4 020<br>**C2I/38,7** | 7 010<br>**C2I/39,5** | 8 360<br>**C2I/41** | 14 980<br>**C2I/42,6** | 17 720<br>**C2I/41,4** | 28 370<br>**C2I/42,8** | 34 940<br>**C2I/41,6** | 44 290<br>**C2I/39,5** | 55 110<br>**C2I/39,5** | 69 880<br>**C2I/41** | | | |
| | | 0,78 | 1,29 | 1,59 | 2,64 | 3,06 | 6,72 | 11,7 | 13,3 | 27,5 | 30,8 | 51,6 | | | | | | | 40 | 1600 | |
| | 40 | 180<br>**ICI/38,6** | 310<br>**ICI/40,1** | 380<br>**ICI/40,1** | 660<br>**ICI/41,8** | 765<br>**ICI/41,8** | 1 580<br>**ICI/39,4** | 2 760<br>**ICI/39,4** | 3 200<br>**ICI/40,2** | 6 780<br>**ICI/41,4** | 7 630<br>**ICI/41,6** | 12 740<br>**ICI/41,4** | – | – | – | – | – | – | | | |
| | | | | | | | | | 16,6 | 27,1 | 35,4 | 54,6 | 71,4 | 101 | 139 | 182 | 226 | 279 | 35,5 | 1400 | |
| | 35,5 | – | – | – | – | – | – | – | 4 250<br>**C2I/37,5** | 6 920<br>**C2I/37,5** | 9 000<br>**C2I/37,3** | 13 140<br>**C2I/35,3** | 17 650<br>**C2I/36,2** | 25 700<br>**C2I/37,2** | 35 500<br>**C2I/37,5** | 45 000<br>**C2I/36,3** | 56 000<br>**C2I/36,3** | 71 000<br>**C2I/37,3** | | | |
| | | | | | | | | | 16,9 | 26,9 | 36 | 51,7 | 73,4 | 107 | 136 | 188 | 234 | 286 | 31,5 | 1250 | |
| | 31,5 | – | – | – | – | – | – | – | 4 120<br>**C2I/32** | 6 790<br>**C2I/33,1** | 9 150<br>**C2I/33,2** | 13 490<br>**C2I/34,2** | 18 870<br>**C2I/33,7** | 27 060<br>**C2I/33,1** | 35 070<br>**C2I/33,7** | 45 000<br>**C2I/31,3** | 56 000<br>**C2I/31,3** | 71 000<br>**C2I/32,5** | | | |
| | | 0,77 | 1,31 | 1,54 | 2,54 | 2,78 | 5,87 | 10,4 | | 22,9 | | 45,5 | | | | | | | 31,5 | 1250 | |
| | 31,5 | 190<br>**ICI/32,1** | 330<br>**ICI/33** | 385<br>**ICI/33** | 610<br>**ICI/31,4** | 665<br>**ICI/31,4** | 1 470<br>**ICI/32,8** | 2 570<br>**ICI/32,4** | – | 5 480<br>**ICI/31,4** | – | 11 360<br>**ICI/32,7** | – | – | – | – | – | – | | | |
| | | | 0,97 | 1,07 | 1,89 | 2,35 | 4,58 | 8,58 | | 16,8 | | 34,2 | | 68,7 | | | | | 31,5 | 1250 | |
| | 31,5 | – | 230<br>**CI/31,3** | 255<br>**CI/31,3** | 470<br>**CI/32,5** | 585<br>**CI/32,5** | 1 050<br>**CI/30,1** | 2 050<br>**CI/31,3** | – | 3 940<br>**CI/30,8** | – | 8 050<br>**CI/30,8** | – | 16 650<br>**CI/31,7** | – | – | – | – | | | |
| | | | | | | | | | 17,4 | 29,9 | 40,5 | 57 | 69,6 | 109 | 148 | 188 | 235 | 289 | 28 | 1120 | |
| | 28 | – | – | – | – | – | – | – | 4 250<br>**C2I/28,6** | 7 390<br>**C2I/28,9** | 9 930<br>**C2I/28,8** | 14 340<br>**C2I/29,5** | 18 000<br>**C2I/30,3** | 27 670<br>**C2I/29,9** | 38 020<br>**C2I/30,1** | 45 000<br>**C2I/28** | 56 000<br>**C2I/28** | 71 000<br>**C2I/28,8** | | | |
| | | | | | | | | | 17,3 | 31,5 | 36,3 | 58,1 | 71,8 | 112 | 141 | 188 | 234 | 286 | 25 | 1000 | |
| | 25 | – | – | – | – | – | – | – | 4 060<br>**C2I/24,5** | 7 540<br>**C2I/25,1** | 9 000<br>**C2I/26** | 14 990<br>**C2I/27** | 18 000<br>**C2I/26,3** | 28 980<br>**C2I/27,2** | 35 500<br>**C2I/26,4** | 45 000<br>**C2I/25,1** | 56 000<br>**C2I/25,1** | 71 000<br>**C2I/26** | | | |

Per $n_1$ minori di 560 min$^{-1}$ vedere pagina 195.

| $n_{N2} \cdot L_h$ min$^{-1}$ · h | $i_N$ | $P_{N2}$ kW / $M_{N2}$ N m / ... / **/ i** | | | | | | | | | | | | | | | | | $i_N$ | $n_1$ min$^{-1}$ | $n_{N2}$ |
|---|---|---|---|---|---|---|---|---|---|---|---|---|---|---|---|---|---|---|---|---|---|
| | | **50** | **63** | **64** | **80** | **81** | **100** | **125** | **140** | **160** | **180** | **200** | **225** | **250** | **280** | **320** | **321** | **360** | | | |
| **500 000** | | 0,66 | 1,07 | 1,35 | 2,33 | 2,67 | 4,79 | 10,4 | | 20,6 | | 41,4 | | 81,9 | | | | | 25 | 1000 | **40** |
| | 25 | 150 **CI/24,1** | 255 **CI/25** | 325 **CI/25** | 580 **CI/26** | 660 **CI/26** | 1 100 **CI/24,1** | 2 490 **CI/25** | – | 4 840 **CI/24,6** | – | 9 730 **CI/24,6** | – | 19 860 **CI/25,4** | – | – | – | – | | | |
| | | | | | | | | | 16,8 | 29,3 | 36,5 | 60,3 | 73,8 | 110 | 142 | 184 | 229 | 283 | 22,4 | 900 | |
| | 22,4 | – | – | – | – | – | – | – | 4 250 **C2I/23,8** | 7 390 **C2I/23,8** | 9 160 **C2I/23,7** | 14 310 **C2I/22,4** | 18 000 **C2I/23** | 27 660 **C2I/23,6** | 35 770 **C2I/23,8** | 45 000 **C2I/23** | 56 000 **C2I/23** | 71 000 **C2I/23,7** | | | |
| | | | | | | | | | 15,5 | 30,3 | 33,6 | 61,2 | 67,6 | 113 | 133 | 183 | 228 | 266 | 20 | 800 | |
| | 20 | – | – | – | – | – | – | – | 3 770 **C2I/20,4** | 7 440 **C2I/20,6** | 8 570 **C2I/21,4** | 14 960 **C2I/20,5** | 16 070 **C2I/19,9** | 28 960 **C2I/21,5** | 33 120 **C2I/20,8** | 45 000 **C2I/20,6** | 56 000 **C2I/20,6** | 67 930 **C2I/21,4** | | | |
| | | 0,66 | 1,14 | 1,4 | 2,33 | 2,69 | 5,9 | 10,8 | 14,8 | 24,2 | 29,5 | 46,1 | 58,8 | 89,4 | 118 | 150 | 207 | 235 | 20 | 800 | |
| | 20 | 150 **CI/19,3** | 270 **CI/20** | 335 **CI/20** | 580 **CI/20,8** | 670 **CI/20,8** | 1 360 **CI/19,3** | 2 590 **CI/20** | 3 530 **CI/20** | 5 680 **CI/19,7** | 7 140 **CI/20,3** | 10 840 **CI/19,7** | 14 230 **CI/20,3** | 21 680 **CI/20,3** | 28 100 **CI/20** | 35 340 **CI/19,7** | 48 630 **CI/19,7** | 56 930 **CI/20,3** | | | |
| | | | | | | | | | 14,1 | 23,5 | 28,2 | 46,9 | 55,8 | 93,9 | 112 | 143 | 201 | 220 | 18 | 710 | |
| | 18 | – | – | – | – | – | – | – | 3 420 **CI/18** | 5 690 **CI/18** | 7 090 **CI/18,7** | 11 350 **CI/18** | 14 000 **CI/18,7** | 22 570 **CI/17,9** | 27 120 **CI/18** | 34 640 **CI/18** | 48 700 **CI/18** | 54 500 **CI/18,4** | | | |
| | | 0,66 | 1,13 | 1,4 | 2,33 | 2,69 | 5,9 | 10,8 | 15,2 | 24,1 | 33,6 | 48,7 | 68,1 | 97,2 | 126 | 147 | 187 | 267 | 16 | 630 | |
| | 16 | 150 **CI/15,2** | 270 **CI/15,8** | 335 **CI/15,8** | 580 **CI/16,4** | 670 **CI/16,4** | 1 360 **CI/15,2** | 2 570 **CI/15,8** | 3 630 **CI/15,8** | 5 680 **CI/15,5** | 8 150 **CI/16** | 11 470 **CI/15,5** | 16 500 **CI/16** | 23 600 **CI/16** | 30 020 **CI/15,8** | 36 190 **CI/16,3** | 46 000 **CI/16,3** | 64 640 **CI/16** | | | |
| | | | | | | | | | 16,2 | 26,8 | 32,6 | 51,1 | 63,7 | 98,2 | 125 | 161 | 207 | 259 | 14 | 560 | |
| | 14 | – | – | – | – | – | – | – | 3 910 **CI/14,2** | 6 480 **CI/14,2** | 8 180 **CI/14,7** | 12 370 **CI/14,2** | 16 000 **CI/14,7** | 23 600 **CI/14,1** | 30 140 **CI/14,2** | 39 050 **CI/14,2** | 50 000 **CI/14,2** | 64 090 **CI/14,5** | | | |
| **450 000** | 200 | – | – | – | – | – | 925 **ICI/192** | 2 180 **ICI/199** | – | 4 250 **ICI/196** | – | 8 500 **ICI/196** | – | – | – | – | – | – | | | |
| | 160 | – | – | – | – | – | – | – | 3 640 **C2I/151** | 5 450 **C2I/154** | 7 750 **C2I/158** | 11 500 **C2I/151** | 15 500 **C2I/156** | 22 400 **C2I/156** | 30 700 **C2I/154** | 38 700 **C2I/156** | 46 200 **C2I/156** | 62 990 **C2I/161** | | | |
| | 160 | – | – | – | – | – | 1 220 **ICI/154** | 2 500 **ICI/159** | 2 790 **ICI/159** | 4 800 **ICI/157** | 5 540 **ICI/162** | 9 240 **ICI/157** | – | – | – | – | – | – | | | |
| | 125 | – | – | – | – | – | – | – | 3 740 **C2I/123** | 6 500 **C2I/129** | 8 460 **C2I/130** | 13 500 **C2I/127** | 16 400 **C2I/125** | 24 550 **C2I/123** | 27 810 **C2I/125** | 43 150 **C2I/129** | 53 930 **C2I/129** | 53 420 **C2I/127** | | | |
| | 125 | – | – | – | – | – | 1 280 **ICI/123** | 2 600 **ICI/127** | 3 420 **ICI/127** | 5 710 **ICI/126** | 7 110 **ICI/130** | 11 520 **ICI/126** | – | – | – | – | – | – | | | |
| | 100 | – | – | – | – | – | – | – | 3 980 **C2I/98,2** | 6 810 **C2I/103** | 9 010 **C2I/104** | 13 510 **C2I/102** | 17 470 **C2I/100** | 26 160 **C2I/98,5** | 30 870 **C2I/100** | 46 730 **C2I/103** | 58 420 **C2I/103** | 61 750 **C2I/102** | | | |
| | 100 | – | 240 **ICI/99,4** | 290 **ICI/99,4** | 500 **ICI/103** | 585 **ICI/103** | 1 290 **ICI/100** | 2 890 **ICI/102** | 3 510 **ICI/100** | 5 840 **ICI/106** | 7 500 **ICI/102** | 11 480 **ICI/106** | – | – | – | – | – | – | | | |
| | 90 | – | – | – | – | – | – | – | 3 860 **C2I/87,8** | 6 900 **C2I/90,4** | 8 100 **C2I/90** | 14 300 **C2I/87,9** | 16 340 **C2I/90,3** | 24 510 **C2I/89** | 32 220 **C2I/89,7** | 41 940 **C2I/88,8** | 52 420 **C2I/88,8** | 64 450 **C2I/91,4** | | | |
| | | | | | | | | | 14,2 | 24,2 | 30,3 | 48,7 | 61,1 | 94,4 | 116 | – | – | – | 80 | 2800 | **35,5** |
| | 80 | – | – | – | – | – | – | – | 3 790 **C2I/78,6** | 6 810 **C2I/82,7** | 8 580 **C2I/83,1** | 13 510 **C2I/81,4** | 16 720 **C2I/80,2** | 25 370 **C2I/78,8** | 31 760 **C2I/80,3** | 45 450 **C2I/82,6** | 56 810 **C2I/82,6** | 63 520 **C2I/81,2** | | | |
| | | 0,59 | 0,92 | 1,14 | 1,9 | 2,23 | 4,67 | 9,37 | 10,4 | 18,3 | 20,3 | 37,7 | | | | | | | 80 | 2800 | |
| | 80 | 150 **ICI/75,2** | 250 **ICI/79,5** | 310 **ICI/79,5** | 535 **ICI/82,7** | 630 **ICI/82,7** | 1 220 **ICI/76,7** | 2 500 **ICI/78,1** | 2 770 **ICI/78,1** | 4 880 **ICI/78,1** | 5 580 **ICI/80,5** | 10 030 **ICI/78,1** | – | – | – | – | – | – | | | |
| | | | | | | | | | 14,8 | 25,2 | 28,1 | 50,8 | 60,9 | 88,2 | 121 | – | – | – | 71 | 2500 | |
| | 71 | – | – | – | – | – | – | – | 3 970 **C2I/70,2** | 6 960 **C2I/72,3** | 7 730 **C2I/72** | 13 650 **C2I/70,3** | 16 800 **C2I/72,2** | 23 980 **C2I/71,2** | 33 130 **C2I/71,7** | 41 990 **C2I/71,1** | 52 250 **C2I/71,1** | 66 250 **C2I/73,1** | | | |

Per $n_1$ minori di 560 min$^{-1}$ vedere pagina 195.

| $n_{N2} \cdot L_h$ min$^{-1}$ · h | $i_N$ | $P_{N2}$ kW / $M_{N2}$ N m / ... / *i* 50 | 63 | 64 | 80 | 81 | 100 | 125 | 140 | 160 | 180 | 200 | 225 | 250 | 280 | 320 | 321 | 360 | $i_N$ | $n_1$ min$^{-1}$ | $n_{N2}$ |
|---|---|---|---|---|---|---|---|---|---|---|---|---|---|---|---|---|---|---|---|---|---|
| 450 000 | | | | | | | | | 14,9 | 24,5 | 32,9 | 49,4 | 71,5 | 102 | 130 | 168 | 210 | 254 | 63 | 2240 | **35,5** |
| | 63 | – | – | – | – | – | – | – | 3 920 C2I/62 | 6 810 C2I/65,2 | 9 180 C2I/65,5 | 13 510 C2I/64,2 | 19 280 C2I/63,2 | 27 100 C2I/62,1 | 35 120 C2I/63,3 | 46 730 C2I/65,1 | 58 420 C2I/65,1 | 69 330 C2I/64 | | | |
| | | 0,59 | 0,95 | 1,17 | 1,94 | 2,24 | 5,22 | 9,75 | 12,6 | 21,4 | 25,9 | 43,2 | | | | | | | 63 | 2240 | |
| | 63 | 150 ICI/60,1 | 255 ICI/63,6 | 315 ICI/63,6 | 550 ICI/66,2 | 635 ICI/66,2 | 1 360 ICI/61,3 | 2 600 ICI/62,5 | 3 360 ICI/62,5 | 5 710 ICI/62,5 | 7 110 ICI/64,4 | 11 520 ICI/62,5 | – | – | – | – | – | – | | | |
| | | | | | | | | | 15,4 | 27,2 | 30 | 54,2 | 70 | 103 | 138 | 165 | 206 | 247 | 56 | 2000 | |
| | 56 | – | – | – | – | – | – | – | 4 070 C2I/55,4 | 7 410 C2I/57 | 8 120 C2I/56,8 | 14 360 C2I/55,5 | 19 040 C2I/56,9 | 27 720 C2I/56,1 | 37 250 C2I/56,6 | 44 090 C2I/56 | 55 120 C2I/56 | 68 040 C2I/57,6 | | | |
| | | | | | | | | | 14,9 | 24,6 | 33 | 47,3 | 68,6 | 98,1 | 125 | 172 | 214 | 251 | 50 | 1800 | |
| | 50 | – | – | – | – | – | – | – | 4 000 C2I/50,4 | 6 810 C2I/52,1 | 9 170 C2I/52,4 | 13 520 C2I/53,9 | 19 310 C2I/53,1 | 27 130 C2I/52,1 | 35 170 C2I/53,1 | 46 700 C2I/51,3 | 58 380 C2I/51,3 | 67 100 C2I/50,5 | | | |
| | | 0,63 | 1,08 | 1,27 | 2,22 | 2,48 | 4,85 | 10,3 | 13,2 | 21,4 | 30,7 | 42,6 | | | | | | | 50 | 1800 | |
| | 50 | 165 ICI/49 | 295 ICI/50,9 | 345 ICI/50,9 | 625 ICI/53 | 700 ICI/53 | 1 290 ICI/49,9 | 2 740 ICI/50 | 3 450 ICI/49,3 | 5 970 ICI/52,5 | 8 280 ICI/50,8 | 11 850 ICI/52,5 | – | – | – | – | – | – | | | |
| | | | | | | | | | 15,5 | 27,2 | 33 | 51,8 | 65,9 | 98,7 | 132 | 168 | 209 | 258 | 45 | 1600 | |
| | 45 | – | – | – | – | – | – | – | 4 180 C2I/45,1 | 7 410 C2I/45,6 | 8 950 C2I/45,4 | 14 380 C2I/46,6 | 18 790 C2I/47,8 | 27 760 C2I/47,1 | 37 390 C2I/47,5 | 44 290 C2I/44,2 | 55 110 C2I/44,2 | 69 880 C2I/45,4 | | | |
| | | | | | | | | | 15,5 | 27,1 | 30,4 | 51,8 | 63,7 | 99,5 | 125 | 167 | 208 | 254 | 40 | 1400 | |
| | 40 | – | – | – | – | – | – | – | 4 090 C2I/38,7 | 7 300 C2I/39,5 | 8 500 C2I/41 | 15 040 C2I/42,6 | 18 000 C2I/41,4 | 29 080 C2I/42,8 | 35 500 C2I/41,6 | 45 000 C2I/39,5 | 56 000 C2I/39,5 | 71 000 C2I/41 | | | |
| | | 0,68 | 1,15 | 1,41 | 2,35 | 2,72 | 5,9 | 10,4 | 11,9 | 24,1 | 28 | 45,3 | | | | | | | 40 | 1400 | |
| | 40 | 180 ICI/38,6 | 315 ICI/40,1 | 385 ICI/40,1 | 670 ICI/41,8 | 775 ICI/41,8 | 1 590 ICI/39,4 | 2 800 ICI/39,4 | 3 250 ICI/40,2 | 6 810 ICI/41,4 | 7 940 ICI/41,6 | 12 790 ICI/41,4 | – | – | – | – | – | – | | | |
| | | | | | | | | | 14,8 | 25 | 31,6 | 50,4 | 64,4 | 93,4 | 126 | 162 | 202 | 249 | 35,5 | 1250 | |
| | 35,5 | – | – | – | – | – | – | – | 4 250 C2I/37,5 | 7 160 C2I/37,5 | 9 000 C2I/37,3 | 13 600 C2I/35,3 | 17 830 C2I/36,2 | 26 570 C2I/37,2 | 36 080 C2I/37,5 | 45 000 C2I/36,3 | 56 000 C2I/36,3 | 71 000 C2I/37,3 | | | |
| | | | | | | | | | 15,1 | 24,2 | 32,4 | 46,4 | 67,3 | 96,3 | 122 | 168 | 210 | 256 | 31,5 | 1120 | |
| | 31,5 | – | – | – | – | – | – | – | 4 120 C2I/32 | 6 810 C2I/33,1 | 9 180 C2I/33,2 | 13 530 C2I/34,2 | 19 320 C2I/33,7 | 27 150 C2I/33,1 | 35 190 C2I/33,7 | 45 000 C2I/31,3 | 56 080 C2I/31,3 | 71 000 C2I/32,5 | | | |
| | | 0,69 | 1,18 | 1,38 | 2,29 | 2,52 | 5,28 | 9,31 | | 20,7 | | 40,9 | | | | | | | 31,5 | 1120 | |
| | 31,5 | 190 ICI/32,1 | 330 ICI/33 | 385 ICI/33 | 615 ICI/31,4 | 675 ICI/31,4 | 1 480 ICI/32,8 | 2 570 ICI/32,4 | – | 5 530 ICI/31,4 | – | 11 400 ICI/32,7 | – | – | – | – | – | – | | | |
| | | | 0,87 | 0,96 | 1,7 | 2,11 | 4,12 | 7,72 | | 15,1 | | 30,8 | | 61,7 | | | | | 31,5 | 1120 | |
| | 31,5 | – | 230 CI/31,3 | 255 CI/31,3 | 470 CI/32,5 | 585 CI/32,5 | 1 060 CI/30,1 | 2 060 CI/31,3 | – | 3 950 CI/30,8 | – | 8 070 CI/30,8 | – | 16 710 CI/31,7 | – | – | – | – | | | |
| | | | | | | | | | 15,6 | 26,8 | 36,3 | 51 | 62,8 | 97,3 | 137 | 168 | 209 | 258 | 28 | 1000 | |
| | 28 | – | – | – | – | – | – | – | 4 250 C2I/28,6 | 7 410 C2I/28,9 | 9 970 C2I/28,8 | 14 390 C2I/29,5 | 18 170 C2I/30,3 | 27 770 C2I/29,9 | 39 330 C2I/30,1 | 45 000 C2I/28 | 56 000 C2I/28 | 71 000 C2I/28,8 | | | |
| | | | | | | | | | 15,7 | 28,4 | 32,7 | 52,5 | 64,6 | 101 | 127 | 169 | 211 | 257 | 25 | 900 | |
| | 25 | – | – | – | – | – | – | – | 4 080 C2I/24,5 | 7 560 C2I/25,1 | 9 030 C2I/26 | 15 040 C2I/27 | 18 000 C2I/26,3 | 29 070 C2I/27,2 | 35 520 C2I/26,4 | 45 000 C2I/25,1 | 56 000 C2I/25,1 | 71 000 C2I/26 | | | |
| | | 0,6 | 0,97 | 1,22 | 2,1 | 2,41 | 4,33 | 9,41 | | 18,7 | | 37,4 | | 74,5 | | | | | 25 | 900 | |
| | 25 | 150 CI/24,1 | 255 CI/25 | 325 CI/25 | 580 CI/26 | 665 CI/26 | 1 110 CI/24,1 | 2 500 CI/25 | – | 4 880 CI/24,6 | – | 9 770 CI/24,6 | – | 20 060 CI/25,4 | – | – | – | – | | | |
| | | | | | | | | | 15 | 26,2 | 33,6 | 53,8 | 65,6 | 98,4 | 130 | 164 | 204 | 251 | 22,4 | 800 | |
| | 22,4 | – | – | – | – | – | – | – | 4 250 C2I/23,8 | 7 420 C2I/23,8 | 9 490 C2I/23,7 | 14 360 C2I/22,4 | 18 000 C2I/23 | 27 760 C2I/23,6 | 37 060 C2I/23,8 | 45 000 C2I/23 | 56 000 C2I/23 | 71 000 C2I/23,7 | | | |
| | | | | | | | | | 13,8 | 27,3 | 30,9 | 54,5 | 60,6 | 100 | 120 | 162 | 202 | 239 | 20 | 710 | |
| | 20 | – | – | – | – | – | – | – | 3 800 C2I/20,4 | 7 570 C2I/20,6 | 8 880 C2I/21,4 | 15 000 C2I/20,5 | 16 230 C2I/19,9 | 29 000 C2I/21,5 | 33 610 C2I/20,8 | 45 000 C2I/20,6 | 56 000 C2I/20,6 | 68 640 C2I/21,4 | | | |
| | | 0,59 | 1,01 | 1,25 | 2,07 | 2,39 | 5,25 | 9,66 | 13,2 | 21,5 | 26,5 | 41,8 | 52,7 | 80,4 | 106 | 134 | 184 | 209 | 20 | 710 | |
| | 20 | 150 CI/19,3 | 270 CI/20 | 335 CI/20 | 580 CI/20,8 | 670 CI/20,8 | 1 360 CI/19,3 | 2 600 CI/20 | 3 550 CI/20 | 5 700 CI/19,7 | 7 230 CI/20,3 | 11 060 CI/19,7 | 14 380 CI/20,3 | 21 960 CI/20,3 | 28 400 CI/20 | 35 510 CI/19,7 | 48 820 CI/19,7 | 57 150 CI/20,3 | | | |

Per $n_1$ minori di 560 min$^{-1}$ vedere pagina 195.

| $n_{N2} \cdot L_h$ min$^{-1}$ · h | $i_N$ | $P_{N2}$ kW / $M_{N2}$ N m / ... / **/ i** | | | | | | | | | | | | | | | | | $i_N$ | $n_1$ min$^{-1}$ | $n_{N2}$ |
|---|---|---|---|---|---|---|---|---|---|---|---|---|---|---|---|---|---|---|---|---|---|
| | | **50** | **63** | **64** | **80** | **81** | **100** | **125** | **140** | **160** | **180** | **200** | **225** | **250** | **280** | **320** | **321** | **360** | | | |
| **450 000** | 18 | – | – | – | – | – | – | – | 12,5<br>3 420<br>**CI/18** | 21<br>5 740<br>**CI/18** | 25,1<br>7 090<br>**CI/18,7** | 42<br>11 460<br>**CI/18** | 49,5<br>14 000<br>**CI/18,7** | 84,2<br>22 800<br>**CI/17,9** | 99,4<br>27 120<br>**CI/18** | 128<br>34 970<br>**CI/18** | 178<br>48 700<br>**CI/18** | 195<br>54 500<br>**CI/18,4** | 18 | 630 | **35,5** |
| | 16 | 0,59<br>150<br>**CI/15,2** | 1,01<br>270<br>**CI/15,8** | 1,25<br>335<br>**CI/15,8** | 2,07<br>580<br>**CI/16,4** | 2,4<br>670<br>**CI/16,4** | 5,25<br>1 360<br>**CI/15,2** | 9,56<br>2 570<br>**CI/15,8** | 13,6<br>3 640<br>**CI/15,8** | 21,5<br>5 700<br>**CI/15,5** | 30,2<br>8 250<br>**CI/16** | 43,4<br>11 500<br>**CI/15,5** | 60,5<br>16 500<br>**CI/16** | 86,4<br>23 600<br>**CI/16** | 116<br>31 100<br>**CI/15,8** | 132<br>36 500<br>**CI/16,3** | 166<br>46 170<br>**CI/16,3** | 245<br>66 960<br>**CI/16** | 16 | 560 | |
| **400 000** | 200 | – | – | – | – | – | 950<br>**ICI/192** | 2 240<br>**ICI/199** | – | 4 450<br>**ICI/196** | – | 8 750<br>**ICI/196** | – | – | – | – | – | – | | | |
| | 160 | – | – | – | – | – | – | – | 3 650<br>**C2I/151** | 5 600<br>**C2I/154** | 7 750<br>**C2I/158** | 11 550<br>**C2I/151** | 15 500<br>**C2I/156** | 23 000<br>**C2I/156** | 31 950<br>**C2I/154** | 38 700<br>**C2I/156** | 47 500<br>**C2I/156** | 63 000<br>**C2I/161** | | | |
| | 160 | – | – | – | – | – | 1 230<br>**ICI/154** | 2 510<br>**ICI/159** | 2 810<br>**ICI/159** | 4 820<br>**ICI/157** | 5 560<br>**ICI/162** | 9 450<br>**ICI/157** | – | – | – | – | – | – | | | |
| | 125 | – | – | – | – | – | – | – | 3 870<br>**C2I/123** | 6 700<br>**C2I/129** | 8 770<br>**C2I/130** | 13 550<br>**C2I/127** | 16 500<br>**C2I/125** | 25 440<br>**C2I/123** | 28 810<br>**C2I/125** | 44 700<br>**C2I/129** | 55 870<br>**C2I/129** | 54 960<br>**C2I/127** | | | |
| | 125 | – | – | – | – | – | 1 320<br>**ICI/123** | 2 610<br>**ICI/127** | 3 540<br>**ICI/127** | 5 730<br>**ICI/126** | 7 140<br>**ICI/130** | 11 560<br>**ICI/126** | – | – | – | – | – | – | | | |
| | 100 | – | – | – | – | – | – | – | 4 120<br>**C2I/98,2** | 6 830<br>**C2I/103** | 9 210<br>**C2I/104** | 13 560<br>**C2I/102** | 18 110<br>**C2I/100** | 27 120<br>**C2I/98,5** | 31 320<br>**C2I/100** | 46 910<br>**C2I/103** | 58 640<br>**C2I/103** | 62 630<br>**C2I/102** | | | |
| | 100 | – | 245<br>**ICI/99,4** | 290<br>**ICI/99,4** | 500<br>**ICI/103** | 585<br>**ICI/103** | 1 290<br>**ICI/100** | 2 900<br>**ICI/102** | 3 630<br>**ICI/100** | 5 860<br>**ICI/106** | 7 750<br>**ICI/102** | 11 530<br>**ICI/106** | – | – | – | – | – | – | | | |
| | 90 | – | – | – | – | – | – | – | 13,1<br>3 910<br>**C2I/87,8** | 23<br>7 100<br>**C2I/90,4** | 26,6<br>8 160<br>**C2I/90** | 48,1<br>14 420<br>**C2I/87,9** | 54,9<br>16 900<br>**C2I/90,3** | 83,7<br>25 390<br>**C2I/89** | 107<br>32 680<br>**C2I/89,7** | –<br>43 440<br>**C2I/88,8** | –<br>54 300<br>**C2I/88,8** | –<br>65 360<br>**C2I/91,4** | 90 | 2800 | **31,5** |
| | 80 | – | – | – | – | – | – | – | 12,9<br>3 860<br>**C2I/78,6** | 21,6<br>6 840<br>**C2I/82,7** | 28<br>8 880<br>**C2I/83,1** | 43,6<br>13 560<br>**C2I/81,4** | 56,5<br>17 290<br>**C2I/80,2** | 87,2<br>26 250<br>**C2I/78,8** | 105<br>32 190<br>**C2I/80,3** | –<br>46 920<br>**C2I/82,6** | –<br>58 650<br>**C2I/82,6** | –<br>64 380<br>**C2I/81,2** | 80 | 2500 | |
| | 80 | 0,53<br>155<br>**ICI/75,2** | 0,84<br>255<br>**ICI/79,5** | 1,03<br>315<br>**ICI/79,5** | 1,71<br>540<br>**ICI/82,7** | 2<br>630<br>**ICI/82,7** | 4,18<br>1 230<br>**ICI/76,7** | 8,39<br>2 500<br>**ICI/78,1** | 9,42<br>2 810<br>**ICI/78,1** | 16,6<br>4 950<br>**ICI/78,1** | 18,4<br>5 660<br>**ICI/80,5** | 34,1<br>10 170<br>**ICI/78,1** | – | – | – | – | – | – | 80 | 2500 | |
| | 71 | – | – | – | – | – | – | – | 13,4<br>4 020<br>**C2I/70,2** | 23,3<br>7 190<br>**C2I/72,3** | 25,9<br>7 950<br>**C2I/72** | 47,1<br>14 110<br>**C2I/70,3** | 55,3<br>17 020<br>**C2I/72,2** | 80,8<br>24 520<br>**C2I/71,2** | 110<br>33 560<br>**C2I/71,7** | 140<br>42 540<br>**C2I/71,1** | 175<br>52 940<br>**C2I/71,1** | 215<br>67 130<br>**C2I/73,1** | 71 | 2240 | |
| | 63 | – | – | – | – | – | – | – | 13,7<br>4 060<br>**C2I/62** | 22<br>6 830<br>**C2I/65,2** | 29,4<br>9 210<br>**C2I/65,5** | 44,2<br>13 550<br>**C2I/64,2** | 64,1<br>19 350<br>**C2I/63,2** | 91,7<br>27 190<br>**C2I/62,1** | 117<br>35 250<br>**C2I/63,3** | 151<br>46 900<br>**C2I/65,1** | 189<br>58 630<br>**C2I/65,1** | 235<br>71 730<br>**C2I/64** | 63 | 2000 | |
| | 63 | 0,53<br>155<br>**ICI/60,1** | 0,86<br>260<br>**ICI/63,6** | 1,06<br>320<br>**ICI/63,6** | 1,76<br>555<br>**ICI/66,2** | 2,03<br>640<br>**ICI/66,2** | 4,67<br>1 370<br>**ICI/61,3** | 8,74<br>2 610<br>**ICI/62,5** | 11,4<br>3 400<br>**ICI/62,5** | 19,2<br>5 730<br>**ICI/62,5** | 23,4<br>7 190<br>**ICI/64,4** | 38,7<br>11 560<br>**ICI/62,5** | – | – | – | – | – | – | 63 | 2000 | |
| | 56 | – | – | – | – | – | – | – | 14<br>4 120<br>**C2I/55,4** | 24,6<br>7 430<br>**C2I/57** | 27,1<br>8 150<br>**C2I/56,8** | 49<br>14 410<br>**C2I/55,5** | 65,1<br>19 650<br>**C2I/56,9** | 93,4<br>27 810<br>**C2I/56,1** | 128<br>38 450<br>**C2I/56,6** | 149<br>44 240<br>**C2I/56** | 186<br>55 300<br>**C2I/56** | 225<br>68 900<br>**C2I/57,6** | 56 | 1800 | |
| | 50 | – | – | – | – | – | – | – | 13,5<br>4 050<br>**C2I/50,4** | 22<br>6 830<br>**C2I/52,1** | 29,4<br>9 210<br>**C2I/52,4** | 42,2<br>13 580<br>**C2I/53,9** | 61,2<br>19 380<br>**C2I/53,1** | 87,5<br>27 230<br>**C2I/52,1** | 111<br>35 300<br>**C2I/53,1** | 153<br>46 880<br>**C2I/51,3** | 191<br>58 600<br>**C2I/51,3** | 231<br>69 510<br>**C2I/50,5** | 50 | 1600 | |
| | 50 | 0,56<br>165<br>**ICI/49** | 0,97<br>295<br>**ICI/50,9** | 1,13<br>345<br>**ICI/50,9** | 1,98<br>625<br>**ICI/53** | 2,22<br>700<br>**ICI/53** | 4,34<br>1 290<br>**ICI/49,9** | 9,5<br>2 840<br>**ICI/50** | 11,9<br>3 490<br>**ICI/49,3** | 19,3<br>6 050<br>**ICI/52,5** | 27,4<br>8 310<br>**ICI/50,8** | 38,4<br>12 020<br>**ICI/52,5** | – | – | – | – | – | – | 50 | 1600 | |

Per $n_1$ minori di 560 min$^{-1}$ vedere pagina 195.

| $n_{N2} \cdot L_h$ min$^{-1}$ · h | $i_N$ | $P_{N2}$ kW / $M_{N2}$ N m / ... / **/ i** | | | | | | | | | | | | | | | | | $i_N$ | $n_1$ min$^{-1}$ | $n_{N2}$ |
|---|---|---|---|---|---|---|---|---|---|---|---|---|---|---|---|---|---|---|---|---|---|
| | | **50** | **63** | **64** | **80** | **81** | **100** | **125** | **140** | **160** | **180** | **200** | **225** | **250** | **280** | **320** | **321** | **360** | | | |
| **400 000** | | | | | | | | | 13,8 | 23,9 | 30,1 | 45,5 | 60 | 86,7 | 120 | 149 | 186 | 229 | 45 | 1400 | **31,5** |
| | 45 | – | – | – | – | – | – | – | 4 250 **C2I/45,1** | 7 440 **C2I/45,6** | 9 320 **C2I/45,4** | 14 440 **C2I/46,6** | 19 560 **C2I/47,8** | 27 870 **C2I/47,1** | 38 920 **C2I/47,5** | 45 000 **C2I/44,2** | 56 000 **C2I/44,2** | 71 000 **C2I/45,4** | | | |
| | | | | | | | | | 13,9 | 25 | 27,8 | 46,4 | 56,9 | 89,2 | 112 | 150 | 187 | 227 | 40 | 1250 | |
| | 40 | – | – | – | – | – | – | – | 4 110 **C2I/38,7** | 7 550 **C2I/39,5** | 8 700 **C2I/41** | 15 100 **C2I/42,6** | 18 000 **C2I/41,4** | 29 190 **C2I/42,8** | 35 500 **C2I/41,6** | 45 170 **C2I/39,5** | 56 460 **C2I/39,5** | 71 000 **C2I/41** | | | |
| | | 0,61 | 1,03 | 1,26 | 2,1 | 2,43 | 5,29 | 9,58 | 10,6 | 21,6 | 25,4 | 40,6 | | | | | | | 40 | 1250 | |
| | 40 | 180 **ICI/38,6** | 315 **ICI/40,1** | 385 **ICI/40,1** | 670 **ICI/41,8** | 775 **ICI/41,8** | 1 590 **ICI/39,4** | 2 880 **ICI/39,4** | 3 250 **ICI/40,2** | 6 840 **ICI/41,4** | 8 060 **ICI/41,6** | 12 840 **ICI/41,4** | – | – | – | – | – | – | | | |
| | | | | | | | | | 13,3 | 23,2 | 28,3 | 46,7 | 58,3 | 86,5 | 117 | 146 | 181 | 223 | 35,5 | 1120 | |
| | 35,5 | – | – | – | – | – | – | – | 4 250 **C2I/37,5** | 7 400 **C2I/37,5** | 9 000 **C2I/37,3** | 14 050 **C2I/35,3** | 18 000 **C2I/36,2** | 27 460 **C2I/37,2** | 37 290 **C2I/37,5** | 45 000 **C2I/36,3** | 56 000 **C2I/36,3** | 71 000 **C2I/37,3** | | | |
| | | | | | | | | | 13,5 | 21,6 | 29 | 41,6 | 60,3 | 86,3 | 110 | 155 | 194 | 229 | 31,5 | 1000 | |
| | 31,5 | – | – | – | – | – | – | – | 4 120 **C2I/32** | 6 840 **C2I/33,1** | 9 210 **C2I/33,2** | 13 580 **C2I/34,2** | 19 390 **C2I/33,7** | 27 250 **C2I/33,1** | 35 320 **C2I/33,7** | 46 410 **C2I/31,3** | 58 020 **C2I/31,3** | 71 000 **C2I/32,5** | | | |
| | | 0,62 | 1,06 | 1,23 | 2,05 | 2,33 | 4,73 | 8,31 | | 18,5 | | 36,6 | | | | | | | 31,5 | 1000 | |
| | 31,5 | 190 **ICI/32,1** | 335 **ICI/33** | 385 **ICI/33** | 615 **ICI/31,4** | 700 **ICI/31,4** | 1 480 **ICI/32,8** | 2 570 **ICI/32,4** | – | 5 530 **ICI/31,4** | – | 11 440 **ICI/32,7** | – | – | – | – | – | – | | | |
| | | | 0,78 | 0,86 | 1,52 | 1,89 | 3,69 | 6,92 | | 13,5 | | 27,6 | | 55,3 | | | | | 31,5 | 1000 | |
| | 31,5 | – | 230 **CI/31,3** | 260 **CI/31,3** | 470 **CI/32,5** | 585 **CI/32,5** | 1 060 **CI/30,1** | 2 060 **CI/31,3** | – | 3 970 **CI/30,8** | – | 8 100 **CI/30,8** | – | 16 770 **CI/31,7** | – | – | – | – | | | |
| | | | | | | | | | 14 | 24,2 | 32,7 | 46,1 | 58,3 | 87,9 | 125 | 151 | 188 | 232 | 28 | 900 | |
| | 28 | – | – | – | – | – | – | – | 4 250 **C2I/28,6** | 7 440 **C2I/28,9** | 10 000 **C2I/28,8** | 14 440 **C2I/29,5** | 18 760 **C2I/30,3** | 27 860 **C2I/29,9** | 39 810 **C2I/30,1** | 45 000 **C2I/28** | 56 000 **C2I/28** | 71 000 **C2I/28,8** | | | |
| | | | | | | | | | 14 | 25,4 | 29,2 | 46,8 | 57,4 | 90 | 117 | 150 | 187 | 229 | 25 | 800 | |
| | 25 | – | – | – | – | – | – | – | 4 110 **C2I/24,5** | 7 590 **C2I/25,1** | 9 060 **C2I/26** | 15 090 **C2I/27** | 18 000 **C2I/26,3** | 29 180 **C2I/27,2** | 36 800 **C2I/26,4** | 45 000 **C2I/25,1** | 56 000 **C2I/25,1** | 71 000 **C2I/26** | | | |
| | | 0,53 | 0,87 | 1,09 | 1,87 | 2,16 | 3,86 | 8,39 | | 16,8 | | 33,6 | | 67,1 | | | | | 25 | 800 | |
| | 25 | 155 **CI/24,1** | 260 **CI/25** | 325 **CI/25** | 580 **CI/26** | 670 **CI/26** | 1 110 **CI/24,1** | 2 500 **CI/25** | – | 4 930 **CI/24,6** | – | 9 860 **CI/24,6** | – | 20 340 **CI/25,4** | – | – | – | – | | | |
| | | | | | | | | | 13,3 | 23,3 | 30,9 | 47,9 | 58,2 | 87,7 | 120 | 145 | 181 | 223 | 22,4 | 710 | |
| | 22,4 | – | – | – | – | – | – | – | 4 250 **C2I/23,8** | 7 450 **C2I/23,8** | 9 840 **C2I/23,7** | 14 420 **C2I/22,4** | 18 000 **C2I/23** | 27 860 **C2I/23,6** | 38 410 **C2I/23,8** | 45 000 **C2I/23** | 56 000 **C2I/23** | 71 000 **C2I/23,7** | | | |
| | | | | | | | | | 12,3 | 24,4 | 28,4 | 48,3 | 54,3 | 89,1 | 110 | 144 | 179 | 214 | 20 | 630 | |
| | 20 | – | – | – | – | – | – | – | 3 820 **C2I/20,4** | 7 600 **C2I/20,6** | 9 210 **C2I/21,4** | 15 000 **C2I/20,5** | 16 400 **C2I/19,9** | 29 000 **C2I/21,5** | 34 840 **C2I/20,8** | 45 000 **C2I/20,6** | 56 000 **C2I/20,6** | 69 360 **C2I/21,4** | | | |
| | | 0,52 | 0,9 | 1,1 | 1,84 | 2,12 | 4,66 | 8,6 | 11,7 | 19,2 | 23,8 | 38,4 | 47,3 | 73,9 | 94,7 | 120 | 164 | 187 | 20 | 630 | |
| | 20 | 155 **CI/19,3** | 270 **CI/20** | 335 **CI/20** | 580 **CI/20,8** | 670 **CI/20,8** | 1 360 **CI/19,3** | 2 610 **CI/20** | 3 550 **CI/20** | 5 730 **CI/19,7** | 7 310 **CI/20,3** | 11 460 **CI/19,7** | 14 530 **CI/20,3** | 22 760 **CI/20,3** | 28 700 **CI/20** | 35 680 **CI/19,7** | 49 000 **CI/19,7** | 57 360 **CI/20,3** | | | |
| | | | | | | | | | 11,1 | 18,9 | 22,3 | 37,7 | 44 | 75,5 | 88,4 | 115 | 159 | 174 | 18 | 560 | |
| | 18 | – | – | – | – | – | – | – | 3 420 **CI/18** | 5 790 **CI/18** | 7 090 **CI/18,7** | 11 570 **CI/18** | 14 000 **CI/18,7** | 23 000 **CI/17,9** | 27 120 **CI/18** | 35 290 **CI/18** | 48 700 **CI/18** | 54 500 **CI/18,4** | | | |
| **355 000** | 200 | – | – | – | – | – | 975 **ICI/192** | 2 320 **ICI/199** | – | 4 460 **ICI/196** | – | 9 110 **ICI/196** | – | – | – | – | – | – | | | |
| | 160 | – | – | – | – | – | – | – | 3 660 **C2I/151** | 5 740 **C2I/154** | 8 000 **C2I/158** | 11 580 **C2I/151** | 16 000 **C2I/156** | 23 000 **C2I/156** | 32 050 **C2I/154** | 40 000 **C2I/156** | 47 500 **C2I/156** | 63 000 **C2I/161** | | | |
| | 160 | – | – | – | – | – | 1 230 **ICI/154** | 2 510 **ICI/159** | 2 820 **ICI/159** | 4 840 **ICI/157** | 5 580 **ICI/162** | 9 750 **ICI/157** | – | – | – | – | – | – | | | |
| | 125 | – | – | – | – | – | – | – | 3 870 **C2I/123** | 6 860 **C2I/129** | 8 750 **C2I/130** | 13 600 **C2I/127** | 17 040 **C2I/125** | 26 360 **C2I/123** | 29 860 **C2I/125** | 46 330 **C2I/129** | 57 910 **C2I/129** | 56 960 **C2I/127** | | | |

Per $n_1$ minori di 560 min$^{-1}$ vedere pagina 195.

| $n_{N2} \cdot L_h$ min$^{-1}$ · h | $i_N$ | $P_{N2}$ kW / $M_{N2}$ N m / … / **i** | | | | | | | | | | | | | | | | | $i_N$ | $n_1$ min$^{-1}$ | $n_{N2}$ |
|---|---|---|---|---|---|---|---|---|---|---|---|---|---|---|---|---|---|---|---|---|---|
| | | **50** | **63** | **64** | **80** | **81** | **100** | **125** | **140** | **160** | **180** | **200** | **225** | **250** | **280** | **320** | **321** | **360** | | | |
| **355 000** | 125 | – | – | – | – | – | 1 320<br>**ICI/123** | 2 620<br>**ICI/127** | 3 620<br>**ICI/127** | 5 750<br>**ICI/126** | 7 170<br>**ICI/130** | 11 600<br>**ICI/126** | – | – | – | – | – | – | | | |
| | | | | | | | | | 12,5 | 19,5 | 26,1 | 39,2 | 54 | 81,3 | 92,9 | – | – | – | 100 | 2800 | **28** |
| | 100 | – | – | – | – | – | – | – | 4 200<br>**C2I/98,2** | 6 860<br>**C2I/103** | 9 240<br>**C2I/104** | 13 610<br>**C2I/102** | 18 470<br>**C2I/100** | 27 300<br>**C2I/98,5** | 31 810<br>**C2I/100** | 47 080<br>**C2I/103** | 58 860<br>**C2I/103** | 63 520<br>**C2I/102** | | | |
| | | | 0,72 | 0,86 | 1,42 | 1,67 | 3,79 | 8,4 | 10,7 | 16,3 | 22,3 | 32,1 | | | | | | | 100 | 2800 | |
| | 100 | – | 245<br>**ICI/99,4** | 290<br>**ICI/99,4** | 500<br>**ICI/103** | 590<br>**ICI/103** | 1 300<br>**ICI/100** | 2 920<br>**ICI/102** | 3 670<br>**ICI/100** | 5 880<br>**ICI/106** | 7 750<br>**ICI/102** | 11 570<br>**ICI/106** | – | – | – | – | – | – | | | |
| | | | | | | | | | 11,8 | 20,6 | 23,8 | 43,1 | 50,7 | 77,3 | 96,7 | – | – | – | 90 | 2500 | |
| | 90 | – | – | – | – | – | – | – | 3 970<br>**C2I/87,8** | 7 100<br>**C2I/90,4** | 8 180<br>**C2I/90** | 14 470<br>**C2I/87,9** | 17 480<br>**C2I/90,3** | 26 270<br>**C2I/89** | 33 130<br>**C2I/89,7** | 44 430<br>**C2I/88,8** | 55 530<br>**C2I/88,8** | 66 250<br>**C2I/91,4** | | | |
| | | | | | | | | | 11,9 | 19,5 | 25,9 | 39,2 | 52,3 | 80,8 | 95,3 | 134 | 167 | 188 | 80 | 2240 | |
| | 80 | – | – | – | – | – | – | – | 3 990<br>**C2I/78,6** | 6 860<br>**C2I/82,7** | 9 180<br>**C2I/83,1** | 13 610<br>**C2I/81,4** | 17 870<br>**C2I/80,2** | 27 130<br>**C2I/78,8** | 32 620<br>**C2I/80,3** | 47 080<br>**C2I/82,6** | 58 860<br>**C2I/82,6** | 65 230<br>**C2I/81,2** | | | |
| | | 0,48 | 0,76 | 0,93 | 1,55 | 1,8 | 3,76 | 7,55 | 8,55 | 15 | 16,7 | 30,9 | | | | | | | 80 | 2240 | |
| | 80 | 155<br>**ICI/75,2** | 255<br>**ICI/79,5** | 315<br>**ICI/79,5** | 550<br>**ICI/82,7** | 635<br>**ICI/82,7** | 1 230<br>**ICI/76,7** | 2 510<br>**ICI/78,1** | 2 850<br>**ICI/78,1** | 5 010<br>**ICI/78,1** | 5 730<br>**ICI/80,5** | 10 310<br>**ICI/78,1** | – | – | – | – | – | – | | | |
| | | | | | | | | | 12,1 | 21,5 | 23,8 | 43,1 | 50 | 74,6 | 99,3 | 127 | 159 | 195 | 71 | 2000 | |
| | 71 | – | – | – | – | – | – | – | 4 070<br>**C2I/70,2** | 7 440<br>**C2I/72,3** | 8 180<br>**C2I/72** | 14 470<br>**C2I/70,3** | 17 250<br>**C2I/72,2** | 25 370<br>**C2I/71,2** | 34 020<br>**C2I/71,7** | 43 270<br>**C2I/71,1** | 54 090<br>**C2I/71,1** | 68 040<br>**C2I/73,1** | | | |
| | | | | | | | | | 12,7 | 19,8 | 26,6 | 39,9 | 57,9 | 82,8 | 105 | 136 | 170 | 218 | 63 | 1800 | |
| | 63 | – | – | – | – | – | – | – | 4 190<br>**C2I/62** | 6 860<br>**C2I/65,2** | 9 240<br>**C2I/65,5** | 13 600<br>**C2I/64,2** | 19 410<br>**C2I/63,2** | 27 280<br>**C2I/62,1** | 35 360<br>**C2I/63,3** | 47 060<br>**C2I/65,1** | 58 820<br>**C2I/65,1** | 74 040<br>**C2I/64** | | | |
| | | 0,48 | 0,78 | 0,96 | 1,6 | 1,85 | 4,22 | 7,89 | 10,4 | 17,3 | 21,3 | 35 | | | | | | | 63 | 1800 | |
| | 63 | 155<br>**ICI/60,1** | 265<br>**ICI/63,6** | 325<br>**ICI/63,6** | 565<br>**ICI/66,2** | 650<br>**ICI/66,2** | 1 370<br>**ICI/61,3** | 2 620<br>**ICI/62,5** | 3 450<br>**ICI/62,5** | 5 750<br>**ICI/62,5** | 7 280<br>**ICI/64,4** | 11 600<br>**ICI/62,5** | – | – | – | – | – | – | | | |
| | | | | | | | | | 12,7 | 21,9 | 24,1 | 43,7 | 58,4 | 83,3 | 118 | 133 | 166 | 203 | 56 | 1600 | |
| | 56 | – | – | – | – | – | – | – | 4 180<br>**C2I/55,4** | 7 460<br>**C2I/57** | 8 180<br>**C2I/56,8** | 14 460<br>**C2I/55,5** | 19 830<br>**C2I/56,9** | 27 910<br>**C2I/56,1** | 39 730<br>**C2I/56,6** | 44 410<br>**C2I/56** | 55 510<br>**C2I/56** | 69 880<br>**C2I/57,6** | | | |
| | | | | | | | | | 12 | 19,3 | 25,9 | 37,1 | 53,7 | 76,9 | 97,8 | 135 | 168 | 210 | 50 | 1400 | |
| | 50 | – | – | – | – | – | – | – | 4 120<br>**C2I/50,4** | 6 860<br>**C2I/52,1** | 9 250<br>**C2I/52,4** | 13 630<br>**C2I/53,9** | 19 460<br>**C2I/53,1** | 27 350<br>**C2I/52,1** | 35 450<br>**C2I/53,1** | 47 080<br>**C2I/51,3** | 58 840<br>**C2I/51,3** | 72 350<br>**C2I/50,5** | | | |
| | | 0,5 | 0,85 | 1 | 1,74 | 1,96 | 3,86 | 8,54 | 10,6 | 17,2 | 24,1 | 34,1 | | | | | | | 50 | 1400 | |
| | 50 | 165<br>**ICI/49** | 295<br>**ICI/50,9** | 345<br>**ICI/50,9** | 630<br>**ICI/53** | 710<br>**ICI/53** | 1 310<br>**ICI/49,9** | 2 910<br>**ICI/50** | 3 550<br>**ICI/49,3** | 6 150<br>**ICI/52,5** | 8 350<br>**ICI/50,8** | 12 210<br>**ICI/52,5** | – | – | – | – | – | – | | | |
| | | | | | | | | | 12,3 | 21,4 | 27,8 | 40,7 | 55,4 | 77,7 | 110 | 133 | 166 | 205 | 45 | 1250 | |
| | 45 | – | – | – | – | – | – | – | 4 250<br>**C2I/45,1** | 7 470<br>**C2I/45,6** | 9 640<br>**C2I/45,4** | 14 490<br>**C2I/46,6** | 20 240<br>**C2I/47,8** | 27 970<br>**C2I/47,1** | 39 970<br>**C2I/47,5** | 45 000<br>**C2I/44,2** | 56 000<br>**C2I/44,2** | 71 000<br>**C2I/45,4** | | | |
| | | | | | | | | | 12,5 | 22,6 | 25,7 | 41,7 | 51,3 | 80,2 | 103 | 139 | 173 | 203 | 40 | 1120 | |
| | 40 | – | – | – | – | – | – | – | 4 140<br>**C2I/38,7** | 7 620<br>**C2I/39,5** | 8 990<br>**C2I/41** | 15 150<br>**C2I/42,6** | 18 120<br>**C2I/41,4** | 29 290<br>**C2I/42,8** | 36 410<br>**C2I/41,6** | 46 680<br>**C2I/39,5** | 58 350<br>**C2I/39,5** | 71 000<br>**C2I/41** | | | |
| | | 0,55 | 0,92 | 1,13 | 1,88 | 2,17 | 4,76 | 8,87 | 9,49 | 19,4 | 22,8 | 36,5 | | | | | | | 40 | 1120 | |
| | 40 | 180<br>**ICI/38,6** | 315<br>**ICI/40,1** | 385<br>**ICI/40,1** | 670<br>**ICI/41,8** | 775<br>**ICI/41,8** | 1 600<br>**ICI/39,4** | 2 980<br>**ICI/39,4** | 3 250<br>**ICI/40,2** | 6 860<br>**ICI/41,4** | 8 090<br>**ICI/41,6** | 12 880<br>**ICI/41,4** | – | – | – | – | – | – | | | |
| | | | | | | | | | 11,9 | 20,9 | 25,3 | 42,9 | 52 | 78,6 | 108 | 130 | 162 | 199 | 35,5 | 1000 | |
| | 35,5 | – | – | – | – | – | – | – | 4 250<br>**C2I/37,5** | 7 470<br>**C2I/37,5** | 9 000<br>**C2I/37,3** | 14 470<br>**C2I/35,3** | 18 000<br>**C2I/36,2** | 27 960<br>**C2I/37,2** | 38 580<br>**C2I/37,5** | 45 000<br>**C2I/36,3** | 56 000<br>**C2I/36,3** | 71 000<br>**C2I/37,3** | | | |
| | | | | | | | | | 12,1 | 19,5 | 26,2 | 37,6 | 54,5 | 77,9 | 99,1 | 144 | 180 | 206 | 31,5 | 900 | |
| | 31,5 | – | – | – | – | – | – | – | 4 120<br>**C2I/32** | 6 860<br>**C2I/33,1** | 9 240<br>**C2I/33,2** | 13 630<br>**C2I/34,2** | 19 450<br>**C2I/33,7** | 27 340<br>**C2I/33,1** | 35 430<br>**C2I/33,7** | 47 900<br>**C2I/31,3** | 59 880<br>**C2I/31,3** | 71 000<br>**C2I/32,5** | | | |
| | | 0,56 | 0,95 | 1,11 | 1,84 | 2,16 | 4,27 | 7,61 | | 16,6 | | 33,1 | | | | | | | 31,5 | 900 | |
| | 31,5 | 190<br>**ICI/32,1** | 335<br>**ICI/33** | 385<br>**ICI/33** | 615<br>**ICI/31,4** | 720<br>**ICI/31,4** | 1 490<br>**ICI/32,8** | 2 610<br>**ICI/32,4** | – | 5 530<br>**ICI/31,4** | – | 11 480<br>**ICI/32,7** | – | – | – | – | – | – | | | |

Per $n_1$ minori di 560 min$^{-1}$ vedere pagina 195.

| $n_{N2} \cdot L_h$ min$^{-1}$ · h | $i_N$ | $P_{N2}$ kW<br>$M_{N2}$ N m<br>... / $i$ | | | | | | | | | | | | | | | | | $i_N$ | $n_1$ min$^{-1}$ | $n_{N2}$ |
|---|---|---|---|---|---|---|---|---|---|---|---|---|---|---|---|---|---|---|---|---|---|
| | | 50 | 63 | 64 | 80 | 81 | 100 | 125 | 140 | 160 | 180 | 200 | 225 | 250 | 280 | 320 | 321 | 360 | | | |
| 355 000 | 31,5 | | 0,7<br>– 235<br>CI/31,3 | 0,78<br>260<br>CI/31,3 | 1,37<br>475<br>CI/32,5 | 1,71<br>590<br>CI/32,5 | 3,34<br>1 070<br>CI/30,1 | 6,24<br>2 070<br>CI/31,3 | – | 12,2<br>3 980<br>CI/30,8 | – | 24,9<br>8 130<br>CI/30,8 | – | 50<br>16 820<br>CI/31,7 | – | – | – | – | 31,5 | 900 | **28** |
| | 28 | | – | – | – | – | – | – | 12,5<br>4 250<br>C2I/28,6 | 21,6<br>7 460<br>C2I/28,9 | 29,2<br>10 040<br>C2I/28,8 | 41,1<br>14 490<br>C2I/29,5 | 53,7<br>19 430<br>C2I/30,3 | 78,4<br>27 970<br>C2I/29,9 | 111<br>39 950<br>C2I/30,1 | 135<br>45 000<br>C2I/28 | 168<br>56 000<br>C2I/28 | 207<br>71 000<br>C2I/28,8 | 28 | 800 | |
| | 25 | | – | – | – | – | – | – | 12,5<br>4 140<br>C2I/24,5 | 22,6<br>7 620<br>C2I/25,1 | 26<br>9 100<br>C2I/26 | 41,7<br>15 150<br>C2I/27 | 51<br>18 000<br>C2I/26,3 | 80,2<br>29 290<br>C2I/27,2 | 108<br>38 140<br>C2I/26,4 | 138<br>46 410<br>C2I/25,1 | 172<br>58 020<br>C2I/25,1 | 203<br>71 000<br>C2I/26 | 25 | 710 | |
| | 25 | 0,47<br>155<br>CI/24,1 | 0,77<br>260<br>CI/25 | 0,98<br>330<br>CI/25 | 1,66<br>580<br>CI/26 | 1,92<br>670<br>CI/26 | 3,45<br>1 120<br>CI/24,1 | 7,48<br>2 510<br>CI/25 | – | 15<br>4 980<br>CI/24,6 | – | 30,1<br>9 960<br>CI/24,6 | – | 60<br>20 490<br>CI/25,4 | – | – | – | – | 25 | 710 | |
| | 22,4 | | – | – | – | – | – | – | 11,8<br>4 250<br>C2I/23,8 | 20,8<br>7 470<br>C2I/23,8 | 28,4<br>10 190<br>C2I/23,7 | 42,7<br>14 470<br>C2I/22,4 | 53<br>18 470<br>C2I/23 | 78,1<br>27 970<br>C2I/23,6 | 110<br>39 810<br>C2I/23,8 | 129<br>45 000<br>C2I/23 | 161<br>56 000<br>C2I/23 | 198<br>71 000<br>C2I/23,7 | 22,4 | 630 | |
| | 20 | | – | – | – | – | – | – | 11<br>3 840<br>C2I/20,4 | 21,7<br>7 630<br>C2I/20,6 | 26,2<br>9 540<br>C2I/21,4 | 43<br>15 000<br>C2I/20,5 | 48,8<br>16 580<br>C2I/19,9 | 79,2<br>29 000<br>C2I/21,5 | 102<br>36 090<br>C2I/20,8 | 128<br>45 000<br>C2I/20,6 | 160<br>56 170<br>C2I/20,6 | 192<br>70 060<br>C2I/21,4 | 20 | 560 | |
| | 20 | 0,47<br>155<br>CI/19,3 | 0,8<br>270<br>CI/20 | 0,98<br>335<br>CI/20 | 1,64<br>580<br>CI/20,8 | 1,89<br>670<br>CI/20,8 | 4,14<br>1 360<br>CI/19,3 | 7,68<br>2 620<br>CI/20 | 10,4<br>3 550<br>CI/20 | 17,1<br>5 750<br>CI/19,7 | 21,4<br>7 390<br>CI/20,3 | 34,2<br>11 500<br>CI/19,7 | 42,4<br>14 680<br>CI/20,3 | 68,1<br>23 580<br>CI/20,3 | 85<br>29 000<br>CI/20 | 108<br>36 410<br>CI/19,7 | 146<br>49 180<br>CI/19,7 | 166<br>57 580<br>CI/20,3 | 20 | 560 | |
| 315 000 | 200 | | – | – | – | – | – | 1000<br>ICI/192 | 2 330<br>ICI/199 | – | 4 480<br>ICI/196 | – | 9 150<br>ICI/196 | – | – | – | – | – | – | | | |
| | 160 | | – | – | – | – | – | – | – | 3 680<br>C2I/151 | 5 760<br>C2I/154 | 8 000<br>C2I/158 | 11 630<br>C2I/151 | 16 000<br>C2I/156 | 23 940<br>C2I/156 | 32 170<br>C2I/154 | 40 000<br>C2I/156 | 49 350<br>C2I/156 | 65 000<br>C2I/161 | | | |
| | 160 | | – | – | – | – | – | 1 230<br>ICI/154 | 2 520<br>ICI/159 | 2 830<br>ICI/159 | 4 850<br>ICI/157 | 5 600<br>ICI/162 | 10 100<br>ICI/157 | – | – | – | – | – | – | | | |
| | 125 | | – | – | – | – | – | – | – | 4 000<br>C2I/123 | 6 880<br>C2I/129 | 8 750<br>C2I/130 | 13 650<br>C2I/127 | 17 110<br>C2I/125 | 27 330<br>C2I/123 | 30 950<br>C2I/125 | 47 240<br>C2I/129 | 59 050<br>C2I/129 | 59 040<br>C2I/127 | | | |
| | 125 | | – | – | – | – | – | 1 380<br>ICI/123 | 2 630<br>ICI/127 | 3 630<br>ICI/127 | 5 770<br>ICI/126 | 7 190<br>ICI/130 | 11 650<br>ICI/126 | – | – | – | – | – | – | | | |
| | 100 | | – | – | – | – | – | – | – | 11,2<br>4 210<br>C2I/98,2 | 17,4<br>6 880<br>C2I/103 | 23,4<br>9 280<br>C2I/104 | 35,1<br>13 660<br>C2I/102 | 48,4<br>18 540<br>C2I/100 | 72,8<br>27 400<br>C2I/98,5 | 85,9<br>32 910<br>C2I/100 | –<br>47 250<br>C2I/103 | –<br>59 070<br>C2I/103 | –<br>64 380<br>C2I/102 | 100 | 2500 | **25** |
| | 100 | | 0,64<br>– 245<br>ICI/99,4 | 0,77<br>290<br>ICI/99,4 | 1,28<br>505<br>ICI/103 | 1,5<br>590<br>ICI/103 | 3,4<br>1 300<br>ICI/100 | 7,53<br>2 930<br>ICI/102 | 9,62<br>3 690<br>ICI/100 | 14,6<br>5 910<br>ICI/106 | 19,9<br>7 750<br>ICI/102 | 28,8<br>11 610<br>ICI/106 | – | – | – | – | – | – | 100 | 2500 | |
| | 90 | | – | – | – | – | – | – | 10,9<br>4 080<br>C2I/87,8 | 18,9<br>7 300<br>C2I/90,4 | 21,4<br>8 210<br>C2I/90 | 38,7<br>14 520<br>C2I/87,9 | 47<br>18 070<br>C2I/90,3 | 71,6<br>27 150<br>C2I/89 | 87,8<br>33 560<br>C2I/89,7 | 118<br>44 580<br>C2I/88,8 | 147<br>55 720<br>C2I/88,8 | 172<br>67 130<br>C2I/91,4 | 90 | 2240 | |
| | 80 | | – | – | – | – | – | – | 11<br>4 130<br>C2I/78,6 | 17,4<br>6 880<br>C2I/82,7 | 23,4<br>9 280<br>C2I/83,1 | 35,1<br>13 660<br>C2I/81,4 | 48,3<br>18 490<br>C2I/80,2 | 72,8<br>27 400<br>C2I/78,8 | 86,2<br>33 060<br>C2I/80,3 | 120<br>47 250<br>C2I/82,6 | 150<br>59 070<br>C2I/82,6 | 170<br>66 120<br>C2I/81,2 | 80 | 2000 | |
| | 80 | 0,43<br>155<br>ICI/75,2 | 0,69<br>260<br>ICI/79,5 | 0,85<br>320<br>ICI/79,5 | 1,41<br>555<br>ICI/82,7 | 1,63<br>640<br>ICI/82,7 | 3,37<br>1 230<br>ICI/76,7 | 6,76<br>2 520<br>ICI/78,1 | 7,74<br>2 890<br>ICI/78,1 | 13,6<br>5 080<br>ICI/78,1 | 15,1<br>5 810<br>ICI/80,5 | 28<br>10 450<br>ICI/78,1 | – | – | – | – | – | – | 80 | 2000 | |
| | 71 | | – | – | – | – | – | – | 11,1<br>4 120<br>C2I/70,2 | 19,5<br>7 490<br>C2I/72,3 | 21,5<br>8 210<br>C2I/72 | 38,9<br>14 520<br>C2I/70,3 | 45,6<br>17 470<br>C2I/72,2 | 69,3<br>26 190<br>C2I/71,2 | 90,5<br>34 450<br>C2I/71,7 | 118<br>44 570<br>C2I/71,1 | 148<br>55 720<br>C2I/71,1 | 178<br>68 900<br>C2I/73,1 | 71 | 1800 | |

Per $n_1$ minori di 560 min$^{-1}$ vedere pagina 195.

| $n_{N2} \cdot L_h$ min$^{-1}$ · h | $i_N$ | $P_{N2}$ kW / $M_{N2}$ N m / ... / **i** | | | | | | | | | | | | | | | | | $i_N$ | $n_1$ min$^{-1}$ | $n_{N2}$ |
|---|---|---|---|---|---|---|---|---|---|---|---|---|---|---|---|---|---|---|---|---|---|
| | | **50** | **63** | **64** | **80** | **81** | **100** | **125** | **140** | **160** | **180** | **200** | **225** | **250** | **280** | **320** | **321** | **360** | | | |
| **315 000** | | | | | | | | | 11,7 | 17,7 | 23,7 | 35,6 | 51,6 | 73,9 | 93,9 | 122 | 152 | 201 | 63 | 1600 | **25** |
| | 63 | – | – | – | – | – | – | – | 4 340<br>**C2I/62** | 6 880<br>**C2I/65,2** | 9 270<br>**C2I/65,5** | 13 650<br>**C2I/64,2** | 19 480<br>**C2I/63,2** | 27 380<br>**C2I/62,1** | 35 490<br>**C2I/63,3** | 47 230<br>**C2I/65,1** | 59 040<br>**C2I/65,1** | 76 700<br>**C2I/64** | | | |
| | | 0,43 | 0,7 | 0,87 | 1,45 | 1,67 | 3,77 | 7,04 | 9,5 | 15,5 | 19,2 | 31,2 | | | | | | | 63 | 1600 | |
| | 63 | 155<br>**ICI/60,1** | 270<br>**ICI/63,6** | 330<br>**ICI/63,6** | 570<br>**ICI/66,2** | 660<br>**ICI/66,2** | 1 380<br>**ICI/61,3** | 2 630<br>**ICI/62,5** | 3 550<br>**ICI/62,5** | 5 770<br>**ICI/62,5** | 7 380<br>**ICI/64,4** | 11 640<br>**ICI/62,5** | – | – | – | – | – | – | | | |
| | | | | | | | | | 11,3 | 19,3 | 21,2 | 38,4 | 51,3 | 73,2 | 103 | 118 | 146 | 183 | 56 | 1400 | |
| | 56 | – | – | – | – | – | – | – | 4 250<br>**C2I/55,4** | 7 490<br>**C2I/57** | 8 220<br>**C2I/56,8** | 14 520<br>**C2I/55,5** | 19 920<br>**C2I/56,9** | 28 030<br>**C2I/56,1** | 39 900<br>**C2I/56,6** | 45 000<br>**C2I/56** | 56 000<br>**C2I/56** | 71 850<br>**C2I/57,6** | | | |
| | | | | | | | | | 11 | 17,3 | 23,2 | 33,2 | 48,2 | 68,9 | 87,6 | 121 | 151 | 194 | 50 | 1250 | |
| | 50 | – | – | – | – | – | – | – | 4 260<br>**C2I/50,4** | 6 890<br>**C2I/52,1** | 9 280<br>**C2I/52,4** | 13 680<br>**C2I/53,9** | 19 530<br>**C2I/53,1** | 27 450<br>**C2I/52,1** | 35 570<br>**C2I/53,1** | 47 240<br>**C2I/51,3** | 59 050<br>**C2I/51,3** | 74 850<br>**C2I/50,5** | | | |
| | | 0,44 | 0,76 | 0,89 | 1,56 | 1,76 | 3,46 | 7,66 | 9,58 | 15,3 | 21,6 | 30,8 | | | | | | | 50 | 1250 | |
| | 50 | 165<br>**ICI/49** | 295<br>**ICI/50,9** | 345<br>**ICI/50,9** | 630<br>**ICI/53** | 710<br>**ICI/53** | 1 320<br>**ICI/49,9** | 2 920<br>**ICI/50** | 3 610<br>**ICI/49,3** | 6 150<br>**ICI/52,5** | 8 380<br>**ICI/50,8** | 12 330<br>**ICI/52,5** | – | – | – | – | – | – | | | |
| | | | | | | | | | 11,1 | 19,3 | 25,7 | 36,6 | 50,6 | 69,9 | 99 | 120 | 149 | 183 | 45 | 1120 | |
| | 45 | – | – | – | – | – | – | – | 4 250<br>**C2I/45,1** | 7 490<br>**C2I/45,6** | 9 960<br>**C2I/45,4** | 14 540<br>**C2I/46,6** | 20 600<br>**C2I/47,8** | 28 070<br>**C2I/47,1** | 40 100<br>**C2I/47,5** | 45 000<br>**C2I/44,2** | 56 000<br>**C2I/44,2** | 71 000<br>**C2I/45,4** | | | |
| | | | | | | | | | 11,3 | 20,3 | 23,3 | 37,4 | 47,4 | 71,9 | 94,9 | 128 | 160 | 181 | 40 | 1000 | |
| | 40 | – | – | – | – | – | – | – | 4 160<br>**C2I/38,7** | 7 650<br>**C2I/39,5** | 9 130<br>**C2I/41** | 15 200<br>**C2I/42,6** | 18 750<br>**C2I/41,4** | 29 390<br>**C2I/42,8** | 37 670<br>**C2I/41,6** | 48 300<br>**C2I/39,5** | 60 370<br>**C2I/39,5** | 71 000<br>**C2I/41** | | | |
| | | 0,49 | 0,82 | 1,01 | 1,68 | 1,94 | 4,26 | 8,19 | 8,47 | 17,4 | 20,4 | 32,7 | | | | | | | 40 | 1000 | |
| | 40 | 180<br>**ICI/38,6** | 315<br>**ICI/40,1** | 385<br>**ICI/40,1** | 670<br>**ICI/41,8** | 775<br>**ICI/41,8** | 1 600<br>**ICI/39,4** | 3 080<br>**ICI/39,4** | 3 250<br>**ICI/40,2** | 6 880<br>**ICI/41,4** | 8 120<br>**ICI/41,6** | 12 930<br>**ICI/41,4** | – | – | – | – | – | – | | | |
| | | | | | | | | | 10,7 | 18,9 | 22,7 | 38,8 | 46,8 | 71 | 99,3 | 117 | 146 | 179 | 35,5 | 900 | |
| | 35,5 | – | – | – | – | – | – | – | 4 250<br>**C2I/37,5** | 7 500<br>**C2I/37,5** | 9 000<br>**C2I/37,3** | 14 520<br>**C2I/35,3** | 18 000<br>**C2I/36,2** | 28 060<br>**C2I/37,2** | 39 530<br>**C2I/37,5** | 45 000<br>**C2I/36,3** | 56 000<br>**C2I/36,3** | 71 000<br>**C2I/37,3** | | | |
| | | | | | | | | | 10,8 | 17,4 | 23,4 | 33,5 | 48,6 | 69,5 | 88,4 | 133 | 166 | 183 | 31,5 | 800 | |
| | 31,5 | – | – | – | – | – | – | – | 4 120<br>**C2I/32** | 6 880<br>**C2I/33,1** | 9 280<br>**C2I/33,2** | 13 680<br>**C2I/34,2** | 19 520<br>**C2I/33,7** | 27 440<br>**C2I/33,1** | 35 560<br>**C2I/33,7** | 49 630<br>**C2I/31,3** | 62 030<br>**C2I/31,3** | 71 000<br>**C2I/32,5** | | | |
| | | 0,5 | 0,85 | 0,98 | 1,66 | 1,95 | 3,81 | 7,01 | | 14,8 | | 29,5 | | | | | | | 31,5 | 800 | |
| | 31,5 | 190<br>**ICI/32,1** | 335<br>**ICI/33** | 385<br>**ICI/33** | 625<br>**ICI/31,4** | 730<br>**ICI/31,4** | 1 490<br>**ICI/32,8** | 2 710<br>**ICI/32,4** | – | 5 530<br>**ICI/31,4** | – | 11 530<br>**ICI/32,7** | – | – | – | – | – | – | | | |
| | | | 0,63 | 0,7 | 1,22 | 1,52 | 2,98 | 5,57 | | 10,9 | | 22,2 | | 44,6 | | | | | 31,5 | 800 | |
| | 31,5 | – | 235<br>**CI/31,3** | 260<br>**CI/31,3** | 475<br>**CI/32,5** | 590<br>**CI/32,5** | 1 070<br>**CI/30,1** | 2 080<br>**CI/31,3** | – | 4 000<br>**CI/30,8** | – | 8 160<br>**CI/30,8** | – | 16 880<br>**CI/31,7** | – | – | – | – | | | |
| | | | | | | | | | 11,1 | 19,3 | 26 | 36,6 | 49,4 | 69,8 | 99 | 119 | 149 | 183 | 28 | 710 | |
| | 28 | – | – | – | – | – | – | – | 4 250<br>**C2I/28,6** | 7 490<br>**C2I/28,9** | 10 080<br>**C2I/28,8** | 14 540<br>**C2I/29,5** | 20 140<br>**C2I/30,3** | 28 070<br>**C2I/29,9** | 40 110<br>**C2I/30,1** | 45 000<br>**C2I/28** | 56 000<br>**C2I/28** | 71 000<br>**C2I/28,8** | | | |
| | | | | | | | | | 11,2 | 20,1 | 23,2 | 37,1 | 45,4 | 71,4 | 99 | 127 | 158 | 180 | 25 | 630 | |
| | 25 | – | – | – | – | – | – | – | 4 160<br>**C2I/24,5** | 7 650<br>**C2I/25,1** | 9 130<br>**C2I/26** | 15 210<br>**C2I/27** | 18 080<br>**C2I/26,3** | 29 400<br>**C2I/27,2** | 39 530<br>**C2I/26,4** | 48 110<br>**C2I/25,1** | 60 130<br>**C2I/25,1** | 71 000<br>**C2I/26** | | | |
| | | 0,42 | 0,69 | 0,87 | 1,47 | 1,7 | 3,07 | 6,66 | | 13,5 | | 26,9 | | 53,8 | | | | | 25 | 630 | |
| | 25 | 155<br>**CI/24,1** | 260<br>**CI/25** | 330<br>**CI/25** | 580<br>**CI/26** | 670<br>**CI/26** | 1 120<br>**CI/24,1** | 2 520<br>**CI/25** | – | 5 030<br>**CI/24,6** | – | 10 050<br>**CI/24,6** | – | 20 700<br>**CI/25,4** | – | – | – | – | | | |
| | | | | | | | | | 10,5 | 18,5 | 25,3 | 38 | 48,8 | 69,5 | 98,6 | 115 | 143 | 176 | 22,4 | 560 | |
| | 22,4 | – | – | – | – | – | – | – | 4 250<br>**C2I/23,8** | 7 500<br>**C2I/23,8** | 10 220<br>**C2I/23,7** | 14 500<br>**C2I/22,4** | 19 140<br>**C2I/23** | 28 000<br>**C2I/23,6** | 40 000<br>**C2I/23,8** | 45 000<br>**C2I/23** | 56 000<br>**C2I/23** | 71 000<br>**C2I/23,7** | | | |
| **280 000** | 200 | – | – | – | – | – | 1000<br>**ICI/192** | 2 340<br>**ICI/199** | – | 4 490<br>**ICI/196** | – | 9 180<br>**ICI/196** | – | – | – | – | – | – | | | |
| | 160 | – | – | – | – | – | – | – | 3 690<br>**C2I/151** | 5 790<br>**C2I/154** | 8 250<br>**C2I/158** | 11 670<br>**C2I/151** | 16 500<br>**C2I/156** | 24 030<br>**C2I/156** | 32 290<br>**C2I/154** | 41 200<br>**C2I/156** | 49 530<br>**C2I/156** | 65 000<br>**C2I/161** | | | |

Per $n_1$ minori di 560 min$^{-1}$ vedere pagina 195.

| $n_{N2} \cdot L_h$ min$^{-1}$ · h | $i_N$ | $P_{N2}$ kW<br>$M_{N2}$ N m<br>... / $i$ | | | | | | | | | | | | | | | | $i_N$ | $n_1$ min$^{-1}$ | $n_{N2}$ |
|---|---|---|---|---|---|---|---|---|---|---|---|---|---|---|---|---|---|---|---|---|
| | | 50 | 63 | 64 | 80 | 81 | 100 | 125 | 140 | 160 | 180 | 200 | 225 | 250 | 280 | 320 | 321 | 360 | | | |
| 280 000 | 160 | – | – | – | – | – | 1 240<br>ICI/154 | 2 530<br>ICI/159 | 2 840<br>ICI/159 | 4 870<br>ICI/157 | 5 620<br>ICI/162 | 10 470<br>ICI/157 | – | – | – | – | – | – | | | |
| | | | | | | | | | 9,81 | 15,7 | 20,6 | 31,6 | 40,2 | 65,5 | 74,9 | – | – | – | 125 | 2800 | **22,4** |
| | 125 | – | – | – | – | – | – | – | 4 110<br>C2I/123 | 6 910<br>C2I/129 | 9 110<br>C2I/130 | 13 700<br>C2I/127 | 17 170<br>C2I/125 | 27 490<br>C2I/123 | 32 060<br>C2I/125 | 47 420<br>C2I/129 | 59 270<br>C2I/129 | 61 170<br>C2I/127 | | | |
| | | | | | | | 3,3 | 6,08 | 8,4 | 13,5 | 16,3 | 27,3 | | | | | | | 125 | 2800 | |
| | 125 | – | – | – | – | – | 1 380<br>ICI/123 | 2 640<br>ICI/127 | 3 640<br>ICI/127 | 5 790<br>ICI/126 | 7 220<br>ICI/130 | 11 690<br>ICI/126 | – | – | – | – | – | – | | | |
| | | | | | | | | | 10,1 | 15,7 | 21 | 31,6 | 43,5 | 65,5 | 79,5 | 108 | 135 | 153 | 100 | 2240 | |
| | 100 | – | – | – | – | – | – | – | 4 230<br>C2I/98,2 | 6 910<br>C2I/103 | 9 310<br>C2I/104 | 13 700<br>C2I/102 | 18 600<br>C2I/100 | 27 490<br>C2I/98,5 | 34 020<br>C2I/100 | 47 420<br>C2I/103 | 59 270<br>C2I/103 | 66 360<br>C2I/102 | | | |
| | | | 0,58 | 0,69 | 1,15 | 1,35 | 3,05 | 6,77 | 8,65 | 13,2 | 18,4 | 26,1 | | | | | | | 100 | 2240 | |
| | 100 | – | 245<br>ICI/99,4 | 290<br>ICI/99,4 | 505<br>ICI/103 | 595<br>ICI/103 | 1 300<br>ICI/100 | 2 940<br>ICI/102 | 3 700<br>ICI/100 | 5 930<br>ICI/106 | 8 000<br>ICI/102 | 11 760<br>ICI/106 | – | – | – | – | – | – | | | |
| | | | | | | | | | 10,1 | 17,4 | 19,2 | 34,7 | 43,4 | 66,1 | 79,5 | 105 | 132 | 156 | 90 | 2000 | |
| | 90 | – | – | – | – | – | – | – | 4 220<br>C2I/87,8 | 7 520<br>C2I/90,4 | 8 240<br>C2I/90 | 14 570<br>C2I/87,9 | 18 690<br>C2I/90,3 | 28 090<br>C2I/89 | 34 020<br>C2I/89,7 | 44 740<br>C2I/88,8 | 55 920<br>C2I/88,8 | 68 040<br>C2I/91,4 | | | |
| | | | | | | | | | 10,2 | 15,7 | 21,1 | 31,7 | 44,9 | 65,8 | 78,6 | 108 | 135 | 155 | 80 | 1800 | |
| | 80 | – | – | – | – | – | – | – | 4 260<br>C2I/78,6 | 6 910<br>C2I/82,7 | 9 310<br>C2I/83,1 | 13 700<br>C2I/81,4 | 19 090<br>C2I/80,2 | 27 490<br>C2I/78,8 | 33 480<br>C2I/80,3 | 47 410<br>C2I/82,6 | 59 260<br>C2I/82,6 | 66 960<br>C2I/81,2 | | | |
| | | 0,39 | 0,63 | 0,77 | 1,28 | 1,48 | 3,04 | 6,11 | 7,06 | 12,4 | 13,8 | 25,5 | | | | | | | 80 | 1800 | |
| | 80 | 155<br>ICI/75,2 | 265<br>ICI/79,5 | 325<br>ICI/79,5 | 565<br>ICI/82,7 | 650<br>ICI/82,7 | 1 240<br>ICI/76,7 | 2 530<br>ICI/78,1 | 2 920<br>ICI/78,1 | 5 140<br>ICI/78,1 | 5 880<br>ICI/80,5 | 10 580<br>ICI/78,1 | – | – | – | – | – | – | | | |
| | | | | | | | | | 9,98 | 17,4 | 19,2 | 34,7 | 41,3 | 63,8 | 81,6 | 105 | 132 | 160 | 71 | 1600 | |
| | 71 | – | – | – | – | – | – | – | 4 180<br>C2I/70,2 | 7 520<br>C2I/72,3 | 8 240<br>C2I/72 | 14 570<br>C2I/70,3 | 17 810<br>C2I/72,2 | 27 130<br>C2I/71,2 | 34 940<br>C2I/71,7 | 44 740<br>C2I/71,1 | 55 920<br>C2I/71,1 | 69 880<br>C2I/73,1 | | | |
| | | | | | | | | | 10,7 | 15,5 | 20,8 | 31,3 | 45,4 | 64,9 | 82,5 | 107 | 133 | 177 | 63 | 1400 | |
| | 63 | – | – | – | – | – | – | – | 4 520<br>C2I/62 | 6 910<br>C2I/65,2 | 9 310<br>C2I/65,5 | 13 710<br>C2I/64,2 | 19 570<br>C2I/63,2 | 27 500<br>C2I/62,1 | 35 640<br>C2I/63,3 | 47 430<br>C2I/65,1 | 59 290<br>C2I/65,1 | 77 470<br>C2I/64 | | | |
| | | 0,38 | 0,63 | 0,77 | 1,28 | 1,48 | 3,31 | 6,18 | 8,54 | 13,6 | 17,1 | 27,4 | | | | | | | 63 | 1400 | |
| | 63 | 155<br>ICI/60,1 | 270<br>ICI/63,6 | 335<br>ICI/63,6 | 580<br>ICI/66,2 | 670<br>ICI/66,2 | 1 380<br>ICI/61,3 | 2 640<br>ICI/62,5 | 3 640<br>ICI/62,5 | 5 790<br>ICI/62,5 | 7 500<br>ICI/64,4 | 11 690<br>ICI/62,5 | – | – | – | – | – | – | | | |
| | | | | | | | | | 10 | 17,3 | 19 | 34,4 | 46 | 65,6 | 92,7 | 105 | 131 | 169 | 56 | 1250 | |
| | 56 | – | – | – | – | – | – | – | 4 250<br>C2I/55,4 | 7 520<br>C2I/57 | 8 250<br>C2I/56,8 | 14 570<br>C2I/55,5 | 19 990<br>C2I/56,9 | 28 130<br>C2I/56,1 | 40 040<br>C2I/56,6 | 45 000<br>C2I/56 | 56 000<br>C2I/56 | 74 330<br>C2I/57,6 | | | |
| | | | | | | | | | 10,2 | 15,5 | 20,8 | 29,9 | 43,3 | 61,9 | 78,8 | 108 | 135 | 180 | 50 | 1120 | |
| | 50 | – | – | – | – | – | – | – | 4 400<br>C2I/50,4 | 6 910<br>C2I/52,1 | 9 310<br>C2I/52,4 | 13 730<br>C2I/53,9 | 19 600<br>C2I/53,1 | 27 540<br>C2I/52,1 | 35 700<br>C2I/53,1 | 47 410<br>C2I/51,3 | 59 260<br>C2I/51,3 | 77 360<br>C2I/50,5 | | | |
| | | 0,4 | 0,68 | 0,8 | 1,4 | 1,58 | 3,1 | 6,88 | 8,8 | 13,7 | 19,4 | 27,8 | | | | | | | 50 | 1120 | |
| | 50 | 165<br>ICI/49 | 295<br>ICI/50,9 | 350<br>ICI/50,9 | 635<br>ICI/53 | 715<br>ICI/53 | 1 320<br>ICI/49,9 | 2 930<br>ICI/50 | 3 700<br>ICI/49,3 | 6 150<br>ICI/52,5 | 8 400<br>ICI/50,8 | 12 440<br>ICI/52,5 | – | – | – | – | – | – | | | |
| | | | | | | | | | 9,87 | 17,3 | 23,3 | 32,8 | 45,3 | 62,6 | 88,7 | 107 | 133 | 166 | 45 | 1000 | |
| | 45 | – | – | – | – | – | – | – | 4 250<br>C2I/45,1 | 7 520<br>C2I/45,6 | 10 110<br>C2I/45,4 | 14 600<br>C2I/46,6 | 20 680<br>C2I/47,8 | 28 170<br>C2I/47,1 | 40 250<br>C2I/47,5 | 45 000<br>C2I/44,2 | 56 000<br>C2I/44,2 | 72 030<br>C2I/45,4 | | | |
| | | | | | | | | | 10,2 | 18,3 | 21,1 | 33,8 | 44 | 64,9 | 88,2 | 119 | 149 | 163 | 40 | 900 | |
| | 40 | – | – | – | – | – | – | – | 4 180<br>C2I/38,7 | 7 670<br>C2I/39,5 | 9 160<br>C2I/41 | 15 250<br>C2I/42,6 | 19 350<br>C2I/41,4 | 29 490<br>C2I/42,8 | 38 880<br>C2I/41,6 | 49 850<br>C2I/39,5 | 62 310<br>C2I/39,5 | 71 000<br>C2I/41 | | | |
| | | 0,45 | 0,74 | 0,91 | 1,51 | 1,75 | 3,85 | 7,54 | 7,62 | 15,7 | 18,5 | 29,5 | | | | | | | 40 | 900 | |
| | 40 | 180<br>ICI/38,6 | 315<br>ICI/40,1 | 385<br>ICI/40,1 | 670<br>ICI/41,8 | 775<br>ICI/41,8 | 1 610<br>ICI/39,4 | 3 160<br>ICI/39,4 | 3 250<br>ICI/40,2 | 6 910<br>ICI/41,4 | 8 140<br>ICI/41,6 | 12 970<br>ICI/41,4 | – | – | – | – | – | – | | | |
| | | | | | | | | | 9,49 | 16,8 | 20,3 | 34,6 | 41,6 | 63,3 | 88,6 | 104 | 129 | 159 | 35,5 | 800 | |
| | 35,5 | – | – | – | – | – | – | – | 4 250<br>C2I/37,5 | 7 530<br>C2I/37,5 | 9 050<br>C2I/37,3 | 14 570<br>C2I/35,3 | 18 000<br>C2I/36,2 | 28 160<br>C2I/37,2 | 39 680<br>C2I/37,5 | 45 000<br>C2I/36,3 | 56 000<br>C2I/36,3 | 71 000<br>C2I/37,3 | | | |

Per $n_1$ minori di 560 min$^{-1}$ vedere pagina 195.

# Tabelle di selezione riduttori ortogonali

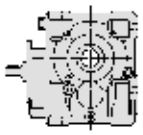

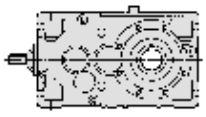



| $n_{N2} \cdot L_h$ min$^{-1}$ · h | $i_N$ | $P_{N2}$ kW / $M_{N2}$ N m / ... / **/ i** | | | | | | | | | | | | | | | | | $i_N$ | $n_1$ min$^{-1}$ | $n_{N2}$ |
|---|---|---|---|---|---|---|---|---|---|---|---|---|---|---|---|---|---|---|---|---|---|
| | | **50** | **63** | **64** | **80** | **81** | **100** | **125** | **140** | **160** | **180** | **200** | **225** | **250** | **280** | **320** | **321** | **360** | | | |
| **280 000** | 31,5 | – | – | – | – | – | – | – | 9,87<br>4 250<br>**C2I/32** | 15,5<br>6 910<br>**C2I/33,1** | 20,8<br>9 310<br>**C2I/33,2** | 29,9<br>13 730<br>**C2I/34,2** | 43,3<br>19 600<br>**C2I/33,7** | 61,9<br>27 540<br>**C2I/33,1** | 78,7<br>35 700<br>**C2I/33,7** | 120<br>50 640<br>**C2I/31,3** | 150<br>63 300<br>**C2I/31,3** | 162<br>71 000<br>**C2I/32,5** | 31,5 | 710 | **22,4** |
| | 31,5 | 0,44<br>190<br>**ICI/32,1** | 0,76<br>335<br>**ICI/33** | 0,87<br>385<br>**ICI/33** | 1,48<br>625<br>**ICI/31,4** | 1,74<br>735<br>**ICI/31,4** | 3,39<br>1 500<br>**ICI/32,8** | 6,45<br>2 810<br>**ICI/32,4** | – | 13,1<br>5 530<br>**ICI/31,4** | – | 26,3<br>11 570<br>**ICI/32,7** | – | – | – | – | – | – | 31,5 | 710 | |
| | 31,5 | – | 0,56<br>235<br>**CI/31,3** | 0,62<br>260<br>**CI/31,3** | 1,09<br>475<br>**CI/32,5** | 1,36<br>595<br>**CI/32,5** | 2,65<br>1 070<br>**CI/30,1** | 4,96<br>2 090<br>**CI/31,3** | – | 9,66<br>4 000<br>**CI/30,8** | – | 19,8<br>8 190<br>**CI/30,8** | – | 39,7<br>16 950<br>**CI/31,7** | – | – | – | – | 31,5 | 710 | |
| | 28 | – | – | – | – | – | – | – | 9,81<br>4 250<br>**C2I/28,6** | 17,2<br>7 520<br>**C2I/28,9** | 23,2<br>10 120<br>**C2I/28,8** | 32,6<br>14 600<br>**C2I/29,5** | 45<br>20 680<br>**C2I/30,3** | 62,2<br>28 180<br>**C2I/29,9** | 88,2<br>40 260<br>**C2I/30,1** | 106<br>45 000<br>**C2I/28** | 132<br>56 000<br>**C2I/28** | 163<br>71 000<br>**C2I/28,8** | 28 | 630 | |
| | 25 | – | – | – | – | – | – | – | 10<br>4 190<br>**C2I/24,5** | 18<br>7 680<br>**C2I/25,1** | 20,7<br>9 170<br>**C2I/26** | 33,1<br>15 260<br>**C2I/27** | 41,8<br>18 730<br>**C2I/26,3** | 63,7<br>29 510<br>**C2I/27,2** | 89<br>40 000<br>**C2I/26,4** | 117<br>49 840<br>**C2I/25,1** | 146<br>62 300<br>**C2I/25,1** | 160<br>71 000<br>**C2I/26** | 25 | 560 | |
| | 25 | 0,38<br>155<br>**CI/24,1** | 0,61<br>260<br>**CI/25** | 0,78<br>330<br>**CI/25** | 1,31<br>580<br>**CI/26** | 1,51<br>670<br>**CI/26** | 2,73<br>1 120<br>**CI/24,1** | 5,94<br>2 530<br>**CI/25** | – | 12,1<br>5 070<br>**CI/24,6** | – | 24,2<br>10 150<br>**CI/24,6** | – | 48,3<br>20 920<br>**CI/25,4** | – | – | – | – | 25 | 560 | |
| **250 000** | 200 | – | – | – | – | – | 1 030<br>**ICI/192** | 2 350<br>**ICI/199** | – | 4 510<br>**ICI/196** | – | 9 210<br>**ICI/196** | – | – | – | – | – | – | | | |
| | 160 | – | – | – | – | – | – | – | 3 710<br>**C2I/151** | 5 810<br>**C2I/154** | 8 430<br>**C2I/158** | 11 710<br>**C2I/151** | 16 890<br>**C2I/156** | 24 120<br>**C2I/156** | 32 410<br>**C2I/154** | 42 260<br>**C2I/156** | 49 720<br>**C2I/156** | 67 000<br>**C2I/161** | | | |
| | 160 | – | – | – | – | – | 1 240<br>**ICI/154** | 2 540<br>**ICI/159** | 2 850<br>**ICI/159** | 4 890<br>**ICI/157** | 5 640<br>**ICI/162** | 10 850<br>**ICI/157** | – | – | – | – | – | – | | | |
| | 125 | – | – | – | – | – | – | – | 8,79<br>4 120<br>**C2I/123** | 14,1<br>6 930<br>**C2I/129** | 18,4<br>9 140<br>**C2I/130** | 28,3<br>13 750<br>**C2I/127** | 36<br>17 230<br>**C2I/125** | 58,7<br>27 590<br>**C2I/123** | 69,2<br>33 170<br>**C2I/125** | –<br>47 590<br>**C2I/129** | –<br>59 480<br>**C2I/129** | –<br>63 280<br>**C2I/127** | 125 | 2500 | **20** |
| | 125 | – | – | – | – | – | 2,96<br>1 390<br>**ICI/123** | 5,45<br>2 650<br>**ICI/127** | 7,53<br>3 660<br>**ICI/127** | 12,1<br>5 810<br>**ICI/126** | 14,6<br>7 250<br>**ICI/130** | 24,4<br>11 730<br>**ICI/126** | – | – | – | – | – | – | 125 | 2500 | |
| | 100 | – | – | – | – | – | – | – | 9,05<br>4 240<br>**C2I/98,2** | 14,1<br>6 930<br>**C2I/103** | 18,8<br>9 340<br>**C2I/104** | 28,3<br>13 750<br>**C2I/102** | 39<br>18 670<br>**C2I/100** | 58,7<br>27 590<br>**C2I/98,5** | 73,4<br>35 190<br>**C2I/100** | 96,5<br>47 590<br>**C2I/103** | 121<br>59 480<br>**C2I/103** | 142<br>68 650<br>**C2I/102** | 100 | 2000 | |
| | 100 | – | 0,52<br>245<br>**ICI/99,4** | 0,62<br>295<br>**ICI/99,4** | 1,03<br>505<br>**ICI/103** | 1,21<br>595<br>**ICI/103** | 2,74<br>1 310<br>**ICI/100** | 6,07<br>2 950<br>**ICI/102** | 7,75<br>3 710<br>**ICI/100** | 11,8<br>5 950<br>**ICI/106** | 16,4<br>8 000<br>**ICI/102** | 23,6<br>11 920<br>**ICI/106** | – | – | – | – | – | – | 100 | 2000 | |
| | 90 | – | – | – | – | – | – | – | 9,15<br>4 260<br>**C2I/87,8** | 15,7<br>7 540<br>**C2I/90,4** | 17,3<br>8 270<br>**C2I/90** | 31,3<br>14 620<br>**C2I/87,9** | 39,5<br>18 900<br>**C2I/90,3** | 59,8<br>28 210<br>**C2I/89** | 72,4<br>34 450<br>**C2I/89,7** | 95,2<br>44 890<br>**C2I/88,8** | 119<br>56 110<br>**C2I/88,8** | 142<br>68 900<br>**C2I/91,4** | 90 | 1800 | |
| | 80 | – | – | – | – | – | – | – | 9,41<br>4 410<br>**C2I/78,6** | 14,1<br>6 930<br>**C2I/82,7** | 18,8<br>9 340<br>**C2I/83,1** | 28,3<br>13 750<br>**C2I/81,4** | 41<br>19 630<br>**C2I/80,2** | 58,7<br>27 590<br>**C2I/78,8** | 70,9<br>33 990<br>**C2I/80,3** | 96,5<br>47 590<br>**C2I/82,6** | 121<br>59 480<br>**C2I/82,6** | 140<br>67 910<br>**C2I/81,2** | 80 | 1600 | |
| | 80 | 0,35<br>155<br>**ICI/75,2** | 0,56<br>270<br>**ICI/79,5** | 0,69<br>330<br>**ICI/79,5** | 1,16<br>570<br>**ICI/82,7** | 1,34<br>660<br>**ICI/82,7** | 2,72<br>1 240<br>**ICI/76,7** | 5,45<br>2 540<br>**ICI/78,1** | 6,36<br>2 970<br>**ICI/78,1** | 11,2<br>5 220<br>**ICI/78,1** | 12,4<br>5 970<br>**ICI/80,5** | 23<br>10 730<br>**ICI/78,1** | – | – | – | – | – | – | 80 | 1600 | |
| | 71 | – | – | – | – | – | – | – | 8,87<br>4 250<br>**C2I/70,2** | 15,3<br>7 550<br>**C2I/72,3** | 16,9<br>8 290<br>**C2I/72** | 30,5<br>14 630<br>**C2I/70,3** | 37,6<br>18 530<br>**C2I/72,2** | 58,1<br>28 240<br>**C2I/71,2** | 72,5<br>35 500<br>**C2I/71,7** | 92,8<br>45 000<br>**C2I/71,1** | 116<br>56 160<br>**C2I/71,1** | 142<br>71 000<br>**C2I/73,1** | 71 | 1400 | |
| | 63 | – | – | – | – | – | – | – | 9,75<br>4 610<br>**C2I/62** | 13,9<br>6 930<br>**C2I/65,2** | 18,7<br>9 350<br>**C2I/65,5** | 28,1<br>13 760<br>**C2I/64,2** | 40,7<br>19 640<br>**C2I/63,2** | 58,2<br>27 600<br>**C2I/62,1** | 74<br>35 770<br>**C2I/63,3** | 95,7<br>47 600<br>**C2I/65,1** | 120<br>59 500<br>**C2I/65,1** | 159<br>77 740<br>**C2I/64** | 63 | 1250 | |

Per $n_1$ minori di 560 min$^{-1}$ vedere pagina 195.

| $n_{N2} \cdot L_h$ min$^{-1}$ · h | $i_N$ | $P_{N2}$ kW / $M_{N2}$ N m / ... / **i** 50 | 63 | 64 | 80 | 81 | 100 | 125 | 140 | 160 | 180 | 200 | 225 | 250 | 280 | 320 | 321 | 360 | $i_N$ | $n_1$ min$^{-1}$ | $n_{N2}$ |
|---|---|---|---|---|---|---|---|---|---|---|---|---|---|---|---|---|---|---|---|---|---|
| 250 000 | 63 | 0,34<br>155<br>**ICI/60,1** | 0,56<br>270<br>**ICI/63,6** | 0,69<br>335<br>**ICI/63,6** | 1,15<br>580<br>**ICI/66,2** | 1,33<br>670<br>**ICI/66,2** | 2,97<br>1 390<br>**ICI/61,3** | 5,54<br>2 650<br>**ICI/62,5** | 7,66<br>3 660<br>**ICI/62,5** | 12,2<br>5 810<br>**ICI/62,5** | 15,2<br>7 500<br>**ICI/64,4** | 24,6<br>11 730<br>**ICI/62,5** | – | – | – | – | – | – | 63 | 1250 | **20** |
| | 56 | – | – | – | – | – | – | – | 9,14<br>4 320<br>**C2I/55,4** | 15,5<br>7 540<br>**C2I/57** | 17,1<br>8 280<br>**C2I/56,8** | 30,9<br>14 620<br>**C2I/55,5** | 41,3<br>20 060<br>**C2I/56,9** | 59<br>28 230<br>**C2I/56,1** | 83,3<br>40 180<br>**C2I/56,6** | 94,2<br>45 000<br>**C2I/56** | 117<br>56 130<br>**C2I/56** | 156<br>76 820<br>**C2I/57,6** | 56 | 1120 | |
| | 50 | – | – | – | – | – | – | – | 9,45<br>4 550<br>**C2I/50,4** | 13,9<br>6 930<br>**C2I/52,1** | 18,7<br>9 350<br>**C2I/52,4** | 26,8<br>13 780<br>**C2I/53,9** | 38,8<br>19 670<br>**C2I/53,1** | 55,5<br>27 640<br>**C2I/52,1** | 70,6<br>35 830<br>**C2I/53,1** | 97,1<br>47 580<br>**C2I/51,3** | 121<br>59 470<br>**C2I/51,3** | 161<br>77 700<br>**C2I/50,5** | 50 | 1000 | |
| | 50 | 0,36<br>165<br>**ICI/49** | 0,61<br>300<br>**ICI/50,9** | 0,72<br>350<br>**ICI/50,9** | 1,26<br>635<br>**ICI/53** | 1,41<br>715<br>**ICI/53** | 2,77<br>1 320<br>**ICI/49,9** | 6,17<br>2 940<br>**ICI/50** | 7,88<br>3 710<br>**ICI/49,3** | 12,3<br>6 150<br>**ICI/52,5** | 17,4<br>8 430<br>**ICI/50,8** | 24,8<br>12 440<br>**ICI/52,5** | – | – | – | – | – | – | 50 | 1000 | |
| | 45 | – | – | – | – | – | – | – | 8,89<br>4 250<br>**C2I/45,1** | 15,6<br>7 540<br>**C2I/45,6** | 21,1<br>10 150<br>**C2I/45,4** | 29,6<br>14 640<br>**C2I/46,6** | 40,9<br>20 750<br>**C2I/47,8** | 56,5<br>28 260<br>**C2I/47,1** | 80,1<br>40 380<br>**C2I/47,5** | 96<br>45 000<br>**C2I/44,2** | 120<br>56 100<br>**C2I/44,2** | 154<br>74 350<br>**C2I/45,4** | 45 | 900 | |
| | 40 | – | – | – | – | – | – | – | 9,12<br>4 210<br>**C2I/38,7** | 16,4<br>7 750<br>**C2I/39,5** | 18,8<br>9 200<br>**C2I/41** | 30,4<br>15 460<br>**C2I/42,6** | 40,3<br>19 920<br>**C2I/41,4** | 58,5<br>29 900<br>**C2I/42,8** | 81,2<br>40 280<br>**C2I/41,6** | 108<br>51 130<br>**C2I/39,5** | 135<br>63 910<br>**C2I/39,5** | 145<br>71 000<br>**C2I/41** | 40 | 800 | |
| | 40 | 0,4<br>185<br>**ICI/38,6** | 0,66<br>315<br>**ICI/40,1** | 0,81<br>385<br>**ICI/40,1** | 1,34<br>670<br>**ICI/41,8** | 1,55<br>775<br>**ICI/41,8** | 3,43<br>1 610<br>**ICI/39,4** | 6,73<br>3 170<br>**ICI/39,4** | 7,01<br>3 360<br>**ICI/40,2** | 14<br>6 930<br>**ICI/41,4** | 16,5<br>8 170<br>**ICI/41,6** | 26,4<br>13 020<br>**ICI/41,4** | – | – | – | – | – | – | 40 | 800 | |
| | 35,5 | – | – | – | – | – | – | – | 8,42<br>4 250<br>**C2I/37,5** | 15<br>7 550<br>**C2I/37,5** | 18,7<br>9 380<br>**C2I/37,3** | 30,8<br>14 630<br>**C2I/35,3** | 37,7<br>18 380<br>**C2I/36,2** | 56,4<br>28 270<br>**C2I/37,2** | 78,9<br>39 820<br>**C2I/37,5** | 92,2<br>45 000<br>**C2I/36,3** | 115<br>56 170<br>**C2I/36,3** | 144<br>72 300<br>**C2I/37,3** | 35,5 | 710 | |
| | 31,5 | – | – | – | – | – | – | – | 9,08<br>4 400<br>**C2I/32** | 13,8<br>6 940<br>**C2I/33,1** | 18,6<br>9 350<br>**C2I/33,2** | 26,6<br>13 780<br>**C2I/34,2** | 38,6<br>19 670<br>**C2I/33,7** | 55,2<br>27 650<br>**C2I/33,1** | 70,1<br>35 830<br>**C2I/33,7** | 108<br>51 180<br>**C2I/31,3** | 135<br>63 970<br>**C2I/31,3** | 144<br>71 000<br>**C2I/32,5** | 31,5 | 630 | |
| | 31,5 | 0,39<br>190<br>**ICI/32,1** | 0,67<br>335<br>**ICI/33** | 0,77<br>385<br>**ICI/33** | 1,32<br>630<br>**ICI/31,4** | 1,55<br>740<br>**ICI/31,4** | 3,02<br>1 500<br>**ICI/32,8** | 5,93<br>2 910<br>**ICI/32,4** | – | 11,6<br>5 530<br>**ICI/31,4** | – | 23,4<br>11 610<br>**ICI/32,7** | – | – | – | – | – | – | 31,5 | 630 | |
| | 31,5 | – | 0,5<br>235<br>**CI/31,3** | 0,55<br>260<br>**CI/31,3** | 0,97<br>480<br>**CI/32,5** | 1,21<br>595<br>**CI/32,5** | 2,36<br>1 080<br>**CI/30,1** | 4,42<br>2 090<br>**CI/31,3** | – | 8,58<br>4 000<br>**CI/30,8** | – | 17,6<br>8 220<br>**CI/30,8** | – | 35,3<br>17 000<br>**CI/31,7** | – | – | – | – | 31,5 | 630 | |
| | 28 | – | – | – | – | – | – | – | 8,72<br>4 250<br>**C2I/28,6** | 15,3<br>7 550<br>**C2I/28,9** | 20,7<br>10 150<br>**C2I/28,8** | 29,1<br>14 650<br>**C2I/29,5** | 40,2<br>20 760<br>**C2I/30,3** | 55,5<br>28 280<br>**C2I/29,9** | 78,7<br>40 410<br>**C2I/30,1** | 94,2<br>45 000<br>**C2I/28** | 117<br>56 000<br>**C2I/28** | 146<br>71 580<br>**C2I/28,8** | 28 | 560 | |
| 224 000 | 200 | – | – | – | – | – | 1 030<br>**ICI/192** | 2 350<br>**ICI/199** | – | 4 530<br>**ICI/196** | – | 9 250<br>**ICI/196** | – | – | – | – | – | – | | | |
| | 160 | – | – | – | – | – | – | – | 7,24<br>3 720<br>**C2I/151** | 11,1<br>5 830<br>**C2I/154** | 15,7<br>8 460<br>**C2I/158** | 22,8<br>11 760<br>**C2I/151** | 31,8<br>16 950<br>**C2I/156** | 45,4<br>24 210<br>**C2I/156** | 62<br>32 540<br>**C2I/154** | –<br>42 420<br>**C2I/156** | –<br>49 900<br>**C2I/156** | –<br>67 000<br>**C2I/161** | 160 | 2800 | **18** |
| | 160 | – | – | – | – | – | 2,38<br>1 250<br>**ICI/154** | 4,71<br>2 550<br>**ICI/159** | 5,27<br>2 860<br>**ICI/159** | 9,16<br>4 910<br>**ICI/157** | 10,3<br>5 660<br>**ICI/162** | 20,9<br>11 180<br>**ICI/157** | – | – | – | – | – | – | 160 | 2800 | |
| | 125 | – | – | – | – | – | – | – | 7,9<br>4 140<br>**C2I/123** | 12,6<br>6 960<br>**C2I/129** | 16,6<br>9 170<br>**C2I/130** | 25,5<br>13 800<br>**C2I/127** | 32,4<br>17 290<br>**C2I/125** | 52,8<br>27 690<br>**C2I/123** | 64,1<br>34 280<br>**C2I/125** | 86,8<br>47 750<br>**C2I/129** | 108<br>59 690<br>**C2I/129** | 121<br>65 400<br>**C2I/127** | 125 | 2240 | |
| | 125 | – | – | – | – | – | 2,66<br>1 390<br>**ICI/123** | 4,9<br>2 660<br>**ICI/127** | 6,77<br>3 670<br>**ICI/127** | 10,9<br>5 830<br>**ICI/126** | 13,2<br>7 270<br>**ICI/130** | 22<br>11 770<br>**ICI/126** | – | – | – | – | – | – | 125 | 2240 | |
| | 100 | – | – | – | – | – | – | – | 8,17<br>4 260<br>**C2I/98,2** | 12,7<br>6 960<br>**C2I/103** | 17<br>9 370<br>**C2I/104** | 25,6<br>13 800<br>**C2I/102** | 35,2<br>18 730<br>**C2I/100** | 53<br>27 680<br>**C2I/98,5** | 67,4<br>35 880<br>**C2I/100** | 87,2<br>47 740<br>**C2I/103** | 109<br>59 680<br>**C2I/103** | 132<br>70 860<br>**C2I/102** | 100 | 1800 | |

Per $n_1$ minori di 560 min$^{-1}$ vedere pagina 195.

| $n_{N2} \cdot L_h$ min$^{-1}$ · h | $i_N$ | $P_{N2}$ kW / $M_{N2}$ N m / ... / **i** | | | | | | | | | | | | | | | | | $i_N$ | $n_1$ min$^{-1}$ | $n_{N2}$ |
|---|---|---|---|---|---|---|---|---|---|---|---|---|---|---|---|---|---|---|---|---|---|
| | | **50** | **63** | **64** | **80** | **81** | **100** | **125** | **140** | **160** | **180** | **200** | **225** | **250** | **280** | **320** | **321** | **360** | | | |
| **224 000** | 100 | | 0,47 | 0,56 | 0,93 | 1,09 | 2,47 | 5,48 | 7 | 10,7 | 15,2 | 21,5 | | | | | | | 100 | 1800 | **18** |
| | | – | 245 **ICI/99,4** | 295 **ICI/99,4** | 510 **ICI/103** | 600 **ICI/103** | 1 310 **ICI/100** | 2 960 **ICI/102** | 3 720 **ICI/100** | 5 970 **ICI/106** | 8 250 **ICI/102** | 12 070 **ICI/106** | – | – | – | – | – | – | | | |
| | 90 | | | | | | | | 8,17 | 14,1 | 15,5 | 28 | 35,2 | 53,5 | 65,3 | 85,5 | 107 | 128 | 90 | 1600 | |
| | | – | – | – | – | – | – | – | 4 280 **C2I/87,8** | 7 610 **C2I/90,4** | 8 300 **C2I/90** | 14 720 **C2I/87,9** | 18 970 **C2I/90,3** | 28 400 **C2I/89** | 34 940 **C2I/89,7** | 45 360 **C2I/88,8** | 56 700 **C2I/88,8** | 69 880 **C2I/91,4** | | | |
| | 80 | | | | | | | | 8,57 | 12,3 | 16,6 | 24,9 | 36 | 51,6 | 64,6 | 84,8 | 106 | 125 | 80 | 1400 | |
| | | – | – | – | – | – | – | – | 4 590 **C2I/78,6** | 6 960 **C2I/82,7** | 9 380 **C2I/83,1** | 13 810 **C2I/81,4** | 19 710 **C2I/80,2** | 27 710 **C2I/78,8** | 35 380 **C2I/80,3** | 47 790 **C2I/82,6** | 59 730 **C2I/82,6** | 69 000 **C2I/81,2** | | | |
| | 80 | 0,3 | 0,5 | 0,62 | 1,03 | 1,19 | 2,39 | 4,79 | 5,63 | 9,94 | 10,9 | 20,8 | | | | | | | 80 | 1400 | |
| | | 155 **ICI/75,2** | 270 **ICI/79,5** | 335 **ICI/79,5** | 580 **ICI/82,7** | 670 **ICI/82,7** | 1 250 **ICI/76,7** | 2 550 **ICI/78,1** | 3 000 **ICI/78,1** | 5 300 **ICI/78,1** | 6 000 **ICI/80,5** | 11 060 **ICI/78,1** | – | – | – | – | – | – | | | |
| | 71 | | | | | | | | 7,92 | 13,8 | 15,2 | 27,5 | 34,8 | 52,4 | 64,8 | 83,8 | 105 | 127 | 71 | 1250 | |
| | | – | – | – | – | – | – | – | 4 250 **C2I/70,2** | 7 630 **C2I/72,3** | 8 340 **C2I/72** | 14 770 **C2I/70,3** | 19 180 **C2I/72,2** | 28 510 **C2I/71,2** | 35 500 **C2I/71,7** | 45 520 **C2I/71,1** | 56 900 **C2I/71,1** | 71 000 **C2I/73,1** | | | |
| | 63 | | | | | | | | 8,77 | 12,5 | 16,8 | 25,2 | 36,6 | 52,3 | 66,5 | 86 | 108 | 143 | 63 | 1120 | |
| | | – | – | – | – | – | – | – | 4 630 **C2I/62** | 6 960 **C2I/65,2** | 9 380 **C2I/65,5** | 13 800 **C2I/64,2** | 19 700 **C2I/63,2** | 27 690 **C2I/62,1** | 35 890 **C2I/63,3** | 47 760 **C2I/65,1** | 59 710 **C2I/65,1** | 78 010 **C2I/64** | | | |
| | 63 | 0,3 | 0,5 | 0,62 | 1,03 | 1,19 | 2,67 | 4,98 | 6,88 | 10,9 | 13,7 | 22,1 | | | | | | | 63 | 1120 | |
| | | 155 **ICI/60,1** | 270 **ICI/63,6** | 335 **ICI/63,6** | 580 **ICI/66,2** | 670 **ICI/66,2** | 1 390 **ICI/61,3** | 2 660 **ICI/62,5** | 3 670 **ICI/62,5** | 5 830 **ICI/62,5** | 7 500 **ICI/64,4** | 11 770 **ICI/62,5** | – | – | – | – | – | – | | | |
| | 56 | | | | | | | | 8,41 | 14 | 15,4 | 27,8 | 37 | 53,1 | 74,6 | 84,9 | 106 | 144 | 56 | 1000 | |
| | | – | – | – | – | – | – | – | 4 450 **C2I/55,4** | 7 620 **C2I/57** | 8 330 **C2I/56,8** | 14 740 **C2I/55,5** | 20 130 **C2I/56,9** | 28 440 **C2I/56,1** | 40 320 **C2I/56,6** | 45 420 **C2I/56** | 56 780 **C2I/56** | 79 480 **C2I/57,6** | | | |
| | 50 | | | | | | | | 8,65 | 12,6 | 16,9 | 24,2 | 35 | 50,1 | 63,7 | 87,7 | 110 | 146 | 50 | 900 | |
| | | – | – | – | – | – | – | – | 4 630 **C2I/50,4** | 6 960 **C2I/52,1** | 9 380 **C2I/52,4** | 13 820 **C2I/53,9** | 19 730 **C2I/53,1** | 27 730 **C2I/52,1** | 35 940 **C2I/53,1** | 47 730 **C2I/51,3** | 59 670 **C2I/51,3** | 77 960 **C2I/50,5** | | | |
| | 50 | 0,32 | 0,55 | 0,65 | 1,13 | 1,27 | 2,49 | 5,57 | 7,12 | 11 | 15,7 | 22,3 | | | | | | | 50 | 900 | |
| | | 170 **ICI/49** | 300 **ICI/50,9** | 350 **ICI/50,9** | 640 **ICI/53** | 715 **ICI/53** | 1 320 **ICI/49,9** | 2 950 **ICI/50** | 3 720 **ICI/49,3** | 6 150 **ICI/52,5** | 8 460 **ICI/50,8** | 12 440 **ICI/52,5** | – | – | – | – | – | – | | | |
| | 45 | | | | | | | | 8,08 | 14 | 18,8 | 26,7 | 36,9 | 50,9 | 72,2 | 86 | 107 | 142 | 45 | 800 | |
| | | – | – | – | – | – | – | – | 4 350 **C2I/45,1** | 7 620 **C2I/45,6** | 10 190 **C2I/45,4** | 14 850 **C2I/46,6** | 21 030 **C2I/47,8** | 28 650 **C2I/47,1** | 40 940 **C2I/47,5** | 45 320 **C2I/44,2** | 56 650 **C2I/44,2** | 77 020 **C2I/45,4** | | | |
| | 40 | | | | | | | | 8,15 | 14,6 | 16,7 | 27,1 | 35,9 | 52,8 | 72,4 | 97,9 | 122 | 131 | 40 | 710 | |
| | | – | – | – | – | – | – | – | 4 240 **C2I/38,7** | 7 750 **C2I/39,5** | 9 230 **C2I/41** | 15 500 **C2I/42,6** | 19 990 **C2I/41,4** | 30 440 **C2I/42,8** | 40 450 **C2I/41,6** | 52 060 **C2I/39,5** | 65 070 **C2I/39,5** | 72 070 **C2I/41** | | | |
| | 40 | 0,35 | 0,58 | 0,72 | 1,19 | 1,38 | 3,06 | 6 | 6,45 | 12,5 | 14,7 | 23,5 | | | | | | | 40 | 710 | |
| | | 185 **ICI/38,6** | 315 **ICI/40,1** | 385 **ICI/40,1** | 670 **ICI/41,8** | 775 **ICI/41,8** | 1 620 **ICI/39,4** | 3 180 **ICI/39,4** | 3 480 **ICI/40,2** | 6 960 **ICI/41,4** | 8 210 **ICI/41,6** | 13 070 **ICI/41,4** | – | – | – | – | – | – | | | |
| | 35,5 | | | | | | | | 7,49 | 13,5 | 17,2 | 27,6 | 34,7 | 50,8 | 70,3 | 83 | 104 | 133 | 35,5 | 630 | |
| | | – | – | – | – | – | – | – | 4 260 **C2I/37,5** | 7 670 **C2I/37,5** | 9 730 **C2I/37,3** | 14 760 **C2I/35,3** | 19 050 **C2I/36,2** | 28 670 **C2I/37,2** | 39 970 **C2I/37,5** | 45 610 **C2I/36,3** | 57 010 **C2I/36,3** | 74 940 **C2I/37,3** | | | |
| | 31,5 | | | | | | | | 8,36 | 12,3 | 16,6 | 23,7 | 34,4 | 49,2 | 62,6 | 97,5 | 122 | 129 | 31,5 | 560 | |
| | | – | – | – | – | – | – | – | 4 560 **C2I/32** | 6 960 **C2I/33,1** | 9 380 **C2I/33,2** | 13 830 **C2I/34,2** | 19 740 **C2I/33,7** | 27 750 **C2I/33,1** | 35 970 **C2I/33,7** | 52 100 **C2I/31,3** | 65 120 **C2I/31,3** | 71 610 **C2I/32,5** | | | |
| | 31,5 | 0,35 | 0,6 | 0,69 | 1,17 | 1,38 | 2,68 | 5,46 | | 10,3 | | 20,9 | | | | | | | 31,5 | 560 | |
| | | 195 **ICI/32,1** | 335 **ICI/33** | 385 **ICI/33** | 630 **ICI/31,4** | 740 **ICI/31,4** | 1 500 **ICI/32,8** | 3 010 **ICI/32,4** | – | 5 530 **ICI/31,4** | – | 11 660 **ICI/32,7** | – | – | – | – | – | – | | | |
| | 31,5 | | 0,44 | 0,49 | 0,87 | 1,08 | 2,11 | 3,94 | | 7,62 | | 15,7 | | 31,4 | | | | | 31,5 | 560 | |
| | | – | 235 **CI/31,3** | 265 **CI/31,3** | 480 **CI/32,5** | 600 **CI/32,5** | 1 080 **CI/30,1** | 2 100 **CI/31,3** | – | 4 000 **CI/30,8** | – | 8 250 **CI/30,8** | – | 17 000 **CI/31,7** | – | – | – | – | | | |
| **200 000** | 200 | – | – | – | – | – | 1 060 **ICI/192** | 2 360 **ICI/199** | – | 4 550 **ICI/196** | – | 9 280 **ICI/196** | – | – | – | – | – | – | | | |

Per $n_1$ minori di 560 min$^{-1}$ vedere pagina 195.

| $n_{N2} \cdot L_h$ min$^{-1}$ · h | $i_N$ | $P_{N2}$ kW / $M_{N2}$ N m / ... / **/ i** | | | | | | | | | | | | | | | | | $i_N$ | $n_1$ min$^{-1}$ | $n_{N2}$ |
|---|---|---|---|---|---|---|---|---|---|---|---|---|---|---|---|---|---|---|---|---|---|
| | | **50** | **63** | **64** | **80** | **81** | **100** | **125** | **140** | **160** | **180** | **200** | **225** | **250** | **280** | **320** | **321** | **360** | | | |
| **200 000** | | | | | | | | | 6,49 | 9,95 | 14 | 20,4 | 28,5 | 40,7 | 55,6 | – | – | – | 160 | 2500 | **16** |
| | 160 | – | – | – | – | – | – | – | 3 730<br>**C2I/151** | 5 850<br>**C2I/154** | 8 490<br>**C2I/158** | 11 800<br>**C2I/151** | 17 010<br>**C2I/156** | 24 300<br>**C2I/156** | 32 650<br>**C2I/154** | 42 570<br>**C2I/156** | 50 080<br>**C2I/156** | 69 000<br>**C2I/161** | | | |
| | | | | | | | 2,13 | 4,22 | 4,72 | 8,21 | 9,19 | 18,7 | | | | | | | 160 | 2500 | |
| | 160 | – | – | – | – | – | 1 250<br>**ICI/154** | 2 560<br>**ICI/159** | 2 870<br>**ICI/159** | 4 930<br>**ICI/157** | 5 680<br>**ICI/162** | 11 220<br>**ICI/157** | – | – | – | – | – | – | | | |
| | | | | | | | | | 7,08 | 11,4 | 14,9 | 22,9 | 29 | 47,4 | 59,2 | 78,3 | 97,9 | 112 | 125 | 2000 | |
| | 125 | – | – | – | – | – | – | – | 4 150<br>**C2I/123** | 7 020<br>**C2I/129** | 9 210<br>**C2I/130** | 13 890<br>**C2I/127** | 17 350<br>**C2I/125** | 27 870<br>**C2I/123** | 35 460<br>**C2I/125** | 48 240<br>**C2I/129** | 60 310<br>**C2I/129** | 67 660<br>**C2I/127** | | | |
| | | | | | | | 2,38 | 4,39 | 6,07 | 9,75 | 11,8 | 19,7 | | | | | | | 125 | 2000 | |
| | 125 | – | – | – | – | – | 1 400<br>**ICI/123** | 2 670<br>**ICI/127** | 3 680<br>**ICI/127** | 5 850<br>**ICI/126** | 7 300<br>**ICI/130** | 11 810<br>**ICI/126** | – | – | – | – | – | – | | | |
| | | | | | | | | | 7,29 | 11,4 | 15,3 | 22,9 | 31,4 | 47,4 | 60,3 | 78,3 | 97,9 | 121 | 100 | 1600 | |
| | 100 | – | – | – | – | – | – | – | 4 270<br>**C2I/98,2** | 7 020<br>**C2I/103** | 9 450<br>**C2I/104** | 13 890<br>**C2I/102** | 18 800<br>**C2I/100** | 27 870<br>**C2I/98,5** | 36 120<br>**C2I/100** | 48 240<br>**C2I/103** | 60 310<br>**C2I/103** | 73 410<br>**C2I/102** | | | |
| | | | 0,42 | 0,5 | 0,83 | 0,97 | 2,2 | 4,89 | 6,25 | 9,61 | 13,9 | 19,4 | | | | | | | 100 | 1600 | |
| | 100 | – | 250<br>**ICI/99,4** | 295<br>**ICI/99,4** | 510<br>**ICI/103** | 600<br>**ICI/103** | 1 320<br>**ICI/100** | 2 970<br>**ICI/102** | 3 740<br>**ICI/100** | 6 050<br>**ICI/106** | 8 500<br>**ICI/102** | 12 240<br>**ICI/106** | – | – | – | – | – | – | | | |
| | | | | | | | | | 7,17 | 12,6 | 13,7 | 25 | 30,9 | 47,7 | 58 | 76,4 | 95,5 | 114 | 90 | 1400 | |
| | 90 | – | – | – | – | – | – | – | 4 300<br>**C2I/87,8** | 7 750<br>**C2I/90,4** | 8 380<br>**C2I/90** | 15 020<br>**C2I/87,9** | 19 050<br>**C2I/90,3** | 28 980<br>**C2I/89** | 35 500<br>**C2I/89,7** | 46 280<br>**C2I/88,8** | 57 850<br>**C2I/88,8** | 71 000<br>**C2I/91,4** | | | |
| | | | | | | | | | 7,77 | 11,1 | 14,9 | 22,4 | 32,5 | 46,5 | 59,1 | 76,7 | 95,9 | 115 | 80 | 1250 | |
| | 80 | – | – | – | – | – | – | – | 4 660<br>**C2I/78,6** | 7 040<br>**C2I/82,7** | 9 490<br>**C2I/83,1** | 13 940<br>**C2I/81,4** | 19 900<br>**C2I/80,2** | 27 970<br>**C2I/78,8** | 36 250<br>**C2I/80,3** | 48 420<br>**C2I/82,6** | 60 520<br>**C2I/82,6** | 71 170<br>**C2I/81,2** | | | |
| | | 0,27 | 0,45 | 0,55 | 0,92 | 1,06 | 2,14 | 4,29 | 5,03 | 8,88 | 9,76 | 18,8 | | | | | | | 80 | 1250 | |
| | 80 | 155<br>**ICI/75,2** | 270<br>**ICI/79,5** | 335<br>**ICI/79,5** | 580<br>**ICI/82,7** | 670<br>**ICI/82,7** | 1 250<br>**ICI/76,7** | 2 560<br>**ICI/78,1** | 3 000<br>**ICI/78,1** | 5 300<br>**ICI/78,1** | 6 000<br>**ICI/80,5** | 11 220<br>**ICI/78,1** | – | – | – | – | – | – | | | |
| | | | | | | | | | 7,33 | 12,6 | 13,7 | 25 | 32,2 | 47,7 | 58 | 76,4 | 95,5 | 114 | 71 | 1120 | |
| | 71 | – | – | – | – | – | – | – | 4 390<br>**C2I/70,2** | 7 750<br>**C2I/72,3** | 8 380<br>**C2I/72** | 15 020<br>**C2I/70,3** | 19 820<br>**C2I/72,2** | 28 980<br>**C2I/71,2** | 35 500<br>**C2I/71,7** | 46 280<br>**C2I/71,1** | 57 850<br>**C2I/71,1** | 71 000<br>**C2I/73,1** | | | |
| | | | | | | | | | 7,87 | 11,3 | 15,1 | 22,7 | 32,9 | 47,1 | 59,8 | 77,7 | 97,1 | 129 | 63 | 1000 | |
| | 63 | – | – | – | – | – | – | – | 4 650<br>**C2I/62** | 7 030<br>**C2I/65,2** | 9 470<br>**C2I/65,5** | 13 910<br>**C2I/64,2** | 19 860<br>**C2I/63,2** | 27 910<br>**C2I/62,1** | 36 170<br>**C2I/63,3** | 48 310<br>**C2I/65,1** | 60 390<br>**C2I/65,1** | 78 900<br>**C2I/64** | | | |
| | | 0,27 | 0,45 | 0,55 | 0,92 | 1,06 | 2,39 | 4,46 | 6,17 | 9,81 | 12,2 | 19,8 | | | | | | | 63 | 1000 | |
| | 63 | 155<br>**ICI/60,1** | 270<br>**ICI/63,6** | 335<br>**ICI/63,6** | 580<br>**ICI/66,2** | 670<br>**ICI/66,2** | 1 400<br>**ICI/61,3** | 2 660<br>**ICI/62,5** | 3 680<br>**ICI/62,5** | 5 850<br>**ICI/62,5** | 7 500<br>**ICI/64,4** | 11 810<br>**ICI/62,5** | – | – | – | – | – | – | | | |
| | | | | | | | | | 7,59 | 12,8 | 13,9 | 25,4 | 33,4 | 48,5 | 67,4 | 77,6 | 97 | 134 | 56 | 900 | |
| | 56 | – | – | – | – | – | – | – | 4 460<br>**C2I/55,4** | 7 740<br>**C2I/57** | 8 370<br>**C2I/56,8** | 14 970<br>**C2I/55,5** | 20 200<br>**C2I/56,9** | 28 900<br>**C2I/56,1** | 40 460<br>**C2I/56,6** | 46 150<br>**C2I/56** | 57 690<br>**C2I/56** | 82 030<br>**C2I/57,6** | | | |
| | | | | | | | | | 7,75 | 11,3 | 15,1 | 21,8 | 31,6 | 45,2 | 57,4 | 78,7 | 98,4 | 131 | 50 | 800 | |
| | 50 | – | – | – | – | – | – | – | 4 670<br>**C2I/50,4** | 7 030<br>**C2I/52,1** | 9 470<br>**C2I/52,4** | 14 010<br>**C2I/53,9** | 20 000<br>**C2I/53,1** | 28 110<br>**C2I/52,1** | 36 440<br>**C2I/53,1** | 48 200<br>**C2I/51,3** | 60 250<br>**C2I/51,3** | 78 720<br>**C2I/50,5** | | | |
| | | 0,29 | 0,49 | 0,58 | 1,01 | 1,13 | 2,21 | 4,97 | 6,35 | 9,82 | 14 | 19,9 | | | | | | | 50 | 800 | |
| | 50 | 170<br>**ICI/49** | 300<br>**ICI/50,9** | 350<br>**ICI/50,9** | 640<br>**ICI/53** | 715<br>**ICI/53** | 1 320<br>**ICI/49,9** | 2 970<br>**ICI/50** | 3 740<br>**ICI/49,3** | 6 150<br>**ICI/52,5** | 8 490<br>**ICI/50,8** | 12 440<br>**ICI/52,5** | – | – | – | – | – | – | | | |
| | | | | | | | | | 7,44 | 12,6 | 16,7 | 24,1 | 33,3 | 46 | 65,3 | 77,7 | 97,1 | 131 | 45 | 710 | |
| | 45 | – | – | – | – | – | – | – | 4 510<br>**C2I/45,1** | 7 750<br>**C2I/45,6** | 10 220<br>**C2I/45,4** | 15 120<br>**C2I/46,6** | 21 410<br>**C2I/47,8** | 29 170<br>**C2I/47,1** | 41 680<br>**C2I/47,5** | 46 140<br>**C2I/44,2** | 57 680<br>**C2I/44,2** | 79 830<br>**C2I/45,4** | | | |
| | | | | | | | | | 7,25 | 12,9 | 14,9 | 24 | 31,9 | 47,7 | 64,5 | 88,5 | 111 | 120 | 40 | 630 | |
| | 40 | – | – | – | – | – | – | – | 4 250<br>**C2I/38,7** | 7 750<br>**C2I/39,5** | 9 250<br>**C2I/41** | 15 500<br>**C2I/42,6** | 20 000<br>**C2I/41,4** | 31 000<br>**C2I/42,8** | 40 600<br>**C2I/41,6** | 53 010<br>**C2I/39,5** | 66 260<br>**C2I/39,5** | 74 700<br>**C2I/41** | | | |
| | | 0,32 | 0,52 | 0,64 | 1,06 | 1,22 | 2,74 | 5,37 | 5,93 | 11,2 | 13,1 | 20,9 | | | | | | | 40 | 630 | |
| | 40 | 185<br>**ICI/38,6** | 315<br>**ICI/40,1** | 385<br>**ICI/40,1** | 670<br>**ICI/41,8** | 775<br>**ICI/41,8** | 1 640<br>**ICI/39,4** | 3 210<br>**ICI/39,4** | 3 610<br>**ICI/40,2** | 7 030<br>**ICI/41,4** | 8 240<br>**ICI/41,6** | 13 120<br>**ICI/41,4** | – | – | – | – | – | – | | | |

Per $n_1$ minori di 560 min$^{-1}$ vedere pagina 195.

| $n_{N2} \cdot L_h$ min$^{-1}$ · h | $i_N$ | $P_{N2}$ kW / $M_{N2}$ N m / … / **/ i** | | | | | | | | | | | | | | | | | $i_N$ | $n_1$ min$^{-1}$ | $n_{N2}$ |
|---|---|---|---|---|---|---|---|---|---|---|---|---|---|---|---|---|---|---|---|---|---|
| | | **50** | **63** | **64** | **80** | **81** | **100** | **125** | **140** | **160** | **180** | **200** | **225** | **250** | **280** | **320** | **321** | **360** | | | |
| **200 000** | | | | | | | | | 6,9 | 12,1 | 15,8 | 25 | 31,9 | 45,9 | 62,5 | 75,1 | 93,8 | 122 | 35,5 | 560 | **16** |
| | 35,5 | – | – | – | – | – | – | – | 4 420 **C2I/37,5** | 7 750 **C2I/37,5** | 10 070 **C2I/37,3** | 15 030 **C2I/35,3** | 19 730 **C2I/36,2** | 29 180 **C2I/37,2** | 40 000 **C2I/37,5** | 46 430 **C2I/36,3** | 58 030 **C2I/36,3** | 77 500 **C2I/37,3** | | | |
| **180 000** | | | | | | | 1,62 | 3,5 | | 6,81 | | 13,9 | | | | | | | 200 | 2800 | **14** |
| | 200 | – | – | – | – | – | 1 060 **ICI/192** | 2 370 **ICI/199** | – | 4 560 **ICI/196** | – | 9 310 **ICI/196** | – | – | – | – | – | – | | | |
| | | | | | | | | | 5,83 | 8,95 | 12,6 | 18,3 | 25,7 | 36,6 | 50 | 64,1 | 75,5 | 101 | 160 | 2240 | |
| | 160 | – | – | – | – | – | – | – | 3 750 **C2I/151** | 5 870 **C2I/154** | 8 520 **C2I/158** | 11 840 **C2I/151** | 17 070 **C2I/156** | 24 380 **C2I/156** | 32 760 **C2I/154** | 42 720 **C2I/156** | 50 260 **C2I/156** | 69 000 **C2I/161** | | | |
| | | | | | | | 1,92 | 3,79 | 4,25 | 7,42 | 8,31 | 16,8 | | | | | | | 160 | 2240 | |
| | 160 | – | – | – | – | – | 1 260 **ICI/154** | 2 570 **ICI/159** | 2 880 **ICI/159** | 4 970 **ICI/157** | 5 730 **ICI/162** | 11 260 **ICI/157** | – | – | – | – | – | – | | | |
| | | | | | | | | | 6,4 | 10,4 | 13,4 | 20,9 | 26,2 | 43,4 | 53,5 | 71,6 | 89,5 | 104 | 125 | 1800 | |
| | 125 | – | – | – | – | – | – | – | 4 170 **C2I/123** | 7 130 **C2I/129** | 9 240 **C2I/130** | 14 110 **C2I/127** | 17 410 **C2I/125** | 28 320 **C2I/123** | 35 600 **C2I/125** | 49 020 **C2I/129** | 61 270 **C2I/129** | 69 830 **C2I/127** | | | |
| | | | | | | | 2,15 | 3,97 | 5,48 | 8,8 | 10,7 | 17,8 | | | | | | | 125 | 1800 | |
| | 125 | – | – | – | – | – | 1 400 **ICI/123** | 2 680 **ICI/127** | 3 700 **ICI/127** | 5 870 **ICI/126** | 7 320 **ICI/130** | 11 850 **ICI/126** | – | – | – | – | – | – | | | |
| | | | | | | | | | 6,41 | 10,2 | 13,6 | 20,4 | 27,6 | 42,3 | 53,8 | 69,9 | 87,4 | 110 | 100 | 1400 | |
| | 100 | – | – | – | – | – | – | – | 4 290 **C2I/98,2** | 7 160 **C2I/103** | 9 620 **C2I/104** | 14 170 **C2I/102** | 18 880 **C2I/100** | 28 440 **C2I/98,5** | 36 860 **C2I/100** | 49 230 **C2I/103** | 61 540 **C2I/103** | 76 410 **C2I/102** | | | |
| | | | 0,37 | 0,44 | 0,73 | 0,85 | 1,94 | 4,29 | 5,49 | 8,54 | 12,2 | 17,3 | | | | | | | 100 | 1400 | |
| | 100 | – | 250 **ICI/99,4** | 295 **ICI/99,4** | 515 **ICI/103** | 600 **ICI/103** | 1 330 **ICI/100** | 2 980 **ICI/102** | 3 750 **ICI/100** | 6 150 **ICI/106** | 8 530 **ICI/102** | 12 440 **ICI/106** | – | – | – | – | – | – | | | |
| | | | | | | | | | 6,43 | 11,2 | 12,3 | 22,7 | 27,7 | 43,4 | 52,9 | 69,4 | 86,7 | 102 | 90 | 1250 | |
| | 90 | – | – | – | – | – | – | – | 4 310 **C2I/87,8** | 7 750 **C2I/90,4** | 8 430 **C2I/90** | 15 280 **C2I/87,9** | 19 110 **C2I/90,3** | 29 490 **C2I/89** | 36 210 **C2I/89,7** | 47 080 **C2I/88,8** | 58 850 **C2I/88,8** | 71 150 **C2I/91,4** | | | |
| | | | | | | | | | 7,08 | 10,2 | 13,6 | 20,4 | 29,6 | 42,3 | 53,8 | 69,9 | 87,4 | 106 | 80 | 1120 | |
| | 80 | – | – | – | – | – | – | – | 4 740 **C2I/78,6** | 7 160 **C2I/82,7** | 9 620 **C2I/83,1** | 14 170 **C2I/81,4** | 20 230 **C2I/80,2** | 28 440 **C2I/78,8** | 36 860 **C2I/80,3** | 49 230 **C2I/82,6** | 61 540 **C2I/82,6** | 73 560 **C2I/81,2** | | | |
| | | 0,24 | 0,4 | 0,49 | 0,82 | 0,95 | 1,92 | 3,86 | 4,5 | 7,96 | 8,74 | 16,9 | | | | | | | 80 | 1120 | |
| | 80 | 155 **ICI/75,2** | 270 **ICI/79,5** | 335 **ICI/79,5** | 580 **ICI/82,7** | 670 **ICI/82,7** | 1 260 **ICI/76,7** | 2 570 **ICI/78,1** | 3 000 **ICI/78,1** | 5 300 **ICI/78,1** | 6 000 **ICI/80,5** | 11 260 **ICI/78,1** | – | – | – | – | – | – | | | |
| | | | | | | | | | 6,68 | 11,2 | 12,3 | 22,7 | 29,4 | 43,4 | 51,8 | 69,4 | 86,7 | 102 | 71 | 1000 | |
| | 71 | – | – | – | – | – | – | – | 4 480 **C2I/70,2** | 7 750 **C2I/72,3** | 8 430 **C2I/72** | 15 280 **C2I/70,3** | 20 280 **C2I/72,2** | 29 490 **C2I/71,2** | 35 500 **C2I/71,7** | 47 080 **C2I/71,1** | 58 850 **C2I/71,1** | 71 000 **C2I/73,1** | | | |
| | | | | | | | | | 7,19 | 10,3 | 13,8 | 20,8 | 30,1 | 43 | 54,7 | 71 | 88,8 | 118 | 63 | 900 | |
| | 63 | – | – | – | – | – | – | – | 4 730 **C2I/62** | 7 140 **C2I/65,2** | 9 610 **C2I/65,5** | 14 130 **C2I/64,2** | 20 180 **C2I/63,2** | 28 360 **C2I/62,1** | 36 750 **C2I/63,3** | 49 090 **C2I/65,1** | 61 360 **C2I/65,1** | 80 170 **C2I/64** | | | |
| | | 0,25 | 0,4 | 0,5 | 0,83 | 0,95 | 2,16 | 4,03 | 5,57 | 8,85 | 11 | 17,9 | | | | | | | 63 | 900 | |
| | 63 | 155 **ICI/60,1** | 270 **ICI/63,6** | 335 **ICI/63,6** | 580 **ICI/66,2** | 670 **ICI/66,2** | 1 400 **ICI/61,3** | 2 670 **ICI/62,5** | 3 690 **ICI/62,5** | 5 870 **ICI/62,5** | 7 500 **ICI/64,4** | 11 850 **ICI/62,5** | – | – | – | – | – | – | | | |
| | | | | | | | | | 6,78 | 11,4 | 12,4 | 23 | 29,8 | 43,9 | 60,1 | 70,2 | 87,8 | 120 | 56 | 800 | |
| | 56 | – | – | – | – | – | – | – | 4 480 **C2I/55,4** | 7 750 **C2I/57** | 8 430 **C2I/56,8** | 15 240 **C2I/55,5** | 20 270 **C2I/56,9** | 29 420 **C2I/56,1** | 40 610 **C2I/56,6** | 46 980 **C2I/56** | 58 730 **C2I/56** | 82 710 **C2I/57,6** | | | |
| | | | | | | | | | 7 | 10,2 | 13,7 | 19,7 | 28,5 | 40,8 | 51,9 | 71,1 | 88,9 | 118 | 50 | 710 | |
| | 50 | – | – | – | – | – | – | – | 4 750 **C2I/50,4** | 7 150 **C2I/52,1** | 9 640 **C2I/52,4** | 14 270 **C2I/53,9** | 20 370 **C2I/53,1** | 28 620 **C2I/52,1** | 37 100 **C2I/53,1** | 49 080 **C2I/51,3** | 61 350 **C2I/51,3** | 80 160 **C2I/50,5** | | | |
| | | 0,26 | 0,44 | 0,52 | 0,9 | 1,01 | 1,97 | 4,43 | 5,66 | 8,71 | 12,5 | 17,6 | | | | | | | 50 | 710 | |
| | 50 | 170 **ICI/49** | 300 **ICI/50,9** | 355 **ICI/50,9** | 640 **ICI/53** | 720 **ICI/53** | 1 320 **ICI/49,9** | 2 980 **ICI/50** | 3 750 **ICI/49,3** | 6 150 **ICI/52,5** | 8 530 **ICI/50,8** | 12 440 **ICI/52,5** | – | – | – | – | – | – | | | |
| | | | | | | | | | 6,84 | 11,2 | 14,9 | 21,8 | 30,1 | 41,6 | 59 | 70,2 | 87,7 | 120 | 45 | 630 | |
| | 45 | – | – | – | – | – | – | – | 4 670 **C2I/45,1** | 7 750 **C2I/45,6** | 10 260 **C2I/45,4** | 15 390 **C2I/46,6** | 21 800 **C2I/47,8** | 29 710 **C2I/47,1** | 42 440 **C2I/47,5** | 46 980 **C2I/44,2** | 58 730 **C2I/44,2** | 82 740 **C2I/45,4** | | | |

Per $n_1$ minori di 560 min$^{-1}$ vedere pagina 195.

| $n_{N2} \cdot L_h$ min$^{-1}$ · h | $i_N$ | $P_{N2}$ kW<br>$M_{N2}$ N m<br>... / $i$ | | | | | | | | | | | | | | | | | $i_N$ | $n_1$ min$^{-1}$ | $n_{N2}$ |
|---|---|---|---|---|---|---|---|---|---|---|---|---|---|---|---|---|---|---|---|---|---|
| | | 50 | 63 | 64 | 80 | 81 | 100 | 125 | 140 | 160 | 180 | 200 | 225 | 250 | 280 | 320 | 321 | 360 | | | |
| 180 000 | 40 | – | – | – | – | – | – | – | 6,45<br>4 250<br>C2I/38,7 | 11,5<br>7 750<br>C2I/39,5 | 13,2<br>9 250<br>C2I/41 | 21,3<br>15 500<br>C2I/42,6 | 28,3<br>20 000<br>C2I/41,4 | 43,1<br>31 500<br>C2I/42,8 | 57,5<br>40 750<br>C2I/41,6 | 80<br>53 960<br>C2I/39,5 | 100<br>67 450<br>C2I/39,5 | 111<br>77 380<br>C2I/41 | 40 | 560 | **14** |
| | 40 | 0,29<br>190<br>ICI/38,6 | 0,46<br>315<br>ICI/40,1 | 0,57<br>390<br>ICI/40,1 | 0,94<br>670<br>ICI/41,8 | 1,1<br>785<br>ICI/41,8 | 2,48<br>1 670<br>ICI/39,4 | 4,86<br>3 270<br>ICI/39,4 | 5,46<br>3 740<br>ICI/40,2 | 10,1<br>7 160<br>ICI/41,4 | 11,6<br>8 250<br>ICI/41,6 | 18,7<br>13 170<br>ICI/41,4 | – | – | – | – | – | – | 40 | 560 | |
| 160 000 | 200 | – | – | – | – | – | 1,49<br>1 090<br>ICI/192 | 3,14<br>2 380<br>ICI/199 | – | 6,1<br>4 580<br>ICI/196 | – | 12,5<br>9 350<br>ICI/196 | – | – | – | – | – | – | 200 | 2500 | **12,5** |
| | 160 | – | – | – | – | – | – | – | 5,23<br>3 760<br>C2I/151 | 8,06<br>5 920<br>C2I/154 | 11,4<br>8 600<br>C2I/158 | 16,5<br>11 920<br>C2I/151 | 23,1<br>17 180<br>C2I/156 | 32,9<br>24 550<br>C2I/156 | 44,9<br>32 980<br>C2I/154 | 57,9<br>43 160<br>C2I/156 | 68,1<br>50 770<br>C2I/156 | 92,4<br>71 000<br>C2I/161 | 160 | 2000 | |
| | 160 | – | – | – | – | – | 1,72<br>1 260<br>ICI/154 | 3,4<br>2 580<br>ICI/159 | 3,81<br>2 890<br>ICI/159 | 6,72<br>5 040<br>ICI/157 | 7,52<br>5 810<br>ICI/162 | 15,1<br>11 300<br>ICI/157 | – | – | – | – | – | – | 160 | 2000 | |
| | 125 | – | – | – | – | – | – | – | 5,71<br>4 180<br>C2I/123 | 9,41<br>7 260<br>C2I/129 | 12<br>9 270<br>C2I/130 | 18,9<br>14 370<br>C2I/127 | 23,4<br>17 480<br>C2I/125 | 39,2<br>28 830<br>C2I/123 | 47,7<br>35 730<br>C2I/125 | 64,8<br>49 900<br>C2I/129 | 81<br>62 380<br>C2I/129 | 95,5<br>72 350<br>C2I/127 | 125 | 1600 | |
| | 125 | – | – | – | – | – | 1,93<br>1 420<br>ICI/123 | 3,56<br>2 700<br>ICI/127 | 4,89<br>3 710<br>ICI/127 | 7,91<br>5 940<br>ICI/126 | 9,55<br>7 380<br>ICI/130 | 16<br>11 990<br>ICI/126 | – | – | – | – | – | – | 125 | 1600 | |
| | 100 | – | – | – | – | – | – | – | 5,74<br>4 310<br>C2I/98,2 | 9,22<br>7 280<br>C2I/103 | 12,2<br>9 650<br>C2I/104 | 18,6<br>14 420<br>C2I/102 | 24,7<br>18 950<br>C2I/100 | 38,5<br>28 930<br>C2I/98,5 | 48,9<br>37 500<br>C2I/100 | 63,5<br>50 080<br>C2I/103 | 79,4<br>62 600<br>C2I/103 | 101<br>78 640<br>C2I/102 | 100 | 1250 | |
| | 100 | – | 0,33<br>250<br>ICI/99,4 | 0,39<br>300<br>ICI/99,4 | 0,65<br>515<br>ICI/103 | 0,77<br>605<br>ICI/103 | 1,74<br>1 330<br>ICI/100 | 3,85<br>2 990<br>ICI/102 | 4,96<br>3 800<br>ICI/100 | 7,63<br>6 150<br>ICI/106 | 11,1<br>8 630<br>ICI/102 | 15,4<br>12 440<br>ICI/106 | – | – | – | – | – | – | 100 | 1250 | |
| | 90 | – | – | – | – | – | – | – | 5,78<br>4 330<br>C2I/87,8 | 10,1<br>7 750<br>C2I/90,4 | 11<br>8 480<br>C2I/90 | 20,7<br>15 500<br>C2I/87,9 | 24,9<br>19 180<br>C2I/90,3 | 39,5<br>29 980<br>C2I/89 | 48,9<br>37 420<br>C2I/89,7 | 63,2<br>47 870<br>C2I/88,8 | 79<br>59 840<br>C2I/88,8 | 94,4<br>73 530<br>C2I/91,4 | 90 | 1120 | |
| | 80 | – | – | – | – | – | – | – | 6,43<br>4 820<br>C2I/78,6 | 9,22<br>7 280<br>C2I/82,7 | 12,2<br>9 650<br>C2I/83,1 | 18,6<br>14 420<br>C2I/81,4 | 26,9<br>20 580<br>C2I/80,2 | 38,5<br>28 930<br>C2I/78,8 | 48,9<br>37 500<br>C2I/80,3 | 63,5<br>50 080<br>C2I/82,6 | 79,4<br>62 600<br>C2I/82,6 | 98,1<br>76 100<br>C2I/81,2 | 80 | 1000 | |
| | 80 | 0,22<br>160<br>ICI/75,2 | 0,36<br>270<br>ICI/79,5 | 0,44<br>335<br>ICI/79,5 | 0,73<br>580<br>ICI/82,7 | 0,85<br>670<br>ICI/82,7 | 1,72<br>1 260<br>ICI/76,7 | 3,46<br>2 580<br>ICI/78,1 | 4,02<br>3 000<br>ICI/78,1 | 7,1<br>5 300<br>ICI/78,1 | 7,81<br>6 000<br>ICI/80,5 | 15,1<br>11 300<br>ICI/78,1 | – | – | – | – | – | – | 80 | 1000 | |
| | 71 | – | – | – | – | – | – | – | 6,03<br>4 490<br>C2I/70,2 | 10,1<br>7 750<br>C2I/72,3 | 11,1<br>8 480<br>C2I/72 | 20,8<br>15 500<br>C2I/70,3 | 26,6<br>20 350<br>C2I/72,2 | 39,7<br>29 960<br>C2I/71,2 | 47,4<br>36 090<br>C2I/71,7 | 63,4<br>47 840<br>C2I/71,1 | 79,3<br>59 800<br>C2I/71,1 | 91,5<br>71 000<br>C2I/73,1 | 71 | 900 | |
| | 63 | – | – | – | – | – | – | – | 6,51<br>4 810<br>C2I/62 | 9,34<br>7 270<br>C2I/65,2 | 12,3<br>9 650<br>C2I/65,5 | 18,8<br>14 390<br>C2I/64,2 | 27,2<br>20 540<br>C2I/63,2 | 38,9<br>28 870<br>C2I/62,1 | 49,5<br>37 410<br>C2I/63,3 | 64,3<br>49 970<br>C2I/65,1 | 80,4<br>62 460<br>C2I/65,1 | 107<br>81 610<br>C2I/64 | 63 | 800 | |
| | 63 | 0,22<br>160<br>ICI/60,1 | 0,36<br>270<br>ICI/63,6 | 0,44<br>335<br>ICI/63,6 | 0,73<br>580<br>ICI/66,2 | 0,85<br>670<br>ICI/66,2 | 1,94<br>1 420<br>ICI/61,3 | 3,61<br>2 700<br>ICI/62,5 | 4,97<br>3 710<br>ICI/62,5 | 7,95<br>5 930<br>ICI/62,5 | 9,76<br>7 500<br>ICI/64,4 | 16,1<br>11 980<br>ICI/62,5 | – | – | – | – | – | – | 63 | 800 | |
| | 56 | – | – | – | – | – | – | – | 6,04<br>4 490<br>C2I/55,4 | 10,1<br>7 750<br>C2I/57 | 11,1<br>8 480<br>C2I/56,8 | 20,8<br>15 500<br>C2I/55,5 | 26,6<br>20 350<br>C2I/56,9 | 39,7<br>29 960<br>C2I/56,1 | 53,6<br>40 760<br>C2I/56,6 | 63,5<br>47 840<br>C2I/56 | 79,3<br>59 800<br>C2I/56 | 107<br>83 030<br>C2I/57,6 | 56 | 710 | |
| | 50 | – | – | – | – | – | – | – | 6,33<br>4 840<br>C2I/50,4 | 9,22<br>7 280<br>C2I/52,1 | 12,4<br>9 820<br>C2I/52,4 | 17,8<br>14 530<br>C2I/53,9 | 25,8<br>20 740<br>C2I/53,1 | 36,9<br>29 150<br>C2I/52,1 | 46,9<br>37 780<br>C2I/53,1 | 64,3<br>49 970<br>C2I/51,3 | 80,3<br>62 470<br>C2I/51,3 | 107<br>81 620<br>C2I/50,5 | 50 | 630 | |
| | 50 | 0,23<br>170<br>ICI/49 | 0,39<br>300<br>ICI/50,9 | 0,46<br>355<br>ICI/50,9 | 0,8<br>645<br>ICI/53 | 0,9<br>720<br>ICI/53 | 1,74<br>1 320<br>ICI/49,9 | 3,94<br>2 990<br>ICI/50 | 5,06<br>3 780<br>ICI/49,3 | 7,73<br>6 150<br>ICI/52,5 | 11,2<br>8 620<br>ICI/50,8 | 15,6<br>12 440<br>ICI/52,5 | – | – | – | – | – | – | 50 | 630 | |

Per $n_1$ minori di 560 min$^{-1}$ vedere pagina 195.

| $n_{N2} \cdot L_h$ min$^{-1}$ · h | $i_N$ | $P_{N2}$ kW / $M_{N2}$ N m / ... / **/ i** | | | | | | | | | | | | | | | | | $i_N$ | $n_1$ min$^{-1}$ | $n_{N2}$ |
|---|---|---|---|---|---|---|---|---|---|---|---|---|---|---|---|---|---|---|---|---|---|
| | | **50** | **63** | **64** | **80** | **81** | **100** | **125** | **140** | **160** | **180** | **200** | **225** | **250** | **280** | **320** | **321** | **360** | | | |
| **160 000** | | | | | | | | | 6,3 | 9,96 | 13,3 | 19,5 | 26,7 | 37,6 | 53,3 | 63,5 | 79,4 | 111 | 45 | 560 | **12,5** |
| | 45 | – | – | – | – | – | – | – | 4 840 **C2I/45,1** | 7 750 **C2I/45,6** | 10 300 **C2I/45,4** | 15 500 **C2I/46,6** | 21 800 **C2I/47,8** | 30 240 **C2I/47,1** | 43 200 **C2I/47,5** | 47 830 **C2I/44,2** | 59 790 **C2I/44,2** | 85 720 **C2I/45,4** | | | |
| **140 000** | | | | | | | 1,34 | 2,82 | | 5,49 | | 11,2 | | | | | | | 200 | 2240 | **11,2** |
| | 200 | – | – | – | – | – | 1 100 **ICI/192** | 2 390 **ICI/199** | – | 4 590 **ICI/196** | – | 9 380 **ICI/196** | – | – | – | – | – | – | | | |
| | | | | | | | | | 4,78 | 7,37 | 10,4 | 15,1 | 21,1 | 30,1 | 41,1 | 52,9 | 62,2 | 83,2 | 160 | 1800 | |
| | 160 | – | – | – | – | – | – | – | 3 820 **C2I/151** | 6 010 **C2I/154** | 8 730 **C2I/158** | 12 110 **C2I/151** | 17 460 **C2I/156** | 24 940 **C2I/156** | 33 510 **C2I/154** | 43 850 **C2I/156** | 51 590 **C2I/156** | 71 000 **C2I/161** | | | |
| | | | | | | | 1,55 | 3,07 | 3,47 | 6,12 | 6,85 | 13,6 | | | | | | | 160 | 1800 | |
| | 160 | – | – | – | – | – | 1 270 **ICI/154** | 2 590 **ICI/159** | 2 920 **ICI/159** | 5 100 **ICI/157** | 5 880 **ICI/162** | 11 340 **ICI/157** | – | – | – | – | – | – | | | |
| | | | | | | | | | 5,01 | 8,4 | 10,5 | 16,9 | 20,5 | 35 | 41,9 | 57,8 | 72,3 | 84,1 | 125 | 1400 | |
| | 125 | – | – | – | – | – | – | – | 4 200 **C2I/123** | 7 400 **C2I/129** | 9 310 **C2I/130** | 14 660 **C2I/127** | 17 550 **C2I/125** | 29 410 **C2I/123** | 35 880 **C2I/125** | 50 920 **C2I/129** | 63 650 **C2I/129** | 72 830 **C2I/127** | | | |
| | | | | | | | 1,73 | 3,18 | 4,29 | 7,07 | 8,49 | 14,3 | | | | | | | 125 | 1400 | |
| | 125 | – | – | – | – | – | 1 450 **ICI/123** | 2 760 **ICI/127** | 3 720 **ICI/127** | 6 060 **ICI/126** | 7 500 **ICI/130** | 12 230 **ICI/126** | – | – | – | – | – | – | | | |
| | | | | | | | | | 5,16 | 8,4 | 10,9 | 16,9 | 22,3 | 35 | 44,6 | 57,8 | 72,3 | 91,1 | 100 | 1120 | |
| | 100 | – | – | – | – | – | – | – | 4 320 **C2I/98,2** | 7 400 **C2I/103** | 9 690 **C2I/104** | 14 660 **C2I/102** | 19 020 **C2I/100** | 29 410 **C2I/98,5** | 38 120 **C2I/100** | 50 920 **C2I/103** | 63 650 **C2I/103** | 78 910 **C2I/102** | | | |
| | | | 0,3 | 0,35 | 0,59 | 0,69 | 1,56 | 3,46 | 4,52 | 6,83 | 9,76 | 13,8 | | | | | | | 100 | 1120 | |
| | 100 | – | 255 **ICI/99,4** | 300 **ICI/99,4** | 515 **ICI/103** | 605 **ICI/103** | 1 330 **ICI/100** | 3 000 **ICI/102** | 3 860 **ICI/100** | 6 150 **ICI/106** | 8 500 **ICI/102** | 12 440 **ICI/106** | – | – | – | – | – | – | | | |
| | | | | | | | | | 5,18 | 8,98 | 9,89 | 18,5 | 22,3 | 35,9 | 45,2 | 57,4 | 71,7 | 87,2 | 90 | 1000 | |
| | 90 | – | – | – | – | – | – | – | 4 340 **C2I/87,8** | 7 750 **C2I/90,4** | 8 500 **C2I/90** | 15 500 **C2I/87,9** | 19 250 **C2I/90,3** | 30 500 **C2I/89** | 38 710 **C2I/89,7** | 48 700 **C2I/88,8** | 60 870 **C2I/88,8** | 76 070 **C2I/91,4** | | | |
| | | | | | | | | | 5,88 | 8,44 | 11 | 17 | 24,6 | 35,2 | 44,7 | 58,1 | 72,6 | 91,1 | 80 | 900 | |
| | 80 | – | – | – | – | – | – | – | 4 900 **C2I/78,6** | 7 400 **C2I/82,7** | 9 680 **C2I/83,1** | 14 650 **C2I/81,4** | 20 910 **C2I/80,2** | 29 390 **C2I/78,8** | 38 100 **C2I/80,3** | 50 880 **C2I/82,6** | 63 600 **C2I/82,6** | 78 550 **C2I/81,2** | | | |
| | | 0,2 | 0,32 | 0,4 | 0,66 | 0,76 | 1,56 | 3,12 | 3,62 | 6,39 | 7,03 | 13,7 | | | | | | | 80 | 900 | |
| | 80 | 160 **ICI/75,2** | 270 **ICI/79,5** | 335 **ICI/79,5** | 580 **ICI/82,7** | 670 **ICI/82,7** | 1 270 **ICI/76,7** | 2 590 **ICI/78,1** | 3 000 **ICI/78,1** | 5 300 **ICI/78,1** | 6 000 **ICI/80,5** | 11 330 **ICI/78,1** | – | – | – | – | – | – | | | |
| | | | | | | | | | 5,38 | 8,98 | 9,89 | 18,5 | 23,7 | 35,9 | 43,7 | 57,4 | 71,7 | 83,9 | 71 | 800 | |
| | 71 | – | – | – | – | – | – | – | 4 510 **C2I/70,2** | 7 750 **C2I/72,3** | 8 500 **C2I/72** | 15 500 **C2I/70,3** | 20 420 **C2I/72,2** | 30 500 **C2I/71,2** | 37 390 **C2I/71,7** | 48 700 **C2I/71,1** | 60 870 **C2I/71,1** | 73 230 **C2I/73,1** | | | |
| | | | | | | | | | 5,88 | 8,44 | 11 | 17 | 24,6 | 35,2 | 44,7 | 58,1 | 72,6 | 96,5 | 63 | 710 | |
| | 63 | – | – | – | – | – | – | – | 4 900 **C2I/62** | 7 400 **C2I/65,2** | 9 680 **C2I/65,5** | 14 650 **C2I/64,2** | 20 910 **C2I/63,2** | 29 390 **C2I/62,1** | 38 100 **C2I/63,3** | 50 880 **C2I/65,1** | 63 600 **C2I/65,1** | 83 100 **C2I/64** | | | |
| | | 0,2 | 0,32 | 0,39 | 0,65 | 0,75 | 1,75 | 3,27 | 4,43 | 7,19 | 8,66 | 14,5 | | | | | | | 63 | 710 | |
| | 63 | 160 **ICI/60,1** | 270 **ICI/63,6** | 335 **ICI/63,6** | 580 **ICI/66,2** | 670 **ICI/66,2** | 1 440 **ICI/61,3** | 2 750 **ICI/62,5** | 3 720 **ICI/62,5** | 6 040 **ICI/62,5** | 7 500 **ICI/64,4** | 12 190 **ICI/62,5** | – | – | – | – | – | – | | | |
| | | | | | | | | | 5,36 | 8,97 | 9,88 | 18,4 | 23,7 | 35,8 | 47,7 | 57,3 | 71,7 | 95,4 | 56 | 630 | |
| | 56 | – | – | – | – | – | – | – | 4 500 **C2I/55,4** | 7 750 **C2I/57** | 8 500 **C2I/56,8** | 15 500 **C2I/55,5** | 20 420 **C2I/56,9** | 30 500 **C2I/56,1** | 40 910 **C2I/56,6** | 48 710 **C2I/56** | 60 890 **C2I/56** | 83 340 **C2I/57,6** | | | |
| | | | | | | | | | 5,73 | 8,34 | 11,2 | 16,1 | 23,3 | 33,4 | 42,4 | 58,1 | 72,7 | 96,6 | 50 | 560 | |
| | 50 | – | – | – | – | – | – | – | 4 930 **C2I/50,4** | 7 410 **C2I/52,1** | 9 990 **C2I/52,4** | 14 790 **C2I/53,9** | 21 110 **C2I/53,1** | 29 670 **C2I/52,1** | 38 460 **C2I/53,1** | 50 870 **C2I/51,3** | 63 590 **C2I/51,3** | 83 090 **C2I/50,5** | | | |
| | | 0,2 | 0,35 | 0,41 | 0,72 | 0,8 | 1,55 | 3,52 | 4,58 | 6,87 | 10,1 | 13,9 | | | | | | | 50 | 560 | |
| | 50 | 170 **ICI/49** | 305 **ICI/50,9** | 355 **ICI/50,9** | 645 **ICI/53** | 725 **ICI/53** | 1 320 **ICI/49,9** | 3 000 **ICI/50** | 3 850 **ICI/49,3** | 6 150 **ICI/52,5** | 8 770 **ICI/50,8** | 12 440 **ICI/52,5** | – | – | – | – | – | – | | | |
| **125 000** | | | | | | | 1,2 | 2,53 | | 4,92 | | 10 | | | | | | | 200 | 2000 | **10** |
| | 200 | – | – | – | – | – | 1 100 **ICI/192** | 2 400 **ICI/199** | – | 4 610 **ICI/196** | – | 9 410 **ICI/196** | – | – | – | – | – | – | | | |

Per $n_1$ minori di 560 min$^{-1}$ vedere pagina 195.

# Tabelle di selezione riduttori ortogonali

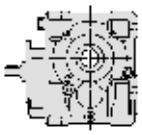

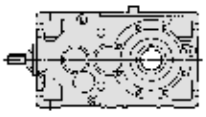



| $n_{N2} \cdot L_h$ min$^{-1}$ · h | $i_N$ | $P_{N2}$ kW / $M_{N2}$ N m / ... / *i* | | | | | | | | | | | | | | | | | $i_N$ | $n_1$ min$^{-1}$ | $n_{N2}$ |
|---|---|---|---|---|---|---|---|---|---|---|---|---|---|---|---|---|---|---|---|---|---|
| | | 50 | 63 | 64 | 80 | 81 | 100 | 125 | 140 | 160 | 180 | 200 | 225 | 250 | 280 | 320 | 321 | 360 | | | |
| 125 000 | 160 | – | – | – | – | – | – | – | 4,33<br>3 890<br>C2I/151 | 6,67<br>6 120<br>C2I/154 | 9,4<br>8 890<br>C2I/158 | 13,6<br>12 330<br>C2I/151 | 19,1<br>17 770<br>C2I/156 | 27,2<br>25 390<br>C2I/156 | 37,2<br>34 110<br>C2I/154 | 47,9<br>44 640<br>C2I/156 | 56,3<br>52 520<br>C2I/156 | 76<br>73 000<br>C2I/161 | 160 | 1600 | 10 |
| | 160 | – | – | – | – | – | 1,38<br>1 270<br>ICI/154 | 2,74<br>2 600<br>ICI/159 | 3,13<br>2 970<br>ICI/159 | 5,52<br>5 180<br>ICI/157 | 6,18<br>5 970<br>ICI/162 | 12,1<br>11 380<br>ICI/157 | – | – | – | – | – | – | 160 | 1600 | |
| | 125 | – | – | – | – | – | – | – | 4,49<br>4 210<br>C2I/123 | 7,6<br>7 500<br>C2I/129 | 9,42<br>9 340<br>C2I/130 | 15,4<br>14 920<br>C2I/127 | 18,4<br>17 610<br>C2I/125 | 31,8<br>29 920<br>C2I/123 | 37,6<br>36 010<br>C2I/125 | 52,5<br>51 800<br>C2I/129 | 65,7<br>64 750<br>C2I/129 | 75,4<br>73 090<br>C2I/127 | 125 | 1250 | |
| | 125 | – | – | – | – | – | 1,55<br>1 460<br>ICI/123 | 2,89<br>2 810<br>ICI/127 | 3,85<br>3 740<br>ICI/127 | 6,42<br>6 160<br>ICI/126 | 7,58<br>7 500<br>ICI/130 | 13<br>12 440<br>ICI/126 | – | – | – | – | – | – | 125 | 1250 | |
| | 100 | – | – | – | – | – | – | – | 4,62<br>4 340<br>C2I/98,2 | 7,6<br>7 500<br>C2I/103 | 9,8<br>9 720<br>C2I/104 | 15,4<br>14 920<br>C2I/102 | 19,9<br>19 080<br>C2I/100 | 31,8<br>29 920<br>C2I/98,5 | 40,5<br>38 780<br>C2I/100 | 52,5<br>51 800<br>C2I/103 | 65,7<br>64 750<br>C2I/103 | 81,7<br>79 190<br>C2I/102 | 100 | 1000 | |
| | 100 | – | 0,27<br>255<br>ICI/99,4 | 0,32<br>300<br>ICI/99,4 | 0,53<br>520<br>ICI/103 | 0,62<br>610<br>ICI/103 | 1,4<br>1 340<br>ICI/100 | 3,1<br>3 010<br>ICI/102 | 4,1<br>3 930<br>ICI/100 | 6,1<br>6 150<br>ICI/106 | 8,72<br>8 500<br>ICI/102 | 12,3<br>12 440<br>ICI/106 | – | – | – | – | – | – | 100 | 1000 | |
| | 90 | – | – | – | – | – | – | – | 4,68<br>4 360<br>C2I/87,8 | 8,08<br>7 750<br>C2I/90,4 | 8,9<br>8 500<br>C2I/90 | 16,6<br>15 500<br>C2I/87,9 | 20,2<br>19 310<br>C2I/90,3 | 32,8<br>30 990<br>C2I/89 | 41<br>39 020<br>C2I/89,7 | 52,5<br>49 480<br>C2I/88,8 | 65,6<br>61 850<br>C2I/88,8 | 81<br>78 510<br>C2I/91,4 | 90 | 900 | |
| | 80 | – | – | – | – | – | – | – | 5,32<br>4 990<br>C2I/78,6 | 7,6<br>7 500<br>C2I/82,7 | 9,8<br>9 720<br>C2I/83,1 | 15,4<br>14 920<br>C2I/81,4 | 22,2<br>21 200<br>C2I/80,2 | 31,8<br>29 920<br>C2I/78,8 | 40,5<br>38 780<br>C2I/80,3 | 52,5<br>51 800<br>C2I/82,6 | 65,7<br>64 750<br>C2I/82,6 | 83,9<br>81 370<br>C2I/81,2 | 80 | 800 | |
| | 80 | 0,18<br>160<br>ICI/75,2 | 0,29<br>270<br>ICI/79,5 | 0,35<br>335<br>ICI/79,5 | 0,59<br>580<br>ICI/82,7 | 0,69<br>675<br>ICI/82,7 | 1,39<br>1 270<br>ICI/76,7 | 2,78<br>2 600<br>ICI/78,1 | 3,22<br>3 000<br>ICI/78,1 | 5,68<br>5 300<br>ICI/78,1 | 6,25<br>6 000<br>ICI/80,5 | 12,2<br>11 380<br>ICI/78,1 | – | – | – | – | – | – | 80 | 800 | |
| | 71 | – | – | – | – | – | – | – | 4,79<br>4 530<br>C2I/70,2 | 7,97<br>7 750<br>C2I/72,3 | 8,78<br>8 500<br>C2I/72 | 16,4<br>15 500<br>C2I/70,3 | 21,1<br>20 500<br>C2I/72,2 | 32,4<br>31 050<br>C2I/71,2 | 40,2<br>38 750<br>C2I/71,7 | 51,9<br>49 590<br>C2I/71,1 | 64,8<br>61 980<br>C2I/71,1 | 77,2<br>75 900<br>C2I/73,1 | 71 | 710 | |
| | 63 | – | – | – | – | – | – | – | 5,31<br>4 990<br>C2I/62 | 7,59<br>7 500<br>C2I/65,2 | 9,79<br>9 720<br>C2I/65,5 | 15,3<br>14 920<br>C2I/64,2 | 22,1<br>21 200<br>C2I/63,2 | 31,8<br>29 930<br>C2I/62,1 | 40,4<br>38 790<br>C2I/63,3 | 52,5<br>51 810<br>C2I/65,1 | 65,6<br>64 760<br>C2I/65,1 | 87,2<br>84 620<br>C2I/64 | 63 | 630 | |
| | 63 | 0,18<br>165<br>ICI/60,1 | 0,28<br>270<br>ICI/63,6 | 0,35<br>335<br>ICI/63,6 | 0,58<br>580<br>ICI/66,2 | 0,68<br>680<br>ICI/66,2 | 1,56<br>1 450<br>ICI/61,3 | 2,95<br>2 800<br>ICI/62,5 | 3,94<br>3 740<br>ICI/62,5 | 6,49<br>6 150<br>ICI/62,5 | 7,68<br>7 500<br>ICI/64,4 | 13,1<br>12 420<br>ICI/62,5 | – | – | – | – | – | – | 63 | 630 | |
| | 56 | – | – | – | – | – | – | – | 4,77<br>4 500<br>C2I/55,4 | 7,97<br>7 750<br>C2I/57 | 8,78<br>8 500<br>C2I/56,8 | 16,4<br>15 500<br>C2I/55,5 | 21,1<br>20 500<br>C2I/56,9 | 32,4<br>31 050<br>C2I/56,1 | 42,6<br>41 070<br>C2I/56,6 | 51,9<br>49 580<br>C2I/56 | 64,9<br>61 980<br>C2I/56 | 85,1<br>83 650<br>C2I/57,6 | 56 | 560 | |
| 112 000 | 200 | – | – | – | – | – | 1,08<br>1 110<br>ICI/192 | 2,28<br>2 410<br>ICI/199 | – | 4,44<br>4 630<br>ICI/196 | – | 9,06<br>9 450<br>ICI/196 | – | – | – | – | – | – | 200 | 1800 | 9 |
| | 160 | – | – | – | – | – | – | – | 3,86<br>3 970<br>C2I/151 | 5,95<br>6 250<br>C2I/154 | 8,39<br>9 070<br>C2I/158 | 12,2<br>12 580<br>C2I/151 | 17<br>18 130<br>C2I/156 | 24,3<br>25 910<br>C2I/156 | 33,2<br>34 810<br>C2I/154 | 42,7<br>45 550<br>C2I/156 | 50,3<br>53 590<br>C2I/156 | 66,5<br>73 000<br>C2I/161 | 160 | 1400 | |
| | 160 | – | – | – | – | – | 1,22<br>1 280<br>ICI/154 | 2,41<br>2 610<br>ICI/159 | 2,77<br>3 000<br>ICI/159 | 4,91<br>5 260<br>ICI/157 | 5,43<br>6 000<br>ICI/162 | 10,7<br>11 430<br>ICI/157 | – | – | – | – | – | – | 160 | 1400 | |
| | 125 | – | – | – | – | – | – | – | 4,04<br>4 230<br>C2I/123 | 6,81<br>7 500<br>C2I/129 | 8,47<br>9 380<br>C2I/130 | 14<br>15 160<br>C2I/127 | 16,5<br>17 670<br>C2I/125 | 29<br>30 420<br>C2I/123 | 33,8<br>36 130<br>C2I/125 | 47,9<br>52 670<br>C2I/129 | 59,1<br>65 000<br>C2I/129 | 67,8<br>73 340<br>C2I/127 | 125 | 1120 | |
| | 125 | – | – | – | – | – | 1,39<br>1 460<br>ICI/123 | 2,63<br>2 850<br>ICI/127 | 3,46<br>3 750<br>ICI/127 | 5,85<br>6 270<br>ICI/126 | 6,79<br>7 500<br>ICI/130 | 11,8<br>12 650<br>ICI/126 | – | – | – | – | – | – | 125 | 1120 | |

Per $n_1$ minori di 560 min$^{-1}$ vedere pagina 195.

| $n_{N2} \cdot L_h$ min$^{-1}$ · h | $i_N$ | $P_{N2}$ kW / $M_{N2}$ N m / ... / **/ i** 50 | 63 | 64 | 80 | 81 | 100 | 125 | 140 | 160 | 180 | 200 | 225 | 250 | 280 | 320 | 321 | 360 | $i_N$ | $n_1$ min$^{-1}$ | $n_{N2}$ |
|---|---|---|---|---|---|---|---|---|---|---|---|---|---|---|---|---|---|---|---|---|---|
| **112 000** | | | | | | | | | 4,18 | 6,84 | 8,85 | 14 | 18 | 29,1 | 36,6 | 48 | 59,3 | 73,7 | 100 | 900 | **9** |
| | 100 | – | – | – | – | – | – | – | 4 350 **C2I/98,2** | 7 500 **C2I/103** | 9 750 **C2I/104** | 15 150 **C2I/102** | 19 150 **C2I/100** | 30 400 **C2I/98,5** | 38 990 **C2I/100** | 52 630 **C2I/103** | 65 000 **C2I/103** | 79 460 **C2I/102** | | | |
| | | | 0,24 | 0,28 | 0,47 | 0,56 | 1,26 | 2,8 | 3,75 | 5,49 | 8,07 | 11,1 | | | | | | | 100 | 900 | |
| | 100 | – | 255 **ICI/99,4** | 300 **ICI/99,4** | 520 **ICI/103** | 610 **ICI/103** | 1 340 **ICI/100** | 3 020 **ICI/102** | 3 990 **ICI/100** | 6 150 **C2I/106** | 8 750 **ICI/102** | 12 440 **ICI/106** | – | – | – | – | – | – | | | |
| | | | | | | | | | 4,17 | 7,18 | 7,91 | 14,8 | 18 | 29,7 | 36,6 | 47,5 | 59,4 | 73,7 | 90 | 800 | |
| | 90 | – | – | – | – | – | – | – | 4 370 **C2I/87,8** | 7 750 **C2I/90,4** | 8 500 **C2I/90** | 15 500 **C2I/87,9** | 19 380 **C2I/90,3** | 31 500 **C2I/89** | 39 160 **C2I/89,7** | 50 370 **C2I/88,8** | 62 960 **C2I/88,8** | 80 390 **C2I/91,4** | | | |
| | | | | | | | | | 4,73 | 6,75 | 8,73 | 13,9 | 19,7 | 28,8 | 36,6 | 47,5 | 58,5 | 77,2 | 80 | 710 | |
| | 80 | – | – | – | – | – | – | – | 5 000 **C2I/78,6** | 7 500 **C2I/82,7** | 9 750 **C2I/83,1** | 15 190 **C2I/81,4** | 21 200 **C2I/80,2** | 30 470 **C2I/78,8** | 39 490 **C2I/80,3** | 52 740 **C2I/82,6** | 65 000 **C2I/82,6** | 84 340 **C2I/81,2** | | | |
| | | 0,16 | 0,25 | 0,31 | 0,53 | 0,62 | 1,24 | 2,48 | 2,85 | 5,04 | 5,54 | 10,9 | | | | | | | 80 | 710 | |
| | 80 | 165 **ICI/75,2** | 270 **ICI/79,5** | 335 **ICI/79,5** | 585 **ICI/82,7** | 690 **ICI/82,7** | 1 270 **ICI/76,7** | 2 610 **ICI/78,1** | 3 000 **ICI/78,1** | 5 300 **ICI/78,1** | 6 000 **ICI/80,5** | 11 420 **ICI/78,1** | – | – | – | – | – | – | | | |
| | | | | | | | | | 4,27 | 7,07 | 7,79 | 14,5 | 18,8 | 29,2 | 36,9 | 46,9 | 58,6 | 71 | 71 | 630 | |
| | 71 | – | – | – | – | – | – | – | 4 540 **C2I/70,2** | 7 750 **C2I/72,3** | 8 500 **C2I/72** | 15 500 **C2I/70,3** | 20 580 **C2I/72,2** | 31 500 **C2I/71,2** | 40 170 **C2I/71,7** | 50 490 **C2I/71,1** | 63 110 **C2I/71,1** | 78 670 **C2I/73,1** | | | |
| | | | | | | | | | 4,73 | 6,75 | 8,73 | 13,9 | 19,7 | 28,8 | 36,6 | 47,5 | 58,5 | 77,8 | 63 | 560 | |
| | 63 | – | – | – | – | – | – | – | 5 000 **C2I/62** | 7 500 **C2I/65,2** | 9 750 **C2I/65,5** | 15 190 **C2I/64,2** | 21 200 **C2I/63,2** | 30 470 **C2I/62,1** | 39 490 **C2I/63,3** | 52 740 **C2I/65,1** | 65 000 **C2I/65,1** | 85 000 **C2I/64** | | | |
| | | 0,16 | 0,25 | 0,31 | 0,52 | 0,61 | 1,39 | 2,67 | 3,52 | 5,88 | 6,83 | 11,9 | | | | | | | 63 | 560 | |
| | 63 | 165 **ICI/60,1** | 270 **ICI/63,6** | 335 **ICI/63,6** | 590 **ICI/66,2** | 690 **ICI/66,2** | 1 450 **ICI/61,3** | 2 850 **ICI/62,5** | 3 750 **ICI/62,5** | 6 260 **ICI/62,5** | 7 500 **ICI/64,4** | 12 640 **ICI/62,5** | – | – | – | – | – | – | | | |
| **100 000** | | | | | | | | | | | | | | | | | | | | | |
| | | | | | | | 0,97 | 2,04 | | 3,96 | | 8,09 | | | | | | | 200 | 1600 | **8** |
| | 200 | – | – | – | – | – | 1 110 **ICI/192** | 2 410 **ICI/199** | – | 4 640 **ICI/196** | – | 9 480 **ICI/196** | – | – | – | – | – | – | | | |
| | | | | | | | | | 3,51 | 5,41 | 7,62 | 11,1 | 15,5 | 22,1 | 30,1 | 38,7 | 45,7 | 59,4 | 160 | 1250 | |
| | 160 | – | – | – | – | – | – | – | 4 040 **C2I/151** | 6 360 **C2I/154** | 9 230 **C2I/158** | 12 800 **C2I/151** | 18 450 **C2I/156** | 26 350 **C2I/156** | 35 410 **C2I/154** | 46 200 **C2I/156** | 54 500 **C2I/156** | 73 000 **C2I/161** | | | |
| | | | | | | | 1,09 | 2,16 | 2,47 | 4,38 | 4,85 | 9,55 | | | | | | | 160 | 1250 | |
| | 160 | – | – | – | – | – | 1 280 **ICI/154** | 2 620 **ICI/159** | 3 000 **ICI/159** | 5 260 **ICI/157** | 6 000 **ICI/162** | 11 470 **ICI/157** | – | – | – | – | – | – | | | |
| | | | | | | | | | 3,62 | 6,08 | 7,59 | 12,7 | 14,8 | 26,1 | 30,3 | 43 | 52,7 | 60,7 | 125 | 1000 | |
| | 125 | – | – | – | – | – | – | – | 4 240 **C2I/123** | 7 500 **C2I/129** | 9 410 **C2I/130** | 15 430 **C2I/127** | 17 740 **C2I/125** | 30 700 **C2I/123** | 36 260 **C2I/125** | 53 000 **C2I/129** | 65 000 **C2I/129** | 73 610 **C2I/127** | | | |
| | | | | | | | 1,25 | 2,39 | 3,1 | 5,31 | 6,06 | 10,6 | | | | | | | 125 | 1000 | |
| | 125 | – | – | – | – | – | 1 470 **ICI/123** | 2 900 **ICI/127** | 3 760 **ICI/127** | 6 380 **ICI/126** | 7 500 **ICI/130** | 12 710 **ICI/126** | – | – | – | – | – | – | | | |
| | | | | | | | | | 3,73 | 6,08 | 7,9 | 12,7 | 16,1 | 26,1 | 32,7 | 43 | 52,7 | 65,8 | 100 | 800 | |
| | 100 | – | – | – | – | – | – | – | 4 370 **C2I/98,2** | 7 500 **C2I/103** | 9 790 **C2I/104** | 15 430 **C2I/102** | 19 220 **C2I/100** | 30 700 **C2I/98,5** | 39 130 **C2I/100** | 53 000 **C2I/103** | 65 000 **C2I/103** | 79 750 **C2I/102** | | | |
| | | | 0,22 | 0,25 | 0,42 | 0,5 | 1,13 | 2,5 | 3,39 | 4,88 | 7,18 | 9,87 | | | | | | | 100 | 800 | |
| | 100 | – | 255 **ICI/99,4** | 300 **ICI/99,4** | 520 **ICI/103** | 615 **ICI/103** | 1 350 **ICI/100** | 3 030 **ICI/102** | 4 060 **ICI/100** | 6 150 **C2I/106** | 8 750 **ICI/102** | 12 440 **ICI/106** | – | – | – | – | – | – | | | |
| | | | | | | | | | 3,72 | 6,37 | 7,02 | 13,1 | 16 | 26,3 | 32,6 | 42,9 | 53,6 | 65,6 | 90 | 710 | |
| | 90 | – | – | – | – | – | – | – | 4 390 **C2I/87,8** | 7 750 **C2I/90,4** | 8 500 **C2I/90** | 15 500 **C2I/87,9** | 19 460 **C2I/90,3** | 31 500 **C2I/89** | 39 310 **C2I/89,7** | 51 290 **C2I/88,8** | 64 110 **C2I/88,8** | 80 690 **C2I/91,4** | | | |
| | | | | | | | | | 4,2 | 5,99 | 7,74 | 12,5 | 17,4 | 25,7 | 33 | 42,3 | 51,9 | 69 | 80 | 630 | |
| | 80 | – | – | – | – | – | – | – | 5 000 **C2I/78,6** | 7 500 **C2I/82,7** | 9 750 **C2I/83,1** | 15 460 **C2I/81,4** | 21 200 **C2I/80,2** | 30 700 **C2I/78,8** | 40 210 **C2I/80,3** | 53 000 **C2I/82,6** | 65 000 **C2I/82,6** | 85 000 **C2I/81,2** | | | |
| | | 0,14 | 0,23 | 0,28 | 0,48 | 0,56 | 1,1 | 2,21 | 2,53 | 4,48 | 4,92 | 9,68 | | | | | | | 80 | 630 | |
| | 80 | 165 **ICI/75,2** | 270 **ICI/79,5** | 335 **ICI/79,5** | 595 **ICI/82,7** | 700 **ICI/82,7** | 1 280 **ICI/76,7** | 2 620 **ICI/78,1** | 3 000 **ICI/78,1** | 5 300 **ICI/78,1** | 6 000 **ICI/80,5** | 11 460 **ICI/78,1** | – | – | – | – | – | – | | | |

Per $n_1$ minori di 560 min$^{-1}$ vedere pagina 195.

| $n_{N2} \cdot L_h$ min$^{-1}$ · h | $i_N$ | $P_{N2}$ kW<br>$M_{N2}$ N m<br>... / $i$ | | | | | | | | | | | | | | | | | $i_N$ | $n_1$ min$^{-1}$ | $n_{N2}$ |
|---|---|---|---|---|---|---|---|---|---|---|---|---|---|---|---|---|---|---|---|---|---|
| | | 50 | 63 | 64 | 80 | 81 | 100 | 125 | 140 | 160 | 180 | 200 | 225 | 250 | 280 | 320 | 321 | 360 | | | |
| 100 000 | 71 | – | – | – | – | – | – | – | 3,81<br>4 560<br>C2I/70,2 | 6,28<br>7 750<br>C2I/72,3 | 6,92<br>8 500<br>C2I/72 | 12,9<br>15 500<br>C2I/70,3 | 16,7<br>20 600<br>C2I/72,2 | 25,9<br>31 500<br>C2I/71,2 | 33,7<br>41 200<br>C2I/71,7 | 42,4<br>51 400<br>C2I/71,1 | 53<br>64 250<br>C2I/71,1 | 65,4<br>81 500<br>C2I/73,1 | 71 | 560 | 8 |
| 90 000 | 200 | – | – | – | – | – | 0,85<br>1 110<br>ICI/192 | 1,79<br>2 420<br>ICI/199 | – | 3,48<br>4 660<br>ICI/196 | – | 7,1<br>9 520<br>ICI/196 | – | – | – | – | – | – | 200 | 1400 | 7,1 |
| | 160 | – | – | – | – | – | – | – | 3,2<br>4 110<br>C2I/151 | 4,93<br>6 460<br>C2I/154 | 6,85<br>9 250<br>C2I/158 | 10,1<br>13 010<br>C2I/151 | 13,9<br>18 500<br>C2I/156 | 19,9<br>26 500<br>C2I/156 | 27,4<br>36 000<br>C2I/154 | 34,7<br>46 200<br>C2I/156 | 40,9<br>54 500<br>C2I/156 | 53,2<br>73 000<br>C2I/161 | 160 | 1120 | |
| | 160 | – | – | – | – | – | 0,98<br>1 280<br>ICI/154 | 1,94<br>2 630<br>ICI/159 | 2,21<br>3 000<br>ICI/159 | 3,92<br>5 260<br>ICI/157 | 4,35<br>6 000<br>ICI/162 | 8,59<br>11 510<br>ICI/157 | – | – | – | – | – | – | 160 | 1120 | |
| | 125 | – | – | – | – | – | – | – | 3,27<br>4 260<br>C2I/123 | 5,47<br>7 500<br>C2I/129 | 6,85<br>9 440<br>C2I/130 | 11,5<br>15 500<br>C2I/127 | 13,4<br>17 800<br>C2I/125 | 23,5<br>30 700<br>C2I/123 | 27,3<br>36 380<br>C2I/125 | 38,7<br>53 000<br>C2I/129 | 47,5<br>65 000<br>C2I/129 | 54,8<br>73 850<br>C2I/127 | 125 | 900 | |
| | 125 | – | – | – | – | – | 1,13<br>1 470<br>ICI/123 | 2,19<br>2 950<br>ICI/127 | 2,8<br>3 780<br>ICI/127 | 4,86<br>6 480<br>ICI/126 | 5,46<br>7 500<br>ICI/130 | 9,56<br>12 750<br>ICI/126 | – | – | – | – | – | – | 125 | 900 | |
| | 100 | – | – | – | – | – | – | – | 3,31<br>4 370<br>C2I/98,2 | 5,4<br>7 500<br>C2I/103 | 7,03<br>9 830<br>C2I/104 | 11,3<br>15 500<br>C2I/102 | 14,3<br>19 290<br>C2I/100 | 23,2<br>30 700<br>C2I/98,5 | 29,1<br>39 280<br>C2I/100 | 38,2<br>53 000<br>C2I/103 | 46,8<br>65 000<br>C2I/103 | 58,6<br>80 000<br>C2I/102 | 100 | 710 | |
| | 100 | – | 0,19<br>255<br>ICI/99,4 | 0,23<br>305<br>ICI/99,4 | 0,38<br>525<br>ICI/103 | 0,44<br>615<br>ICI/103 | 1<br>1 350<br>ICI/100 | 2,22<br>3 040<br>ICI/102 | 3,07<br>4 140<br>ICI/100 | 4,33<br>6 150<br>ICI/106 | 6,37<br>8 750<br>ICI/102 | 8,76<br>12 440<br>ICI/106 | – | – | – | – | – | – | 100 | 710 | |
| | 90 | – | – | – | – | – | – | – | 3,31<br>4 400<br>C2I/87,8 | 5,66<br>7 750<br>C2I/90,4 | 6,23<br>8 500<br>C2I/90 | 11,6<br>15 500<br>C2I/87,9 | 14,3<br>19 500<br>C2I/90,3 | 23,3<br>31 500<br>C2I/89 | 29<br>39 460<br>C2I/89,7 | 38,8<br>52 230<br>C2I/88,8 | 48,5<br>65 280<br>C2I/88,8 | 58,5<br>81 000<br>C2I/91,4 | 90 | 630 | |
| | 80 | – | – | – | – | – | – | – | 3,73<br>5 000<br>C2I/78,6 | 5,32<br>7 500<br>C2I/82,7 | 6,88<br>9 750<br>C2I/83,1 | 11,2<br>15 500<br>C2I/81,4 | 15,5<br>21 200<br>C2I/80,2 | 22,9<br>30 700<br>C2I/78,8 | 29,9<br>40 930<br>C2I/80,3 | 37,6<br>53 000<br>C2I/82,6 | 46,2<br>65 000<br>C2I/82,6 | 61,4<br>85 000<br>C2I/81,2 | 80 | 560 | |
| | 80 | 0,13<br>165<br>ICI/75,2 | 0,2<br>275<br>ICI/79,5 | 0,25<br>345<br>ICI/79,5 | 0,43<br>610<br>ICI/82,7 | 0,5<br>710<br>ICI/82,7 | 0,98<br>1 280<br>ICI/76,7 | 1,97<br>2 630<br>ICI/78,1 | 2,25<br>3 000<br>ICI/78,1 | 3,98<br>5 300<br>ICI/78,1 | 4,37<br>6 000<br>ICI/80,5 | 8,63<br>11 500<br>ICI/78,1 | – | – | – | – | – | – | 80 | 560 | |
| 80 000 | 200 | – | – | – | – | – | 0,76<br>1 120<br>ICI/192 | 1,6<br>2 430<br>ICI/199 | – | 3,12<br>4 680<br>ICI/196 | – | 6,37<br>9 550<br>ICI/196 | – | – | – | – | – | – | 200 | 1250 | 6,3 |
| | 160 | – | – | – | – | – | – | – | 2,9<br>4 180<br>C2I/151 | 4,42<br>6 500<br>C2I/154 | 6,11<br>9 250<br>C2I/158 | 9,12<br>13 200<br>C2I/151 | 12,4<br>18 500<br>C2I/156 | 17,8<br>26 500<br>C2I/156 | 24,8<br>36 500<br>C2I/154 | 31<br>46 200<br>C2I/156 | 36,5<br>54 500<br>C2I/156 | 47,5<br>73 000<br>C2I/161 | 160 | 1000 | |
| | 160 | – | – | – | – | – | 0,88<br>1 290<br>ICI/154 | 1,74<br>2 640<br>ICI/159 | 1,98<br>3 000<br>ICI/159 | 3,5<br>5 260<br>ICI/157 | 3,88<br>6 000<br>ICI/162 | 7,69<br>11 550<br>ICI/157 | – | – | – | – | – | – | 160 | 1000 | |
| | 125 | – | – | – | – | – | – | – | 2,92<br>4 270<br>C2I/123 | 4,86<br>7 500<br>C2I/129 | 6,12<br>9 480<br>C2I/130 | 10,2<br>15 500<br>C2I/127 | 11,9<br>17 860<br>C2I/125 | 20,9<br>30 700<br>C2I/123 | 24,4<br>36 520<br>C2I/125 | 34,4<br>53 000<br>C2I/129 | 42,2<br>65 000<br>C2I/129 | 48,9<br>74 130<br>C2I/127 | 125 | 800 | |
| | 125 | – | – | – | – | – | 1,01<br>1 480<br>ICI/123 | 1,98<br>3 000<br>ICI/127 | 2,5<br>3 790<br>ICI/127 | 4,33<br>6 500<br>ICI/126 | 4,85<br>7 500<br>ICI/130 | 8,53<br>12 800<br>ICI/126 | – | – | – | – | – | – | 125 | 800 | |
| | 100 | – | – | – | – | – | – | – | 2,94<br>4 370<br>C2I/98,2 | 4,79<br>7 500<br>C2I/103 | 6,27<br>9 860<br>C2I/104 | 10<br>15 500<br>C2I/102 | 12,7<br>19 360<br>C2I/100 | 20,6<br>30 700<br>C2I/98,5 | 25,9<br>39 430<br>C2I/100 | 33,9<br>53 000<br>C2I/103 | 41,5<br>65 000<br>C2I/103 | 52<br>80 000<br>C2I/102 | 100 | 630 | |
| | 100 | – | 0,17<br>255<br>ICI/99,4 | 0,2<br>305<br>ICI/99,4 | 0,34<br>525<br>ICI/103 | 0,39<br>615<br>ICI/103 | 0,89<br>1 360<br>ICI/100 | 1,98<br>3 060<br>ICI/102 | 2,77<br>4 210<br>ICI/100 | 3,84<br>6 150<br>ICI/106 | 5,65<br>8 750<br>ICI/102 | 7,77<br>12 440<br>ICI/106 | – | – | – | – | – | – | 100 | 630 | |

Per $n_1$ minori di 560 min$^{-1}$ vedere pagina 195.

| $n_{N2} \cdot L_h$ min$^{-1}$ · h | $i_N$ | $P_{N2}$ kW / $M_{N2}$ N m / ... / **i** 50 | 63 | 64 | 80 | 81 | 100 | 125 | 140 | 160 | 180 | 200 | 225 | 250 | 280 | 320 | 321 | 360 | $i_N$ | $n_1$ min$^{-1}$ | $n_{N2}$ |
|---|---|---|---|---|---|---|---|---|---|---|---|---|---|---|---|---|---|---|---|---|---|
| **80 000** | 90 | – | – | – | – | – | – | – | 2,95<br>4 420<br>**C2I/87,8** | 5,03<br>7 750<br>**C2I/90,4** | 5,54<br>8 500<br>**C2I/90** | 10,3<br>15 500<br>**C2I/87,9** | 12,7<br>19 500<br>**C2I/90,3** | 20,8<br>31 500<br>**C2I/89** | 25,9<br>39 610<br>**C2I/89,7** | 35,1<br>53 160<br>**C2I/88,8** | 43,9<br>66 450<br>**C2I/88,8** | 52,2<br>81 300<br>**C2I/91,4** | 90 | 560 | **6,3** |
| **71 000** | 200 | – | – | – | – | – | 0,68<br>1 120<br>**ICI/192** | 1,44<br>2 440<br>**ICI/199** | – | 2,8<br>4 700<br>**ICI/196** | – | 5,72<br>9 590<br>**ICI/196** | – | – | – | – | – | – | 200 | 1120 | **5,6** |
| | 160 | – | – | – | – | – | – | – | 2,66<br>4 240<br>**C2I/151** | 3,98<br>6 500<br>**C2I/154** | 5,5<br>9 250<br>**C2I/158** | 8,21<br>13 200<br>**C2I/151** | 11,2<br>18 500<br>**C2I/156** | 16<br>26 500<br>**C2I/156** | 22,4<br>36 500<br>**C2I/154** | 27,9<br>46 200<br>**C2I/156** | 32,9<br>54 500<br>**C2I/156** | 42,8<br>73 000<br>**C2I/161** | 160 | 900 | |
| | 160 | – | – | – | – | – | 0,79<br>1 290<br>**ICI/154** | 1,57<br>2 640<br>**ICI/159** | 1,78<br>3 000<br>**ICI/159** | 3,15<br>5 260<br>**ICI/157** | 3,49<br>6 000<br>**ICI/162** | 6,95<br>11 590<br>**ICI/157** | – | – | – | – | – | – | 160 | 900 | |
| | 125 | – | – | – | – | – | – | – | 2,6<br>4 290<br>**C2I/123** | 4,32<br>7 500<br>**C2I/129** | 5,44<br>9 500<br>**C2I/130** | 9,06<br>15 500<br>**C2I/127** | 10,6<br>17 930<br>**C2I/125** | 18,5<br>30 700<br>**C2I/123** | 21,7<br>36 660<br>**C2I/125** | 30,5<br>53 000<br>**C2I/129** | 37,4<br>65 000<br>**C2I/129** | 43,6<br>74 400<br>**C2I/127** | 125 | 710 | |
| | 125 | – | – | – | – | – | 0,9<br>1 480<br>**ICI/123** | 1,75<br>3 000<br>**ICI/127** | 2,22<br>3 810<br>**ICI/127** | 3,84<br>6 500<br>**ICI/126** | 4,31<br>7 500<br>**ICI/130** | 7,57<br>12 800<br>**ICI/126** | – | – | – | – | – | – | 125 | 710 | |
| | 100 | – | – | – | – | – | – | – | 2,61<br>4 370<br>**C2I/98,2** | 4,26<br>7 500<br>**C2I/103** | 5,59<br>9 900<br>**C2I/104** | 8,93<br>15 500<br>**C2I/102** | 11,4<br>19 430<br>**C2I/100** | 18,3<br>30 700<br>**C2I/98,5** | 23,1<br>39 580<br>**C2I/100** | 30,1<br>53 000<br>**C2I/103** | 36,9<br>65 000<br>**C2I/103** | 46,2<br>80 000<br>**C2I/102** | 100 | 560 | |
| | 100 | – | 0,15<br>255<br>**ICI/99,4** | 0,18<br>305<br>**ICI/99,4** | 0,3<br>530<br>**ICI/103** | 0,35<br>615<br>**ICI/103** | 0,8<br>1 360<br>**ICI/100** | 1,77<br>3 070<br>**ICI/102** | 2,51<br>4 290<br>**ICI/100** | 3,42<br>6 150<br>**ICI/106** | 5,02<br>8 750<br>**ICI/102** | 6,91<br>12 440<br>**ICI/106** | – | – | – | – | – | – | 100 | 560 | |
| **63 000** | 200 | – | – | – | – | – | 0,61<br>1 130<br>**ICI/192** | 1,29<br>2 450<br>**ICI/199** | – | 2,51<br>4 710<br>**ICI/196** | – | 5,13<br>9 620<br>**ICI/196** | – | – | – | – | – | – | 200 | 1000 | **5** |
| | 160 | – | – | – | – | – | – | – | 2,4<br>4 320<br>**C2I/151** | 3,54<br>6 500<br>**C2I/154** | 4,89<br>9 250<br>**C2I/158** | 7,3<br>13 200<br>**C2I/151** | 9,93<br>18 500<br>**C2I/156** | 14,2<br>26 500<br>**C2I/156** | 19,9<br>36 500<br>**C2I/154** | 24,8<br>46 200<br>**C2I/156** | 29,2<br>54 500<br>**C2I/156** | 38<br>73 000<br>**C2I/161** | 160 | 800 | |
| | 160 | – | – | – | – | – | 0,71<br>1 300<br>**ICI/154** | 1,4<br>2 650<br>**ICI/159** | 1,58<br>3 000<br>**ICI/159** | 2,8<br>5 260<br>**ICI/157** | 3,1<br>6 000<br>**ICI/162** | 6,2<br>11 630<br>**ICI/157** | – | – | – | – | – | – | 160 | 800 | |
| | 125 | – | – | – | – | – | – | – | 2,31<br>4 310<br>**C2I/123** | 3,83<br>7 500<br>**C2I/129** | 4,83<br>9 500<br>**C2I/130** | 8,04<br>15 500<br>**C2I/127** | 9,48<br>18 000<br>**C2I/125** | 16,5<br>30 700<br>**C2I/123** | 19,3<br>36 790<br>**C2I/125** | 27,1<br>53 000<br>**C2I/129** | 33,2<br>65 000<br>**C2I/129** | 38,8<br>74 680<br>**C2I/127** | 125 | 630 | |
| | 125 | – | – | – | – | – | 0,8<br>1 490<br>**ICI/123** | 1,56<br>3 000<br>**ICI/127** | 1,98<br>3 820<br>**ICI/127** | 3,41<br>6 500<br>**ICI/126** | 3,82<br>7 500<br>**ICI/130** | 6,72<br>12 800<br>**ICI/126** | – | – | – | – | – | – | 125 | 630 | |
| **56 000** | 200 | – | – | – | – | – | 0,55<br>1 130<br>**ICI/192** | 1,17<br>2 460<br>**ICI/199** | – | 2,27<br>4 730<br>**ICI/196** | – | 4,63<br>9 650<br>**ICI/196** | – | – | – | – | – | – | 200 | 900 | **4,5** |
| | 160 | – | – | – | – | – | – | – | 2,16<br>4 370<br>**C2I/151** | 3,14<br>6 500<br>**C2I/154** | 4,34<br>9 250<br>**C2I/158** | 6,48<br>13 200<br>**C2I/151** | 8,81<br>18 500<br>**C2I/156** | 12,6<br>26 500<br>**C2I/156** | 17,6<br>36 500<br>**C2I/154** | 22<br>46 200<br>**C2I/156** | 25,9<br>54 500<br>**C2I/156** | 33,7<br>73 000<br>**C2I/161** | 160 | 710 | |
| | 160 | – | – | – | – | – | 0,63<br>1 300<br>**ICI/154** | 1,25<br>2 660<br>**ICI/159** | 1,4<br>3 000<br>**ICI/159** | 2,49<br>5 260<br>**ICI/157** | 2,76<br>6 000<br>**ICI/162** | 5,52<br>11 670<br>**ICI/157** | – | – | – | – | – | – | 160 | 710 | |
| | 125 | – | – | – | – | – | – | – | 2,06<br>4 320<br>**C2I/123** | 3,4<br>7 500<br>**C2I/129** | 4,29<br>9 500<br>**C2I/130** | 7,15<br>15 500<br>**C2I/127** | 8,43<br>18 000<br>**C2I/125** | 14,6<br>30 700<br>**C2I/123** | 17,3<br>36 930<br>**C2I/125** | 24,1<br>53 000<br>**C2I/129** | 29,5<br>65 000<br>**C2I/129** | 34,6<br>74 960<br>**C2I/127** | 125 | 560 | |
| | 125 | – | – | – | – | – | 0,71<br>1 490<br>**ICI/123** | 1,38<br>3 000<br>**ICI/127** | 1,77<br>3 830<br>**ICI/127** | 3,03<br>6 500<br>**ICI/126** | 3,4<br>7 500<br>**ICI/130** | 5,97<br>12 800<br>**ICI/126** | – | – | – | – | – | – | 125 | 560 | |

Per $n_1$ minori di 560 min$^{-1}$ vedere pagina 195.

# Tabelle di selezione riduttori ortogonali

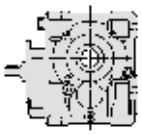

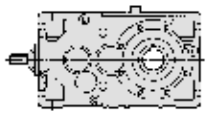



| $n_{N2} \cdot L_h$ min$^{-1}$ · h | $i_N$ | $P_{N2}$ kW<br>$M_{N2}$ N m<br>... / $i$ | | | | | | | | | | | | | | | | | $i_N$ | $n_1$ min$^{-1}$ | $n_{N2}$ |
|---|---|---|---|---|---|---|---|---|---|---|---|---|---|---|---|---|---|---|---|---|---|
| | | 50 | 63 | 64 | 80 | 81 | 100 | 125 | 140 | 160 | 180 | 200 | 225 | 250 | 280 | 320 | 321 | 360 | | | |
| 50 000 | | | | | | | 0,49 | 1,04 | | 2,02 | | 4,13 | | | | | | | 200 | 800 | **4** |
| | 200 | – | – | – | – | – | 1 130<br>**ICI/192** | 2 470<br>**ICI/199** | – | 4 750<br>**ICI/196** | – | 9 690<br>**ICI/196** | – | – | – | – | – | – | | | |
| | | | | | | | | | 1,91 | 2,79 | 3,85 | 5,75 | 7,82 | 11,2 | 15,7 | 19,5 | 23 | 29,9 | 160 | 630 | |
| | 160 | – | – | – | – | – | – | – | 4 370<br>**C2I/151** | 6 500<br>**C2I/154** | 9 250<br>**C2I/158** | 13 200<br>**C2I/151** | 18 500<br>**C2I/156** | 26 500<br>**C2I/156** | 36 500<br>**C2I/154** | 46 200<br>**C2I/156** | 54 500<br>**C2I/156** | 73 000<br>**C2I/161** | | | |
| | | | | | | | 0,56 | 1,11 | 1,25 | 2,21 | 2,44 | 4,92 | | | | | | | 160 | 630 | |
| | 160 | – | – | – | – | – | 1 310<br>**ICI/154** | 2 670<br>**ICI/159** | 3 000<br>**ICI/159** | 5 260<br>**ICI/157** | 6 000<br>**ICI/162** | 11 720<br>**ICI/157** | – | – | – | – | – | – | | | |
| 45 000 | | | | | | | 0,44 | 0,93 | | 1,8 | | 3,68 | | | | | | | 200 | 710 | **3,55** |
| | 200 | – | – | – | – | – | 1 140<br>**ICI/192** | 2 480<br>**ICI/199** | – | 4 760<br>**ICI/196** | – | 9 730<br>**ICI/196** | – | – | – | – | – | – | | | |
| | | | | | | | | | 1,7 | 2,48 | 3,42 | 5,11 | 6,95 | 9,95 | 13,9 | 17,3 | 20,5 | 26,6 | 160 | 560 | |
| | 160 | – | – | – | – | – | – | – | 4 370<br>**C2I/151** | 6 500<br>**C2I/154** | 9 250<br>**C2I/158** | 13 200<br>**C2I/151** | 18 500<br>**C2I/156** | 26 500<br>**C2I/156** | 36 500<br>**C2I/154** | 46 200<br>**C2I/156** | 54 500<br>**C2I/156** | 73 000<br>**C2I/161** | | | |
| | | | | | | | 0,5 | 0,99 | 1,11 | 1,96 | 2,17 | 4,39 | | | | | | | 160 | 560 | |
| | 160 | – | – | – | – | – | 1 310<br>**ICI/154** | 2 680<br>**ICI/159** | 3 000<br>**ICI/159** | 5 260<br>**ICI/157** | 6 000<br>**ICI/162** | 11 760<br>**ICI/157** | – | – | – | – | – | – | | | |
| 40 000 | | | | | | | 0,39 | 0,83 | | 1,61 | | 3,27 | | | | | | | 200 | 630 | **3,15** |
| | 200 | – | – | – | – | – | 1 140<br>**ICI/192** | 2 490<br>**ICI/199** | – | 4 780<br>**ICI/196** | – | 9 750<br>**ICI/196** | – | – | – | – | – | – | | | |
| 35 500 | | | | | | | 0,35 | 0,74 | | 1,43 | | 2,91 | | | | | | | 200 | 560 | **2,8** |
| | 200 | – | – | – | – | – | 1 150<br>**ICI/192** | 2 500<br>**ICI/199** | – | 4 800<br>**ICI/196** | – | 9 750<br>**ICI/196** | – | – | – | – | – | – | | | |

Per $n_1$ minori di 560 min$^{-1}$ vedere pagina 195.

**Riepilogo dei rapporti di trasmissione *i*, momenti torcenti $M_{N2}$ [N m] validi per $n_1 \leqslant$ 90 min$^{-1}$**

| | $i_N$ | ***i*** <br> $M_{N2}$ [N m] | | | | | | | | | | | | | | | | |
|---|---|---|---|---|---|---|---|---|---|---|---|---|---|---|---|---|---|---|
| | | **50** | **63** | **64** | **80** | **81** | **100** | **125** | **140** | **160** | **180** | **200** | **225** | **250** | **280** | **320** | **321** | **360** |
| **R CI** | 4 | – | – | – | – | – | – | – | – | – | – | ***4,1*** 6 300 | – | ***4*** [1] 12 200 | – | ***3,9*** 21 200 | ***3,9*** 26 500 | – |
| | 5 | – | – | – | – | – | – | ***5,06*** 2 300 | – | ***4,89*** 3 870 | – | ***5,11*** 9 000 | – | ***5,06*** 18 500 | – | ***4,89*** 31 500 | ***4,89*** 38 700 | – |
| | 6,3 | ***6,53*** 175 | ***6,57*** 315 | ***6,57*** 387 | ***6,27*** 670 | ***6,27*** 750 | ***6,53*** 1 360 | ***6,57*** 3 000 | – | ***6,27*** 5 600 | – | ***6,53*** 11 500 | – | ***6,57*** 24 300 | – | ***6,27*** 40 000 | ***6,27*** 50 000 | – |
| | 8 | ***7,85*** 195 | ***8*** [1] 325 | ***8*** [1] 400 | ***8,33*** 690 | ***8,33*** 800 | ***7,85*** 1 650 | ***8*** 3 350 | ***8,15*** 4 120 | ***8,27*** 7 300 | ***8,31*** 8 250 | ***8,27*** 14 500 | ***8,14*** 16 000 | ***8,21*** 25 000 | ***8,15*** 33 500 | ***7,83*** 40 000 | ***7,83*** 53 000 | ***8*** [1] 65 000 |
| | 9 | – | – | – | – | – | – | – | ***9*** [1] 4 500 | ***9,04*** 6 000 | ***9,33*** 9 250 | ***8,93*** 12 500 | ***9,33*** 18 000 | ***9,04*** 28 000 | ***9*** [1] 36 500 | ***8,75*** [1] 45 000 | ***8,75*** [1] 58 000 | ***9,2*** [1] 73 000 |
| | 10 | ***10,3*** 195 | ***10*** [1] 335 | ***10*** [1] 412 | ***10,4*** 710 | ***10,4*** 850 | ***9,81*** 1 700 | ***10*** [1] 3 000 | ***10,2*** 3 450 | ***10,3*** 6 900 | ***10,4*** 7 750 | ***10,3*** 13 200 | ***10,2*** 15 000 | ***10*** [1] 30 000 | ***10,2*** 35 500 | ***10,2*** 47 500 | ***10,2*** 58 000 | ***10*** [1] 67 000 |
| | 11,2 | – | – | – | – | – | – | – | ***11,3*** 3 870 | ***11,4*** 6 500 | ***11,7*** 8 250 | ***11,3*** 11 500 | ***11,7*** 16 500 | ***11,4*** 24 300 | ***11,3*** [1] 34 500 | ***11*** 41 200 | ***11*** 48 700 | ***11,5*** [1] 77 500 |
| | 12,5 | ***12,4*** 200 | ***12,6*** 345 | ***12,6*** 437 | ***13,1*** 730 | ***13,1*** 875 | ***12,4*** 1 650 | ***12,6*** 3 450 | ***12,9*** 3 870 | ***13*** 7 500 | ***13,1*** 8 500 | ***13*** 12 500 | ***12,8*** 15 000 | ***12,6*** 25 000 | ***12,9*** 28 000 | ***12,8*** 38 700 | ***12,8*** 47 500 | ***12,6*** 56 000 |
| | 14 | – | – | – | – | – | – | – | ***14,2*** 4 250 | ***14,2*** 7 100 | ***14,7*** 9 500 | ***14,2*** 14 500 | ***14,7*** 17 000 | ***14,1*** 28 000 | ***14,2*** 31 500 | ***14,2*** 45 000 | ***14,2*** 53 000 | ***14,5*** 65 000 |
| | 16 | ***15,2*** 175 | ***15,8*** 280 | ***15,8*** 355 | ***16,4*** [1] 630 | ***16,4*** [1] 730 | ***15,2*** 1 500 | ***15,8*** 3 000 | ***15,8*** 4 250 | ***15,5*** 6 500 | ***16*** 9 250 | ***15,5*** 13 200 | ***16*** 18 500 | ***16*** 26 500 | ***15,8*** 33 500 | ***16,3*** 38 700 | ***16,3*** 48 700 | ***16*** 71 000 |
| | 18 | – | – | – | – | – | – | – | ***18*** [1] 3 450 | ***18*** [1] 6 000 | ***18,7*** 7 100 | ***18*** [1] 11 800 | ***18,7*** 14 000 | ***17,9*** 24 300 | ***18*** [1] 27 200 | ***18*** [1] 40 000 | ***18*** [1] 48 700 | ***18,4*** [1] 54 500 |
| | 20 | ***19,3*** 175 | ***20*** [1] 290 | ***20*** [1] 365 | ***20,8*** [1] 650 | ***20,8*** [1] 775 | ***19,3*** 1 500 | ***20*** [1] 3 000 | ***20*** [1] 3 550 | ***19,7*** 6 500 | ***20,3*** 7 500 | ***19,7*** 12 800 | ***20,3*** 15 000 | ***20,3*** 26 500 | ***20*** [1] 30 000 | ***19,7*** 45 000 | ***19,7*** 53 000 | ***20,3*** 61 500 |
| | 25 | ***24,1*** 170 | ***25*** [1] 290 | ***25*** [1] 355 | ***26*** [1] 650 | ***26*** [1] 730 | ***24,1*** 1 180 | ***25*** [1] 2 650 | – | ***24,6*** 5 300 | – | ***24,6*** 10 600 | – | ***25,4*** 21 800 | – | – | – | – |
| | 31,5 | – | ***31,3*** 250 | ***31,3*** 280 | ***32,5*** [1] 515 | ***32,5*** [1] 630 | ***30,1*** 1 150 | ***31,3*** 2 240 | – | ***30,8*** 4 250 | – | ***30,8*** 8 750 | – | ***31,7*** 18 000 | – | – | – | – |
| **R ICI** | 31,5 | ***32,1*** 195 | ***33*** 335 | ***33*** 387 | ***31,4*** 750 | ***31,4*** 825 | ***32,8*** 1 550 | ***32,4*** 3 150 | – | ***31,4*** 6 700 | – | ***32,7*** 13 600 | – | – | – | – | – | – |
| | 40 | ***38,6*** 200 | ***40,1*** 387 | ***40,1*** 475 | ***41,8*** 825 | ***41,8*** 950 | ***39,4*** 1 700 | ***39,4*** 3 450 | ***40,2*** 4 000 | ***41,4*** 7 500 | ***41,6*** 9 000 | ***41,4*** 15 500 | – | – | – | – | – | – |
| | 50 | ***49*** 200 | ***50,9*** 345 | ***50,9*** 412 | ***53*** 750 | ***53*** 850 | ***49,9*** 1 550 | ***50*** [1] 3 450 | ***49,3*** 4 370 | ***52,5*** 7 100 | ***50,8*** 9 250 | ***52,5*** 14 000 | – | – | – | – | – | – |
| | 63 | ***60,1*** 175 | ***63,6*** 335 | ***63,6*** 412 | ***66,2*** 710 | ***66,2*** 825 | ***61,3*** 1 500 | ***62,5*** [1] 3 000 | ***62,5*** [1] 4 370 | ***62,5*** 6 500 | ***64,4*** 8 750 | ***62,5*** 13 200 | – | – | – | – | – | – |
| | 80 | ***75,2*** 175 | ***79,5*** 335 | ***79,5*** 412 | ***82,7*** 710 | ***82,7*** 825 | ***76,7*** 1 500 | ***78,1*** 2 650 | ***78,1*** 3 070 | ***78,1*** 5 300 | ***80,5*** 6 150 | ***78,1*** 13 200 | – | – | – | – | – | – |
| | 100 | – | ***99,4*** 280 | ***99,4*** 345 | ***103*** 615 | ***103*** 670 | ***100*** 1 600 | ***102*** 3 450 | ***100*** 4 370 | ***106*** 7 500 | ***102*** 9 250 | ***106*** 15 000 | – | – | – | – | – | – |
| | 125 | – | – | – | – | – | ***123*** 1 500 | ***127*** 3 000 | ***127*** 4 370 | ***126*** 6 500 | ***130*** 9 250 | ***126*** 13 200 | – | – | – | – | – | – |
| | 160 | – | – | – | – | – | ***154*** 1 500 | ***159*** 3 000 | ***159*** 3 650 | ***157*** 6 500 | ***162*** 7 300 | ***157*** 13 200 | – | – | – | – | – | – |
| | 200 | – | – | – | – | – | ***192*** 1 150 | ***199*** 2 720 | – | ***196*** 5 300 | – | ***196*** 10 600 | – | – | – | – | – | – |
| **RC2I** | 20 | – | – | – | – | – | – | – | ***20,4*** 4 620 | ***20,6*** 7 750 | ***21,4*** 10 600 | ***20,5*** 15 500 | ***19,9*** 19 500 | ***21,5*** 31 500 | ***20,8*** 40 000 | ***20,6*** 54 500 | ***20,6*** 69 000 | ***21,4*** 85 000 |
| | 22,4 | – | – | – | – | – | – | – | ***23,8*** [1] 5 150 | ***23,8*** 7 750 | ***23,7*** 10 900 | ***22,4*** 15 500 | ***23*** 21 800 | ***23,6*** 31 500 | ***23,8*** [1] 43 700 | ***23*** [1] 54 500 | ***23*** [1] 69 000 | ***23,7*** 87 500 |
| | 25 | – | – | – | – | – | – | – | ***24,5*** 5 000 | ***25,1*** 7 750 | ***26*** [1] 10 300 | ***27*** 15 500 | ***26,3*** 21 800 | ***27,2*** 31 500 | ***26,4*** 43 700 | ***25,1*** 54 500 | ***25,1*** 69 000 | ***26*** [1] 87 500 |
| | 28 | – | – | – | – | – | – | – | ***28,6*** 5 150 | ***28,9*** 7 750 | ***28,8*** [1] 10 900 | ***29,5*** 15 500 | ***30,3*** 21 800 | ***29,9*** 31 500 | ***30,1*** 43 700 | ***28*** [1] 54 500 | ***28*** [1] 69 000 | ***28,8*** [1] 87 500 |
| | 31,5 | – | – | – | – | – | – | – | ***32*** 5 000 | ***33,1*** 7 500 | ***33,2*** 10 600 | ***34,2*** 15 500 | ***33,7*** 21 200 | ***33,1*** 30 700 | ***33,7*** 42 500 | ***31,3*** 54 500 | ***31,3*** 69 000 | ***32,5*** [1] 87 500 |
| | 35,5 | – | – | – | – | – | – | – | ***37,5*** 5 150 | ***37,5*** 7 750 | ***37,3*** 10 900 | ***35,3*** 15 500 | ***36,2*** 21 800 | ***37,2*** 31 500 | ***37,5*** 42 500 | ***36,3*** 54 500 | ***36,3*** 69 000 | ***37,3*** 77 500 |
| | 40 | – | – | – | – | – | – | – | ***38,7*** 5 150 | ***39,5*** 7 750 | ***41*** [1] 10 900 | ***42,6*** 15 500 | ***41,4*** 21 800 | ***42,8*** 31 500 | ***41,6*** 43 700 | ***39,5*** 54 500 | ***39,5*** 69 000 | ***41*** [1] 85 000 |
| | 45 | – | – | – | – | – | – | – | ***45,1*** 5 150 | ***45,6*** 7 750 | ***45,4*** 10 900 | ***46,6*** 15 500 | ***47,8*** 21 800 | ***47,1*** 31 500 | ***47,5*** 43 700 | ***44,2*** 54 500 | ***44,2*** 69 000 | ***45,4*** 87 500 |
| | 50 | – | – | – | – | – | – | – | ***50,4*** 5 000 | ***52,1*** 7 500 | ***52,4*** 10 600 | ***53,9*** 15 500 | ***53,1*** 21 200 | ***52,1*** 30 700 | ***53,1*** 42 500 | ***51,3*** 53 000 | ***51,3*** 65 000 | ***50,5*** 85 000 |
| | 56 | – | – | – | – | – | – | – | ***55,4*** 5 150 | ***57*** 7 750 | ***56,8*** 10 000 | ***55,5*** 15 500 | ***56,9*** 21 800 | ***56,1*** 31 500 | ***56,6*** 43 700 | ***56*** 54 500 | ***56*** 69 000 | ***57,6*** 87 500 |
| | 63 | – | – | – | – | – | – | – | ***62*** 5 000 | ***65,2*** 7 500 | ***65,5*** 10 600 | ***64,2*** 15 500 | ***63,2*** 21 200 | ***62,1*** 30 700 | ***63,3*** 42 500 | ***65,1*** 53 000 | ***65,1*** 65 000 | ***64*** 85 000 |
| | 71 | – | – | – | – | – | – | – | ***70,2*** 5 150 | ***72,3*** 7 750 | ***72*** [1] 10 300 | ***70,3*** 15 500 | ***72,2*** 21 800 | ***71,2*** 31 500 | ***71,7*** 43 700 | ***71,1*** 54 500 | ***71,1*** 69 000 | ***73,1*** 87 500 |
| | 80 | – | – | – | – | – | – | – | ***78,6*** 5 000 | ***82,7*** 7 500 | ***83,1*** 10 600 | ***81,4*** 15 500 | ***80,2*** 21 200 | ***78,8*** 30 700 | ***80,3*** 42 500 | ***82,6*** 53 000 | ***82,6*** 65 000 | ***81,2*** 85 000 |
| | 90 | – | – | – | – | – | – | – | ***87,8*** 4 620 | ***90,4*** 7 750 | ***90*** [1] 9 500 | ***87,9*** 15 500 | ***90,3*** 20 600 | ***89*** 31 500 | ***89,7*** 42 500 | ***88,8*** 54 500 | ***88,8*** 69 000 | ***91,4*** 85 000 |
| | 100 | – | – | – | – | – | – | – | ***98,2*** 4 620 | ***103*** 7 500 | ***104*** 10 600 | ***102*** 15 500 | ***100*** 20 600 | ***98,5*** 30 700 | ***100*** 42 500 | ***103*** 53 000 | ***103*** 65 000 | ***102*** 85 000 |
| | 125 | – | – | – | – | – | – | – | ***123*** 4 620 | ***129*** 7 500 | ***130*** 10 300 | ***127*** 15 500 | ***125*** 19 000 | ***123*** 30 700 | ***125*** 38 700 | ***129*** 53 000 | ***129*** 65 000 | ***127*** 80 000 |
| | 160 | – | – | – | – | – | – | – | ***151*** 4 370 | ***154*** 6 500 | ***158*** 9 250 | ***151*** 13 200 | ***156*** 18 500 | ***156*** 26 500 | ***154*** 36 500 | ***156*** 46 200 | ***156*** 54 500 | ***161*** 73 000 |

1) Rapporto di trasmissione **finito**.

Pagina lasciata intenzionalmente bianca.

# 10 – Dimensioni, esecuzioni, forme costruttive riduttori ad assi ortogonali


**10.1 - Riduttori R CI ..... 198**

Dimensioni ..... 198
Esecuzioni (senso di rotazione) ..... 199
Forme costruttive ..... 200
Dettagli lubrificazione ..... 201

**10.2 - Riduttori R ICI ..... 202**

Dimensioni ..... 202
Esecuzioni (senso di rotazione) ..... 202
Forme costruttive ..... 203
Dettagli lubrificazione ..... 204

**10.3 - Riduttori R C2I ..... 205**

Dimensioni ..... 205
Esecuzioni (senso di rotazione) ..... 205
Forme costruttive ..... 206
Dettagli lubrificazione ..... 207

# Dimensioni, esecuzioni, forme costruttive riduttori ortogonali 10

## 10.1 - Riduttori R CI

### Dimensioni

### R CI 50 ... 100

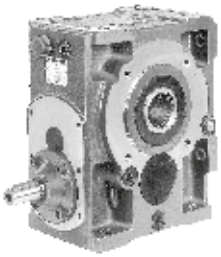

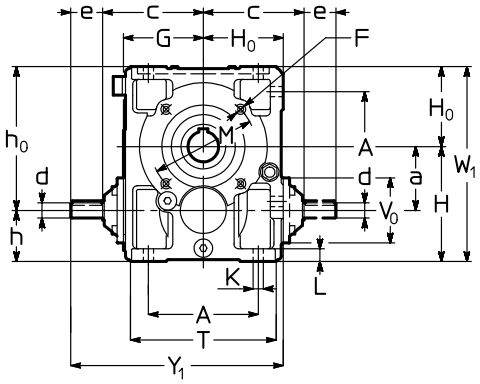


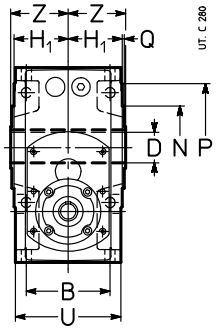


| Grand. | a | A | B | c $i_N$ ⩽ 8 | c $i_N$ ⩾ 10 | D Ø H7 | d Ø | e | $Y_1$ | d Ø | e | $Y_1$ | d Ø | e | $Y_1$ | F 1) | H h11 | $H_0$ h11 G | $H_1$ h12 | h h11 | $h_0$ h11 | K Ø | L | M Ø | N Ø h6 | P Ø | Q | T | U | $V_0$ Ø | $W_1$ | Z | kg |
|---|---|---|---|---|---|---|---|---|---|---|---|---|---|---|---|---|---|---|---|---|---|---|---|---|---|---|---|---|---|---|---|---|
| | | | | | | | $i_N$ ⩽ 8 | | | $i_N$ = 10 ... 16 | | | $i_N$ ⩾ 20 | | | | | | | | | | | | | | | | | | | | |
| **50** | 50 | 86 | 75 | 100 | 94 | 24 | 16 | 30 | 197 | 16 | 30 | 191 | 14 | 30 | 191 | M6 | 100 | 67 | 49 | 50 | 117 | 9,5 | 12 | 85 | 70 | 105 | 2,5 | 120 | 95 | 78 | 167 | 53 | 9 |
| **63** | 63 | 102 | 90 | 119 | 108 | 30 | 19 | 40 | 239 | 16 | 30 | 218 | 14 | 30 | 218 | M8 | 125 | 80 | 58,5 | 62 | 143 | 11,5 | 14 | 100 | 80 | 120 | 3 | 143 | 114 | 78 | 205 | 63 | 14 |
| **64** | 63 | 102 | 90 | 119 | 108 | 32 | 19 | 40 | 239 | 16 | 30 | 218 | 14 | 30 | 218 | M8 | 125 | 80 | 58,5 | 62 | 143 | 11,5 | 14 | 100 | 80 | 120 | 3 | 143 | 114 | 78 | 205 | 63 | 14 |
| **80** | 80 | 132 | 106 | 142 | 131 | 38 | 24 | 50 | 292 | 19 | 40 | 271 | 16 | 30 | 261 | M10 | 150 | 100 | 69,5 | 70 | 180 | 14 | 17 | 130 | 110 | 160 | 3,5 | 180 | 135 | 86 | 250 | 75 | 25 |
| **81** | 80 | 132 | 106 | 142 | 131 | 40 | 24 | 50 | 292 | 19 | 40 | 271 | 16 | 30 | 261 | M10 | 150 | 100 | 69,5 | 70 | 180 | 14 | 17 | 130 | 110 | 160 | 3,5 | 180 | 135 | 86 | 250 | 75 | 25 |
| **100** | 100 | 172 | 131 | 168 | 157 | 48 | 28 | 60 | 353 | 24 | 50 | 332 | 19 | 40 | 322 | M12 | 180 | 125 | 84,5 | 80 | 225 | 16 | 20 | 165 | 130 | 200 | 3,5 | 228 | 165 | 104 | 305 | 90 | 45 |

### R CI 125 ... 360

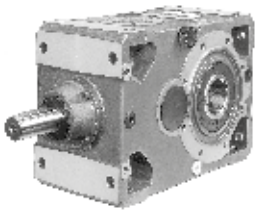

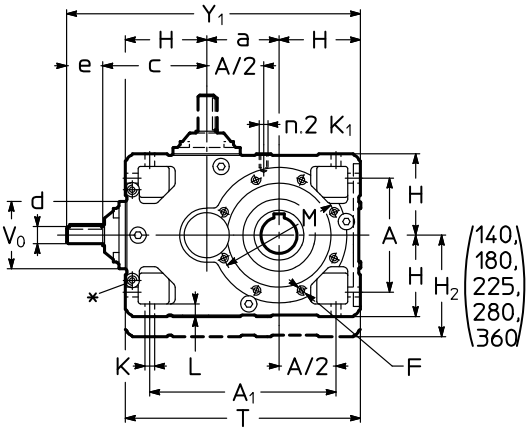


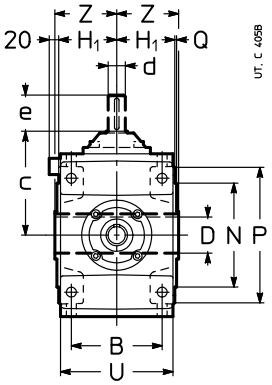


| Grand. | a | A | $A_1$ | B | c $i_N$ | | D Ø H7 | d Ø | e | $Y_1$ | d Ø | e | $Y_1$ | d Ø | e | $Y_1$ | F 1) | H h11 | $H_1$ h12 | $H_2$ h11 | K Ø | $K_1$ 2) | L | M Ø | N Ø h6 | P Ø | Q | T | U | $V_0$ Ø | Z | kg |
|---|---|---|---|---|---|---|---|---|---|---|---|---|---|---|---|---|---|---|---|---|---|---|---|---|---|---|---|---|---|---|---|---|
| | | | | | | | | | | | | | | | | $i_N$ ⩾ 18 | | | | | | | | | | | | | | | | | |
| | | | | | ⩽ 8 | ⩾ 9 | | $i_N$ ⩽ 8 | | | $i_N$ = 9 ... 16 | | | | | | | | | | | | | | | | | | | | | | |
| **125** | 125 | 212 | 337 | 162 | 202 | 188 | 60 | 38 | 80 | 557 | 28 | 60 | 523 | 24 | 50 | 513 | 3) | 150 | 103,5 | – | 18 | M12 | 23 | 215 | 180 | 250 | 4 | 425 | 201 | 122 | 110 | 89 |
| | | | | | ⩽ 9 | ⩾ 10 | | $i_N$ ⩽ 9 | | | $i_N$ = 10 ... 16 | | | | | | | | | | | | | | | | | | | | | | |
| **140** | 140 | 212 | 352 | 162 | 202 | 188 | 70 | 38 | 80 | 572 | 28 | 60 | 538 | 24 | 50 | 528 | 3) | 150 | 103,5 | 180 | 18 | M12 | 23 | 265 | 230 | 300 | 4 | 440 | 201 | 122 | 125 | 102 |
| | | | | | ⩽ 8 | ⩾ 9 | | $i_N$ ⩽ 8 | | | $i_N$ = 9 ... 16 | | | | | | | | | | | | | | | | | | | | | | |
| **160** | 160 | 252 | 412 | 201 | 246 | 226 | 80 | 48 | 110 | 696 | 38 | 80 | 646 | 32 | 80 | 646 | M16 | 180 | 128,5 | – | 22 | M16 | 28 | 265 | 230 | 300 | 4 | 520 | 249 | 155 | 136 | 158 |
| | | | | | ⩽ 9 | ⩾ 10 | | $i_N$ ⩽ 9 | | | $i_N$ = 10 ... 16 | | | | | | | | | | | | | | | | | | | | | | |
| **180** | 180 | 252 | 432 | 201 | 246 | 226 | 90 | 48 | 110 | 716 | 38 | 80 | 666 | 32 | 80 | 666 | M16 | 180 | 128,5 | 225 | 22 | M16 | 28 | 300 | 250 | 350 | 5 | 540 | 249 | 155 | 150 | 181 |
| | | | | | ⩽ 8 | ⩾ 9 | | $i_N$ ⩽ 8 | | | $i_N$ = 9 ... 16 | | | | | | | | | | | | | | | | | | | | | | |
| **200** | 200 | 320 | 520 | 250 | 305 | 282 | 100 | 55 | 110 | 840 | 48 | 110 | 817 | 38 | 80 | 787 | 3) | 225 | 158 | – | 27 | M20 | 34 | 350 | 300 | 400 | 5 | 650 | 307 | 190 | 167 | 282 |
| | | | | | ⩽ 9 | ⩾ 10 | | $i_N$ ⩽ 9 | | | $i_N$ = 10 ... 16 | | | | | | | | | | | | | | | | | | | | | | |
| **225** | 225 | 320 | 545 | 250 | 305 | 282 | 110 | 55 | 110 | 865 | 48 | 110 | 842 | 38 | 80 | 812 | M20 | 225 | 158 | 280 | 27 | M20 | 34 | 400 | 350 | 450 | 5 | 675 | 307 | 190 | 180 | 324 |
| | | | | | ⩽10 | ⩾11,2 | | $i_N$ ⩽ 10 | | | $i_N$ = 11,2 ... 16 | | | | | | | | | | | | | | | | | | | | | | |
| **250** | 250 | 396 | 646 | 310 | 380 | 357 | 125 | 70 | 140 | 1050 | 55 | 110 | 997 | 48 | 110 | 997 | 3) | 280 | 195 | – | 33 | M24 | 42 | 500 | 450 | 550 | 5 | 810 | 380 | 238 | 206 | 495 |
| | | | | | ⩽11,2 | ⩾12,5 | | $i_N$ ⩽ 11,2 | | | $i_N$ = 12,5 ... 16 | | | | | | | | | | | | | | | | | | | | | | |
| **280** | 280 | 396 | 676 | 310 | 380 | 357 | 140 | 70 | 140 | 1080 | 55 | 110 | 1027 | 48 | 110 | 1027 | M24 | 280 | 195 | 355 | 33 | M24 | 42 | 500 | 450 | 550 | 5 | 840 | 380 | 238 | 222 | 568 |
| | | | | | | | | $i_N$ ⩽ 10 | | | $i_N$ = 11,2 ... 16 | | | | | | | | | | | | | | | | | | | | | | |
| **320, 321** | 320 | 510 | 830 | 386 | 480 | | 160 | 90 | 170 | 1325 | 70 | 140 | 1295 | 70 | 140 | 1295 | 3) | 355 | 241 | – | 39 | M30 | 52 | 600 | 550 | 660 | 6 | 1030 | 470 | 290 | 254 | 882 |
| | | | | | | | | $i_N$ ⩽ 11,2 | | | $i_N$ = 12,5 ... 16 | | | | | | | | | | | | | | | | | | | | | | |
| **360** | 360 | 510 | 870 | 386 | 480 | | 180 | 90 | 170 | 1365 | 70 | 140 | 1335 | 70 | 140 | 1335 | M30 | 355 | 241 | 450 | 39 | M30 | 52 | 600 | 550 | 660 | 6 | 1070 | 470 | 290 | 273 | 1013 |

Vedi note a pagina successiva.

## Esecuzioni (senso di rotazione)

### R CI 50 ... 100

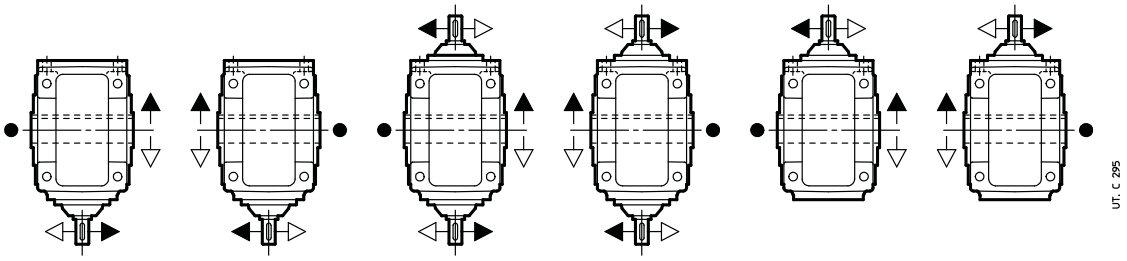


U03A U03A sin U03D [4] U03D sin [4] U03E U03E sin

### R CI 125 ... 360

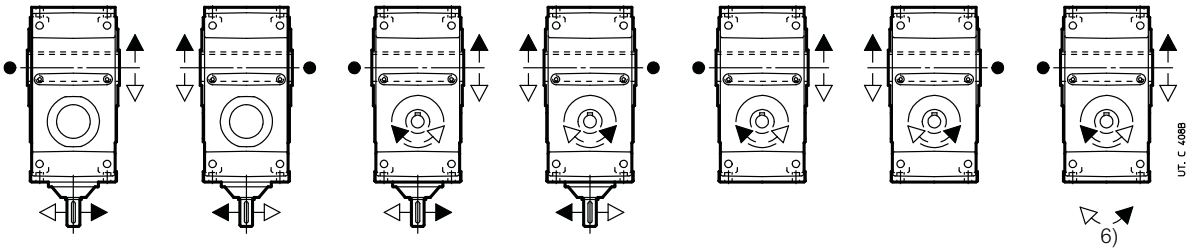


U02A U02A sin (140, 180, 225, 280, 360) U02H U02H sin U02V U02V sin U02D [7]

● Posizione gola di riferimento (ved. cap. 6) per la verifica del carico radiale.
∗ Piano lavorato e n.2 fori filettati (dimensioni al cap. 6 «Lato entrata riduttori») e anche sul lato opposto non in vista.
1) Lunghezza utile del filetto 2 · F.
2) Lunghezza utile del filetto 2 · $K_1$.
3) Per dimensione, numero e posizione angolare ved. cap. 6.
4) Non possibile per grandezza 50 con $i_N \leq 8$.
6) Senso di rotazione della seconda sporgenza d'albero veloce non in vista.
7) Esecuzione **non possibile** per grandezze 140, 180, 225, 280 e 360.

42

# Dimensioni, esecuzioni, forme costruttive riduttori ortogonali 10

## Forme costruttive

In assenza di esigenze specifiche privilegiare l'adozione della forma costruttiva **B3** (ved. cap. 2).

### R CI 50 ... 100

Esecuzioni:
**UO3A**
**UO3Asin**
**UO3D**
**UO3Dsin**
**UO3E**
**UO3Esin**

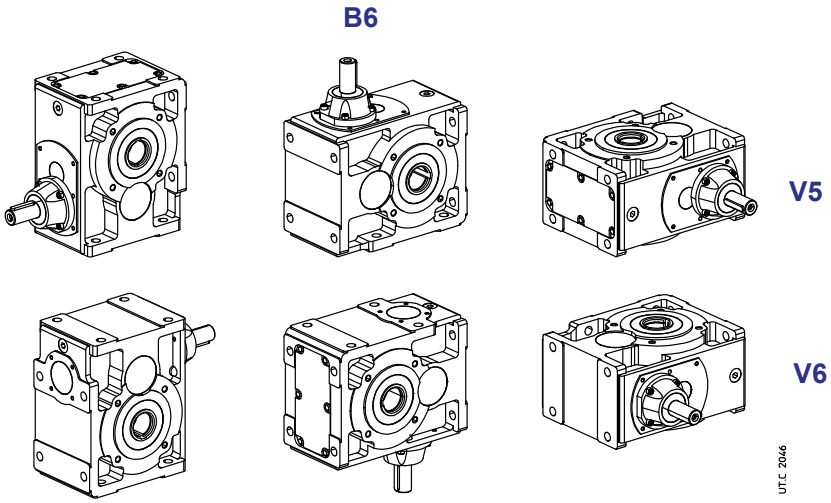


### R CI 125 ... 360

Esecuzioni:
(1)
**UO2A**
**UO2Asin**
**UO2H**
**UO2Hsin**
(2)
**UO2V**
**UO2Vsin**
**UO2D**

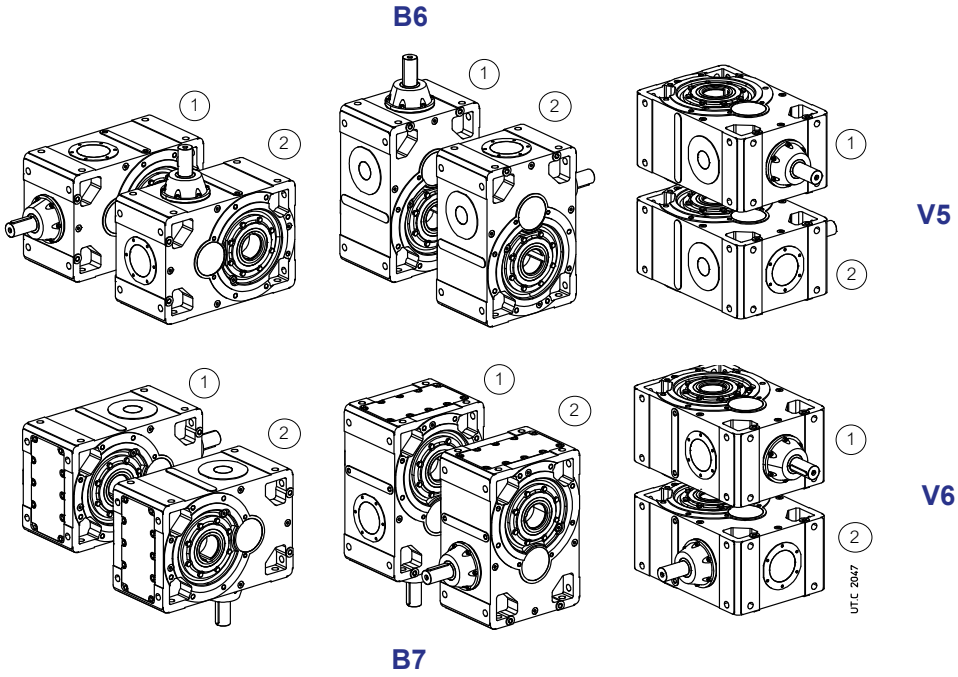


## Quantità d'olio R CI 50 ... 360

Le quantità d'olio [l] indicate sono da intendersi orientative ai fini dell'approvvigionamento. La quantità esatta da immettere nel riduttore è definita dal livello.

| Forma costruttiva | 50 | 63, 64 | 80, 81 | 100 | 125 | 140 | 160 | 180 | 200 | 225 | 250 | 280 | 320, 321 | 360 |
|---|---|---|---|---|---|---|---|---|---|---|---|---|---|---|
| **B3** | 0,4 | 0,8 | 1,3 | 2,6 | 5,3 | 8,2 | 10,5 | 16,1 | 20,5 | 31,5 | 40 | 61 | 78 | 120 |
| **B8** | 0,6 | 1 | 2 | 3,8 | 5,3 | 5,5 | 10,5 | 10,7 | 20,5 | 21 | 40 | 41 | 78 | 80 |
| **B6** | 0,4 | 0,8 | 1,3 | 2,9 | 7 | 8,7 | 13,7 | 17 | 26,7 | 33,3 | 52 | 65 | 102 | 127 |
| **B7** | 0,4 | 0,8 | 1,3 | 2,9 | 7,6 | 9,7 | 15 | 19 | 29 | 37 | 57 | 72 | 111 | 141 |
| **V5** | 0,45 | 0,95 | 1,8 | 3,5 | 8,9 | 10,3 | 17,5 | 20,1 | 34 | 39,3 | 67 | 77 | 130 | 150 |
| **V6** | 0,45 | 0,95 | 1,8 | 3,5 | 8,9 | 10,3 | 17,5 | 20,1 | 34 | 39,3 | 67 | 77 | 130 | 150 |

## Dettagli lubrificazione

### R CI 100

Esecuzioni:

**UO3A**
**UO3A sin**
**UO3D**
**UO3D sin**
**UO3E**
**UO3Esin**

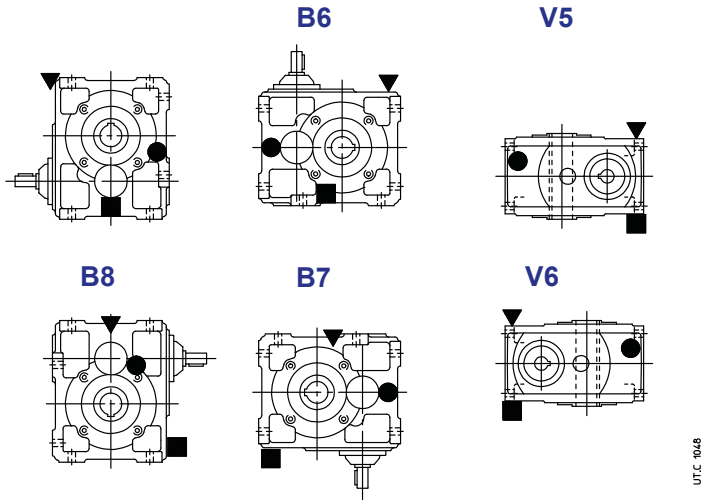


### R CI 125 ... 360

Esecuzioni:

(1)
**UO2A**
**UO2Asin**
**UO2H**
**UO2Hsin**
(2)
**UO2V**
**UO2Vsin**
**UO2D**

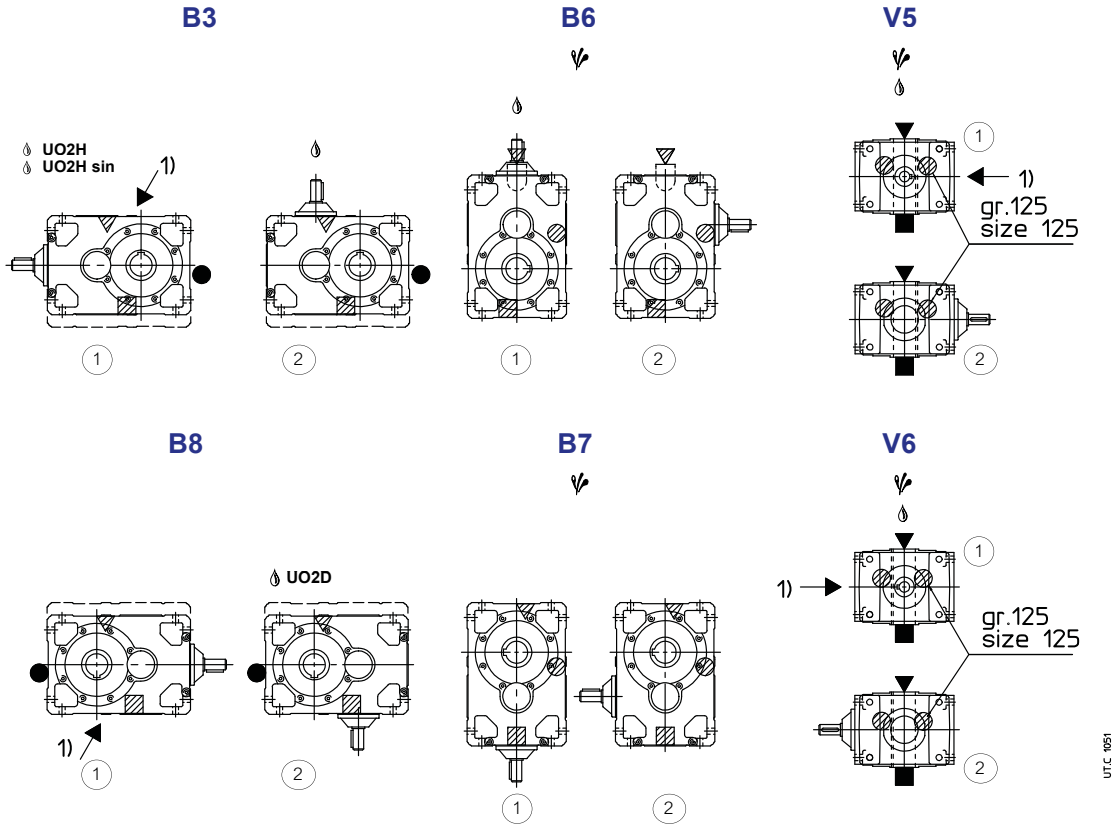


1) Posizione fori filettati per l'individuazione delle forme costruttive.

Eventuale elevato sbattimento d'olio: per il fattore correttivo $ft_3$ della potenza termica nominale $Pt_N$ ved. cap. 4.

Eventuale pompa lubrificazione cuscinetti o dispositivo lubrificazione asse veloce (ved. cap. 17 (19)).

▼ tappo di carico olio
● tappo di livello olio
■ tappo di scarico olio
▽ tappo di carico olio lato opposto (non in vista)
▨ tappo di livello olio lato opposto (non in vista)
▨ tappo di scarico olio lato opposto (non in vista)

# Dimensioni, esecuzioni, forme costruttive riduttori ortogonali 10

## 10.2 - Riduttori R ICI

### Dimensioni

### R ICI 50 ... 200

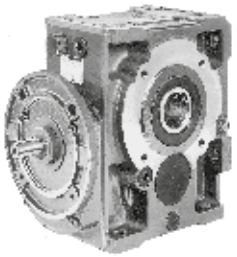

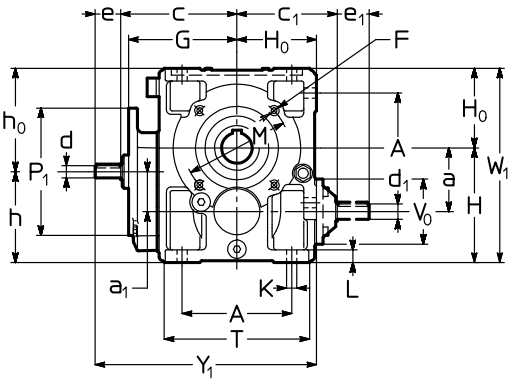


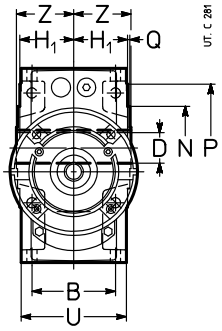


| Grand. | a | a1 | A | B | c | c1 | D Ø H7 | d Ø | e | Y1 | d Ø | e | Y1 | d1 Ø 4) | e1 4) | d1 Ø 5) | e1 5) | F 1) | G | H h11 | H0 h11 | H1 h12 | h h11 | h0 h11 | K Ø | L | M Ø | N Ø h6 | P Ø | P1 | Q | T | U | V0 Ø | W1 | Z | kg |
|---|---|---|---|---|---|---|---|---|---|---|---|---|---|---|---|---|---|---|---|---|---|---|---|---|---|---|---|---|---|---|---|---|---|---|---|---|
| | | | | | | | | $i_N \leq 80$ | | | $i_N \geq 100$ | | | $i_N \leq 40$ | | $i_N \geq 50$ | | | | | | | | | | | | | | | | | | | | | |
| **50** | 50 | 40 | 86 | 75 | 107 | 94 | 24 | 11 | 23 | 197 | – | – | – | 16 | 30 | 14 | 30 | M6 | 98 | 100 | 67 | 49 | 90 | 77 | 9,5 | 12 | 85 | 70 | 105 | 140 3) | 2,5 | 120 | 95 | 78 | 167 | 53 | 11 |
| **63** | 63 | 50 | 102 | 90 | 127 | 108 | 30 | 14 | 30 | 237 | 14 | 30 | 237 | 16 | 30 | 14 | 30 | M8 | 118 | 125 | 80 | 58,5 | 112 | 93 | 11,5 | 14 | 100 | 80 | 120 | 160 3) | 3 | 143 | 114 | 78 | 205 | 63 | 17 |
| **64** | 63 | 50 | 102 | 90 | 127 | 108 | 32 | 14 | 30 | 237 | 14 | 30 | 237 | 16 | 30 | 14 | 30 | M8 | 118 | 125 | 80 | 58,5 | 112 | 93 | 11,5 | 14 | 100 | 80 | 120 | 160 3) | 3 | 143 | 114 | 78 | 205 | 63 | 17 |
| **80** | 80 | 50 | 132 | 106 | 147 | 131 | 38 | 14 | 30 | 277 | 14 | 30 | 277 | 19 | 40 | 16 | 30 | M10 | 138 | 150 | 100 | 69,5 | 120 | 130 | 14 | 17 | 130 | 110 | 160 | 160 3) | 3,5 | 180 | 135 | 86 | 250 | 75 | 28 |
| **81** | 80 | 50 | 132 | 106 | 147 | 131 | 40 | 14 | 30 | 277 | 14 | 30 | 277 | 19 | 40 | 16 | 30 | M10 | 138 | 150 | 100 | 69,5 | 120 | 130 | 14 | 17 | 130 | 110 | 160 | 160 3) | 3,5 | 180 | 135 | 86 | 250 | 75 | 28 |
| **100** | 100 | 62,5 | 172 | 131 | 181 | 157 | 48 | 19 | 40 | 346 | 16 | 30 | 336 | 24 | 50 | 19 | 40 | M12 | 170 | 180 | 125 | 84,5 | 143 | 162 | 16 | 20 | 165 | 130 | 200 | 200 | 3,5 | 228 | 165 | 104 | 305 | 90 | 50 |
| **125** | 125 | 80 | 212 | 162 | 216 | 188 | 60 | 24 | 50 | 416 | 19 | 40 | 406 | 28 | 60 | 24 | 50 | 2) | 205 | 225 | 150 | 103,5 | 180 | 195 | 18 | 23 | 215 | 180 | 250 | 200 | 4 | 274 | 201 | 122 | 375 | 110 | 88 |
| **140** | 140 | 80 | 212 | 162 | 216 | 188 | 70 | 24 | 50 | 416 | 19 | 40 | 406 | 28 | 60 | 24 | 50 | 2) | 205 | 240 | 150 | 103,5 | 180 | 210 | 18 | 23 | 265 | 230 | 300 | 200 | 4 | 274 | 201 | 122 | 390 | 125 | 102 |
| **160** | 160 | 100 | 252 | 201 | 258 | 226 | 80 | 28 | 60 | 498 | 24 | 50 | 488 | 38 | 80 | 32 | 80 | 2) | 247 | 280 | 180 | 128,5 | 220 | 240 | 22 | 28 | 265 | 230 | 300 | 250 | 4 | 328 | 249 | 155 | 460 | 136 | 164 |
| **180** | 180 | 100 | 252 | 201 | 258 | 226 | 90 | 28 | 60 | 498 | 24 | 50 | 488 | 38 | 80 | 32 | 80 | 2) | 247 | 300 | 180 | 128,5 | 220 | 260 | 22 | 28 | 300 | 250 | 350 | 250 | 5 | 328 | 249 | 155 | 480 | 150 | 188 |
| **200** | 200 | 125 | 320 | 250 | 318 | 282 | 100 | 32 | 80 | 623 | 32 | 80 | 623 | 48 | 110 | 38 | 80 | 2) | 305 | 355 | 225 | 158 | 280 | 300 | 27 | 34 | 350 | 300 | 400 | 300 | 5 | 410 | 307 | 190 | 580 | 167 | 296 |

### **Esecuzioni** (senso di rotazione)

### R ICI 50 ... 200

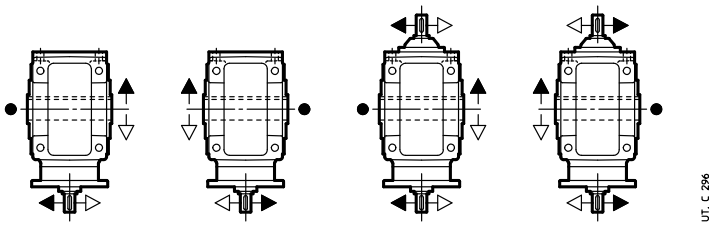


● Posizione gola di riferimento (ved. cap. 6) per la verifica del carico radiale.
1) Lunghezza utile del filetto 2 · F.
2) Per dimensione, numero e posizione angolare ved. cap. 6.
3) Flangia quadrata: per dimensioni ved. cap. 6.
4) Per le grandezze 140 e 180 le dimensioni sono valide per $i_N \leq 50$ e $i_N = 100$.
5) Per le grandezze 140 e 180 le dimensioni sono valide per i seguenti rapporti $i_N = 63$, $i_N = 80$, $i_N = 125$ e $i_N = 160$.

42

# Dimensioni, esecuzioni, forme costruttive riduttori ortogonali 10

## Forme costruttive

In assenza di esigenze specifiche privilegiare l'adozione della forma costruttiva **B3** (ved. cap. 2).

**R ICI 50 ... 200**

Esecuzioni:
**UO3A**
**UO3Asin**
**UO3D**
**UO3Dsin**

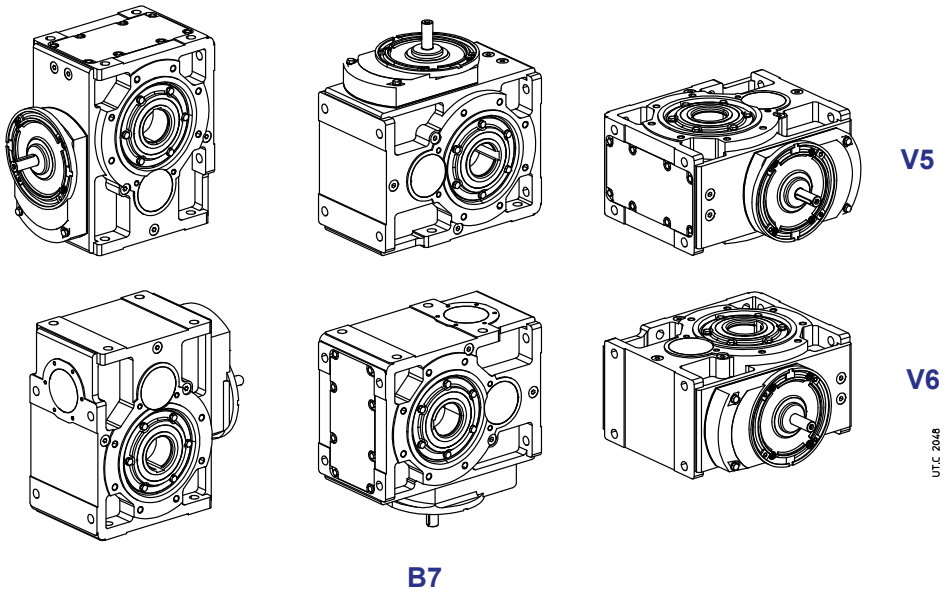


## Quantità d'olio R ICI 50 ... 200

Le quantità d'olio [l] indicate sono da intendersi orientative ai fini dell'approvvigionamento. La quantità esatta da immettere nel riduttore è definita dal livello.

| Forma costruttiva | 50 | 63, 64 | 80, 81 | 100 | 125 | 140 | 160 | 180 | 200 |
|---|---|---|---|---|---|---|---|---|---|
| **B3** | 0,45 | 1 | 1,6 | 3 | 6 | 6,8 | 10,6 | 11,9 | 20 |
| **B8** | 0,65 | 1,2 | 2,2 | 4,2 | 9 | 10,6 | 16 | 18,9 | 30 |
| **B6** | 0,8 | 1,6 | 2,7 | 5,8 | 11,6 | 13,7 | 21 | 24,8 | 40 |
| **B7** | 0,45 | 1 | 1,6 | 3 | 6 | 6,8 | 10,6 | 11,9 | 20 |
| **V5** | 0,5 | 1,15 | 2 | 3,8 | 7 | 8,3 | 13 | 15,3 | 24 |
| **V6** | 0,5 | 1,15 | 2 | 3,8 | 7 | 8,3 | 13 | 15,3 | 24 |

## Dettagli lubrificazione

### R ICI 100 ... 200

Esecuzioni:
**UO3A**
**UO3Asin**
**UO3D**
**UO3Dsin**

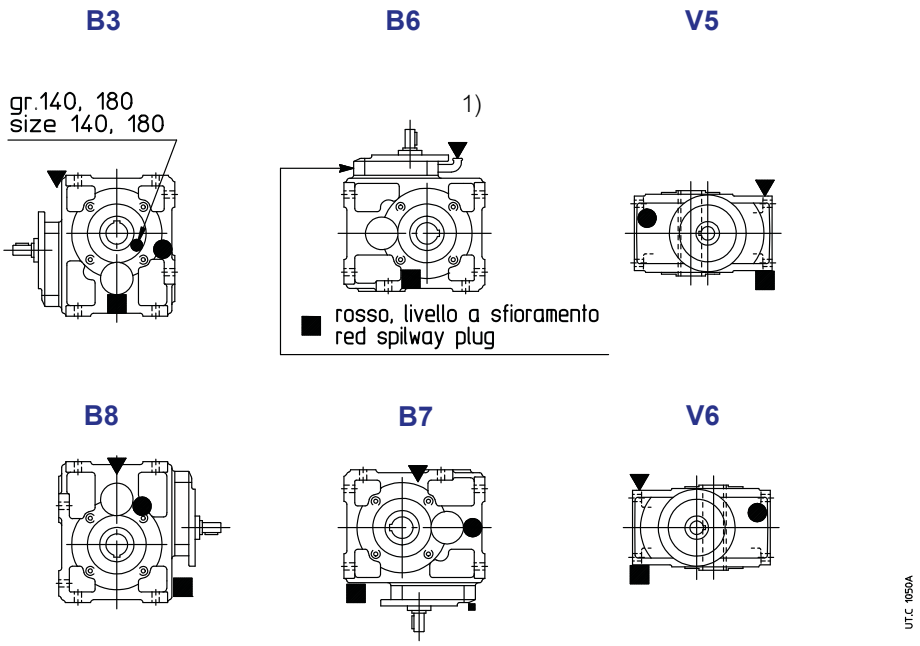


1) Ved. anche cap. 6 pag. 43.

▼ tappo di carico olio
● tappo di livello olio
■ tappo di scarico olio

Pagina lasciata intenzionalmente vuota.

## 10.3 - Riduttori R C2I

### Dimensioni

### R C2I 140 ... 360

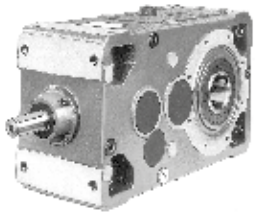

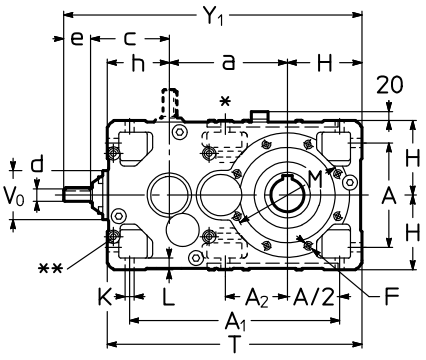


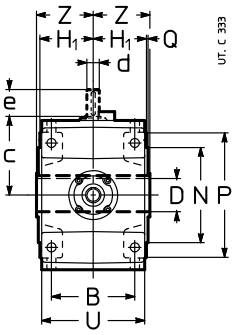


| Grand. | a | A | $A_1$ | $A_2$ | B | c $i_N$ ⩽ 31,5 | c $i_N$ ⩾ 35,5 | D Ø H7 | d Ø | e | $Y_1$ | d Ø | e | $Y_1$ | d Ø | e | $Y_1$ | F 1) | H h11 | $H_1$ h12 | h h11 | K Ø | L | M Ø | N Ø h6 | P Ø | Q | T | U | $V_0$ Ø | Z | kg |
|---|---|---|---|---|---|---|---|---|---|---|---|---|---|---|---|---|---|---|---|---|---|---|---|---|---|---|---|---|---|---|---|---|
| | | | | | | | | | $i_N$ ⩽ 31,5 | | | $i_N$ = 35,5 ... 63 | | | $i_N$ ⩾ 71 | | | | | | | | | | | | | | | | | | |
| **140** | 240 | 212 | 427 | 127 | 162 | 168 | 157 | 70 | 28 | 60 | 618 | 24 | 50 | 597 | 19 | 40 | 587 | 2) | 150 | 103,5 | 125 | 18 | 23 | 265 | 230 | 300 | 4 | 515 | 201 | 104 | 125 | 111 |
| **160** | 285 | 252 | 507 | 150* | 201 | 202 | 188 | 80 | 38 | 80 | 747 | 28 | 60 | 713 | 24 | 50 | 703 | M16 | 180 | 128,5 | 150 | 22 | 28 | 265 | 230 | 300 | 4 | 615 | 249 | 122 | 136 | 182 |
| **180** | 305 | 252 | 527 | 170 | 201 | 202 | 188 | 90 | 38 | 80 | 767 | 28 | 60 | 733 | 24 | 50 | 723 | M16 | 180 | 128,5 | 150 | 22 | 28 | 300 | 250 | 350 | 5 | 635 | 249 | 122 | 150 | 200 |
| **200** | 360 | 320 | 635 | 198* | 250 | 246 | 226 | 100 | 48 | 110 | 941 | 38 | 80 | 891 | 32 | 80 | 891 | 2) | 225 | 158 | 180 | 27 | 34 | 350 | 300 | 400 | 5 | 765 | 307 | 155 | 167 | 321 |
| **225** | 385 | 320 | 660 | 223 | 250 | 246 | 226 | 110 | 48 | 110 | 966 | 38 | 80 | 916 | 32 | 80 | 916 | M20 | 225 | 158 | 180 | 27 | 34 | 400 | 350 | 450 | 5 | 790 | 307 | 155 | 180 | 352 |
| **250** | 450 | 396 | 791 | 247* | 310 | 305 | 282 | 125 | 55 | 110 | 1145 | 48 | 110 | 1122 | 38 | 80 | 1092 | 2) | 280 | 195 | 225 | 33 | 42 | 500 | 450 | 550 | 5 | 955 | 380 | 190 | 206 | 563 |
| **280** | 480 | 396 | 821 | 277 | 310 | 305 | 282 | 140 | 55 | 110 | 1175 | 48 | 110 | 1152 | 38 | 80 | 1122 | M24 | 280 | 195 | 225 | 33 | 42 | 500 | 450 | 550 | 5 | 985 | 380 | 190 | 222 | 617 |
| **320, 321** | 570 | 510 | 1005 | 318* | 386 | 380 | 357 | 160 | 70 | 140 | 1445 | 55 | 110 | 1392 | 48 | 110 | 1392 | 2) | 355 | 241 | 280 | 39 | 52 | 600 | 550 | 660 | 6 | 1205 | 470 | 238 | 254 | 991 |
| **360** | 610 | 510 | 1045 | 358 | 386 | 380 | 357 | 180 | 70 | 140 | 1485 | 55 | 110 | 1432 | 48 | 110 | 1432 | M30 | 355 | 241 | 280 | 39 | 52 | 600 | 550 | 660 | 6 | 1245 | 470 | 238 | 273 | 1086 |

### **Esecuzioni** (senso di rotazione)

### R C2I 140 ... 360

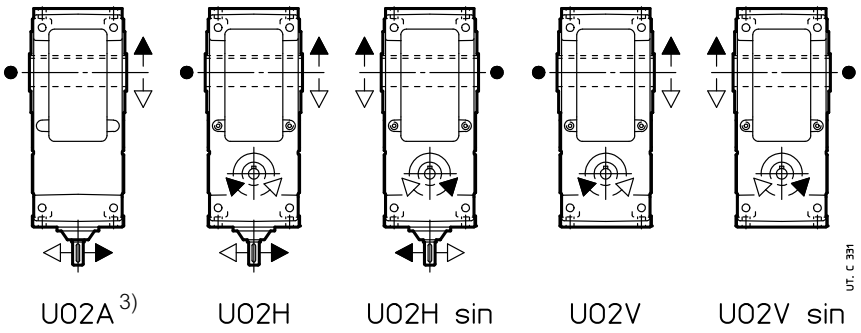


● Posizione gola di riferimento (ved. cap. 6) per la verifica del carico radiale.
* Solo n. 2 fori M 16×32 (grand. 160), M 20×38 (grand. 200), M 24×46 (grand. 250) e M 30×58 (grand. 320 e 321) e non per l'esecuzione UO2A.
** Piano lavorato e n.4 fori filettati (dimensioni al cap. 6 «Lato entrata riduttori») e anche sul lato opposto non in vista.
1) Lunghezza utile del filetto 2 · F.
2) Per dimensione, numero e posizione angolare ved. cap. 6
3) La carcassa di questa esecuzione non è predisposta per le altre esecuzioni.

42

## Forme costruttive

In assenza di esigenze specifiche privilegiare l'adozione della forma costruttiva **B3** (ved. cap. 2).

## R C2I 140 ... 360

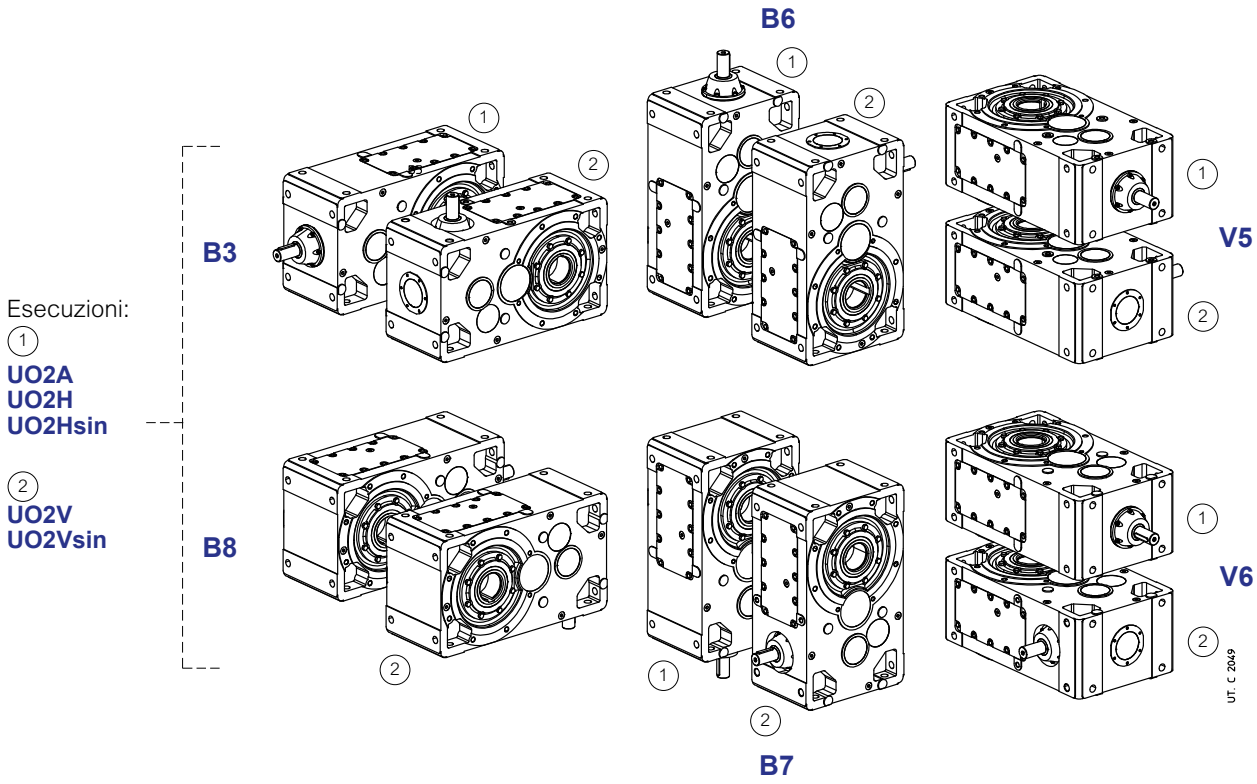


## Quantità d'olio R C2I 140 ... 360

Le quantità d'olio [l] indicate sono da intendersi orientative ai fini dell'approvvigionamento. La quantità esatta da immettere nel riduttore è definita dal livello.

| Forma costruttiva | 140 | 160 | 180 | 200 | 225 | 250 | 280 | 320, 321 | 360 |
|---|---|---|---|---|---|---|---|---|---|
| **B3** | 6,6 | 12 | 13 | 25 | 26 | 47 | 51 | 97 | 100 |
| **B8** | 6,6 | 12 | 13 | 25 | 26 | 47 | 51 | 97 | 100 |
| **B6** | 10,8 | 20 | 21 | 39 | 41 | 75 | 80 | 152 | 156 |
| **B7** | 9,7 | 18 | 19 | 35 | 37 | 67 | 72 | 137 | 140 |
| **V5** | 9,7 | 18 | 19 | 35 | 37 | 67 | 72 | 137 | 140 |
| **V6** | 9,7 | 18 | 19 | 35 | 37 | 67 | 72 | 137 | 140 |

## Dettagli lubrificazione

### R C2I 140 ... 360

Esecuzioni:

(1)
**UO2A**
**UO2H**
**UO2Hsin**

(2)
**UO2V**
**UO2Vsin**

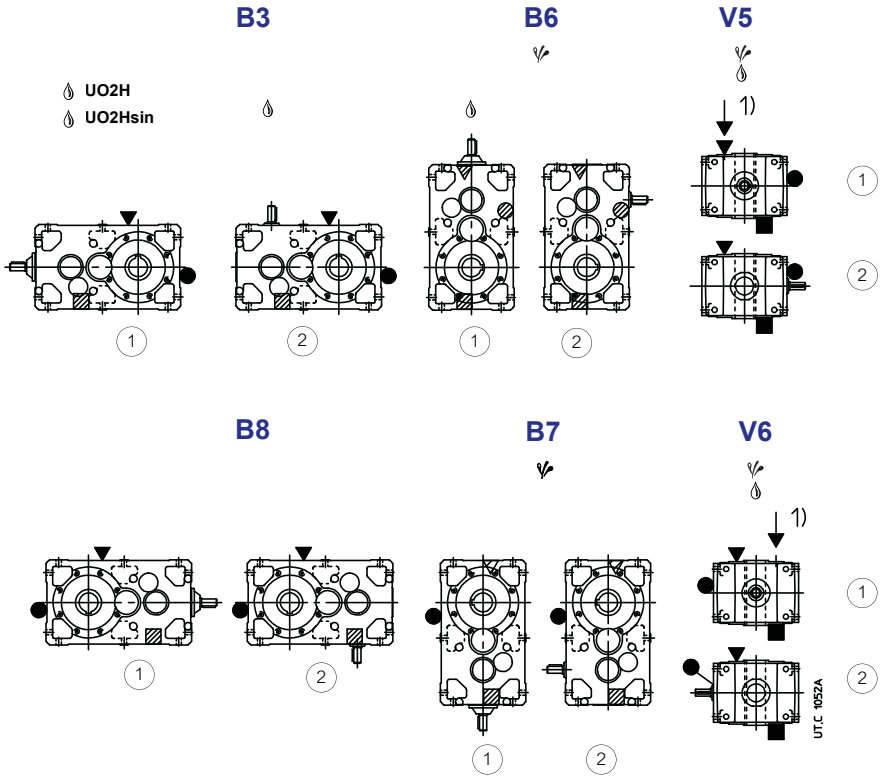


1) Posizione fori filettati per l'individuazione delle forme costruttive.

Eventuale elevato sbattimento d'olio: per il fattore correttivo $ft_3$ della potenza termica nominale $Pt_N$ ved. cap. 4.

Eventuale pompa lubrificazione cuscinetti o dispositivo lubrificazione asse veloce (ved. cap. 17 (19)).

▼ tappo di carico olio
● tappo di livello olio
■ tappo di scarico olio
▽ tappo di carico olio lato opposto (non in vista)
◍ tappo di livello olio lato opposto (non in vista)
▨ tappo di scarico olio lato opposto (non in vista)

# 11 – Tabelle di selezione motoriduttori ad assi paralleli

| $P_1$ kW 1) | $n_2$ min$^{-1}$ | $M_2$ N m | $f_S$ | 2) | $i$ |
|---|---|---|---|---|---|
| **0,09** | **3,42** | 231 | 1,5 | **MR 4I 63 - 11 x 140** 63 A 6 | 263 |
| | **3,29** | 240 | 1,7 | **MR 4I 64 - 11 x 140** 63 A 6 | 274 |
| | **4,28** | 185 | 2,12 | **MR 4I 63 - 11 x 140** 63 A 6 | 210 |
| | **4,11** | 193 | 2,5 | **MR 4I 64 - 11 x 140** 63 A 6 | 219 |
| | **5,21** | 152 | 2,65 | **MR 4I 63 - 11 x 140** 63 A 6 | 173 |
| | **6,31** | 125 | 3,15 | **MR 4I 63 - 11 x 140** 63 A 6 | 143 |
| | **7,68** | 103 | 3,75 | **MR 4I 63 - 11 x 140** 63 A 6 | 117 |
| | **10,7** | 76 | 3,55 | **MR 3I 63 - 11 x 140** 63 A 6 | 84,3 |
| | **14** | 58 | 1,18 | **MR 3I 40 - 11 x 140** 63 A 6 | 64,3 |
| | **14,2** | 57 | 2,36 | **MR 3I 50 - 11 x 140** 63 A 6 | 63,2 |
| | **16,9** | 47,8 | 1,8 | **MR 3I 40 - 11 x 140** 63 A 6 | 53,2 |
| | **17,3** | 46,7 | 3,35 | **MR 3I 50 - 11 x 140** 63 A 6 | 52 |
| | **20,5** | 39,4 | 2,5 | **MR 3I 40 - 11 x 140** 63 A 6 | 43,9 |
| | **23,3** | 34,7 | 2 | **MR 3I 40 - 11 x 140** 63 A 6 | 38,7 |
| | **28,1** | 28,7 | 3 | **MR 3I 40 - 11 x 140** 63 A 6 | 32 |
| | **34,1** | 23,7 | 4 | **MR 3I 40 - 11 x 140** 63 A 6 | 26,4 |
| | **33,7** | 24,5 | 2,8 | **MR 2I 40 - 11 x 140** 63 A 6 | 26,7 |
| | **44,1** | 18,3 | 5,3 | **MR 3I 40 - 11 x 140** 63 A 6 | 20,4 |
| | **40,7** | 20,3 | 4 | **MR 2I 40 - 11 x 140** 63 A 6 | 22,1 |
| | **49,4** | 16,7 | 5,6 | **MR 2I 40 - 11 x 140** 63 A 6 | 18,2 |
| | **56,1** | 14,7 | 4,5 | **MR 2I 40 - 11 x 140** 63 A 6 | 16,1 |
| | **67,7** | 12,2 | 6,7 | **MR 2I 40 - 11 x 140** 63 A 6 | 13,3 |
| | **82,2** | 10 | 9,5 | **MR 2I 40 - 11 x 140** 63 A 6 | 11 |
| **0,12** | **3,42** | 308 | 1 | **MR 4I 63 - 11 x 140** 63 B 6 | 263 |
| | **3,29** | 321 | 1,32 | **MR 4I 64 - 11 x 140** 63 B 6 | 274 |
| | **4,28** | 247 | 1,6 | **MR 4I 63 - 11 x 140** 63 B 6 | 210 |
| | **4,11** | 257 | 1,9 | **MR 4I 64 - 11 x 140** 63 B 6 | 219 |
| | **5,32** | 198 | 1,7 | **MR 4I 63 - 11 x 140** 63 A 4 | 263 |
| | **5,12** | 206 | 2 | **MR 4I 64 - 11 x 140** 63 A 4 | 274 |
| | **5,21** | 203 | 1,9 | **MR 4I 63 - 11 x 140** 63 B 6 | 173 |
| | **4,99** | 211 | 2,36 | **MR 4I 64 - 11 x 140** 63 B 6 | 180 |
| | **6,65** | 158 | 2,5 | **MR 4I 63 - 11 x 140** 63 A 4 | 210 |
| | **8,1** | 130 | 3 | **MR 4I 63 - 11 x 140** 63 A 4 | 173 |
| | **9,81** | 107 | 3,75 | **MR 4I 63 - 11 x 140** 63 A 4 | 143 |
| | **10,7** | 101 | 2,65 | **MR 3I 63 - 11 x 140** 63 B 6 | 84,3 |
| | **14** | 77 | 0,9 | **MR 3I 40 - 11 x 140** 63 B 6 | 64,3 |
| | **14,2** | 76 | 1,8 | **MR 3I 50 - 11 x 140** 63 B 6 | 63,2 |
| | **11,9** | 88 | 4,5 | **MR 4I 63 - 11 x 140** 63 A 4 | 117 |
| | **13,3** | 81 | 4 | **MR 3I 63 - 11 x 140** 63 B 6 | 67,5 |
| | **16,9** | 64 | 1,32 | **MR 3I 40 - 11 x 140** 63 B 6 | 53,2 |
| | **17,3** | 62 | 2,5 | **MR 3I 50 - 11 x 140** 63 B 6 | 52 |
| | **16,6** | 65 | 4,25 | **MR 3I 63 - 11 x 140** 63 A 4 | 84,3 |
| | **21,8** | 49,5 | 1,4 | **MR 3I 40 - 11 x 140** 63 A 4 | 64,3 |
| | **20,5** | 53 | 1,9 | **MR 3I 40 - 11 x 140** 63 B 6 | 43,9 |
| | **22,1** | 48,7 | 2,8 | **MR 3I 50 - 11 x 140** 63 A 4 | 63,2 |
| | **26,3** | 41 | 2 | **MR 3I 40 - 11 x 140** 63 A 4 | 53,2 |
| | **26,9** | 40 | 3,75 | **MR 3I 50 - 11 x 140** 63 A 4 | 52 |
| | **31,9** | 33,8 | 2,8 | **MR 3I 40 - 11 x 140** 63 A 4 | 43,9 |
| | **36,2** | 29,8 | 2,24 | **MR 3I 40 - 11 x 140** 63 A 4 | 38,7 |
| | **33,7** | 32,6 | 2,12 | **MR 2I 40 - 11 x 140** 63 B 6 | 26,7 |
| | **43,7** | 24,6 | 3,35 | **MR 3I 40 - 11 x 140** 63 A 4 | 32 |
| | **40,7** | 27 | 3 | **MR 2I 40 - 11 x 140** 63 B 6 | 22,1 |
| | **53,1** | 20,3 | 4,75 | **MR 3I 40 - 11 x 140** 63 A 4 | 26,4 |
| | **52,4** | 21 | 3,15 | **MR 2I 40 - 11 x 140** 63 A 4 | 26,7 |
| | **68,5** | 15,7 | 6 | **MR 3I 40 - 11 x 140** 63 A 4 | 20,4 |
| | **63,3** | 17,4 | 4,75 | **MR 2I 40 - 11 x 140** 63 A 4 | 22,1 |
| | **76,9** | 14,3 | 6,3 | **MR 2I 40 - 11 x 140** 63 A 4 | 18,2 |
| | **87,2** | 12,6 | 5,3 | **MR 2I 40 - 11 x 140** 63 A 4 | 16,1 |
| | **105** | 10,4 | 7,5 | **MR 2I 40 - 11 x 140** 63 A 4 | 13,3 |
| | **128** | 8,6 | 10,6 | **MR 2I 40 - 11 x 140** 63 A 4 | 11 |
| | **165** | 6,7 | 12,5 | **MR 2I 40 - 11 x 140** 63 A 4 | 8,48 |

| $P_1$ kW 1) | $n_2$ min$^{-1}$ | $M_2$ N m | $f_S$ | 2) | $i$ |
|---|---|---|---|---|---|
| **0,18** | **2,86** | 552 | 1,32 | **MR 4I 80 - 14 x 160** 71 A 6 | 314 |
| | **2,86** | 552 | 1,5 | **MR 4I 81 - 14 x 160** 71 A 6 | 314 |
| | **3,42** | 463 | 1,6 | **MR 4I 80 - 14 x 160** 71 A 6 | 263 |
| | **3,42** | 463 | 1,8 | **MR 4I 81 - 14 x 160** 71 A 6 | 263 |
| | **4,72** | 335 | 0,85 | **MR 4I 63 - 14 x 160** 71 A 6 | 191 |
| | **4,54** | 348 | 1,18 | **MR 4I 64 - 14 x 160** 71 A 6 | 198 |
| | **4,27** | 371 | 2,24 | **MR 4I 80 - 14 x 160** 71 A 6 | 211 |
| | **4,27** | 371 | 2,65 | **MR 4I 81 - 14 x 160** 71 A 6 | 211 |
| | **5,32** | 297 | 1 | **MR 4I 63 - 11 x 140** 63 B 4 | 263 |
| | **5,12** | 309 | 1,32 | **MR 4I 64 - 11 x 140** 63 B 4 | 274 |
| | **5,9** | 268 | 1,5 | **MR 4I 63 - 14 x 160** 71 A 6 | 152 |
| | **5,67** | 279 | 1,7 | **MR 4I 64 - 14 x 160** 71 A 6 | 159 |
| | **5,67** | 279 | 2,8 | **MR 4I 80 - 14 x 160** 71 A 6 | 159 |
| | **5,67** | 279 | 3,55 | **MR 4I 81 - 14 x 160** 71 A 6 | 159 |
| | **6,65** | 238 | 1,7 | **MR 4I 63 - 11 x 140** 63 B 4 | 210 |
| | **6,39** | 248 | 2 | **MR 4I 64 - 11 x 140** 63 B 4 | 219 |
| | **7,19** | 220 | 1,8 | **MR 4I 63 - 14 x 160** 71 A 6 | 125 |
| | **6,49** | 244 | 3,35 | **MR 4I 80 - 14 x 160** 71 A 6 | 139 |
| | **8,1** | 195 | 2 | **MR 4I 63 - 11 x 140** 63 B 4 | 173 |
| | **7,76** | 204 | 2,5 | **MR 4I 64 - 11 x 140** 63 B 4 | 180 |
| | **9,81** | 161 | 2,5 | **MR 4I 63 - 11 x 140** 63 B 4 | 143 |
| | **11,9** | 132 | 3 | **MR 4I 63 - 11 x 140** 63 B 4 | 117 |
| | **14,7** | 110 | 2,5 | **MR 3I 63 - 14 x 160** 71 A 6 | 61,1 |
| | **19,5** | 83 | 1,6 | **MR 3I 50 - 14 x 160** 71 A 6 | 46,2 |
| | **16,6** | 97 | 2,8 | **MR 3I 63 - 11 x 140** 63 B 4 | 84,3 |
| | **21,8** | 74 | 0,95 | **MR 3I 40 - 11 x 140** 63 B 4 | 64,3 |
| | **22,1** | 73 | 1,8 | **MR 3I 50 - 11 x 140** 63 B 4 | 63,2 |
| | **26,3** | 61 | 1,4 | **MR 3I 40 - 11 x 140** 63 B 4 | 53,2 |
| | **26,9** | 60 | 2,5 | **MR 3I 50 - 11 x 140** 63 B 4 | 52 |
| | **31,9** | 51 | 1,9 | **MR 3I 40 - 11 x 140** 63 B 4 | 43,9 |
| | **36,2** | 44,6 | 1,5 | **MR 3I 40 - 11 x 140** 63 B 4 | 38,7 |
| | **33,7** | 49 | 1,4 | **MR 2I 40 - 14 x 140** 71 A ** 6 | 26,7 |
| | **33,1** | 48,9 | 3,75 | **MR 3I 50 - 11 x 140** 63 B 4 | 42,4 |
| | **36,9** | 44,7 | 3 | **MR 2I 50 - 14 x 160** 71 A 6 | 24,4 |
| | **43,7** | 37 | 2,24 | **MR 3I 40 - 11 x 140** 63 B 4 | 32 |
| | **40,7** | 40,5 | 2 | **MR 2I 40 - 14 x 140** 71 A ** 6 | 22,1 |
| | **39,7** | 40,7 | 5 | **MR 3I 50 - 11 x 140** 63 B 4 | 35,3 |
| | **53,1** | 30,5 | 3,15 | **MR 3I 40 - 11 x 140** 63 B 4 | 26,4 |
| | **52,4** | 31,5 | 2,12 | **MR 2I 40 - 11 x 140** 63 B 4 | 26,7 |
| | **68,5** | 23,6 | 4 | **MR 3I 40 - 11 x 140** 63 B 4 | 20,4 |
| | **63,3** | 26,1 | 3,15 | **MR 2I 40 - 11 x 140** 63 B 4 | 22,1 |
| | **76,9** | 21,5 | 4,25 | **MR 2I 40 - 11 x 140** 63 B 4 | 18,2 |
| | **87,2** | 18,9 | 3,55 | **MR 2I 40 - 11 x 140** 63 B 4 | 16,1 |
| | **105** | 15,7 | 5 | **MR 2I 40 - 11 x 140** 63 B 4 | 13,3 |
| | **128** | 12,9 | 7,1 | **MR 2I 40 - 11 x 140** 63 B 4 | 11 |
| | **165** | 10 | 8,5 | **MR 2I 40 - 11 x 140** 63 B 4 | 8,48 |
| **0,25** | **2,86** | 767 | 1,06 | **MR 4I 81 - 14 x 160** 71 B 6 | 314 |
| | **3,42** | 642 | 1,06 | **MR 4I 80 - 14 x 160** 71 B 6 | 263 |
| | **3,42** | 642 | 1,32 | **MR 4I 81 - 14 x 160** 71 B 6 | 263 |
| | **4,45** | 493 | 1,5 | **MR 4I 80 - 14 x 160** 71 A 4 | 314 |
| | **4,45** | 493 | 1,7 | **MR 4I 81 - 14 x 160** 71 A 4 | 314 |
| | **4,27** | 515 | 1,6 | **MR 4I 80 - 14 x 160** 71 B 6 | 211 |
| | **4,27** | 515 | 1,9 | **MR 4I 81 - 14 x 160** 71 B 6 | 211 |
| | **5,12** | 429 | 1 | **MR 4I 64 - 11 x 140** 63 C 4 | 274 |
| | **5,9** | 372 | 0,95 | **MR 4I 63 - 14 x 160** 71 B 6 | 152 |
| | **5,67** | 388 | 1,25 | **MR 4I 64 - 14 x 160** 71 B 6 | 159 |
| | **5,32** | 413 | 1,8 | **MR 4I 80 - 14 x 160** 71 A 4 | 263 |
| | **5,32** | 413 | 2 | **MR 4I 81 - 14 x 160** 71 A 4 | 263 |
| | **5,67** | 387 | 2 | **MR 4I 80 - 14 x 160** 71 B 6 | 159 |
| | **6,65** | 330 | 1,06 | **MR 4I 63 - 11 x 140** 63 C 4 | 210 |
| | **6,39** | 344 | 1,4 | **MR 4I 64 - 11 x 140** 63 C 4 | 219 |
| | **7,35** | 299 | 0,85 | **MR 4I 63 - 14 x 160** 71 A 4 | 191 |
| | **7,06** | 311 | 1,32 | **MR 4I 64 - 14 x 160** 71 A 4 | 198 |
| | **7,19** | 306 | 1,32 | **MR 4I 63 - 14 x 160** 71 B 6 | 125 |

1) Potenze per servizio continuo S1; per servizi S2 ... S10 è **possibile incrementarle** (ved. cap. 1 «Caratteristiche generali»): proporzionalmente $M_2$ aumenta e $f_S$ diminuisce.
2) Per la designazione completa per l'ordinazione ved. cap. 2.
** Forma costruttiva **B5A** ved. cap. 1.2.

| $P_1$ kW 1) | $n_2$ min$^{-1}$ | $M_2$ N m | $f_S$ | 2) | | | | | $i$ |
|---|---|---|---|---|---|---|---|---|---|
| **0,25** | **6,89** | 319 | 1,6 | **MR 4I 64 - 14 × 160** | 71 | B | | 6 | 131 |
| | **6,64** | 331 | 2,5 | **MR 4I 80 - 14 × 160** | 71 | A | | 4 | 211 |
| | **8,1** | 271 | 1,5 | **MR 4I 63 - 11 × 140** | 63 | C | | 4 | 173 |
| | **7,76** | 283 | 1,8 | **MR 4I 64 - 11 × 140** | 63 | C | | 4 | 180 |
| | **9,18** | 239 | 1,6 | **MR 4I 63 - 14 × 160** | 71 | A | | 4 | 152 |
| | **8,81** | 249 | 1,9 | **MR 4I 64 - 14 × 160** | 71 | A | | 4 | 159 |
| | **8,83** | 249 | 3,15 | **MR 4I 80 - 14 × 160** | 71 | A | | 4 | 159 |
| | **9,11** | 246 | 2,36 | **MR 3I 80 - 14 × 160** | 71 | B | | 6 | 98,8 |
| | **9,11** | 246 | 2,8 | **MR 3I 81 - 14 × 160** | 71 | B | | 6 | 98,8 |
| | **9,81** | 224 | 1,8 | **MR 4I 63 - 11 × 140** | 63 | C | | 4 | 143 |
| | **9,42** | 233 | 2,12 | **MR 4I 64 - 11 × 140** | 63 | C | | 4 | 149 |
| | **11,2** | 197 | 2 | **MR 4I 63 - 14 × 160** | 71 | A | | 4 | 125 |
| | **10,7** | 205 | 2,5 | **MR 4I 64 - 14 × 160** | 71 | A | | 4 | 131 |
| | **10,9** | 206 | 2,8 | **MR 3I 80 - 14 × 160** | 71 | B | | 6 | 82,7 |
| | **10,9** | 206 | 3,15 | **MR 3I 81 - 14 × 160** | 71 | B | | 6 | 82,7 |
| | **11,9** | 184 | 2,12 | **MR 4I 63 - 11 × 140** | 63 | C | | 4 | 117 |
| | **11,4** | 192 | 2,65 | **MR 4I 64 - 11 × 140** | 63 | C | | 4 | 122 |
| | **14,7** | 152 | 1,8 | **MR 3I 63 - 14 × 160** | 71 | B | | 6 | 61,1 |
| | **19,5** | 115 | 1,18 | **MR 3I 50 - 14 × 160** | 71 | B | | 6 | 46,2 |
| | **16,6** | 135 | 2 | **MR 3I 63 - 11 × 140** | 63 | C | | 4 | 84,3 |
| | **18,4** | 122 | 2,65 | **MR 3I 63 - 14 × 160** | 71 | B | | 6 | 48,9 |
| | **22,1** | 101 | 1,32 | **MR 3I 50 - 11 × 140** | 63 | C | | 4 | 63,2 |
| | **23,7** | 95 | 1,6 | **MR 3I 50 - 14 × 160** | 71 | B | | 6 | 38 |
| | **20,8** | 108 | 3 | **MR 3I 63 - 11 × 140** | 63 | C | | 4 | 67,5 |
| | **22,9** | 98 | 2,8 | **MR 3I 63 - 14 × 160** | 71 | A | | 4 | 61,1 |
| | **26,3** | 85 | 1 | **MR 3I 40 - 11 × 140** | 63 | C | | 4 | 53,2 |
| | **26,9** | 83 | 1,8 | **MR 3I 50 - 11 × 140** | 63 | C | | 4 | 52 |
| | **30,3** | 74 | 1,8 | **MR 3I 50 - 14 × 160** | 71 | A | | 4 | 46,2 |
| | **29,1** | 77 | 2,36 | **MR 3I 50 - 14 × 160** | 71 | B | | 6 | 30,9 |
| | **28,6** | 78 | 4 | **MR 3I 63 - 14 × 160** | 71 | A | | 4 | 48,9 |
| | **31,9** | 70 | 1,4 | **MR 3I 40 - 11 × 140** | 63 | C | | 4 | 43,9 |
| | **36,2** | 62 | 1,12 | **MR 3I 40 - 11 × 140** | 63 | C | | 4 | 38,7 |
| | **33,7** | 68 | 1 | **MR 2I 40 - 14 × 140** | 71 | B | ** | 6 | 26,7 |
| | **33,1** | 68 | 2,65 | **MR 3I 50 - 11 × 140** | 63 | C | | 4 | 42,4 |
| | **36,8** | 61 | 2,5 | **MR 3I 50 - 14 × 160** | 71 | A | | 4 | 38 |
| | **36,9** | 62 | 2,12 | **MR 2I 50 - 14 × 160** | 71 | B | | 6 | 24,4 |
| | **43,7** | 51 | 1,6 | **MR 3I 40 - 11 × 140** | 63 | C | | 4 | 32 |
| | **40,7** | 56 | 1,5 | **MR 2I 40 - 14 × 140** | 71 | B | ** | 6 | 22,1 |
| | **39,7** | 57 | 3,55 | **MR 3I 50 - 11 × 140** | 63 | C | | 4 | 35,3 |
| | **45,2** | 49,6 | 3,55 | **MR 3I 50 - 14 × 160** | 71 | A | | 4 | 30,9 |
| | **44,8** | 51 | 3 | **MR 2I 50 - 14 × 160** | 71 | B | | 6 | 20,1 |
| | **53,1** | 42,3 | 2,24 | **MR 3I 40 - 11 × 140** | 63 | C | | 4 | 26,4 |
| | **52,4** | 43,7 | 1,5 | **MR 2I 40 - 11 × 140** | 63 | C | | 4 | 26,7 |
| | **49,4** | 46,4 | 2,12 | **MR 2I 40 - 14 × 140** | 71 | B | ** | 6 | 18,2 |
| | **60,2** | 37,3 | 4,75 | **MR 3I 50 - 14 × 160** | 71 | A | | 4 | 23,3 |
| | **57,4** | 40 | 3,15 | **MR 2I 50 - 11 × 140** | 63 | C | | 4 | 24,4 |
| | **57,4** | 40 | 3,15 | **MR 2I 50 - 14 × 160** | 71 | A | | 4 | 24,4 |
| | **68,5** | 32,7 | 2,8 | **MR 3I 40 - 11 × 140** | 63 | C | | 4 | 20,4 |
| | **63,3** | 36,2 | 2,24 | **MR 2I 40 - 11 × 140** | 63 | C | | 4 | 22,1 |
| | **72,3** | 31,1 | 6,3 | **MR 3I 50 - 14 × 160** | 71 | A | | 4 | 19,4 |
| | **69,7** | 32,9 | 4,5 | **MR 2I 50 - 11 × 140** | 63 | C | | 4 | 20,1 |
| | **69,7** | 32,9 | 4,5 | **MR 2I 50 - 14 × 160** | 71 | A | | 4 | 20,1 |
| | **76,9** | 29,8 | 3,15 | **MR 2I 40 - 11 × 140** | 63 | C | | 4 | 18,2 |
| | **87,2** | 26,3 | 2,5 | **MR 2I 40 - 11 × 140** | 63 | C | | 4 | 16,1 |
| | **85,6** | 26,8 | 6,7 | **MR 2I 50 - 11 × 140** | 63 | C | | 4 | 16,3 |
| | **85,6** | 26,8 | 6,7 | **MR 2I 50 - 14 × 160** | 71 | A | | 4 | 16,3 |
| | **105** | 21,8 | 3,75 | **MR 2I 40 - 11 × 140** | 63 | C | | 4 | 13,3 |
| | **128** | 17,9 | 5 | **MR 2I 40 - 11 × 140** | 63 | C | | 4 | 11 |
| | **165** | 13,9 | 6 | **MR 2I 40 - 11 × 140** | 63 | C | | 4 | 8,48 |
| | **208** | 11 | 5 | **MR 2I 40 - 11 × 140** | 63 | C | | 4 | 6,75 |
| **0,37** | **2,58** | 1259 | 1,06 | **MR 4I 100 - 19 × 200** | 80 | A | | 6 | 349 |
| | **3,14** | 1036 | 1,5 | **MR 4I 100 - 19 × 200** | 80 | A | | 6 | 287 |
| | **3,75** | 867 | 1,8 | **MR 4I 100 - 19 × 200** | 80 | A | | 6 | 240 |

| $P_1$ kW 1) | $n_2$ min$^{-1}$ | $M_2$ N m | $f_S$ | 2) | | | | | $i$ |
|---|---|---|---|---|---|---|---|---|---|
| **0,37** | **4,45** | 730 | 0,9 | **MR 4I 80 - 14 × 160** | 71 | B | | 4 | 314 |
| | **4,45** | 730 | 1,06 | **MR 4I 81 - 14 × 160** | 71 | B | | 4 | 314 |
| | **4,27** | 762 | 1,06 | **MR 4I 80 - 14 × 160** | 71 | C | | 6 | 211 |
| | **4,27** | 762 | 1,25 | **MR 4I 81 - 14 × 160** | 71 | C | | 6 | 211 |
| | **4,29** | 759 | 1 | **MR 4I 81 - 19 × 200** | 80 | A | | 6 | 210 |
| | **4,6** | 706 | 2,5 | **MR 4I 100 - 19 × 200** | 80 | A | | 6 | 196 |
| | **5,32** | 611 | 1,06 | **MR 4I 80 - 14 × 160** | 71 | B | | 4 | 263 |
| | **5,32** | 611 | 1,4 | **MR 4I 81 - 14 × 160** | 71 | B | | 4 | 263 |
| | **5,67** | 573 | 1,4 | **MR 4I 80 - 14 × 160** | 71 | C | | 6 | 159 |
| | **5,67** | 573 | 1,7 | **MR 4I 81 - 14 × 160** | 71 | C | | 6 | 159 |
| | **5,35** | 608 | 1,4 | **MR 4I 80 - 19 × 200** | 80 | A | | 6 | 168 |
| | **5,35** | 608 | 1,6 | **MR 4I 81 - 19 × 200** | 80 | A | | 6 | 168 |
| | **5,53** | 588 | 3 | **MR 4I 100 - 19 × 200** | 80 | A | | 6 | 163 |
| | **6,89** | 472 | 1,06 | **MR 4I 64 - 14 × 160** | 71 | C | | 6 | 131 |
| | **6,64** | 490 | 1,7 | **MR 4I 80 - 14 × 160** | 71 | B | | 4 | 211 |
| | **6,64** | 490 | 2 | **MR 4I 81 - 14 × 160** | 71 | B | | 4 | 211 |
| | **9,18** | 354 | 0,95 | **MR 4I 63 - 14 × 160** | 71 | B | | 4 | 152 |
| | **8,81** | 369 | 1,32 | **MR 4I 64 - 14 × 160** | 71 | B | | 4 | 159 |
| | **8,83** | 368 | 2,12 | **MR 4I 80 - 14 × 160** | 71 | B | | 4 | 159 |
| | **8,83** | 368 | 2,65 | **MR 4I 81 - 14 × 160** | 71 | B | | 4 | 159 |
| | **9,11** | 365 | 1,6 | **MR 3I 80 - 14 × 160** | 71 | C | | 6 | 98,8 |
| | **9,11** | 365 | 1,9 | **MR 3I 81 - 14 × 160** | 71 | C | | 6 | 98,8 |
| | **11,2** | 291 | 1,32 | **MR 4I 63 - 14 × 160** | 71 | B | | 4 | 125 |
| | **10,7** | 303 | 1,6 | **MR 4I 64 - 14 × 160** | 71 | B | | 4 | 131 |
| | **10,1** | 322 | 2,65 | **MR 4I 80 - 14 × 160** | 71 | B | | 4 | 139 |
| | **10,9** | 305 | 1,9 | **MR 3I 80 - 14 × 160** | 71 | C | | 6 | 82,7 |
| | **10,9** | 305 | 2,24 | **MR 3I 81 - 14 × 160** | 71 | C | | 6 | 82,7 |
| | **13,5** | 240 | 1,6 | **MR 4I 63 - 14 × 160** | 71 | B | | 4 | 103 |
| | **13** | 250 | 1,9 | **MR 4I 64 - 14 × 160** | 71 | B | | 4 | 108 |
| | **14,7** | 225 | 1,18 | **MR 3I 63 - 14 × 160** | 71 | C | | 6 | 61,1 |
| | **13,4** | 242 | 3,55 | **MR 4I 80 - 14 × 160** | 71 | B | | 4 | 104 |
| | **14,2** | 234 | 2,5 | **MR 3I 80 - 14 × 160** | 71 | B | | 4 | 98,8 |
| | **16,5** | 197 | 2 | **MR 4I 63 - 14 × 160** | 71 | B | | 4 | 84,9 |
| | **16,6** | 200 | 1,32 | **MR 3I 63 - 11 × 140** | 71 | B | * | 4 | 84,3 |
| | **16** | 208 | 1,7 | **MR 3I 64 - 11 × 140** | 71 | B | * | 4 | 87,7 |
| | **18,4** | 180 | 1,7 | **MR 3I 63 - 14 × 160** | 71 | C | | 6 | 48,9 |
| | **18,4** | 181 | 1,5 | **MR 3I 63 - 19 × 200** | 80 | A | | 6 | 48,9 |
| | **17,7** | 188 | 1,9 | **MR 3I 64 - 19 × 200** | 80 | A | | 6 | 50,9 |
| | **16,9** | 196 | 3 | **MR 3I 80 - 14 × 160** | 71 | B | | 4 | 82,7 |
| | **22,1** | 150 | 0,9 | **MR 3I 50 - 11 × 140** | 71 | B | * | 4 | 63,2 |
| | **23,7** | 140 | 1,12 | **MR 3I 50 - 14 × 160** | 71 | C | | 6 | 38 |
| | **20,8** | 160 | 2 | **MR 3I 63 - 11 × 140** | 71 | B | * | 4 | 67,5 |
| | **22,9** | 145 | 1,9 | **MR 3I 63 - 14 × 160** | 71 | B | | 4 | 61,1 |
| | **26,9** | 123 | 1,25 | **MR 3I 50 - 11 × 140** | 71 | B | * | 4 | 52 |
| | **30,3** | 110 | 1,18 | **MR 3I 50 - 14 × 160** | 71 | B | | 4 | 46,2 |
| | **29,1** | 114 | 1,6 | **MR 3I 50 - 14 × 160** | 71 | C | | 6 | 30,9 |
| | **28,6** | 116 | 2,65 | **MR 3I 63 - 14 × 160** | 71 | B | | 4 | 48,9 |
| | **36,8** | 90 | 1,7 | **MR 3I 50 - 14 × 160** | 71 | B | | 4 | 38 |
| | **38,7** | 86 | 2,12 | **MR 3I 50 - 14 × 160** | 71 | C | | 6 | 23,3 |
| | **36,9** | 92 | 1,4 | **MR 2I 50 - 14 × 160** | 71 | C | | 6 | 24,4 |
| | **37,4** | 91 | 3 | **MR 2I 63 - 14 × 160** | 71 | C | | 6 | 24,1 |
| | **37,4** | 91 | 3 | **MR 2I 63 - 19 × 200** | 80 | A | | 6 | 24,1 |
| | **40,7** | 83 | 1 | **MR 2I 40 - 14 × 140** | 71 | C | ** | 6 | 22,1 |
| | **45,2** | 73 | 2,5 | **MR 3I 50 - 14 × 160** | 71 | B | | 4 | 30,9 |
| | **44,8** | 76 | 2 | **MR 2I 50 - 14 × 160** | 71 | C | | 6 | 20,1 |
| | **52,4** | 65 | 1,06 | **MR 2I 40 - 14 × 140** | 71 | B | ** | 4 | 26,7 |
| | **49,4** | 69 | 1,4 | **MR 2I 40 - 14 × 140** | 71 | C | ** | 6 | 18,2 |
| | **60,2** | 55 | 3,15 | **MR 3I 50 - 14 × 160** | 71 | B | | 4 | 23,3 |
| | **57,4** | 59 | 2,12 | **MR 2I 50 - 14 × 160** | 71 | B | | 4 | 24,4 |
| | **63,3** | 54 | 1,5 | **MR 2I 40 - 14 × 140** | 71 | B | ** | 4 | 22,1 |
| | **72,3** | 46 | 4,25 | **MR 3I 50 - 14 × 160** | 71 | B | | 4 | 19,4 |
| | **69,7** | 48,6 | 3 | **MR 2I 50 - 14 × 160** | 71 | B | | 4 | 20,1 |
| | **76,9** | 44,1 | 2,12 | **MR 2I 40 - 14 × 140** | 71 | B | ** | 4 | 18,2 |
| | **87,2** | 38,9 | 1,7 | **MR 2I 40 - 14 × 140** | 71 | B | ** | 4 | 16,1 |
| | **85,6** | 39,6 | 4,5 | **MR 2I 50 - 14 × 160** | 71 | B | | 4 | 16,3 |

1) Potenze per servizio continuo S1; per servizi S2 ... S10 è **possibile incrementarle** (ved. cap. 1 «Caratteristiche generali»): proporzionalmente $M_2$ aumenta e $f_S$ diminuisce.
2) Per la designazione completa per l'ordinazione ved. cap. 2.
* Forma costruttiva **B5R** ved. cap. 1.2.
** Forma costruttiva **B5A** ved. cap. 1.2.

| $P_1$ kW 1) | $n_2$ min$^{-1}$ | $M_2$ N m | $f_S$ | 2) | | | | $i$ |
|---|---|---|---|---|---|---|---|---|
| **0,37** | **105** | 32,2 | 2,5 | **MR 2I 40 - 14 × 140** | 71 | B | ** 4 | 13,3 |
| | **114** | 29,8 | 6 | **MR 2I 50 - 14 × 160** | 71 | B | 4 | 12,3 |
| | **128** | 26,5 | 3,35 | **MR 2I 40 - 14 × 140** | 71 | B | ** 4 | 11 |
| | **137** | 24,8 | 8 | **MR 2I 50 - 14 × 160** | 71 | B | 4 | 10,2 |
| | **165** | 20,5 | 4,25 | **MR 2I 40 - 14 × 140** | 71 | B | ** 4 | 8,48 |
| | **208** | 16,3 | 3,35 | **MR 2I 40 - 14 × 140** | 71 | B | ** 4 | 6,75 |
| **0,55** | **3,14** | 1540 | 1 | **MR 4I 100 - 19 × 200** | 80 | B | 6 | 287 |
| | **4,02** | 1203 | 1,12 | **MR 4I 100 - 19 × 200** | 80 | A | 4 | 349 |
| | **3,75** | 1289 | 1,18 | **MR 4I 100 - 19 × 200** | 80 | B | 6 | 240 |
| | **4,88** | 990 | 1,5 | **MR 4I 100 - 19 × 200** | 80 | A | 4 | 287 |
| | **5,35** | 903 | 1 | **MR 4I 81 - 19 × 200** | 80 | B | 6 | 168 |
| | **5,83** | 829 | 1,8 | **MR 4I 100 - 19 × 200** | 80 | A | 4 | 240 |
| | **6,64** | 728 | 1,06 | **MR 4I 80 - 14 × 160** | 71 | C | 4 | 211 |
| | **6,64** | 728 | 1,32 | **MR 4I 81 - 14 × 160** | 71 | C | 4 | 211 |
| | **6,67** | 725 | 0,85 | **MR 4I 80 - 19 × 200** | 80 | A | 4 | 210 |
| | **6,67** | 725 | 1 | **MR 4I 81 - 19 × 200** | 80 | A | 4 | 210 |
| | **7,16** | 675 | 2,65 | **MR 4I 100 - 19 × 200** | 80 | A | 4 | 196 |
| | **8,21** | 601 | 2,24 | **MR 3I 100 - 19 × 200** | 80 | B | 6 | 110 |
| | **8,83** | 547 | 1,4 | **MR 4I 80 - 14 × 160** | 71 | C | 4 | 159 |
| | **8,83** | 547 | 1,8 | **MR 4I 81 - 14 × 160** | 71 | C | 4 | 159 |
| | **8,32** | 581 | 1,4 | **MR 4I 80 - 19 × 200** | 80 | A | 4 | 168 |
| | **8,32** | 581 | 1,7 | **MR 4I 81 - 19 × 200** | 80 | A | 4 | 168 |
| | **8,6** | 562 | 3,15 | **MR 4I 100 - 19 × 200** | 80 | A | 4 | 163 |
| | **9,98** | 494 | 3 | **MR 3I 100 - 19 × 200** | 80 | B | 6 | 90,1 |
| | **10,7** | 451 | 1,06 | **MR 4I 64 - 14 × 160** | 71 | C | 4 | 131 |
| | **10,1** | 478 | 1,8 | **MR 4I 80 - 14 × 160** | 71 | C | 4 | 139 |
| | **10,1** | 478 | 2 | **MR 4I 81 - 14 × 160** | 71 | C | 4 | 139 |
| | **11,1** | 437 | 1,8 | **MR 4I 80 - 19 × 200** | 80 | A | 4 | 127 |
| | **11,1** | 437 | 2,24 | **MR 4I 81 - 19 × 200** | 80 | A | 4 | 127 |
| | **11,2** | 430 | 4 | **MR 4I 100 - 19 × 200** | 80 | A | 4 | 124 |
| | **11,9** | 414 | 3,55 | **MR 3I 100 - 19 × 200** | 80 | B | 6 | 75,5 |
| | **13,5** | 357 | 0,9 | **MR 4I 63 - 14 × 160** | 71 | C | 4 | 103 |
| | **13** | 372 | 1,32 | **MR 4I 64 - 14 × 160** | 71 | C | 4 | 108 |
| | **12,7** | 382 | 2,24 | **MR 4I 80 - 19 × 200** | 80 | A | 4 | 111 |
| | **12,7** | 382 | 2,5 | **MR 4I 81 - 19 × 200** | 80 | A | 4 | 111 |
| | **14,2** | 348 | 1,7 | **MR 3I 80 - 14 × 160** | 71 | C | 4 | 98,8 |
| | **14,2** | 348 | 1,9 | **MR 3I 81 - 14 × 160** | 71 | C | 4 | 98,8 |
| | **16,5** | 293 | 1,32 | **MR 4I 63 - 14 × 160** | 71 | C | 4 | 84,9 |
| | **15,8** | 306 | 1,6 | **MR 4I 64 - 14 × 160** | 71 | C | 4 | 88,6 |
| | **18,4** | 268 | 1 | **MR 3I 63 - 19 × 200** | 80 | B | 6 | 48,9 |
| | **17,7** | 279 | 1,32 | **MR 3I 64 - 19 × 200** | 80 | B | 6 | 50,9 |
| | **16,8** | 287 | 3 | **MR 4I 80 - 19 × 200** | 80 | A | 4 | 83,2 |
| | **16,9** | 292 | 2 | **MR 3I 80 - 14 × 160** | 71 | C | 4 | 82,7 |
| | **16,9** | 292 | 2,24 | **MR 3I 81 - 14 × 160** | 71 | C | 4 | 82,7 |
| | **22,9** | 215 | 1,25 | **MR 3I 63 - 14 × 160** | 71 | C | 4 | 61,1 |
| | **22** | 224 | 1,6 | **MR 3I 64 - 14 × 160** | 71 | C | 4 | 63,5 |
| | **23** | 215 | 1,5 | **MR 3I 63 - 19 × 200** | 80 | B | 6 | 39,1 |
| | **22,1** | 224 | 1,8 | **MR 3I 64 - 19 × 200** | 80 | B | 6 | 40,8 |
| | **21,1** | 234 | 2,8 | **MR 3I 80 - 14 × 160** | 71 | C | 4 | 66,3 |
| | **21,2** | 233 | 2,5 | **MR 3I 80 - 19 × 200** | 80 | A | 4 | 66 |
| | **30,3** | 163 | 0,8 | **MR 3I 50 - 14 × 160** | 71 | C | 4 | 46,2 |
| | **28,6** | 172 | 1,8 | **MR 3I 63 - 14 × 160** | 71 | C | 4 | 48,9 |
| | **28,6** | 172 | 1,6 | **MR 3I 63 - 19 × 200** | 80 | A | 4 | 48,9 |
| | **27,5** | 179 | 2 | **MR 3I 64 - 19 × 200** | 80 | A | 4 | 50,9 |
| | **36,8** | 134 | 1,12 | **MR 3I 50 - 14 × 160** | 71 | C | 4 | 38 |
| | **36,9** | 137 | 0,95 | **MR 2I 50 - 19 × 160** | 80 | B | ** 6 | 24,4 |
| | **34,9** | 142 | 2,36 | **MR 3I 63 - 14 × 160** | 71 | C | 4 | 40,1 |
| | **35,8** | 138 | 2,24 | **MR 3I 63 - 19 × 200** | 80 | A | 4 | 39,1 |
| | **37,4** | 135 | 2 | **MR 2I 63 - 19 × 200** | 80 | B | 6 | 24,1 |
| | **45,2** | 109 | 1,6 | **MR 3I 50 - 14 × 160** | 71 | C | 4 | 30,9 |
| | **44,8** | 112 | 1,32 | **MR 2I 50 - 19 × 160** | 80 | B | ** 6 | 20,1 |
| | **43,6** | 113 | 3 | **MR 3I 63 - 19 × 200** | 80 | A | 4 | 32,1 |
| | **46,7** | 108 | 3 | **MR 2I 63 - 19 × 200** | 80 | B | 6 | 19,3 |
| | **60,2** | 82 | 2,12 | **MR 3I 50 - 14 × 160** | 71 | C | 4 | 23,3 |
| | **57,4** | 88 | 1,5 | **MR 2I 50 - 14 × 160** | 71 | C | 4 | 24,4 |
| | **55,1** | 92 | 1,9 | **MR 2I 50 - 19 × 160** | 80 | B | ** 6 | 16,3 |
| | **58,1** | 87 | 3,15 | **MR 2I 63 - 14 × 160** | 71 | C | 4 | 24,1 |
| | **58,1** | 87 | 3,15 | **MR 2I 63 - 19 × 200** | 80 | A | 4 | 24,1 |

| $P_1$ kW 1) | $n_2$ min$^{-1}$ | $M_2$ N m | $f_S$ | 2) | | | | $i$ |
|---|---|---|---|---|---|---|---|---|
| **0,55** | **63,3** | 80 | 1 | **MR 2I 40 - 14 × 140** | 71 | C | ** 4 | 22,1 |
| | **72,3** | 68 | 2,8 | **MR 3I 50 - 14 × 160** | 71 | C | 4 | 19,4 |
| | **69,7** | 72 | 2,12 | **MR 2I 50 - 14 × 160** | 71 | C | 4 | 20,1 |
| | **76,9** | 66 | 1,4 | **MR 2I 40 - 14 × 140** | 71 | C | ** 4 | 18,2 |
| | **87,2** | 58 | 1,12 | **MR 2I 40 - 14 × 140** | 71 | C | ** 4 | 16,1 |
| | **85,6** | 59 | 3 | **MR 2I 50 - 14 × 160** | 71 | C | 4 | 16,3 |
| | **105** | 47,9 | 1,7 | **MR 2I 40 - 14 × 140** | 71 | C | ** 4 | 13,3 |
| | **114** | 44,3 | 4 | **MR 2I 50 - 14 × 160** | 71 | C | 4 | 12,3 |
| | **128** | 39,4 | 2,24 | **MR 2I 40 - 14 × 140** | 71 | C | ** 4 | 11 |
| | **137** | 36,9 | 5,3 | **MR 2I 50 - 14 × 160** | 71 | C | 4 | 10,2 |
| | **165** | 30,5 | 2,8 | **MR 2I 40 - 14 × 140** | 71 | C | ** 4 | 8,48 |
| | **175** | 28,8 | 6 | **MR 2I 50 - 14 × 160** | 71 | C | 4 | 8,01 |
| | **208** | 24,3 | 2,24 | **MR 2I 40 - 14 × 140** | 71 | C | ** 4 | 6,75 |
| | **218** | 23,1 | 6,3 | **MR 2I 50 - 14 × 160** | 71 | C | 4 | 6,42 |
| **0,75** | **3,1** | 2126 | 1,4 | **MR 4I 125 - 24 × 200** | 90 | S | 6 | 290 |
| | **3,83** | 1723 | 1,8 | **MR 4I 125 - 24 × 200** | 90 | S | 6 | 235 |
| | **4,88** | 1350 | 1,12 | **MR 4I 100 - 19 × 200** | 80 | B | 4 | 287 |
| | **4,6** | 1432 | 1,25 | **MR 4I 100 - 19 × 200** | 80 | C | 6 | 196 |
| | **4,7** | 1403 | 1,06 | **MR 4I 100 - 24 × 200** | 90 | S | 6 | 192 |
| | **4,78** | 1378 | 2,5 | **MR 4I 125 - 24 × 200** | 90 | S | 6 | 188 |
| | **5,83** | 1130 | 1,32 | **MR 4I 100 - 19 × 200** | 80 | B | 4 | 240 |
| | **5,53** | 1192 | 1,5 | **MR 4I 100 - 19 × 200** | 80 | C | 6 | 163 |
| | **5,77** | 1142 | 1,5 | **MR 4I 100 - 24 × 200** | 90 | S | 6 | 156 |
| | **5,82** | 1132 | 3,15 | **MR 4I 125 - 24 × 200** | 90 | S | 6 | 155 |
| | **7,11** | 926 | 1,06 | **MR 4I 81 - 19 × 200** | 80 | C | 6 | 127 |
| | **7,16** | 920 | 1,9 | **MR 4I 100 - 19 × 200** | 80 | B | 4 | 196 |
| | **8,21** | 820 | 1,7 | **MR 3I 100 - 19 × 200** | 80 | C | 6 | 110 |
| | **7,05** | 934 | 3,75 | **MR 4I 125 - 24 × 200** | 90 | S | 6 | 128 |
| | **8,32** | 792 | 0,9 | **MR 4I 80 - 19 × 200** | 80 | B | 4 | 168 |
| | **8,32** | 792 | 1 | **MR 4I 81 - 19 × 200** | 80 | B | 4 | 168 |
| | **8,6** | 766 | 2,24 | **MR 4I 100 - 19 × 200** | 80 | B | 4 | 163 |
| | **9,98** | 674 | 2,24 | **MR 3I 100 - 19 × 200** | 80 | C | 6 | 90,1 |
| | **11,1** | 596 | 1,32 | **MR 4I 80 - 19 × 200** | 80 | B | 4 | 127 |
| | **11,1** | 596 | 1,6 | **MR 4I 81 - 19 × 200** | 80 | B | 4 | 127 |
| | **11,2** | 586 | 3 | **MR 4I 100 - 19 × 200** | 80 | B | 4 | 124 |
| | **12,8** | 527 | 2,5 | **MR 3I 100 - 19 × 200** | 80 | B | 4 | 110 |
| | **12,7** | 520 | 1,6 | **MR 4I 80 - 19 × 200** | 80 | B | 4 | 111 |
| | **12,7** | 520 | 1,9 | **MR 4I 81 - 19 × 200** | 80 | B | 4 | 111 |
| | **14,2** | 475 | 1,25 | **MR 3I 80 - 14 × 160** | 80 | B | * 4 | 98,8 |
| | **14,2** | 475 | 1,4 | **MR 3I 81 - 14 × 160** | 80 | B | * 4 | 98,8 |
| | **13,6** | 494 | 1,18 | **MR 3I 80 - 19 × 200** | 80 | C | 6 | 66 |
| | **13,6** | 494 | 1,32 | **MR 3I 81 - 19 × 200** | 80 | C | 6 | 66 |
| | **15,5** | 433 | 3,15 | **MR 3I 100 - 19 × 200** | 80 | B | 4 | 90,1 |
| | **14,9** | 450 | 3,15 | **MR 3I 100 - 24 × 200** | 90 | S | 6 | 60,2 |
| | **17,7** | 381 | 0,95 | **MR 3I 64 - 19 × 200** | 80 | C | 6 | 50,9 |
| | **16,8** | 391 | 2,12 | **MR 4I 80 - 19 × 200** | 80 | B | 4 | 83,2 |
| | **16,8** | 391 | 2,5 | **MR 4I 81 - 19 × 200** | 80 | B | 4 | 83,2 |
| | **16,9** | 398 | 1,5 | **MR 3I 80 - 14 × 160** | 80 | B | * 4 | 82,7 |
| | **16,9** | 398 | 1,7 | **MR 3I 81 - 14 × 160** | 80 | B | * 4 | 82,7 |
| | **17** | 396 | 1,7 | **MR 3I 80 - 19 × 200** | 80 | C | 6 | 52,9 |
| | **17** | 396 | 2 | **MR 3I 81 - 19 × 200** | 80 | C | 6 | 52,9 |
| | **17,3** | 389 | 1,5 | **MR 3I 80 - 24 × 200** | 90 | S | 6 | 52 |
| | **17,3** | 389 | 1,7 | **MR 3I 81 - 24 × 200** | 90 | S | 6 | 52 |
| | **18,5** | 363 | 3,75 | **MR 3I 100 - 19 × 200** | 80 | B | 4 | 75,5 |
| | **22,9** | 294 | 0,95 | **MR 3I 63 - 14 × 160** | 80 | B | * 4 | 61,1 |
| | **22** | 306 | 1,18 | **MR 3I 64 - 14 × 160** | 80 | B | * 4 | 63,5 |
| | **23** | 293 | 1,06 | **MR 3I 63 - 19 × 200** | 80 | C | 6 | 39,1 |
| | **22,1** | 305 | 1,32 | **MR 3I 64 - 19 × 200** | 80 | C | 6 | 40,8 |
| | **21,1** | 319 | 2,12 | **MR 3I 80 - 14 × 160** | 80 | B | * 4 | 66,3 |
| | **21,2** | 317 | 1,8 | **MR 3I 80 - 19 × 200** | 80 | B | 4 | 66 |
| | **21,2** | 317 | 2,12 | **MR 3I 81 - 19 × 200** | 80 | B | 4 | 66 |
| | **28,6** | 235 | 1,32 | **MR 3I 63 - 14 × 160** | 80 | B | * 4 | 48,9 |
| | **28,6** | 235 | 1,18 | **MR 3I 63 - 19 × 200** | 80 | B | 4 | 48,9 |
| | **27,5** | 245 | 1,6 | **MR 3I 64 - 14 × 160** | 80 | B | * 4 | 50,9 |
| | **27,5** | 245 | 1,5 | **MR 3I 64 - 19 × 200** | 80 | B | 4 | 50,9 |
| | **28** | 240 | 1,4 | **MR 3I 63 - 19 × 200** | 80 | C | 6 | 32,1 |
| | **26,8** | 251 | 1,8 | **MR 3I 64 - 19 × 200** | 80 | C | 6 | 33,5 |
| | **26,5** | 254 | 2,65 | **MR 3I 80 - 19 × 200** | 80 | B | 4 | 52,9 |

1) Potenze per servizio continuo S1; per servizi S2 ... S10 è **possibile incrementarle** (ved. cap. 1 «Caratteristiche generali»): proporzionalmente $M_2$ aumenta e $f_S$ diminuisce.
2) Per la designazione completa per l'ordinazione ved. cap. 2.
* Forma costruttiva **B5R** ved. cap. 1.2.
** Forma costruttiva **B5A** ved. cap. 1.2.

| $P_1$ kW 1) | $n_2$ min$^{-1}$ | $M_2$ N m | $f_S$ | 2) | | | | | $i$ |
|---|---|---|---|---|---|---|---|---|---|
| **0,75** | **35,8** | 188 | 1,7 | **MR 3I 63 - 19 × 200** | 80 | B | | 4 | 39,1 |
| | **34,3** | 196 | 2 | **MR 3I 64 - 19 × 200** | 80 | B | | 4 | 40,8 |
| | **32,6** | 207 | 1,9 | **MR 3I 64 - 19 × 200** | 80 | C | | 6 | 27,6 |
| | **37,4** | 184 | 1,5 | **MR 2I 63 - 19 × 200** | 80 | C | | 6 | 24,1 |
| | **35,9** | 191 | 1,9 | **MR 2I 64 - 19 × 200** | 80 | C | | 6 | 25,1 |
| | **37,4** | 184 | 1,5 | **MR 2I 63 - 24 × 200** | 90 | S | | 6 | 24,1 |
| | **35,9** | 191 | 1,9 | **MR 2I 64 - 24 × 200** | 90 | S | | 6 | 25,1 |
| | **44,8** | 153 | 1 | **MR 2I 50 - 19 × 160** | 80 | C | ** | 6 | 20,1 |
| | **43,6** | 155 | 2,12 | **MR 3I 63 - 19 × 200** | 80 | B | | 4 | 32,1 |
| | **46,7** | 147 | 2,12 | **MR 2I 63 - 19 × 200** | 80 | C | | 6 | 19,3 |
| | **46,7** | 147 | 2,12 | **MR 2I 63 - 24 × 200** | 90 | S | | 6 | 19,3 |
| | **57,4** | 120 | 1,06 | **MR 2I 50 - 19 × 160** | 80 | B | ** | 4 | 24,4 |
| | **55,1** | 125 | 1,4 | **MR 2I 50 - 19 × 160** | 80 | C | ** | 6 | 16,3 |
| | **52,8** | 128 | 2,5 | **MR 3I 63 - 19 × 200** | 80 | B | | 4 | 26,5 |
| | **58,1** | 118 | 2,24 | **MR 2I 63 - 19 × 200** | 80 | B | | 4 | 24,1 |
| | **69,7** | 99 | 1,5 | **MR 2I 50 - 19 × 160** | 80 | B | ** | 4 | 20,1 |
| | **73,2** | 94 | 1,9 | **MR 2I 50 - 19 × 160** | 80 | C | ** | 6 | 12,3 |
| | **64,2** | 105 | 3,15 | **MR 3I 63 - 19 × 200** | 80 | B | | 4 | 21,8 |
| | **72,6** | 95 | 3,35 | **MR 2I 63 - 19 × 200** | 80 | B | | 4 | 19,3 |
| | **76,9** | 89 | 1,06 | **MR 2I 40 - 14 × 140** | 71 | D | ** | 4 | 18,2 |
| | **85,6** | 80 | 2,24 | **MR 2I 50 - 19 × 160** | 80 | B | ** | 4 | 16,3 |
| | **105** | 65 | 1,25 | **MR 2I 40 - 14 × 140** | 71 | D | ** | 4 | 13,3 |
| | **114** | 60 | 2,8 | **MR 2I 50 - 19 × 160** | 80 | B | ** | 4 | 12,3 |
| | **128** | 54 | 1,7 | **MR 2I 40 - 14 × 140** | 71 | D | ** | 4 | 11 |
| | **137** | 50 | 3,75 | **MR 2I 50 - 19 × 160** | 80 | B | ** | 4 | 10,2 |
| | **165** | 41,6 | 2 | **MR 2I 40 - 14 × 140** | 71 | D | ** | 4 | 8,48 |
| | **175** | 39,3 | 4,25 | **MR 2I 50 - 19 × 160** | 80 | B | ** | 4 | 8,01 |
| | **208** | 33,1 | 1,6 | **MR 2I 40 - 14 × 140** | 71 | D | ** | 4 | 6,75 |
| | **218** | 31,5 | 4,5 | **MR 2I 50 - 19 × 160** | 80 | B | ** | 4 | 6,42 |
| **1,1** | **3,1** | 3118 | 0,95 | **MR 4I 125 - 24 × 200** | 90 | L | | 6 | 290 |
| | **3,83** | 2526 | 1,18 | **MR 4I 125 - 24 × 200** | 90 | L | | 6 | 235 |
| | **4,82** | 2005 | 1,5 | **MR 4I 125 - 24 × 200** | 90 | S | | 4 | 290 |
| | **4,78** | 2021 | 1,7 | **MR 4I 125 - 24 × 200** | 90 | L | | 6 | 188 |
| | **5,77** | 1675 | 1,06 | **MR 4I 100 - 24 × 200** | 90 | L | | 6 | 156 |
| | **5,95** | 1624 | 1,9 | **MR 4I 125 - 24 × 200** | 90 | S | | 4 | 235 |
| | **5,82** | 1660 | 2,12 | **MR 4I 125 - 24 × 200** | 90 | L | | 6 | 155 |
| | **7,16** | 1350 | 1,32 | **MR 4I 100 - 19 × 200** | 80 | C | | 4 | 196 |
| | **7,31** | 1323 | 1,18 | **MR 4I 100 - 24 × 200** | 90 | S | | 4 | 192 |
| | **7,44** | 1299 | 2,65 | **MR 4I 125 - 24 × 200** | 90 | S | | 4 | 188 |
| | **8,6** | 1124 | 1,6 | **MR 4I 100 - 19 × 200** | 80 | C | | 4 | 163 |
| | **8,97** | 1077 | 1,6 | **MR 4I 100 - 24 × 200** | 90 | S | | 4 | 156 |
| | **9,06** | 1067 | 3,35 | **MR 4I 125 - 24 × 200** | 90 | S | | 4 | 155 |
| | **9,69** | 1020 | 2,8 | **MR 3I 125 - 24 × 200** | 90 | L | | 6 | 92,9 |
| | **11,1** | 874 | 1,12 | **MR 4I 81 - 19 × 200** | 80 | C | | 4 | 127 |
| | **11,2** | 859 | 2 | **MR 4I 100 - 19 × 200** | 80 | C | | 4 | 124 |
| | **10,8** | 897 | 2 | **MR 4I 100 - 24 × 200** | 90 | S | | 4 | 130 |
| | **12,8** | 773 | 1,7 | **MR 3I 100 - 19 × 200** | 80 | C | | 4 | 110 |
| | **12,3** | 803 | 1,6 | **MR 3I 100 - 24 × 200** | 90 | L | | 6 | 73,2 |
| | **11** | 881 | 4 | **MR 4I 125 - 24 × 200** | 90 | S | | 4 | 128 |
| | **12** | 826 | 3,35 | **MR 3I 125 - 24 × 200** | 90 | L | | 6 | 75,3 |
| | **12,7** | 763 | 0,9 | **MR 4I 80 - 19 × 200** | 80 | C | | 4 | 111 |
| | **12,7** | 763 | 1,06 | **MR 4I 81 - 19 × 200** | 80 | C | | 4 | 111 |
| | **14,1** | 685 | 2,5 | **MR 4I 100 - 24 × 200** | 90 | S | | 4 | 99,3 |
| | **15,5** | 636 | 2,24 | **MR 3I 100 - 19 × 200** | 80 | C | | 4 | 90,1 |
| | **14,9** | 661 | 2,12 | **MR 3I 100 - 24 × 200** | 90 | L | | 6 | 60,2 |
| | **16,8** | 574 | 1,5 | **MR 4I 80 - 19 × 200** | 80 | C | | 4 | 83,2 |
| | **16,8** | 574 | 1,7 | **MR 4I 81 - 19 × 200** | 80 | C | | 4 | 83,2 |
| | **17,3** | 571 | 1 | **MR 3I 80 - 24 × 200** | 90 | L | | 6 | 52 |
| | **17,3** | 571 | 1,18 | **MR 3I 81 - 24 × 200** | 90 | L | | 6 | 52 |
| | **16,9** | 571 | 3 | **MR 4I 100 - 24 × 200** | 90 | S | | 4 | 82,7 |
| | **18,5** | 532 | 2,65 | **MR 3I 100 - 19 × 200** | 80 | C | | 4 | 75,5 |
| | **19,1** | 516 | 2,5 | **MR 3I 100 - 24 × 200** | 90 | S | | 4 | 73,2 |
| | **21,2** | 466 | 1,25 | **MR 3I 80 - 19 × 200** | 80 | C | | 4 | 66 |
| | **21,2** | 466 | 1,4 | **MR 3I 81 - 19 × 200** | 80 | C | | 4 | 66 |
| | **21,6** | 457 | 1,5 | **MR 3I 80 - 24 × 200** | 90 | L | | 6 | 41,7 |
| | **21,6** | 457 | 1,7 | **MR 3I 81 - 24 × 200** | 90 | L | | 6 | 41,7 |
| | **22,8** | 433 | 3,75 | **MR 3I 100 - 19 × 200** | 80 | C | | 4 | 61,5 |
| | **23,3** | 425 | 3,35 | **MR 3I 100 - 24 × 200** | 90 | S | | 4 | 60,2 |

| $P_1$ kW 1) | $n_2$ min$^{-1}$ | $M_2$ N m | $f_S$ | 2) | | | | | $i$ |
|---|---|---|---|---|---|---|---|---|---|
| **1,1** | **28,6** | 345 | 0,8 | **MR 3I 63 - 19 × 200** | 80 | C | | 4 | 48,9 |
| | **27,5** | 359 | 1 | **MR 3I 64 - 19 × 200** | 80 | C | | 4 | 50,9 |
| | **26,5** | 373 | 1,8 | **MR 3I 80 - 19 × 200** | 80 | C | | 4 | 52,9 |
| | **26,5** | 373 | 2,12 | **MR 3I 81 - 19 × 200** | 80 | C | | 4 | 52,9 |
| | **26,9** | 367 | 1,6 | **MR 3I 80 - 24 × 200** | 90 | S | | 4 | 52 |
| | **26,9** | 367 | 1,8 | **MR 3I 81 - 24 × 200** | 90 | S | | 4 | 52 |
| | **35,8** | 276 | 1,12 | **MR 3I 63 - 19 × 200** | 80 | C | | 4 | 39,1 |
| | **34,3** | 287 | 1,32 | **MR 3I 64 - 19 × 200** | 80 | C | | 4 | 40,8 |
| | **37,4** | 270 | 1 | **MR 2I 63 - 24 × 200** | 90 | L | | 6 | 24,1 |
| | **35,9** | 281 | 1,25 | **MR 2I 64 - 24 × 200** | 90 | L | | 6 | 25,1 |
| | **35,2** | 281 | 2,65 | **MR 3I 80 - 19 × 200** | 80 | C | | 4 | 39,8 |
| | **33,6** | 294 | 2,24 | **MR 3I 80 - 24 × 200** | 90 | S | | 4 | 41,7 |
| | **34,6** | 291 | 2 | **MR 2I 80 - 24 × 200** | 90 | L | | 6 | 26 |
| | **34,6** | 291 | 2,24 | **MR 2I 81 - 24 × 200** | 90 | L | | 6 | 26 |
| | **43,6** | 227 | 1,5 | **MR 3I 63 - 19 × 200** | 80 | C | | 4 | 32,1 |
| | **41,7** | 237 | 1,8 | **MR 3I 64 - 19 × 200** | 80 | C | | 4 | 33,5 |
| | **46,7** | 216 | 1,5 | **MR 2I 63 - 24 × 200** | 90 | L | | 6 | 19,3 |
| | **44,8** | 225 | 1,7 | **MR 2I 64 - 24 × 200** | 90 | L | | 6 | 20,1 |
| | **44,7** | 221 | 3,35 | **MR 3I 80 - 24 × 200** | 90 | S | | 4 | 31,3 |
| | **43,2** | 233 | 2,8 | **MR 2I 80 - 24 × 200** | 90 | L | | 6 | 20,8 |
| | **52,8** | 187 | 1,7 | **MR 3I 63 - 19 × 200** | 80 | C | | 4 | 26,5 |
| | **50,7** | 195 | 2 | **MR 3I 64 - 19 × 200** | 80 | C | | 4 | 27,6 |
| | **58,1** | 174 | 1,5 | **MR 2I 63 - 19 × 200** | 80 | C | | 4 | 24,1 |
| | **55,9** | 180 | 1,9 | **MR 2I 64 - 19 × 200** | 80 | C | | 4 | 25,1 |
| | **58,1** | 174 | 1,5 | **MR 2I 63 - 24 × 200** | 90 | S | | 4 | 24,1 |
| | **55,9** | 180 | 1,9 | **MR 2I 64 - 24 × 200** | 90 | S | | 4 | 25,1 |
| | **56,8** | 177 | 1,9 | **MR 2I 63 - 24 × 200** | 90 | L | | 6 | 15,8 |
| | **54,5** | 185 | 2,36 | **MR 2I 64 - 24 × 200** | 90 | L | | 6 | 16,5 |
| | **53,8** | 187 | 3 | **MR 2I 80 - 24 × 200** | 90 | S | | 4 | 26 |
| | **69,7** | 145 | 1,06 | **MR 2I 50 - 19 × 160** | 80 | C | ** | 4 | 20,1 |
| | **64,2** | 154 | 2,12 | **MR 3I 63 - 19 × 200** | 80 | C | | 4 | 21,8 |
| | **72,6** | 139 | 2,24 | **MR 2I 63 - 19 × 200** | 80 | C | | 4 | 19,3 |
| | **72,6** | 139 | 2,24 | **MR 2I 63 - 24 × 200** | 90 | S | | 4 | 19,3 |
| | **85,6** | 118 | 1,5 | **MR 2I 50 - 19 × 160** | 80 | C | ** | 4 | 16,3 |
| | **88,4** | 114 | 2,8 | **MR 2I 63 - 19 × 200** | 80 | C | | 4 | 15,8 |
| | **88,4** | 114 | 2,8 | **MR 2I 63 - 24 × 200** | 90 | S | | 4 | 15,8 |
| | **114** | 89 | 2 | **MR 2I 50 - 19 × 160** | 80 | C | ** | 4 | 12,3 |
| | **107** | 94 | 3,35 | **MR 2I 63 - 19 × 200** | 80 | C | | 4 | 13,1 |
| | **107** | 94 | 3,35 | **MR 2I 63 - 24 × 200** | 90 | S | | 4 | 13,1 |
| | **137** | 74 | 2,65 | **MR 2I 50 - 19 × 160** | 80 | C | ** | 4 | 10,2 |
| | **130** | 77 | 4,25 | **MR 2I 63 - 19 × 200** | 80 | C | | 4 | 10,7 |
| | **130** | 77 | 4,25 | **MR 2I 63 - 24 × 200** | 90 | S | | 4 | 10,7 |
| | **175** | 58 | 3 | **MR 2I 50 - 19 × 160** | 80 | C | ** | 4 | 8,01 |
| | **169** | 60 | 6 | **MR 2I 63 - 19 × 200** | 80 | C | | 4 | 8,26 |
| | **169** | 60 | 6 | **MR 2I 63 - 24 × 200** | 90 | S | | 4 | 8,26 |
| | **218** | 46,2 | 3,15 | **MR 2I 50 - 19 × 160** | 80 | C | ** | 4 | 6,42 |
| | **214** | 47,1 | 6,3 | **MR 2I 63 - 19 × 200** | 80 | C | | 4 | 6,53 |
| | **214** | 47,1 | 6,3 | **MR 2I 63 - 24 × 200** | 90 | S | | 4 | 6,53 |
| **1,5** | **4,82** | 2734 | 1,12 | **MR 4I 125 - 24 × 200** | 90 | L | | 4 | 290 |
| | **4,78** | 2756 | 1,25 | **MR 4I 125 - 24 × 200** | 90 | LC | | 6 | 188 |
| | **4,71** | 2795 | 1,06 | **MR 4I 125 - 28 × 250** | 100 | LA | | 6 | 191 |
| | **5,95** | 2215 | 1,4 | **MR 4I 125 - 24 × 200** | 90 | L | | 4 | 235 |
| | **5,82** | 2264 | 1,5 | **MR 4I 125 - 24 × 200** | 90 | LC | | 6 | 155 |
| | **5,89** | 2236 | 1,6 | **MR 4I 125 - 28 × 250** | 100 | LA | | 6 | 153 |
| | **7,44** | 1772 | 2 | **MR 4I 125 - 24 × 200** | 90 | L | | 4 | 188 |
| | **7,34** | 1835 | 2,24 | **MR 3I 140 - 28 × 250** | 100 | LA | | 6 | 123 |
| | **8,97** | 1468 | 1,18 | **MR 4I 100 - 24 × 200** | 90 | L | | 4 | 156 |
| | **9,06** | 1455 | 2,36 | **MR 4I 125 - 24 × 200** | 90 | L | | 4 | 155 |
| | **9,69** | 1390 | 2 | **MR 3I 125 - 24 × 200** | 90 | LC | | 6 | 92,9 |
| | **9** | 1496 | 3,35 | **MR 3I 140 - 28 × 250** | 100 | LA | | 6 | 100 |
| | **10,1** | 1337 | 3,55 | **MR 3I 140 - 28 × 250** | 100 | LA | | 6 | 89,4 |
| | **10,8** | 1223 | 1,4 | **MR 4I 100 - 24 × 200** | 90 | L | | 4 | 130 |
| | **12,8** | 1054 | 1,18 | **MR 3I 100 - 19 × 200** | 90 | L | * | 4 | 110 |
| | **12,3** | 1095 | 1,18 | **MR 3I 100 - 24 × 200** | 90 | LC | | 6 | 73,2 |
| | **11** | 1201 | 3 | **MR 4I 125 - 24 × 200** | 90 | L | | 4 | 128 |
| | **12** | 1126 | 2,36 | **MR 3I 125 - 24 × 200** | 90 | LC | | 6 | 75,3 |
| | **12** | 1126 | 2,36 | **MR 3I 125 - 28 × 250** | 100 | LA | | 6 | 75,3 |

1) Potenze per servizio continuo S1; per servizi S2 ... S10 è **possibile incrementarle** (ved. cap. 1 «Caratteristiche generali»): proporzionalmente $M_2$ aumenta e $f_S$ diminuisce.
2) Per la designazione completa per l'ordinazione ved. cap. 2.
* Forma costruttiva **B5R** ved. cap. 1.2.
** Forma costruttiva **B5A** ved. cap. 1.2.

| $P_1$ kW 1) | $n_2$ min$^{-1}$ | $M_2$ N m | $f_S$ | 2) | | | | $i$ |
|---|---|---|---|---|---|---|---|---|
| **1,5** | **14,1** | 935 | 1,9 | **MR 4I 100 - 24 x 200** | 90 | L | 4 | 99,3 |
| | **15,5** | 867 | 1,6 | **MR 3I 100 - 19 x 200** | 90 | L * | 4 | 90,1 |
| | **14,9** | 901 | 1,6 | **MR 3I 100 - 24 x 200** | 90 | LC | 6 | 60,2 |
| | **15,6** | 863 | 1,5 | **MR 3I 100 - 28 x 250** | 100 | LA | 6 | 57,7 |
| | **15,1** | 894 | 3 | **MR 3I 125 - 24 x 200** | 90 | L | 4 | 92,9 |
| | **17,3** | 778 | 0,85 | **MR 3I 81 - 24 x 200** | 90 | LC | 6 | 52 |
| | **16,9** | 778 | 2,24 | **MR 4I 100 - 24 x 200** | 90 | L | 4 | 82,7 |
| | **18,5** | 726 | 1,9 | **MR 3I 100 - 19 x 200** | 90 | L * | 4 | 75,5 |
| | **19,1** | 704 | 1,8 | **MR 3I 100 - 24 x 200** | 90 | L | 4 | 73,2 |
| | **18,4** | 734 | 2,24 | **MR 3I 100 - 24 x 200** | 90 | LC | 6 | 49 |
| | **19** | 710 | 2 | **MR 3I 100 - 28 x 250** | 100 | LA | 6 | 47,4 |
| | **18,6** | 724 | 3,75 | **MR 3I 125 - 24 x 200** | 90 | L | 4 | 75,3 |
| | **21,2** | 635 | 0,9 | **MR 3I 80 - 19 x 200** | 90 | L * | 4 | 66 |
| | **21,2** | 635 | 1,06 | **MR 3I 81 - 19 x 200** | 90 | L * | 4 | 66 |
| | **21,6** | 623 | 1,06 | **MR 3I 80 - 24 x 200** | 90 | LC | 6 | 41,7 |
| | **21,6** | 623 | 1,25 | **MR 3I 81 - 24 x 200** | 90 | LC | 6 | 41,7 |
| | **23,3** | 579 | 2,36 | **MR 3I 100 - 24 x 200** | 90 | L | 4 | 60,2 |
| | **26,5** | 509 | 1,32 | **MR 3I 80 - 19 x 200** | 90 | L * | 4 | 52,9 |
| | **26,9** | 500 | 1,18 | **MR 3I 80 - 24 x 200** | 90 | L | 4 | 52 |
| | **26,5** | 509 | 1,5 | **MR 3I 81 - 19 x 200** | 90 | L * | 4 | 52,9 |
| | **26,9** | 500 | 1,32 | **MR 3I 81 - 24 x 200** | 90 | L | 4 | 52 |
| | **28,7** | 469 | 1,6 | **MR 3I 80 - 24 x 200** | 90 | LC | 6 | 31,3 |
| | **28,7** | 469 | 1,9 | **MR 3I 81 - 24 x 200** | 90 | LC | 6 | 31,3 |
| | **28,6** | 472 | 3,35 | **MR 3I 100 - 24 x 200** | 90 | L | 4 | 49 |
| | **31,2** | 441 | 2,8 | **MR 2I 100 - 24 x 200** | 90 | LC | 6 | 28,8 |
| | **31,2** | 441 | 2,8 | **MR 2I 100 - 28 x 250** | 100 | LA | 6 | 28,8 |
| | **35,8** | 376 | 0,85 | **MR 3I 63 - 19 x 200** | 90 | L * | 4 | 39,1 |
| | **34,3** | 392 | 1 | **MR 3I 64 - 19 x 200** | 90 | L * | 4 | 40,8 |
| | **35,9** | 383 | 0,95 | **MR 2I 64 - 24 x 200** | 90 | LC | 6 | 25,1 |
| | **33,6** | 401 | 1,7 | **MR 3I 80 - 24 x 200** | 90 | L | 4 | 41,7 |
| | **33,6** | 401 | 1,9 | **MR 3I 81 - 24 x 200** | 90 | L | 4 | 41,7 |
| | **34,6** | 397 | 1,5 | **MR 2I 80 - 24 x 200** | 90 | LC | 6 | 26 |
| | **34,6** | 397 | 1,7 | **MR 2I 81 - 24 x 200** | 90 | LC | 6 | 26 |
| | **34,6** | 397 | 1,5 | **MR 2I 80 - 28 x 250** | 100 | LA | 6 | 26 |
| | **34,6** | 397 | 1,7 | **MR 2I 81 - 28 x 250** | 100 | LA | 6 | 26 |
| | **34,3** | 393 | 4,5 | **MR 3I 100 - 24 x 200** | 90 | L | 4 | 40,8 |
| | **37,9** | 362 | 3,75 | **MR 2I 100 - 28 x 250** | 100 | LA | 6 | 23,7 |
| | **43,6** | 309 | 1,06 | **MR 3I 63 - 19 x 200** | 90 | L * | 4 | 32,1 |
| | **41,7** | 323 | 1,32 | **MR 3I 64 - 19 x 200** | 90 | L * | 4 | 33,5 |
| | **46,7** | 294 | 1,06 | **MR 2I 63 - 24 x 200** | 90 | LC | 6 | 19,3 |
| | **44,8** | 307 | 1,25 | **MR 2I 64 - 24 x 200** | 90 | LC | 6 | 20,1 |
| | **44,7** | 301 | 2,5 | **MR 3I 80 - 24 x 200** | 90 | L | 4 | 31,3 |
| | **43,2** | 318 | 2,12 | **MR 2I 80 - 24 x 200** | 90 | LC | 6 | 20,8 |
| | **43,2** | 318 | 2,12 | **MR 2I 80 - 28 x 250** | 100 | LA | 6 | 20,8 |
| | **52,8** | 255 | 1,25 | **MR 3I 63 - 19 x 200** | 90 | L * | 4 | 26,5 |
| | **50,7** | 266 | 1,4 | **MR 3I 64 - 19 x 200** | 90 | L * | 4 | 27,6 |
| | **58,1** | 237 | 1,12 | **MR 2I 63 - 24 x 200** | 90 | L | 4 | 24,1 |
| | **55,9** | 246 | 1,4 | **MR 2I 64 - 24 x 200** | 90 | L | 4 | 25,1 |
| | **56,8** | 242 | 1,4 | **MR 2I 63 - 24 x 200** | 90 | LC | 6 | 15,8 |
| | **54,5** | 252 | 1,7 | **MR 2I 64 - 24 x 200** | 90 | LC | 6 | 16,5 |
| | **51,1** | 263 | 2,5 | **MR 3I 80 - 24 x 200** | 90 | L | 4 | 27,4 |
| | **53,8** | 255 | 2,24 | **MR 2I 80 - 24 x 200** | 90 | L | 4 | 26 |
| | **64,2** | 210 | 1,6 | **MR 3I 63 - 19 x 200** | 90 | L * | 4 | 21,8 |
| | **61,6** | 219 | 2 | **MR 3I 64 - 19 x 200** | 90 | L * | 4 | 22,7 |
| | **72,6** | 189 | 1,6 | **MR 2I 63 - 24 x 200** | 90 | L | 4 | 19,3 |
| | **69,7** | 197 | 1,9 | **MR 2I 64 - 24 x 200** | 90 | L | 4 | 20,1 |
| | **68** | 198 | 3,75 | **MR 3I 80 - 24 x 200** | 90 | L | 4 | 20,6 |
| | **67,2** | 205 | 3,15 | **MR 2I 80 - 24 x 200** | 90 | L | 4 | 20,8 |
| | **88,4** | 156 | 2,12 | **MR 2I 63 - 24 x 200** | 90 | L | 4 | 15,8 |
| | **89,4** | 154 | 4,25 | **MR 2I 80 - 24 x 200** | 90 | L | 4 | 15,7 |
| | **107** | 128 | 2,36 | **MR 2I 63 - 24 x 200** | 90 | L | 4 | 13,1 |
| | **102** | 134 | 4,75 | **MR 2I 80 - 24 x 200** | 90 | L | 4 | 13,7 |
| | **130** | 105 | 3,15 | **MR 2I 63 - 24 x 200** | 90 | L | 4 | 10,7 |
| | **169** | 81 | 4,5 | **MR 2I 63 - 24 x 200** | 90 | L | 4 | 8,26 |
| | **214** | 64 | 4,75 | **MR 2I 63 - 24 x 200** | 90 | L | 4 | 6,53 |
| **1,85** | **5,95** | 2731 | 1,12 | **MR 4I 125 - 24 x 200** | 90 | LB | 4 | 235 |
| | **5,89** | 2758 | 1,25 | **MR 4I 125 - 28 x 250** | 100 | LB | 6 | 153 |

| $P_1$ kW 1) | $n_2$ min$^{-1}$ | $M_2$ N m | $f_S$ | 2) | | | | $i$ |
|---|---|---|---|---|---|---|---|---|
| **1,85** | **7,44** | 2185 | 1,6 | **MR 4I 125 - 24 x 200** | 90 | LB | 4 | 188 |
| | **7,34** | 2263 | 1,8 | **MR 3I 140 - 28 x 250** | 100 | LB | 6 | 123 |
| | **7,06** | 2354 | 2,8 | **MR 3I 160 - 28 x 250** | 100 | LB | 6 | 128 |
| | **9,06** | 1795 | 1,9 | **MR 4I 125 - 24 x 200** | 90 | LB | 4 | 155 |
| | **9** | 1845 | 2,8 | **MR 3I 140 - 28 x 250** | 100 | LB | 6 | 100 |
| | **10,1** | 1649 | 3 | **MR 3I 140 - 28 x 250** | 100 | LB | 6 | 89,4 |
| | **10,8** | 1508 | 1,18 | **MR 4I 100 - 24 x 200** | 90 | LB | 4 | 130 |
| | **12,8** | 1300 | 1 | **MR 3I 100 - 19 x 200** | 90 | LB * | 4 | 110 |
| | **11** | 1481 | 2,36 | **MR 4I 125 - 24 x 200** | 90 | LB | 4 | 128 |
| | **12** | 1389 | 2 | **MR 3I 125 - 28 x 250** | 100 | LB | 6 | 75,3 |
| | **11,1** | 1503 | 3,35 | **MR 3I 140 - 28 x 250** | 100 | LB | 6 | 81,4 |
| | **14,1** | 1153 | 1,5 | **MR 4I 100 - 24 x 200** | 90 | LB | 4 | 99,3 |
| | **15,5** | 1069 | 1,32 | **MR 3I 100 - 19 x 200** | 90 | LB * | 4 | 90,1 |
| | **15,6** | 1064 | 1,18 | **MR 3I 100 - 28 x 250** | 100 | LB | 6 | 57,7 |
| | **15,1** | 1102 | 2,36 | **MR 3I 125 - 24 x 200** | 90 | LB | 4 | 92,9 |
| | **14,7** | 1127 | 2,36 | **MR 3I 125 - 28 x 250** | 100 | LB | 6 | 61,1 |
| | **16,9** | 960 | 1,8 | **MR 4I 100 - 24 x 200** | 90 | LB | 4 | 82,7 |
| | **18,5** | 895 | 1,6 | **MR 3I 100 - 19 x 200** | 90 | LB * | 4 | 75,5 |
| | **19,1** | 868 | 1,5 | **MR 3I 100 - 24 x 200** | 90 | LB | 4 | 73,2 |
| | **19** | 875 | 1,6 | **MR 3I 100 - 28 x 250** | 100 | LB | 6 | 47,4 |
| | **18,6** | 893 | 3 | **MR 3I 125 - 24 x 200** | 90 | LB | 4 | 75,3 |
| | **18,4** | 902 | 3,55 | **MR 3I 125 - 28 x 250** | 100 | LB | 6 | 48,9 |
| | **21,2** | 783 | 0,85 | **MR 3I 81 - 19 x 200** | 90 | LB * | 4 | 66 |
| | **23,3** | 714 | 1,9 | **MR 3I 100 - 24 x 200** | 90 | LB | 4 | 60,2 |
| | **23,3** | 713 | 2,24 | **MR 3I 100 - 28 x 250** | 100 | LB | 6 | 38,6 |
| | **23,2** | 714 | 4,5 | **MR 3I 125 - 24 x 200** | 90 | LB | 4 | 60,2 |
| | **26,5** | 627 | 1,06 | **MR 3I 80 - 19 x 200** | 90 | LB * | 4 | 52,9 |
| | **26,9** | 617 | 0,95 | **MR 3I 80 - 24 x 200** | 90 | LB | 4 | 52 |
| | **26,5** | 627 | 1,25 | **MR 3I 81 - 19 x 200** | 90 | LB * | 4 | 52,9 |
| | **26,9** | 617 | 1,06 | **MR 3I 81 - 24 x 200** | 90 | LB | 4 | 52 |
| | **28,6** | 582 | 2,8 | **MR 3I 100 - 24 x 200** | 90 | LB | 4 | 49 |
| | **31,2** | 543 | 2,24 | **MR 2I 100 - 28 x 250** | 100 | LB | 6 | 28,8 |
| | **33,6** | 494 | 1,32 | **MR 3I 80 - 24 x 200** | 90 | LB | 4 | 41,7 |
| | **33,6** | 494 | 1,6 | **MR 3I 81 - 24 x 200** | 90 | LB | 4 | 41,7 |
| | **34,6** | 490 | 1,18 | **MR 2I 80 - 28 x 250** | 100 | LB | 6 | 26 |
| | **34,6** | 490 | 1,4 | **MR 2I 81 - 28 x 250** | 100 | LB | 6 | 26 |
| | **34,3** | 484 | 3,55 | **MR 3I 100 - 24 x 200** | 90 | LB | 4 | 40,8 |
| | **37,9** | 447 | 3 | **MR 2I 100 - 28 x 250** | 100 | LB | 6 | 23,7 |
| | **44,7** | 372 | 2 | **MR 3I 80 - 24 x 200** | 90 | LB | 4 | 31,3 |
| | **44,7** | 372 | 2,36 | **MR 3I 81 - 24 x 200** | 90 | LB | 4 | 31,3 |
| | **43,2** | 393 | 1,7 | **MR 2I 80 - 28 x 250** | 100 | LB | 6 | 20,8 |
| | **43,2** | 393 | 2 | **MR 2I 81 - 28 x 250** | 100 | LB | 6 | 20,8 |
| | **58,1** | 292 | 0,9 | **MR 2I 63 - 24 x 200** | 90 | LB | 4 | 24,1 |
| | **55,9** | 304 | 1,18 | **MR 2I 64 - 24 x 200** | 90 | LB | 4 | 25,1 |
| | **51,1** | 325 | 2 | **MR 3I 80 - 24 x 200** | 90 | LB | 4 | 27,4 |
| | **51,1** | 325 | 2,36 | **MR 3I 81 - 24 x 200** | 90 | LB | 4 | 27,4 |
| | **53,8** | 315 | 1,8 | **MR 2I 80 - 24 x 200** | 90 | LB | 4 | 26 |
| | **53,8** | 315 | 2,12 | **MR 2I 81 - 24 x 200** | 90 | LB | 4 | 26 |
| | **72,6** | 233 | 1,32 | **MR 2I 63 - 24 x 200** | 90 | LB | 4 | 19,3 |
| | **69,7** | 243 | 1,6 | **MR 2I 64 - 24 x 200** | 90 | LB | 4 | 20,1 |
| | **68** | 244 | 3 | **MR 3I 80 - 24 x 200** | 90 | LB | 4 | 20,6 |
| | **67,2** | 252 | 2,65 | **MR 2I 80 - 24 x 200** | 90 | LB | 4 | 20,8 |
| | **88,4** | 192 | 1,7 | **MR 2I 63 - 24 x 200** | 90 | LB | 4 | 15,8 |
| | **84,7** | 200 | 2,12 | **MR 2I 64 - 24 x 200** | 90 | LB | 4 | 16,5 |
| | **89,4** | 190 | 3,55 | **MR 2I 80 - 24 x 200** | 90 | LB | 4 | 15,7 |
| | **107** | 158 | 1,9 | **MR 2I 63 - 24 x 200** | 90 | LB | 4 | 13,1 |
| | **102** | 166 | 4 | **MR 2I 80 - 24 x 200** | 90 | LB | 4 | 13,7 |
| | **130** | 130 | 2,5 | **MR 2I 63 - 24 x 200** | 90 | LB | 4 | 10,7 |
| | **136** | 125 | 5,6 | **MR 2I 80 - 24 x 200** | 90 | LB | 4 | 10,3 |
| | **169** | 100 | 3,55 | **MR 2I 63 - 24 x 200** | 90 | LB | 4 | 8,26 |
| | **214** | 79 | 3,75 | **MR 2I 63 - 24 x 200** | 90 | LB | 4 | 6,53 |
| **2,2** | **5,89** | 3280 | 1,06 | **MR 4I 125 - 28 x 250** | 112 | M | 6 | 153 |
| | **7,44** | 2599 | 1,32 | **MR 4I 125 - 24 x 200** | 90 | LC | 4 | 188 |
| | **7,33** | 2636 | 1,18 | **MR 4I 125 - 28 x 250** | 100 | LA | 4 | 191 |
| | **7,34** | 2691 | 1,5 | **MR 3I 140 - 28 x 250** | 112 | M | 6 | 123 |
| | **7,06** | 2799 | 2,36 | **MR 3I 160 - 28 x 250** | 112 | M | 6 | 128 |
| | **6,85** | 2883 | 3,35 | **MR 3I 180 - 28 x 250** | 112 | M | 6 | 131 |

1) Potenze per servizio continuo S1; per servizi S2 ... S10 è **possibile incrementarle** (ved. cap. 1 «Caratteristiche generali»): proporzionalmente $M_2$ aumenta e $f_S$ diminuisce.
2) Per la designazione completa per l'ordinazione ved. cap. 2.
* Forma costruttiva **B5R** ved. cap. 1.2.

| $P_1$ kW 1) | $n_2$ min$^{-1}$ | $M_2$ N m | $f_S$ | 2) | | | $i$ |
|---|---|---|---|---|---|---|---|
| **2,2** | **9,06** | 2135 | 1,6 | **MR 4I 125 - 24 x 200** 90 LC | | 4 | 155 |
| | **9,17** | 2109 | 1,7 | **MR 4I 125 - 28 x 250** 100 LA | | 4 | 153 |
| | **9** | 2194 | 2,36 | **MR 3I 140 - 28 x 250** 112 M | | 6 | 100 |
| | **8,4** | 2350 | 3,35 | **MR 3I 160 - 28 x 250** 112 M | | 6 | 107 |
| | **10,1** | 1961 | 2,5 | **MR 3I 140 - 28 x 250** 112 M | | 6 | 89,4 |
| | **10,8** | 1793 | 1 | **MR 4I 100 - 24 x 200** 90 LC | | 4 | 130 |
| | **11** | 1762 | 2 | **MR 4I 125 - 24 x 200** 90 LC | | 4 | 128 |
| | **11,2** | 1732 | 2 | **MR 4I 125 - 28 x 250** 100 LA | | 4 | 125 |
| | **12** | 1652 | 1,6 | **MR 3I 125 - 28 x 250** 112 M | | 6 | 75,3 |
| | **11,4** | 1730 | 2,24 | **MR 3I 140 - 28 x 250** 100 LA | | 4 | 123 |
| | **14,1** | 1371 | 1,25 | **MR 4I 100 - 24 x 200** 90 LC | | 4 | 99,3 |
| | **15,5** | 1272 | 1,12 | **MR 3I 100 - 19 x 200** 90 LC | * | 4 | 90,1 |
| | **15,6** | 1266 | 1 | **MR 3I 100 - 28 x 250** 112 M | | 6 | 57,7 |
| | **13,5** | 1430 | 2,5 | **MR 4I 125 - 28 x 250** 100 LA | | 4 | 104 |
| | **15,1** | 1311 | 2 | **MR 3I 125 - 24 x 200** 90 LC | | 4 | 92,9 |
| | **14,7** | 1340 | 2 | **MR 3I 125 - 28 x 250** 112 M | | 6 | 61,1 |
| | **14** | 1411 | 3,35 | **MR 3I 140 - 28 x 250** 100 LA | | 4 | 100 |
| | **15,7** | 1261 | 3,75 | **MR 3I 140 - 28 x 250** 100 LA | | 4 | 89,4 |
| | **16,9** | 1141 | 1,5 | **MR 4I 100 - 24 x 200** 90 LC | | 4 | 82,7 |
| | **18,5** | 1065 | 1,32 | **MR 3I 100 - 19 x 200** 90 LC | * | 4 | 75,5 |
| | **19,1** | 1033 | 1,25 | **MR 3I 100 - 24 x 200** 90 LC | | 4 | 73,2 |
| | **19** | 1041 | 1,32 | **MR 3I 100 - 28 x 250** 112 M | | 6 | 47,4 |
| | **18,6** | 1062 | 2,5 | **MR 3I 125 - 28 x 250** 100 LA | | 4 | 75,3 |
| | **22,8** | 867 | 1,9 | **MR 3I 100 - 19 x 200** 90 LC | * | 4 | 61,5 |
| | **23,3** | 849 | 1,6 | **MR 3I 100 - 24 x 200** 90 LC | | 4 | 60,2 |
| | **24,3** | 814 | 1,5 | **MR 3I 100 - 28 x 250** 100 LA | | 4 | 57,7 |
| | **23,3** | 848 | 1,9 | **MR 3I 100 - 28 x 250** 112 M | | 6 | 38,6 |
| | **22,9** | 862 | 3 | **MR 3I 125 - 28 x 250** 100 LA | | 4 | 61,1 |
| | **26,5** | 746 | 0,9 | **MR 3I 80 - 19 x 200** 90 LC | * | 4 | 52,9 |
| | **26,9** | 734 | 0,8 | **MR 3I 80 - 24 x 200** 90 LC | | 4 | 52 |
| | **26,5** | 746 | 1,06 | **MR 3I 81 - 19 x 200** 90 LC | * | 4 | 52,9 |
| | **26,9** | 734 | 0,9 | **MR 3I 81 - 24 x 200** 90 LC | | 4 | 52 |
| | **28,6** | 692 | 2,36 | **MR 3I 100 - 24 x 200** 90 LC | | 4 | 49 |
| | **29,5** | 669 | 2 | **MR 3I 100 - 28 x 250** 100 LA | | 4 | 47,4 |
| | **28** | 706 | 2,5 | **MR 3I 100 - 28 x 250** 112 M | | 6 | 32,2 |
| | **31,2** | 646 | 1,9 | **MR 2I 100 - 28 x 250** 112 M | | 6 | 28,8 |
| | **33,6** | 588 | 1,12 | **MR 3I 80 - 24 x 200** 90 LC | | 4 | 41,7 |
| | **33,6** | 588 | 1,32 | **MR 3I 81 - 24 x 200** 90 LC | | 4 | 41,7 |
| | **34,6** | 583 | 1 | **MR 2I 80 - 28 x 250** 112 M | | 6 | 26 |
| | **34,6** | 583 | 1,12 | **MR 2I 81 - 28 x 250** 112 M | | 6 | 26 |
| | **36,2** | 545 | 3 | **MR 3I 100 - 28 x 250** 100 LA | | 4 | 38,6 |
| | **37,9** | 532 | 2,5 | **MR 2I 100 - 28 x 250** 112 M | | 6 | 23,7 |
| | **44,7** | 442 | 1,7 | **MR 3I 80 - 24 x 200** 90 LC | | 4 | 31,3 |
| | **44,7** | 442 | 2 | **MR 3I 81 - 24 x 200** 90 LC | | 4 | 31,3 |
| | **43,2** | 467 | 1,4 | **MR 2I 80 - 28 x 250** 112 M | | 6 | 20,8 |
| | **43,2** | 467 | 1,7 | **MR 2I 81 - 28 x 250** 112 M | | 6 | 20,8 |
| | **43,5** | 454 | 3,75 | **MR 3I 100 - 28 x 250** 100 LA | | 4 | 32,2 |
| | **48,6** | 415 | 3 | **MR 2I 100 - 24 x 200** 90 LC | | 4 | 28,8 |
| | **48,6** | 415 | 3 | **MR 2I 100 - 28 x 250** 100 LA | | 4 | 28,8 |
| | **46,6** | 433 | 3,55 | **MR 2I 100 - 28 x 250** 112 M | | 6 | 19,3 |
| | **55,9** | 361 | 0,95 | **MR 2I 64 - 24 x 200** 90 LC | | 4 | 25,1 |
| | **51,1** | 386 | 1,7 | **MR 3I 80 - 24 x 200** 90 LC | | 4 | 27,4 |
| | **51,1** | 386 | 2 | **MR 3I 81 - 24 x 200** 90 LC | | 4 | 27,4 |
| | **53,8** | 375 | 1,5 | **MR 2I 80 - 24 x 200** 90 LC | | 4 | 26 |
| | **53,8** | 375 | 1,8 | **MR 2I 81 - 24 x 200** 90 LC | | 4 | 26 |
| | **53,8** | 375 | 1,5 | **MR 2I 80 - 28 x 250** 100 LA | | 4 | 26 |
| | **53,8** | 375 | 1,8 | **MR 2I 81 - 28 x 250** 100 LA | | 4 | 26 |
| | **57,4** | 351 | 1,9 | **MR 2I 80 - 28 x 250** 112 M | | 6 | 15,7 |
| | **57,4** | 351 | 2,24 | **MR 2I 81 - 28 x 250** 112 M | | 6 | 15,7 |
| | **56,9** | 347 | 4,5 | **MR 3I 100 - 28 x 250** 100 LA | | 4 | 24,6 |
| | **59** | 342 | 4 | **MR 2I 100 - 24 x 200** 90 LC | | 4 | 23,7 |
| | **59** | 342 | 4 | **MR 2I 100 - 28 x 250** 100 LA | | 4 | 23,7 |
| | **72,6** | 278 | 1,12 | **MR 2I 63 - 24 x 200** 90 LC | | 4 | 19,3 |
| | **69,7** | 289 | 1,32 | **MR 2I 64 - 24 x 200** 90 LC | | 4 | 20,1 |
| | **68** | 290 | 2,5 | **MR 3I 80 - 24 x 200** 90 LC | | 4 | 20,6 |
| | **67,2** | 300 | 2,24 | **MR 2I 80 - 24 x 200** 90 LC | | 4 | 20,8 |
| | **67,2** | 300 | 2,24 | **MR 2I 80 - 28 x 250** 100 LA | | 4 | 20,8 |
| | **68,4** | 289 | 6 | **MR 3I 100 - 28 x 250** 100 LA | | 4 | 20,5 |

| $P_1$ kW 1) | $n_2$ min$^{-1}$ | $M_2$ N m | $f_S$ | 2) | | | $i$ |
|---|---|---|---|---|---|---|---|
| **2,2** | **88,4** | 228 | 1,4 | **MR 2I 63 - 24 x 200** 90 LC | | 4 | 15,8 |
| | **84,7** | 238 | 1,8 | **MR 2I 64 - 24 x 200** 90 LC | | 4 | 16,5 |
| | **89,4** | 226 | 3 | **MR 2I 80 - 24 x 200** 90 LC | | 4 | 15,7 |
| | **89,4** | 226 | 3 | **MR 2I 80 - 28 x 250** 100 LA | | 4 | 15,7 |
| | **107** | 188 | 1,6 | **MR 2I 63 - 24 x 200** 90 LC | | 4 | 13,1 |
| | **103** | 196 | 1,9 | **MR 2I 64 - 24 x 200** 90 LC | | 4 | 13,6 |
| | **102** | 197 | 3,35 | **MR 2I 80 - 24 x 200** 90 LC | | 4 | 13,7 |
| | **102** | 197 | 3,35 | **MR 2I 80 - 28 x 250** 100 LA | | 4 | 13,7 |
| | **130** | 155 | 2,12 | **MR 2I 63 - 24 x 200** 90 LC | | 4 | 10,7 |
| | **125** | 161 | 2,65 | **MR 2I 64 - 24 x 200** 90 LC | | 4 | 11,2 |
| | **136** | 148 | 4,75 | **MR 2I 80 - 28 x 250** 100 LA | | 4 | 10,3 |
| | **169** | 119 | 3 | **MR 2I 63 - 24 x 200** 90 LC | | 4 | 8,26 |
| | **175** | 115 | 3,35 | **MR 2I 64 - 24 x 200** 90 LC | | 4 | 7,99 |
| | **174** | 116 | 5,6 | **MR 2I 80 - 28 x 250** 100 LA | | 4 | 8,03 |
| | **214** | 94 | 3,15 | **MR 2I 63 - 24 x 200** 90 LC | | 4 | 6,53 |
| | **204** | 99 | 3,35 | **MR 2I 64 - 24 x 200** 90 LC | | 4 | 6,86 |
| | **218** | 92 | 6,3 | **MR 2I 80 - 28 x 250** 100 LA | | 4 | 6,41 |
| **3** | **7,34** | 3670 | 1,12 | **MR 3I 140 - 28 x 250** 112 MC | | 6 | 123 |
| | **7,06** | 3817 | 1,7 | **MR 3I 160 - 28 x 250** 112 MC | | 6 | 128 |
| | **7,06** | 3817 | 1,7 | **MR 3I 160 - 38 x 300** 132 S | | 6 | 128 |
| | **6,85** | 3932 | 2,36 | **MR 3I 180 - 38 x 300** 132 S | | 6 | 131 |
| | **9,17** | 2875 | 1,18 | **MR 4I 125 - 28 x 250** 112 MA | | 4 | 153 |
| | **9** | 2992 | 1,7 | **MR 3I 140 - 28 x 250** 112 MC | | 6 | 100 |
| | **8,4** | 3205 | 2,36 | **MR 3I 160 - 28 x 250** 112 MC | | 6 | 107 |
| | **8,4** | 3205 | 2,36 | **MR 3I 160 - 38 x 300** 132 S | | 6 | 107 |
| | **8,36** | 3220 | 3,15 | **MR 3I 180 - 38 x 300** 132 S | | 6 | 108 |
| | **10,1** | 2674 | 1,8 | **MR 3I 140 - 28 x 250** 112 MC | | 6 | 89,4 |
| | **9,61** | 2803 | 2,8 | **MR 3I 160 - 28 x 250** 112 MC | | 6 | 93,7 |
| | **9,61** | 2803 | 2,8 | **MR 3I 160 - 38 x 300** 132 S | | 6 | 93,7 |
| | **11,2** | 2362 | 1,5 | **MR 4I 125 - 28 x 250** 112 MA | | 4 | 125 |
| | **12** | 2253 | 1,18 | **MR 3I 125 - 28 x 250** 112 MC | | 6 | 75,3 |
| | **11,4** | 2359 | 1,6 | **MR 3I 140 - 28 x 250** 112 MA | | 4 | 123 |
| | **11** | 2454 | 2,5 | **MR 3I 160 - 28 x 250** 112 MA | | 4 | 128 |
| | **13,5** | 1949 | 1,8 | **MR 4I 125 - 28 x 250** 112 MA | | 4 | 104 |
| | **15,1** | 1787 | 1,5 | **MR 3I 125 - 24 x 200** 112 MA | * | 4 | 92,9 |
| | **14,7** | 1828 | 1,5 | **MR 3I 125 - 28 x 250** 112 MC | | 6 | 61,1 |
| | **14** | 1924 | 2,5 | **MR 3I 140 - 28 x 250** 112 MA | | 4 | 100 |
| | **15,7** | 1719 | 2,8 | **MR 3I 140 - 28 x 250** 112 MA | | 4 | 89,4 |
| | **19,1** | 1408 | 0,9 | **MR 3I 100 - 24 x 200** 112 MA | * | 4 | 73,2 |
| | **19** | 1420 | 1 | **MR 3I 100 - 28 x 250** 112 MC | | 6 | 47,4 |
| | **16,5** | 1601 | 2,24 | **MR 4I 125 - 28 x 250** 112 MA | | 4 | 85,1 |
| | **18,6** | 1448 | 1,8 | **MR 3I 125 - 28 x 250** 112 MA | | 4 | 75,3 |
| | **18,4** | 1462 | 2,12 | **MR 3I 125 - 28 x 250** 112 MC | | 6 | 48,9 |
| | **17,2** | 1566 | 3 | **MR 3I 140 - 28 x 250** 112 MA | | 4 | 81,4 |
| | **19,2** | 1400 | 3,55 | **MR 3I 140 - 28 x 250** 112 MA | | 4 | 72,8 |
| | **24,3** | 1109 | 1,12 | **MR 3I 100 - 28 x 250** 112 MA | | 4 | 57,7 |
| | **23,3** | 1156 | 1,4 | **MR 3I 100 - 28 x 250** 112 MC | | 6 | 38,6 |
| | **22,9** | 1175 | 2,24 | **MR 3I 125 - 28 x 250** 112 MA | | 4 | 61,1 |
| | **29,5** | 913 | 1,5 | **MR 3I 100 - 28 x 250** 112 MA | | 4 | 47,4 |
| | **28** | 962 | 1,8 | **MR 3I 100 - 28 x 250** 112 MC | | 6 | 32,2 |
| | **31,2** | 881 | 1,4 | **MR 2I 100 - 28 x 250** 112 MC | | 6 | 28,8 |
| | **31,2** | 881 | 1,4 | **MR 2I 100 - 38 x 300** 132 S | | 6 | 28,8 |
| | **28,6** | 940 | 3,35 | **MR 3I 125 - 28 x 250** 112 MA | | 4 | 48,9 |
| | **33,6** | 802 | 0,85 | **MR 3I 80 - 24 x 200** 112 MA | * | 4 | 41,7 |
| | **33,6** | 802 | 0,95 | **MR 3I 81 - 24 x 200** 112 MA | * | 4 | 41,7 |
| | **34,6** | 795 | 0,85 | **MR 2I 81 - 28 x 250** 112 MC | | 6 | 26 |
| | **36,2** | 743 | 2,12 | **MR 3I 100 - 28 x 250** 112 MA | | 4 | 38,6 |
| | **37,9** | 725 | 1,9 | **MR 2I 100 - 28 x 250** 112 MC | | 6 | 23,7 |
| | **37,9** | 725 | 1,9 | **MR 2I 100 - 38 x 300** 132 S | | 6 | 23,7 |
| | **34,9** | 772 | 4,5 | **MR 3I 125 - 28 x 250** 112 MA | | 4 | 40,1 |
| | **37,4** | 736 | 3,55 | **MR 2I 125 - 28 x 250** 112 MC | | 6 | 24,1 |
| | **37,4** | 736 | 3,55 | **MR 2I 125 - 38 x 300** 132 S | | 6 | 24,1 |

1) Potenze per servizio continuo S1; per servizi S2 ... S10 è **possibile incrementarle** (ved. cap. 1 «Caratteristiche generali»): proporzionalmente $M_2$ aumenta e $f_S$ diminuisce.
2) Per la designazione completa per l'ordinazione ved. cap. 2.
* Forma costruttiva **B5R** ved. cap. 1.2.

| $P_1$ kW 1) | $n_2$ min$^{-1}$ | $M_2$ N m | $f_S$ | 2) | | | | | | $i$ |
|---|---|---|---|---|---|---|---|---|---|---|
| **3** | **44,7** | 603 | 1,25 | **MR 3I 80 - 24 x 200** | 112 MA | * | 4 | 31,3 |
| | **44,7** | 603 | 1,5 | **MR 3I 81 - 24 x 200** | 112 MA | * | 4 | 31,3 |
| | **43,2** | 637 | 1,06 | **MR 2I 80 - 28 x 250** | 112 MC | | 6 | 20,8 |
| | **43,2** | 637 | 1,18 | **MR 2I 81 - 28 x 250** | 112 MC | | 6 | 20,8 |
| | **43,5** | 619 | 2,8 | **MR 3I 100 - 28 x 250** | 112 MA | | 4 | 32,2 |
| | **48,6** | 566 | 2,12 | **MR 2I 100 - 28 x 250** | 112 MA | | 4 | 28,8 |
| | **46,6** | 590 | 2,65 | **MR 2I 100 - 28 x 250** | 112 MC | | 6 | 19,3 |
| | **46,6** | 590 | 2,65 | **MR 2I 100 - 38 x 300** | 132 S | | 6 | 19,3 |
| | **51,1** | 527 | 1,25 | **MR 3I 80 - 24 x 200** | 112 MA | * | 4 | 27,4 |
| | **51,1** | 527 | 1,5 | **MR 3I 81 - 24 x 200** | 112 MA | * | 4 | 27,4 |
| | **53,8** | 511 | 1,12 | **MR 2I 80 - 28 x 250** | 112 MA | | 4 | 26 |
| | **53,8** | 511 | 1,32 | **MR 2I 81 - 28 x 250** | 112 MA | | 4 | 26 |
| | **57,4** | 479 | 1,4 | **MR 2I 80 - 28 x 250** | 112 MC | | 6 | 15,7 |
| | **57,4** | 479 | 1,7 | **MR 2I 81 - 28 x 250** | 112 MC | | 6 | 15,7 |
| | **56,9** | 473 | 3,35 | **MR 3I 100 - 28 x 250** | 112 MA | | 4 | 24,6 |
| | **59** | 466 | 2,8 | **MR 2I 100 - 28 x 250** | 112 MA | | 4 | 23,7 |
| | **69,7** | 394 | 0,95 | **MR 2I 64 - 24 x 200** | 112 MA | * | 4 | 20,1 |
| | **68** | 396 | 1,9 | **MR 3I 80 - 24 x 200** | 112 MA | * | 4 | 20,6 |
| | **68** | 396 | 2,24 | **MR 3I 81 - 24 x 200** | 112 MA | * | 4 | 20,6 |
| | **67,2** | 409 | 1,6 | **MR 2I 80 - 28 x 250** | 112 MA | | 4 | 20,8 |
| | **67,2** | 409 | 1,9 | **MR 2I 81 - 28 x 250** | 112 MA | | 4 | 20,8 |
| | **68,4** | 394 | 4,5 | **MR 3I 100 - 28 x 250** | 112 MA | | 4 | 20,5 |
| | **72,5** | 379 | 4 | **MR 2I 100 - 28 x 250** | 112 MA | | 4 | 19,3 |
| | **84,7** | 325 | 1,32 | **MR 2I 64 - 24 x 200** | 112 MA | * | 4 | 16,5 |
| | **89,4** | 308 | 2,12 | **MR 2I 80 - 28 x 250** | 112 MA | | 4 | 15,7 |
| | **103** | 267 | 1,4 | **MR 2I 64 - 24 x 200** | 112 MA | * | 4 | 13,6 |
| | **102** | 269 | 2,36 | **MR 2I 80 - 28 x 250** | 112 MA | | 4 | 13,7 |
| | **125** | 220 | 1,9 | **MR 2I 64 - 24 x 200** | 112 MA | * | 4 | 11,2 |
| | **136** | 202 | 3,55 | **MR 2I 80 - 28 x 250** | 112 MA | | 4 | 10,3 |
| | **175** | 157 | 2,5 | **MR 2I 64 - 24 x 200** | 112 MA | * | 4 | 7,99 |
| | **174** | 158 | 4,25 | **MR 2I 80 - 28 x 250** | 112 MA | | 4 | 8,03 |
| | **204** | 135 | 2,36 | **MR 2I 64 - 24 x 200** | 112 MA | * | 4 | 6,86 |
| | **218** | 126 | 4,5 | **MR 2I 80 - 28 x 250** | 112 MA | | 4 | 6,41 |
| **4** | **7,06** | 5089 | 1,25 | **MR 3I 160 - 38 x 300** | 132 M | | 6 | 128 |
| | **6,85** | 5242 | 1,8 | **MR 3I 180 - 38 x 300** | 132 M | | 6 | 131 |
| | **7,55** | 4754 | 2,8 | **MR 3I 200 - 38 x 300** | 132 M | | 6 | 119 |
| | **8,4** | 4273 | 1,8 | **MR 3I 160 - 38 x 300** | 132 M | | 6 | 107 |
| | **8,36** | 4294 | 2,36 | **MR 3I 180 - 38 x 300** | 132 M | | 6 | 108 |
| | **9,61** | 3737 | 2,12 | **MR 3I 160 - 38 x 300** | 132 M | | 6 | 93,7 |
| | **9,65** | 3721 | 2,5 | **MR 3I 180 - 38 x 300** | 132 M | | 6 | 93,3 |
| | **11,2** | 3149 | 1,12 | **MR 4I 125 - 28 x 250** | 112 M | | 4 | 125 |
| | **11,4** | 3146 | 1,25 | **MR 3I 140 - 28 x 250** | 112 M | | 4 | 123 |
| | **11** | 3272 | 1,9 | **MR 3I 160 - 28 x 250** | 112 M | | 4 | 128 |
| | **10,5** | 3418 | 2,12 | **MR 3I 160 - 38 x 300** | 132 M | | 6 | 85,7 |
| | **10,7** | 3370 | 2,65 | **MR 3I 180 - 28 x 250** | 112 M | | 4 | 131 |
| | **13,5** | 2599 | 1,32 | **MR 4I 125 - 28 x 250** | 112 M | | 4 | 104 |
| | **15,1** | 2383 | 1,12 | **MR 3I 125 - 24 x 200** | 112 M | * | 4 | 92,9 |
| | **14** | 2565 | 1,9 | **MR 3I 140 - 28 x 250** | 112 M | | 4 | 100 |
| | **13,1** | 2747 | 2,65 | **MR 3I 160 - 28 x 250** | 112 M | | 4 | 107 |
| | **15,7** | 2292 | 2,12 | **MR 3I 140 - 28 x 250** | 112 M | | 4 | 89,4 |
| | **14,9** | 2403 | 3,15 | **MR 3I 160 - 28 x 250** | 112 M | | 4 | 93,7 |
| | **18,6** | 1931 | 1,4 | **MR 3I 125 - 28 x 250** | 112 M | | 4 | 75,3 |
| | **17,2** | 2088 | 2,24 | **MR 3I 140 - 28 x 250** | 112 M | | 4 | 81,4 |
| | **19,2** | 1866 | 2,65 | **MR 3I 140 - 28 x 250** | 112 M | | 4 | 72,8 |
| | **23,3** | 1544 | 0,9 | **MR 3I 100 - 24 x 200** | 112 M | * | 4 | 60,2 |
| | **22,9** | 1567 | 1,7 | **MR 3I 125 - 28 x 250** | 112 M | | 4 | 61,1 |
| | **22,6** | 1589 | 2,8 | **MR 3I 140 - 28 x 250** | 112 M | | 4 | 62 |
| | **25,3** | 1420 | 3,35 | **MR 3I 140 - 28 x 250** | 112 M | | 4 | 55,4 |
| | **28,6** | 1257 | 1,25 | **MR 3I 100 - 24 x 200** | 112 M | * | 4 | 49 |
| | **29,5** | 1217 | 1,12 | **MR 3I 100 - 28 x 250** | 112 M | | 4 | 47,4 |
| | **31,2** | 1175 | 1,06 | **MR 2I 100 - 38 x 300** | 132 M | | 6 | 28,8 |
| | **28,6** | 1253 | 2,5 | **MR 3I 125 - 28 x 250** | 112 M | | 4 | 48,9 |
| | **36,2** | 991 | 1,6 | **MR 3I 100 - 28 x 250** | 112 M | | 4 | 38,6 |
| | **37,9** | 967 | 1,4 | **MR 2I 100 - 38 x 300** | 132 M | | 6 | 23,7 |
| | **34,9** | 1030 | 3,35 | **MR 3I 125 - 28 x 250** | 112 M | | 4 | 40,1 |
| | **37,4** | 982 | 2,65 | **MR 2I 125 - 38 x 300** | 132 M | | 6 | 24,1 |

| $P_1$ kW 1) | $n_2$ min$^{-1}$ | $M_2$ N m | $f_S$ | 2) | | | | $i$ |
|---|---|---|---|---|---|---|---|---|
| **4** | **43,5** | 825 | 2,12 | **MR 3I 100 - 28 x 250** | 112 M | | 4 | 32,2 |
| | **48,6** | 755 | 1,6 | **MR 2I 100 - 28 x 250** | 112 M | | 4 | 28,8 |
| | **46,6** | 787 | 2 | **MR 2I 100 - 38 x 300** | 132 M | | 6 | 19,3 |
| | **42,3** | 850 | 3,55 | **MR 3I 125 - 28 x 250** | 112 M | | 4 | 33,1 |
| | **46,7** | 785 | 4 | **MR 2I 125 - 38 x 300** | 132 M | | 6 | 19,3 |
| | **53,8** | 681 | 0,85 | **MR 2I 80 - 28 x 250** | 112 M | | 4 | 26 |
| | **53,8** | 681 | 0,95 | **MR 2I 81 - 28 x 250** | 112 M | | 4 | 26 |
| | **56,9** | 631 | 2,5 | **MR 3I 100 - 28 x 250** | 112 M | | 4 | 24,6 |
| | **59** | 621 | 2,12 | **MR 2I 100 - 28 x 250** | 112 M | | 4 | 23,7 |
| | **58,1** | 631 | 4 | **MR 2I 125 - 28 x 250** | 112 M | | 4 | 24,1 |
| | **67,2** | 546 | 1,18 | **MR 2I 80 - 28 x 250** | 112 M | | 4 | 20,8 |
| | **67,2** | 546 | 1,4 | **MR 2I 81 - 28 x 250** | 112 M | | 4 | 20,8 |
| | **68,4** | 525 | 3,35 | **MR 3I 100 - 28 x 250** | 112 M | | 4 | 20,5 |
| | **72,5** | 506 | 3 | **MR 2I 100 - 28 x 250** | 112 M | | 4 | 19,3 |
| | **89,4** | 410 | 1,6 | **MR 2I 80 - 28 x 250** | 112 M | | 4 | 15,7 |
| | **89,4** | 410 | 1,9 | **MR 2I 81 - 28 x 250** | 112 M | | 4 | 15,7 |
| | **87,1** | 421 | 3,35 | **MR 2I 100 - 28 x 250** | 112 M | | 4 | 16,1 |
| | **102** | 359 | 1,8 | **MR 2I 80 - 28 x 250** | 112 M | | 4 | 13,7 |
| | **102** | 359 | 2,12 | **MR 2I 81 - 28 x 250** | 112 M | | 4 | 13,7 |
| | **114** | 322 | 4,75 | **MR 2I 100 - 28 x 250** | 112 M | | 4 | 12,3 |
| | **136** | 270 | 2,65 | **MR 2I 80 - 28 x 250** | 112 M | | 4 | 10,3 |
| | **136** | 270 | 2,8 | **MR 2I 81 - 28 x 250** | 112 M | | 4 | 10,3 |
| | **137** | 268 | 5 | **MR 2I 100 - 28 x 250** | 112 M | | 4 | 10,2 |
| | **174** | 210 | 3,15 | **MR 2I 80 - 28 x 250** | 112 M | | 4 | 8,03 |
| | **218** | 168 | 3,35 | **MR 2I 80 - 28 x 250** | 112 M | | 4 | 6,41 |
| **5,5** | **6,85** | 7208 | 1,32 | **MR 3I 180 - 38 x 300** | 132 MB | | 6 | 131 |
| | **7,55** | 6537 | 2 | **MR 3I 200 - 38 x 300** | 132 MB | | 6 | 119 |
| | **7,33** | 6734 | 2,8 | **MR 3I 225 - 38 x 300** | 132 MB | | 6 | 123 |
| | **8,4** | 5875 | 1,32 | **MR 3I 160 - 38 x 300** | 132 MB | | 6 | 107 |
| | **8,36** | 5904 | 1,8 | **MR 3I 180 - 38 x 300** | 132 MB | | 6 | 108 |
| | **9** | 5489 | 2,8 | **MR 3I 200 - 38 x 300** | 132 MB | | 6 | 100 |
| | **9,61** | 5139 | 1,5 | **MR 3I 160 - 38 x 300** | 132 MB | | 6 | 93,7 |
| | **9,65** | 5117 | 1,8 | **MR 3I 180 - 38 x 300** | 132 MB | | 6 | 93,3 |
| | **10,4** | 4742 | 3,35 | **MR 3I 200 - 38 x 300** | 132 MB | | 6 | 86,4 |
| | **11,4** | 4325 | 0,9 | **MR 3I 140 - 28 x 250** | 112 MC | | 4 | 123 |
| | **11,8** | 4168 | 0,9 | **MR 3I 140 - 38 x 300** | 132 MB | | 6 | 76 |
| | **11** | 4498 | 1,32 | **MR 3I 160 - 28 x 250** | 112 MC | | 4 | 128 |
| | **11** | 4498 | 1,32 | **MR 3I 160 - 38 x 300** | 132 S | | 4 | 128 |
| | **10,5** | 4700 | 1,6 | **MR 3I 160 - 38 x 300** | 132 MB | | 6 | 85,7 |
| | **10,7** | 4634 | 1,9 | **MR 3I 180 - 28 x 250** | 112 MC | | 4 | 131 |
| | **10,7** | 4634 | 1,9 | **MR 3I 180 - 38 x 300** | 132 S | | 4 | 131 |
| | **11,7** | 4203 | 2,8 | **MR 3I 200 - 38 x 300** | 132 S | | 4 | 119 |
| | **13,5** | 3574 | 0,9 | **MR 4I 125 - 28 x 250** | 112 MC | | 4 | 104 |
| | **14** | 3527 | 1,32 | **MR 3I 140 - 28 x 250** | 112 MC | | 4 | 100 |
| | **14,5** | 3399 | 1,4 | **MR 3I 140 - 38 x 300** | 132 MB | | 6 | 62 |
| | **13,1** | 3777 | 1,9 | **MR 3I 160 - 28 x 250** | 112 MC | | 4 | 107 |
| | **13,1** | 3777 | 1,9 | **MR 3I 160 - 38 x 300** | 132 S | | 4 | 107 |
| | **13** | 3795 | 2,5 | **MR 3I 180 - 38 x 300** | 132 S | | 4 | 108 |
| | **15,7** | 3151 | 1,5 | **MR 3I 140 - 28 x 250** | 112 MC | | 4 | 89,4 |
| | **16,3** | 3037 | 1,6 | **MR 3I 140 - 38 x 300** | 132 MB | | 6 | 55,4 |
| | **14,9** | 3303 | 2,36 | **MR 3I 160 - 28 x 250** | 112 MC | | 4 | 93,7 |
| | **14,9** | 3303 | 2,36 | **MR 3I 160 - 38 x 300** | 132 S | | 4 | 93,7 |
| | **15** | 3289 | 2,65 | **MR 3I 180 - 38 x 300** | 132 S | | 4 | 93,3 |
| | **16,5** | 2936 | 1,18 | **MR 4I 125 - 28 x 250** | 112 MC | | 4 | 85,1 |
| | **18,6** | 2655 | 1 | **MR 3I 125 - 28 x 250** | 112 MC | | 4 | 75,3 |
| | **18,4** | 2683 | 1 | **MR 3I 125 - 38 x 300** | 132 MB | | 6 | 48,9 |
| | **17,2** | 2872 | 1,6 | **MR 3I 140 - 28 x 250** | 112 MC | | 4 | 81,4 |
| | **18,4** | 2680 | 1,4 | **MR 3I 140 - 38 x 300** | 132 S | | 4 | 76 |
| | **16,3** | 3021 | 2,36 | **MR 3I 160 - 28 x 250** | 112 MC | | 4 | 85,7 |
| | **16,3** | 3021 | 2,36 | **MR 3I 160 - 38 x 300** | 132 S | | 4 | 85,7 |
| | **16,3** | 3036 | 3,15 | **MR 3I 180 - 38 x 300** | 132 S | | 4 | 86,1 |
| | **19,2** | 2566 | 1,9 | **MR 3I 140 - 28 x 250** | 112 MC | | 4 | 72,8 |
| | **18,7** | 2643 | 2,8 | **MR 3I 160 - 38 x 300** | 132 S | | 4 | 74,9 |
| | **22,9** | 2154 | 1,25 | **MR 3I 125 - 28 x 250** | 112 MC | | 4 | 61,1 |
| | **23** | 2147 | 1,5 | **MR 3I 125 - 38 x 300** | 132 MB | | 6 | 39,1 |
| | **22,6** | 2185 | 2,12 | **MR 3I 140 - 28 x 250** | 112 MC | | 4 | 62 |
| | **22,6** | 2185 | 2,12 | **MR 3I 140 - 38 x 300** | 132 S | | 4 | 62 |
| | **22,1** | 2239 | 3,15 | **MR 3I 160 - 38 x 300** | 132 S | | 4 | 63,5 |

1) Potenze per servizio continuo S1; per servizi S2 ... S10 è **possibile incrementarle** (ved. cap. 1 «Caratteristiche generali»): proporzionalmente $M_2$ aumenta e $f_S$ diminuisce.
2) Per la designazione completa per l'ordinazione ved. cap. 2.
* Forma costruttiva **B5R** ved. cap. 1.2.

| $P_1$ kW 1) | $n_2$ min$^{-1}$ | $M_2$ N m | $f_S$ | 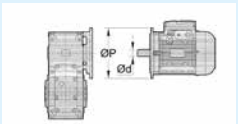 2) | | | $i$ |
|---|---|---|---|---|---|---|---|
| **5,5** | **25,3** | 1952 | 2,36 | **MR 3I 140 - 38 x 300** 132 S | 4 | | 55,4 |
| | **28,6** | 1723 | 1,8 | **MR 3I 125 - 28 x 250** 112 MC | 4 | | 48,9 |
| | **28,6** | 1725 | 1,5 | **MR 3I 125 - 38 x 300** 132 S | 4 | | 48,9 |
| | **28** | 1763 | 2 | **MR 3I 125 - 38 x 300** 132 MB | 6 | | 32,1 |
| | **27,8** | 1779 | 2,5 | **MR 3I 140 - 38 x 300** 132 S | 4 | | 50,4 |
| | **31,1** | 1590 | 3 | **MR 3I 140 - 38 x 300** 132 S | 4 | | 45,1 |
| | **36,2** | 1362 | 1,18 | **MR 3I 100 - 28 x 250** 112 MC | 4 | | 38,6 |
| | **37,9** | 1329 | 1 | **MR 2I 100 - 38 x 300** 132 MB | 6 | | 23,7 |
| | **34,9** | 1416 | 2,5 | **MR 3I 125 - 28 x 250** 112 MC | 4 | | 40,1 |
| | **35,8** | 1380 | 2,24 | **MR 3I 125 - 38 x 300** 132 S | 4 | | 39,1 |
| | **37,4** | 1350 | 1,9 | **MR 2I 125 - 38 x 300** 132 MB | 6 | | 24,1 |
| | **43,5** | 1134 | 1,5 | **MR 3I 100 - 28 x 250** 112 MC | 4 | | 32,2 |
| | **48,6** | 1039 | 1,18 | **MR 2I 100 - 28 x 250** 112 MC | 4 | | 28,8 |
| | **48,6** | 1039 | 1,18 | **MR 2I 100 - 38 x 300** 132 S | 4 | | 28,8 |
| | **46,6** | 1082 | 1,5 | **MR 2I 100 - 38 x 300** 132 MB | 6 | | 19,3 |
| | **43,6** | 1134 | 3 | **MR 3I 125 - 38 x 300** 132 S | 4 | | 32,1 |
| | **46,7** | 1080 | 2,8 | **MR 2I 125 - 38 x 300** 132 MB | 6 | | 19,3 |
| | **56,9** | 867 | 1,8 | **MR 3I 100 - 28 x 250** 112 MC | 4 | | 24,6 |
| | **59** | 854 | 1,6 | **MR 2I 100 - 28 x 250** 112 MC | 4 | | 23,7 |
| | **59** | 854 | 1,6 | **MR 2I 100 - 38 x 300** 132 S | 4 | | 23,7 |
| | **52,8** | 936 | 3,35 | **MR 3I 125 - 38 x 300** 132 S | 4 | | 26,5 |
| | **58,1** | 868 | 3 | **MR 2I 125 - 28 x 250** 112 MC | 4 | | 24,1 |
| | **58,1** | 868 | 3 | **MR 2I 125 - 38 x 300** 132 S | 4 | | 24,1 |
| | **67,2** | 750 | 0,9 | **MR 2I 80 - 28 x 250** 112 MC | 4 | | 20,8 |
| | **67,2** | 750 | 1 | **MR 2I 81 - 28 x 250** 112 MC | 4 | | 20,8 |
| | **68,4** | 722 | 2,36 | **MR 3I 100 - 28 x 250** 112 MC | 4 | | 20,5 |
| | **72,5** | 696 | 2,24 | **MR 2I 100 - 28 x 250** 112 MC | 4 | | 19,3 |
| | **72,5** | 696 | 2,24 | **MR 2I 100 - 38 x 300** 132 S | 4 | | 19,3 |
| | **64,2** | 769 | 4,5 | **MR 3I 125 - 38 x 300** 132 S | 4 | | 21,8 |
| | **72,6** | 694 | 4 | **MR 2I 125 - 38 x 300** 132 S | 4 | | 19,3 |
| | **89,4** | 564 | 1,18 | **MR 2I 80 - 28 x 250** 112 MC | 4 | | 15,7 |
| | **89,4** | 564 | 1,4 | **MR 2I 81 - 28 x 250** 112 MC | 4 | | 15,7 |
| | **87,1** | 579 | 2,5 | **MR 2I 100 - 28 x 250** 112 MC | 4 | | 16,1 |
| | **87,1** | 579 | 2,5 | **MR 2I 100 - 38 x 300** 132 S | 4 | | 16,1 |
| | **102** | 493 | 1,32 | **MR 2I 80 - 28 x 250** 112 MC | 4 | | 13,7 |
| | **102** | 493 | 1,5 | **MR 2I 81 - 28 x 250** 112 MC | 4 | | 13,7 |
| | **114** | 443 | 3,55 | **MR 2I 100 - 28 x 250** 112 MC | 4 | | 12,3 |
| | **114** | 443 | 3,55 | **MR 2I 100 - 38 x 300** 132 S | 4 | | 12,3 |
| | **136** | 371 | 1,9 | **MR 2I 80 - 28 x 250** 112 MC | 4 | | 10,3 |
| | **136** | 371 | 2,12 | **MR 2I 81 - 28 x 250** 112 MC | 4 | | 10,3 |
| | **137** | 369 | 3,55 | **MR 2I 100 - 38 x 300** 132 S | 4 | | 10,2 |
| | **174** | 289 | 2,24 | **MR 2I 80 - 28 x 250** 112 MC | 4 | | 8,03 |
| | **174** | 289 | 2,65 | **MR 2I 81 - 28 x 250** 112 MC | 4 | | 8,03 |
| | **175** | 288 | 4,75 | **MR 2I 100 - 38 x 300** 132 S | 4 | | 8,01 |
| | **218** | 231 | 2,5 | **MR 2I 80 - 28 x 250** 112 MC | 4 | | 6,41 |
| | **218** | 231 | 2,8 | **MR 2I 81 - 28 x 250** 112 MC | 4 | | 6,41 |
| | **218** | 231 | 5,3 | **MR 2I 100 - 38 x 300** 132 S | 4 | | 6,42 |
| **7,5** | **7,55** | 8914 | 1,5 | **MR 3I 200 - 38 x 300** 132 MC | 6 | | 119 |
| | **7,55** | 8914 | 1,5 | **MR 3I 200 - 42 x 350** 160 M | 6 | | 119 |
| | **7,33** | 9183 | 2 | **MR 3I 225 - 38 x 300** 132 MC | 6 | | 123 |
| | **7,33** | 9183 | 2 | **MR 3I 225 - 42 x 350** 160 M | 6 | | 123 |
| | **8,36** | 8051 | 1,32 | **MR 3I 180 - 38 x 300** 132 MC | 6 | | 108 |
| | **9** | 7484 | 2 | **MR 3I 200 - 38 x 300** 132 MC | 6 | | 100 |
| | **9** | 7484 | 2 | **MR 3I 200 - 42 x 350** 160 M | 6 | | 100 |
| | **9,13** | 7372 | 3 | **MR 3I 225 - 38 x 300** 132 MC | 6 | | 98,5 |
| | **9,13** | 7372 | 3 | **MR 3I 225 - 42 x 350** 160 M | 6 | | 98,5 |
| | **9,61** | 7007 | 1,12 | **MR 3I 160 - 38 x 300** 132 MC | 6 | | 93,7 |
| | **9,65** | 6978 | 1,32 | **MR 3I 180 - 38 x 300** 132 MC | 6 | | 93,3 |
| | **10,4** | 6467 | 2,5 | **MR 3I 200 - 38 x 300** 132 MC | 6 | | 86,4 |
| | **10,4** | 6467 | 2,5 | **MR 3I 200 - 42 x 350** 160 M | 6 | | 86,4 |
| | **10,1** | 6639 | 3,35 | **MR 3I 225 - 38 x 300** 132 MC | 6 | | 88,8 |
| | **10,1** | 6639 | 3,35 | **MR 3I 225 - 42 x 350** 160 M | 6 | | 88,8 |
| | **11** | 6134 | 1 | **MR 3I 160 - 38 x 300** 132 M | 4 | | 128 |
| | **10,5** | 6409 | 1,18 | **MR 3I 160 - 38 x 300** 132 MC | 6 | | 85,7 |
| | **10,7** | 6319 | 1,4 | **MR 3I 180 - 38 x 300** 132 M | 4 | | 131 |
| | **11,7** | 5731 | 2,12 | **MR 3I 200 - 38 x 300** 132 M | 4 | | 119 |
| | **11,4** | 5903 | 3 | **MR 3I 225 - 38 x 300** 132 M | 4 | | 123 |

| $P_1$ kW 1) | $n_2$ min$^{-1}$ | $M_2$ N m | $f_S$ | 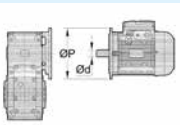 2) | | | $i$ |
|---|---|---|---|---|---|---|---|
| **7,5** | **14,5** | 4635 | 1 | **MR 3I 140 - 38 x 300** 132 MC | 6 | | 62 |
| | **13,1** | 5150 | 1,4 | **MR 3I 160 - 38 x 300** 132 M | 4 | | 107 |
| | **13** | 5176 | 1,9 | **MR 3I 180 - 38 x 300** 132 M | 4 | | 108 |
| | **14** | 4811 | 3 | **MR 3I 200 - 38 x 300** 132 M | 4 | | 100 |
| | **16,3** | 4141 | 1,18 | **MR 3I 140 - 38 x 300** 132 MC | 6 | | 55,4 |
| | **14,9** | 4505 | 1,7 | **MR 3I 160 - 38 x 300** 132 M | 4 | | 93,7 |
| | **15** | 4486 | 2 | **MR 3I 180 - 38 x 300** 132 M | 4 | | 93,3 |
| | **16,2** | 4157 | 3,55 | **MR 3I 200 - 38 x 300** 132 M | 4 | | 86,4 |
| | **18,4** | 3654 | 1 | **MR 3I 140 - 38 x 300** 132 M | 4 | | 76 |
| | **17,8** | 3774 | 1,25 | **MR 3I 140 - 38 x 300** 132 MC | 6 | | 50,4 |
| | **16,3** | 4120 | 1,7 | **MR 3I 160 - 38 x 300** 132 M | 4 | | 85,7 |
| | **16,3** | 4141 | 2,24 | **MR 3I 180 - 38 x 300** 132 M | 4 | | 86,1 |
| | **20** | 3372 | 1,4 | **MR 3I 140 - 38 x 300** 132 MC | 6 | | 45,1 |
| | **18,7** | 3604 | 2,12 | **MR 3I 160 - 38 x 300** 132 M | 4 | | 74,9 |
| | **18,8** | 3588 | 2,8 | **MR 3I 180 - 38 x 300** 132 M | 4 | | 74,6 |
| | **22,9** | 2938 | 0,9 | **MR 3I 125 - 28 x 250** 132 M | * | 4 | 61,1 |
| | **23** | 2927 | 1,06 | **MR 3I 125 - 38 x 300** 132 MC | | 6 | 39,1 |
| | **22,6** | 2979 | 1,5 | **MR 3I 140 - 38 x 300** 132 M | | 4 | 62 |
| | **22,1** | 3053 | 2,24 | **MR 3I 160 - 38 x 300** 132 M | | 4 | 63,5 |
| | **25,3** | 2662 | 1,8 | **MR 3I 140 - 38 x 300** 132 M | | 4 | 55,4 |
| | **25,2** | 2670 | 2,8 | **MR 3I 160 - 38 x 300** 132 M | | 4 | 55,5 |
| | **28,6** | 2350 | 1,32 | **MR 3I 125 - 28 x 250** 132 M | * | 4 | 48,9 |
| | **28,6** | 2352 | 1,12 | **MR 3I 125 - 38 x 300** 132 M | | 4 | 48,9 |
| | **28** | 2404 | 1,5 | **MR 3I 125 - 38 x 300** 132 MC | | 6 | 32,1 |
| | **27,8** | 2426 | 1,9 | **MR 3I 140 - 38 x 300** 132 M | | 4 | 50,4 |
| | **27,6** | 2442 | 2,8 | **MR 3I 160 - 38 x 300** 132 M | | 4 | 50,8 |
| | **31,1** | 2168 | 2,24 | **MR 3I 140 - 38 x 300** 132 M | | 4 | 45,1 |
| | **35,8** | 1882 | 1,7 | **MR 3I 125 - 38 x 300** 132 M | | 4 | 39,1 |
| | **37,4** | 1841 | 1,4 | **MR 2I 125 - 38 x 300** 132 MC | | 6 | 24,1 |
| | **37,4** | 1841 | 1,4 | **MR 2I 125 - 42 x 350** 160 M | | 6 | 24,1 |
| | **36,2** | 1859 | 2,5 | **MR 3I 140 - 38 x 300** 132 M | | 4 | 38,7 |
| | **37,3** | 1805 | 2,65 | **MR 3I 140 - 38 x 300** 132 M | | 4 | 37,5 |
| | **46,6** | 1476 | 1,06 | **MR 2I 100 - 38 x 300** 132 MC | | 6 | 19,3 |
| | **43,6** | 1546 | 2,24 | **MR 3I 125 - 38 x 300** 132 M | | 4 | 32,1 |
| | **46,7** | 1472 | 2,12 | **MR 2I 125 - 38 x 300** 132 MC | | 6 | 19,3 |
| | **46,7** | 1472 | 2,12 | **MR 2I 125 - 42 x 350** 160 M | | 6 | 19,3 |
| | **43,5** | 1548 | 2,8 | **MR 3I 140 - 38 x 300** 132 M | | 4 | 32,2 |
| | **48,1** | 1399 | 2,8 | **MR 3I 140 - 38 x 300** 132 M | | 4 | 29,1 |
| | **59** | 1165 | 1,18 | **MR 2I 100 - 38 x 300** 132 M | | 4 | 23,7 |
| | **52,8** | 1276 | 2,36 | **MR 3I 125 - 38 x 300** 132 M | | 4 | 26,5 |
| | **58,1** | 1183 | 2,12 | **MR 2I 125 - 38 x 300** 132 M | | 4 | 24,1 |
| | **58,1** | 1183 | 3 | **MR 2I 140 - 38 x 300** 132 M | | 4 | 24,1 |
| | **72,5** | 949 | 1,6 | **MR 2I 100 - 38 x 300** 132 M | | 4 | 19,3 |
| | **64,2** | 1048 | 3,35 | **MR 3I 125 - 38 x 300** 132 M | | 4 | 21,8 |
| | **72,6** | 947 | 2,8 | **MR 2I 125 - 38 x 300** 132 M | | 4 | 19,3 |
| | **87,1** | 790 | 1,8 | **MR 2I 100 - 38 x 300** 132 M | | 4 | 16,1 |
| | **88,4** | 778 | 3,55 | **MR 2I 125 - 38 x 300** 132 M | | 4 | 15,8 |
| | **114** | 604 | 2,5 | **MR 2I 100 - 38 x 300** 132 M | | 4 | 12,3 |
| | **107** | 642 | 4,25 | **MR 2I 125 - 38 x 300** 132 M | | 4 | 13,1 |
| | **137** | 503 | 2,65 | **MR 2I 100 - 38 x 300** 132 M | | 4 | 10,2 |
| | **130** | 527 | 5 | **MR 2I 125 - 38 x 300** 132 M | | 4 | 10,7 |
| | **175** | 393 | 3,35 | **MR 2I 100 - 38 x 300** 132 M | | 4 | 8,01 |
| | **169** | 406 | 6,7 | **MR 2I 125 - 38 x 300** 132 M | | 4 | 8,26 |
| | **218** | 315 | 3,75 | **MR 2I 100 - 38 x 300** 132 M | | 4 | 6,42 |
| | **214** | 321 | 7,5 | **MR 2I 125 - 38 x 300** 132 M | | 4 | 6,53 |
| **9,2** | **10,7** | 7751 | 1,12 | **MR 3I 180 - 38 x 300** 132 MB | 4 | | 131 |
| | **11,7** | 7030 | 1,7 | **MR 3I 200 - 38 x 300** 132 MB | 4 | | 119 |
| | **11,4** | 7242 | 2,36 | **MR 3I 225 - 38 x 300** 132 MB | 4 | | 123 |
| | **13,1** | 6317 | 1,12 | **MR 3I 160 - 38 x 300** 132 MB | 4 | | 107 |
| | **13** | 6349 | 1,5 | **MR 3I 180 - 38 x 300** 132 MB | 4 | | 108 |
| | **14** | 5902 | 2,36 | **MR 3I 200 - 38 x 300** 132 MB | 4 | | 100 |
| | **14,9** | 5526 | 1,4 | **MR 3I 160 - 38 x 300** 132 MB | 4 | | 93,7 |
| | **15** | 5502 | 1,6 | **MR 3I 180 - 38 x 300** 132 MB | 4 | | 93,3 |
| | **16,2** | 5100 | 3 | **MR 3I 200 - 38 x 300** 132 MB | 4 | | 86,4 |

1) Potenze per servizio continuo S1; per servizi S2 ... S10 è **possibile incrementarle** (ved. cap. 1 «Caratteristiche generali»): proporzionalmente $M_2$ aumenta e $f_S$ diminuisce.
2) Per la designazione completa per l'ordinazione ved. cap. 2.
* Forma costruttiva **B5R** ved. cap. 1.2.

| $P_1$ kW 1) | $n_2$ min$^{-1}$ | $M_2$ N m | $f_S$ | 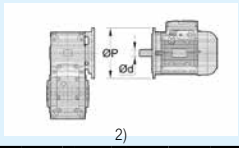 2) | | | $i$ |
|---|---|---|---|---|---|---|---|
| **9,2** | **18,4** | 4482 | 0,85 | **MR 3I 140 - 38 x 300** 132 MB | 4 | | 76 |
| | **16,3** | 5054 | 1,4 | **MR 3I 160 - 38 x 300** 132 MB | 4 | | 85,7 |
| | **16,3** | 5079 | 1,8 | **MR 3I 180 - 38 x 300** 132 MB | 4 | | 86,1 |
| | **16,7** | 4955 | 2,8 | **MR 3I 200 - 38 x 300** 132 MB | 4 | | 84 |
| | **18,7** | 4421 | 1,7 | **MR 3I 160 - 38 x 300** 132 MB | 4 | | 74,9 |
| | **18,8** | 4402 | 2,36 | **MR 3I 180 - 38 x 300** 132 MB | 4 | | 74,6 |
| | **22,6** | 3655 | 1,25 | **MR 3I 140 - 38 x 300** 132 MB | 4 | | 62 |
| | **22,1** | 3745 | 1,8 | **MR 3I 160 - 38 x 300** 132 MB | 4 | | 63,5 |
| | **21,9** | 3763 | 2,5 | **MR 3I 180 - 38 x 300** 132 MB | 4 | | 63,8 |
| | **25,3** | 3266 | 1,4 | **MR 3I 140 - 38 x 300** 132 MB | 4 | | 55,4 |
| | **25,2** | 3275 | 2,24 | **MR 3I 160 - 38 x 300** 132 MB | 4 | | 55,5 |
| | **25,3** | 3261 | 2,65 | **MR 3I 180 - 38 x 300** 132 MB | 4 | | 55,3 |
| | **28,6** | 2885 | 0,9 | **MR 3I 125 - 38 x 300** 132 MB | 4 | | 48,9 |
| | **27,8** | 2976 | 1,5 | **MR 3I 140 - 38 x 300** 132 MB | 4 | | 50,4 |
| | **27,6** | 2996 | 2,24 | **MR 3I 160 - 38 x 300** 132 MB | 4 | | 50,8 |
| | **27,4** | 3011 | 3 | **MR 3I 180 - 38 x 300** 132 MB | 4 | | 51 |
| | **31,1** | 2659 | 1,8 | **MR 3I 140 - 38 x 300** 132 MB | 4 | | 45,1 |
| | **31,5** | 2620 | 2,8 | **MR 3I 160 - 38 x 300** 132 MB | 4 | | 44,4 |
| | **35,8** | 2308 | 1,32 | **MR 3I 125 - 38 x 300** 132 MB | 4 | | 39,1 |
| | **36,2** | 2281 | 2 | **MR 3I 140 - 38 x 300** 132 MB | 4 | | 38,7 |
| | **36,4** | 2271 | 3,35 | **MR 3I 160 - 38 x 300** 132 MB | 4 | | 38,5 |
| | **37,3** | 2214 | 2,12 | **MR 3I 140 - 38 x 300** 132 MB | 4 | | 37,5 |
| | **43,6** | 1896 | 1,8 | **MR 3I 125 - 38 x 300** 132 MB | 4 | | 32,1 |
| | **43,5** | 1899 | 2,24 | **MR 3I 140 - 38 x 300** 132 MB | 4 | | 32,2 |
| | **48,1** | 1716 | 2,24 | **MR 3I 140 - 38 x 300** 132 MB | 4 | | 29,1 |
| | **59** | 1429 | 0,95 | **MR 2I 100 - 38 x 300** 132 MB | 4 | | 23,7 |
| | **52,8** | 1565 | 2 | **MR 3I 125 - 38 x 300** 132 MB | 4 | | 26,5 |
| | **58,1** | 1451 | 1,8 | **MR 2I 125 - 38 x 300** 132 MB | 4 | | 24,1 |
| | **58,1** | 1451 | 2,36 | **MR 2I 140 - 38 x 300** 132 MB | 4 | | 24,1 |
| | **64,6** | 1306 | 2,8 | **MR 2I 140 - 38 x 300** 132 MB | 4 | | 21,7 |
| | **72,5** | 1164 | 1,32 | **MR 2I 100 - 38 x 300** 132 MB | 4 | | 19,3 |
| | **64,2** | 1286 | 2,65 | **MR 3I 125 - 38 x 300** 132 MB | 4 | | 21,8 |
| | **72,6** | 1161 | 2,36 | **MR 2I 125 - 38 x 300** 132 MB | 4 | | 19,3 |
| | **87,1** | 969 | 1,5 | **MR 2I 100 - 38 x 300** 132 MB | 4 | | 16,1 |
| | **88,4** | 954 | 2,8 | **MR 2I 125 - 38 x 300** 132 MB | 4 | | 15,8 |
| | **114** | 741 | 2,12 | **MR 2I 100 - 38 x 300** 132 MB | 4 | | 12,3 |
| | **107** | 787 | 3,35 | **MR 2I 125 - 38 x 300** 132 MB | 4 | | 13,1 |
| | **137** | 617 | 2,12 | **MR 2I 100 - 38 x 300** 132 MB | 4 | | 10,2 |
| | **130** | 647 | 4,25 | **MR 2I 125 - 38 x 300** 132 MB | 4 | | 10,7 |
| | **175** | 482 | 2,8 | **MR 2I 100 - 38 x 300** 132 MB | 4 | | 8,01 |
| | **169** | 498 | 5,3 | **MR 2I 125 - 38 x 300** 132 MB | 4 | | 8,26 |
| | **218** | 387 | 3,15 | **MR 2I 100 - 38 x 300** 132 MB | 4 | | 6,42 |
| | **214** | 394 | 6 | **MR 2I 125 - 38 x 300** 132 MB | 4 | | 6,53 |
| **11** | **7,55** | 13075 | 1 | **MR 3I 200 - 42 x 350** 160 L | 6 | | 119 |
| | **7,33** | 13468 | 1,4 | **MR 3I 225 - 42 x 350** 160 L | 6 | | 123 |
| | **7,2** | 13712 | 2 | **MR 3I 250 - 42 x 350** 160 L | 6 | | 125 |
| | **7,31** | 13504 | 2,65 | **MR 3I 280 - 42 x 350** 160 L | 6 | | 123 |
| | **9** | 10977 | 1,4 | **MR 3I 200 - 42 x 350** 160 L | 6 | | 100 |
| | **9,13** | 10813 | 2 | **MR 3I 225 - 42 x 350** 160 L | 6 | | 98,5 |
| | **9,14** | 10803 | 2,8 | **MR 3I 250 - 42 x 350** 160 L | 6 | | 98,5 |
| | **10,4** | 9485 | 1,7 | **MR 3I 200 - 42 x 350** 160 L | 6 | | 86,4 |
| | **10,1** | 9738 | 2,24 | **MR 3I 225 - 42 x 350** 160 L | 6 | | 88,8 |
| | **10,1** | 9764 | 3,15 | **MR 3I 250 - 42 x 350** 160 L | 6 | | 89 |
| | **11,6** | 8545 | 1 | **MR 3I 180 - 42 x 350** 160 L | 6 | | 77,9 |
| | **11,7** | 8405 | 1,4 | **MR 3I 200 - 38 x 300** 132 MC | 4 | | 119 |
| | **11,7** | 8405 | 1,4 | **MR 3I 200 - 42 x 350** 160 M | 4 | | 119 |
| | **11,4** | 8658 | 2 | **MR 3I 225 - 38 x 300** 132 MC | 4 | | 123 |
| | **11,4** | 8658 | 2 | **MR 3I 225 - 42 x 350** 160 M | 4 | | 123 |
| | **11,2** | 8815 | 2,8 | **MR 3I 250 - 42 x 350** 160 M | 4 | | 125 |
| | **14,2** | 6965 | 1 | **MR 3I 160 - 42 x 350** 160 L | 6 | | 63,5 |
| | **13** | 7591 | 1,25 | **MR 3I 180 - 38 x 300** 132 MC | 4 | | 108 |
| | **14,1** | 6999 | 1,4 | **MR 3I 180 - 42 x 350** 160 L | 6 | | 63,8 |
| | **14** | 7057 | 2 | **MR 3I 200 - 38 x 300** 132 MC | 4 | | 100 |
| | **14** | 7057 | 2 | **MR 3I 200 - 42 x 350** 160 M | 4 | | 100 |
| | **14,2** | 6951 | 3 | **MR 3I 225 - 38 x 300** 132 MC | 4 | | 98,5 |
| | **14,2** | 6951 | 3 | **MR 3I 225 - 42 x 350** 160 M | 4 | | 98,5 |

| $P_1$ kW 1) | $n_2$ min$^{-1}$ | $M_2$ N m | $f_S$ | 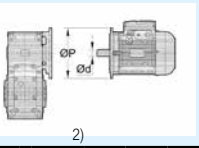 2) | | | $i$ |
|---|---|---|---|---|---|---|---|
| **11** | **14,9** | 6607 | 1,18 | **MR 3I 160 - 38 x 300** 132 MC | 4 | | 93,7 |
| | **16,2** | 6092 | 1,25 | **MR 3I 160 - 42 x 350** 160 L | 6 | | 55,5 |
| | **15** | 6579 | 1,32 | **MR 3I 180 - 38 x 300** 132 MC | 4 | | 93,3 |
| | **16,3** | 6066 | 1,5 | **MR 3I 180 - 42 x 350** 160 L | 6 | | 55,3 |
| | **16,2** | 6097 | 2,5 | **MR 3I 200 - 38 x 300** 132 MC | 4 | | 86,4 |
| | **16,2** | 6097 | 2,5 | **MR 3I 200 - 42 x 350** 160 M | 4 | | 86,4 |
| | **16,3** | 6043 | 1,18 | **MR 3I 160 - 38 x 300** 132 MC | 4 | | 85,7 |
| | **18,5** | 5333 | 1,12 | **MR 3I 160 - 42 x 350** 160 M | 4 | | 75,6 |
| | **16,3** | 6073 | 1,5 | **MR 3I 180 - 38 x 300** 132 MC | 4 | | 86,1 |
| | **18** | 5493 | 1,5 | **MR 3I 180 - 42 x 350** 160 M | 4 | | 77,9 |
| | **16,7** | 5925 | 2,36 | **MR 3I 200 - 38 x 300** 132 MC | 4 | | 84 |
| | **16,7** | 5925 | 2,36 | **MR 3I 200 - 42 x 350** 160 M | 4 | | 84 |
| | **18,7** | 5286 | 1,4 | **MR 3I 160 - 38 x 300** 132 MC | 4 | | 74,9 |
| | **20,3** | 4873 | 1,5 | **MR 3I 160 - 42 x 350** 160 L | 6 | | 44,4 |
| | **18,8** | 5263 | 2 | **MR 3I 180 - 38 x 300** 132 MC | 4 | | 74,6 |
| | **20,3** | 4853 | 2,12 | **MR 3I 180 - 42 x 350** 160 L | 6 | | 44,2 |
| | **19,3** | 5119 | 2,8 | **MR 3I 200 - 42 x 350** 160 M | 4 | | 72,6 |
| | **22,6** | 4370 | 1,06 | **MR 3I 140 - 38 x 300** 132 MC | 4 | | 62 |
| | **22,1** | 4477 | 1,5 | **MR 3I 160 - 38 x 300** 132 MC | 4 | | 63,5 |
| | **22,1** | 4477 | 1,5 | **MR 3I 160 - 42 x 350** 160 M | 4 | | 63,5 |
| | **21,9** | 4499 | 2,12 | **MR 3I 180 - 38 x 300** 132 MC | 4 | | 63,8 |
| | **21,9** | 4499 | 2,12 | **MR 3I 180 - 42 x 350** 160 M | 4 | | 63,8 |
| | **25,3** | 3904 | 1,18 | **MR 3I 140 - 38 x 300** 132 MC | 4 | | 55,4 |
| | **25,2** | 3916 | 1,9 | **MR 3I 160 - 38 x 300** 132 MC | 4 | | 55,5 |
| | **25,2** | 3916 | 1,9 | **MR 3I 160 - 42 x 350** 160 M | 4 | | 55,5 |
| | **25,3** | 3899 | 2,24 | **MR 3I 180 - 42 x 350** 160 M | 4 | | 55,3 |
| | **27,8** | 3558 | 1,32 | **MR 3I 140 - 38 x 300** 132 MC | 4 | | 50,4 |
| | **27,6** | 3582 | 1,9 | **MR 3I 160 - 38 x 300** 132 MC | 4 | | 50,8 |
| | **27,6** | 3582 | 1,9 | **MR 3I 160 - 42 x 350** 160 M | 4 | | 50,8 |
| | **27,4** | 3600 | 2,5 | **MR 3I 180 - 42 x 350** 160 M | 4 | | 51 |
| | **31,1** | 3179 | 1,5 | **MR 3I 140 - 38 x 300** 132 MC | 4 | | 45,1 |
| | **31,5** | 3133 | 2,36 | **MR 3I 160 - 38 x 300** 132 MC | 4 | | 44,4 |
| | **31,5** | 3133 | 2,36 | **MR 3I 160 - 42 x 350** 160 M | 4 | | 44,4 |
| | **35,8** | 2760 | 1,12 | **MR 3I 125 - 38 x 300** 132 MC | 4 | | 39,1 |
| | **37,4** | 2699 | 0,95 | **MR 2I 125 - 42 x 350** 160 L | 6 | | 24,1 |
| | **36,2** | 2727 | 1,7 | **MR 3I 140 - 38 x 300** 132 MC | 4 | | 38,7 |
| | **37,4** | 2699 | 1,32 | **MR 2I 140 - 42 x 350** 160 L | 6 | | 24,1 |
| | **36,4** | 2715 | 2,8 | **MR 3I 160 - 42 x 350** 160 M | 4 | | 38,5 |
| | **36,6** | 2758 | 2,12 | **MR 2I 160 - 42 x 350** 160 L | 6 | | 24,6 |
| | **37,3** | 2647 | 1,8 | **MR 3I 140 - 38 x 300** 132 MC | 4 | | 37,5 |
| | **41,5** | 2430 | 1,6 | **MR 2I 140 - 42 x 350** 160 L | 6 | | 21,7 |
| | **38,4** | 2573 | 2,8 | **MR 3I 160 - 42 x 350** 160 M | 4 | | 36,5 |
| | **40** | 2521 | 2,5 | **MR 2I 160 - 42 x 350** 160 L | 6 | | 22,5 |
| | **43,6** | 2267 | 1,5 | **MR 3I 125 - 38 x 300** 132 MC | 4 | | 32,1 |
| | **46,7** | 2160 | 1,4 | **MR 2I 125 - 42 x 350** 160 L | 6 | | 19,3 |
| | **43,5** | 2271 | 1,9 | **MR 3I 140 - 38 x 300** 132 MC | 4 | | 32,2 |
| | **45,8** | 2201 | 1,9 | **MR 2I 140 - 42 x 350** 160 L | 6 | | 19,6 |
| | **44,3** | 2230 | 3,35 | **MR 3I 160 - 42 x 350** 160 M | 4 | | 31,6 |
| | **43,5** | 2316 | 3 | **MR 2I 160 - 42 x 350** 160 L | 6 | | 20,7 |
| | **48,1** | 2052 | 1,9 | **MR 3I 140 - 38 x 300** 132 MC | 4 | | 29,1 |
| | **51,3** | 1967 | 2,12 | **MR 2I 140 - 42 x 350** 160 L | 6 | | 17,6 |
| | **49,3** | 2002 | 3,35 | **MR 3I 160 - 42 x 350** 160 M | 4 | | 28,4 |
| | **52,8** | 1871 | 1,6 | **MR 3I 125 - 38 x 300** 132 MC | 4 | | 26,5 |
| | **58,1** | 1735 | 1,5 | **MR 2I 125 - 38 x 300** 132 MC | 4 | | 24,1 |
| | **58,1** | 1735 | 1,5 | **MR 2I 125 - 42 x 350** 160 M | 4 | | 24,1 |
| | **56,8** | 1774 | 1,6 | **MR 2I 125 - 42 x 350** 160 L | 6 | | 15,8 |
| | **58,1** | 1735 | 2 | **MR 2I 140 - 38 x 300** 132 MC | 4 | | 24,1 |
| | **58,1** | 1735 | 2 | **MR 2I 140 - 42 x 350** 160 M | 4 | | 24,1 |
| | **64,6** | 1562 | 2,36 | **MR 2I 140 - 38 x 300** 132 MC | 4 | | 21,7 |
| | **64,6** | 1562 | 2,36 | **MR 2I 140 - 42 x 350** 160 M | 4 | | 21,7 |
| | **72,5** | 1391 | 1,12 | **MR 2I 100 - 38 x 300** 132 MC | 4 | | 19,3 |
| | **64,2** | 1537 | 2,24 | **MR 3I 125 - 38 x 300** 132 MC | 4 | | 21,8 |
| | **72,6** | 1388 | 2 | **MR 2I 125 - 38 x 300** 132 MC | 4 | | 19,3 |
| | **72,6** | 1388 | 2 | **MR 2I 125 - 42 x 350** 160 M | 4 | | 19,3 |
| | **71,3** | 1415 | 2,8 | **MR 2I 140 - 38 x 300** 132 MC | 4 | | 19,6 |
| | **71,3** | 1415 | 2,8 | **MR 2I 140 - 42 x 350** 160 M | 4 | | 19,6 |
| | **87,1** | 1158 | 1,25 | **MR 2I 100 - 38 x 300** 132 MC | 4 | | 16,1 |
| | **88,4** | 1140 | 2,36 | **MR 2I 125 - 38 x 300** 132 MC | 4 | | 15,8 |
| | **88,4** | 1140 | 2,36 | **MR 2I 125 - 42 x 350** 160 M | 4 | | 15,8 |

1) Potenze per servizio continuo S1; per servizi S2 ... S10 è **possibile incrementarle** (ved. cap. 1 «Caratteristiche generali»): proporzionalmente $M_2$ aumenta e $f_S$ diminuisce.
2) Per la designazione completa per l'ordinazione ved. cap. 2.

| $P_1$ kW 1) | $n_2$ min$^{-1}$ | $M_2$ N m | fs | 2) | | | i |
|---|---|---|---|---|---|---|---|
| **11** | **114** | 885 | 1,7 | **MR 2I 100 - 38 x 300** 132 MC | | 4 | 12,3 |
| | **107** | 941 | 2,8 | **MR 2I 125 - 38 x 300** 132 MC | | 4 | 13,1 |
| | **107** | 941 | 2,8 | **MR 2I 125 - 42 x 350** 160 M | | 4 | 13,1 |
| | **137** | 737 | 1,8 | **MR 2I 100 - 38 x 300** 132 MC | | 4 | 10,2 |
| | **130** | 773 | 3,55 | **MR 2I 125 - 38 x 300** 132 MC | | 4 | 10,7 |
| | **130** | 773 | 3,55 | **MR 2I 125 - 42 x 350** 160 M | | 4 | 10,7 |
| | **175** | 577 | 2,36 | **MR 2I 100 - 38 x 300** 132 MC | | 4 | 8,01 |
| | **169** | 595 | 4,5 | **MR 2I 125 - 38 x 300** 132 MC | | 4 | 8,26 |
| | **169** | 595 | 4,5 | **MR 2I 125 - 42 x 350** 160 M | | 4 | 8,26 |
| | **218** | 462 | 2,65 | **MR 2I 100 - 38 x 300** 132 MC | | 4 | 6,42 |
| | **214** | 471 | 5 | **MR 2I 125 - 38 x 300** 132 MC | | 4 | 6,53 |
| | **214** | 471 | 5 | **MR 2I 125 - 42 x 350** 160 M | | 4 | 6,53 |
| **15** | **7,2** | 18698 | 1,4 | **MR 3I 250 - 48 x 350** 180 L | | 6 | 125 |
| | **7,31** | 18414 | 2 | **MR 3I 280 - 48 x 350** 180 L | | 6 | 123 |
| | **9** | 14969 | 1 | **MR 3I 200 - 48 x 350** 180 L | | 6 | 100 |
| | **9,13** | 14745 | 1,5 | **MR 3I 225 - 48 x 350** 180 L | | 6 | 98,5 |
| | **9,14** | 14731 | 2,12 | **MR 3I 250 - 48 x 350** 180 L | | 6 | 98,5 |
| | **8,97** | 15015 | 2,65 | **MR 3I 280 - 48 x 350** 180 L | | 6 | 100 |
| | **10,4** | 12934 | 1,25 | **MR 3I 200 - 48 x 350** 180 L | | 6 | 86,4 |
| | **10,1** | 13279 | 1,6 | **MR 3I 225 - 48 x 350** 180 L | | 6 | 88,8 |
| | **10,1** | 13315 | 2,36 | **MR 3I 250 - 48 x 350** 180 L | | 6 | 89 |
| | **10** | 13416 | 3,15 | **MR 3I 280 - 48 x 350** 180 L | | 6 | 89,7 |
| | **11,7** | 11461 | 1,06 | **MR 3I 200 - 42 x 350** 160 L | | 4 | 119 |
| | **10,7** | 12568 | 1,18 | **MR 3I 200 - 48 x 350** 180 L | | 6 | 84 |
| | **11,4** | 11807 | 1,5 | **MR 3I 225 - 42 x 350** 160 L | | 4 | 123 |
| | **11,2** | 12020 | 2,12 | **MR 3I 250 - 42 x 350** 160 L | | 4 | 125 |
| | **10,9** | 12368 | 2,36 | **MR 3I 250 - 48 x 350** 180 L | | 6 | 82,7 |
| | **11,4** | 11838 | 2,8 | **MR 3I 280 - 42 x 350** 160 L | | 4 | 123 |
| | **14,1** | 9544 | 1 | **MR 3I 180 - 48 x 350** 180 L | | 6 | 63,8 |
| | **14** | 9623 | 1,5 | **MR 3I 200 - 42 x 350** 160 L | | 4 | 100 |
| | **14,2** | 9479 | 2,12 | **MR 3I 225 - 42 x 350** 160 L | | 4 | 98,5 |
| | **14,2** | 9470 | 3 | **MR 3I 250 - 42 x 350** 160 L | | 4 | 98,5 |
| | **16,3** | 8272 | 1,06 | **MR 3I 180 - 48 x 350** 180 L | | 6 | 55,3 |
| | **16,2** | 8315 | 1,8 | **MR 3I 200 - 42 x 350** 160 L | | 4 | 86,4 |
| | **15,8** | 8536 | 2,5 | **MR 3I 225 - 42 x 350** 160 L | | 4 | 88,8 |
| | **18** | 7491 | 1,12 | **MR 3I 180 - 42 x 350** 160 L | | 4 | 77,9 |
| | **16,7** | 8079 | 1,7 | **MR 3I 200 - 42 x 350** 160 L | | 4 | 84 |
| | **16,9** | 7958 | 2,5 | **MR 3I 225 - 42 x 350** 160 L | | 4 | 82,7 |
| | **20,3** | 6646 | 1,12 | **MR 3I 160 - 48 x 350** 180 L | | 6 | 44,4 |
| | **20,3** | 6617 | 1,6 | **MR 3I 180 - 48 x 350** 180 L | | 6 | 44,2 |
| | **19,3** | 6981 | 2,12 | **MR 3I 200 - 42 x 350** 160 L | | 4 | 72,6 |
| | **18,8** | 7167 | 2,8 | **MR 3I 225 - 42 x 350** 160 L | | 4 | 74,5 |
| | **22,1** | 6105 | 1,12 | **MR 3I 160 - 42 x 350** 160 L | | 4 | 63,5 |
| | **21,9** | 6136 | 1,5 | **MR 3I 180 - 42 x 350** 160 L | | 4 | 63,8 |
| | **22,4** | 6022 | 2,24 | **MR 3I 200 - 42 x 350** 160 L | | 4 | 62,6 |
| | **25,2** | 5340 | 1,4 | **MR 3I 160 - 42 x 350** 160 L | | 4 | 55,5 |
| | **25,3** | 5317 | 1,7 | **MR 3I 180 - 42 x 350** 160 L | | 4 | 55,3 |
| | **25,9** | 5203 | 2,8 | **MR 3I 200 - 42 x 350** 160 L | | 4 | 54,1 |
| | **27,8** | 4852 | 0,95 | **MR 3I 140 - 38 x 300** 160 L | * | 4 | 50,4 |
| | **27,6** | 4884 | 1,4 | **MR 3I 160 - 42 x 350** 160 L | | 4 | 50,8 |
| | **27,4** | 4908 | 1,9 | **MR 3I 180 - 42 x 350** 160 L | | 4 | 51 |
| | **26,6** | 5056 | 2,65 | **MR 3I 200 - 42 x 350** 160 L | | 4 | 52,6 |
| | **31,1** | 4335 | 1,12 | **MR 3I 140 - 38 x 300** 160 L | * | 4 | 45,1 |
| | **31,5** | 4272 | 1,7 | **MR 3I 160 - 42 x 350** 160 L | | 4 | 44,4 |
| | **31,7** | 4254 | 2,36 | **MR 3I 180 - 42 x 350** 160 L | | 4 | 44,2 |
| | **36,2** | 3719 | 1,25 | **MR 3I 140 - 38 x 300** 160 L | * | 4 | 38,7 |
| | **37,4** | 3681 | 1 | **MR 2I 140 - 48 x 350** 180 L | | 6 | 24,1 |
| | **36,4** | 3703 | 2 | **MR 3I 160 - 42 x 350** 160 L | | 4 | 38,5 |
| | **36,6** | 3761 | 1,5 | **MR 2I 160 - 48 x 350** 180 L | | 6 | 24,6 |
| | **35,1** | 3840 | 2,5 | **MR 3I 180 - 42 x 350** 160 L | | 4 | 39,9 |
| | **35,5** | 3875 | 2,12 | **MR 2I 180 - 48 x 350** 180 L | | 6 | 25,4 |
| | **37,3** | 3610 | 1,32 | **MR 3I 140 - 38 x 300** 160 L | * | 4 | 37,5 |
| | **41,5** | 3313 | 1,18 | **MR 2I 140 - 48 x 350** 180 L | | 6 | 21,7 |
| | **38,4** | 3509 | 2,12 | **MR 3I 160 - 42 x 350** 160 L | | 4 | 36,5 |
| | **40** | 3438 | 1,9 | **MR 2I 160 - 48 x 350** 180 L | | 6 | 22,5 |
| | **38,5** | 3494 | 2,8 | **MR 3I 180 - 42 x 350** 160 L | | 4 | 36,3 |
| | **38,6** | 3565 | 2,5 | **MR 2I 180 - 48 x 350** 180 L | | 6 | 23,3 |

| $P_1$ kW 1) | $n_2$ min$^{-1}$ | $M_2$ N m | fs | 2) | | | i |
|---|---|---|---|---|---|---|---|
| **15** | **43,5** | 3097 | 1,4 | **MR 3I 140 - 38 x 300** 160 L | * | 4 | 32,2 |
| | **45,8** | 3002 | 1,4 | **MR 2I 140 - 48 x 350** 180 L | | 6 | 19,6 |
| | **44,3** | 3041 | 2,5 | **MR 3I 160 - 42 x 350** 160 L | | 4 | 31,6 |
| | **43,5** | 3158 | 2,12 | **MR 2I 160 - 48 x 350** 180 L | | 6 | 20,7 |
| | **42,7** | 3155 | 3,35 | **MR 3I 180 - 42 x 350** 160 L | | 4 | 32,8 |
| | **43,3** | 3174 | 2,8 | **MR 2I 180 - 48 x 350** 180 L | | 6 | 20,8 |
| | **48,1** | 2798 | 1,4 | **MR 3I 140 - 38 x 300** 160 L | * | 4 | 29,1 |
| | **51,3** | 2682 | 1,6 | **MR 2I 140 - 48 x 350** 180 L | | 6 | 17,6 |
| | **49,3** | 2730 | 2,5 | **MR 3I 160 - 42 x 350** 160 L | | 4 | 28,4 |
| | **49,8** | 2762 | 2,65 | **MR 2I 160 - 48 x 350** 180 L | | 6 | 18,1 |
| | **58,1** | 2366 | 1,06 | **MR 2I 125 - 42 x 350** 160 L | | 4 | 24,1 |
| | **58,1** | 2366 | 1,5 | **MR 2I 140 - 42 x 350** 160 L | | 4 | 24,1 |
| | **56,9** | 2418 | 2,36 | **MR 2I 160 - 42 x 350** 160 L | | 4 | 24,6 |
| | **64,6** | 2130 | 1,8 | **MR 2I 140 - 42 x 350** 160 L | | 4 | 21,7 |
| | **62,2** | 2210 | 2,8 | **MR 2I 160 - 42 x 350** 160 L | | 4 | 22,5 |
| | **72,6** | 1893 | 1,4 | **MR 2I 125 - 42 x 350** 160 L | | 4 | 19,3 |
| | **71,3** | 1930 | 2,12 | **MR 2I 140 - 42 x 350** 160 L | | 4 | 19,6 |
| | **67,7** | 2030 | 3,35 | **MR 2I 160 - 42 x 350** 160 L | | 4 | 20,7 |
| | **79,8** | 1724 | 2,36 | **MR 2I 140 - 42 x 350** 160 L | | 4 | 17,6 |
| | **77,4** | 1776 | 4 | **MR 2I 160 - 42 x 350** 160 L | | 4 | 18,1 |
| | **88,4** | 1555 | 1,8 | **MR 2I 125 - 42 x 350** 160 L | | 4 | 15,8 |
| | **93** | 1479 | 2,8 | **MR 2I 140 - 42 x 350** 160 L | | 4 | 15,1 |
| | **95,2** | 1444 | 2,65 | **MR 2I 140 - 42 x 350** 160 L | | 4 | 14,7 |
| | **107** | 1284 | 2,12 | **MR 2I 125 - 42 x 350** 160 L | | 4 | 13,1 |
| | **105** | 1308 | 3 | **MR 2I 140 - 42 x 350** 160 L | | 4 | 13,3 |
| | **118** | 1169 | 3,55 | **MR 2I 140 - 42 x 350** 160 L | | 4 | 11,9 |
| | **130** | 1054 | 2,5 | **MR 2I 125 - 42 x 350** 160 L | | 4 | 10,7 |
| | **137** | 1003 | 3,75 | **MR 2I 140 - 42 x 350** 160 L | | 4 | 10,2 |
| | **169** | 812 | 3,35 | **MR 2I 125 - 42 x 350** 160 L | | 4 | 8,26 |
| | **214** | 642 | 3,75 | **MR 2I 125 - 42 x 350** 160 L | | 4 | 6,53 |
| **18,5** | **7,2** | 23060 | 1,18 | **MR 3I 250 - 55 x 400** 200 LR | | 6 | 125 |
| | **7,31** | 22711 | 1,6 | **MR 3I 280 - 55 x 400** 200 LR | | 6 | 123 |
| | **7,1** | 23390 | 1,9 | **MR 3I 320 - 55 x 400** 200 LR | | 6 | 127 |
| | **7,1** | 23390 | 2,36 | **MR 3I 321 - 55 x 400** 200 LR | | 6 | 127 |
| | **9,14** | 18169 | 1,7 | **MR 3I 250 - 55 x 400** 200 LR | | 6 | 98,5 |
| | **8,97** | 18518 | 2,12 | **MR 3I 280 - 55 x 400** 200 LR | | 6 | 100 |
| | **10,1** | 16422 | 1,9 | **MR 3I 250 - 55 x 400** 200 LR | | 6 | 89 |
| | **10** | 16547 | 2,5 | **MR 3I 280 - 55 x 400** 200 LR | | 6 | 89,7 |
| | **11,4** | 14562 | 1,18 | **MR 3I 225 - 48 x 350** 180 M | | 4 | 123 |
| | **11,2** | 14825 | 1,7 | **MR 3I 250 - 48 x 350** 180 M | | 4 | 125 |
| | **11,4** | 14600 | 2,36 | **MR 3I 280 - 48 x 350** 180 M | | 4 | 123 |
| | **14** | 11868 | 1,18 | **MR 3I 200 - 48 x 350** 180 M | | 4 | 100 |
| | **14,2** | 11690 | 1,7 | **MR 3I 225 - 48 x 350** 180 M | | 4 | 98,5 |
| | **14,2** | 11680 | 2,5 | **MR 3I 250 - 48 x 350** 180 M | | 4 | 98,5 |
| | **16,2** | 10255 | 1,5 | **MR 3I 200 - 48 x 350** 180 M | | 4 | 86,4 |
| | **15,8** | 10528 | 2 | **MR 3I 225 - 48 x 350** 180 M | | 4 | 88,8 |
| | **15,7** | 10557 | 2,8 | **MR 3I 250 - 48 x 350** 180 M | | 4 | 89 |
| | **16,7** | 9964 | 1,4 | **MR 3I 200 - 48 x 350** 180 M | | 4 | 84 |
| | **16,9** | 9815 | 2 | **MR 3I 225 - 48 x 350** 180 M | | 4 | 82,7 |
| | **16,9** | 9806 | 2,8 | **MR 3I 250 - 48 x 350** 180 M | | 4 | 82,7 |
| | **19,3** | 8610 | 1,7 | **MR 3I 200 - 48 x 350** 180 M | | 4 | 72,6 |
| | **18,8** | 8839 | 2,36 | **MR 3I 225 - 48 x 350** 180 M | | 4 | 74,5 |
| | **21,9** | 7567 | 1,25 | **MR 3I 180 - 48 x 350** 180 M | | 4 | 63,8 |
| | **22,4** | 7427 | 1,8 | **MR 3I 200 - 48 x 350** 180 M | | 4 | 62,6 |
| | **22,7** | 7316 | 2,65 | **MR 3I 225 - 48 x 350** 180 M | | 4 | 61,7 |
| | **25,2** | 6586 | 1,12 | **MR 3I 160 - 48 x 350** 180 M | | 4 | 55,5 |
| | **25,3** | 6558 | 1,32 | **MR 3I 180 - 48 x 350** 180 M | | 4 | 55,3 |
| | **25,9** | 6418 | 2,24 | **MR 3I 200 - 48 x 350** 180 M | | 4 | 54,1 |
| | **25,2** | 6589 | 3,15 | **MR 3I 225 - 48 x 350** 180 M | | 4 | 55,5 |
| | **27,6** | 6024 | 1,12 | **MR 3I 160 - 48 x 350** 180 M | | 4 | 50,8 |
| | **27,4** | 6054 | 1,5 | **MR 3I 180 - 48 x 350** 180 M | | 4 | 51 |
| | **26,6** | 6236 | 2,24 | **MR 3I 200 - 48 x 350** 180 M | | 4 | 52,6 |
| | **27** | 6142 | 3,15 | **MR 3I 225 - 48 x 350** 180 M | | 4 | 51,8 |

1) Potenze per servizio continuo S1; per servizi S2 ... S10 è **possibile incrementarle** (ved. cap. 1 «Caratteristiche generali»): proporzionalmente $M_2$ aumenta e fs diminuisce.
2) Per la designazione completa per l'ordinazione ved. cap. 2.
* Forma costruttiva **B5R** ved. cap. 1.2.

| $P_1$ kW 1) | $n_2$ min$^{-1}$ | $M_2$ N m | $f_S$ | 2) | | | $i$ |
|---|---|---|---|---|---|---|---|
| **18,5** | **31,5** | 5269 | 1,4 | **MR 3I 160 - 48 × 350** 180 M | 4 | | 44,4 |
| | **31,7** | 5247 | 1,9 | **MR 3I 180 - 48 × 350** 180 M | 4 | | 44,2 |
| | **30,8** | 5388 | 2,65 | **MR 3I 200 - 48 × 350** 180 M | 4 | | 45,4 |
| | **36,4** | 4566 | 1,7 | **MR 3I 160 - 48 × 350** 180 M | 4 | | 38,5 |
| | **35,1** | 4737 | 2 | **MR 3I 180 - 48 × 350** 180 M | 4 | | 39,9 |
| | **33,7** | 4928 | 3 | **MR 3I 200 - 48 × 350** 180 M | 4 | | 41,5 |
| | **38,4** | 4328 | 1,7 | **MR 3I 160 - 48 × 350** 180 M | 4 | | 36,5 |
| | **38,5** | 4310 | 2,36 | **MR 3I 180 - 48 × 350** 180 M | 4 | | 36,3 |
| | **44,3** | 3751 | 2 | **MR 3I 160 - 48 × 350** 180 M | 4 | | 31,6 |
| | **42,7** | 3891 | 2,65 | **MR 3I 180 - 48 × 350** 180 M | 4 | | 32,8 |
| | **49,3** | 3367 | 2 | **MR 3I 160 - 48 × 350** 180 M | 4 | | 28,4 |
| | **49** | 3392 | 2,24 | **MR 3I 180 - 48 × 350** 180 M | 4 | | 28,6 |
| | **58,1** | 2919 | 0,9 | **MR 2I 125 - 48 × 350** 180 M | 4 | | 24,1 |
| | **58,1** | 2919 | 1,18 | **MR 2I 140 - 48 × 350** 180 M | 4 | | 24,1 |
| | **56,9** | 2982 | 1,9 | **MR 2I 160 - 48 × 350** 180 M | 4 | | 24,6 |
| | **55,2** | 3072 | 2,65 | **MR 2I 180 - 48 × 350** 180 M | 4 | | 25,4 |
| | **64,6** | 2627 | 1,4 | **MR 2I 140 - 48 × 350** 180 M | 4 | | 21,7 |
| | **62,2** | 2726 | 2,36 | **MR 2I 160 - 48 × 350** 180 M | 4 | | 22,5 |
| | **60** | 2827 | 3,15 | **MR 2I 180 - 48 × 350** 180 M | 4 | | 23,3 |
| | **72,6** | 2335 | 1,18 | **MR 2I 125 - 48 × 350** 180 M | 4 | | 19,3 |
| | **71,3** | 2380 | 1,7 | **MR 2I 140 - 48 × 350** 180 M | 4 | | 19,6 |
| | **67,7** | 2504 | 2,65 | **MR 2I 160 - 48 × 350** 180 M | 4 | | 20,7 |
| | **79,8** | 2126 | 1,9 | **MR 2I 140 - 48 × 350** 180 M | 4 | | 17,6 |
| | **77,4** | 2190 | 3,35 | **MR 2I 160 - 48 × 350** 180 M | 4 | | 18,1 |
| | **88,4** | 1918 | 1,4 | **MR 2I 125 - 48 × 350** 180 M | 4 | | 15,8 |
| | **93** | 1824 | 2,24 | **MR 2I 140 - 48 × 350** 180 M | 4 | | 15,1 |
| | **89,4** | 1898 | 3,55 | **MR 2I 160 - 48 × 350** 180 M | 4 | | 15,7 |
| | **95,2** | 1781 | 2,24 | **MR 2I 140 - 48 × 350** 180 M | 4 | | 14,7 |
| | **99,6** | 1704 | 3,55 | **MR 2I 160 - 48 × 350** 180 M | 4 | | 14,1 |
| | **107** | 1583 | 1,7 | **MR 2I 125 - 48 × 350** 180 M | 4 | | 13,1 |
| | **105** | 1613 | 2,5 | **MR 2I 140 - 48 × 350** 180 M | 4 | | 13,3 |
| | **103** | 1645 | 4 | **MR 2I 160 - 48 × 350** 180 M | 4 | | 13,6 |
| | **118** | 1442 | 2,8 | **MR 2I 140 - 48 × 350** 180 M | 4 | | 11,9 |
| | **118** | 1439 | 5 | **MR 2I 160 - 48 × 350** 180 M | 4 | | 11,9 |
| | **130** | 1300 | 2 | **MR 2I 125 - 48 × 350** 180 M | 4 | | 10,7 |
| | **137** | 1237 | 3,15 | **MR 2I 140 - 48 × 350** 180 M | 4 | | 10,2 |
| | **136** | 1247 | 5,6 | **MR 2I 160 - 48 × 350** 180 M | 4 | | 10,3 |
| | **169** | 1001 | 2,65 | **MR 2I 125 - 48 × 350** 180 M | 4 | | 8,26 |
| | **214** | 792 | 3 | **MR 2I 125 - 48 × 350** 180 M | 4 | | 6,53 |
| **22** | **7,31** | 27008 | 1,32 | **MR 3I 280 - 55 × 400** 200 L | 6 | | 123 |
| | **7,1** | 27815 | 1,6 | **MR 3I 320 - 55 × 400** 200 L | 6 | | 127 |
| | **7,1** | 27815 | 2 | **MR 3I 321 - 55 × 400** 200 L | 6 | | 127 |
| | **6,89** | 28653 | 2,65 | **MR 3I 360 - 55 × 400** 200 L | 6 | | 131 |
| | **9,14** | 21606 | 1,4 | **MR 3I 250 - 55 × 400** 200 L | 6 | | 98,5 |
| | **8,97** | 22022 | 1,8 | **MR 3I 280 - 55 × 400** 200 L | 6 | | 100 |
| | **8,6** | 22976 | 2,24 | **MR 3I 320 - 55 × 400** 200 L | 6 | | 105 |
| | **10,1** | 19529 | 1,6 | **MR 3I 250 - 55 × 400** 200 L | 6 | | 89 |
| | **10** | 19677 | 2,12 | **MR 3I 280 - 55 × 400** 200 L | 6 | | 89,7 |
| | **9,99** | 19775 | 2,5 | **MR 3I 320 - 55 × 400** 200 L | 6 | | 90,1 |
| | **11,4** | 17317 | 1 | **MR 3I 225 - 48 × 350** 180 L | 4 | | 123 |
| | **11,2** | 17629 | 1,4 | **MR 3I 250 - 48 × 350** 180 L | 4 | | 125 |
| | **11,4** | 17362 | 1,9 | **MR 3I 280 - 48 × 350** 180 L | 4 | | 123 |
| | **14** | 14113 | 1 | **MR 3I 200 - 48 × 350** 180 L | 4 | | 100 |
| | **14,2** | 13902 | 1,5 | **MR 3I 225 - 48 × 350** 180 L | 4 | | 98,5 |
| | **14,2** | 13890 | 2 | **MR 3I 250 - 48 × 350** 180 L | 4 | | 98,5 |
| | **14** | 14157 | 2,65 | **MR 3I 280 - 48 × 350** 180 L | 4 | | 100 |
| | **16,2** | 12195 | 1,25 | **MR 3I 200 - 48 × 350** 180 L | 4 | | 86,4 |
| | **15,8** | 12520 | 1,7 | **MR 3I 225 - 48 × 350** 180 L | 4 | | 88,8 |
| | **15,7** | 12554 | 2,36 | **MR 3I 250 - 48 × 350** 180 L | 4 | | 89 |
| | **16,7** | 11849 | 1,18 | **MR 3I 200 - 48 × 350** 180 L | 4 | | 84 |
| | **16,9** | 11672 | 1,7 | **MR 3I 225 - 48 × 350** 180 L | 4 | | 82,7 |
| | **16,9** | 11662 | 2,36 | **MR 3I 250 - 48 × 350** 180 L | 4 | | 82,7 |
| | **19,3** | 10239 | 1,4 | **MR 3I 200 - 48 × 350** 180 L | 4 | | 72,6 |
| | **18,8** | 10512 | 2 | **MR 3I 225 - 48 × 350** 180 L | 4 | | 74,5 |
| | **18,7** | 10540 | 2,65 | **MR 3I 250 - 48 × 350** 180 L | 4 | | 74,7 |

| $P_1$ kW 1) | $n_2$ min$^{-1}$ | $M_2$ N m | $f_S$ | 2) | | | $i$ |
|---|---|---|---|---|---|---|---|
| **22** | **21,9** | 8999 | 1,06 | **MR 3I 180 - 48 × 350** 180 L | 4 | | 63,8 |
| | **22,4** | 8832 | 1,6 | **MR 3I 200 - 48 × 350** 180 L | 4 | | 62,6 |
| | **22,7** | 8700 | 2,24 | **MR 3I 225 - 48 × 350** 180 L | 4 | | 61,7 |
| | **25,3** | 7799 | 1,12 | **MR 3I 180 - 48 × 350** 180 L | 4 | | 55,3 |
| | **25,9** | 7632 | 1,9 | **MR 3I 200 - 48 × 350** 180 L | 4 | | 54,1 |
| | **25,2** | 7835 | 2,65 | **MR 3I 225 - 48 × 350** 180 L | 4 | | 55,5 |
| | **27,6** | 7164 | 0,95 | **MR 3I 160 - 48 × 350** 180 L | 4 | | 50,8 |
| | **27,4** | 7199 | 1,32 | **MR 3I 180 - 48 × 350** 180 L | 4 | | 51 |
| | **26,6** | 7416 | 1,8 | **MR 3I 200 - 48 × 350** 180 L | 4 | | 52,6 |
| | **27** | 7304 | 2,65 | **MR 3I 225 - 48 × 350** 180 L | 4 | | 51,8 |
| | **31,5** | 6266 | 1,18 | **MR 3I 160 - 48 × 350** 180 L | 4 | | 44,4 |
| | **31,7** | 6239 | 1,6 | **MR 3I 180 - 48 × 350** 180 L | 4 | | 44,2 |
| | **30,8** | 6407 | 2,24 | **MR 3I 200 - 48 × 350** 180 L | 4 | | 45,4 |
| | **36,4** | 5430 | 1,4 | **MR 3I 160 - 48 × 350** 180 L | 4 | | 38,5 |
| | **36,6** | 5516 | 1,06 | **MR 2I 160 - 55 × 400** 200 L | 6 | | 24,6 |
| | **35,1** | 5633 | 1,7 | **MR 3I 180 - 48 × 350** 180 L | 4 | | 39,9 |
| | **35,5** | 5683 | 1,5 | **MR 2I 180 - 55 × 400** 200 L | 6 | | 25,4 |
| | **33,7** | 5861 | 2,5 | **MR 3I 200 - 48 × 350** 180 L | 4 | | 41,5 |
| | **37,1** | 5432 | 2,12 | **MR 2I 200 - 55 × 400** 200 L | 6 | | 24,2 |
| | **38,4** | 5147 | 1,4 | **MR 3I 160 - 48 × 350** 180 L | 4 | | 36,5 |
| | **40** | 5042 | 1,32 | **MR 2I 160 - 55 × 400** 200 L | 6 | | 22,5 |
| | **38,5** | 5125 | 2 | **MR 3I 180 - 48 × 350** 180 L | 4 | | 36,3 |
| | **38,6** | 5229 | 1,7 | **MR 2I 180 - 55 × 400** 200 L | 6 | | 23,3 |
| | **40,7** | 4857 | 3 | **MR 3I 200 - 48 × 350** 180 L | 4 | | 34,4 |
| | **40,6** | 4965 | 2,5 | **MR 2I 200 - 55 × 400** 200 L | 6 | | 22,2 |
| | **44,3** | 4461 | 1,7 | **MR 3I 160 - 48 × 350** 180 L | 4 | | 31,6 |
| | **43,5** | 4632 | 1,5 | **MR 2I 160 - 55 × 400** 200 L | 6 | | 20,7 |
| | **42,7** | 4627 | 2,24 | **MR 3I 180 - 48 × 350** 180 L | 4 | | 32,8 |
| | **43,3** | 4655 | 2 | **MR 2I 180 - 55 × 400** 200 L | 6 | | 20,8 |
| | **44,5** | 4443 | 3,35 | **MR 3I 200 - 48 × 350** 180 L | 4 | | 31,5 |
| | **44,2** | 4560 | 3 | **MR 2I 200 - 55 × 400** 200 L | 6 | | 20,3 |
| | **49,3** | 4004 | 1,7 | **MR 3I 160 - 48 × 350** 180 L | 4 | | 28,4 |
| | **49,8** | 4051 | 1,8 | **MR 2I 160 - 55 × 400** 200 L | 6 | | 18,1 |
| | **49** | 4034 | 1,8 | **MR 3I 180 - 48 × 350** 180 L | 4 | | 28,6 |
| | **50** | 4034 | 2 | **MR 2I 180 - 55 × 400** 200 L | 6 | | 18 |
| | **51,4** | 3840 | 4 | **MR 3I 200 - 48 × 350** 180 L | 4 | | 27,2 |
| | **58,1** | 3471 | 1 | **MR 2I 140 - 48 × 350** 180 L | 4 | | 24,1 |
| | **56,9** | 3546 | 1,6 | **MR 2I 160 - 48 × 350** 180 L | 4 | | 24,6 |
| | **57,4** | 3511 | 2 | **MR 2I 160 - 55 × 400** 200 L | 6 | | 15,7 |
| | **55,2** | 3653 | 2,24 | **MR 2I 180 - 48 × 350** 180 L | 4 | | 25,4 |
| | **64,6** | 3124 | 1,18 | **MR 2I 140 - 48 × 350** 180 L | 4 | | 21,7 |
| | **62,2** | 3242 | 2 | **MR 2I 160 - 48 × 350** 180 L | 4 | | 22,5 |
| | **60** | 3362 | 2,65 | **MR 2I 180 - 48 × 350** 180 L | 4 | | 23,3 |
| | **72,6** | 2777 | 1 | **MR 2I 125 - 48 × 350** 180 L | 4 | | 19,3 |
| | **71,3** | 2830 | 1,4 | **MR 2I 140 - 48 × 350** 180 L | 4 | | 19,6 |
| | **67,7** | 2977 | 2,24 | **MR 2I 160 - 48 × 350** 180 L | 4 | | 20,7 |
| | **79,8** | 2529 | 1,6 | **MR 2I 140 - 48 × 350** 180 L | 4 | | 17,6 |
| | **77,4** | 2604 | 2,8 | **MR 2I 160 - 48 × 350** 180 L | 4 | | 18,1 |
| | **88,4** | 2281 | 1,18 | **MR 2I 125 - 48 × 350** 180 L | 4 | | 15,8 |
| | **93** | 2169 | 1,9 | **MR 2I 140 - 48 × 350** 180 L | 4 | | 15,1 |
| | **89,4** | 2257 | 3 | **MR 2I 160 - 48 × 350** 180 L | 4 | | 15,7 |
| | **95,2** | 2118 | 1,9 | **MR 2I 140 - 48 × 350** 180 L | 4 | | 14,7 |
| | **99,6** | 2026 | 3 | **MR 2I 160 - 48 × 350** 180 L | 4 | | 14,1 |
| | **107** | 1882 | 1,4 | **MR 2I 125 - 48 × 350** 180 L | 4 | | 13,1 |
| | **105** | 1919 | 2 | **MR 2I 140 - 48 × 350** 180 L | 4 | | 13,3 |
| | **103** | 1957 | 3,35 | **MR 2I 160 - 48 × 350** 180 L | 4 | | 13,6 |
| | **118** | 1714 | 2,36 | **MR 2I 140 - 48 × 350** 180 L | 4 | | 11,9 |
| | **118** | 1711 | 4,25 | **MR 2I 160 - 48 × 350** 180 L | 4 | | 11,9 |
| | **130** | 1546 | 1,7 | **MR 2I 125 - 48 × 350** 180 L | 4 | | 10,7 |
| | **137** | 1471 | 2,65 | **MR 2I 140 - 48 × 350** 180 L | 4 | | 10,2 |
| | **136** | 1483 | 4,75 | **MR 2I 160 - 48 × 350** 180 L | 4 | | 10,3 |
| | **152** | 1329 | 2,65 | **MR 2I 140 - 48 × 350** 180 L | 4 | | 9,22 |
| | **151** | 1331 | 4,75 | **MR 2I 160 - 48 × 350** 180 L | 4 | | 9,24 |
| | **169** | 1190 | 2,24 | **MR 2I 125 - 48 × 350** 180 L | 4 | | 8,26 |
| | **214** | 941 | 2,5 | **MR 2I 125 - 48 × 350** 180 L | 4 | | 6,53 |

1) Potenze per servizio continuo S1; per servizi S2 ... S10 è **possibile incrementarle** (ved. cap. 1 «Caratteristiche generali»): proporzionalmente $M_2$ aumenta e $f_S$ diminuisce.
2) Per la designazione completa per l'ordinazione ved. cap. 2.

| $P_1$ kW 1) | $n_2$ min$^{-1}$ | $M_2$ N m | $f_S$ | 2) | | | $i$ |
|---|---|---|---|---|---|---|---|
| **30** | **7,1** | 37930 | 1,18 | **MR 3I 320 - 60 × 450** 225 M | | 6 | 127 |
| | **7,1** | 37930 | 1,5 | **MR 3I 321 - 60 × 450** 225 M | | 6 | 127 |
| | **6,89** | 39072 | 1,9 | **MR 3I 360 - 60 × 450** 225 M | | 6 | 131 |
| | **9,14** | 29463 | 1,06 | **MR 3I 250 - 60 × 450** 225 M | | 6 | 98,5 |
| | **8,97** | 30030 | 1,32 | **MR 3I 280 - 60 × 450** 225 M | | 6 | 100 |
| | **8,6** | 31331 | 1,7 | **MR 3I 320 - 60 × 450** 225 M | | 6 | 105 |
| | **8,6** | 31331 | 2,12 | **MR 3I 321 - 60 × 450** 225 M | | 6 | 105 |
| | **8,74** | 30818 | 2,8 | **MR 3I 360 - 60 × 450** 225 M | | 6 | 103 |
| | **10,1** | 26630 | 1,18 | **MR 3I 250 - 60 × 450** 225 M | | 6 | 89 |
| | **10** | 26832 | 1,6 | **MR 3I 280 - 60 × 450** 225 M | | 6 | 89,7 |
| | **9,99** | 26966 | 1,8 | **MR 3I 320 - 60 × 450** 225 M | | 6 | 90,1 |
| | **9,99** | 26966 | 2,24 | **MR 3I 321 - 60 × 450** 225 M | | 6 | 90,1 |
| | **9,71** | 27736 | 3 | **MR 3I 360 - 60 × 450** 225 M | | 6 | 92,7 |
| | **11,2** | 24040 | 1,06 | **MR 3I 250 - 55 × 400** 200 L | | 4 | 125 |
| | **10,9** | 24737 | 1,18 | **MR 3I 250 - 60 × 450** 225 M | | 6 | 82,7 |
| | **11,4** | 23676 | 1,4 | **MR 3I 280 - 55 × 400** 200 L | | 4 | 123 |
| | **11** | 24383 | 1,7 | **MR 3I 320 - 55 × 400** 200 L | | 4 | 127 |
| | **11** | 24383 | 2,12 | **MR 3I 321 - 55 × 400** 200 L | | 4 | 127 |
| | **10,9** | 24685 | 2,12 | **MR 3I 320 - 60 × 450** 225 M | | 6 | 82,5 |
| | **10,9** | 24685 | 2,65 | **MR 3I 321 - 60 × 450** 225 M | | 6 | 82,5 |
| | **10,7** | 25118 | 3 | **MR 3I 360 - 55 × 400** 200 L | | 4 | 131 |
| | **14,6** | 18455 | 1,06 | **MR 3I 225 - 60 × 450** 225 M | | 6 | 61,7 |
| | **14,2** | 18940 | 1,5 | **MR 3I 250 - 55 × 400** 200 L | | 4 | 98,5 |
| | **14** | 19305 | 1,9 | **MR 3I 280 - 55 × 400** 200 L | | 4 | 100 |
| | **13,4** | 20142 | 2,5 | **MR 3I 320 - 55 × 400** 200 L | | 4 | 105 |
| | **16,2** | 16620 | 1,25 | **MR 3I 225 - 60 × 450** 225 M | | 6 | 55,5 |
| | **15,7** | 17119 | 1,7 | **MR 3I 250 - 55 × 400** 200 L | | 4 | 89 |
| | **15,6** | 17249 | 2,36 | **MR 3I 280 - 55 × 400** 200 L | | 4 | 89,7 |
| | **18,2** | 14778 | 1,12 | **MR 3I 225 - 55 × 400** 200 L | | 4 | 76,8 |
| | **16,9** | 15902 | 1,7 | **MR 3I 250 - 55 × 400** 200 L | | 4 | 82,7 |
| | **16,6** | 16208 | 2,24 | **MR 3I 280 - 55 × 400** 200 L | | 4 | 84,3 |
| | **19,8** | 13592 | 1,06 | **MR 3I 200 - 60 × 450** 225 M | | 6 | 45,4 |
| | **19,3** | 13954 | 1,5 | **MR 3I 225 - 60 × 450** 225 M | | 6 | 46,6 |
| | **18,7** | 14373 | 2 | **MR 3I 250 - 55 × 400** 200 L | | 4 | 74,7 |
| | **18,6** | 14482 | 2,8 | **MR 3I 280 - 55 × 400** 200 L | | 4 | 75,3 |
| | **22,4** | 12044 | 1,12 | **MR 3I 200 - 55 × 400** 200 L | | 4 | 62,6 |
| | **22,7** | 11864 | 1,6 | **MR 3I 225 - 55 × 400** 200 L | | 4 | 61,7 |
| | **22,8** | 11838 | 2,36 | **MR 3I 250 - 55 × 400** 200 L | | 4 | 61,5 |
| | **25,9** | 10407 | 1,4 | **MR 3I 200 - 55 × 400** 200 L | | 4 | 54,1 |
| | **25,2** | 10684 | 1,9 | **MR 3I 225 - 55 × 400** 200 L | | 4 | 55,5 |
| | **25,2** | 10700 | 2,65 | **MR 3I 250 - 55 × 400** 200 L | | 4 | 55,6 |
| | **27,4** | 9817 | 0,95 | **MR 3I 180 - 48 × 350** 200 L | * | 4 | 51 |
| | **26,6** | 10112 | 1,32 | **MR 3I 200 - 55 × 400** 200 L | | 4 | 52,6 |
| | **27** | 9961 | 2 | **MR 3I 225 - 55 × 400** 200 L | | 4 | 51,8 |
| | **27,1** | 9939 | 2,8 | **MR 3I 250 - 55 × 400** 200 L | | 4 | 51,7 |
| | **31,7** | 8508 | 1,18 | **MR 3I 180 - 48 × 350** 200 L | * | 4 | 44,2 |
| | **30,8** | 8737 | 1,7 | **MR 3I 200 - 55 × 400** 200 L | | 4 | 45,4 |
| | **30** | 8970 | 2,24 | **MR 3I 225 - 55 × 400** 200 L | | 4 | 46,6 |
| | **35,1** | 7681 | 1,25 | **MR 3I 180 - 48 × 350** 200 L | * | 4 | 39,9 |
| | **33,7** | 7992 | 1,9 | **MR 3I 200 - 55 × 400** 200 L | | 4 | 41,5 |
| | **34,7** | 7771 | 2,65 | **MR 3I 225 - 55 × 400** 200 L | | 4 | 40,4 |
| | **38,5** | 6989 | 1,4 | **MR 3I 180 - 48 × 350** 200 L | * | 4 | 36,3 |
| | **40,7** | 6624 | 2,12 | **MR 3I 200 - 55 × 400** 200 L | | 4 | 34,4 |
| | **39,6** | 6800 | 3 | **MR 3I 225 - 55 × 400** 200 L | | 4 | 35,4 |
| | **42,7** | 6309 | 1,7 | **MR 3I 180 - 48 × 350** 200 L | * | 4 | 32,8 |
| | **44,5** | 6058 | 2,5 | **MR 3I 200 - 55 × 400** 200 L | | 4 | 31,5 |
| | **45,7** | 5891 | 3,55 | **MR 3I 225 - 55 × 400** 200 L | | 4 | 30,6 |
| | **49** | 5500 | 1,32 | **MR 3I 180 - 48 × 350** 200 L | * | 4 | 28,6 |
| | **51,4** | 5236 | 2,8 | **MR 3I 200 - 55 × 400** 200 L | | 4 | 27,2 |
| | **56,9** | 4836 | 1,18 | **MR 2I 160 - 55 × 400** 200 L | | 4 | 24,6 |
| | **55,2** | 4982 | 1,6 | **MR 2I 180 - 55 × 400** 200 L | | 4 | 25,4 |
| | **57,8** | 4761 | 2,36 | **MR 2I 200 - 55 × 400** 200 L | | 4 | 24,2 |
| | **62,2** | 4420 | 1,4 | **MR 2I 160 - 55 × 400** 200 L | | 4 | 22,5 |
| | **60** | 4584 | 2 | **MR 2I 180 - 55 × 400** 200 L | | 4 | 23,3 |
| | **63,2** | 4352 | 2,8 | **MR 2I 200 - 55 × 400** 200 L | | 4 | 22,2 |

| $P_1$ kW 1) | $n_2$ min$^{-1}$ | $M_2$ N m | $f_S$ | 2) | | | $i$ |
|---|---|---|---|---|---|---|---|
| **30** | **67,7** | 4060 | 1,6 | **MR 2I 160 - 55 × 400** 200 L | | 4 | 20,7 |
| | **67,4** | 4080 | 2,24 | **MR 2I 180 - 55 × 400** 200 L | | 4 | 20,8 |
| | **68,8** | 3998 | 3,35 | **MR 2I 200 - 55 × 400** 200 L | | 4 | 20,3 |
| | **77,4** | 3551 | 2 | **MR 2I 160 - 55 × 400** 200 L | | 4 | 18,1 |
| | **77,8** | 3536 | 2,24 | **MR 2I 180 - 55 × 400** 200 L | | 4 | 18 |
| | **89,4** | 3078 | 2,24 | **MR 2I 160 - 55 × 400** 200 L | | 4 | 15,7 |
| | **86,2** | 3192 | 2,24 | **MR 2I 180 - 55 × 400** 200 L | | 4 | 16,3 |
| | **95,2** | 2888 | 1,32 | **MR 2I 140 - 48 × 350** 200 L | * | 4 | 14,7 |
| | **99,6** | 2763 | 2,24 | **MR 2I 160 - 55 × 400** 200 L | | 4 | 14,1 |
| | **97,2** | 2829 | 3 | **MR 2I 180 - 55 × 400** 200 L | | 4 | 14,4 |
| | **105** | 2616 | 1,5 | **MR 2I 140 - 48 × 350** 200 L | * | 4 | 13,3 |
| | **103** | 2668 | 2,5 | **MR 2I 160 - 55 × 400** 200 L | | 4 | 13,6 |
| | **103** | 2681 | 3,35 | **MR 2I 180 - 55 × 400** 200 L | | 4 | 13,6 |
| | **118** | 2338 | 1,7 | **MR 2I 140 - 48 × 350** 200 L | * | 4 | 11,9 |
| | **118** | 2334 | 3 | **MR 2I 160 - 55 × 400** 200 L | | 4 | 11,9 |
| | **118** | 2324 | 3,75 | **MR 2I 180 - 55 × 400** 200 L | | 4 | 11,8 |
| | **137** | 2006 | 1,9 | **MR 2I 140 - 48 × 350** 200 L | * | 4 | 10,2 |
| | **136** | 2023 | 3,55 | **MR 2I 160 - 55 × 400** 200 L | | 4 | 10,3 |
| | **131** | 2098 | 3,75 | **MR 2I 180 - 55 × 400** 200 L | | 4 | 10,7 |
| | **152** | 1812 | 1,9 | **MR 2I 140 - 48 × 350** 200 L | * | 4 | 9,22 |
| | **151** | 1815 | 3,55 | **MR 2I 160 - 55 × 400** 200 L | | 4 | 9,24 |
| | **150** | 1829 | 3,75 | **MR 2I 180 - 55 × 400** 200 L | | 4 | 9,31 |
| | **174** | 1578 | 3,75 | **MR 2I 160 - 55 × 400** 200 L | | 4 | 8,03 |
| | **218** | 1260 | 3,75 | **MR 2I 160 - 55 × 400** 200 L | | 4 | 6,41 |
| **37** | **7,1** | 46780 | 1,18 | **MR 3I 321 - 65 × 550** 250 M | | 6 | 127 |
| | **6,89** | 48189 | 1,6 | **MR 3I 360 - 65 × 550** 250 M | | 6 | 131 |
| | **8,6** | 38642 | 1,4 | **MR 3I 320 - 65 × 550** 250 M | | 6 | 105 |
| | **8,6** | 38642 | 1,7 | **MR 3I 321 - 65 × 550** 250 M | | 6 | 105 |
| | **8,74** | 38009 | 2,24 | **MR 3I 360 - 65 × 550** 250 M | | 6 | 103 |
| | **9,99** | 33257 | 1,5 | **MR 3I 320 - 65 × 550** 250 M | | 6 | 90,1 |
| | **9,99** | 33257 | 1,9 | **MR 3I 321 - 65 × 550** 250 M | | 6 | 90,1 |
| | **9,71** | 34208 | 2,36 | **MR 3I 360 - 65 × 550** 250 M | | 6 | 92,7 |
| | **11,4** | 29200 | 1,18 | **MR 3I 280 - 60 × 450** 225 S | | 4 | 123 |
| | **11** | 30073 | 1,4 | **MR 3I 320 - 60 × 450** 225 S | | 4 | 127 |
| | **11** | 30073 | 1,7 | **MR 3I 321 - 60 × 450** 225 S | | 4 | 127 |
| | **10,9** | 30445 | 1,7 | **MR 3I 320 - 65 × 550** 250 M | | 6 | 82,5 |
| | **10,9** | 30445 | 2,12 | **MR 3I 321 - 65 × 550** 250 M | | 6 | 82,5 |
| | **10,7** | 30979 | 2,36 | **MR 3I 360 - 60 × 450** 225 S | | 4 | 131 |
| | **14,2** | 23360 | 1,18 | **MR 3I 250 - 60 × 450** 225 S | | 4 | 98,5 |
| | **14** | 23809 | 1,5 | **MR 3I 280 - 60 × 450** 225 S | | 4 | 100 |
| | **13,4** | 24841 | 2 | **MR 3I 320 - 60 × 450** 225 S | | 4 | 105 |
| | **13,4** | 24841 | 2,5 | **MR 3I 321 - 60 × 450** 225 S | | 4 | 105 |
| | **15,7** | 21114 | 1,4 | **MR 3I 250 - 60 × 450** 225 S | | 4 | 89 |
| | **15,6** | 21274 | 1,9 | **MR 3I 280 - 60 × 450** 225 S | | 4 | 89,7 |
| | **15,5** | 21380 | 2,12 | **MR 3I 320 - 60 × 450** 225 S | | 4 | 90,1 |
| | **16,9** | 19613 | 1,4 | **MR 3I 250 - 60 × 450** 225 S | | 4 | 82,7 |
| | **16,6** | 19990 | 1,8 | **MR 3I 280 - 60 × 450** 225 S | | 4 | 84,3 |
| | **17** | 19572 | 2,5 | **MR 3I 320 - 60 × 450** 225 S | | 4 | 82,5 |
| | **18,7** | 17727 | 1,6 | **MR 3I 250 - 60 × 450** 225 S | | 4 | 74,7 |
| | **18,6** | 17861 | 2,24 | **MR 3I 280 - 60 × 450** 225 S | | 4 | 75,3 |
| | **22,4** | 14855 | 0,9 | **MR 3I 200 - 60 × 450** 225 S | | 4 | 62,6 |
| | **22,7** | 14632 | 1,32 | **MR 3I 225 - 60 × 450** 225 S | | 4 | 61,7 |
| | **22,8** | 14600 | 1,9 | **MR 3I 250 - 60 × 450** 225 S | | 4 | 61,5 |
| | **22,3** | 14881 | 2,36 | **MR 3I 280 - 60 × 450** 225 S | | 4 | 62,7 |
| | **25,9** | 12835 | 1,12 | **MR 3I 200 - 60 × 450** 225 S | | 4 | 54,1 |
| | **25,2** | 13177 | 1,6 | **MR 3I 225 - 60 × 450** 225 S | | 4 | 55,5 |
| | **25,2** | 13196 | 2,12 | **MR 3I 250 - 60 × 450** 225 S | | 4 | 55,6 |
| | **25** | 13296 | 3 | **MR 3I 280 - 60 × 450** 225 S | | 4 | 56 |
| | **26,6** | 12472 | 1,12 | **MR 3I 200 - 60 × 450** 225 S | | 4 | 52,6 |
| | **27** | 12285 | 1,6 | **MR 3I 225 - 60 × 450** 225 S | | 4 | 51,8 |
| | **27,1** | 12258 | 2,24 | **MR 3I 250 - 60 × 450** 225 S | | 4 | 51,7 |
| | **26,6** | 12494 | 2,8 | **MR 3I 280 - 60 × 450** 225 S | | 4 | 52,7 |

1) Potenze per servizio continuo S1; per servizi S2 ... S10 è **possibile incrementarle** (ved. cap. 1 «Caratteristiche generali»): proporzionalmente $M_2$ aumenta e $f_S$ diminuisce.
2) Per la designazione completa per l'ordinazione ved. cap. 2.
* Forma costruttiva **B5R** ved. cap. 1.2.

| $P_1$ kW 1) | $n_2$ min$^{-1}$ | $M_2$ N m | $f_S$ | 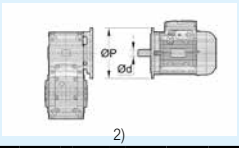 2) | | | $i$ |
|---|---|---|---|---|---|---|---|
| **37** | **30,8** | 10776 | 1,32 | **MR 3I 200 - 60 × 450** 225 S | 4 | | 45,4 |
| | **30** | 11064 | 1,8 | **MR 3I 225 - 60 × 450** 225 S | 4 | | 46,6 |
| | **30** | 11079 | 2,5 | **MR 3I 250 - 60 × 450** 225 S | 4 | | 46,7 |
| | **33,7** | 9857 | 1,5 | **MR 3I 200 - 60 × 450** 225 S | 4 | | 41,5 |
| | **34,7** | 9584 | 2,12 | **MR 3I 225 - 60 × 450** 225 S | 4 | | 40,4 |
| | **33** | 10069 | 2,8 | **MR 3I 250 - 60 × 450** 225 S | 4 | | 42,4 |
| | **40,7** | 8169 | 1,8 | **MR 3I 200 - 60 × 450** 225 S | 4 | | 34,4 |
| | **39,6** | 8387 | 2,36 | **MR 3I 225 - 60 × 450** 225 S | 4 | | 35,4 |
| | **44,5** | 7472 | 2 | **MR 3I 200 - 60 × 450** 225 S | 4 | | 31,5 |
| | **45,7** | 7266 | 2,8 | **MR 3I 225 - 60 × 450** 225 S | 4 | | 30,6 |
| | **51,4** | 6458 | 2,36 | **MR 3I 200 - 60 × 450** 225 S | 4 | | 27,2 |
| | **51,3** | 6481 | 2,8 | **MR 3I 225 - 60 × 450** 225 S | 4 | | 27,3 |
| | **56,9** | 5964 | 0,95 | **MR 2I 160 - 60 × 450** 225 S | 4 | | 24,6 |
| | **55,2** | 6144 | 1,32 | **MR 2I 180 - 60 × 450** 225 S | 4 | | 25,4 |
| | **57,8** | 5872 | 1,9 | **MR 2I 200 - 60 × 450** 225 S | 4 | | 24,2 |
| | **56,1** | 6049 | 2,65 | **MR 2I 225 - 60 × 450** 225 S | 4 | | 25 |
| | **62,2** | 5452 | 1,18 | **MR 2I 160 - 60 × 450** 225 S | 4 | | 22,5 |
| | **60** | 5654 | 1,6 | **MR 2I 180 - 60 × 450** 225 S | 4 | | 23,3 |
| | **63,2** | 5368 | 2,24 | **MR 2I 200 - 60 × 450** 225 S | 4 | | 22,2 |
| | **67,7** | 5007 | 1,32 | **MR 2I 160 - 60 × 450** 225 S | 4 | | 20,7 |
| | **67,4** | 5032 | 1,8 | **MR 2I 180 - 60 × 450** 225 S | 4 | | 20,8 |
| | **68,8** | 4930 | 2,65 | **MR 2I 200 - 60 × 450** 225 S | 4 | | 20,3 |
| | **77,4** | 4380 | 1,6 | **MR 2I 160 - 60 × 450** 225 S | 4 | | 18,1 |
| | **77,8** | 4361 | 1,8 | **MR 2I 180 - 60 × 450** 225 S | 4 | | 18 |
| | **79,6** | 4260 | 3,35 | **MR 2I 200 - 60 × 450** 225 S | 4 | | 17,6 |
| | **89,4** | 3796 | 1,8 | **MR 2I 160 - 60 × 450** 225 S | 4 | | 15,7 |
| | **84,3** | 4026 | 2,24 | **MR 2I 180 - 60 × 450** 225 S | 4 | | 16,6 |
| | **87,1** | 3897 | 3,75 | **MR 2I 200 - 60 × 450** 225 S | 4 | | 16,1 |
| | **99,6** | 3407 | 1,8 | **MR 2I 160 - 60 × 450** 225 S | 4 | | 14,1 |
| | **97,2** | 3489 | 2,5 | **MR 2I 180 - 60 × 450** 225 S | 4 | | 14,4 |
| | **103** | 3291 | 2 | **MR 2I 160 - 60 × 450** 225 S | 4 | | 13,6 |
| | **103** | 3307 | 2,65 | **MR 2I 180 - 60 × 450** 225 S | 4 | | 13,6 |
| | **118** | 2878 | 2,5 | **MR 2I 160 - 60 × 450** 225 S | 4 | | 11,9 |
| | **118** | 2866 | 3 | **MR 2I 180 - 60 × 450** 225 S | 4 | | 11,8 |
| | **136** | 2495 | 2,8 | **MR 2I 160 - 60 × 450** 225 S | 4 | | 10,3 |
| | **131** | 2587 | 3,15 | **MR 2I 180 - 60 × 450** 225 S | 4 | | 10,7 |
| | **151** | 2239 | 2,8 | **MR 2I 160 - 60 × 450** 225 S | 4 | | 9,24 |
| | **174** | 1946 | 3,15 | **MR 2I 160 - 60 × 450** 225 S | 4 | | 8,03 |
| | **218** | 1554 | 3,15 | **MR 2I 160 - 60 × 450** 225 S | 4 | | 6,41 |
| **45** | **6,89** | 58609 | 1,25 | **MR 3I 360 - 75 × 550** 280 S | 6 | | 131 |
| | **8,6** | 46997 | 1,12 | **MR 3I 320 - 75 × 550** 280 S | 6 | | 105 |
| | **8,6** | 46997 | 1,4 | **MR 3I 321 - 75 × 550** 280 S | 6 | | 105 |
| | **8,74** | 46227 | 1,9 | **MR 3I 360 - 75 × 550** 280 S | 6 | | 103 |
| | **9,99** | 40448 | 1,25 | **MR 3I 320 - 75 × 550** 280 S | 6 | | 90,1 |
| | **9,99** | 40448 | 1,5 | **MR 3I 321 - 75 × 550** 280 S | 6 | | 90,1 |
| | **9,71** | 41604 | 2 | **MR 3I 360 - 75 × 550** 280 S | 6 | | 92,7 |
| | **11,4** | 35513 | 0,95 | **MR 3I 280 - 60 × 450** 225 M | 4 | | 123 |
| | **11** | 36575 | 1,12 | **MR 3I 320 - 60 × 450** 225 M | 4 | | 127 |
| | **11** | 36575 | 1,4 | **MR 3I 321 - 60 × 450** 225 M | 4 | | 127 |
| | **10,9** | 37028 | 1,4 | **MR 3I 320 - 75 × 550** 280 S | 6 | | 82,5 |
| | **10,9** | 37028 | 1,7 | **MR 3I 321 - 75 × 550** 280 S | 6 | | 82,5 |
| | **10,7** | 37677 | 2 | **MR 3I 360 - 60 × 450** 225 M | 4 | | 131 |
| | **11,1** | 36421 | 2,24 | **MR 3I 360 - 75 × 550** 280 S | 6 | | 81,1 |
| | **14,2** | 28411 | 1 | **MR 3I 250 - 60 × 450** 225 M | 4 | | 98,5 |
| | **14** | 28957 | 1,25 | **MR 3I 280 - 60 × 450** 225 M | 4 | | 100 |
| | **13,4** | 30212 | 1,6 | **MR 3I 320 - 60 × 450** 225 M | 4 | | 105 |
| | **13,4** | 30212 | 2 | **MR 3I 321 - 60 × 450** 225 M | 4 | | 105 |
| | **13,6** | 29717 | 2,65 | **MR 3I 360 - 60 × 450** 225 M | 4 | | 103 |
| | **15,7** | 25679 | 1,12 | **MR 3I 250 - 60 × 450** 225 M | 4 | | 89 |
| | **15,6** | 25874 | 1,6 | **MR 3I 280 - 60 × 450** 225 M | 4 | | 89,7 |
| | **15,5** | 26002 | 1,8 | **MR 3I 320 - 60 × 450** 225 M | 4 | | 90,1 |
| | **15,5** | 26002 | 2,24 | **MR 3I 321 - 60 × 450** 225 M | 4 | | 90,1 |

| $P_1$ kW 1) | $n_2$ min$^{-1}$ | $M_2$ N m | $f_S$ | 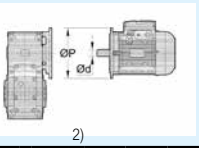 2) | | | $i$ |
|---|---|---|---|---|---|---|---|
| **45** | **16,9** | 23853 | 1,18 | **MR 3I 250 - 60 × 450** 225 M | 4 | | 82,7 |
| | **16,6** | 24312 | 1,5 | **MR 3I 280 - 60 × 450** 225 M | 4 | | 84,3 |
| | **17** | 23804 | 2 | **MR 3I 320 - 60 × 450** 225 M | 4 | | 82,5 |
| | **17** | 23804 | 2,5 | **MR 3I 321 - 60 × 450** 225 M | 4 | | 82,5 |
| | **18,7** | 21560 | 1,32 | **MR 3I 250 - 60 × 450** 225 M | 4 | | 74,7 |
| | **18,6** | 21723 | 1,9 | **MR 3I 280 - 60 × 450** 225 M | 4 | | 75,3 |
| | **19,7** | 20487 | 2,24 | **MR 3I 320 - 60 × 450** 225 M | 4 | | 71 |
| | **22,7** | 17796 | 1,12 | **MR 3I 225 - 60 × 450** 225 M | 4 | | 61,7 |
| | **22,8** | 17757 | 1,5 | **MR 3I 250 - 60 × 450** 225 M | 4 | | 61,5 |
| | **22,3** | 18098 | 2 | **MR 3I 280 - 60 × 450** 225 M | 4 | | 62,7 |
| | **25,2** | 16027 | 1,32 | **MR 3I 225 - 60 × 450** 225 M | 4 | | 55,5 |
| | **25,2** | 16049 | 1,7 | **MR 3I 250 - 60 × 450** 225 M | 4 | | 55,6 |
| | **25** | 16171 | 2,5 | **MR 3I 280 - 60 × 450** 225 M | 4 | | 56 |
| | **27** | 14941 | 1,32 | **MR 3I 225 - 60 × 450** 225 M | 4 | | 51,8 |
| | **27,1** | 14908 | 1,8 | **MR 3I 250 - 60 × 450** 225 M | 4 | | 51,7 |
| | **26,6** | 15195 | 2,36 | **MR 3I 280 - 60 × 450** 225 M | 4 | | 52,7 |
| | **30,8** | 13106 | 1,12 | **MR 3I 200 - 60 × 450** 225 M | 4 | | 45,4 |
| | **30** | 13456 | 1,5 | **MR 3I 225 - 60 × 450** 225 M | 4 | | 46,6 |
| | **30** | 13475 | 2,12 | **MR 3I 250 - 60 × 450** 225 M | 4 | | 46,7 |
| | **29,8** | 13577 | 3 | **MR 3I 280 - 60 × 450** 225 M | 4 | | 47,1 |
| | **33,7** | 11988 | 1,25 | **MR 3I 200 - 60 × 450** 225 M | 4 | | 41,5 |
| | **34,7** | 11657 | 1,8 | **MR 3I 225 - 60 × 450** 225 M | 4 | | 40,4 |
| | **33** | 12246 | 2,36 | **MR 3I 250 - 60 × 450** 225 M | 4 | | 42,4 |
| | **40,7** | 9935 | 1,4 | **MR 3I 200 - 60 × 450** 225 M | 4 | | 34,4 |
| | **39,6** | 10200 | 2 | **MR 3I 225 - 60 × 450** 225 M | 4 | | 35,4 |
| | **37,9** | 10649 | 2,65 | **MR 3I 250 - 60 × 450** 225 M | 4 | | 36,9 |
| | **44,5** | 9087 | 1,6 | **MR 3I 200 - 60 × 450** 225 M | 4 | | 31,5 |
| | **45,7** | 8837 | 2,36 | **MR 3I 225 - 60 × 450** 225 M | 4 | | 30,6 |
| | **41,7** | 9678 | 3 | **MR 3I 250 - 60 × 450** 225 M | 4 | | 33,5 |
| | **51,4** | 7855 | 1,9 | **MR 3I 200 - 60 × 450** 225 M | 4 | | 27,2 |
| | **51,3** | 7882 | 2,36 | **MR 3I 225 - 60 × 450** 225 M | 4 | | 27,3 |
| | **48,8** | 8284 | 3,35 | **MR 3I 250 - 60 × 450** 225 M | 4 | | 28,7 |
| | **55,2** | 7472 | 1,12 | **MR 2I 180 - 60 × 450** 225 M | 4 | | 25,4 |
| | **57,8** | 7142 | 1,6 | **MR 2I 200 - 60 × 450** 225 M | 4 | | 24,2 |
| | **56,1** | 7357 | 2,24 | **MR 2I 225 - 60 × 450** 225 M | 4 | | 25 |
| | **62,2** | 6630 | 0,95 | **MR 2I 160 - 60 × 450** 225 M | 4 | | 22,5 |
| | **60** | 6876 | 1,32 | **MR 2I 180 - 60 × 450** 225 M | 4 | | 23,3 |
| | **63,2** | 6528 | 1,9 | **MR 2I 200 - 60 × 450** 225 M | 4 | | 22,2 |
| | **60,9** | 6770 | 2,65 | **MR 2I 225 - 60 × 450** 225 M | 4 | | 23 |
| | **67,7** | 6090 | 1,12 | **MR 2I 160 - 60 × 450** 225 M | 4 | | 20,7 |
| | **67,4** | 6120 | 1,5 | **MR 2I 180 - 60 × 450** 225 M | 4 | | 20,8 |
| | **68,8** | 5996 | 2,24 | **MR 2I 200 - 60 × 450** 225 M | 4 | | 20,3 |
| | **69,8** | 5907 | 3,15 | **MR 2I 225 - 60 × 450** 225 M | 4 | | 20 |
| | **77,4** | 5327 | 1,32 | **MR 2I 160 - 60 × 450** 225 M | 4 | | 18,1 |
| | **77,8** | 5304 | 1,5 | **MR 2I 180 - 60 × 450** 225 M | 4 | | 18 |
| | **79,6** | 5181 | 2,65 | **MR 2I 200 - 60 × 450** 225 M | 4 | | 17,6 |
| | **89,4** | 4617 | 1,5 | **MR 2I 160 - 60 × 450** 225 M | 4 | | 15,7 |
| | **84,3** | 4896 | 1,8 | **MR 2I 180 - 60 × 450** 225 M | 4 | | 16,6 |
| | **87,1** | 4739 | 3,15 | **MR 2I 200 - 60 × 450** 225 M | 4 | | 16,1 |
| | **99,6** | 4144 | 1,5 | **MR 2I 160 - 60 × 450** 225 M | 4 | | 14,1 |
| | **97,2** | 4243 | 2 | **MR 2I 180 - 60 × 450** 225 M | 4 | | 14,4 |
| | **101** | 4096 | 3,15 | **MR 2I 200 - 60 × 450** 225 M | 4 | | 13,9 |
| | **103** | 4002 | 1,6 | **MR 2I 160 - 60 × 450** 225 M | 4 | | 13,6 |
| | **103** | 4022 | 2,24 | **MR 2I 180 - 60 × 450** 225 M | 4 | | 13,6 |
| | **108** | 3817 | 3,35 | **MR 2I 200 - 60 × 450** 225 M | 4 | | 13 |
| | **118** | 3501 | 2 | **MR 2I 160 - 60 × 450** 225 M | 4 | | 11,9 |
| | **118** | 3486 | 2,5 | **MR 2I 180 - 60 × 450** 225 M | 4 | | 11,8 |
| | **136** | 3034 | 2,36 | **MR 2I 160 - 60 × 450** 225 M | 4 | | 10,3 |
| | **131** | 3147 | 2,5 | **MR 2I 180 - 60 × 450** 225 M | 4 | | 10,7 |
| | **151** | 2723 | 2,36 | **MR 2I 160 - 60 × 450** 225 M | 4 | | 9,24 |
| | **174** | 2367 | 2,5 | **MR 2I 160 - 60 × 450** 225 M | 4 | | 8,03 |
| | **218** | 1890 | 2,5 | **MR 2I 160 - 60 × 450** 225 M | 4 | | 6,41 |

1) Potenze per servizio continuo S1; per servizi S2 ... S10 è **possibile incrementarle** (ved. cap. 1 «Caratteristiche generali»): proporzionalmente $M_2$ aumenta e $f_S$ diminuisce.
2) Per la designazione completa per l'ordinazione ved. cap. 2.

| $P_1$ kW 1) | $n_2$ min$^{-1}$ | $M_2$ N m | $f_S$ | 2) | | | $i$ |
|---|---|---|---|---|---|---|---|
| **55** | **11** | 44703 | 0,95 | **MR 3I 320 - 65 × 550** 250 M | | 4 | 127 |
| | **11** | 44703 | 1,18 | **MR 3I 321 - 65 × 550** 250 M | | 4 | 127 |
| | **10,7** | 46050 | 1,6 | **MR 3I 360 - 65 × 550** 250 M | | 4 | 131 |
| | **13,4** | 36926 | 1,32 | **MR 3I 320 - 65 × 550** 250 M | | 4 | 105 |
| | **13,4** | 36926 | 1,7 | **MR 3I 321 - 65 × 550** 250 M | | 4 | 105 |
| | **13,6** | 36321 | 2,24 | **MR 3I 360 - 65 × 550** 250 M | | 4 | 103 |
| | **15,5** | 31781 | 1,5 | **MR 3I 320 - 65 × 550** 250 M | | 4 | 90,1 |
| | **15,5** | 31781 | 1,8 | **MR 3I 321 - 65 × 550** 250 M | | 4 | 90,1 |
| | **15,1** | 32689 | 2,5 | **MR 3I 360 - 65 × 550** 250 M | | 4 | 92,7 |
| | **18,2** | 27128 | 1,18 | **MR 3I 280 - 65 × 550** 250 M | | 4 | 76,9 |
| | **17** | 29093 | 1,6 | **MR 3I 320 - 65 × 550** 250 M | | 4 | 82,5 |
| | **17** | 29093 | 2 | **MR 3I 321 - 65 × 550** 250 M | | 4 | 82,5 |
| | **17,3** | 28616 | 2,8 | **MR 3I 360 - 65 × 550** 250 M | | 4 | 81,1 |
| | **19,7** | 25039 | 1,8 | **MR 3I 320 - 65 × 550** 250 M | | 4 | 71 |
| | **19,7** | 25039 | 2,24 | **MR 3I 321 - 65 × 550** 250 M | | 4 | 71 |
| | **22,8** | 21703 | 1,25 | **MR 3I 250 - 65 × 550** 250 M | | 4 | 61,5 |
| | **22,3** | 22120 | 1,6 | **MR 3I 280 - 65 × 550** 250 M | | 4 | 62,7 |
| | **20,9** | 23664 | 2 | **MR 3I 320 - 65 × 550** 250 M | | 4 | 67,1 |
| | **20,9** | 23664 | 2,5 | **MR 3I 321 - 65 × 550** 250 M | | 4 | 67,1 |
| | **25,2** | 19588 | 1,06 | **MR 3I 225 - 60 × 450** 250 M | * | 4 | 55,5 |
| | **25,2** | 19616 | 1,4 | **MR 3I 250 - 65 × 550** 250 M | | 4 | 55,6 |
| | **25** | 19765 | 2 | **MR 3I 280 - 65 × 550** 250 M | | 4 | 56 |
| | **24,2** | 20367 | 2,24 | **MR 3I 320 - 65 × 550** 250 M | | 4 | 57,8 |
| | **27** | 18261 | 1,06 | **MR 3I 225 - 60 × 450** 250 M | * | 4 | 51,8 |
| | **27,1** | 18221 | 1,5 | **MR 3I 250 - 65 × 550** 250 M | | 4 | 51,7 |
| | **26,6** | 18572 | 1,9 | **MR 3I 280 - 65 × 550** 250 M | | 4 | 52,7 |
| | **26,5** | 18644 | 2,5 | **MR 3I 320 - 65 × 550** 250 M | | 4 | 52,9 |
| | **30** | 16446 | 1,25 | **MR 3I 225 - 60 × 450** 250 M | * | 4 | 46,6 |
| | **30** | 16469 | 1,7 | **MR 3I 250 - 65 × 550** 250 M | | 4 | 46,7 |
| | **29,8** | 16594 | 2,36 | **MR 3I 280 - 65 × 550** 250 M | | 4 | 47,1 |
| | **34,7** | 14247 | 1,4 | **MR 3I 225 - 60 × 450** 250 M | * | 4 | 40,4 |
| | **33** | 14967 | 1,9 | **MR 3I 250 - 65 × 550** 250 M | | 4 | 42,4 |
| | **34** | 14520 | 2,5 | **MR 3I 280 - 65 × 550** 250 M | | 4 | 41,2 |
| | **39,6** | 12467 | 1,6 | **MR 3I 225 - 60 × 450** 250 M | * | 4 | 35,4 |
| | **37,9** | 13016 | 2,12 | **MR 3I 250 - 65 × 550** 250 M | | 4 | 36,9 |
| | **37,6** | 13115 | 2,65 | **MR 3I 280 - 65 × 550** 250 M | | 4 | 37,2 |
| | **45,7** | 10800 | 1,9 | **MR 3I 225 - 60 × 450** 250 M | * | 4 | 30,6 |
| | **41,7** | 11829 | 2,5 | **MR 3I 250 - 65 × 550** 250 M | | 4 | 33,5 |
| | **43** | 11475 | 3,15 | **MR 3I 280 - 65 × 550** 250 M | | 4 | 32,5 |
| | **51,3** | 9634 | 1,9 | **MR 3I 225 - 60 × 450** 250 M | * | 4 | 27,3 |
| | **48,8** | 10125 | 2,65 | **MR 3I 250 - 65 × 550** 250 M | | 4 | 28,7 |
| | **57,8** | 8729 | 1,32 | **MR 2I 200 - 65 × 550** 250 M | | 4 | 24,2 |
| | **56,1** | 8992 | 1,8 | **MR 2I 225 - 65 × 550** 250 M | | 4 | 25 |
| | **56** | 9002 | 2,65 | **MR 2I 250 - 65 × 550** 250 M | | 4 | 25 |
| | **63,2** | 7979 | 1,5 | **MR 2I 200 - 65 × 550** 250 M | | 4 | 22,2 |
| | **60,9** | 8275 | 2,12 | **MR 2I 225 - 65 × 550** 250 M | | 4 | 23 |
| | **63,7** | 7920 | 3 | **MR 2I 250 - 65 × 550** 250 M | | 4 | 22 |
| | **68,8** | 7329 | 1,8 | **MR 2I 200 - 65 × 550** 250 M | | 4 | 20,3 |
| | **69,8** | 7219 | 2,5 | **MR 2I 225 - 65 × 550** 250 M | | 4 | 20 |
| | **79,6** | 6333 | 2,24 | **MR 2I 200 - 65 × 550** 250 M | | 4 | 17,6 |
| | **77,6** | 6502 | 2,65 | **MR 2I 225 - 65 × 550** 250 M | | 4 | 18,1 |
| | **84,3** | 5984 | 1,5 | **MR 2I 180 - 60 × 450** 250 M | * | 4 | 16,6 |
| | **87,1** | 5792 | 2,5 | **MR 2I 200 - 65 × 550** 250 M | | 4 | 16,1 |
| | **89,5** | 5632 | 3 | **MR 2I 225 - 65 × 550** 250 M | | 4 | 15,6 |
| | **97,2** | 5186 | 1,7 | **MR 2I 180 - 60 × 450** 250 M | * | 4 | 14,4 |
| | **101** | 5007 | 2,5 | **MR 2I 200 - 65 × 550** 250 M | | 4 | 13,9 |
| | **95,7** | 5267 | 3,35 | **MR 2I 225 - 65 × 550** 250 M | | 4 | 14,6 |
| | **103** | 4916 | 1,8 | **MR 2I 180 - 60 × 450** 250 M | * | 4 | 13,6 |
| | **108** | 4665 | 2,8 | **MR 2I 200 - 65 × 550** 250 M | | 4 | 13 |
| | **110** | 4595 | 3,75 | **MR 2I 225 - 65 × 550** 250 M | | 4 | 12,8 |
| | **118** | 4260 | 2 | **MR 2I 180 - 60 × 450** 250 M | * | 4 | 11,8 |
| | **125** | 4030 | 3,35 | **MR 2I 200 - 65 × 550** 250 M | | 4 | 11,2 |
| | **131** | 3846 | 2,12 | **MR 2I 180 - 60 × 450** 250 M | * | 4 | 10,7 |
| | **137** | 3687 | 3,55 | **MR 2I 200 - 65 × 550** 250 M | | 4 | 10,2 |

| $P_1$ kW 1) | $n_2$ min$^{-1}$ | $M_2$ N m | $f_S$ | 2) | | | $i$ |
|---|---|---|---|---|---|---|---|
| **55** | **150** | 3353 | 2,12 | **MR 2I 180 - 60 × 450** 250 M | * | 4 | 9,31 |
| | **158** | 3186 | 3,75 | **MR 2I 200 - 65 × 550** 250 M | | 4 | 8,85 |
| | **175** | 2884 | 4,25 | **MR 2I 200 - 65 × 550** 250 M | | 4 | 8,01 |
| | **218** | 2311 | 4,75 | **MR 2I 200 - 65 × 550** 250 M | | 4 | 6,42 |
| **75** | **10,7** | 62795 | 1,18 | **MR 3I 360 - 75 × 550** 280 S | | 4 | 131 |
| | **13,4** | 50354 | 1 | **MR 3I 320 - 75 × 550** 280 S | | 4 | 105 |
| | **13,4** | 50354 | 1,25 | **MR 3I 321 - 75 × 550** 280 S | | 4 | 105 |
| | **13,6** | 49529 | 1,6 | **MR 3I 360 - 75 × 550** 280 S | | 4 | 103 |
| | **15,5** | 43337 | 1,06 | **MR 3I 320 - 75 × 550** 280 S | | 4 | 90,1 |
| | **15,5** | 43337 | 1,32 | **MR 3I 321 - 75 × 550** 280 S | | 4 | 90,1 |
| | **15,1** | 44576 | 1,8 | **MR 3I 360 - 75 × 550** 280 S | | 4 | 92,7 |
| | **17** | 39673 | 1,18 | **MR 3I 320 - 75 × 550** 280 S | | 4 | 82,5 |
| | **17** | 39673 | 1,5 | **MR 3I 321 - 75 × 550** 280 S | | 4 | 82,5 |
| | **17,3** | 39022 | 2 | **MR 3I 360 - 75 × 550** 280 S | | 4 | 81,1 |
| | **19,7** | 34145 | 1,32 | **MR 3I 320 - 75 × 550** 280 S | | 4 | 71 |
| | **19,7** | 34145 | 1,6 | **MR 3I 321 - 75 × 550** 280 S | | 4 | 71 |
| | **19,2** | 35120 | 2,36 | **MR 3I 360 - 75 × 550** 280 S | | 4 | 73 |
| | **22,8** | 29595 | 0,95 | **MR 3I 250 - 75 × 550** 280 S | | 4 | 61,5 |
| | **22,3** | 30164 | 1,18 | **MR 3I 280 - 75 × 550** 280 S | | 4 | 62,7 |
| | **20,9** | 32269 | 1,5 | **MR 3I 320 - 75 × 550** 280 S | | 4 | 67,1 |
| | **20,9** | 32269 | 1,8 | **MR 3I 321 - 75 × 550** 280 S | | 4 | 67,1 |
| | **21,2** | 31740 | 2,5 | **MR 3I 360 - 75 × 550** 280 S | | 4 | 66 |
| | **25,2** | 26749 | 1,06 | **MR 3I 250 - 75 × 550** 280 S | | 4 | 55,6 |
| | **25** | 26952 | 1,5 | **MR 3I 280 - 75 × 550** 280 S | | 4 | 56 |
| | **24,2** | 27773 | 1,6 | **MR 3I 320 - 75 × 550** 280 S | | 4 | 57,8 |
| | **24,2** | 27773 | 2 | **MR 3I 321 - 75 × 550** 280 S | | 4 | 57,8 |
| | **23,6** | 28566 | 2,65 | **MR 3I 360 - 75 × 550** 280 S | | 4 | 59,4 |
| | **27,1** | 24847 | 1,12 | **MR 3I 250 - 75 × 550** 280 S | | 4 | 51,7 |
| | **26,6** | 25325 | 1,4 | **MR 3I 280 - 75 × 550** 280 S | | 4 | 52,7 |
| | **26,5** | 25424 | 1,9 | **MR 3I 320 - 75 × 550** 280 S | | 4 | 52,9 |
| | **26,5** | 25424 | 2,36 | **MR 3I 321 - 75 × 550** 280 S | | 4 | 52,9 |
| | **26,9** | 25007 | 3,15 | **MR 3I 360 - 75 × 550** 280 S | | 4 | 52 |
| | **30** | 22458 | 1,25 | **MR 3I 250 - 75 × 550** 280 S | | 4 | 46,7 |
| | **29,8** | 22629 | 1,8 | **MR 3I 280 - 75 × 550** 280 S | | 4 | 47,1 |
| | **30,8** | 21881 | 2 | **MR 3I 320 - 75 × 550** 280 S | | 4 | 45,5 |
| | **30,8** | 21881 | 2,5 | **MR 3I 321 - 75 × 550** 280 S | | 4 | 45,5 |
| | **33** | 20410 | 1,4 | **MR 3I 250 - 75 × 550** 280 S | | 4 | 42,4 |
| | **34** | 19800 | 1,8 | **MR 3I 280 - 75 × 550** 280 S | | 4 | 41,2 |
| | **34,4** | 19589 | 2,5 | **MR 3I 320 - 75 × 550** 280 S | | 4 | 40,7 |
| | **37,9** | 17749 | 1,6 | **MR 3I 250 - 75 × 550** 280 S | | 4 | 36,9 |
| | **37,6** | 17884 | 2 | **MR 3I 280 - 75 × 550** 280 S | | 4 | 37,2 |
| | **37,5** | 17974 | 2,5 | **MR 3I 320 - 75 × 550** 280 S | | 4 | 37,4 |
| | **41,7** | 16131 | 1,8 | **MR 3I 250 - 75 × 550** 280 S | | 4 | 33,5 |
| | **43** | 15648 | 2,24 | **MR 3I 280 - 75 × 550** 280 S | | 4 | 32,5 |
| | **48,8** | 13807 | 2 | **MR 3I 250 - 75 × 550** 280 S | | 4 | 28,7 |
| | **48,6** | 13862 | 2,36 | **MR 3I 280 - 75 × 550** 280 S | | 4 | 28,8 |
| | **57,8** | 11904 | 0,95 | **MR 2I 200 - 75 × 550** 280 S | | 4 | 24,2 |
| | **56,1** | 12262 | 1,32 | **MR 2I 225 - 75 × 550** 280 S | | 4 | 25 |
| | **56** | 12276 | 1,9 | **MR 2I 250 - 75 × 550** 280 S | | 4 | 25 |
| | **56,9** | 12090 | 2,65 | **MR 2I 280 - 75 × 550** 280 S | | 4 | 24,6 |
| | **63,2** | 10881 | 1,12 | **MR 2I 200 - 75 × 550** 280 S | | 4 | 22,2 |
| | **60,9** | 11284 | 1,6 | **MR 2I 225 - 75 × 550** 280 S | | 4 | 23 |
| | **63,7** | 10800 | 2,24 | **MR 2I 250 - 75 × 550** 280 S | | 4 | 22 |
| | **68,8** | 9994 | 1,32 | **MR 2I 200 - 75 × 550** 280 S | | 4 | 20,3 |
| | **69,8** | 9844 | 1,9 | **MR 2I 225 - 75 × 550** 280 S | | 4 | 20 |
| | **71,1** | 9672 | 2,5 | **MR 2I 250 - 75 × 550** 280 S | | 4 | 19,7 |
| | **79,6** | 8635 | 1,6 | **MR 2I 200 - 75 × 550** 280 S | | 4 | 17,6 |
| | **77,6** | 8866 | 2 | **MR 2I 225 - 75 × 550** 280 S | | 4 | 18,1 |
| | **78,7** | 8742 | 2,8 | **MR 2I 250 - 75 × 550** 280 S | | 4 | 17,8 |
| | **87,1** | 7899 | 1,8 | **MR 2I 200 - 75 × 550** 280 S | | 4 | 16,1 |
| | **89,5** | 7680 | 2,12 | **MR 2I 225 - 75 × 550** 280 S | | 4 | 15,6 |
| | **101** | 6827 | 1,9 | **MR 2I 200 - 75 × 550** 280 S | | 4 | 13,9 |
| | **95,7** | 7182 | 2,36 | **MR 2I 225 - 75 × 550** 280 S | | 4 | 14,6 |

1) Potenze per servizio continuo S1; per servizi S2 ... S10 è **possibile incrementarle** (ved. cap. 1 «Caratteristiche generali»): proporzionalmente $M_2$ aumenta e $f_S$ diminuisce.
2) Per la designazione completa per l'ordinazione ved. cap. 2.
* Forma costruttiva **B5R** ved. cap. 1.2.

| $P_1$ kW 1) | $n_2$ min$^{-1}$ | $M_2$ N m | $f_S$ | 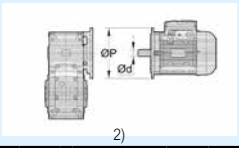 2) | | | $i$ |
|---|---|---|---|---|---|---|---|
| **75** | **108** | 6361 | 2 | **MR 2I 200 - 75 × 550** 280 S | 4 | | 13 |
| | **110** | 6266 | 2,65 | **MR 2I 225 - 75 × 550** 280 S | 4 | | 12,8 |
| | **125** | 5496 | 2,5 | **MR 2I 200 - 75 × 550** 280 S | 4 | | 11,2 |
| | **122** | 5643 | 3 | **MR 2I 225 - 75 × 550** 280 S | 4 | | 11,5 |
| | **137** | 5027 | 2,65 | **MR 2I 200 - 75 × 550** 280 S | 4 | | 10,2 |
| | **141** | 4888 | 3,55 | **MR 2I 225 - 75 × 550** 280 S | 4 | | 9,95 |
| | **158** | 4345 | 2,8 | **MR 2I 200 - 75 × 550** 280 S | 4 | | 8,85 |
| | **175** | 3933 | 3,15 | **MR 2I 200 - 75 × 550** 280 S | 4 | | 8,01 |
| | **218** | 3151 | 3,55 | **MR 2I 200 - 75 × 550** 280 S | 4 | | 6,42 |
| **90** | **13,4** | 60425 | 1 | **MR 3I 321 - 75 × 550** 280 M | 4 | | 105 |
| | **13,6** | 59434 | 1,32 | **MR 3I 360 - 75 × 550** 280 M | 4 | | 103 |
| | **15,5** | 52005 | 0,9 | **MR 3I 320 - 75 × 550** 280 M | 4 | | 90,1 |
| | **15,5** | 52005 | 1,12 | **MR 3I 321 - 75 × 550** 280 M | 4 | | 90,1 |
| | **15,1** | 53491 | 1,5 | **MR 3I 360 - 75 × 550** 280 M | 4 | | 92,7 |
| | **17** | 47607 | 1 | **MR 3I 320 - 75 × 550** 280 M | 4 | | 82,5 |
| | **17** | 47607 | 1,25 | **MR 3I 321 - 75 × 550** 280 M | 4 | | 82,5 |
| | **17,3** | 46827 | 1,7 | **MR 3I 360 - 75 × 550** 280 M | 4 | | 81,1 |
| | **19,7** | 40974 | 1,12 | **MR 3I 320 - 75 × 550** 280 M | 4 | | 71 |
| | **19,7** | 40974 | 1,4 | **MR 3I 321 - 75 × 550** 280 M | 4 | | 71 |
| | **19,2** | 42144 | 1,9 | **MR 3I 360 - 75 × 550** 280 M | 4 | | 73 |
| | **22,3** | 36196 | 1 | **MR 3I 280 - 75 × 550** 280 M | 4 | | 62,7 |
| | **20,9** | 38723 | 1,25 | **MR 3I 320 - 75 × 550** 280 M | 4 | | 67,1 |
| | **20,9** | 38723 | 1,5 | **MR 3I 321 - 75 × 550** 280 M | 4 | | 67,1 |
| | **21,2** | 38088 | 2 | **MR 3I 360 - 75 × 550** 280 M | 4 | | 66 |
| | **25** | 32343 | 1,25 | **MR 3I 280 - 75 × 550** 280 M | 4 | | 56 |
| | **24,2** | 33327 | 1,32 | **MR 3I 320 - 75 × 550** 280 M | 4 | | 57,8 |
| | **24,2** | 33327 | 1,7 | **MR 3I 321 - 75 × 550** 280 M | 4 | | 57,8 |
| | **23,6** | 34279 | 2,24 | **MR 3I 360 - 75 × 550** 280 M | 4 | | 59,4 |
| | **27,1** | 29816 | 0,9 | **MR 3I 250 - 75 × 550** 280 M | 4 | | 51,7 |
| | **26,6** | 30390 | 1,18 | **MR 3I 280 - 75 × 550** 280 M | 4 | | 52,7 |
| | **26,5** | 30509 | 1,5 | **MR 3I 320 - 75 × 550** 280 M | 4 | | 52,9 |
| | **26,5** | 30509 | 1,9 | **MR 3I 321 - 75 × 550** 280 M | 4 | | 52,9 |
| | **26,9** | 30009 | 2,5 | **MR 3I 360 - 75 × 550** 280 M | 4 | | 52 |
| | **30** | 26949 | 1,06 | **MR 3I 250 - 75 × 550** 280 M | 4 | | 46,7 |
| | **29,8** | 27154 | 1,5 | **MR 3I 280 - 75 × 550** 280 M | 4 | | 47,1 |
| | **30,8** | 26258 | 1,7 | **MR 3I 320 - 75 × 550** 280 M | 4 | | 45,5 |
| | **30,8** | 26258 | 2,12 | **MR 3I 321 - 75 × 550** 280 M | 4 | | 45,5 |
| | **29,9** | 27008 | 2,65 | **MR 3I 360 - 75 × 550** 280 M | 4 | | 46,8 |
| | **33** | 24492 | 1,18 | **MR 3I 250 - 75 × 550** 280 M | 4 | | 42,4 |
| | **34** | 23760 | 1,5 | **MR 3I 280 - 75 × 550** 280 M | 4 | | 41,2 |
| | **34,4** | 23507 | 2,12 | **MR 3I 320 - 75 × 550** 280 M | 4 | | 40,7 |
| | **34,4** | 23507 | 2,65 | **MR 3I 321 - 75 × 550** 280 M | 4 | | 40,7 |
| | **37,9** | 21299 | 1,32 | **MR 3I 250 - 75 × 550** 280 M | 4 | | 36,9 |
| | **37,6** | 21461 | 1,7 | **MR 3I 280 - 75 × 550** 280 M | 4 | | 37,2 |
| | **37,5** | 21569 | 2,12 | **MR 3I 320 - 75 × 550** 280 M | 4 | | 37,4 |
| | **37,5** | 21569 | 2,65 | **MR 3I 321 - 75 × 550** 280 M | 4 | | 37,4 |
| | **41,7** | 19357 | 1,5 | **MR 3I 250 - 75 × 550** 280 M | 4 | | 33,5 |
| | **43** | 18778 | 1,9 | **MR 3I 280 - 75 × 550** 280 M | 4 | | 32,5 |
| | **41,8** | 19309 | 2,65 | **MR 3I 320 - 75 × 550** 280 M | 4 | | 33,5 |
| | **48,8** | 16569 | 1,7 | **MR 3I 250 - 75 × 550** 280 M | 4 | | 28,7 |
| | **48,6** | 16634 | 2 | **MR 3I 280 - 75 × 550** 280 M | 4 | | 28,8 |
| | **46,6** | 17332 | 3 | **MR 3I 320 - 75 × 550** 280 M | 4 | | 30 |
| | **56,1** | 14715 | 1,12 | **MR 2I 225 - 75 × 550** 280 M | 4 | | 25 |
| | **56** | 14731 | 1,6 | **MR 2I 250 - 75 × 550** 280 M | 4 | | 25 |
| | **56,9** | 14508 | 2,12 | **MR 2I 280 - 75 × 550** 280 M | 4 | | 24,6 |
| | **56** | 14731 | 2,65 | **MR 2I 320 - 75 × 550** 280 M | 4 | | 25 |
| | **63,2** | 13057 | 0,95 | **MR 2I 200 - 75 × 550** 280 M | 4 | | 22,2 |
| | **60,9** | 13540 | 1,32 | **MR 2I 225 - 75 × 550** 280 M | 4 | | 23 |
| | **63,7** | 12960 | 1,8 | **MR 2I 250 - 75 × 550** 280 M | 4 | | 22 |
| | **63,2** | 13057 | 2,65 | **MR 2I 280 - 75 × 550** 280 M | 4 | | 22,2 |
| | **68,8** | 11993 | 1,12 | **MR 2I 200 - 75 × 550** 280 M | 4 | | 20,3 |
| | **69,8** | 11813 | 1,6 | **MR 2I 225 - 75 × 550** 280 M | 4 | | 20 |
| | **71,1** | 11606 | 2,12 | **MR 2I 250 - 75 × 550** 280 M | 4 | | 19,7 |
| | **69,8** | 11829 | 2,8 | **MR 2I 280 - 75 × 550** 280 M | 4 | | 20,1 |

| $P_1$ kW 1) | $n_2$ min$^{-1}$ | $M_2$ N m | $f_S$ | 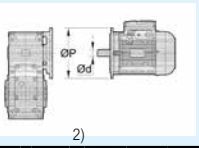 2) | | | $i$ |
|---|---|---|---|---|---|---|---|
| **90** | **79,6** | 10363 | 1,32 | **MR 2I 200 - 75 × 550** 280 M | 4 | | 17,6 |
| | **77,6** | 10639 | 1,6 | **MR 2I 225 - 75 × 550** 280 M | 4 | | 18,1 |
| | **78,7** | 10490 | 2,36 | **MR 2I 250 - 75 × 550** 280 M | 4 | | 17,8 |
| | **87,1** | 9478 | 1,5 | **MR 2I 200 - 75 × 550** 280 M | 4 | | 16,1 |
| | **89,5** | 9217 | 1,8 | **MR 2I 225 - 75 × 550** 280 M | 4 | | 15,6 |
| | **86,5** | 9534 | 2,65 | **MR 2I 250 - 75 × 550** 280 M | 4 | | 16,2 |
| | **101** | 8193 | 1,6 | **MR 2I 200 - 75 × 550** 280 M | 4 | | 13,9 |
| | **95,7** | 8618 | 2 | **MR 2I 225 - 75 × 550** 280 M | 4 | | 14,6 |
| | **95,9** | 8600 | 2,65 | **MR 2I 250 - 75 × 550** 280 M | 4 | | 14,6 |
| | **108** | 7633 | 1,7 | **MR 2I 200 - 75 × 550** 280 M | 4 | | 13 |
| | **110** | 7519 | 2,24 | **MR 2I 225 - 75 × 550** 280 M | 4 | | 12,8 |
| | **107** | 7701 | 3,15 | **MR 2I 250 - 75 × 550** 280 M | 4 | | 13,1 |
| | **125** | 6595 | 2,12 | **MR 2I 200 - 75 × 550** 280 M | 4 | | 11,2 |
| | **122** | 6771 | 2,5 | **MR 2I 225 - 75 × 550** 280 M | 4 | | 11,5 |
| | **119** | 6961 | 3,55 | **MR 2I 250 - 75 × 550** 280 M | 4 | | 11,8 |
| | **137** | 6033 | 2,24 | **MR 2I 200 - 75 × 550** 280 M | 4 | | 10,2 |
| | **141** | 5866 | 3 | **MR 2I 225 - 75 × 550** 280 M | 4 | | 9,95 |
| | **130** | 6326 | 4 | **MR 2I 250 - 75 × 550** 280 M | 4 | | 10,7 |
| | **158** | 5214 | 2,36 | **MR 2I 200 - 75 × 550** 280 M | 4 | | 8,85 |
| | **175** | 4719 | 2,65 | **MR 2I 200 - 75 × 550** 280 M | 4 | | 8,01 |
| | **218** | 3781 | 3 | **MR 2I 200 - 75 × 550** 280 M | 4 | | 6,42 |
| **110** | **16,7** | 59021 | 1,18 | **MR 3I 360 - 80 × 660** 315 S | 4 | | 83,7 |
| | **20,9** | 47328 | 1 | **MR 3I 320 - 80 × 660** 315 S | 4 | | 67,1 |
| | **20,9** | 47328 | 1,25 | **MR 3I 321 - 80 × 660** 315 S | 4 | | 67,1 |
| | **21,2** | 46552 | 1,7 | **MR 3I 360 - 80 × 660** 315 S | 4 | | 66 |
| | **25** | 39530 | 1 | **MR 3I 280 - 75 × 550** 315 S | * | 4 | 56 |
| | **24,2** | 40733 | 1,12 | **MR 3I 320 - 80 × 660** 315 S | 4 | | 57,8 |
| | **24,2** | 40733 | 1,4 | **MR 3I 321 - 80 × 660** 315 S | 4 | | 57,8 |
| | **23,6** | 41897 | 1,8 | **MR 3I 360 - 80 × 660** 315 S | 4 | | 59,4 |
| | **26,6** | 37143 | 0,95 | **MR 3I 280 - 75 × 550** 315 S | * | 4 | 52,7 |
| | **26,5** | 37289 | 1,25 | **MR 3I 320 - 80 × 660** 315 S | 4 | | 52,9 |
| | **26,5** | 37289 | 1,6 | **MR 3I 321 - 80 × 660** 315 S | 4 | | 52,9 |
| | **26,9** | 36677 | 2,12 | **MR 3I 360 - 80 × 660** 315 S | 4 | | 52 |
| | **29,8** | 33189 | 1,18 | **MR 3I 280 - 75 × 550** 315 S | * | 4 | 47,1 |
| | **30,8** | 32093 | 1,4 | **MR 3I 320 - 80 × 660** 315 S | 4 | | 45,5 |
| | **30,8** | 32093 | 1,7 | **MR 3I 321 - 80 × 660** 315 S | 4 | | 45,5 |
| | **29,9** | 33010 | 2,12 | **MR 3I 360 - 80 × 660** 315 S | 4 | | 46,8 |
| | **34** | 29040 | 1,25 | **MR 3I 280 - 75 × 550** 315 S | * | 4 | 41,2 |
| | **34,4** | 28731 | 1,7 | **MR 3I 320 - 80 × 660** 315 S | 4 | | 40,7 |
| | **34,4** | 28731 | 2,12 | **MR 3I 321 - 80 × 660** 315 S | 4 | | 40,7 |
| | **33,1** | 29800 | 2,36 | **MR 3I 360 - 80 × 660** 315 S | 4 | | 42,3 |
| | **37,6** | 26230 | 1,32 | **MR 3I 280 - 75 × 550** 315 S | * | 4 | 37,2 |
| | **37,5** | 26362 | 1,7 | **MR 3I 320 - 80 × 660** 315 S | 4 | | 37,4 |
| | **37,5** | 26362 | 2,12 | **MR 3I 321 - 80 × 660** 315 S | 4 | | 37,4 |
| | **36,4** | 27115 | 2,65 | **MR 3I 360 - 80 × 660** 315 S | 4 | | 38,4 |
| | **43** | 22951 | 1,5 | **MR 3I 280 - 75 × 550** 315 S | * | 4 | 32,5 |
| | **41,8** | 23600 | 2,12 | **MR 3I 320 - 80 × 660** 315 S | 4 | | 33,5 |
| | **41,8** | 23600 | 2,36 | **MR 3I 321 - 80 × 660** 315 S | 4 | | 33,5 |
| | **40,3** | 24479 | 3 | **MR 3I 360 - 80 × 660** 315 S | 4 | | 34,7 |
| | **48,6** | 20330 | 1,6 | **MR 3I 280 - 75 × 550** 315 S | * | 4 | 28,8 |
| | **46,6** | 21184 | 2,36 | **MR 3I 320 - 80 × 660** 315 S | 4 | | 30 |
| | **56** | 18004 | 1,32 | **MR 2I 250 - 80 × 660** 315 S | 4 | | 25 |
| | **56,9** | 17732 | 1,8 | **MR 2I 280 - 80 × 660** 315 S | 4 | | 24,6 |
| | **56** | 18004 | 2,12 | **MR 2I 320 - 80 × 660** 315 S | 4 | | 25 |
| | **63,7** | 15840 | 1,5 | **MR 2I 250 - 80 × 660** 315 S | 4 | | 22 |
| | **63,2** | 15958 | 2,12 | **MR 2I 280 - 80 × 660** 315 S | 4 | | 22,2 |
| | **61,3** | 16457 | 2,5 | **MR 2I 320 - 80 × 660** 315 S | 4 | | 22,8 |
| | **71,1** | 14185 | 1,7 | **MR 2I 250 - 80 × 660** 315 S | 4 | | 19,7 |
| | **69,8** | 14458 | 2,36 | **MR 2I 280 - 80 × 660** 315 S | 4 | | 20,1 |
| | **78,7** | 12821 | 2 | **MR 2I 250 - 80 × 660** 315 S | 4 | | 17,8 |
| | **78,1** | 12919 | 2,65 | **MR 2I 280 - 80 × 660** 315 S | 4 | | 17,9 |
| | **86,5** | 11652 | 2,12 | **MR 2I 250 - 80 × 660** 315 S | 4 | | 16,2 |
| | **89,2** | 11304 | 2,8 | **MR 2I 280 - 80 × 660** 315 S | 4 | | 15,7 |

1) Potenze per servizio continuo S1; per servizi S2 ... S10 è **possibile incrementarle** (ved. cap. 1 «Caratteristiche generali»): proporzionalmente $M_2$ aumenta e $f_S$ diminuisce.
2) Per la designazione completa per l'ordinazione ved. cap. 2.
* Forma costruttiva **B5R** ved. cap. 1.2.

| $P_1$ kW 1) | $n_2$ min$^{-1}$ | $M_2$ N m | $f_S$ | 2) | | | $i$ |
|---|---|---|---|---|---|---|---|
| **110** | **95,7** | 10533 | 1,7 | **MR 2I 225 - 75 × 550** 315 S | * | 4 | 14,6 |
| | **95,9** | 10511 | 2,12 | **MR 2I 250 - 80 × 660** 315 S | | 4 | 14,6 |
| | **95,2** | 10589 | 3 | **MR 2I 280 - 80 × 660** 315 S | | 4 | 14,7 |
| | **110** | 9190 | 1,8 | **MR 2I 225 - 75 × 550** 315 S | * | 4 | 12,8 |
| | **107** | 9412 | 2,5 | **MR 2I 250 - 80 × 660** 315 S | | 4 | 13,1 |
| | **105** | 9593 | 3,35 | **MR 2I 280 - 80 × 660** 315 S | | 4 | 13,3 |
| | **122** | 8276 | 2,12 | **MR 2I 225 - 75 × 550** 315 S | * | 4 | 11,5 |
| | **119** | 8507 | 2,8 | **MR 2I 250 - 80 × 660** 315 S | | 4 | 11,8 |
| | **141** | 7170 | 2,36 | **MR 2I 225 - 75 × 550** 315 S | * | 4 | 9,95 |
| | **130** | 7732 | 3,15 | **MR 2I 250 - 80 × 660** 315 S | | 4 | 10,7 |
| | **158** | 6395 | 2,5 | **MR 2I 225 - 75 × 550** 315 S | * | 4 | 8,88 |
| **132** | **16,7** | 70826 | 1 | **MR 3I 360 - 80 × 660** 315 M | | 4 | 83,7 |
| | **20,9** | 56794 | 1,06 | **MR 3I 321 - 80 × 660** 315 M | | 4 | 67,1 |
| | **21,2** | 55863 | 1,4 | **MR 3I 360 - 80 × 660** 315 M | | 4 | 66 |
| | **24,2** | 48880 | 0,9 | **MR 3I 320 - 80 × 660** 315 M | | 4 | 57,8 |
| | **24,2** | 48880 | 1,12 | **MR 3I 321 - 80 × 660** 315 M | | 4 | 57,8 |
| | **23,6** | 50276 | 1,5 | **MR 3I 360 - 80 × 660** 315 M | | 4 | 59,4 |
| | **26,5** | 44746 | 1,06 | **MR 3I 320 - 80 × 660** 315 M | | 4 | 52,9 |
| | **26,5** | 44746 | 1,32 | **MR 3I 321 - 80 × 660** 315 M | | 4 | 52,9 |
| | **26,9** | 44013 | 1,7 | **MR 3I 360 - 80 × 660** 315 M | | 4 | 52 |
| | **30,8** | 38511 | 1,18 | **MR 3I 320 - 80 × 660** 315 M | | 4 | 45,5 |
| | **30,8** | 38511 | 1,5 | **MR 3I 321 - 80 × 660** 315 M | | 4 | 45,5 |
| | **29,9** | 39612 | 1,8 | **MR 3I 360 - 80 × 660** 315 M | | 4 | 46,8 |
| | **34,4** | 34477 | 1,4 | **MR 3I 320 - 80 × 660** 315 M | | 4 | 40,7 |
| | **34,4** | 34477 | 1,8 | **MR 3I 321 - 80 × 660** 315 M | | 4 | 40,7 |
| | **33,1** | 35761 | 2 | **MR 3I 360 - 80 × 660** 315 M | | 4 | 42,3 |
| | **37,5** | 31634 | 1,4 | **MR 3I 320 - 80 × 660** 315 M | | 4 | 37,4 |
| | **37,5** | 31634 | 1,8 | **MR 3I 321 - 80 × 660** 315 M | | 4 | 37,4 |
| | **36,4** | 32538 | 2,24 | **MR 3I 360 - 80 × 660** 315 M | | 4 | 38,4 |
| | **41,8** | 28320 | 1,8 | **MR 3I 320 - 80 × 660** 315 M | | 4 | 33,5 |
| | **41,8** | 28320 | 2 | **MR 3I 321 - 80 × 660** 315 M | | 4 | 33,5 |
| | **40,3** | 29375 | 2,36 | **MR 3I 360 - 80 × 660** 315 M | | 4 | 34,7 |
| | **46,6** | 25420 | 2 | **MR 3I 320 - 80 × 660** 315 M | | 4 | 30 |
| | **46,6** | 25420 | 2,24 | **MR 3I 321 - 80 × 660** 315 M | | 4 | 30 |
| | **46,3** | 25609 | 2,65 | **MR 3I 360 - 80 × 660** 315 M | | 4 | 30,3 |
| | **56** | 21605 | 1,06 | **MR 2I 250 - 80 × 660** 315 M | | 4 | 25 |
| | **56,9** | 21278 | 1,5 | **MR 2I 280 - 80 × 660** 315 M | | 4 | 24,6 |
| | **56** | 21605 | 1,8 | **MR 2I 320 - 80 × 660** 315 M | | 4 | 25 |
| | **56** | 21605 | 2,24 | **MR 2I 321 - 80 × 660** 315 M | | 4 | 25 |
| | **54,4** | 22256 | 3,15 | **MR 2I 360 - 80 × 660** 315 M | | 4 | 25,7 |
| | **63,7** | 19008 | 1,25 | **MR 2I 250 - 80 × 660** 315 M | | 4 | 22 |
| | **63,2** | 19150 | 1,8 | **MR 2I 280 - 80 × 660** 315 M | | 4 | 22,2 |
| | **61,3** | 19748 | 2 | **MR 2I 320 - 80 × 660** 315 M | | 4 | 22,8 |
| | **61,3** | 19748 | 2,5 | **MR 2I 321 - 80 × 660** 315 M | | 4 | 22,8 |
| | **71,1** | 17022 | 1,4 | **MR 2I 250 - 80 × 660** 315 M | | 4 | 19,7 |
| | **69,8** | 17350 | 1,9 | **MR 2I 280 - 80 × 660** 315 M | | 4 | 20,1 |
| | **67,8** | 17847 | 2,5 | **MR 2I 320 - 80 × 660** 315 M | | 4 | 20,6 |
| | **78,7** | 15386 | 1,6 | **MR 2I 250 - 80 × 660** 315 M | | 4 | 17,8 |
| | **78,1** | 15502 | 2,24 | **MR 2I 280 - 80 × 660** 315 M | | 4 | 17,9 |
| | **78,8** | 15360 | 2,8 | **MR 2I 320 - 80 × 660** 315 M | | 4 | 17,8 |
| | **86,5** | 13983 | 1,8 | **MR 2I 250 - 80 × 660** 315 M | | 4 | 16,2 |
| | **89,2** | 13565 | 2,36 | **MR 2I 280 - 80 × 660** 315 M | | 4 | 15,7 |
| | **88** | 13751 | 3,55 | **MR 2I 320 - 80 × 660** 315 M | | 4 | 15,9 |
| | **95,9** | 12613 | 1,8 | **MR 2I 250 - 80 × 660** 315 M | | 4 | 14,6 |
| | **95,2** | 12707 | 2,5 | **MR 2I 280 - 80 × 660** 315 M | | 4 | 14,7 |
| | **107** | 11295 | 2,12 | **MR 2I 250 - 80 × 660** 315 M | | 4 | 13,1 |
| | **105** | 11512 | 2,8 | **MR 2I 280 - 80 × 660** 315 M | | 4 | 13,3 |
| | **119** | 10209 | 2,36 | **MR 2I 250 - 80 × 660** 315 M | | 4 | 11,8 |
| | **118** | 10286 | 3,35 | **MR 2I 280 - 80 × 660** 315 M | | 4 | 11,9 |
| | **130** | 9278 | 2,65 | **MR 2I 250 - 80 × 660** 315 M | | 4 | 10,7 |
| | **134** | 9001 | 3,75 | **MR 2I 280 - 80 × 660** 315 M | | 4 | 10,4 |
| | **152** | 7942 | 3,15 | **MR 2I 250 - 80 × 660** 315 M | | 4 | 9,19 |

| $P_1$ kW 1) | $n_2$ min$^{-1}$ | $M_2$ N m | $f_S$ | 2) | | | $i$ |
|---|---|---|---|---|---|---|---|
| **160** | **21,2** | 67712 | 1,12 | **MR 3I 360 - 80 × 660** 315 MC | | 4 | 66 |
| | **24,2** | 59248 | 0,95 | **MR 3I 321 - 80 × 660** 315 MC | | 4 | 57,8 |
| | **23,6** | 60941 | 1,25 | **MR 3I 360 - 80 × 660** 315 MC | | 4 | 59,4 |
| | **26,5** | 54238 | 1,06 | **MR 3I 321 - 80 × 660** 315 MC | | 4 | 52,9 |
| | **26,9** | 53349 | 1,4 | **MR 3I 360 - 80 × 660** 315 MC | | 4 | 52 |
| | **30,8** | 46680 | 0,95 | **MR 3I 320 - 80 × 660** 315 MC | | 4 | 45,5 |
| | **30,8** | 46680 | 1,18 | **MR 3I 321 - 80 × 660** 315 MC | | 4 | 45,5 |
| | **29,9** | 48014 | 1,5 | **MR 3I 360 - 80 × 660** 315 MC | | 4 | 46,8 |
| | **34,4** | 41790 | 1,18 | **MR 3I 320 - 80 × 660** 315 MC | | 4 | 40,7 |
| | **34,4** | 41790 | 1,5 | **MR 3I 321 - 80 × 660** 315 MC | | 4 | 40,7 |
| | **33,1** | 43346 | 1,6 | **MR 3I 360 - 80 × 660** 315 MC | | 4 | 42,3 |
| | **37,5** | 38345 | 1,18 | **MR 3I 320 - 80 × 660** 315 MC | | 4 | 37,4 |
| | **37,5** | 38345 | 1,5 | **MR 3I 321 - 80 × 660** 315 MC | | 4 | 37,4 |
| | **36,4** | 39440 | 1,8 | **MR 3I 360 - 80 × 660** 315 MC | | 4 | 38,4 |
| | **41,8** | 34328 | 1,4 | **MR 3I 320 - 80 × 660** 315 MC | | 4 | 33,5 |
| | **41,8** | 34328 | 1,7 | **MR 3I 321 - 80 × 660** 315 MC | | 4 | 33,5 |
| | **40,3** | 35606 | 2 | **MR 3I 360 - 80 × 660** 315 MC | | 4 | 34,7 |
| | **46,6** | 30813 | 1,7 | **MR 3I 320 - 80 × 660** 315 MC | | 4 | 30 |
| | **46,6** | 30813 | 1,8 | **MR 3I 321 - 80 × 660** 315 MC | | 4 | 30 |
| | **46,3** | 31041 | 2,24 | **MR 3I 360 - 80 × 660** 315 MC | | 4 | 30,3 |
| | **56,9** | 25791 | 1,18 | **MR 2I 280 - 80 × 660** 315 MC | | 4 | 24,6 |
| | **56** | 26188 | 1,5 | **MR 2I 320 - 80 × 660** 315 MC | | 4 | 25 |
| | **56** | 26188 | 1,8 | **MR 2I 321 - 80 × 660** 315 MC | | 4 | 25 |
| | **54,4** | 26977 | 2,5 | **MR 2I 360 - 80 × 660** 315 MC | | 4 | 25,7 |
| | **63,2** | 23212 | 1,5 | **MR 2I 280 - 80 × 660** 315 MC | | 4 | 22,2 |
| | **61,3** | 23938 | 1,7 | **MR 2I 320 - 80 × 660** 315 MC | | 4 | 22,8 |
| | **61,3** | 23938 | 2,12 | **MR 2I 321 - 80 × 660** 315 MC | | 4 | 22,8 |
| | **59,9** | 24469 | 3 | **MR 2I 360 - 80 × 660** 315 MC | | 4 | 23,4 |
| | **69,8** | 21030 | 1,6 | **MR 2I 280 - 80 × 660** 315 MC | | 4 | 20,1 |
| | **67,8** | 21632 | 2,12 | **MR 2I 320 - 80 × 660** 315 MC | | 4 | 20,6 |
| | **67,8** | 21632 | 2,65 | **MR 2I 321 - 80 × 660** 315 MC | | 4 | 20,6 |
| | **78,1** | 18791 | 1,8 | **MR 2I 280 - 80 × 660** 315 MC | | 4 | 17,9 |
| | **78,8** | 18618 | 2,36 | **MR 2I 320 - 80 × 660** 315 MC | | 4 | 17,8 |
| | **89,2** | 16442 | 2 | **MR 2I 280 - 80 × 660** 315 MC | | 4 | 15,7 |
| | **88** | 16668 | 3 | **MR 2I 320 - 80 × 660** 315 MC | | 4 | 15,9 |
| | **95,2** | 15402 | 2 | **MR 2I 280 - 80 × 660** 315 MC | | 4 | 14,7 |
| | **105** | 13954 | 2,36 | **MR 2I 280 - 80 × 660** 315 MC | | 4 | 13,3 |
| | **118** | 12468 | 2,65 | **MR 2I 280 - 80 × 660** 315 MC | | 4 | 11,9 |
| | **134** | 10910 | 3,15 | **MR 2I 280 - 80 × 660** 315 MC | | 4 | 10,4 |
| | **152** | 9664 | 3,35 | **MR 2I 280 - 80 × 660** 315 MC | | 4 | 9,22 |

1) Potenze per servizio continuo S1; per servizi S2 ... S10 è **possibile incrementarle** (ved. cap. 1 «Caratteristiche generali»): proporzionalmente $M_2$ aumenta e $f_S$ diminuisce.
2) Per la designazione completa per l'ordinazione ved. cap. 2.
* Forma costruttiva **B5R** ved. cap. 1.2.

Pagina lasciata intenzionalmente bianca.

# 12 – Dimensioni, esecuzioni, forme costruttive motoriduttori ad assi paralleli


**12.1 - Motoriduttori MR 2I ..... 228**
Dimensioni ..... 228
Esecuzioni (senso di rotazione) ..... 230
Forme costruttive ..... 231
Dettagli lubrificazione ..... 232

**12.2 - Motoriduttori MR 3I ..... 234**
Dimensioni ..... 234
Esecuzioni (senso di rotazione) ..... 236
Forme costruttive ..... 237
Dettagli lubrificazione ..... 238

**12.3 - Motoriduttori MR 4I ..... 240**
Dimensioni ..... 240
Esecuzioni (senso di rotazione) ..... 241
Forme costruttive ..... 242
Dettagli lubrificazione ..... 243

**12.4 - Motoriduttori MR 2I – Modello lungo ..... 244**
Dimensioni ..... 244
Esecuzioni (senso di rotazione) ..... 246
Forme costruttive ..... 247
Dettagli lubrificazione ..... 248

**12.5 - Motoriduttori MR 3I Modello lungo ..... 250**
Dimensioni ..... 250
Esecuzioni (senso di rotazione) ..... 252
Forme costruttive ..... 253
Dettagli lubrificazione ..... 254

## 12.1 - Motoriduttori MR 2I

### Dimensioni

### MR 2I 40 ... 125

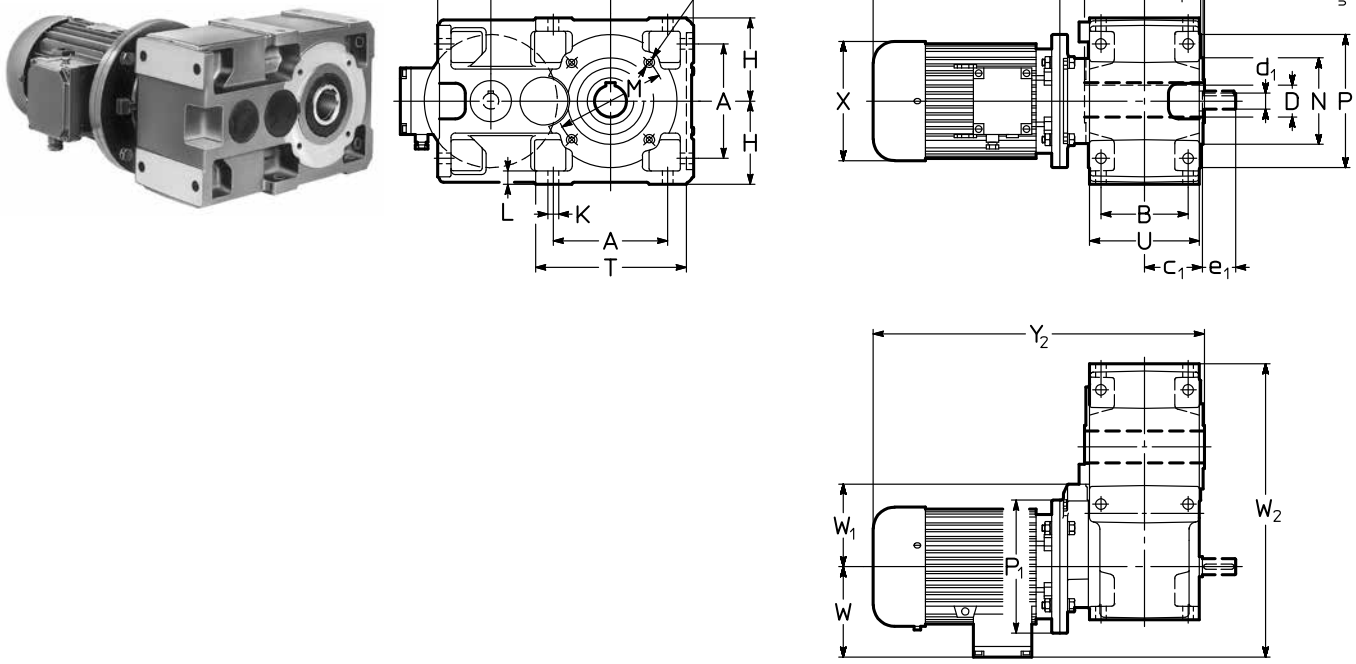


| Rid. | Mot. B5 | a | A | B | $c_1$ | D Ø H7 | $d_1$ Ø | $e_1$ | F 1) | G | H h11 | $H_1$ | h h11 | K Ø | L | M Ø | N Ø h6 | P Ø | Q | T | U | Z | $P_1$ Ø | X Ø ≈ | Y ≈ | | $Y_2$ ≈ | | W ≈ | $W_1$ | $W_2$ ≈ | kg | |
|---|---|---|---|---|---|---|---|---|---|---|---|---|---|---|---|---|---|---|---|---|---|---|---|---|---|---|---|---|---|---|---|---|---|
| | | | | | | | | | | | | | | | | | | | | | | | | | | 2) | | 2) | | | | | 2) |
| **40** | **63**<br>**71**[6] | 73,5 | 73 | 65 | 43 | 19 | 11 | 23 | M5 | 69,5 | 56 | 41,5 | 40,5 | 7 | 10 | 75 | 60 | 90 | 2,5 | 102 | 80 | 46 | 140<br>140 | 123<br>138 | 189<br>235 | 244<br>297 | 305<br>351 | 360<br>413 | 95<br>112 | 56<br>56 | 225<br>242 | 12<br>15 | 14<br>18 |
| **50** | **63**<br>**71**<br>**80**[6] | 90 | 86 | 75 | 51 | 24 | 14 | 30 | M6 | 77<br>79 | 67 | 49 | 50 | 9,5 | 12 | 85 | 70 | 105 | 2,5 | 120 | 95 | 53 | 140<br>160<br>160 | 123<br>138<br>156 | 189<br>216<br>254 | 244<br>278<br>323 | 319<br>348<br>386 | 374<br>410<br>455 | 95<br>112<br>121 | 70<br>80<br>80 | 252<br>269<br>278 | 16<br>19<br>23 | 18<br>22<br>27 |
| **63**<br>**64** | **71**<br>**80**<br>**90**<br>**100**[5] | 113<br>**(63)**<br>115<br>**(64)** | 102 | 90 | 61 | 30<br>**(63)**<br>32<br>**(64)** | 16 | 30 | M8 | 90 | 80 | 58,5 | 62 | 11,5 | 14 | 100 | 80 | 120 | 3 | 143 | 114 | 63 | 160<br>200<br>200<br>200 | 138<br>156<br>176<br>194 | 216<br>233<br>287<br>337 | 278<br>302<br>366<br>432 | 369<br>386<br>440<br>490 | 431<br>455<br>519<br>585 | 112<br>121<br>141<br>151 | 80<br>100<br>100<br>100 | 307<br>316<br>336<br>346 | 24<br>29<br>34<br>41 | 27<br>33<br>40<br>47 |
| **80**<br>**81** | **90**<br>**100**[4]<br>**112**[4] | 142,5 | 132 | 106 | 72 | 38<br>**(80)**<br>40<br>**(81)** | 19 | 40 | M10 | 108 | 100 | 69,5 | 70 | 14 | 17 | 130 | 110 | 160 | 3,5 | 180 | 135 | 75 | 200<br>250<br>250 | 176<br>194<br>218 | 287<br>310<br>336 | 366<br>405<br>435 | 470<br>493<br>519 | 549<br>588<br>618 | 141<br>151<br>163 | 100<br>125<br>125 | 384<br>394<br>406 | 46<br>53<br>65 | 52<br>59<br>74 |
| **100** | **90**<br>**100**<br>**112**<br>**132**[4] | 180 | 172 | 131 | 87 | 48 | 24 | 50 | M12 | 130<br>150 | 125 | 84,5 | 80 | 16 | 20 | 165 | 130 | 200 | 3,5 | 228 | 165 | 90 | 200<br>250<br>250<br>300 | 176<br>194<br>218<br>257 | 287<br>310<br>336<br>445 | 366<br>405<br>435<br>553 | 507<br>530<br>556<br>685 | 586<br>625<br>655<br>793 | 141<br>151<br>163<br>194 | 125<br>125<br>125<br>150 | 446<br>456<br>468<br>499 | 67<br>74<br>86<br>122 | 73<br>80<br>95<br>134 |
| **125** | **112**<br>**132**<br>**160**<br>**180** | 225 | 212 | 162 | 107 | 60 | 28 | 60 | 3) | 159<br>164<br>179 | 150 | 103,5 | 100 | 18 | 23 | 215 | 180 | 250 | 4 | 274 | 201 | 110 | 250<br>300<br>315<br>360 | 218<br>257<br>540<br>590 | 336<br>445<br>630<br>725 | 435<br>553<br>829<br>879 | 605<br>719<br>919<br>1014 | 704<br>827<br>240<br>278 | 163<br>194<br>175<br>175 | 166<br>166<br>615<br>653 | 538<br>569<br>615<br>653 | 120<br>156<br>213<br>330 | 129<br>168<br>250<br>378 |

1) Lunghezza utile del filetto 2 · F.
2) Valori validi per motore autofrenante.
3) Per dimensione, numero e posizione angolare ved. cap. 6.
4) A richiesta per 100LB 4, 112M 4 e 132M 4 anche forma costruttiva **B5R** (ved. cap. 1.2); le quote Y e $Y_2$ possono differire: interpellarci.
5) Forma costruttiva **B5R** (ved.cap.1.2).
6) Forma costruttiva **B5A** (ved.cap.1.2).

42

## MR 2I 140 ... 360

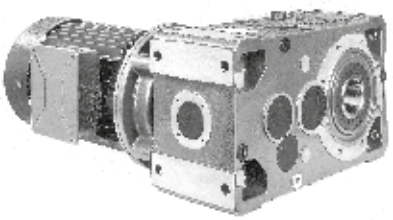

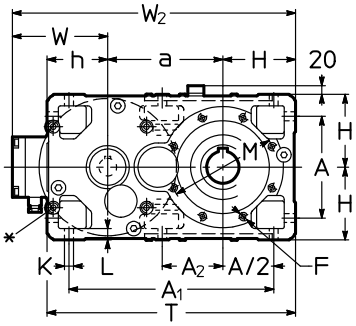


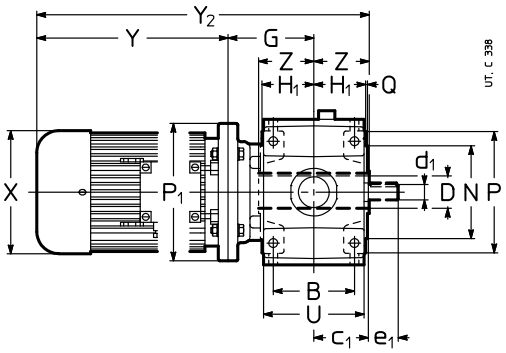


| Rid. | Mot. | a | A | $A_1$ | $A_2$ | B | $c_1$ | D Ø H7 | $d_1$ Ø | $e_1$ | F | G | H h11 | $H_1$ | h h11 | K Ø | L | M Ø | N Ø h6 | P Ø | T | Z | $P_1$ Ø | X Ø ≈ | Y ≈ | | $Y_2$ ≈ | | W ≈ | $W_2$ ≈ | kg | |
|---|---|---|---|---|---|---|---|---|---|---|---|---|---|---|---|---|---|---|---|---|---|---|---|---|---|---|---|---|---|---|---|---|
| | B5 | | | | | | | | | | 1) | | | | | | | | Q | | U | | | | | 2) | | 2) | | | | 2) |
| 140 | 132<br>160<br>180<br>200 | 240 | 212 | 427 | 127 | 162 | 107 | 70 | 28 | 60 | 4) | 159<br>179 | 150 | 103,5 | 125 | 18 | 23 | 265 | 230<br>4 | 300 | 515<br>201 | 125 | 300<br>350<br>350<br>350 | 257<br>315<br>360<br>400 | 445<br>540<br>590<br>650 | 553<br>630<br>725<br>760 | 729<br>844<br>894<br>954 | 837<br>934<br>1029<br>1064 | 194<br>240<br>278<br>310 | 584<br>630<br>668<br>700 | 188<br>245<br>362<br>357 | 200<br>282<br>410<br>405 |
| 160 | 160<br>180<br>200<br>225 | 285 | 252 | 507 | – | 201 | 132 | 80 | 38 | 80 | M16 | 204<br>194<br>224 | 180 | 128,5 | 150 | 22 | 28 | 265 | 230<br>4 | 300 | 615<br>249 | 136 | 350<br>350<br>400<br>450 | 315<br>360<br>400<br>450 | 540<br>590<br>650<br>680 | 630<br>725<br>760<br>– | 880<br>930<br>980<br>1040 | 970<br>1065<br>1090<br>– | 240<br>278<br>310<br>330 | 705<br>743<br>775<br>795 | 313<br>430<br>425<br>520 | 350<br>478<br>473<br>– |
| 180 | 180<br>200<br>225<br>250 | 305 | 252 | 527 | 170 | 201 | 132 | 90 | 38 | 80 | M16 | 204<br>194<br>224 | 180 | 128,5 | 150 | 22 | 28 | 300 | 250<br>5 | 350 | 635<br>249 | 150 | 350<br>400<br>450<br>450 | 360<br>400<br>450<br>485 | 590<br>650<br>680<br>736 | 725<br>760<br>–<br>– | 944<br>994<br>1054<br>1110 | 1079<br>1104<br>–<br>– | 278<br>310<br>330<br>375 | 763<br>795<br>815<br>860 | 448<br>443<br>538<br>681 | 496<br>491<br>–<br>– |
| 200 | 200<br>225<br>250<br>280 | 360 | 320 | 635 | – | 250 | 162 | 100 | 48 | 110 | 4) | 225<br>255 | 225 | 158 | 180 | 27 | 34 | 350 | 300<br>5 | 400 | 765<br>307 | 167 | 400<br>450<br>550<br>550 | 400<br>450<br>485<br>550 | 650<br>680<br>736<br>928 | 760<br>–<br>–<br>– | 1042<br>1102<br>1158<br>1350 | 1152<br>–<br>–<br>– | 310<br>330<br>375<br>405 | 895<br>915<br>960<br>990 | 558<br>653<br>796<br>1005 | 606<br>–<br>–<br>– |
| 225 | 225<br>250<br>280<br>315[3] | 385 | 320 | 660 | 223 | 250 | 162 | 110 | 48 | 110 | M20 | 255 | 225 | 158 | 180 | 27 | 34 | 400 | 350<br>5 | 450 | 790<br>307 | 180 | 450<br>550<br>550<br>550 | 450<br>485<br>550<br>620 | 680<br>736<br>928<br>1015 | –<br>–<br>–<br>– | 1115<br>1171<br>1363<br>1450 | –<br>–<br>–<br>– | 330<br>375<br>405<br>530 | 940<br>985<br>1015<br>1140 | 684<br>827<br>1036<br>1329 | –<br>–<br>–<br>– |
| 250 | 250<br>280<br>315 | 450 | 396 | 791 | – | 310 | 200 | 125 | 55 | 110 | 4) | 290<br>310 | 280 | 195 | 225 | 33 | 42 | 500 | 450<br>5 | 550 | 955<br>380 | 206 | 550<br>550<br>660 | 485<br>550<br>620 | 736<br>928<br>1155 | –<br>–<br>– | 1232<br>1424<br>1671 | –<br>–<br>– | 375<br>405<br>530 | 1105<br>1135<br>1260 | 1030<br>1239<br>1751 | –<br>–<br>– |
| 280 | 280<br>315 | 480 | 396 | 821 | 277 | 310 | 200 | 140 | 55 | 110 | M24 | 290<br>310 | 280 | 195 | 225 | 33 | 42 | 500 | 450<br>5 | 550 | 985<br>380 | 222 | 550<br>660 | 550<br>620 | 928<br>1155 | –<br>– | 1440<br>1687 | –<br>– | 405<br>530 | 1165<br>1290 | 1293<br>1805 | –<br>– |
| 320<br>321 | 280<br>315 | 570 | 510 | 1005 | – | 386 | 245 | 160 | 70 | 140 | 4) | 336<br>356 | 355 | 241 | 280 | 39 | 52 | 600 | 550<br>6 | 660 | 1205<br>470 | 254 | 550<br>660 | 550<br>620 | 928<br>1155 | –<br>– | 1518<br>1763 | –<br>– | 405<br>530 | 1330<br>1455 | 1651<br>2162 | –<br>– |
| 360 | 280<br>315 | 610 | 510 | 1045 | 358 | 386 | 245 | 180 | 70 | 140 | M30 | 356 | 355 | 241 | 280 | 39 | 52 | 600 | 550<br>6 | 660 | 1245<br>470 | 273 | 660 | 550<br>620 | 928<br>1155 | –<br>– | 1537<br>1784 | –<br>– | 405<br>530 | 1370<br>1495 | 1746<br>2257 | –<br>– |

∗ Piano lavorato e n.4 fori filettati (dimensioni al cap. 6 «Lato entrata riduttori»).
1) Lunghezza utile del filetto 2 · F.
2) Valori validi per motore autofrenante.
3) Forma costruttiva **B5R** (ved. cap.1.2).
4) Per dimensione, numero e posizione angolare ved. cap. 6.

## Esecuzioni[1)] (senso di rotazione)

### MR 2I 40 ... 125

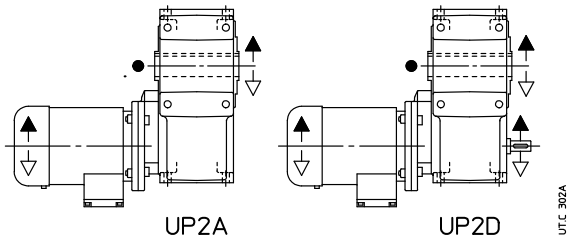


### MR 2I 140 ... 360

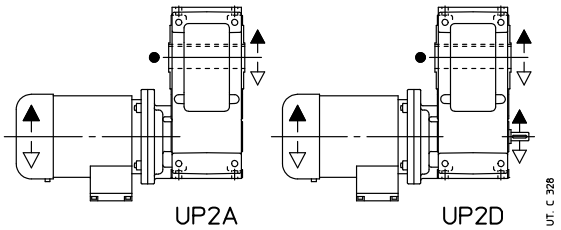


● Posizione gola di riferimento (ved. cap.6) per la verifica del carico radiale.
1) Per l'esecuzione propria del motore ved. cap. 2.

## Forme costruttive

In assenza di esigenze specifiche privilegiare l'adozione della forma costruttiva **B3** (ved. cap. 2).

### MR 2I 40 ... 125

Esecuzioni:

**UP2A**
**UP2D**

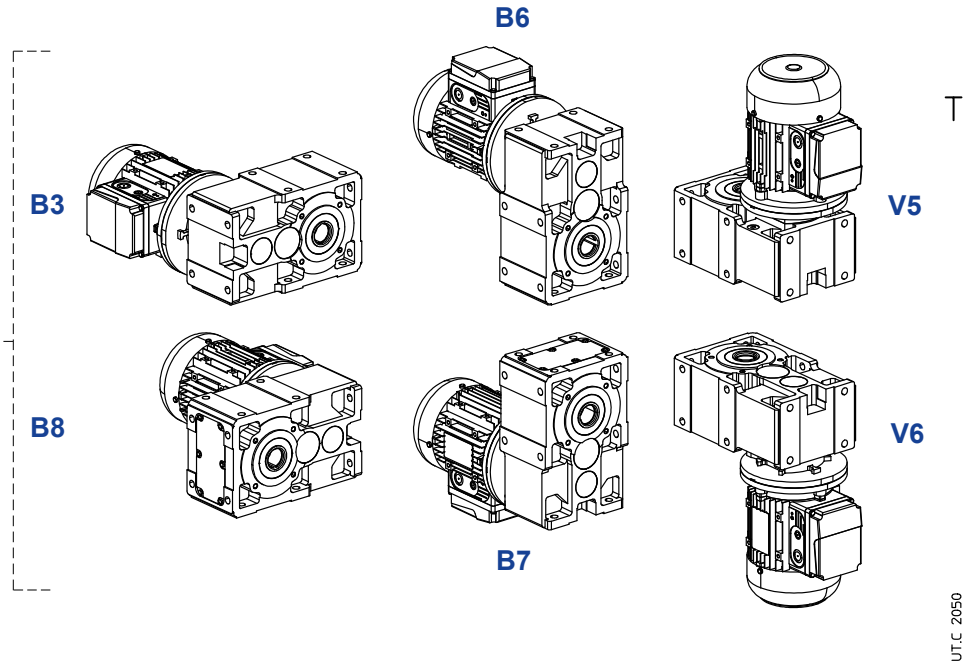


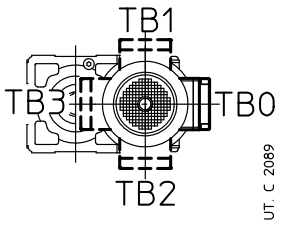


### MR 2I 140 ... 360

Esecuzioni:

**UP2A**
**UP2D**

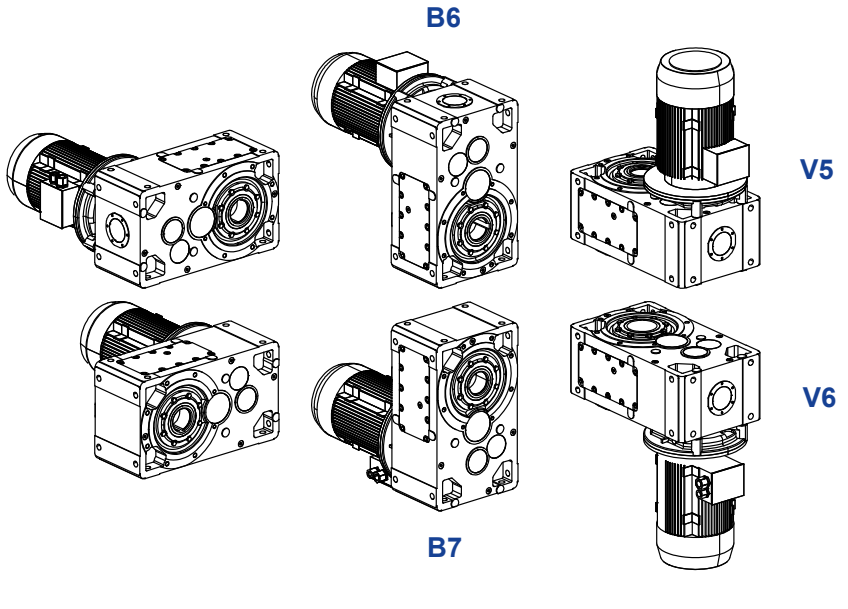


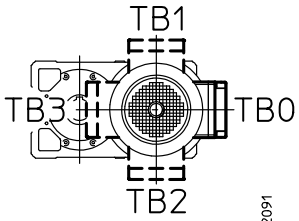


## Quantità d'olio MR 2I 40 ... 360

Le quantità d'olio [l] indicate sono da intendersi orientative ai fini dell'approvvigionamento. La quantità esatta da immettere nel riduttore è definita dal livello.

| Forma costruttiva | 40 | 50 | 63, 64 | 80, 81 | 100 | 125 | 140 | 160 | 180 | 200 | 225 | 250 | 280 | 320, 321 | 360 |
|---|---|---|---|---|---|---|---|---|---|---|---|---|---|---|---|
| **B3** | 0,4 | 0,6 | 0,9 | 1,5 | 2,9 | 5,6 | 6,6 | 12 | 13 | 25 | 26 | 47 | 51 | 97 | 100 |
| **B8** | 0,4 | 0,6 | 0,9 | 1,5 | 2,9 | 5,6 | 6,6 | 12 | 13 | 25 | 26 | 47 | 51 | 97 | 100 |
| **B6** | 0,55 | 0,8 | 1,2 | 2,3 | 5 | 9 | 9,7 | 18 | 19 | 35 | 37 | 67 | 72 | 137 | 140 |
| **B7** | 0,55 | 0,8 | 1,2 | 2,3 | 5 | 9 | 9,7 | 18 | 19 | 35 | 37 | 67 | 72 | 137 | 140 |
| **V5** | 0,55 | 0,8 | 1,2 | 2,3 | 5 | 9 | 9,7 | 18 | 19 | 35 | 37 | 67 | 72 | 137 | 140 |
| **V6** | 0,55 | 0,8 | 1,2 | 2,3 | 5 | 9 | 9,7 | 18 | 19 | 35 | 37 | 67 | 72 | 137 | 140 |

## Dettagli lubrificazione

### MR 2I 100, 125

Esecuzioni:

**UP2A**
**UP2D**

**B3**

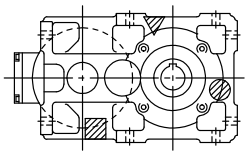

**B6**

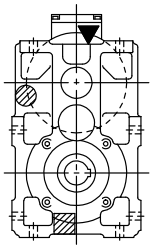

**V5**

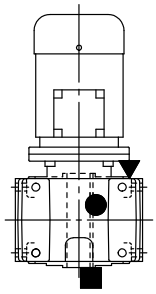

**B8**

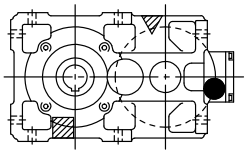

**B7**

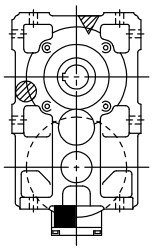

**V6**

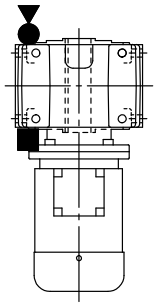

UT.C 1053

### MR 2I 140 ... 360

Esecuzioni:

**UP2A**
**UP2D**

**B3**

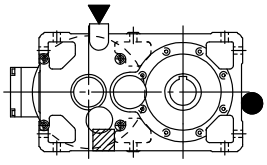

**B6**

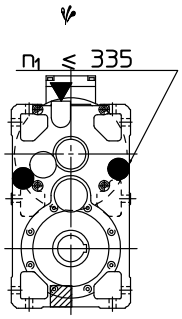


**V5**

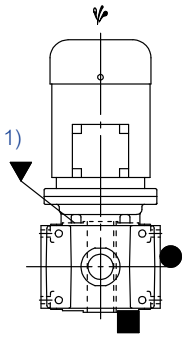


**B8**

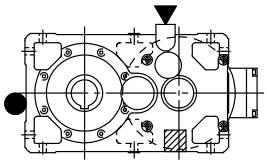

**B7**

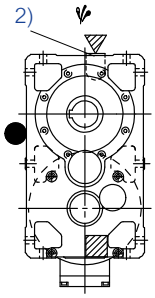


**V6**

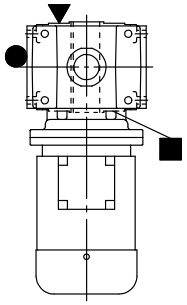

UT.C 1054A

1) Tappo di carico olio possibile anche lato asse lento.
2) Tappo di carico olio possibile anche lato opposto.
Eventuale elevato sbattimento d'olio: per il fattore correttivo $f_{t_3}$ della potenza termica nominale $Pt_N$ ved. cap. 4.

▼ tappo di carico olio
● tappo di livello olio
■ tappo di scarico olio
▼ tappo di carico con astina per livello olio
● 
▽ tappo di carico olio lato opposto (non in vista)
◍ tappo di livello olio lato opposto (non in vista)
▨ tappo di scarico olio lato opposto (non in vista)

Pagina lasciata intenzionalmente bianca

## 12.2 - Motoriduttori MR 3I

### Dimensioni

### MR 3I 40 ... 125

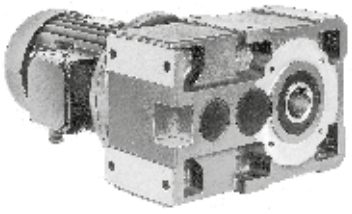

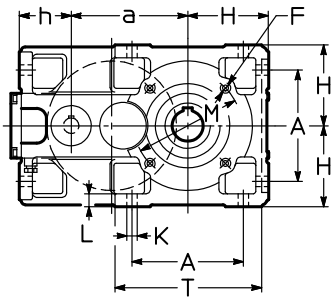


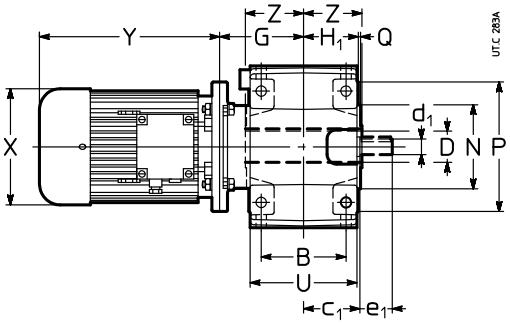


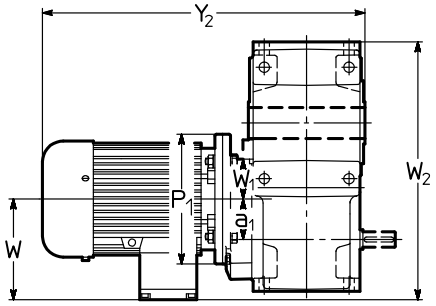


| Rid. | Mot. | a | A | B | $c_1$ | D Ø H7 | $d_1$ Ø | $e_1$ | F | G | H h11 | $H_1$ | h h11 | K Ø | L | M Ø | N Ø h6 | P Ø | Q | T | U | Z | $P_1$ Ø | X Ø ≈ | Y ≈ | | $Y_2$ ≈ | | W ≈ | $W_1$ | $W_2$ ≈ | kg | |
|---|---|---|---|---|---|---|---|---|---|---|---|---|---|---|---|---|---|---|---|---|---|---|---|---|---|---|---|---|---|---|---|---|
| | **B5** | $a_1$ | | | | | | | 1) | | | | | | | | | | | | | | | | | 2) | | 2) | | | | 2) |
| **40** | **63** | 73,5<br>30 | 73 | 65 | 43 | 19 | 11 | 23 | M5 | 69,5 | 56 | 41,5 | 40,5 | 7 | 10 | 75 | 60 | 90 | 2,5 | 102 | 80 | 46 | 140 | 123 | 189 | 244 | 305 | 360 | 95 | 26 | 194,5 | 14 | 16 |
| **50** | **63**<br>**71** | 90<br>32 | 86 | 75 | 51 | 24 | 14 | 30 | M6 | 77<br>79 | 67 | 49 | 50 | 9,5 | 12 | 85 | 70 | 105 | 2,5 | 120 | 95 | 53 | 140<br>160 | 123<br>138 | 189<br>216 | 244<br>278 | 319<br>348 | 374<br>410 | 95<br>112 | 35<br>35 | 220<br>237 | 19<br>23 | 21<br>26 |
| **63**<br>**64** | **63**<br>**71**<br>**80**<br>**90**[4] | 113<br>**(63)**<br>115<br>**(64)**<br>40 | 102 | 90 | 61 | 30<br>**(63)**<br>32<br>**(64)** | 16 | 30 | M8 | 90 | 80 | 58,5 | 62 | 11,5 | 14 | 100 | 80 | 120 | 3 | 143 | 114 | 63 | 140<br>160<br>200<br>200 | 123<br>138<br>156<br>176 | 189<br>216<br>233<br>287 | 244<br>278<br>302<br>366 | 342<br>369<br>386<br>440 | 397<br>431<br>455<br>519 | 95<br>112<br>121<br>141 | 40<br>40<br>40<br>40 | 257<br>267<br>276<br>296 | 24<br>28<br>33<br>38 | 26<br>31<br>37<br>44 |
| **80**<br>**81** | **71**<br>**80**<br>**90**<br>**100**[4] | 142,5<br>50 | 132 | 106 | 72 | 38<br>**(80)**<br>40<br>**(81)** | 19 | 40 | M10 | 108 | 100 | 69,5 | 70 | 14 | 17 | 130 | 110 | 160 | 3,5 | 180 | 135 | 75 | 160<br>200<br>200<br>200 | 138<br>156<br>176<br>194 | 216<br>233<br>287<br>337 | 278<br>302<br>366<br>432 | 399<br>416<br>470<br>520 | 461<br>485<br>549<br>615 | 112<br>121<br>141<br>151 | 50<br>50<br>50<br>50 | 312,5<br>313,5<br>333,5<br>343,5 | 36<br>41<br>46<br>55 | 39<br>45<br>52<br>61 |
| **100** | **80**<br>**90**<br>**100**<br>**112** | 180<br>62,5 | 172 | 131 | 87 | 48 | 24 | 50 | M12 | 130 | 125 | 84,5 | 80 | 16 | 20 | 165 | 130 | 200 | 3,5 | 228 | 165 | 90 | 200<br>200<br>250<br>250 | 156<br>176<br>194<br>218 | 233<br>287<br>310<br>336 | 302<br>366<br>405<br>435 | 453<br>507<br>530<br>556 | 522<br>586<br>625<br>655 | 121<br>141<br>151<br>163 | 62<br>62<br>62<br>62 | 385<br>385<br>393,5<br>405,5 | 63<br>68<br>75<br>87 | 67<br>74<br>81<br>96 |
| **125** | **90**<br>**100**<br>**112**<br>**132** | 225<br>80 | 212 | 162 | 107 | 60 | 28 | 60 | 3) | 159<br>164 | 150 | 103,5 | 100 | 18 | 23 | 215 | 180 | 250 | 4 | 274 | 201 | 110 | 200<br>250<br>250<br>300 | 176<br>194<br>218<br>257 | 287<br>310<br>336<br>445 | 366<br>405<br>435<br>553 | 556<br>579<br>605<br>719 | 635<br>674<br>704<br>827 | 141<br>151<br>163<br>194 | 86<br>86<br>86<br>86 | 475<br>475<br>475<br>489 | 109<br>116<br>128<br>164 | 115<br>122<br>137<br>176 |

1) Lunghezza utile del filetto 2 · F.
2) Valori validi per motore autofrenante.
3) Per dimensione, numero e posizione angolare ved. cap. 6.
4) Forma costruttiva **B5R** (ved. cap. 1.2).

42

## MR 3I 140 ... 360

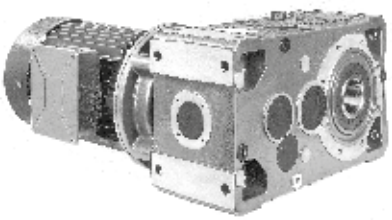

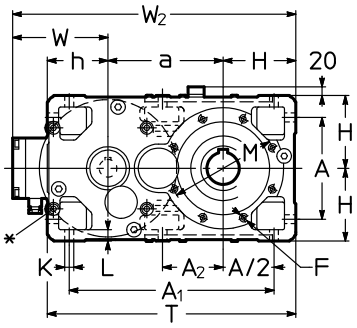


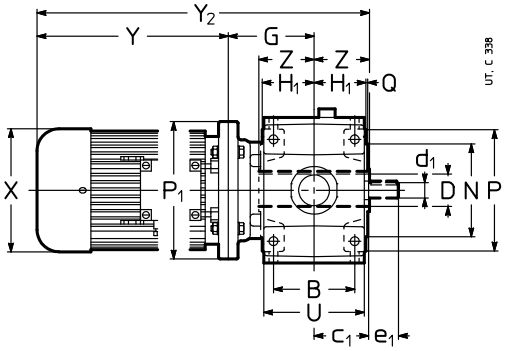


| Rid. | Mot. | a | A | $A_1$ | $A_2$ | B | $c_1$ | D Ø H7 | $d_1$ Ø | $e_1$ | F | G | H h11 | $H_1$ | h h11 | K Ø | L | M Ø | N Ø h6 | P Ø | T | Z | $P_1$ Ø | X Ø ≈ | Y ≈ | | $Y_2$ ≈ | | W ≈ | $W_2$ ≈ | kg | |
|---|---|---|---|---|---|---|---|---|---|---|---|---|---|---|---|---|---|---|---|---|---|---|---|---|---|---|---|---|---|---|---|---|
| | B5 | | | | | | | | | | 1) | | | | | | | | Q | | U | | | | | 2) | | 2) | | | | 2) |
| 140 | 100 | 240 | 212 | 427 | 127 | 162 | 107 | 70 | 24 | 50 | 4) | 134 | 150 | 103,5 | 125 | 18 | 23 | 265 | 230 | 300 | 515 | 125 | 250 | 194 | 310 | 405 | 569 | 664 | 151 | 541 | 140 | 146 |
| | 112 | | | | | | | | | | | | | | | | | | 4 | | 201 | | 250 | 218 | 336 | 435 | 595 | 694 | 163 | 553 | 152 | 161 |
| | 132 | | | | | | | | | | | 159 | | | | | | | | | | | 300 | 257 | 445 | 553 | 729 | 837 | 194 | 584 | 188 | 200 |
| | 160[3] | | | | | | | | | | | | | | | | | | | | | | 300 | 315 | 540 | 630 | 844 | 934 | 240 | 630 | 245 | 282 |
| 160 | 100 | 285 | 252 | 507 | – | 201 | 132 | 80 | 28 | 60 | M16 | 179 | 180 | 128,5 | 150 | 22 | 28 | 265 | 230 | 300 | 615 | 136 | 250 | 194 | 310 | 405 | 625 | 720 | 151 | 616 | 208 | 214 |
| | 112 | | | | | | | | | | | | | | | | | | 4 | | 249 | | 250 | 218 | 336 | 435 | 651 | 750 | 163 | 628 | 220 | 229 |
| | 132 | | | | | | | | | | | | | | | | | | | | | | 300 | 257 | 445 | 553 | 760 | 868 | 194 | 659 | 256 | 268 |
| | 160 | | | | | | | | | | | 204 | | | | | | | | | | | 350 | 315 | 540 | 630 | 880 | 970 | 240 | 705 | 313 | 350 |
| | 180 | | | | | | | | | | | | | | | | | | | | | | 350 | 360 | 590 | 725 | 930 | 1065 | 278 | 743 | 430 | 478 |
| 180 | 112 | 305 | 252 | 527 | 170 | 201 | 132 | 90 | 28 | 60 | M16 | 179 | 180 | 128,5 | 150 | 22 | 28 | 300 | 250 | 350 | 635 | 150 | 250 | 218 | 336 | 435 | 665 | 764 | 163 | 648 | 238 | 247 |
| | 132 | | | | | | | | | | | | | | | | | | 5 | | 249 | | 300 | 257 | 445 | 553 | 774 | 882 | 194 | 679 | 274 | 286 |
| | 160 | | | | | | | | | | | 204 | | | | | | | | | | | 350 | 315 | 540 | 630 | 894 | 984 | 240 | 725 | 331 | 368 |
| | 180 | | | | | | | | | | | 194 | | | | | | | | | | | 350 | 360 | 590 | 725 | 944 | 1079 | 278 | 763 | 448 | 496 |
| | 200[3] | | | | | | | | | | | | | | | | | | | | | | 350 | 400 | 685 | 795 | 1029 | 1139 | 310 | 795 | 443 | 491 |
| 200 | 132 | 360 | 320 | 635 | – | 250 | 162 | 100 | 35 | 80 | 4) | 225 | 225 | 158 | 180 | 27 | 34 | 350 | 300 | 400 | 765 | 167 | 300 | 257 | 445 | 553 | 837 | 945 | 194 | 779 | 389 | 401 |
| | 160 | | | | | | | | | | | | | | | | | | 5 | | 307 | | 350 | 315 | 540 | 630 | 932 | 1022 | 240 | 825 | 446 | 483 |
| | 180 | | | | | | | | | | | | | | | | | | | | | | 350 | 360 | 590 | 725 | 982 | 1117 | 278 | 863 | 563 | 611 |
| | 200 | | | | | | | | | | | | | | | | | | | | | | 400 | 400 | 650 | 760 | 1042 | 1152 | 310 | 895 | 558 | 606 |
| | 225 | | | | | | | | | | | 255 | | | | | | | | | | | 450 | 450 | 680 | – | 1102 | – | 330 | 915 | 653 | – |
| 225 | 132 | 385 | 320 | 660 | 223 | 250 | 162 | 110 | 35 | 80 | M20 | 225 | 225 | 158 | 180 | 27 | 34 | 400 | 350 | 450 | 790 | 180 | 300 | 257 | 445 | 553 | 850 | 958 | 194 | 804 | 420 | 432 |
| | 160 | | | | | | | | | | | | | | | | | | 5 | | 307 | | 350 | 315 | 540 | 630 | 945 | 1035 | 240 | 850 | 477 | 514 |
| | 180 | | | | | | | | | | | | | | | | | | | | | | 350 | 360 | 590 | 725 | 995 | 1130 | 278 | 888 | 594 | 642 |
| | 200 | | | | | | | | | | | | | | | | | | | | | | 400 | 400 | 650 | 760 | 1055 | 1165 | 310 | 920 | 589 | 637 |
| | 225 | | | | | | | | | | | 255 | | | | | | | | | | | 450 | 450 | 680 | – | 1115 | – | 330 | 940 | 684 | – |
| | 250[3] | | | | | | | | | | | | | | | | | | | | | | 450 | 485 | 736 | – | 1171 | – | 375 | 985 | 827 | – |
| 250 | 160 | 450 | 396 | 791 | – | 310 | 200 | 125 | 45 | 110 | 4) | 260 | 280 | 195 | 225 | 33 | 42 | 500 | 450 | 550 | 955 | 206 | 350 | 315 | 540 | 630 | 1006 | 1096 | 240 | 970 | 680 | 717 |
| | 180 | | | | | | | | | | | | | | | | | | 5 | | 380 | | 350 | 360 | 590 | 725 | 1056 | 1191 | 278 | 1008 | 797 | 845 |
| | 200 | | | | | | | | | | | | | | | | | | | | | | 400 | 400 | 650 | 760 | 1116 | 1226 | 310 | 1040 | 792 | 840 |
| | 225 | | | | | | | | | | | 290 | | | | | | | | | | | 450 | 450 | 680 | – | 1176 | – | 330 | 1060 | 887 | – |
| | 250 | | | | | | | | | | | | | | | | | | | | | | 550 | 485 | 736 | – | 1232 | – | 375 | 1105 | 1030 | – |
| | 280 | | | | | | | | | | | | | | | | | | | | | | 550 | 550 | 928 | – | 1424 | – | 405 | 1135 | 1239 | – |
| 280 | 160 | 480 | 396 | 821 | 277 | 310 | 200 | 140 | 45 | 110 | M24 | 260 | 280 | 195 | 225 | 33 | 42 | 500 | 450 | 550 | 985 | 222 | 350 | 315 | 540 | 630 | 1022 | 1112 | 240 | 1000 | 734 | 771 |
| | 180 | | | | | | | | | | | | | | | | | | 5 | | 380 | | 350 | 360 | 590 | 725 | 1072 | 1207 | 278 | 1038 | 851 | 899 |
| | 200 | | | | | | | | | | | | | | | | | | | | | | 400 | 400 | 650 | 760 | 1132 | 1242 | 310 | 1070 | 846 | 894 |
| | 225 | | | | | | | | | | | 290 | | | | | | | | | | | 450 | 450 | 680 | – | 1192 | – | 330 | 1090 | 941 | – |
| | 250 | | | | | | | | | | | | | | | | | | | | | | 550 | 485 | 736 | – | 1248 | – | 375 | 1135 | 1084 | – |
| | 280 | | | | | | | | | | | 310 | | | | | | | | | | | 550 | 550 | 928 | – | 1440 | – | 405 | 1165 | 1293 | – |
| | 315[3] | | | | | | | | | | | | | | | | | | | | | | 550 | 620 | 1015 | – | 1547 | – | 530 | 1290 | 1874 | – |
| 320 | 200 | 570 | 510 | 1005 | – | 386 | 245 | 160 | 55 | 110 | 4) | 326 | 355 | 241 | 280 | 39 | 52 | 600 | 550 | 660 | 1205 | 254 | 400 | 400 | 650 | 760 | 1230 | 1340 | 310 | 1235 | 1204 | 1252 |
| 321 | 225 | | | | | | | | | | | | | | | | | | 6 | | 470 | | 450 | 450 | 680 | – | 1260 | – | 330 | 1255 | 1299 | – |
| | 250 | | | | | | | | | | | 336 | | | | | | | | | | | 550 | 485 | 736 | – | 1326 | – | 375 | 1300 | 1442 | – |
| | 280 | | | | | | | | | | | | | | | | | | | | | | 550 | 550 | 928 | – | 1518 | – | 405 | 1330 | 1651 | – |
| | 315 | | | | | | | | | | | 356 | | | | | | | | | | | 660 | 620 | 1155 | – | 1763 | – | 530 | 1455 | 2162 | – |
| 360 | 200 | 610 | 510 | 1045 | 358 | 386 | 245 | 180 | 55 | 110 | M30 | 326 | 355 | 241 | 280 | 39 | 52 | 600 | 550 | 660 | 1245 | 273 | 400 | 400 | 650 | 760 | 1249 | 1359 | 310 | 1275 | 1299 | 1347 |
| | 225 | | | | | | | | | | | | | | | | | | 6 | | 470 | | 450 | 450 | 680 | – | 1279 | – | 330 | 1295 | 1394 | – |
| | 250 | | | | | | | | | | | 336 | | | | | | | | | | | 550 | 485 | 736 | – | 1345 | – | 375 | 1340 | 1537 | – |
| | 280 | | | | | | | | | | | | | | | | | | | | | | 550 | 550 | 928 | – | 1537 | – | 405 | 1370 | 1746 | – |
| | 315 | | | | | | | | | | | 356 | | | | | | | | | | | 660 | 620 | 1155 | – | 1784 | – | 530 | 1495 | 2257 | – |

∗ Piano lavorato e n.4 fori filettati (dimensioni al cap. 6 «Lato entrata riduttori»).
1) Lunghezza utile del filetto 2 · F.
2) Valori validi per motore autofrenante.
3) Forma costruttiva **B5R** (ved. cap. 1.2). Inoltre per la grandezza **315S** si riducono la quota **X**: Ø490, la quota **Y**: 820, la quota **W**: 360, la massa: 1102 kg.
4) Per dimensione, numero e posizione angolare ved. cap. 6.

42

## Esecuzioni[1)] (senso di rotazione)

### MR 3I 40 ... 125

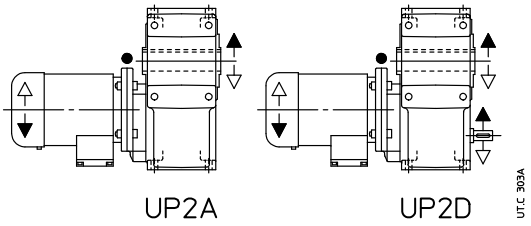


### MR 3I 140 ... 360

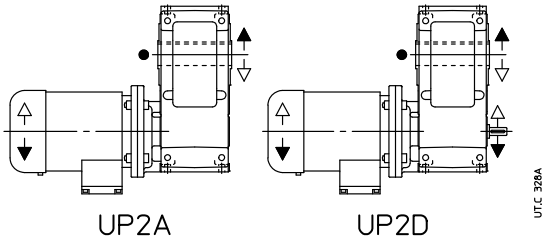


● Posizione gola di riferimento (ved. cap.6) per la verifica del carico radiale.
1) Per l'esecuzione propria del motore ved. cap. 2.

## Forme costruttive

In assenza di esigenze specifiche privilegiare l'adozione della forma costruttiva **B3** (ved. cap. 2).

### MR 3I 40 ... 125

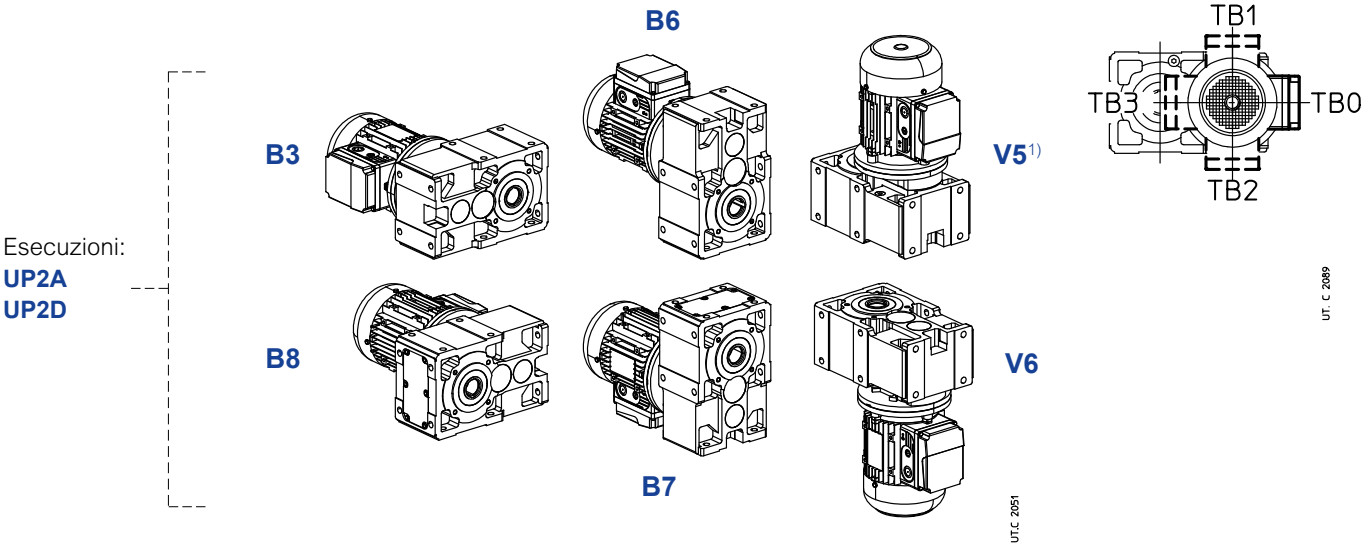


### MR 3I 140 ... 360

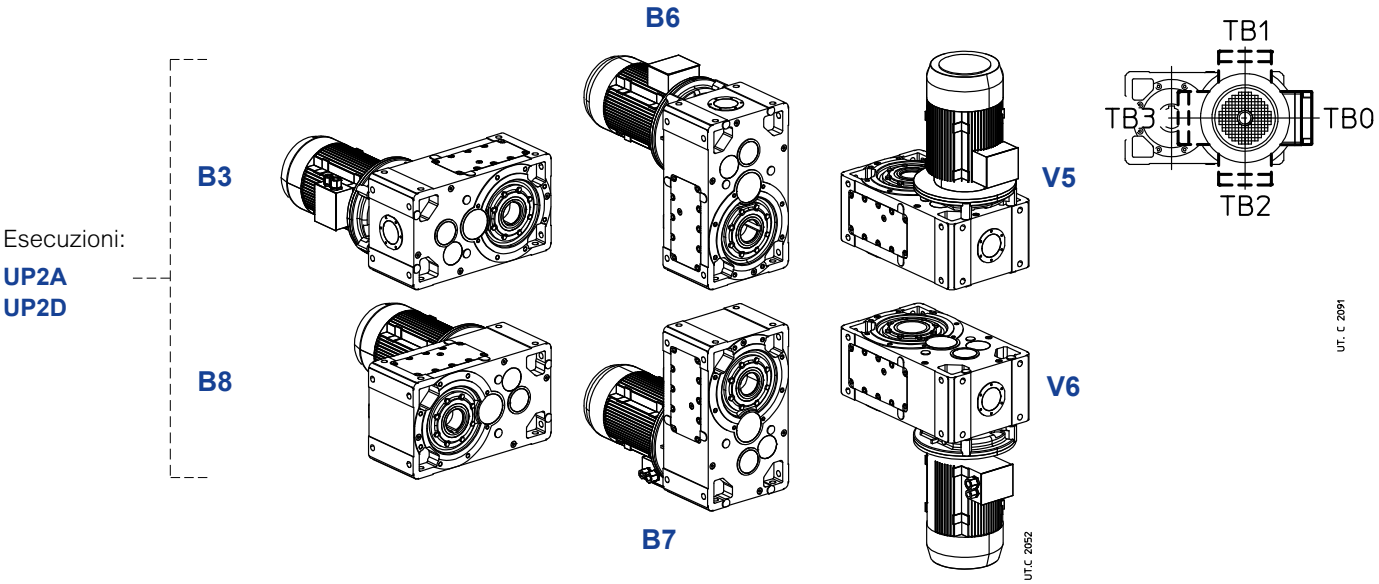


## Quantità d'olio MR 3I 40 ... 360

Le quantità d'olio [l] indicate sono da intendersi orientative ai fini dell'approvvigionamento. La quantità esatta da immettere nel riduttore è definita dal livello.

| Forma costruttiva | 40 | 50 | 63, 64 | 80, 81 | 100 | 125 | 140 | 160 | 180 | 200 | 225 | 250 | 280 | 320, 321 | 360 |
|---|---|---|---|---|---|---|---|---|---|---|---|---|---|---|---|
| **B3** | 0,47 | 0,7 | 1 | 1,7 | 3,3 | 6,1 | 6,6 | 12 | 13 | 25 | 26 | 47 | 51 | 97 | 100 |
| **B8** | 0,47 | 0,7 | 1 | 1,7 | 3,3 | 6,1 | 9,7 | 18 | 19 | 35 | 37 | 67 | 72 | 137 | 140 |
| **B6** | 0,55 | 1,05 | 1,5 | 2,9 | 5,7 | 10,2 | 9,7 | 18 | 19 | 35 | 37 | 67 | 72 | 137 | 140 |
| **B7** | 0,55 | 0,9 | 1,3 | 2,5 | 4,9 | 8,8 | 9,7 | 18 | 19 | 35 | 37 | 67 | 72 | 137 | 140 |
| **V5** 1) | 0,55 | 0,9 | 1,3 | 2,5 | 4,9 | 8,8 | 9,7 | 18 | 19 | 35 | 37 | 67 | 72 | 137 | 140 |
| **V6** | 0,55 | 0,9 | 1,3 | 2,5 | 4,9 | 8,8 | 9,7 | 18 | 19 | 35 | 37 | 67 | 72 | 137 | 140 |

1) Per grand. 40 ... 125, la prima riduzione è lubrificata con grasso «a vita» (quantità 5% quella dell'olio).

## Dettagli lubrificazione

### MR 3I 100, 125

Esecuzioni:
**UP2A**
**UP2D**

**B3**

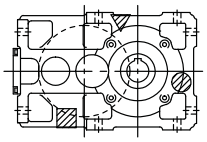

**B6**

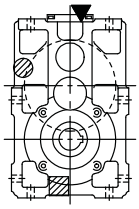

**V5**

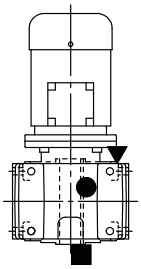

**B8**

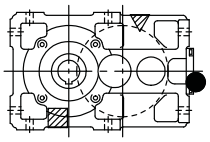

**B7**

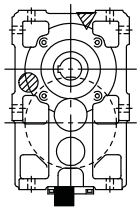

**V6**

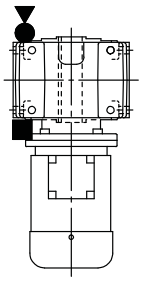

UT.C 2073

### MR 3I 140 ... 360

Esecuzioni:
**UP2A**
**UP2D**

**B3**

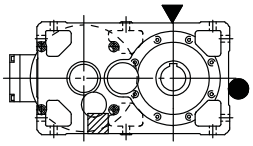

**B6**

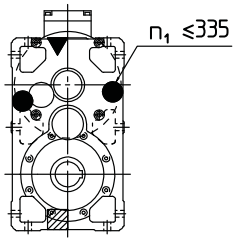


**V5**

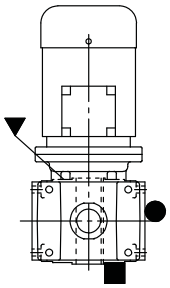

**B8**

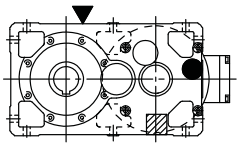

**B7**

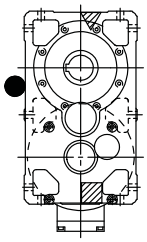

**V6**

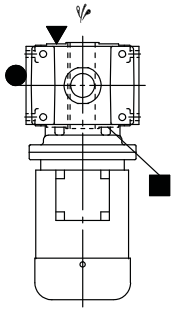

UT.C 1055A

Eventuale elevato sbattimento d'olio: per il fattore correttivo $f_{t_3}$ della potenza termica nominale $P_{t_N}$ ved. cap. 4.

▼ tappo di carico olio
● tappo di livello olio
■ tappo di scarico olio
▼● tappo di carico con astina per livello olio

■ tappo di carico olio lato opposto (non in vista)
▨ tappo di livello olio lato opposto (non in vista)
▨ tappo di scarico olio lato opposto (non in vista)

Pagina lasciata intenzionalmente bianca

## 12.3 - Motoriduttori MR 4I

### Dimensioni

### MR 4I 63 ... 125

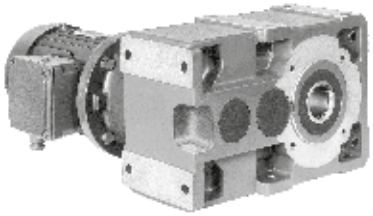

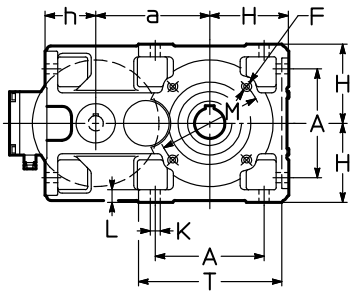


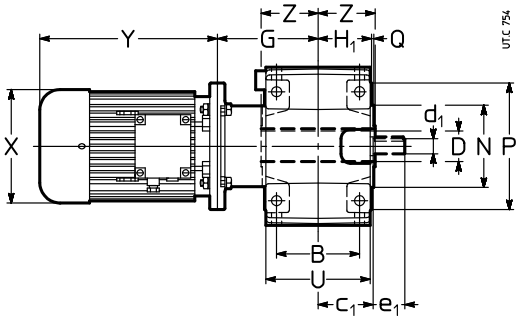


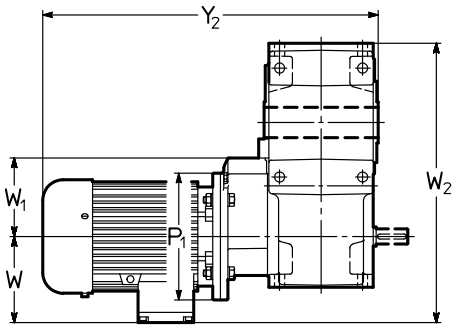


| Rid. | Mot. B5 | a | A | B | $c_1$ | D Ø H7 | $d_1$ Ø | $e_1$ | F 1) | G | H h11 | $H_1$ | h h11 | K Ø | L | M Ø | N Ø h6 | P Ø | Q | T | U | Z | $P_1$ Ø | X Ø ≈ | Y ≈ | | $Y_2$ ≈ | | W ≈ | $W_1$ | $W_2$ ≈ | kg | |
|---|---|---|---|---|---|---|---|---|---|---|---|---|---|---|---|---|---|---|---|---|---|---|---|---|---|---|---|---|---|---|---|---|
| | | | | | | | | | | | | | | | | | | | | | | | | | | 2) | | 2) | | | | 2) |
| **63**<br>**64** | **63**<br>**71** | 113<br>**(63)**<br>115<br>**(64)** | 102 | 90 | 61 | 30<br>**(63)**<br>32<br>**(64)** | 16 | 30 | M8 | 109 | 80 | 58,5 | 62 | 11,5 | 14 | 100 | 80 | 120 | 3 | 143 | 114 | 63 | 140<br>160 | 123<br>138 | 189<br>216 | 244<br>278 | 361<br>388 | 416<br>450 | 95<br>112 | 80<br>80 | 290<br>307 | 24<br>28 | 26<br>31 |
| **80**<br>**81** | **71**<br>**80** | 142,5 | 132 | 106 | 72 | 38<br>**(80)**<br>40<br>**(81)** | 19 | 40 | M10 | 135 | 100 | 69,5 | 70 | 14 | 17 | 130 | 110 | 160 | 3,5 | 180 | 135 | 75 | 160<br>200 | 138<br>156 | 216<br>233 | 278<br>302 | 426<br>443 | 488<br>512 | 112<br>121 | 100<br>100 | 355<br>364 | 37<br>42 | 40<br>46 |
| **100** | **80**<br>**90** | 180 | 172 | 131 | 87 | 48 | 24 | 50 | M12 | 163 | 125 | 84,5 | 80 | 16 | 20 | 165 | 130 | 200 | 3,5 | 228 | 165 | 90 | 200<br>200 | 156<br>176 | 233<br>287 | 302<br>366 | 486<br>540 | 555<br>619 | 121<br>141 | 125<br>125 | 426<br>446 | 65<br>70 | 69<br>76 |
| **125** | **90**<br>**100**<br>**112** | 225 | 212 | 162 | 107 | 60 | 28 | 60 | 3) | 203 | 150 | 103,5 | 100 | 18 | 23 | 215 | 180 | 250 | 4 | 274 | 201 | 110 | 200<br>250<br>250 | 176<br>194<br>218 | 287<br>310<br>336 | 366<br>405<br>435 | 600<br>623<br>649 | 679<br>718<br>748 | 141<br>151<br>163 | 166<br>166<br>166 | 516<br>526<br>538 | 112<br>119<br>131 | 118<br>125<br>140 |

1) Lunghezza utile del filetto 2 · F.
2) Valori validi per motore autofrenante.
3) Per dimensione, numero e posizione angolare ved. cap. 6.

42

## Esecuzioni[1] (senso di rotazione)

### MR 4I 63 ... 125

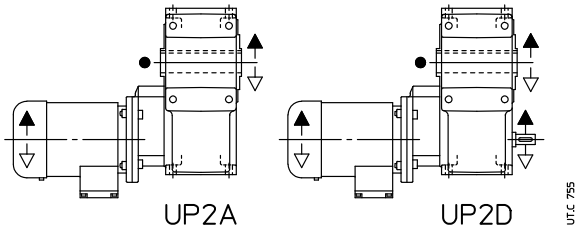


● Posizione gola di riferimento (ved. cap.6) per la verifica del carico radiale.
1) Per l'esecuzione propria del motore ved. cap. 2.

## Forme costruttive

In assenza di esigenze specifiche privilegiare l'adozione della forma costruttiva B3 (ved. cap. 2).

### MR 4I 63 ... 125

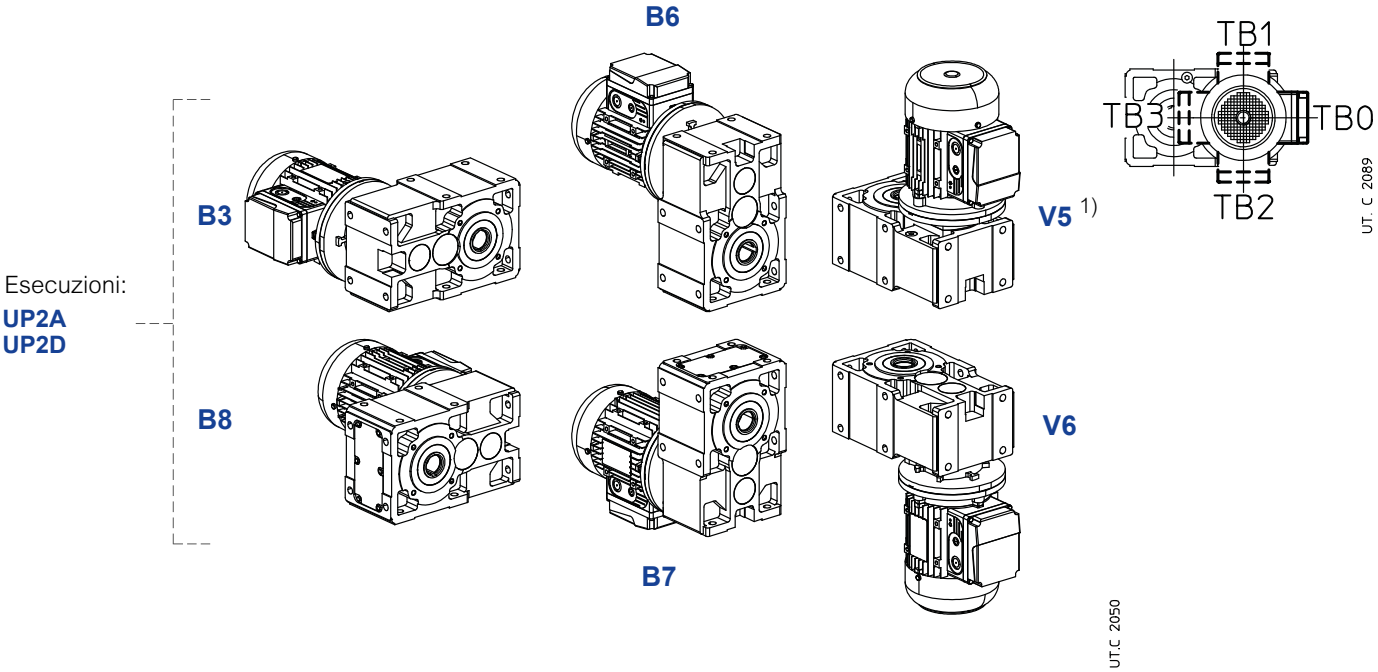


## Quantità d'olio MR 4I 63 ... 125

Le quantità d'olio [l] indicate sono da intendersi orientative ai fini dell'approvvigionamento. La quantità esatta da immettere nel riduttore è definita dal livello.

| Forma costruttiva | 63, 64 | 80, 81 | 100 | 125 |
|---|---|---|---|---|
| **B3** | 1,1 | 1,9 | 3,6 | 6,6 |
| **B8** | 1,1 | 1,9 | 3,6 | 6,6 |
| **B6** | 1,8 | 3,2 | 6 | 10,7 |
| **B7** | 1,4 | 2,7 | 5,3 | 9,4 |
| **V5**[1)] | 1,3 | 2,5 | 4,9 | 8,8 |
| **V6** | 1,4 | 2,7 | 5,3 | 9,4 |

1) Le prime 2 riduzioni sono lubrificate con grasso «a vita» (quantità 10% quella dell'olio).

## Dettagli lubrificazione

### MR 4I 100, 125

Esecuzioni:
**UP2A**
**UP2D**

**B3**

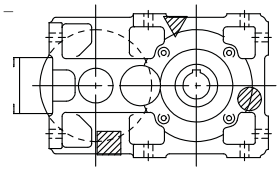

**B6**

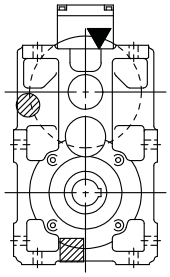

**V5**

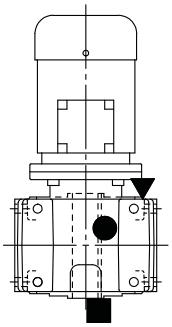

**B8**

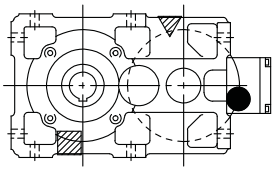

**B7**

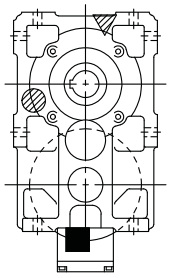

**V6**

1)

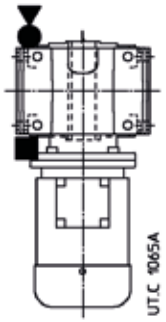


1) Ved. anche cap. 6 pag. 43.

▼ tappo di carico olio
● tappo di livello olio
■ tappo di scarico olio
▼● tappo di carico con astina per livello olio

▽ tappo di carico olio lato opposto (non in vista)
◍ tappo di livello olio lato opposto (non in vista)
▨ tappo di scarico olio lato opposto (non in vista)

## 12.4 - Motoriduttori MR 2I – Modello lungo

### Dimensioni

### MR 2I 80 ... 125 – Modello lungo

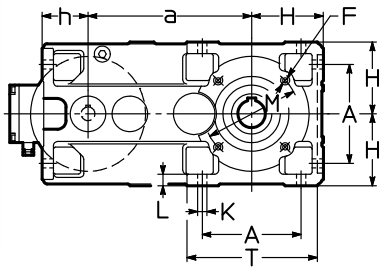


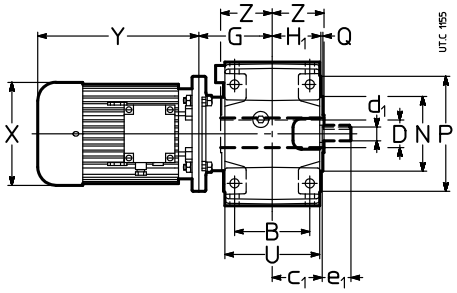


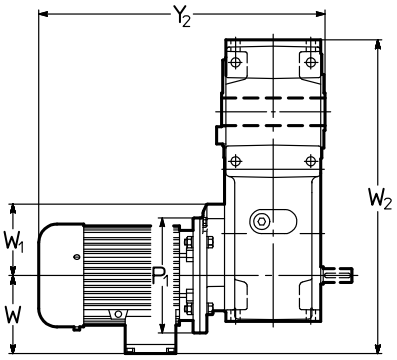


| Rid. | Mot. | a | A | B | $c_1$ | D Ø H7 | $d_1$ Ø | $e_1$ | F | G | H h11 | $H_1$ | h h11 | K Ø | L | M Ø | N Ø h6 | P Ø | Q | T | U | Z | $P_1$ Ø | X Ø ≈ | Y ≈ | | $Y_2$ ≈ | | W ≈ | $W_1$ | $W_2$ ≈ | kg | |
|---|---|---|---|---|---|---|---|---|---|---|---|---|---|---|---|---|---|---|---|---|---|---|---|---|---|---|---|---|---|---|---|---|
| | B5 | | | | | | | | 1) | | | | | | | | | | | | | | | | | 2) | | 2) | | | | | 2) |
| 80 | 90 | 225 | 132 | 106 | 72 | 38 | 19 | 40 | M10 | 108 | 100 | 69,5 | 70 | 14 | 17 | 130 | 110 | 160 | 3,5 | 180 | 135 | 75 | 200 | 176 | 287 | 366 | 470 | 549 | 141 | 100 | 466 | 54 | 60 |
| 81 | 100[4] | | | | | (80) | | | | | | | | | | | | | | | | | 250 | 194 | 310 | 405 | 493 | 588 | 151 | 125 | 476 | 59 | 66 |
| | 112[4] | | | | | 40 (81) | | | | | | | | | | | | | | | | | 250 | 218 | 336 | 435 | 519 | 618 | 163 | 125 | 488 | 74 | 81 |
| 100 | 90 | 284,7 | 172 | 131 | 87 | 48 | 24 | 50 | M12 | 130 | 125 | 84,5 | 80,3 | 16 | 20 | 165 | 130 | 200 | 3,5 | 228 | 165 | 90 | 200 | 176 | 287 | 366 | 507 | 586 | 141 | 125 | 551 | 76 | 82 |
| | 100 | | | | | | | | | | | | | | | | | | | | | | 250 | 194 | 310 | 405 | 530 | 625 | 151 | 125 | 561 | 83 | 89 |
| | 112 | | | | | | | | | | | | | | | | | | | | | | 250 | 218 | 336 | 435 | 556 | 655 | 163 | 125 | 573 | 95 | 104 |
| | 132[4] | | | | | | | | | 150 | | | | | | | | | | | | | 300 | 257 | 445 | 553 | 685 | 793 | 194 | 150 | 604 | 131 | 143 |
| 125 | 112 | 358 | 212 | 162 | 107 | 60 | 28 | 60 | 3) | 159 | 150 | 103,5 | 100 | 18 | 23 | 215 | 180 | 250 | 4 | 274 | 201 | 110 | 250 | 218 | 336 | 435 | 605 | 704 | 163 | 166 | 671 | 136 | 145 |
| | 132 | | | | | | | | | 164 | | | | | | | | | | | | | 300 | 257 | 445 | 553 | 719 | 827 | 194 | 166 | 702 | 172 | 184 |
| | 160 | | | | | | | | | 179 | | | | | | | | | | | | | 350 | 315 | 539 | 540 | 630 | 829 | 919 | 240 | 748 | 229 | 266 |
| | 180 | | | | | | | | | | | | | | | | | | | | | | 350 | 354 | 360 | 590 | 725 | 879 | 1014 | 175 | 786 | 346 | 394 |

1) Lunghezza utile del filetto 2 · F.
2) Valori validi per motore autofrenante.
3) Per dimensione, numero e posizione angolare ved. cap. 6.
4) A richiesta per 100LB4, 112M4 e 132M4 anche forma costruttiva **B5R** (ved. cap. 1.2); le quote Y e $Y_2$ aumentano di 27 mm, 26 mm, e 35 mm rispettivamente.

42

## MR 2I 140 ... 225 – Modello lungo

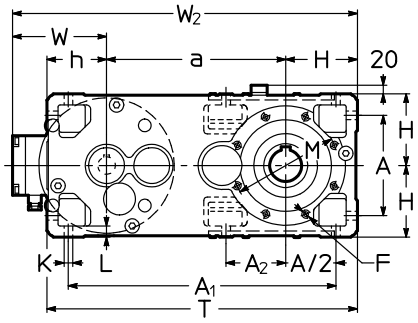


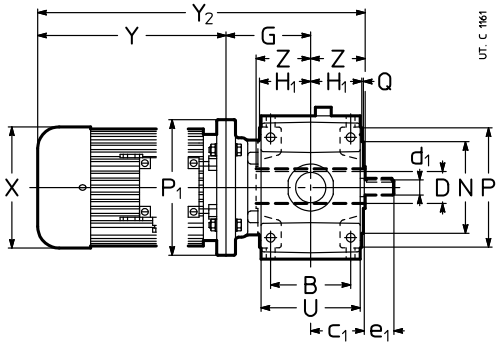


| Rid. | Mot. | a | A | $A_1$ | $A_2$ | B | $c_1$ | D Ø H7 | $d_1$ Ø | $e_1$ | F | G | H h11 | $H_1$ | h h11 | K Ø | L | M Ø | N Ø h6 | P Ø | T | Z | $P_1$ Ø | X Ø ≈ | Y ≈ | | $Y_2$ ≈ | | W ≈ | $W_2$ ≈ | kg | |
|---|---|---|---|---|---|---|---|---|---|---|---|---|---|---|---|---|---|---|---|---|---|---|---|---|---|---|---|---|---|---|---|---|
| | **B5** | | | | | | | | | | 1) | | | | | | | | **Q** | | **U** | | | | | 2) | | 2) | | | | 2) |
| **140** | **132** | 373 | 212 | 560 | 127 | 162 | 107 | 70 | 28 | 60 | 4) | 159 | 150 | 103,5 | 125 | 18 | 23 | 265 | 230 | 300 | 648 | 125 | 300 | 257 | 445 | 553 | 729 | 837 | 194 | 717 | 204 | 216 |
| | **160** | | | | | | | | | | | 179 | | | | | | | | | | | 350 | 315 | 540 | 630 | 844 | 934 | 240 | 763 | 261 | 298 |
| | **180** | | | | | | | | | | | | | | | | | | | | | | 350 | 360 | 590 | 725 | 894 | 1029 | 278 | 801 | 378 | 426 |
| | **200** | | | | | | | | | | | | | | | | | | | | | | 350 | 400 | 650 | 760 | 954 | 1064 | 310 | 833 | 373 | 421 |
| **160** | **160** | 450 | 252 | 672 | – | 201 | 132 | 80 | 38 | 80 | M16 | 204 | 180 | 128,5 | 150 | 22 | 28 | 265 | 230 | 300 | 780 | 136 | 350 | 315 | 540 | 630 | 880 | 970 | 240 | 870 | 341 | 378 |
| | **180** | | | | | | | | | | | | | | | | | | 4 | | 249 | | 350 | 360 | 590 | 725 | 930 | 1065 | 278 | 908 | 458 | 506 |
| | **200** | | | | | | | | | | | 194 | | | | | | | | | | | 400 | 400 | 650 | 760 | 980 | 1090 | 310 | 940 | 453 | 501 |
| | **225** | | | | | | | | | | | 224 | | | | | | | | | | | 450 | 450 | 680 | – | 1040 | – | 330 | 960 | 548 | – |
| **180** | **180** | 470 | 252 | 692 | 170 | 201 | 132 | 90 | 38 | 80 | M16 | 204 | 180 | 128,5 | 150 | 22 | 28 | 300 | 250 | 350 | 800 | 150 | 350 | 360 | 590 | 725 | 944 | 1079 | 278 | 928 | 476 | 524 |
| | **200** | | | | | | | | | | | 194 | | | | | | | 5 | | 249 | | 400 | 400 | 650 | 760 | 994 | 1104 | 310 | 960 | 471 | 519 |
| | **225** | | | | | | | | | | | 224 | | | | | | | | | | | 450 | 450 | 680 | – | 1054 | – | 330 | 980 | 566 | – |
| | **250** | | | | | | | | | | | | | | | | | | | | | | 450 | 485 | 736 | – | 1110 | – | 375 | 1025 | 709 | – |
| **200** | **200** | 556 | 320 | 831 | – | 250 | 162 | 100 | 48 | 110 | 4) | 225 | 225 | 158,0 | 180 | 27 | 34 | 350 | 300 | 400 | 961 | 167 | 400 | 400 | 650 | 760 | 1042 | 1152 | 310 | 1091 | 606 | 654 |
| | **225** | | | | | | | | | | | 255 | | | | | | | 5 | | 307 | | 450 | 450 | 680 | – | 1102 | – | 330 | 1111 | 701 | – |
| | **250** | | | | | | | | | | | | | | | | | | | | | | 550 | 485 | 736 | – | 1158 | – | 375 | 1156 | 844 | – |
| | **280** | | | | | | | | | | | | | | | | | | | | | | 550 | 550 | 928 | – | 1350 | – | 405 | 1186 | 1053 | – |
| **225** | **225** | 581 | 320 | 856 | 223 | 250 | 162 | 110 | 48 | 110 | M20 | 255 | 225 | 158,0 | 180 | 27 | 34 | 400 | 350 | 450 | 986 | 180 | 450 | 450 | 680 | – | 1115 | – | 330 | 1136 | 733 | – |
| | **250** | | | | | | | | | | | | | | | | | | 5 | | 307 | | 550 | 485 | 736 | – | 1171 | – | 375 | 1181 | 876 | – |
| | **280** | | | | | | | | | | | | | | | | | | | | | | 550 | 550 | 928 | – | 1363 | – | 405 | 1211 | 1085 | – |
| | **315**[3] | | | | | | | | | | | | | | | | | | | | | | 550 | 620 | 1015 | – | 1450 | – | 530 | 1336 | 1378 | – |

1) Lunghezza utile del filetto 2 · F.
2) Valori validi per motore autofrenante.
3) Forma costruttiva **B5R** (ved. cap. 1.2). Inoltre per la grandezza **315S** si riducono la quota **X**: Ø 490, la quota **Y**: 820, la quota **W**: 360, la massa: 1102 kg.
4) Per dimensione, numero e posizione angolare ved. cap. 6.

42

## Esecuzioni[1] (senso di rotazione)

### MR 2I 80 ... 125 – Modello lungo

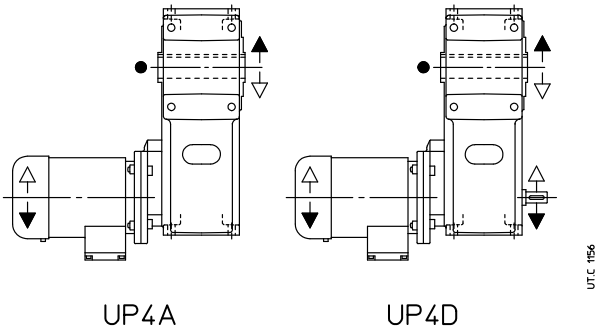


### MR 2I 140 ... 225 – Modello lungo

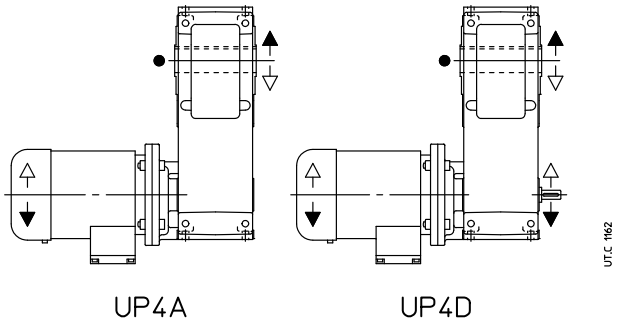


● Posizione gola di riferimento (ved. cap.6) per la verifica del carico radiale.
1) Per l'esecuzione propria del motore ved. cap. 2.

## Forme costruttive

In assenza di esigenze specifiche privilegiare l'adozione della forma costruttiva B3 (ved. cap. 2).

## MR 2I 80 ... 125 – Modello lungo

Esecuzioni:
**UP4A**
**UP4D**

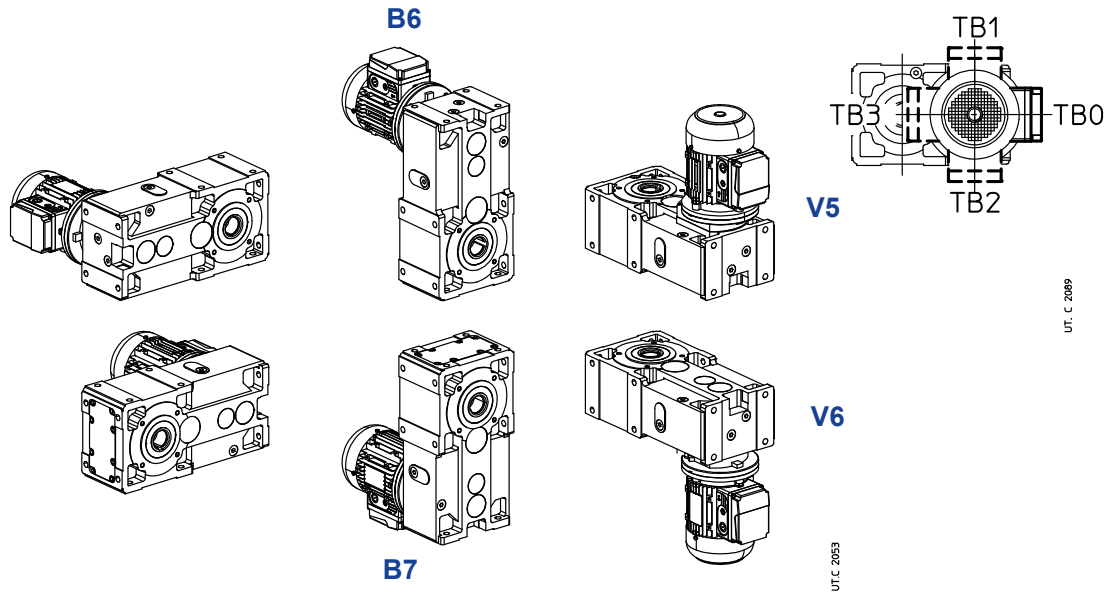


## MR 2I 140 ...225 – Modello lungo

Esecuzioni:
**UP4A**
**UP4D**

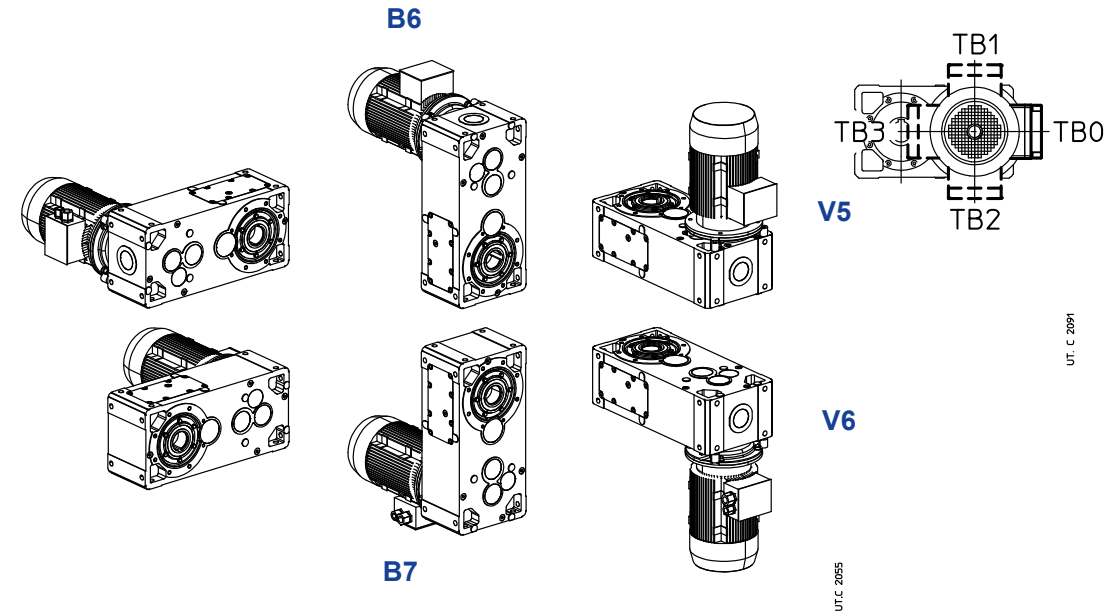


## Quantità d'olio MR 2I 80 ... 225 – Modello lungo

Le quantità d'olio [l] indicate sono da intendersi orientative ai fini dell'approvvigionamento. La quantità esatta da immettere nel riduttore è definita dal livello.

| Forma costruttiva | 80, 81 | 100 | 125 | 140 | 160 | 180 | 200 | 225 |
|---|---|---|---|---|---|---|---|---|
| **B3** | 2,0 | 4,2 | 8 | 8,8 | 16 | 17,4 | 33 | 34 |
| **B8** | 2,0 | 4,2 | 8 | 12 | 20 | 21 | 38 | 40 |
| **B7** | 3,1 | 7,6 | 14 | 15,6 | 28 | 29,4 | 55 | 57 |
| **B6** | 3,1 | 7,6 | 14 | 15,6 | 28 | 29,4 | 55 | 57 |
| **V5** | 3,1 | 6,6 | 12 | 13,6 | 24 | 25,4 | 48 | 50 |
| **V6** | 3,1 | 6,6 | 12 | 13,6 | 24 | 25,4 | 48 | 50 |

## Dettagli lubrificazione

### MR 2I 100 ... 125 – Modello lungo

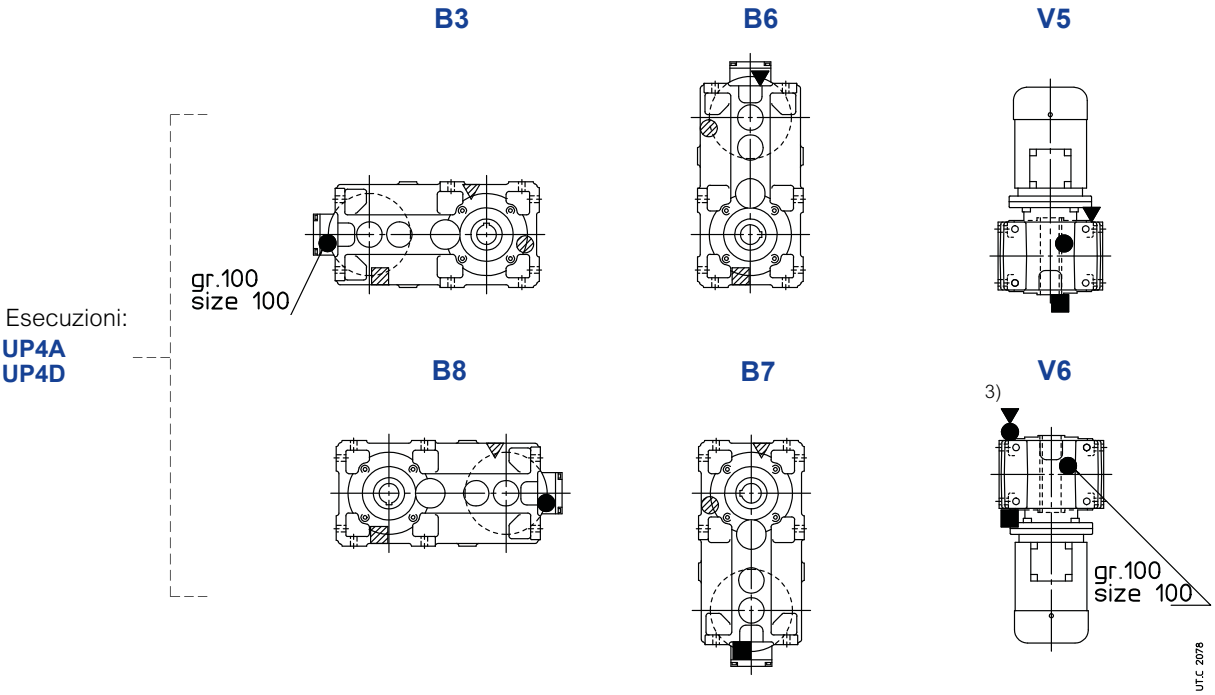


### MR 2I 140 ... 225 – Modello lungo

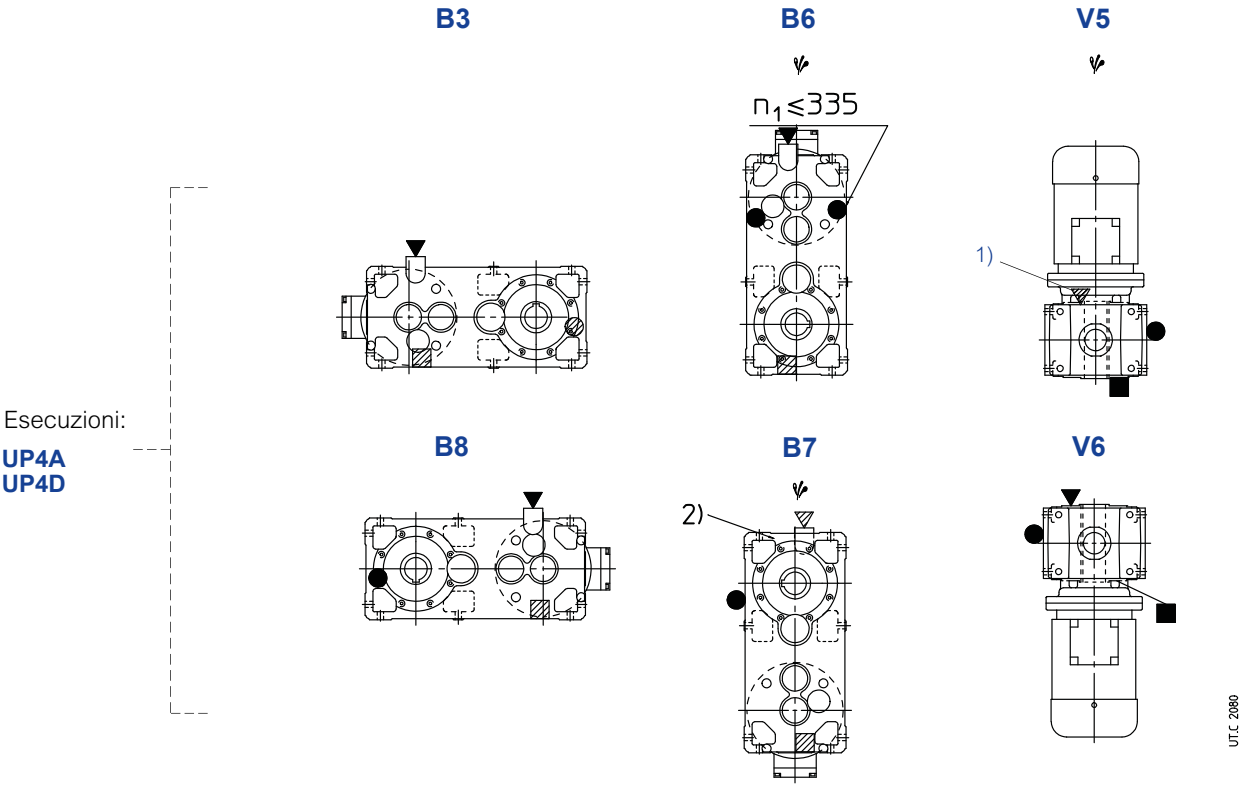


1) Tappo di carico olio possibile anche lato asse lento.
2) Tappo di carico olio possibile anche lato opposto.
3) Ved. anche cap. 6 pag. 43.
Eventuale elevato sbattimento d'olio: per il fattore correttivo ft3 della potenza termica nominale PtN ved. cap. 4.

▼ tappo di carico olio
● tappo di livello olio
■ tappo di scarico olio
▼ tappo di carico con astina per livello olio
●
▽ tappo di carico olio lato opposto (non in vista)
◍ tappo di livello olio lato opposto (non in vista)
▨ tappo di scarico olio lato opposto (non in vista)

Pagina lasciata intenzionalmente bianca

## 12.5 - Motoriduttori MR 3I – Modello lungo

### Dimensioni

### MR 3I 80 ... 125 – Modello lungo

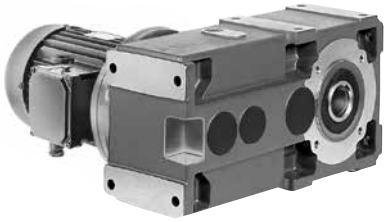

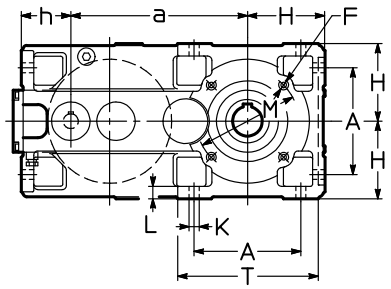


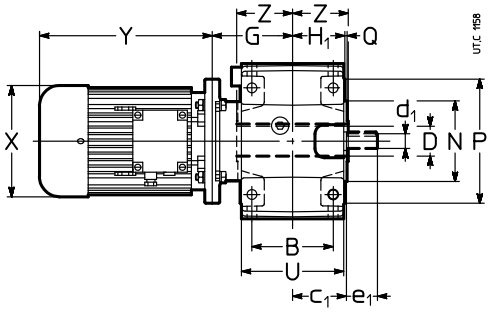


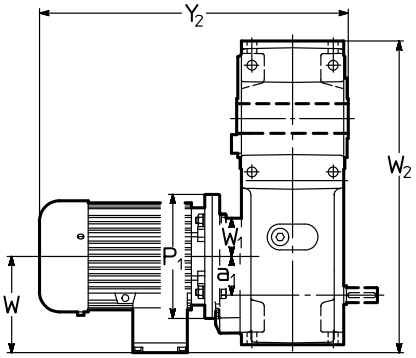


| Rid. | Mot. | a | A | B | $c_1$ | D Ø H7 | $d_1$ Ø | $e_1$ | F | G | H h11 | $H_1$ | h h11 | K Ø | L | M Ø | N Ø h6 | P Ø | Q | T | U | Z | $P_1$ Ø | X Ø ≈ | Y ≈ | | $Y_2$ ≈ | | W ≈ | $W_1$ | $W_2$ ≈ | kg | |
|---|---|---|---|---|---|---|---|---|---|---|---|---|---|---|---|---|---|---|---|---|---|---|---|---|---|---|---|---|---|---|---|---|
| | B5 | $a_1$ | | | | | | | 1) | | | | | | | | | | | | | | | | | 2) | | 2) | | | | 2) |
| 80<br>81 | 71<br>80<br>90<br>100 | 225<br>50 | 132 | 106 | 72 | 38<br>**(80)**<br>40<br>**(81)** | 19 | 40 | M10 | 108 | 100 | 69,5 | 70 | 14 | 17 | 130 | 110 | 160 | 3,5 | 180 | 135 | 75 | 160<br>200<br>200<br>200 | 138<br>156<br>176<br>194 | 216<br>233<br>287<br>337 | 278<br>302<br>366<br>432 | 399<br>416<br>470<br>520 | 461<br>485<br>549<br>615 | 112<br>121<br>141<br>151 | 50<br>50<br>50<br>50 | 395<br>396<br>416<br>426 | 41<br>47<br>54<br>61 | 44<br>51<br>60<br>68 |
| 100 | 80<br>90<br>100<br>112 | 284,7<br>63 | 172 | 131 | 87 | 48 | 24 | 50 | M12 | 130 | 125 | 84,5 | 80,3 | 16 | 20 | 165 | 130 | 200 | 3,5 | 228 | 165 | 90 | 200<br>200<br>250<br>250 | 156<br>176<br>194<br>218 | 233<br>287<br>310<br>336 | 302<br>366<br>405<br>435 | 453<br>507<br>530<br>556 | 522<br>586<br>625<br>655 | 121<br>141<br>151<br>163 | 62<br>62<br>62<br>62 | 490<br>490<br>498<br>510 | 72<br>77<br>84<br>96 | 76<br>83<br>90<br>105 |
| 125 | 90<br>100<br>112<br>132 | 358<br>80 | 212 | 162 | 107 | 60 | 28 | 60 | 3) | 159<br>164 | 150 | 103,5 | 100 | 18 | 23 | 215 | 180 | 250 | 4,0 | 274 | 201 | 110 | 200<br>250<br>250<br>300 | 176<br>194<br>218<br>257 | 287<br>310<br>336<br>445 | 366<br>405<br>435<br>553 | 556<br>579<br>605<br>719 | 635<br>674<br>704<br>827 | 141<br>151<br>163<br>194 | 86<br>86<br>86<br>86 | 608<br>608<br>608<br>622 | 125<br>132<br>144<br>180 | 131<br>138<br>153<br>192 |

1) Lunghezza utile del filetto 2 · F.
2) Valori validi per motore autofrenante.
3) Per dimensione, numero e posizione angolare ved. cap. 6.

42

## MR 3I 140 ... 225 – Modello lungo

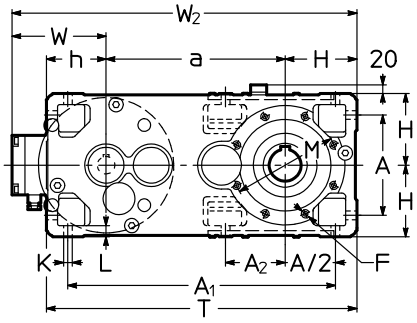


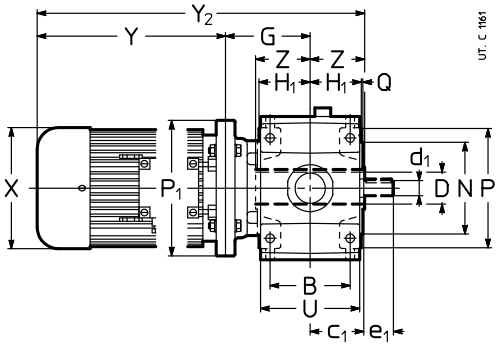


| Rid. | Mot. | a | A | $A_1$ | $A_2$ | B | $c_1$ | D Ø H7 | $d_1$ Ø | $e_1$ | F | G | H h11 | $H_1$ | h h11 | K Ø | L | M Ø | N Ø h6 | P Ø | T | Z | $P_1$ Ø | X Ø ≈ | Y ≈ | | $Y_2$ ≈ | | W ≈ | $W_2$ ≈ | kg | |
|---|---|---|---|---|---|---|---|---|---|---|---|---|---|---|---|---|---|---|---|---|---|---|---|---|---|---|---|---|---|---|---|---|
| | B5 | | | | | | | | | | 1) | | | | | | | | Q | | U | | | | | 2) | | 2) | | | | 2) |
| **140** | **100** | 373 | 212 | 560 | 127 | 162 | 107 | 70 | 24 | 50 | 4) | 134 | 150 | 103,5 | 125 | 18 | 23 | 265 | 230 | 300 | 648 | 125 | 250 | 194 | 310 | 405 | 569 | 664 | 151 | 674 | 156 | 162 |
| | **112** | | | | | | | | | | | 159 | | | | | | | 4 | | 201 | | 250 | 218 | 336 | 435 | 595 | 694 | 163 | 686 | 168 | 177 |
| | **132** | | | | | | | | | | | | | | | | | | | | | | 300 | 257 | 445 | 553 | 729 | 837 | 194 | 717 | 204 | 216 |
| | **160**[3] | | | | | | | | | | | | | | | | | | | | | | 300 | 315 | 540 | 630 | 844 | 934 | 240 | 763 | 261 | 298 |
| **160** | **100** | 450 | 252 | 672 | – | 201 | 132 | 80 | 28 | 60 | M16 | 179 | 180 | 128,5 | 150 | 22 | 28 | 265 | 230 | 300 | 780 | 136 | 250 | 194 | 310 | 405 | 625 | 720 | 151 | 781 | 236 | 242 |
| | **112** | | | | | | | | | | | | | | | | | | 4 | | 249 | | 250 | 218 | 336 | 435 | 651 | 750 | 163 | 793 | 248 | 257 |
| | **132** | | | | | | | | | | | | | | | | | | | | | | 300 | 257 | 445 | 553 | 760 | 868 | 194 | 824 | 284 | 296 |
| | **160** | | | | | | | | | | | 204 | | | | | | | | | | | 350 | 315 | 540 | 630 | 880 | 970 | 240 | 870 | 341 | 378 |
| | **180** | | | | | | | | | | | | | | | | | | | | | | 350 | 360 | 590 | 725 | 930 | 1065 | 278 | 908 | 458 | 506 |
| **180** | **112** | 470 | 252 | 692 | 170 | 201 | 132 | 90 | 28 | 60 | M16 | 179 | 180 | 128,5 | 150 | 22 | 28 | 300 | 250 | 350 | 800 | 150 | 250 | 218 | 336 | 435 | 665 | 764 | 163 | 813 | 266 | 275 |
| | **132** | | | | | | | | | | | | | | | | | | 5 | | 249 | | 300 | 257 | 445 | 553 | 774 | 882 | 194 | 844 | 302 | 314 |
| | **160** | | | | | | | | | | | 204 | | | | | | | | | | | 350 | 315 | 540 | 630 | 894 | 984 | 240 | 890 | 359 | 396 |
| | **180** | | | | | | | | | | | | | | | | | | | | | | 350 | 360 | 590 | 725 | 944 | 1079 | 278 | 928 | 476 | 524 |
| | **200**[3] | | | | | | | | | | | | | | | | | | | | | | 350 | 400 | 685 | 795 | 1029 | 1139 | 310 | 960 | 471 | 519 |
| **200** | **132** | 556 | 320 | 831 | – | 250 | 162 | 100 | 38 | 80 | 4) | 225 | 225 | 158,0 | 180 | 27 | 34 | 350 | 300 | 400 | 961 | 167 | 300 | 257 | 445 | 553 | 837 | 945 | 194 | 975 | 437 | 449 |
| | **160** | | | | | | | | | | | | | | | | | | 5 | | 307 | | 350 | 315 | 540 | 630 | 932 | 1022 | 240 | 1021 | 494 | 531 |
| | **180** | | | | | | | | | | | | | | | | | | | | | | 350 | 360 | 590 | 725 | 982 | 1117 | 278 | 1059 | 611 | 659 |
| | **200** | | | | | | | | | | | | | | | | | | | | | | 400 | 400 | 650 | 760 | 1042 | 1152 | 310 | 1091 | 606 | 654 |
| | **225** | | | | | | | | | | | 255 | | | | | | | | | | | 450 | 450 | 680 | – | 1102 | – | 330 | 1111 | 701 | – |
| **225** | **132** | 581 | 320 | 856 | 223 | 250 | 162 | 110 | 38 | 80 | M20 | 225 | 225 | 158,0 | 180 | 27 | 34 | 400 | 350 | 450 | 986 | 180 | 300 | 257 | 445 | 553 | 850 | 958 | 194 | 1000 | 469 | 481 |
| | **160** | | | | | | | | | | | | | | | | | | 5 | | 307 | | 350 | 315 | 540 | 630 | 945 | 1035 | 240 | 1046 | 526 | 563 |
| | **180** | | | | | | | | | | | | | | | | | | | | | | 350 | 360 | 590 | 725 | 995 | 1130 | 278 | 1084 | 643 | 691 |
| | **200** | | | | | | | | | | | | | | | | | | | | | | 400 | 400 | 650 | 760 | 1055 | 1165 | 310 | 1116 | 638 | 686 |
| | **225** | | | | | | | | | | | 255 | | | | | | | | | | | 450 | 450 | 680 | – | 1115 | – | 330 | 1136 | 733 | – |
| | **250**[3] | | | | | | | | | | | | | | | | | | | | | | 450 | 485 | 736 | – | 1171 | – | 375 | 1181 | 876 | – |

1) Lunghezza utile del filetto 2 · F.
2) Valori validi per motore autofrenante.
3) Forma costruttiva **B5R** (ved. cap. 1.2).
4) Per dimensione, numero e posizione angolare ved. cap. 6.

42

## Esecuzioni[1] (senso di rotazione)

### MR 3I 80 ... 125 – Modello lungo

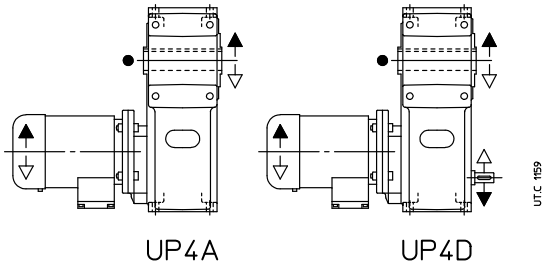


### MR 3I 140 ... 225 – Modello lungo

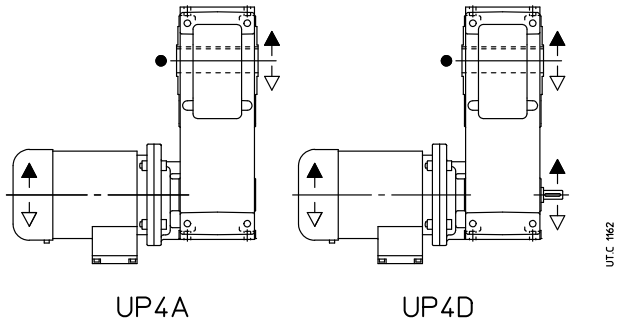


● Posizione gola di riferimento (ved. cap. 6) per la verifica del carico radiale.
1) Per l'esecuzione propria del motore ved. cap. 2.

## Forme costruttive

In assenza di esigenze specifiche privilegiare l'adozione della forma costruttiva **B3** (ved. cap. 2).

### MR 3I 80 ... 125 – Modello lungo

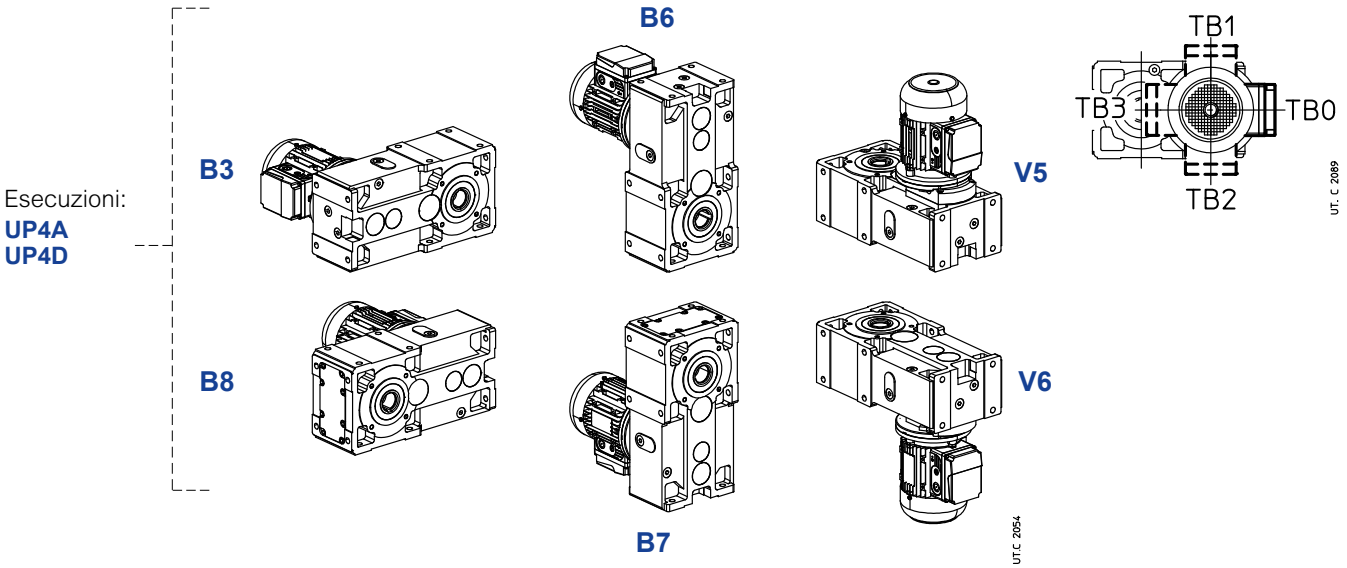


### MR 3I 140 ... 225 – Modello lungo

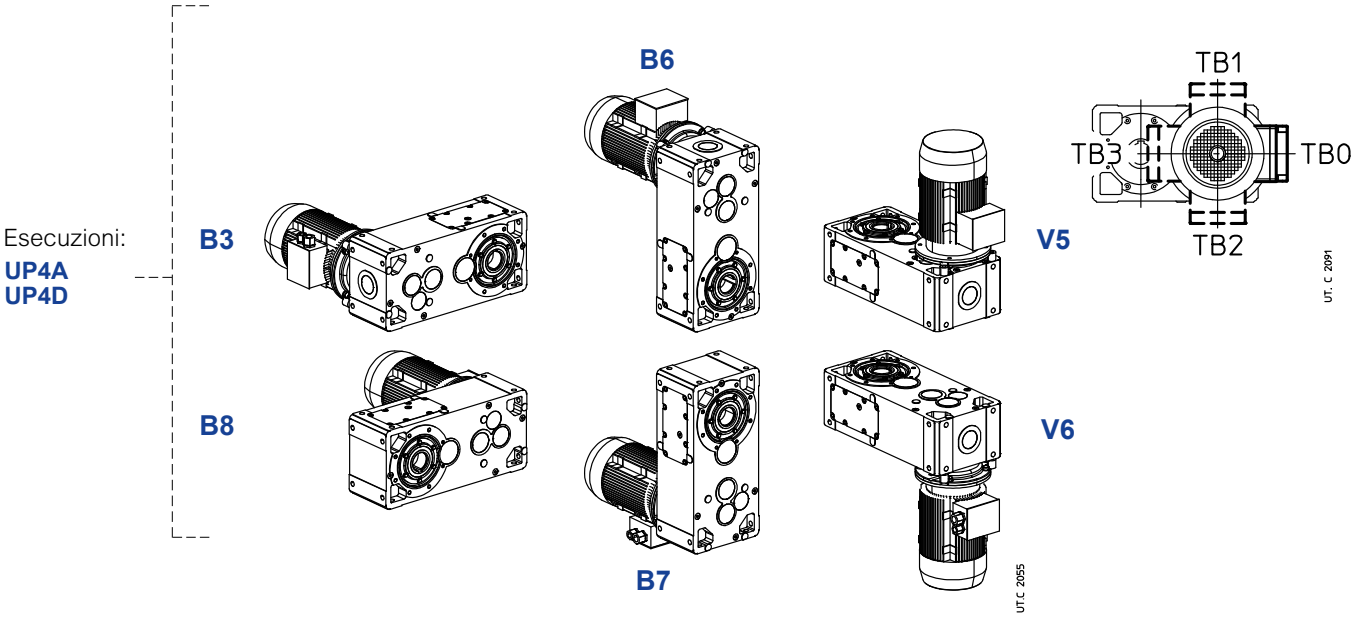


## Quantità d'olio MR 3I 80 ... 225 – Modello lungo

Le quantità d'olio [l] indicate sono da intendersi orientative ai fini dell'approvvigionamento.
La quantità esatta da immettere nel riduttore è definita dal livello.

| Forma costruttiva | 80, 81 | 100 | 125 | 140 | 160 | 180 | 200 | 225 |
|---|---|---|---|---|---|---|---|---|
| **B3** | 2,3 | 4,3 | 8,3 | 8,8 | 16 | 17,4 | 33 | 34 |
| **B8** | 2,3 | 4,3 | 8,3 | 12,6 | 22 | 23,4 | 44 | 46 |
| **B6** | 3,9 | 8,3 | 16 | 15,6 | 28 | 29,4 | 55 | 57 |
| **B7** | 3,3 | 8,3 | 16 | 15,6 | 28 | 29,4 | 55 | 57 |
| **V5** | 3,3 | 6,5 | 12 | 13,6 | 24 | 25,4 | 48 | 50 |
| **V6** | 3,3 | 6,5 | 12 | 13,6 | 24 | 25,4 | 48 | 50 |

## Dettagli lubrificazione

### MR 3I 100 ... 125 – Modello lungo

Esecuzioni:
**UP4A**
**UP4D**

**B3**

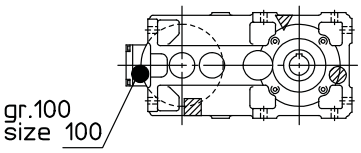


**B6**

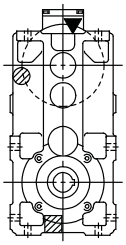

**V5**

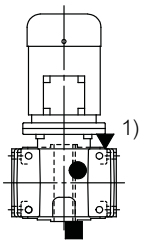


**B8**

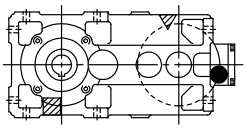

**B7**

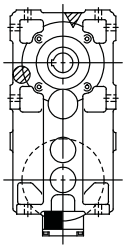

**V6**

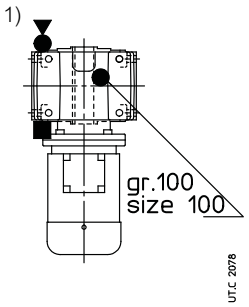


### MR 3I 140 ... 225 – Modello lungo

Esecuzioni:
**UP4A**
**UP4D**

**B3**

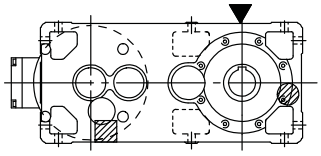

**B6**

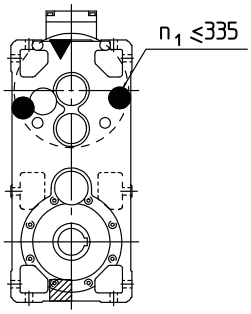


**V5**

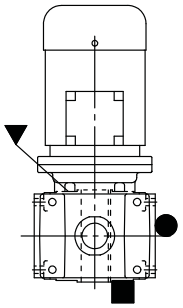

**B8**

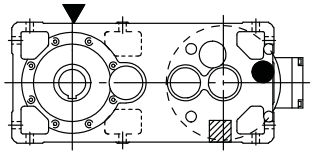

**B7**

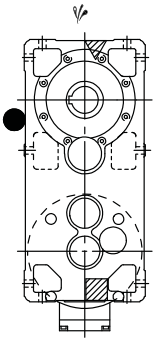

**V6**

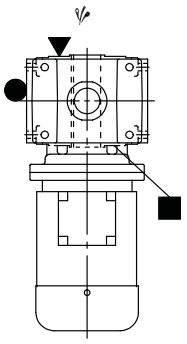


Eventuale elevato sbattimento d'olio: per il fattore correttivo $ft_3$ della potenza termica nominale $Pt_N$ ved. cap. 4.
1) Ved. anche cap. 6 pag. 43.

▼ tappo di carico olio
● tappo di livello olio
■ tappo di scarico olio
▼ ● tappo di carico con astina per livello olio

▽ tappo di carico olio lato opposto (non in vista)
◍ tappo di livello olio lato opposto (non in vista)
▨ tappo di scarico olio lato opposto (non in vista)

# 13 – Tabelle di selezione motoriduttori ad assi ortogonali

| $P_1$ kW 1) | $n_2$ min$^{-1}$ | $M_2$ N m | $fs$ | 2) | $i$ |
|---|---|---|---|---|---|
| **0,09** | **4,28** | 185 | 1 | **MR C3I 50 - 11 × 140** 63 A 6 | 210 |
| | **5,25** | 151 | 1,18 | **MR C3I 50 - 11 × 140** 63 A 6 | 171 |
| | **6,66** | 119 | 1,7 | **MR C3I 50 - 11 × 140** 63 A 6 | 135 |
| | **10,7** | 76 | 2,12 | **MR ICI 50 - 11 × 140** 63 A 6 | 84,3 |
| | **11,9** | 68 | 1,06 | **MR ICI 40 - 11 × 140** 63 A 6 | 75,8 |
| | **13,3** | 61 | 2,65 | **MR ICI 50 - 11 × 140** 63 A 6 | 67,5 |
| | **14,4** | 56 | 1,18 | MR **ICI 40 - 11 × 140** 63 A 6 | 62,5 |
| | **16,4** | 49,3 | 3,35 | **MR ICI 50 - 11 × 140** 63 A 6 | 54,9 |
| | **18,8** | 42,9 | 2 | **MR ICI 40 - 11 × 140** 63 A 6 | 47,8 |
| | **22,8** | 35,4 | 2,65 | **MR ICI 40 - 11 × 140** 63 A 6 | 39,4 |
| | **29,5** | 27,4 | 2,65 | **MR ICI 40 - 11 × 140** 63 A 6 | 30,5 |
| | **34,4** | 24 | 2,8 | **MR CI 40 - 11 × 140** 63 A 6 | 26,2 |
| | **41,5** | 19,9 | 3,55 | MR **CI 40 - 11 × 140** 63 A 6 | 21,7 |
| | **50,4** | 16,4 | 4 | **MR CI 40 - 11 × 140** 63 A 6 | 17,9 |
| | **65,9** | 12,5 | 6,7 | **MR CI 40 - 11 × 140** 63 A 6 | 13,7 |
| | **79,9** | 10,3 | 8,5 | **MR CI 40 - 11 × 140** 63 A 6 | 11,3 |
| **0,12** | **5,25** | 201 | 0,85 | **MR C3I 50 - 11 × 140** 63 B 6 | 171 |
| | **6,65** | 158 | 1,12 | **MR C3I 50 - 11 × 140** 63 A 4 | 210 |
| | **6,66** | 158 | 1,32 | **MR C3I 50 - 11 × 140** 63 B 6 | 135 |
| | **8,17** | 129 | 1,32 | **MR C3I 50 - 11 × 140** 63 A 4 | 171 |
| | **10,4** | 102 | 2 | **MR C3I 50 - 11 × 140** 63 A 4 | 135 |
| | **10,7** | 101 | 1,6 | **MR ICI 50 - 11 × 140** 63 B 6 | 84,3 |
| | **11,9** | 91 | 0,8 | **MR ICI 40 - 11 × 140** 63 B 6 | 75,8 |
| | **13,3** | 81 | 2 | **MR ICI 50 - 11 × 140** 63 B 6 | 67,5 |
| | **14,4** | 75 | 0,9 | **MR ICI 40 - 11 × 140** 63 B 6 | 62,5 |
| | **16,6** | 65 | 2,36 | **MR ICI 50 - 11 × 140** 63 A 4 | 84,3 |
| | **18,5** | 58 | 1,18 | **MR ICI 40 - 11 × 140** 63 A 4 | 75,8 |
| | **18,8** | 57 | 1,5 | **MR ICI 40 - 11 × 140** 63 B 6 | 47,8 |
| | **20,8** | 52 | 3 | **MR ICI 50 - 11 × 140** 63 A 4 | 67,5 |
| | **22,4** | 48,1 | 1,4 | **MR ICI 40 - 11 × 140** 63 A 4 | 62,5 |
| | **22,8** | 47,2 | 2 | **MR ICI 40 - 11 × 140** 63 B 6 | 39,4 |
| | **25,5** | 42,3 | 4 | **MR ICI 50 - 11 × 140** 63 A 4 | 54,9 |
| | **29,3** | 36,8 | 2,24 | **MR ICI 40 - 11 × 140** 63 A 4 | 47,8 |
| | **34,4** | 32 | 2,12 | **MR CI 40 - 11 × 140** 63 B 6 | 26,2 |
| | **35,5** | 30,3 | 3 | **MR ICI 40 - 11 × 140** 63 A 4 | 39,4 |
| | **41,5** | 26,5 | 2,65 | **MR CI 40 - 11 × 140** 63 B 6 | 21,7 |
| | **45,9** | 23,5 | 3 | **MR ICI 40 - 11 × 140** 63 A 4 | 30,5 |
| | **53,5** | 20,6 | 3,35 | **MR CI 40 - 11 × 140** 63 A 4 | 26,2 |
| | **64,6** | 17 | 4 | **MR CI 40 - 11 × 140** 63 A 4 | 21,7 |
| | **78,4** | 14 | 4,5 | **MR CI 40 - 11 × 140** 63 A 4 | 17,9 |
| | **102** | 10,7 | 7,5 | **MR CI 40 - 11 × 140** 63 A 4 | 13,7 |
| | 124 | 8,9 | 10 | **MR CI 40 - 11 × 140** 63 A 4 | 11,3 |
| | **161** | 6,9 | 10 | **MR CI 40 - 11 × 140** 63 A 4 | 8,72 |
| **0,18** | **2,29** | 690 | 0,9 | **MR C3I 81 - 14 × 160** 71 A 6 | 393 |
| | **2,74** | 578 | 1 | **MR C3I 80 - 14 × 160** 71 A 6 | 329 |
| | **2,74** | 578 | 1,12 | **MR C3I 81 - 14 × 160** 71 A 6 | 329 |
| | **3,42** | 463 | 1,4 | **MR C3I 80 - 14 × 160** 71 A 6 | 263 |
| | **3,42** | 463 | 1,6 | **MR C3I 81 - 14 × 160** 71 A 6 | 263 |
| | **4,44** | 356 | 1,06 | **MR C3I 64 - 14 × 160** 71 A 6 | 202 |
| | **4,27** | 370 | 2 | **MR C3I 80 - 14 × 160** 71 A 6 | 211 |
| | **4,27** | 370 | 2,24 | **MR C3I 81 - 14 × 160** 71 A 6 | 211 |
| | **5,56** | 285 | 1,12 | **MR C3I 63 - 14 × 160** 71 A 6 | 162 |
| | **5,56** | 285 | 1,25 | **MR C3I 64 - 14 × 160** 71 A 6 | 162 |
| | **5,33** | 296 | 2,24 | MR **C3I 80 - 14 × 160** 71 A 6 | 169 |
| | **7,05** | 224 | 1,8 | **MR C3I 63 - 14 × 160** 71 A 6 | 128 |
| | **7,05** | 224 | 2,12 | **MR C3I 64 - 14 × 160** 71 A 6 | 128 |
| | **7,58** | 213 | 1,12 | **MR ICI 63 - 14 × 160** 71 A 6 | 119 |
| | **7,58** | 213 | 1,4 | **MR ICI 64 - 14 × 160** 71 A 6 | 119 |
| | **7,29** | 222 | 2,5 | **MR ICI 80 - 14 × 160** 71 A 6 | 124 |

| $P_1$ kW 1) | $n_2$ min$^{-1}$ | $M_2$ N m | $fs$ | 2) | $i$ |
|---|---|---|---|---|---|
| **0,18** | **8,17** | 194 | 0,9 | **MR C3I 50 - 11 × 140** 63 B 4 | 171 |
| | **9,19** | 172 | 1,18 | **MR C3I 50 - 14 × 160** 71 A 6 | 97,9 |
| | **9,47** | 171 | 1,6 | **MR ICI 63 - 14 × 160** 71 A 6 | 95 |
| | **9,47** | 171 | 2 | **MR ICI 64 - 14 × 160** 71 A 6 | 95 |
| | **9,11** | 177 | 3,35 | **MR ICI 80 - 14 × 160** 71 A 6 | 98,8 |
| | **10,4** | 153 | 1,32 | **MR C3I 50 - 11 × 140** 63 B 4 | 135 |
| | **11,3** | 143 | 1,9 | **MR ICI 63 - 14 × 160** 71 A 6 | 79,5 |
| | **14,7** | 110 | 1,4 | **MR ICI 50 - 14 × 160** 71 A 6 | 61,1 |
| | **14,1** | 114 | 2,36 | **MR ICI 63 - 14 × 160** 71 A 6 | 63,6 |
| | **16,6** | 97 | 1,6 | **MR ICI 50 - 11 × 140** 63 B 4 | 84,3 |
| | **17,7** | 91 | 3,35 | **MR ICI 63 - 14 × 160** 71 A 6 | 50,9 |
| | **18,5** | 88 | 0,8 | **MR ICI 40 - 11 × 140** 63 B 4 | 75,8 |
| | **19,9** | 81 | 0,85 | **MR ICI 40 - 14 × 160** 71 A 6 | 45,3 |
| | **20,8** | 78 | 2 | **MR ICI 50 - 11 × 140** 63 B 4 | 67,5 |
| | **22,4** | 72 | 0,95 | **MR ICI 40 - 11 × 140** 63 B 4 | 62,5 |
| | **26** | 62 | 1,32 | **MR ICI 40 - 14 × 160** 71 A 6 | 34,7 |
| | **25,5** | 63 | 2,65 | **MR ICI 50 - 11 × 140** 63 B 4 | 54,9 |
| | **28,8** | 57 | 4 | **MR CI 63 - 14 × 160** 71 A 6 | 31,3 |
| | **29,3** | 55 | 1,5 | **MR ICI 40 - 11 × 140** 63 B 4 | 47,8 |
| | **31,5** | 51 | 1,8 | **MR ICI 40 - 14 × 160** 71 A 6 | 28,6 |
| | **34,4** | 48 | 1,4 | **MR CI 40 - 14 × 160** 71 A 6 | 26,2 |
| | **32,3** | 50 | 3,55 | MR **ICI 50 - 11 × 140** 63 B 4 | 43,3 |
| | **37,4** | 44,2 | 3,15 | **MR CI 50 - 14 × 160** 71 A 6 | 24,1 |
| | **35,5** | 45,5 | 2 | **MR ICI 40 - 11 × 140** 63 B 4 | 39,4 |
| | **40,7** | 39,7 | 1,8 | **MR ICI 40 - 14 × 160** 71 A 6 | 22,1 |
| | **41,5** | 39,7 | 1,7 | **MR CI 40 - 14 × 160** 71 A 6 | 21,7 |
| | 45,9 | 35,2 | 2 | **MR ICI 40 - 11 × 140** 63 B 4 | 30,5 |
| | **53,5** | 30,9 | 2,24 | **MR CI 40 - 11 × 140** 63 B 4 | 26,2 |
| | **64,6** | 25,5 | 2,65 | **MR CI 40 - 11 × 140** 63 B 4 | 21,7 |
| | **78,4** | 21 | 3,15 | **MR CI 40 - 11 × 140** 63 B 4 | 17,9 |
| | **102** | 16,1 | 5 | **MR CI 40 - 11 × 140** 63 B 4 | 13,7 |
| | **124** | 13,3 | 6,7 | **MR CI 40 - 11 × 140** 63 B 4 | 11,3 |
| | **161** | 10,3 | 6,7 | **MR CI 40 - 11 × 140** 63 B 4 | 8,72 |
| **0,25** | **3,56** | 617 | 0,9 | MR **C3I 80 - 14 × 160** 71 A 4 | 393 |
| | **3,56** | 617 | 1 | **MR C3I 81 - 14 × 160** 71 A 4 | 393 |
| | **4,25** | 516 | 1,06 | **MR C3I 80 - 14 × 160** 71 A 4 | 329 |
| | **4,25** | 516 | 1,18 | **MR C3I 81 - 14 × 160** 71 A 4 | 329 |
| | **5,53** | 397 | 0,9 | **MR C3I 64 - 14 × 160** 71 A 4 | 253 |
| | **5,32** | 413 | 1,5 | **MR C3I 80 - 14 × 160** 71 A 4 | 263 |
| | **5,32** | 413 | 1,7 | **MR C3I 81 - 14 × 160** 71 A 4 | 263 |
| | **6,91** | 318 | 0,85 | **MR C3I 63 - 14 × 160** 71 A 4 | 202 |
| | **6,91** | 318 | 1,06 | **MR C3I 64 - 14 × 160** 71 A 4 | 202 |
| | **7,05** | 312 | 1,25 | **MR C3I 63 - 14 × 160** 71 B 6 | 128 |
| | **7,05** | 312 | 1,6 | **MR C3I 64 - 14 × 160** 71 B 6 | 128 |
| | **7,58** | 296 | 1 | **MR ICI 64 - 14 × 160** 71 B 6 | 119 |
| | **6,65** | 330 | 2,24 | **MR C3I 80 - 14 × 160** 71 A 4 | 211 |
| | **6,65** | 330 | 2,5 | **MR C3I 81 - 14 × 160** 71 A 4 | 211 |
| | **7,29** | 308 | 1,8 | **MR ICI 80 - 14 × 160** 71 B 6 | 124 |
| | **7,29** | 308 | 2 | **MR ICI 81 - 14 × 160** 71 B 6 | 124 |
| | **8,64** | 254 | 1,25 | MR **C3I 63 - 14 × 160** 71 A 4 | 162 |
| | **8,64** | 254 | 1,4 | **MR C3I 64 - 14 × 160** 71 A 4 | 162 |
| | **9,47** | 237 | 1,12 | **MR ICI 63 - 14 × 160** 71 B 6 | 95 |
| | **9,47** | 237 | 1,4 | **MR ICI 64 - 14 × 160** 71 B 6 | 95 |
| | **8,3** | 265 | 2,5 | **MR C3I 80 - 14 × 160** 71 A 4 | 169 |
| | **9,11** | 246 | 2,36 | MR **ICI 80 - 14 × 160** 71 B 6 | 98,8 |
| | **9,11** | 246 | 2,8 | **MR ICI 81 - 14 × 160** 71 B 6 | 98,8 |
| | **11,3** | 195 | 0,9 | **MR C3I 50 - 14 × 160** 71 A 4 | 124 |
| | **11** | 200 | 2 | **MR C3I 63 - 14 × 160** 71 A 4 | 128 |
| | **11** | 200 | 2,36 | **MR C3I 64 - 14 × 160** 71 A 4 | 128 |
| | **11,8** | 190 | 1,25 | **MR ICI 63 - 14 × 160** 71 A 4 | 119 |
| | **11,8** | 190 | 1,6 | **MR ICI 64 - 14 × 160** 71 A 4 | 119 |
| | **11,3** | 198 | 1,4 | **MR ICI 63 - 14 × 160** 71 B 6 | 79,5 |
| | **11,3** | 198 | 1,7 | **MR ICI 64 - 14 × 160** 71 B 6 | 79,5 |
| | **11,3** | 198 | 2,8 | **MR ICI 80 - 14 × 160** 71 A 4 | 124 |
| | **11,3** | 198 | 3 | **MR ICI 81 - 14 × 160** 71 A 4 | 124 |

1) Potenze per servizio continuo S1; per servizi S2 ... S10 è **possibile incrementarle** (ved. cap. 1 «Caratteristiche generali»): proporzionalmente $M_2$ aumenta e $fs$ diminuisce.
2) Per la designazione completa per l'ordinazione ved. cap. 2.

| $P_1$ kW 1) | $n_2$ min$^{-1}$ | $M_2$ N m | $fs$ | 2) | | | | | $i$ |
|---|---|---|---|---|---|---|---|---|---|
| **0,25** | **14,3** | 154 | 1,32 | **MR C3I 50 - 14 × 160** | 71 | A | 4 | | 97,9 |
| | **14,7** | 152 | 1 | **MR ICI 50 - 14 × 160** | 71 | B | 6 | | 61,1 |
| | **14,7** | 152 | 1,8 | **MR ICI 63 - 14 × 160** | 71 | A | 4 | | 95 |
| | **14,7** | 152 | 2,24 | **MR ICI 64 - 14 × 160** | 71 | A | 4 | | 95 |
| | **14,2** | 158 | 3,75 | **MR ICI 80 - 14 × 160** | 71 | A | 4 | | 98,8 |
| | **17,2** | 128 | 1,5 | **MR C3I 50 - 14 × 160** | 71 | A | 4 | | 81,5 |
| | **16,6** | 135 | 1,18 | **MR ICI 50 - 11 × 140** | 63 | C | 4 | | 84,3 |
| | **17,6** | 128 | 2,12 | **MR ICI 63 - 14 × 160** | 71 | A | 4 | | 79,5 |
| | **20,8** | 108 | 1,4 | **MR ICI 50 - 11 × 140** | 63 | C | 4 | | 67,5 |
| | **22,9** | 98 | 1,6 | **MR ICI 50 - 14 × 160** | 71 | A | 4 | | 61,1 |
| | **22** | 102 | 2,65 | MR **ICI 63 - 14 × 160** | 71 | A | 4 | | 63,6 |
| | **25,5** | 88 | 0,8 | **MR ICI 40 - 14 × 160** | 71 | A | 4 | | 54,9 |
| | **25,5** | 88 | 1,9 | **MR ICI 50 - 11 × 140** | 63 | C | 4 | | 54,9 |
| | **28,6** | 78 | 2 | **MR ICI 50 - 14 × 160** | 71 | A | 4 | | 48,9 |
| | **27,5** | 82 | 3,55 | **MR ICI 63 - 14 × 160** | 71 | A | 4 | | 50,9 |
| | **28,8** | 80 | 3 | **MR CI 63 - 14 × 160** | 71 | B | 6 | | 31,3 |
| | **29,3** | 77 | 1,12 | **MR ICI 40 - 11 × 140** | 63 | C | 4 | | 47,8 |
| | **30,9** | 73 | 0,9 | **MR ICI 40 - 14 × 160** | 71 | A | 4 | | 45,3 |
| | **31,5** | 71 | 1,32 | **MR ICI 40 - 14 × 160** | 71 | B | 6 | | 28,6 |
| | **34,4** | 67 | 1 | **MR CI 40 - 14 × 160** | 71 | B | 6 | | 26,2 |
| | **35,2** | 64 | 2,65 | **MR ICI 50 - 14 × 160** | 71 | A | 4 | | 39,8 |
| | **37,4** | 61 | 2,24 | **MR CI 50 - 14 × 160** | 71 | B | 6 | | 24,1 |
| | **35,5** | 63 | 1,5 | **MR ICI 40 - 11 × 140** | 63 | C | 4 | | 39,4 |
| | **40,4** | 56 | 1,5 | **MR ICI 40 - 14 × 160** | 71 | A | 4 | | 34,7 |
| | **41,5** | 55 | 1,25 | **MR CI 40 - 14 × 160** | 71 | B | 6 | | 21,7 |
| | **44,6** | 50 | 3,55 | **MR ICI 50 - 14 × 160** | 71 | A | 4 | | 31,4 |
| | **46,7** | 49,1 | 3,15 | **MR CI 50 - 14 × 160** | 71 | B | 6 | | 19,3 |
| | **45,9** | 48,9 | 1,5 | **MR ICI 40 - 11 × 140** | 63 | C | 4 | | 30,5 |
| | **49** | 45,8 | 2 | **MR ICI 40 - 14 × 160** | 71 | A | 4 | | 28,6 |
| | **53,5** | 42,9 | 1,6 | **MR CI 40 - 11 × 140** | 63 | C | 4 | | 26,2 |
| | **53,5** | 42,9 | 1,6 | **MR CI 40 - 14 × 160** | 71 | A | 4 | | 26,2 |
| | **58,1** | 39,4 | 3,55 | MR **CI 50 - 11 × 140** | 63 | C | 4 | | 24,1 |
| | **58,1** | 39,4 | 3,55 | **MR CI 50 - 14 × 160** | 71 | A | 4 | | 24,1 |
| | **63,3** | 35,4 | 2 | **MR ICI 40 - 14 × 160** | 71 | A | 4 | | 22,1 |
| | **64,6** | 35,5 | 1,9 | **MR CI 40 - 11 × 140** | 63 | C | 4 | | 21,7 |
| | **64,6** | 35,5 | 1,9 | **MR CI 40 - 14 × 160** | 71 | A | 4 | | 21,7 |
| | **72,6** | 31,6 | 4,75 | **MR CI 50 - 11 × 140** | 63 | C | 4 | | 19,3 |
| | **72,6** | 31,6 | 4,75 | **MR CI 50 - 14 × 160** | 71 | A | 4 | | 19,3 |
| | **78,4** | 29,2 | 2,24 | **MR CI 40 - 11 × 140** | 63 | C | 4 | | 17,9 |
| | **78,4** | 29,2 | 2,24 | **MR CI 40 - 14 × 160** | 71 | A | 4 | | 17,9 |
| | **89,2** | 25,7 | 5,6 | **MR CI 50 - 11 × 140** | 63 | C | 4 | | 15,7 |
| | **89,2** | 25,7 | 5,6 | **MR CI 50 - 14 × 160** | 71 | A | 4 | | 15,7 |
| | **102** | 22,4 | 3,55 | **MR CI 40 - 11 × 140** | 63 | C | 4 | | 13,7 |
| | **102** | 22,4 | 3,55 | **MR CI 40 - 14 × 160** | 71 | A | 4 | | 13,7 |
| | **124** | 18,4 | 4,75 | **MR CI 40 - 11 × 140** | 63 | C | 4 | | 11,3 |
| | **124** | 18,4 | 4,75 | **MR CI 40 - 14 × 160** | 71 | A | 4 | | 11,3 |
| | **136** | 16,9 | 8,5 | **MR CI 50 - 14 × 160** | 71 | A | 4 | | 10,3 |
| | **161** | 14,3 | 4,75 | **MR CI 40 - 11 × 140** | 63 | C | 4 | | 8,72 |
| | **161** | 14,3 | 4,75 | **MR CI 40 - 14 × 160** | 71 | A | 4 | | 8,72 |
| | **202** | 11,4 | 4,5 | **MR CI 40 - 11 × 140** | 63 | C | 4 | | 6,94 |
| | **202** | 11,4 | 4,5 | **MR CI 40 - 14 × 160** | 71 | A | 4 | | 6,94 |
| **0,37** | **2,95** | 1101 | 1,06 | **MR C3I 100 - 19 × 200** | 80 | A | 6 | | 305 |
| | **3,69** | 881 | 1,5 | **MR C3I 100 - 19 × 200** | 80 | A | 6 | | 244 |
| | **4,27** | 761 | 1 | **MR C3I 81 - 14 × 160** | 71 | C | 6 | | 211 |
| | **4,61** | 705 | 2,12 | **MR C3I 100 - 19 × 200** | 80 | A | 6 | | 195 |
| | **5,32** | 611 | 1 | **MR C3I 80 - 14 × 160** | 71 | B | 4 | | 263 |
| | **5,32** | 611 | 1,18 | **MR C3I 81 - 14 × 160** | 71 | B | 4 | | 263 |
| | **5,67** | 574 | 2,36 | **MR C3I 100 - 19 × 200** | 80 | A | 6 | | 159 |
| | **6,47** | 513 | 2,65 | **MR ICI 100 - 19 × 200** | 80 | A | 6 | | 139 |
| | **7,05** | 461 | 0,95 | **MR C3I 64 - 14 × 160** | 71 | C | 6 | | 128 |
| | **6,65** | 489 | 1,5 | **MR C3I 80 - 14 × 160** | 71 | B | 4 | | 211 |
| | **6,65** | 489 | 1,7 | **MR C3I 81 - 14 × 160** | 71 | B | 4 | | 211 |
| | **7,29** | 456 | 1,18 | **MR ICI 80 - 14 × 160** | 71 | C | 6 | | 124 |
| | **7,29** | 456 | 1,32 | **MR ICI 81 - 14 × 160** | 71 | C | 6 | | 124 |
| | **7,86** | 422 | 2,65 | **MR ICI 100 - 19 × 200** | 80 | A | 6 | | 114 |

| $P_1$ kW 1) | $n_2$ min$^{-1}$ | $M_2$ N m | $fs$ | 2) | | | | | $i$ |
|---|---|---|---|---|---|---|---|---|---|
| **0,37** | **8,64** | 376 | 0,85 | **MR C3I 63 - 14 × 160** | 71 | B | 4 | | 162 |
| | **8,64** | 376 | 0,95 | **MR C3I 64 - 14 × 160** | 71 | B | 4 | | 162 |
| | **8,83** | 368 | 1,32 | **MR C3I 64 - 19 × 200** | 80 | A | 6 | | 102 |
| | **9,47** | 351 | 0,8 | **MR ICI 63 - 14 × 160** | 71 | C | 6 | | 95 |
| | **9,47** | 351 | 0,95 | MR **ICI 64 - 14 × 160** | 71 | C | 6 | | 95 |
| | **8,3** | 392 | 1,7 | **MR C3I 80 - 14 × 160** | 71 | B | 4 | | 169 |
| | **8,3** | 392 | 1,9 | **MR C3I 81 - 14 × 160** | 71 | B | 4 | | 169 |
| | **9,11** | 365 | 1,6 | **MR ICI 80 - 14 × 160** | 71 | C | 6 | | 98,8 |
| | **9,11** | 365 | 1,9 | **MR ICI 81 - 14 × 160** | 71 | C | 6 | | 98,8 |
| | **9,83** | 338 | 3,75 | MR **ICI 100 - 19 × 200** | 80 | A | 6 | | 91,5 |
| | **11** | 297 | 1,32 | **MR C3I 63 - 14 × 160** | 71 | B | 4 | | 128 |
| | **11** | 297 | 1,6 | **MR C3I 64 - 14 × 160** | 71 | B | 4 | | 128 |
| | **11,8** | 282 | 0,85 | **MR ICI 63 - 14 × 160** | 71 | B | 4 | | 119 |
| | **11,8** | 282 | 1,06 | **MR ICI 64 - 14 × 160** | 71 | B | 4 | | 119 |
| | **11,3** | 294 | 0,95 | **MR ICI 63 - 14 × 160** | 71 | C | 6 | | 79,5 |
| | **11,3** | 294 | 1,12 | **MR ICI 64 - 14 × 160** | 71 | C | 6 | | 79,5 |
| | **10,5** | 309 | 2,65 | **MR C3I 80 - 14 × 160** | 71 | B | 4 | | 133 |
| | **11,3** | 293 | 1,8 | **MR ICI 80 - 14 × 160** | 71 | B | 4 | | 124 |
| | **11,3** | 293 | 2,12 | **MR ICI 81 - 14 × 160** | 71 | B | 4 | | 124 |
| | **10,9** | 305 | 1,9 | **MR ICI 80 - 14 × 160** | 71 | C | 6 | | 82,7 |
| | **10,9** | 305 | 2,24 | **MR ICI 81 - 14 × 160** | 71 | C | 6 | | 82,7 |
| | **14,7** | 225 | 1,18 | **MR ICI 63 - 14 × 160** | 71 | B | 4 | | 95 |
| | **14,7** | 225 | 1,5 | **MR ICI 64 - 14 × 160** | 71 | B | 4 | | 95 |
| | **14,2** | 234 | 2,5 | **MR ICI 80 - 14 × 160** | 71 | B | 4 | | 98,8 |
| | **14,2** | 234 | 2,8 | **MR ICI 81 - 14 × 160** | 71 | B | 4 | | 98,8 |
| | **18,4** | 180 | 0,85 | **MR ICI 50 - 14 × 160** | 71 | C | 6 | | 48,9 |
| | **18,4** | 181 | 0,85 | **MR ICI 50 - 19 × 200** | 80 | A | 6 | | 48,9 |
| | **17,6** | 189 | 1,4 | **MR ICI 63 - 14 × 160** | 71 | B | 4 | | 79,5 |
| | **17,6** | 189 | 1,8 | **MR ICI 64 - 14 × 160** | 71 | B | 4 | | 79,5 |
| | **16,9** | 196 | 3 | **MR ICI 80 - 14 × 160** | 71 | B | 4 | | 82,7 |
| | **20,8** | 160 | 0,95 | MR **ICI 50 - 11 × 140** | 71 | B | * | 4 | 67,5 |
| | **22,9** | 145 | 1,06 | **MR ICI 50 - 14 × 160** | 71 | B | | 4 | 61,1 |
| | **22** | 151 | 1,8 | **MR ICI 63 - 14 × 160** | 71 | B | | 4 | 63,6 |
| | **22** | 151 | 2,24 | **MR ICI 64 - 14 × 160** | 71 | B | | 4 | 63,6 |
| | **28,6** | 116 | 1,32 | **MR ICI 50 - 14 × 160** | 71 | B | | 4 | 48,9 |
| | **27,5** | 121 | 2,5 | **MR ICI 63 - 14 × 160** | 71 | B | | 4 | 50,9 |
| | **28,8** | 118 | 2 | **MR CI 63 - 14 × 160** | 71 | C | | 6 | 31,3 |
| | **28,8** | 118 | 2,24 | **MR CI 64 - 14 × 160** | 71 | C | | 6 | 31,3 |
| | **28,8** | 118 | 2 | **MR CI 63 - 19 × 200** | 80 | A | | 6 | 31,3 |
| | **28,8** | 118 | 2,24 | **MR CI 64 - 19 × 200** | 80 | A | | 6 | 31,3 |
| | 35,2 | 94 | 1,7 | **MR ICI 50 - 14 × 160** | 71 | B | | 4 | 39,8 |
| | **37,4** | 91 | 1,5 | **MR CI 50 - 14 × 160** | 71 | C | | 6 | 24,1 |
| | **37,4** | 91 | 1,5 | **MR CI 50 - 19 × 200** | 80 | A | | 6 | 24,1 |
| | **36** | 94 | 2,8 | **MR CI 63 - 14 × 160** | 71 | C | | 6 | 25 |
| | **36** | 94 | 2,8 | **MR CI 63 - 19 × 200** | 80 | A | | 6 | 25 |
| | **35,5** | 94 | 1 | **MR ICI 40 - 11 × 140** | 71 | B | * | 4 | 39,4 |
| | **40,4** | 82 | 1 | **MR ICI 40 - 14 × 160** | 71 | B | | 4 | 34,7 |
| | **41,5** | 82 | 0,85 | **MR CI 40 - 14 × 160** | 71 | C | | 6 | 21,7 |
| | **44,6** | 74 | 2,36 | **MR ICI 50 - 14 × 160** | 71 | B | | 4 | 31,4 |
| | **46,7** | 73 | 2,12 | **MR CI 50 - 14 × 160** | 71 | C | | 6 | 19,3 |
| | **46,7** | 73 | 2,12 | **MR CI 50 - 19 × 200** | 80 | A | | 6 | 19,3 |
| | **44,8** | 76 | 3 | **MR CI 63 - 14 × 160** | 71 | B | | 4 | 31,3 |
| | **45,9** | 72 | 1 | **MR ICI 40 - 11 × 140** | 71 | B | * | 4 | 30,5 |
| | **49** | 68 | 1,32 | **MR ICI 40 - 14 × 160** | 71 | B | | 4 | 28,6 |
| | **53,5** | 63 | 1,06 | **MR CI 40 - 14 × 160** | 71 | B | | 4 | 26,2 |
| | **58,1** | 58 | 2,36 | **MR CI 50 - 14 × 160** | 71 | B | | 4 | 24,1 |
| | **63,3** | 52 | 1,32 | **MR ICI 40 - 14 × 160** | 71 | B | | 4 | 22,1 |
| | **64,6** | 52 | 1,32 | **MR CI 40 - 14 × 160** | 71 | B | | 4 | 21,7 |
| | **72,6** | 46,7 | 3,15 | **MR CI 50 - 14 × 160** | 71 | B | | 4 | 19,3 |
| | **78,4** | 43,3 | 1,5 | **MR CI 40 - 14 × 160** | 71 | B | | 4 | 17,9 |
| | **89,2** | 38 | 3,75 | **MR CI 50 - 14 × 160** | 71 | B | | 4 | 15,7 |
| | **102** | 33,1 | 2,5 | **MR CI 40 - 14 × 160** | 71 | B | | 4 | 13,7 |
| | **124** | 27,3 | 3,15 | MR **CI 40 - 14 × 160** | 71 | B | | 4 | 11,3 |
| | **136** | 25 | 6 | **MR CI 50 - 14 × 160** | 71 | B | | 4 | 10,3 |
| | **161** | 21,1 | 3,15 | **MR CI 40 - 14 × 160** | 71 | B | | 4 | 8,72 |
| | **202** | 16,8 | 3 | **MR CI 40 - 14 × 160** | 71 | B | | 4 | 6,94 |

1) Potenze per servizio continuo S1; per servizi S2 ... S10 è **possibile incrementarle** (ved. cap. 1 «Caratteristiche generali»): proporzionalmente $M_2$ aumenta e $fs$ diminuisce.
2) Per la designazione completa per l'ordinazione ved. cap. 2.
* Forma costruttiva **B5R** (ved. cap. 1.2).

| $P_1$ kW 1) | $n_2$ min$^{-1}$ | $M_2$ N m | $fs$ | 2) | | | | | $i$ |
|---|---|---|---|---|---|---|---|---|---|
| **0,55** | **3,69** | 1310 | 1 | **MR C3I 100 - 19 × 200** | 80 | B | 6 | | 244 |
| | **4,59** | 1052 | 1,06 | **MR C3I 100 - 19 × 200** | 80 | A | 4 | | 305 |
| | **4,61** | 1048 | 1,4 | MR **C3I 100 - 19 × 200** | 80 | B | 6 | | 195 |
| | **5,74** | 842 | 1,5 | **MR C3I 100 - 19 × 200** | 80 | A | 4 | | 244 |
| | **6,47** | 763 | 1,8 | **MR ICI 100 - 19 × 200** | 80 | B | 6 | | 139 |
| | **6,65** | 727 | 0,85 | **MR C3I 80 - 14 × 160** | 71 | C | 4 | | 211 |
| | **6,65** | 727 | 1 | **MR C3I 81 - 14 × 160** | 71 | C | 4 | | 211 |
| | **6,67** | 725 | 0,85 | **MR C3I 80 - 19 × 200** | 80 | A | 4 | | 210 |
| | **6,67** | 725 | 1 | **MR C3I 81 - 19 × 200** | 80 | A | 4 | | 210 |
| | **7,18** | 673 | 2,24 | **MR C3I 100 - 19 × 200** | 80 | A | 4 | | 195 |
| | **7,86** | 628 | 1,8 | **MR ICI 100 - 19 × 200** | 80 | B | 6 | | 114 |
| | **8,3** | 582 | 1,12 | **MR C3I 80 - 14 × 160** | 71 | C | 4 | | 169 |
| | **8,3** | 582 | 1,25 | **MR C3I 81 - 14 × 160** | 71 | C | 4 | | 169 |
| | **8,33** | 580 | 1 | **MR C3I 80 - 19 × 200** | 80 | A | 4 | | 168 |
| | **8,33** | 580 | 1,4 | **MR C3I 81 - 19 × 200** | 80 | A | 4 | | 168 |
| | **8,81** | 548 | 2,5 | **MR C3I 100 - 19 × 200** | 80 | A | 4 | | 159 |
| | **10,1** | 491 | 2,65 | **MR ICI 100 - 19 × 200** | 80 | A | 4 | | 139 |
| | **11** | 441 | 0,95 | **MR C3I 64 - 14 × 160** | 71 | C | 4 | | 128 |
| | **10,5** | 459 | 1,8 | MR **C3I 80 - 14 × 160** | 71 | C | 4 | | 133 |
| | **10,5** | 459 | 2,12 | **MR C3I 81 - 14 × 160** | 71 | C | 4 | | 133 |
| | **10,4** | 465 | 1,4 | **MR C3I 80 - 19 × 200** | 80 | A | 4 | | 135 |
| | **10,4** | 465 | 1,6 | **MR C3I 81 - 19 × 200** | 80 | A | 4 | | 135 |
| | **11,3** | 436 | 1,25 | **MR ICI 80 - 14 × 160** | 71 | C | 4 | | 124 |
| | **11,3** | 436 | 1,4 | MR **ICI 81 - 14 × 160** | 71 | C | 4 | | 124 |
| | **10,9** | 453 | 1,18 | **MR ICI 80 - 19 × 200** | 80 | B | 6 | | 82,5 |
| | **10,9** | 453 | 1,32 | **MR ICI 81 - 19 × 200** | 80 | B | 6 | | 82,5 |
| | **12,2** | 404 | 2,65 | **MR ICI 100 - 19 × 200** | 80 | A | 4 | | 114 |
| | **13,7** | 352 | 0,9 | **MR C3I 63 - 19 × 200** | 80 | A | 4 | | 102 |
| | **13,7** | 352 | 1,4 | **MR C3I 64 - 19 × 200** | 80 | A | 4 | | 102 |
| | **14,7** | 335 | 0,8 | **MR ICI 63 - 14 × 160** | 71 | C | 4 | | 95 |
| | **14,7** | 335 | 1 | **MR ICI 64 - 14 × 160** | 71 | C | 4 | | 95 |
| | **14,2** | 348 | 0,8 | **MR ICI 63 - 19 × 200** | 80 | B | 6 | | 63,5 |
| | **14,2** | 348 | 0,95 | **MR ICI 64 - 19 × 200** | 80 | B | 6 | | 63,5 |
| | **13,2** | 366 | 2,24 | **MR C3I 80 - 19 × 200** | 80 | A | 4 | | 106 |
| | **13,2** | 366 | 2,65 | **MR C3I 81 - 19 × 200** | 80 | A | 4 | | 106 |
| | **14,2** | 348 | 1,7 | **MR ICI 80 - 14 × 160** | 71 | C | 4 | | 98,8 |
| | **14,2** | 348 | 1,9 | **MR ICI 81 - 14 × 160** | 71 | C | 4 | | 98,8 |
| | **13,6** | 362 | 1,6 | **MR ICI 80 - 19 × 200** | 80 | B | 6 | | 66 |
| | **13,6** | 362 | 1,9 | **MR ICI 81 - 19 × 200** | 80 | B | 6 | | 66 |
| | **15,3** | 323 | 4 | **MR ICI 100 - 19 × 200** | 80 | A | 4 | | 91,5 |
| | **17,6** | 281 | 0,95 | **MR ICI 63 - 14 × 160** | 71 | C | 4 | | 79,5 |
| | **17,6** | 281 | 1,18 | **MR ICI 64 - 14 × 160** | 71 | C | 4 | | 79,5 |
| | **17,6** | 280 | 0,9 | **MR ICI 63 - 19 × 200** | 80 | A | 4 | | 79,3 |
| | **17,6** | 280 | 1,06 | **MR ICI 64 - 19 × 200** | 80 | A | 4 | | 79,3 |
| | **17,7** | 279 | 1 | **MR ICI 63 - 19 × 200** | 80 | B | 6 | | 50,8 |
| | **17,7** | 279 | 1,18 | **MR ICI 64 - 19 × 200** | 80 | B | 6 | | 50,8 |
| | **16,9** | 292 | 2 | **MR ICI 80 - 14 × 160** | 71 | C | 4 | | 82,7 |
| | **16,9** | 292 | 2,24 | **MR ICI 81 - 14 × 160** | 71 | C | 4 | | 82,7 |
| | **17** | 291 | 1,8 | **MR ICI 80 - 19 × 200** | 80 | A | 4 | | 82,5 |
| | **17** | 291 | 2 | **MR ICI 81 - 19 × 200** | 80 | A | 4 | | 82,5 |
| | **17** | 290 | 2 | **MR ICI 80 - 19 × 200** | 80 | B | 6 | | 52,8 |
| | **17** | 290 | 2,36 | **MR ICI 81 - 19 × 200** | 80 | B | 6 | | 52,8 |
| | **18,3** | 270 | 4,5 | **MR ICI 100 - 19 × 200** | 80 | A | 4 | | 76,7 |
| | **22** | 224 | 1,18 | **MR ICI 63 - 14 × 160** | 71 | C | 4 | | 63,6 |
| | **22** | 224 | 1,5 | **MR ICI 64 - 14 × 160** | 71 | C | 4 | | 63,6 |
| | **22,1** | 224 | 1,18 | **MR ICI 63 - 19 × 200** | 80 | A | 4 | | 63,5 |
| | **22,1** | 224 | 1,5 | **MR ICI 64 - 19 × 200** | 80 | A | 4 | | 63,5 |
| | **21,2** | 233 | 2,5 | **MR ICI 80 - 19 × 200** | 80 | A | 4 | | 66 |
| | **28,6** | 172 | 0,9 | **MR ICI 50 - 14 × 160** | 71 | C | 4 | | 48,9 |
| | **28,6** | 172 | 0,9 | MR **ICI 50 - 19 × 200** | 80 | A | 4 | | 48,9 |
| | **27,5** | 180 | 1,6 | **MR ICI 63 - 14 × 160** | 71 | C | 4 | | 50,9 |
| | **27,5** | 180 | 1,9 | **MR ICI 64 - 14 × 160** | 71 | C | 4 | | 50,9 |
| | **27,6** | 179 | 1,5 | **MR ICI 63 - 19 × 200** | 80 | A | 4 | | 50,8 |
| | **27,6** | 179 | 1,9 | **MR ICI 64 - 19 × 200** | 80 | A | 4 | | 50,8 |
| | **28,8** | 175 | 1,32 | MR **CI 63 - 19 × 200** | 80 | B | 6 | | 31,3 |
| | **28,8** | 175 | 1,5 | **MR CI 64 - 19 × 200** | 80 | B | 6 | | 31,3 |
| | **26,5** | 186 | 3,15 | **MR ICI 80 - 19 × 200** | 80 | A | 4 | | 52,8 |
| | **27,7** | 182 | 2,65 | **MR CI 80 - 19 × 200** | 80 | B | 6 | | 32,5 |

| $P_1$ kW 1) | $n_2$ min$^{-1}$ | $M_2$ N m | $fs$ | 2) | | | | | $i$ |
|---|---|---|---|---|---|---|---|---|---|
| **0,55** | **35,2** | 140 | 1,18 | **MR ICI 50 - 14 × 160** | 71 | C | 4 | | 39,8 |
| | **35,8** | 138 | 1,12 | **MR ICI 50 - 19 × 200** | 80 | A | 4 | | 39,1 |
| | **37,4** | 135 | 1,06 | **MR CI 50 - 19 × 200** | 80 | B | 6 | | 24,1 |
| | **34,5** | 143 | 2 | **MR ICI 63 - 19 × 200** | 80 | A | 4 | | 40,6 |
| | **36** | 140 | 1,9 | **MR CI 63 - 19 × 200** | 80 | B | 6 | | 25 |
| | **36** | 140 | 2,36 | **MR CI 64 - 19 × 200** | 80 | B | 6 | | 25 |
| | 44,6 | 111 | 1,6 | **MR ICI 50 - 14 × 160** | 71 | C | 4 | | 31,4 |
| | **43,9** | 112 | 1,5 | **MR ICI 50 - 19 × 200** | 80 | A | 4 | | 31,9 |
| | **46,7** | 108 | 1,4 | **MR CI 50 - 19 × 200** | 80 | B | 6 | | 19,3 |
| | **43,7** | 113 | 2,8 | **MR ICI 63 - 19 × 200** | 80 | A | 4 | | 32 |
| | **44,8** | 113 | 2 | **MR CI 63 - 14 × 160** | 71 | C | 4 | | 31,3 |
| | **44,8** | 113 | 2,24 | **MR CI 64 - 14 × 160** | 71 | C | 4 | | 31,3 |
| | **44,8** | 113 | 2 | **MR CI 63 - 19 × 200** | 80 | A | 4 | | 31,3 |
| | **44,8** | 113 | 2,24 | **MR CI 64 - 19 × 200** | 80 | A | 4 | | 31,3 |
| | **45** | 112 | 2,36 | **MR CI 63 - 19 × 200** | 80 | B | 6 | | 20 |
| | **55,7** | 89 | 2 | **MR ICI 50 - 19 × 200** | 80 | A | 4 | | 25,1 |
| | **58,1** | 87 | 1,6 | **MR CI 50 - 14 × 160** | 71 | C | 4 | | 24,1 |
| | **58,1** | 87 | 1,6 | **MR CI 50 - 19 × 200** | 80 | A | 4 | | 24,1 |
| | **56** | 90 | 3 | **MR CI 63 - 14 × 160** | 71 | C | 4 | | 25 |
| | **56** | 90 | 3 | **MR CI 63 - 19 × 200** | 80 | A | 4 | | 25 |
| | **63,3** | 78 | 0,9 | **MR ICI 40 - 14 × 160** | 71 | C | 4 | | 22,1 |
| | **64,6** | 78 | 0,85 | **MR CI 40 - 14 × 160** | 71 | C | 4 | | 21,7 |
| | **66,9** | 74 | 2,5 | MR **ICI 50 - 19 × 200** | 80 | A | 4 | | 20,9 |
| | **72,6** | 69 | 2,12 | **MR CI 50 - 14 × 160** | 71 | C | 4 | | 19,3 |
| | **72,6** | 69 | 2,12 | **MR CI 50 - 19 × 200** | 80 | A | 4 | | 19,3 |
| | **78,4** | 64 | 1 | **MR CI 40 - 14 × 160** | 71 | C | 4 | | 17,9 |
| | **89,2** | 57 | 2,5 | **MR CI 50 - 14 × 160** | 71 | C | 4 | | 15,7 |
| | **89,2** | 57 | 2,5 | **MR CI 50 - 19 × 200** | 80 | A | 4 | | 15,7 |
| | **102** | 49,2 | 1,6 | **MR CI 40 - 14 × 160** | 71 | C | 4 | | 13,7 |
| | **113** | 44,6 | 3,55 | **MR CI 50 - 14 × 160** | 71 | C | 4 | | 12,4 |
| | **113** | 44,6 | 3,55 | **MR CI 50 - 19 × 200** | 80 | A | 4 | | 12,4 |
| | **124** | 40,6 | 2,12 | **MR CI 40 - 14 × 160** | 71 | C | 4 | | 11,3 |
| | **136** | 37,1 | 4 | **MR CI 50 - 14 × 160** | 71 | C | 4 | | 10,3 |
| | **136** | 37,1 | 4 | **MR CI 50 - 19 × 200** | 80 | A | 4 | | 10,3 |
| | **161** | 31,4 | 2,12 | **MR CI 40 - 14 × 160** | 71 | C | 4 | | 8,72 |
| | **174** | 29 | 4,25 | **MR CI 50 - 14 × 160** | 71 | C | 4 | | 8,06 |
| | **174** | 29 | 4,25 | **MR CI 50 - 19 × 200** | 80 | A | 4 | | 8,06 |
| | **202** | 25 | 2 | **MR CI 40 - 14 × 160** | 71 | C | 4 | | 6,94 |
| | **217** | 23,3 | 3,75 | **MR CI 50 - 14 × 160** | 71 | C | 4 | | 6,46 |
| | **217** | 23,3 | 3,75 | **MR CI 50 - 19 × 200** | 80 | A | 4 | | 6,46 |
| **0,75** | **2,39** | 2758 | 0,9 | **MR C3I 125 - 24 × 200** | 90 | S | 6 | | 377 |
| | **2,95** | 2234 | 1,12 | **MR C3I 125 - 24 × 200** | 90 | S | 6 | | 305 |
| | **3,69** | 1788 | 1,5 | **MR C3I 125 - 24 × 200** | 90 | S | 6 | | 244 |
| | **4,61** | 1429 | 1,06 | **MR C3I 100 - 19 × 200** | 80 | C | 6 | | 195 |
| | **4,63** | 1425 | 0,9 | **MR C3I 100 - 24 × 200** | 90 | S | 6 | | 195 |
| | **4,61** | 1430 | 2,12 | **MR C3I 125 - 24 × 200** | 90 | S | 6 | | 195 |
| | **5,74** | 1148 | 1,12 | **MR C3I 100 - 19 × 200** | 80 | B | 4 | | 244 |
| | **6,47** | 1041 | 1,32 | **MR ICI 100 - 19 × 200** | 80 | C | 6 | | 139 |
| | **5,76** | 1144 | 2,65 | **MR C3I 125 - 24 × 200** | 90 | S | 6 | | 156 |
| | **7,18** | 918 | 1,6 | **MR C3I 100 - 19 × 200** | 80 | B | 4 | | 195 |
| | **7,86** | 856 | 1,32 | **MR ICI 100 - 19 × 200** | 80 | C | 6 | | 114 |
| | **7,47** | 902 | 2,65 | **MR ICI 125 - 24 × 200** | 90 | S | 6 | | 121 |
| | **8,33** | 791 | 0,9 | **MR C3I 81 - 19 × 200** | 80 | B | 4 | | 168 |
| | **8,48** | 777 | 0,9 | **MR C3I 80 - 19 × 200** | 80 | C | 6 | | 106 |
| | **8,48** | 777 | 1,06 | **MR C3I 81 - 19 × 200** | 80 | C | 6 | | 106 |
| | **8,81** | 748 | 1,8 | MR **C3I 100 - 19 × 200** | 80 | B | 4 | | 159 |
| | **10,1** | 669 | 2 | **MR ICI 100 - 19 × 200** | 80 | B | 4 | | 139 |
| | **9,33** | 721 | 3,55 | **MR ICI 125 - 24 × 200** | 90 | S | 6 | | 96,4 |
| | **10,4** | 634 | 1 | **MR C3I 80 - 19 × 200** | 80 | B | 4 | | 135 |
| | **10,4** | 634 | 1,12 | **MR C3I 81 - 19 × 200** | 80 | B | 4 | | 135 |
| | **11,3** | 594 | 0,9 | **MR ICI 80 - 14 × 160** | 80 | B | * | 4 | 124 |
| | **11,3** | 594 | 1 | **MR ICI 81 - 14 × 160** | 80 | B | * | 4 | 124 |
| | **10,9** | 617 | 0,9 | **MR ICI 80 - 19 × 200** | 80 | C | | 6 | 82,5 |
| | **10,9** | 617 | 1 | **MR ICI 81 - 19 × 200** | 80 | C | | 6 | 82,5 |
| | **11,2** | 590 | 3 | **MR C3I 100 - 19 × 200** | 80 | B | | 4 | 125 |
| | **12,2** | 550 | 2 | **MR ICI 100 - 19 × 200** | 80 | B | | 4 | 114 |
| | **11,7** | 573 | 2,24 | **MR ICI 100 - 19 × 200** | 80 | C | | 6 | 76,7 |
| | **11,5** | 584 | 4,5 | **MR ICI 125 - 24 × 200** | 90 | S | | 6 | 78,1 |

1) Potenze per servizio continuo S1; per servizi S2 ... S10 è **possibile incrementarle** (ved. cap. 1 «Caratteristiche generali»): proporzionalmente $M_2$ aumenta e $fs$ diminuisce.
2) Per la designazione completa per l'ordinazione ved. cap. 2.
* Forma costruttiva **B5R** (ved. cap. 1.2).

| $P_1$ kW 1) | $n_2$ min$^{-1}$ | $M_2$ N m | $f$s | 2) | | | | | $i$ |
|---|---|---|---|---|---|---|---|---|---|
| **0,75** | **13,2** | 500 | 1,7 | **MR C3I 80 - 19 × 200** | 80 | B | | 4 | 106 |
| | **13,2** | 500 | 1,9 | **MR C3I 81 - 19 × 200** | 80 | B | | 4 | 106 |
| | **14,2** | 475 | 1,25 | **MR ICI 80 - 14 × 160** | 80 | B | * | 4 | 98,8 |
| | **14,2** | 475 | 1,4 | **MR ICI 81 - 14 × 160** | 80 | B | * | 4 | 98,8 |
| | **13,6** | 494 | 1,18 | **MR ICI 80 - 19 × 200** | 80 | C | | 6 | 66 |
| | **13,6** | 494 | 1,32 | **MR ICI 81 - 19 × 200** | 80 | C | | 6 | 66 |
| | **13,8** | 486 | 1,12 | **MR ICI 80 - 24 × 200** | 90 | S | | 6 | 65 |
| | **13,8** | 486 | 1,25 | **MR ICI 81 - 24 × 200** | 90 | S | | 6 | 65 |
| | **15,3** | 440 | 2,8 | **MR ICI 100 - 19 × 200** | 80 | B | | 4 | 91,5 |
| | **17,6** | 383 | 0,9 | **MR ICI 64 - 14 × 160** | 80 | B | * | 4 | 79,5 |
| | **17,7** | 380 | 0,9 | **MR ICI 64 - 19 × 200** | 80 | C | | 6 | 50,8 |
| | **18** | 374 | 0,9 | **MR ICI 64 - 24 × 200** | 90 | S | | 6 | 50 |
| | **16,9** | 398 | 1,5 | **MR ICI 80 - 14 × 160** | 80 | B | * | 4 | 82,7 |
| | **16,9** | 398 | 1,7 | **MR ICI 81 - 14 × 160** | 80 | B | * | 4 | 82,7 |
| | **17** | 397 | 1,32 | **MR ICI 80 - 19 × 200** | 80 | B | | 4 | 82,5 |
| | **17** | 397 | 1,5 | **MR ICI 81 - 19 × 200** | 80 | B | | 4 | 82,5 |
| | **17** | 395 | 1,5 | **MR ICI 80 - 19 × 200** | 80 | C | | 6 | 52,8 |
| | **17** | 395 | 1,7 | **MR ICI 81 - 19 × 200** | 80 | C | | 6 | 52,8 |
| | **17,3** | 389 | 1,5 | **MR ICI 80 - 24 × 200** | 90 | S | | 6 | 52 |
| | **17,3** | 389 | 1,7 | **MR ICI 81 - 24 × 200** | 90 | S | | 6 | 52 |
| | **18,3** | 369 | 3,35 | **MR ICI 100 - 19 × 200** | 80 | B | | 4 | 76,7 |
| | **22,1** | 305 | 0,9 | **MR ICI 63 - 19 × 200** | 80 | B | | 4 | 63,5 |
| | **22,1** | 305 | 1,06 | **MR ICI 64 - 19 × 200** | 80 | B | | 4 | 63,5 |
| | **21,2** | 317 | 1,8 | MR **ICI 80 - 19 × 200** | 80 | B | | 4 | 66 |
| | **21,2** | 317 | 2,12 | **MR ICI 81 - 19 × 200** | 80 | B | | 4 | 66 |
| | **27,6** | 244 | 1,12 | **MR ICI 63 - 19 × 200** | 80 | B | | 4 | 50,8 |
| | **27,6** | 244 | 1,4 | **MR ICI 64 - 19 × 200** | 80 | B | | 4 | 50,8 |
| | **28,1** | 240 | 1,32 | **MR ICI 63 - 19 × 200** | 80 | C | | 6 | 32 |
| | **28,1** | 240 | 1,6 | **MR ICI 64 - 19 × 200** | 80 | C | | 6 | 32 |
| | **28,8** | 239 | 1 | **MR CI 63 - 19 × 200** | 80 | C | | 6 | 31,3 |
| | **28,8** | 239 | 1,06 | **MR CI 64 - 19 × 200** | 80 | C | | 6 | 31,3 |
| | **28,8** | 239 | 1 | **MR CI 63 - 24 × 200** | 90 | S | | 6 | 31,3 |
| | **28,8** | 239 | 1,06 | **MR CI 64 - 24 × 200** | 90 | S | | 6 | 31,3 |
| | **26,5** | 254 | 2,24 | **MR ICI 80 - 19 × 200** | 80 | B | | 4 | 52,8 |
| | **27,7** | 248 | 1,9 | **MR CI 80 - 19 × 200** | 80 | C | | 6 | 32,5 |
| | **27,7** | 248 | 1,9 | **MR CI 80 - 24 × 200** | 90 | S | | 6 | 32,5 |
| | **35,2** | 191 | 0,85 | **MR ICI 50 - 14 × 160** | 80 | B | * | 4 | 39,8 |
| | **35,8** | 188 | 0,95 | **MR ICI 50 - 19 × 200** | 80 | C | | 6 | 25,1 |
| | **34,5** | 195 | 1,5 | **MR ICI 63 - 19 × 200** | 80 | B | | 4 | 40,6 |
| | **34,5** | 195 | 1,8 | **MR ICI 64 - 19 × 200** | 80 | B | | 4 | 40,6 |
| | **36** | 191 | 1,4 | **MR CI 63 - 19 × 200** | 80 | C | | 6 | 25 |
| | **36** | 191 | 1,7 | **MR CI 64 - 19 × 200** | 80 | C | | 6 | 25 |
| | **36** | 191 | 1,4 | **MR CI 63 - 24 × 200** | 90 | S | | 6 | 25 |
| | **36** | 191 | 1,7 | **MR CI 64 - 24 × 200** | 90 | S | | 6 | 25 |
| | **33,1** | 203 | 3 | **MR ICI 80 - 19 × 200** | 80 | B | | 4 | 42,3 |
| | **34,6** | 199 | 3 | **MR CI 80 - 19 × 200** | 80 | C | | 6 | 26 |
| | **34,6** | 199 | 3 | **MR CI 80 - 24 × 200** | 90 | S | | 6 | 26 |
| | **43,9** | 153 | 1,06 | **MR ICI 50 - 19 × 200** | 80 | B | | 4 | 31,9 |
| | **46,7** | 147 | 1 | **MR CI 50 - 19 × 200** | 80 | C | | 6 | 19,3 |
| | **43,7** | 154 | 2 | **MR ICI 63 - 19 × 200** | 80 | B | | 4 | 32 |
| | **43,7** | 154 | 2,5 | **MR ICI 64 - 19 × 200** | 80 | B | | 4 | 32 |
| | **44,8** | 153 | 1,5 | **MR CI 63 - 19 × 200** | 80 | B | | 4 | 31,3 |
| | **44,8** | 153 | 1,7 | **MR CI 64 - 19 × 200** | 80 | B | | 4 | 31,3 |
| | **45** | 153 | 1,8 | **MR CI 63 - 19 × 200** | 80 | C | | 6 | 20 |
| | **45** | 153 | 2,12 | **MR CI 64 - 19 × 200** | 80 | C | | 6 | 20 |
| | **45** | 153 | 1,8 | **MR CI 63 - 24 × 200** | 90 | S | | 6 | 20 |
| | **45** | 153 | 2,12 | **MR CI 64 - 24 × 200** | 90 | S | | 6 | 20 |
| | **43,1** | 160 | 3 | **MR CI 80 - 19 × 200** | 80 | B | | 4 | 32,5 |
| | **55,7** | 121 | 1,5 | **MR ICI 50 - 19 × 200** | 80 | B | | 4 | 25,1 |
| | **58,1** | 118 | 1,18 | MR **CI 50 - 19 × 200** | 80 | B | | 4 | 24,1 |
| | **56** | 123 | 2,24 | **MR CI 63 - 19 × 200** | 80 | B | | 4 | 25 |
| | **66,9** | 101 | 1,8 | **MR ICI 50 - 19 × 200** | 80 | B | | 4 | 20,9 |
| | **72,6** | 95 | 1,6 | **MR CI 50 - 19 × 200** | 80 | B | | 4 | 19,3 |
| | **70** | 98 | 2,65 | **MR CI 63 - 19 × 200** | 80 | B | | 4 | 20 |
| | 89,2 | 77 | 1,9 | **MR CI 50 - 19 × 200** | 80 | B | | 4 | 15,7 |
| | **87,5** | 79 | 3,35 | **MR CI 63 - 19 × 200** | 80 | B | | 4 | 16 |
| | **102** | 67 | 1,18 | **MR CI 40 - 14 × 160** | 71 | D | | 4 | 13,7 |
| | **113** | 61 | 2,65 | **MR CI 50 - 19 × 200** | 80 | B | | 4 | 12,4 |
| | **124** | 55 | 1,6 | **MR CI 40 - 14 × 160** | 71 | D | | 4 | 11,3 |
| | **136** | 51 | 3 | **MR CI 50 - 19 × 200** | 80 | B | | 4 | 10,3 |
| | **161** | 42,8 | 1,6 | **MR CI 40 - 14 × 160** | 71 | D | | 4 | 8,72 |
| | **174** | 39,6 | 3,15 | **MR CI 50 - 19 × 200** | 80 | B | | 4 | 8,06 |

| $P_1$ kW 1) | $n_2$ min$^{-1}$ | $M_2$ N m | $f$s | 2) | | | | | $i$ |
|---|---|---|---|---|---|---|---|---|---|
| **0,75** | **202** | 34,1 | 1,5 | **MR CI 40 - 14 × 160** | 71 | D | | 4 | 6,94 |
| | **217** | 31,7 | 2,65 | **MR CI 50 - 19 × 200** | 80 | B | | 4 | 6,46 |
| **1,1** | **3,72** | 2600 | 0,95 | **MR C3I 125 - 24 × 200** | 90 | S | | 4 | 377 |
| | **4,59** | 2107 | 1,18 | **MR C3I 125 - 24 × 200** | 90 | S | | 4 | 305 |
| | **5,73** | 1685 | 1,6 | **MR C3I 125 - 24 × 200** | 90 | S | | 4 | 244 |
| | **7,18** | 1347 | 1,12 | **MR C3I 100 - 19 × 200** | 80 | C | | 4 | 195 |
| | **7,19** | 1343 | 0,95 | **MR C3I 100 - 24 × 200** | 90 | S | | 4 | 195 |
| | **7,17** | 1348 | 2,24 | **MR C3I 125 - 24 × 200** | 90 | S | | 4 | 195 |
| | **7,47** | 1323 | 1,8 | **MR ICI 125 - 24 × 200** | 90 | L | | 6 | 121 |
| | **8,81** | 1097 | 1,25 | **MR C3I 100 - 19 × 200** | 80 | C | | 4 | 159 |
| | **8,99** | 1075 | 1,4 | **MR C3I 100 - 24 × 200** | 90 | S | | 4 | 156 |
| | **10,1** | 981 | 1,32 | **MR ICI 100 - 19 × 200** | 80 | C | | 4 | 139 |
| | **8,96** | 1079 | 2,8 | **MR C3I 125 - 24 × 200** | 90 | S | | 4 | 156 |
| | **9,33** | 1058 | 2,5 | **MR ICI 125 - 24 × 200** | 90 | L | | 6 | 96,4 |
| | **11,2** | 865 | 2 | **MR C3I 100 - 19 × 200** | 80 | C | | 4 | 125 |
| | **11** | 875 | 1,5 | MR **C3I 100 - 24 × 200** | 90 | S | | 4 | 127 |
| | **12,2** | 807 | 1,32 | **MR ICI 100 - 19 × 200** | 80 | C | | 4 | 114 |
| | **11,8** | 839 | 1,32 | **MR ICI 100 - 24 × 200** | 90 | L | | 6 | 76,4 |
| | **11,6** | 850 | 2,8 | **MR ICI 125 - 24 × 200** | 90 | S | | 4 | 121 |
| | **13,2** | 733 | 0,9 | **MR C3I 80 - 19 × 200** | 80 | C | | 4 | 106 |
| | **13,2** | 733 | 1,06 | **MR C3I 81 - 19 × 200** | 80 | C | | 4 | 106 |
| | **14** | 690 | 2,5 | **MR C3I 100 - 24 × 200** | 90 | S | | 4 | 99,9 |
| | **15,3** | 646 | 1,9 | **MR ICI 100 - 19 × 200** | 80 | C | | 4 | 91,5 |
| | **15,1** | 655 | 1,9 | **MR ICI 100 - 24 × 200** | 90 | S | | 4 | 92,9 |
| | **14,7** | 671 | 1,9 | **MR ICI 100 - 24 × 200** | 90 | L | | 6 | 61,2 |
| | **14,5** | 680 | 3,75 | **MR ICI 125 - 24 × 200** | 90 | S | | 4 | 96,4 |
| | **17** | 582 | 0,9 | **MR ICI 80 - 19 × 200** | 80 | C | | 4 | 82,5 |
| | **17** | 582 | 1 | **MR ICI 81 - 19 × 200** | 80 | C | | 4 | 82,5 |
| | **17,3** | 571 | 1 | **MR ICI 80 - 24 × 200** | 90 | L | | 6 | 52 |
| | **17,3** | 571 | 1,18 | **MR ICI 81 - 24 × 200** | 90 | L | | 6 | 52 |
| | **18,3** | 541 | 2,36 | **MR ICI 100 - 19 × 200** | 80 | C | | 4 | 76,7 |
| | **18,3** | 539 | 2 | **MR ICI 100 - 24 × 200** | 90 | S | | 4 | 76,4 |
| | **18,4** | 537 | 2,65 | **MR ICI 100 - 24 × 200** | 90 | L | | 6 | 48,9 |
| | **21,2** | 466 | 1,25 | **MR ICI 80 - 19 × 200** | 80 | C | | 4 | 66 |
| | **21,2** | 466 | 1,4 | **MR ICI 81 - 19 × 200** | 80 | C | | 4 | 66 |
| | **21,5** | 458 | 1,18 | **MR ICI 80 - 24 × 200** | 90 | S | | 4 | 65 |
| | **21,5** | 458 | 1,32 | **MR ICI 81 - 24 × 200** | 90 | S | | 4 | 65 |
| | **21,6** | 456 | 1,25 | **MR ICI 80 - 24 × 200** | 90 | L | | 6 | 41,6 |
| | **21,6** | 456 | 1,5 | **MR ICI 81 - 24 × 200** | 90 | L | | 6 | 41,6 |
| | **22,8** | 433 | 3,15 | **MR ICI 100 - 19 × 200** | 80 | C | | 4 | 61,3 |
| | **22,9** | 431 | 2,8 | **MR ICI 100 - 24 × 200** | 90 | S | | 4 | 61,2 |
| | **24,6** | 410 | 2,8 | **MR CI 100 - 24 × 200** | 90 | L | | 6 | 36,6 |
| | **27,6** | 358 | 0,95 | **MR ICI 64 - 19 × 200** | 80 | C | | 4 | 50,8 |
| | **28** | 353 | 0,95 | **MR ICI 64 - 24 × 200** | 90 | S | | 4 | 50 |
| | **28,1** | 351 | 0,85 | **MR ICI 63 - 24 × 200** | 90 | L | | 6 | 32 |
| | **26,5** | 372 | 1,6 | **MR ICI 80 - 19 × 200** | 80 | C | | 4 | 52,8 |
| | **26,5** | 372 | 1,8 | MR **ICI 81 - 19 × 200** | 80 | C | | 4 | 52,8 |
| | **26,9** | 367 | 1,6 | **MR ICI 80 - 24 × 200** | 90 | S | | 4 | 52 |
| | **26,9** | 367 | 1,8 | **MR ICI 81 - 24 × 200** | 90 | S | | 4 | 52 |
| | **27,7** | 364 | 1,32 | **MR CI 80 - 24 × 200** | 90 | L | | 6 | 32,5 |
| | **27,7** | 364 | 1,6 | **MR CI 81 - 24 × 200** | 90 | L | | 6 | 32,5 |
| | **28** | 352 | 3,75 | MR **ICI 100 - 19 × 200** | 80 | C | | 4 | 49,9 |
| | **28,6** | 345 | 4 | **MR ICI 100 - 24 × 200** | 90 | S | | 4 | 48,9 |
| | **29,9** | 337 | 3,15 | **MR CI 100 - 24 × 200** | 90 | L | | 6 | 30,1 |
| | **34,5** | 286 | 1 | **MR ICI 63 - 19 × 200** | 80 | C | | 4 | 40,6 |
| | **34,5** | 286 | 1,18 | **MR ICI 64 - 19 × 200** | 80 | C | | 4 | 40,6 |
| | **35** | 282 | 0,95 | **MR ICI 63 - 24 × 200** | 90 | S | | 4 | 40 |
| | **35** | 282 | 1,18 | **MR ICI 64 - 24 × 200** | 90 | S | | 4 | 40 |
| | **35,7** | 277 | 1,12 | **MR ICI 63 - 24 × 200** | 90 | L | | 6 | 25,2 |
| | **35,7** | 277 | 1,4 | **MR ICI 64 - 24 × 200** | 90 | L | | 6 | 25,2 |
| | **36** | 280 | 0,95 | **MR CI 63 - 24 × 200** | 90 | L | | 6 | 25 |
| | **36** | 280 | 1,18 | **MR CI 64 - 24 × 200** | 90 | L | | 6 | 25 |
| | **33,1** | 298 | 2,12 | **MR ICI 80 - 19 × 200** | 80 | C | | 4 | 42,3 |
| | **33,1** | 298 | 2,36 | **MR ICI 81 - 19 × 200** | 80 | C | | 4 | 42,3 |
| | **33,7** | 293 | 2 | **MR ICI 80 - 24 × 200** | 90 | S | | 4 | 41,6 |
| | **33,7** | 293 | 2,24 | **MR ICI 81 - 24 × 200** | 90 | S | | 4 | 41,6 |
| | **34,6** | 291 | 2 | **MR CI 80 - 24 × 200** | 90 | L | | 6 | 26 |
| | **34,6** | 291 | 2,24 | **MR CI 81 - 24 × 200** | 90 | L | | 6 | 26 |

1) Potenze per servizio continuo S1; per servizi S2 ... S10 è **possibile incrementarle** (ved. cap. 1 «Caratteristiche generali»): proporzionalmente $M_2$ aumenta e $f$s diminuisce.
2) Per la designazione completa per l'ordinazione ved. cap. 2.
* Forma costruttiva **B5R** (ved. cap. 1.2).

| $P_1$ kW 1) | $n_2$ min$^{-1}$ | $M_2$ N m | $f_S$ | 2) | | | | | | $i$ |
|---|---|---|---|---|---|---|---|---|---|---|
| **1,1** | **43,7** | 226 | 1,4 | **MR ICI 63 - 19 × 200** | 80 | C | | 4 | | 32 |
| | **43,7** | 226 | 1,7 | **MR ICI 64 - 19 × 200** | 80 | C | | 4 | | 32 |
| | **43,8** | 226 | 1,32 | **MR ICI 63 - 24 × 200** | 90 | S | | 4 | | 32 |
| | **43,8** | 226 | 1,5 | **MR ICI 64 - 24 × 200** | 90 | S | | 4 | | 32 |
| | **44,8** | 225 | 1 | **MR CI 63 - 19 × 200** | 80 | C | | 4 | | 31,3 |
| | **44,8** | 225 | 1,12 | **MR CI 64 - 19 × 200** | 80 | C | | 4 | | 31,3 |
| | **44,8** | 225 | 1 | **MR CI 63 - 24 × 200** | 90 | S | | 4 | | 31,3 |
| | **44,8** | 225 | 1,12 | **MR CI 64 - 24 × 200** | 90 | S | | 4 | | 31,3 |
| | **45** | 224 | 1,18 | **MR CI 63 - 24 × 200** | 90 | L | | 6 | | 20 |
| | **45** | 224 | 1,5 | **MR CI 64 - 24 × 200** | 90 | L | | 6 | | 20 |
| | **42** | 235 | 2,8 | **MR ICI 80 - 19 × 200** | 80 | C | | 4 | | 33,4 |
| | **42** | 235 | 2,65 | **MR ICI 80 - 24 × 200** | 90 | S | | 4 | | 33,3 |
| | **43,1** | 234 | 2 | **MR CI 80 - 19 × 200** | 80 | C | | 4 | | 32,5 |
| | **43,1** | 234 | 2,5 | **MR CI 81 - 19 × 200** | 80 | C | | 4 | | 32,5 |
| | **43,1** | 234 | 2 | **MR CI 80 - 24 × 200** | 90 | S | | 4 | | 32,5 |
| | **43,1** | 234 | 2,5 | **MR CI 81 - 24 × 200** | 90 | S | | 4 | | 32,5 |
| | **43,3** | 233 | 2,5 | **MR CI 80 - 24 × 200** | 90 | L | | 6 | | 20,8 |
| | **46,5** | 217 | 4,75 | **MR CI 100 - 24 × 200** | 90 | S | | 4 | | 30,1 |
| | **55,7** | 177 | 1 | **MR ICI 50 - 19 × 200** | 80 | C | | 4 | | 25,1 |
| | **58,1** | 174 | 0,8 | **MR CI 50 - 19 × 200** | 80 | C | | 4 | | 24,1 |
| | **55,5** | 178 | 1,8 | **MR ICI 63 - 24 × 200** | 90 | S | | 4 | | 25,2 |
| | **55,5** | 178 | 2,12 | **MR ICI 64 - 24 × 200** | 90 | S | | 4 | | 25,2 |
| | **56** | 180 | 1,5 | **MR CI 63 - 19 × 200** | 80 | C | | 4 | | 25 |
| | **56** | 180 | 1,8 | **MR CI 64 - 19 × 200** | 80 | C | | 4 | | 25 |
| | **56** | 180 | 1,5 | **MR CI 63 - 24 × 200** | 90 | S | | 4 | | 25 |
| | **56** | 180 | 1,8 | **MR CI 64 - 24 × 200** | 90 | S | | 4 | | 25 |
| | **53,8** | 187 | 3 | **MR CI 80 - 19 × 200** | 80 | C | | 4 | | 26 |
| | **53,8** | 187 | 3 | **MR CI 80 - 24 × 200** | 90 | S | | 4 | | 26 |
| | **66,9** | 148 | 1,25 | **MR ICI 50 - 19 × 200** | 80 | C | | 4 | | 20,9 |
| | **72,6** | 139 | 1,06 | MR **CI 50 - 19 × 200** | 80 | C | | 4 | | 19,3 |
| | **67,6** | 146 | 2,24 | **MR ICI 63 - 24 × 200** | 90 | S | | 4 | | 20,7 |
| | **67,6** | 146 | 2,5 | **MR ICI 64 - 24 × 200** | 90 | S | | 4 | | 20,7 |
| | **70** | 144 | 1,9 | **MR CI 63 - 19 × 200** | 80 | C | | 4 | | 20 |
| | **70** | 144 | 2,24 | **MR CI 64 - 19 × 200** | 80 | C | | 4 | | 20 |
| | **70** | 144 | 1,9 | MR **CI 63 - 24 × 200** | 90 | S | | 4 | | 20 |
| | **70** | 144 | 2,24 | **MR CI 64 - 24 × 200** | 90 | S | | 4 | | 20 |
| | **89,2** | 113 | 1,25 | **MR CI 50 - 19 × 200** | 80 | C | | 4 | | 15,7 |
| | **87,5** | 115 | 2,36 | **MR CI 63 - 19 × 200** | 80 | C | | 4 | | 16 |
| | **87,5** | 115 | 2,36 | **MR CI 63 - 24 × 200** | 90 | S | | 4 | | 16 |
| | 113 | 89 | 1,8 | **MR CI 50 - 19 × 200** | 80 | C | | 4 | | 12,4 |
| | **111** | 91 | 3,35 | **MR CI 63 - 19 × 200** | 80 | C | | 4 | | 12,6 |
| | **111** | 91 | 3,35 | **MR CI 63 - 24 × 200** | 90 | S | | 4 | | 12,6 |
| | **136** | 74 | 2 | **MR CI 50 - 19 × 200** | 80 | C | | 4 | | 10,3 |
| | **135** | 75 | 3,75 | **MR CI 63 - 19 × 200** | 80 | C | | 4 | | 10,4 |
| | **135** | 75 | 3,75 | **MR CI 63 - 24 × 200** | 90 | S | | 4 | | 10,4 |
| | **174** | 58 | 2,12 | MR **CI 50 - 19 × 200** | 80 | C | | 4 | | 8,06 |
| | **175** | 57 | 3,75 | **MR CI 63 - 19 × 200** | 80 | C | | 4 | | 7,98 |
| | **175** | 57 | 3,75 | **MR CI 63 - 24 × 200** | 90 | S | | 4 | | 7,98 |
| | **217** | 46,5 | 1,8 | **MR CI 50 - 19 × 200** | 80 | C | | 4 | | 6,46 |
| | **222** | 45,4 | 3,75 | **MR CI 63 - 19 × 200** | 80 | C | | 4 | | 6,31 |
| | **222** | 45,4 | 3,75 | **MR CI 63 - 24 × 200** | 90 | S | | 4 | | 6,31 |
| **1,5** | **4,61** | 2860 | 1,06 | **MR C3I 125 - 24 × 200** | 90 | LC | | 6 | | 195 |
| | **4,54** | 2901 | 0,9 | **MR C3I 125 - 28 × 250** | 100 | LA | | 6 | | 198 |
| | **5,73** | 2298 | 1,18 | **MR C3I 125 - 24 × 200** | 90 | L | | 4 | | 244 |
| | **5,98** | 2253 | 1,9 | **MR C2I 140 - 28 × 250** | 100 | LA | | 6 | | 151 |
| | **5,85** | 2302 | 2,8 | **MR C2I 160 - 28 × 250** | 100 | LA | | 6 | | 154 |
| | **7,17** | 1839 | 1,7 | MR **C3I 125 - 24 × 200** | 90 | L | | 4 | | 195 |
| | **7,47** | 1803 | 1,32 | **MR ICI 125 - 24 × 200** | 90 | LC | | 6 | | 121 |
| | **7,33** | 1837 | 2,36 | **MR C2I 140 - 28 × 250** | 100 | LA | | 6 | | 123 |
| | **7,31** | 1841 | 2,5 | **MR ICI 160 - 28 × 250** | 100 | LA | | 6 | | 123 |
| | **8,99** | 1465 | 1 | **MR C3I 100 - 24 × 200** | 90 | L | | 4 | | 156 |
| | **10,1** | 1338 | 1 | **MR ICI 100 - 19 × 200** | 90 | L | * | 4 | | 139 |
| | **9,69** | 1390 | 0,95 | **MR ICI 100 - 24 × 200** | 90 | LC | | 6 | | 92,9 |
| | **8,96** | 1471 | 2 | **MR C3I 125 - 24 × 200** | 90 | L | | 4 | | 156 |
| | **9,33** | 1443 | 1,8 | **MR ICI 125 - 24 × 200** | 90 | LC | | 6 | | 96,4 |
| | **9,22** | 1461 | 1,6 | **MR ICI 125 - 28 × 250** | 100 | LA | | 6 | | 97,7 |
| | **9,33** | 1443 | 2,12 | **MR ICI 140 - 24 × 200** | 90 | LC | | 6 | | 96,4 |
| | **9,16** | 1469 | 3 | **MR C2I 140 - 28 × 250** | 100 | LA | | 6 | | 98,2 |

| $P_1$ kW 1) | $n_2$ min$^{-1}$ | $M_2$ N m | $f_S$ | 2) | | | | | | $i$ |
|---|---|---|---|---|---|---|---|---|---|---|
| **1,5** | **10,3** | 1313 | 3,35 | **MR C2I 140 - 28 × 250** | 100 | LA | | 6 | | 87,8 |
| | **11** | 1193 | 1,12 | **MR C3I 100 - 24 × 200** | 90 | L | | 4 | | 127 |
| | **12,2** | 1101 | 1 | **MR ICI 100 - 19 × 200** | 90 | L | * | 4 | | 114 |
| | **11,8** | 1144 | 0,95 | **MR ICI 100 - 24 × 200** | 90 | LC | | 6 | | 76,4 |
| | **12,3** | 1095 | 1,18 | **MR ICI 100 - 28 × 250** | 100 | LA | | 6 | | 73,2 |
| | **11,4** | 1160 | 3 | **MR C3I 125 - 24 × 200** | 90 | L | | 4 | | 123 |
| | **11,6** | 1159 | 2 | **MR ICI 125 - 24 × 200** | 90 | L | | 4 | | 121 |
| | **11,5** | 1169 | 2,65 | **MR ICI 140 - 28 × 250** | 100 | LA | | 6 | | 78,1 |
| | **11,5** | 1176 | 4,25 | **MR C2I 140 - 28 × 250** | 100 | LA | | 6 | | 78,6 |
| | **14** | 941 | 1,9 | MR **C3I 100 - 24 × 200** | 90 | L | | 4 | | 99,9 |
| | **15,3** | 881 | 1,4 | **MR ICI 100 - 19 × 200** | 90 | L | * | 4 | | 91,5 |
| | **15,1** | 894 | 1,4 | **MR ICI 100 - 24 × 200** | 90 | L | | 4 | | 92,9 |
| | **14,7** | 915 | 1,4 | **MR ICI 100 - 24 × 200** | 90 | LC | | 6 | | 61,2 |
| | **14,9** | 901 | 1,18 | **MR ICI 100 - 28 × 250** | 100 | LA | | 6 | | 60,2 |
| | **14,5** | 927 | 2,8 | MR **ICI 125 - 24 × 200** | 90 | L | | 4 | | 96,4 |
| | **17,3** | 778 | 0,85 | **MR ICI 81 - 24 × 200** | 90 | LC | | 6 | | 52 |
| | **18,3** | 737 | 1,7 | **MR ICI 100 - 19 × 200** | 90 | L | * | 4 | | 76,7 |
| | **18,3** | 735 | 1,5 | **MR ICI 100 - 24 × 200** | 90 | L | | 4 | | 76,4 |
| | **18,4** | 732 | 1,9 | **MR ICI 100 - 24 × 200** | 90 | LC | | 6 | | 48,9 |
| | **18,7** | 721 | 1,7 | **MR ICI 100 - 28 × 250** | 100 | LA | | 6 | | 48,2 |
| | **17,9** | 751 | 3,35 | **MR ICI 125 - 24 × 200** | 90 | L | | 4 | | 78,1 |
| | **21,2** | 635 | 0,9 | **MR ICI 80 - 19 × 200** | 90 | L | * | 4 | | 66 |
| | **21,5** | 625 | 0,85 | **MR ICI 80 - 24 × 200** | 90 | L | | 4 | | 65 |
| | **21,2** | 635 | 1,06 | **MR ICI 81 - 19 × 200** | 90 | L | * | 4 | | 66 |
| | **21,5** | 625 | 0,95 | **MR ICI 81 - 24 × 200** | 90 | L | | 4 | | 65 |
| | **21,6** | 622 | 0,95 | **MR ICI 80 - 24 × 200** | 90 | LC | | 6 | | 41,6 |
| | **21,6** | 622 | 1,06 | **MR ICI 81 - 24 × 200** | 90 | LC | | 6 | | 41,6 |
| | **22,9** | 588 | 2,12 | **MR ICI 100 - 24 × 200** | 90 | L | | 4 | | 61,2 |
| | **24,6** | 559 | 2,12 | **MR CI 100 - 24 × 200** | 90 | LC | | 6 | | 36,6 |
| | **24,6** | 559 | 2,12 | **MR CI 100 - 28 × 250** | 100 | LA | | 6 | | 36,6 |
| | **26,9** | 500 | 1,18 | **MR ICI 80 - 24 × 200** | 90 | L | | 4 | | 52 |
| | **26,9** | 500 | 1,32 | **MR ICI 81 - 24 × 200** | 90 | L | | 4 | | 52 |
| | **27** | 499 | 1,25 | **MR ICI 80 - 24 × 200** | 90 | LC | | 6 | | 33,3 |
| | **27** | 499 | 1,4 | **MR ICI 81 - 24 × 200** | 90 | LC | | 6 | | 33,3 |
| | **27,7** | 497 | 0,95 | **MR CI 80 - 24 × 200** | 90 | LC | | 6 | | 32,5 |
| | **27,7** | 497 | 1,18 | **MR CI 81 - 24 × 200** | 90 | LC | | 6 | | 32,5 |
| | **27,7** | 497 | 0,95 | **MR CI 80 - 28 × 250** | 100 | LA | | 6 | | 32,5 |
| | **27,7** | 497 | 1,18 | **MR CI 81 - 28 × 250** | 100 | LA | | 6 | | 32,5 |
| | **28,6** | 471 | 3 | **MR ICI 100 - 24 × 200** | 90 | L | | 4 | | 48,9 |
| | **29,9** | 460 | 2,36 | **MR CI 100 - 24 × 200** | 90 | LC | | 6 | | 30,1 |
| | **29,9** | 460 | 2,36 | **MR CI 100 - 28 × 250** | 100 | LA | | 6 | | 30,1 |
| | **35** | 385 | 0,85 | **MR ICI 64 - 24 × 200** | 90 | L | | 4 | | 40 |
| | **35,7** | 377 | 0,85 | **MR ICI 63 - 24 × 200** | 90 | LC | | 6 | | 25,2 |
| | **35,7** | 377 | 1 | **MR ICI 64 - 24 × 200** | 90 | LC | | 6 | | 25,2 |
| | **36** | 382 | 0,85 | **MR CI 64 - 24 × 200** | 90 | LC | | 6 | | 25 |
| | **33,7** | 400 | 1,4 | MR **ICI 80 - 24 × 200** | 90 | L | | 4 | | 41,6 |
| | **33,7** | 400 | 1,7 | **MR ICI 81 - 24 × 200** | 90 | L | | 4 | | 41,6 |
| | **34,2** | 393 | 1,7 | **MR ICI 80 - 24 × 200** | 90 | LC | | 6 | | 26,3 |
| | **34,2** | 393 | 2 | **MR ICI 81 - 24 × 200** | 90 | LC | | 6 | | 26,3 |
| | **34,6** | 397 | 1,5 | **MR CI 80 - 24 × 200** | 90 | LC | | 6 | | 26 |
| | **34,6** | 397 | 1,7 | MR **CI 81 - 24 × 200** | 90 | LC | | 6 | | 26 |
| | **34,6** | 397 | 1,5 | **MR CI 80 - 28 × 250** | 100 | LA | | 6 | | 26 |
| | **34,6** | 397 | 1,7 | **MR CI 81 - 28 × 250** | 100 | LA | | 6 | | 26 |
| | **35,1** | 383 | 3,35 | **MR ICI 100 - 24 × 200** | 90 | L | | 4 | | 39,8 |
| | **38,2** | 360 | 3,15 | **MR CI 100 - 24 × 200** | 90 | L | | 4 | | 36,6 |
| | **37,4** | 368 | 3 | MR **CI 100 - 24 × 200** | 90 | LC | | 6 | | 24,1 |
| | **37,4** | 368 | 3 | **MR CI 100 - 28 × 250** | 100 | LA | | 6 | | 24,1 |
| | **43,8** | 308 | 0,95 | **MR ICI 63 - 24 × 200** | 90 | L | | 4 | | 32 |
| | **43,8** | 308 | 1,12 | **MR ICI 64 - 24 × 200** | 90 | L | | 4 | | 32 |
| | **44,8** | 307 | 0,85 | **MR CI 64 - 24 × 200** | 90 | L | | 4 | | 31,3 |
| | **45** | 306 | 0,9 | **MR CI 63 - 24 × 200** | 90 | LC | | 6 | | 20 |
| | **45** | 306 | 1,06 | **MR CI 64 - 24 × 200** | 90 | LC | | 6 | | 20 |
| | **42** | 321 | 1,9 | **MR ICI 80 - 24 × 200** | 90 | L | | 4 | | 33,3 |
| | **42** | 321 | 2,12 | **MR ICI 81 - 24 × 200** | 90 | L | | 4 | | 33,3 |
| | **43,1** | 319 | 1,5 | **MR CI 80 - 24 × 200** | 90 | L | | 4 | | 32,5 |
| | **43,1** | 319 | 1,8 | **MR CI 81 - 24 × 200** | 90 | L | | 4 | | 32,5 |
| | **43,3** | 318 | 1,8 | **MR CI 80 - 24 × 200** | 90 | LC | | 6 | | 20,8 |
| | **43,3** | 318 | 2,12 | **MR CI 81 - 24 × 200** | 90 | LC | | 6 | | 20,8 |
| | **43,3** | 318 | 1,8 | **MR CI 80 - 28 × 250** | 100 | LA | | 6 | | 20,8 |
| | **43,3** | 318 | 2,12 | **MR CI 81 - 28 × 250** | 100 | LA | | 6 | | 20,8 |
| | **46,5** | 296 | 3,55 | **MR CI 100 - 24 × 200** | 90 | L | | 4 | | 30,1 |

1) Potenze per servizio continuo S1; per servizi S2 ... S10 è **possibile incrementarle** (ved. cap. 1 «Caratteristiche generali»): proporzionalmente $M_2$ aumenta e $f_S$ diminuisce.
2) Per la designazione completa per l'ordinazione ved. cap. 2.
* Forma costruttiva **B5R** (ved. cap. 1.2).

| $P_1$ kW 1) | $n_2$ min$^{-1}$ | $M_2$ N m | $f$s | 2) | $i$ |
|---|---|---|---|---|---|
| **1,5** | **55,5** | 243 | 1,32 | **MR ICI 63 - 24 × 200** 90 L 4 | 25,2 |
| | **55,5** | 243 | 1,6 | **MR ICI 64 - 24 × 200** 90 L 4 | 25,2 |
| | **56** | 246 | 1,12 | **MR CI 63 - 24 × 200** 90 L 4 | 25 |
| | **56** | 246 | 1,32 | **MR CI 64 - 24 × 200** 90 L 4 | 25 |
| | **53,3** | 253 | 2,65 | **MR ICI 80 - 24 × 200** 90 L 4 | 26,3 |
| | **53,8** | 255 | 2,24 | **MR CI 80 - 24 × 200** 90 L 4 | 26 |
| | **53,8** | 255 | 2,5 | **MR CI 81 - 24 × 200** 90 L 4 | 26 |
| | **67,6** | 199 | 1,6 | **MR ICI 63 - 24 × 200** 90 L 4 | 20,7 |
| | **67,6** | 199 | 1,9 | **MR ICI 64 - 24 × 200** 90 L 4 | 20,7 |
| | **70** | 196 | 1,32 | **MR CI 63 - 24 × 200** 90 L 4 | 20 |
| | **70** | 196 | 1,7 | **MR CI 64 - 24 × 200** 90 L 4 | 20 |
| | **70,8** | 190 | 2,8 | **MR ICI 80 - 24 × 200** 90 L 4 | 19,8 |
| | **67,3** | 204 | 2,8 | **MR CI 80 - 24 × 200** 90 L 4 | 20,8 |
| | **87,5** | 157 | 1,7 | **MR CI 63 - 24 × 200** 90 L 4 | 16 |
| | **87,5** | 157 | 2,12 | MR **CI 64 - 24 × 200** 90 L 4 | 16 |
| | **111** | 124 | 2,5 | **MR CI 63 - 24 × 200** 90 L 4 | 12,6 |
| | **135** | 102 | 2,8 | **MR CI 63 - 24 × 200** 90 L 4 | 10,4 |
| | **175** | 78 | 2,8 | **MR CI 63 - 24 × 200** 90 L 4 | 7,98 |
| | **222** | 62 | 2,8 | **MR CI 63 - 24 × 200** 90 L 4 | 6,31 |
| **1,85** | **5,73** | 2834 | 0,95 | **MR C3I 125 - 24 × 200** 90 LB 4 | 244 |
| | **5,98** | 2778 | 1,5 | **MR C2I 140 - 28 × 250** 100 LB 6 | 151 |
| | **5,85** | 2839 | 2,36 | **MR C2I 160 - 28 × 250** 100 LB 6 | 154 |
| | **5,68** | 2924 | 3,15 | **MR C2I 180 - 28 × 250** 100 LB 6 | 158 |
| | **7,17** | 2268 | 1,32 | **MR C3I 125 - 24 × 200** 90 LB 4 | 195 |
| | **7,33** | 2265 | 1,9 | **MR C2I 140 - 28 × 250** 100 LB 6 | 123 |
| | **7,31** | 2271 | 2 | **MR ICI 160 - 28 × 250** 100 LB 6 | 123 |
| | **6,97** | 2383 | 3,15 | **MR C2I 160 - 28 × 250** 100 LB 6 | 129 |
| | **8,96** | 1814 | 1,7 | **MR C3I 125 - 24 × 200** 90 LB 4 | 156 |
| | **9,22** | 1802 | 1,32 | **MR ICI 125 - 28 × 250** 100 LB 6 | 97,7 |
| | **9,16** | 1812 | 2,36 | **MR C2I 140 - 28 × 250** 100 LB 6 | 98,2 |
| | **10,3** | 1619 | 2,65 | **MR C2I 140 - 28 × 250** 100 LB 6 | 87,8 |
| | **11** | 1472 | 0,9 | **MR C3I 100 - 24 × 200** 90 LB 4 | 127 |
| | **12,3** | 1351 | 0,95 | **MR ICI 100 - 28 × 250** 100 LB 6 | 73,2 |
| | **11,4** | 1430 | 2,5 | **MR C3I 125 - 24 × 200** 90 LB 4 | 123 |
| | **11,6** | 1430 | 1,7 | **MR ICI 125 - 24 × 200** 90 LB 4 | 121 |
| | **11,5** | 1442 | 2,12 | **MR ICI 140 - 28 × 250** 100 LB 6 | 78,1 |
| | **11,5** | 1450 | 3,35 | **MR C2I 140 - 28 × 250** 100 LB 6 | 78,6 |
| | 12,8 | 1296 | 3,55 | **MR C2I 140 - 28 × 250** 100 LB 6 | 70,2 |
| | **14** | 1160 | 1,5 | **MR C3I 100 - 24 × 200** 90 LB 4 | 99,9 |
| | **15,3** | 1086 | 1,18 | **MR ICI 100 - 19 × 200** 90 LB * 4 | 91,5 |
| | **15,1** | 1102 | 1,18 | **MR ICI 100 - 24 × 200** 90 LB 4 | 92,9 |
| | **14,5** | 1144 | 2,24 | **MR ICI 125 - 24 × 200** 90 LB 4 | 96,4 |
| | **14,5** | 1144 | 2,65 | **MR ICI 140 - 24 × 200** 90 LB 4 | 96,4 |
| | **18,3** | 909 | 1,4 | MR **ICI 100 - 19 × 200** 90 LB * 4 | 76,7 |
| | **18,3** | 907 | 1,18 | **MR ICI 100 - 24 × 200** 90 LB 4 | 76,4 |
| | **18,7** | 889 | 1,4 | **MR ICI 100 - 28 × 250** 100 LB 6 | 48,2 |
| | **17,9** | 927 | 2,8 | **MR ICI 125 - 24 × 200** 90 LB 4 | 78,1 |
| | **21,2** | 783 | 0,85 | **MR ICI 81 - 19 × 200** 90 LB * 4 | 66 |
| | **22,9** | 725 | 1,7 | **MR ICI 100 - 24 × 200** 90 LB 4 | 61,2 |
| | **24,6** | 690 | 1,7 | **MR CI 100 - 28 × 250** 100 LB 6 | 36,6 |
| | **22,4** | 741 | 3,55 | **MR ICI 125 - 24 × 200** 90 LB 4 | 62,5 |
| | **26,9** | 617 | 0,95 | **MR ICI 80 - 24 × 200** 90 LB 4 | 52 |
| | **26,9** | 617 | 1,06 | **MR ICI 81 - 24 × 200** 90 LB 4 | 52 |
| | **27,7** | 612 | 0,95 | **MR CI 81 - 28 × 250** 100 LB 6 | 32,5 |
| | **28,6** | 580 | 2,36 | **MR ICI 100 - 24 × 200** 90 LB 4 | 48,9 |
| | **29,9** | 568 | 1,9 | **MR CI 100 - 28 × 250** 100 LB 6 | 30,1 |
| | **33,7** | 493 | 1,18 | **MR ICI 80 - 24 × 200** 90 LB 4 | 41,6 |
| | **33,7** | 493 | 1,32 | **MR ICI 81 - 24 × 200** 90 LB 4 | 41,6 |
| | **34,6** | 490 | 1,18 | **MR CI 80 - 28 × 250** 100 LB 6 | 26 |
| | **34,6** | 490 | 1,32 | **MR CI 81 - 28 × 250** 100 LB 6 | 26 |
| | **35,1** | 473 | 2,8 | **MR ICI 100 - 24 × 200** 90 LB 4 | 39,8 |
| | **38,2** | 443 | 2,65 | **MR CI 100 - 24 × 200** 90 LB 4 | 36,6 |
| | **37,4** | 454 | 2,5 | **MR CI 100 - 28 × 250** 100 LB 6 | 24,1 |
| | **43,7** | 380 | 0,85 | **MR ICI 63 - 19 × 200** 90 LB * 4 | 32 |
| | **43,7** | 380 | 1 | MR **ICI 64 - 19 × 200** 90 LB * 4 | 32 |
| | **43,8** | 380 | 0,9 | **MR ICI 64 - 24 × 200** 90 LB 4 | 32 |

| $P_1$ kW 1) | $n_2$ min$^{-1}$ | $M_2$ N m | $f$s | 2) | $i$ |
|---|---|---|---|---|---|
| **1,85** | **42** | 395 | 1,6 | **MR ICI 80 - 24 × 200** 90 LB 4 | 33,3 |
| | **42** | 395 | 1,8 | **MR ICI 81 - 24 × 200** 90 LB 4 | 33,3 |
| | **43,1** | 394 | 1,18 | **MR CI 80 - 24 × 200** 90 LB 4 | 32,5 |
| | **43,1** | 394 | 1,5 | MR **CI 81 - 24 × 200** 90 LB 4 | 32,5 |
| | **43,3** | 392 | 1,5 | **MR CI 80 - 28 × 250** 100 LB 6 | 20,8 |
| | **43,3** | 392 | 1,7 | **MR CI 81 - 28 × 250** 100 LB 6 | 20,8 |
| | **46,5** | 365 | 2,8 | **MR CI 100 - 24 × 200** 90 LB 4 | 30,1 |
| | **55,5** | 299 | 1,06 | **MR ICI 63 - 24 × 200** 90 LB 4 | 25,2 |
| | **55,5** | 299 | 1,25 | **MR ICI 64 - 24 × 200** 90 LB 4 | 25,2 |
| | **56** | 303 | 0,9 | **MR CI 63 - 24 × 200** 90 LB 4 | 25 |
| | **56** | 303 | 1,06 | **MR CI 64 - 24 × 200** 90 LB 4 | 25 |
| | **53,3** | 312 | 2,12 | **MR ICI 80 - 24 × 200** 90 LB 4 | 26,3 |
| | **53,3** | 312 | 2,5 | **MR ICI 81 - 24 × 200** 90 LB 4 | 26,3 |
| | **53,8** | 315 | 1,8 | **MR CI 80 - 24 × 200** 90 LB 4 | 26 |
| | **53,8** | 315 | 2,12 | **MR CI 81 - 24 × 200** 90 LB 4 | 26 |
| | **58,1** | 292 | 3,75 | **MR CI 100 - 24 × 200** 90 LB 4 | 24,1 |
| | **67,6** | 246 | 1,32 | **MR ICI 63 - 24 × 200** 90 LB 4 | 20,7 |
| | **67,6** | 246 | 1,5 | **MR ICI 64 - 24 × 200** 90 LB 4 | 20,7 |
| | **70** | 242 | 1,12 | **MR CI 63 - 24 × 200** 90 LB 4 | 20 |
| | **70** | 242 | 1,32 | **MR CI 64 - 24 × 200** 90 LB 4 | 20 |
| | **70,8** | 234 | 2,36 | **MR ICI 80 - 24 × 200** 90 LB 4 | 19,8 |
| | **67,3** | 252 | 2,24 | **MR CI 80 - 24 × 200** 90 LB 4 | 20,8 |
| | **67,3** | 252 | 2,65 | **MR CI 81 - 24 × 200** 90 LB 4 | 20,8 |
| | **87,5** | 194 | 1,4 | **MR CI 63 - 24 × 200** 90 LB 4 | 16 |
| | **87,5** | 194 | 1,7 | **MR CI 64 - 24 × 200** 90 LB 4 | 16 |
| | **84** | 202 | 3 | **MR CI 80 - 24 × 200** 90 LB 4 | 16,7 |
| | **111** | 153 | 2 | **MR CI 63 - 24 × 200** 90 LB 4 | 12,6 |
| | **111** | 153 | 2,5 | **MR CI 64 - 24 × 200** 90 LB 4 | 12,6 |
| | **135** | 126 | 2,24 | **MR CI 63 - 24 × 200** 90 LB 4 | 10,4 |
| | **135** | 126 | 2,5 | **MR CI 64 - 24 × 200** 90 LB 4 | 10,4 |
| | **175** | 97 | 2,24 | **MR CI 63 - 24 × 200** 90 LB 4 | 7,98 |
| | **175** | 97 | 2,5 | **MR CI 64 - 24 × 200** 90 LB 4 | 7,98 |
| | **222** | 76 | 2,24 | **MR CI 63 - 24 × 200** 90 LB 4 | 6,31 |
| | **222** | 76 | 2,5 | **MR CI 64 - 24 × 200** 90 LB 4 | 6,31 |
| **2,2** | **5,98** | 3304 | 1,32 | **MR C2I 140 - 28 × 250** 112 M 6 | 151 |
| | **5,85** | 3376 | 2 | MR **C2I 160 - 28 × 250** 112 M 6 | 154 |
| | **5,68** | 3478 | 2,65 | **MR C2I 180 - 28 × 250** 112 M 6 | 158 |
| | **7,17** | 2697 | 1,12 | **MR C3I 125 - 24 × 200** 90 LC 4 | 195 |
| | **7,07** | 2735 | 0,95 | **MR C3I 125 - 28 × 250** 100 LA 4 | 198 |
| | **7,1** | 2723 | 1 | **MR C3I 125 - 28 × 250** 112 M 6 | 127 |
| | **7,33** | 2694 | 1,6 | **MR C2I 140 - 28 × 250** 112 M 6 | 123 |
| | **7,31** | 2701 | 1,7 | **MR ICI 160 - 28 × 250** 112 M 6 | 123 |
| | **6,97** | 2834 | 2,65 | **MR C2I 160 - 28 × 250** 112 M 6 | 129 |
| | **8,96** | 2157 | 1,4 | **MR C3I 125 - 24 × 200** 90 LC 4 | 156 |
| | **8,83** | 2188 | 1,4 | **MR C3I 125 - 28 × 250** 100 LA 4 | 158 |
| | **9,22** | 2143 | 1,12 | **MR ICI 125 - 28 × 250** 112 M 6 | 97,7 |
| | **9,3** | 2124 | 1,9 | **MR C2I 140 - 28 × 250** 100 LA 4 | 151 |
| | **9,16** | 2155 | 2 | **MR C2I 140 - 28 × 250** 112 M 6 | 98,2 |
| | **9,14** | 2161 | 2,65 | **MR ICI 160 - 28 × 250** 112 M 6 | 98,5 |
| | **9,1** | 2170 | 2,8 | **MR C2I 160 - 28 × 250** 100 LA 4 | 154 |
| | **11,4** | 1701 | 2 | **MR C3I 125 - 24 × 200** 90 LC 4 | 123 |
| | **11** | 1750 | 1,5 | **MR C3I 125 - 28 × 250** 100 LA 4 | 127 |
| | **11,6** | 1700 | 1,4 | **MR ICI 125 - 24 × 200** 90 LC 4 | 121 |
| | **11,5** | 1714 | 1,5 | **MR ICI 125 - 28 × 250** 112 M 6 | 78,1 |
| | **11,5** | 1714 | 1,8 | **MR ICI 140 - 28 × 250** 112 M 6 | 78,1 |
| | **11,4** | 1732 | 2,36 | **MR C2I 140 - 28 × 250** 100 LA 4 | 123 |
| | **11,4** | 1736 | 2,65 | **MR ICI 160 - 28 × 250** 100 LA 4 | 123 |
| | **14** | 1380 | 1,25 | **MR C3I 100 - 24 × 200** 90 LC 4 | 99,9 |
| | **15,3** | 1291 | 0,95 | **MR ICI 100 - 19 × 200** 90 LC * 4 | 91,5 |
| | **15,1** | 1311 | 0,95 | **MR ICI 100 - 24 × 200** 90 LC 4 | 92,9 |
| | **14** | 1380 | 2,5 | **MR C3I 125 - 28 × 250** 100 LA 4 | 100 |
| | **14,5** | 1360 | 1,9 | MR **ICI 125 - 24 × 200** 90 LC 4 | 96,4 |
| | **14,3** | 1378 | 1,7 | **MR ICI 125 - 28 × 250** 100 LA 4 | 97,7 |
| | **14,5** | 1360 | 2,24 | **MR ICI 140 - 24 × 200** 90 LC 4 | 96,4 |
| | **14,3** | 1386 | 3,15 | **MR C2I 140 - 28 × 250** 100 LA 4 | 98,2 |
| | **14,2** | 1389 | 4 | **MR ICI 160 - 28 × 250** 100 LA 4 | 98,5 |

1) Potenze per servizio continuo S1; per servizi S2 ... S10 è **possibile incrementarle** (ved. cap. 1 «Caratteristiche generali»): proporzionalmente $M_2$ aumenta e $f$s diminuisce.
2) Per la designazione completa per l'ordinazione ved. cap. 2.
* Forma costruttiva **B5R** (ved. cap. 1.2).

| $P_1$ kW 1) | $n_2$ min$^{-1}$ | $M_2$ N m | $fs$ | 2) | $i$ |
|---|---|---|---|---|---|
| **2,2** | **16** | 1238 | 3,55 | **MR C2I 140 - 28 × 250** 100 LA 4 | 87,8 |
| | **18,3** | 1081 | 1,18 | **MR ICI 100 - 19 × 200** 90 LC * 4 | 76,7 |
| | **18,3** | 1078 | 1 | **MR ICI 100 - 24 × 200** 90 LC 4 | 76,4 |
| | **19,1** | 1033 | 1,25 | **MR ICI 100 - 28 × 250** 100 LA 4 | 73,2 |
| | **18,7** | 1057 | 1,18 | **MR ICI 100 - 28 × 250** 112 M 6 | 48,2 |
| | **17,9** | 1102 | 2,36 | **MR ICI 125 - 28 × 250** 100 LA 4 | 78,1 |
| | **17,9** | 1102 | 2,65 | **MR ICI 140 - 28 × 250** 100 LA 4 | 78,1 |
| | **17,8** | 1108 | 4,25 | **MR C2I 140 - 28 × 250** 100 LA 4 | 78,6 |
| | **19,9** | 990 | 4,25 | **MR C2I 140 - 28 × 250** 100 LA 4 | 70,2 |
| | **22,9** | 863 | 1,4 | **MR ICI 100 - 24 × 200** 90 LC 4 | 61,2 |
| | **23,2** | 850 | 1,25 | **MR ICI 100 - 28 × 250** 100 LA 4 | 60,2 |
| | **23,3** | 846 | 1,6 | MR **ICI 100 - 28 × 250** 112 M 6 | 38,5 |
| | **24,6** | 820 | 1,4 | **MR CI 100 - 28 × 250** 112 M 6 | 36,6 |
| | **22,1** | 894 | 2,8 | **MR ICI 125 - 28 × 250** 100 LA 4 | 63,4 |
| | **22,6** | 874 | 5 | **MR C2I 140 - 28 × 250** 100 LA 4 | 62 |
| | **25,3** | 781 | 5,3 | **MR C2I 140 - 28 × 250** 100 LA 4 | 55,4 |
| | 26,9 | 734 | 0,8 | **MR ICI 80 - 24 × 200** 90 LC 4 | 52 |
| | **26,9** | 734 | 0,9 | **MR ICI 81 - 24 × 200** 90 LC 4 | 52 |
| | **28,6** | 690 | 2 | **MR ICI 100 - 24 × 200** 90 LC 4 | 48,9 |
| | **29,1** | 680 | 1,8 | **MR ICI 100 - 28 × 250** 100 LA 4 | 48,2 |
| | **29,9** | 675 | 1,6 | **MR CI 100 - 28 × 250** 112 M 6 | 30,1 |
| | **27,6** | 715 | 3,75 | **MR ICI 125 - 28 × 250** 100 LA 4 | 50,7 |
| | **27,8** | 712 | 5,6 | **MR C2I 140 - 28 × 250** 100 LA 4 | 50,4 |
| | **33,7** | 587 | 1 | **MR ICI 80 - 24 × 200** 90 LC 4 | 41,6 |
| | **33,7** | 587 | 1,12 | **MR ICI 81 - 24 × 200** 90 LC 4 | 41,6 |
| | **34,6** | 583 | 1 | **MR CI 80 - 28 × 250** 112 M 6 | 26 |
| | **34,6** | 583 | 1,12 | **MR CI 81 - 28 × 250** 112 M 6 | 26 |
| | **35,1** | 562 | 2,36 | **MR ICI 100 - 24 × 200** 90 LC 4 | 39,8 |
| | **36,3** | 544 | 2,5 | **MR ICI 100 - 28 × 250** 100 LA 4 | 38,5 |
| | **38,2** | 527 | 2,12 | **MR CI 100 - 24 × 200** 90 LC 4 | 36,6 |
| | **38,2** | 527 | 2,12 | **MR CI 100 - 28 × 250** 100 LA 4 | 36,6 |
| | **37,4** | 540 | 2 | **MR CI 100 - 28 × 250** 112 M 6 | 24,1 |
| | **43,7** | 452 | 0,85 | MR **ICI 64 - 19 × 200** 90 LC * 4 | 32 |
| | **42** | 470 | 1,32 | **MR ICI 80 - 24 × 200** 90 LC 4 | 33,3 |
| | **42** | 470 | 1,5 | **MR ICI 81 - 24 × 200** 90 LC 4 | 33,3 |
| | **43,1** | 468 | 1 | **MR CI 80 - 24 × 200** 90 LC 4 | 32,5 |
| | **43,1** | 468 | 1,25 | **MR CI 81 - 24 × 200** 90 LC 4 | 32,5 |
| | **43,1** | 468 | 1 | MR **CI 80 - 28 × 250** 100 LA 4 | 32,5 |
| | **43,1** | 468 | 1,25 | **MR CI 81 - 28 × 250** 100 LA 4 | 32,5 |
| | **43,3** | 466 | 1,25 | **MR CI 80 - 28 × 250** 112 M 6 | 20,8 |
| | **43,3** | 466 | 1,4 | **MR CI 81 - 28 × 250** 112 M 6 | 20,8 |
| | **44,6** | 443 | 3,55 | **MR ICI 100 - 24 × 200** 90 LC 4 | 31,4 |
| | **44,6** | 443 | 3 | MR **ICI 100 - 28 × 250** 100 LA 4 | 31,4 |
| | **46,5** | 434 | 2,36 | **MR CI 100 - 24 × 200** 90 LC 4 | 30,1 |
| | **46,5** | 434 | 2,36 | **MR CI 100 - 28 × 250** 100 LA 4 | 30,1 |
| | **55,5** | 356 | 0,9 | **MR ICI 63 - 24 × 200** 90 LC 4 | 25,2 |
| | **55,5** | 356 | 1,06 | **MR ICI 64 - 24 × 200** 90 LC 4 | 25,2 |
| | **56** | 360 | 0,9 | **MR CI 64 - 24 × 200** 90 LC 4 | 25 |
| | **53,3** | 371 | 1,8 | **MR ICI 80 - 24 × 200** 90 LC 4 | 26,3 |
| | **53,3** | 371 | 2,12 | **MR ICI 81 - 24 × 200** 90 LC 4 | 26,3 |
| | **53,8** | 375 | 1,5 | **MR CI 80 - 24 × 200** 90 LC 4 | 26 |
| | **53,8** | 375 | 1,7 | **MR CI 81 - 24 × 200** 90 LC 4 | 26 |
| | **53,8** | 375 | 1,5 | **MR CI 80 - 28 × 250** 100 LA 4 | 26 |
| | **53,8** | 375 | 1,7 | **MR CI 81 - 28 × 250** 100 LA 4 | 26 |
| | **56,6** | 349 | 4,5 | **MR ICI 100 - 28 × 250** 100 LA 4 | 24,7 |
| | **67,6** | 292 | 1,12 | **MR ICI 63 - 24 × 200** 90 LC 4 | 20,7 |
| | **67,6** | 292 | 1,25 | **MR ICI 64 - 24 × 200** 90 LC 4 | 20,7 |
| | **70** | 288 | 0,95 | **MR CI 63 - 24 × 200** 90 LC 4 | 20 |
| | **70** | 288 | 1,12 | **MR CI 64 - 24 × 200** 90 LC 4 | 20 |
| | **70,8** | 279 | 1,9 | **MR ICI 80 - 24 × 200** 90 LC 4 | 19,8 |
| | **70,8** | 279 | 2,36 | **MR ICI 81 - 24 × 200** 90 LC 4 | 19,8 |
| | **67,3** | 300 | 1,9 | **MR CI 80 - 24 × 200** 90 LC 4 | 20,8 |
| | **67,3** | 300 | 2,24 | **MR CI 81 - 24 × 200** 90 LC 4 | 20,8 |
| | **67,3** | 300 | 1,9 | **MR CI 80 - 28 × 250** 100 LA 4 | 20,8 |
| | **67,3** | 300 | 2,24 | **MR CI 81 - 28 × 250** 100 LA 4 | 20,8 |
| | **67,9** | 291 | 4,75 | **MR ICI 100 - 28 × 250** 100 LA 4 | 20,6 |
| | **87,5** | 231 | 1,18 | **MR CI 63 - 24 × 200** 90 LC 4 | 16 |
| | **87,5** | 231 | 1,4 | **MR CI 64 - 24 × 200** 90 LC 4 | 16 |
| | **84** | 240 | 2,5 | **MR CI 80 - 24 × 200** 90 LC 4 | 16,7 |
| | **84** | 240 | 2,5 | **MR CI 80 - 28 × 250** 100 LA 4 | 16,7 |
| | **84** | 240 | 2,8 | **MR CI 81 - 28 × 250** 100 LA 4 | 16,7 |

| $P_1$ kW 1) | $n_2$ min$^{-1}$ | $M_2$ N m | $fs$ | 2) | $i$ |
|---|---|---|---|---|---|
| **2,2** | **111** | 182 | 1,7 | **MR CI 63 - 24 × 200** 90 LC 4 | 12,6 |
| | **111** | 182 | 2 | **MR CI 64 - 24 × 200** 90 LC 4 | 12,6 |
| | **107** | 189 | 3,35 | MR **CI 80 - 28 × 250** 100 LA 4 | 13,1 |
| | **135** | 149 | 1,9 | **MR CI 63 - 24 × 200** 90 LC 4 | 10,4 |
| | **135** | 149 | 2 | **MR CI 64 - 24 × 200** 90 LC 4 | 10,4 |
| | **142** | 142 | 3,75 | **MR CI 80 - 28 × 250** 100 LA 4 | 9,88 |
| | **175** | 115 | 1,9 | **MR CI 63 - 24 × 200** 90 LC 4 | 7,98 |
| | **175** | 115 | 2 | **MR CI 64 - 24 × 200** 90 LC 4 | 7,98 |
| | **182** | 111 | 3,75 | **MR CI 80 - 28 × 250** 100 LA 4 | 7,71 |
| | **222** | 91 | 1,9 | **MR CI 63 - 24 × 200** 90 LC 4 | 6,31 |
| | **222** | 91 | 2 | **MR CI 64 - 24 × 200** 90 LC 4 | 6,31 |
| | **227** | 89 | 3,75 | **MR CI 80 - 28 × 250** 100 LA 4 | 6,16 |
| **3** | **5,98** | 4506 | 0,95 | **MR C2I 140 - 28 × 250** 112 MC 6 | 151 |
| | **5,98** | 4506 | 0,95 | MR **C2I 140 - 38 × 300** 132 S 6 | 151 |
| | **5,85** | 4604 | 1,4 | **MR C2I 160 - 28 × 250** 112 MC 6 | 154 |
| | **5,85** | 4604 | 1,4 | **MR C2I 160 - 38 × 300** 132 S 6 | 154 |
| | **5,68** | 4742 | 2 | **MR C2I 180 - 28 × 250** 112 MC 6 | 158 |
| | **5,68** | 4742 | 2 | **MR C2I 180 - 38 × 300** 132 S 6 | 158 |
| | **5,94** | 4533 | 3 | MR **C2I 200 - 38 × 300** 132 S 6 | 151 |
| | **7,33** | 3674 | 1,18 | **MR C2I 140 - 28 × 250** 112 MC 6 | 123 |
| | **7,33** | 3674 | 1,18 | **MR C2I 140 - 38 × 300** 132 S 6 | 123 |
| | **7,31** | 3683 | 1,25 | **MR ICI 160 - 28 × 250** 112 MC 6 | 123 |
| | **6,97** | 3865 | 2 | **MR C2I 160 - 28 × 250** 112 MC 6 | 129 |
| | **6,97** | 3865 | 2 | **MR C2I 160 - 38 × 300** 132 S 6 | 129 |
| | **6,93** | 3884 | 2,5 | **MR C2I 180 - 28 × 250** 112 MC 6 | 130 |
| | **6,93** | 3884 | 2,5 | **MR C2I 180 - 38 × 300** 132 S 6 | 130 |
| | **7,7** | 3499 | 2,65 | **MR ICI 200 - 38 × 300** 132 S 6 | 117 |
| | **8,83** | 2984 | 0,95 | **MR C3I 125 - 28 × 250** 112 MA 4 | 158 |
| | **9,3** | 2896 | 1,4 | **MR C2I 140 - 28 × 250** 112 MA 4 | 151 |
| | **9,16** | 2939 | 1,5 | **MR C2I 140 - 28 × 250** 112 MC 6 | 98,2 |
| | **9,16** | 2939 | 1,5 | **MR C2I 140 - 38 × 300** 132 S 6 | 98,2 |
| | **9,14** | 2946 | 1,9 | **MR ICI 160 - 28 × 250** 112 MC 6 | 98,5 |
| | **9,1** | 2959 | 2,12 | **MR C2I 160 - 28 × 250** 112 MA 4 | 154 |
| | **8,71** | 3092 | 2,5 | **MR C2I 160 - 28 × 250** 112 MC 6 | 103 |
| | **8,71** | 3092 | 2,5 | **MR C2I 160 - 38 × 300** 132 S 6 | 103 |
| | **8,87** | 3035 | 2 | **MR ICI 180 - 28 × 250** 112 MC 6 | 101 |
| | **8,83** | 3049 | 3 | **MR C2I 180 - 28 × 250** 112 MA 4 | 158 |
| | **9,62** | 2799 | 4 | **MR ICI 200 - 38 × 300** 132 S 6 | 93,5 |
| | **11** | 2387 | 1,12 | **MR C3I 125 - 28 × 250** 112 MA 4 | 127 |
| | **11,6** | 2319 | 1 | **MR ICI 125 - 24 × 200** 112 MA * 4 | 121 |
| | **11,5** | 2338 | 1,12 | **MR ICI 125 - 28 × 250** 112 MC 6 | 78,1 |
| | **11,5** | 2338 | 1,32 | **MR ICI 140 - 28 × 250** 112 MC 6 | 78,1 |
| | **11,4** | 2362 | 1,8 | **MR C2I 140 - 28 × 250** 112 MA 4 | 123 |
| | **11,4** | 2368 | 1,9 | **MR ICI 160 - 28 × 250** 112 MA 4 | 123 |
| | **11,5** | 2338 | 2,36 | **MR ICI 160 - 28 × 250** 112 MC 6 | 78,1 |
| | **10,8** | 2485 | 3 | **MR C2I 160 - 28 × 250** 112 MA 4 | 129 |
| | **11,5** | 2338 | 4,75 | **MR ICI 200 - 38 × 300** 132 S 6 | 78,1 |
| | **14** | 1882 | 1,9 | **MR C3I 125 - 28 × 250** 112 MA 4 | 100 |
| | **14,5** | 1855 | 1,4 | **MR ICI 125 - 24 × 200** 112 MA * 4 | 96,4 |
| | **14,3** | 1879 | 1,25 | MR **ICI 125 - 28 × 250** 112 MA 4 | 97,7 |
| | **14,2** | 1897 | 1,32 | **MR ICI 125 - 28 × 250** 112 MC 6 | 63,4 |
| | **14,2** | 1899 | 1,25 | **MR ICI 125 - 38 × 300** 132 S 6 | 63,4 |
| | **14,5** | 1855 | 1,6 | **MR ICI 140 - 24 × 200** 112 MA * 4 | 96,4 |
| | **14,2** | 1897 | 1,6 | **MR ICI 140 - 28 × 250** 112 MC 6 | 63,4 |
| | **14,3** | 1889 | 2,24 | MR **C2I 140 - 28 × 250** 112 MA 4 | 98,2 |
| | **14,2** | 1894 | 3 | **MR ICI 160 - 28 × 250** 112 MA 4 | 98,5 |
| | **16** | 1688 | 2,5 | **MR C2I 140 - 28 × 250** 112 MA 4 | 87,8 |
| | **18,7** | 1442 | 0,85 | **MR ICI 100 - 28 × 250** 112 MC 6 | 48,2 |
| | **17,9** | 1503 | 1,7 | **MR ICI 125 - 28 × 250** 112 MA 4 | 78,1 |
| | **17,9** | 1503 | 2 | **MR ICI 140 - 28 × 250** 112 MA 4 | 78,1 |
| | **17,7** | 1518 | 2,36 | **MR ICI 140 - 28 × 250** 112 MC 6 | 50,7 |
| | **17,7** | 1519 | 1,9 | **MR ICI 140 - 38 × 300** 132 S 6 | 50,8 |
| | **17,8** | 1511 | 3 | **MR C2I 140 - 28 × 250** 112 MA 4 | 78,6 |
| | **17,9** | 1503 | 3,75 | **MR ICI 160 - 28 × 250** 112 MA 4 | 78,1 |
| | **19,9** | 1351 | 3,15 | **MR C2I 140 - 28 × 250** 112 MA 4 | 70,2 |

1) Potenze per servizio continuo S1; per servizi S2 ... S10 è **possibile incrementarle** (ved. cap. 1 «Caratteristiche generali»): proporzionalmente $M_2$ aumenta e $fs$ diminuisce.
2) Per la designazione completa per l'ordinazione ved. cap. 2.
* Forma costruttiva **B5R** (ved. cap. 1.2).

| $P_1$ kW 1) | $n_2$ min$^{-1}$ | $M_2$ N m | $fs$ | 2) | $i$ |
|---|---|---|---|---|---|
| **3** | **22,9** | 1176 | 1,06 | MR **ICI 100 - 24 × 200** 112 MA * 4 | 61,2 |
| | **23,2** | 1159 | 0,95 | **MR ICI 100 - 28 × 250** 112 MA 4 | 60,2 |
| | **23,3** | 1153 | 1,18 | **MR ICI 100 - 28 × 250** 112 MC 6 | 38,5 |
| | **24,6** | 1119 | 1,06 | **MR CI 100 - 28 × 250** 112 MC 6 | 36,6 |
| | **22,1** | 1219 | 2,12 | **MR ICI 125 - 28 × 250** 112 MA 4 | 63,4 |
| | **22,6** | 1192 | 3,75 | MR **C2I 140 - 28 × 250** 112 MA 4 | 62 |
| | **25,3** | 1065 | 4 | **MR C2I 140 - 28 × 250** 112 MA 4 | 55,4 |
| | **29,1** | 927 | 1,32 | **MR ICI 100 - 28 × 250** 112 MA 4 | 48,2 |
| | **29,9** | 920 | 1,18 | **MR CI 100 - 28 × 250** 112 MC 6 | 30,1 |
| | **29,9** | 920 | 1,18 | **MR CI 100 - 38 × 300** 132 S 6 | 30,1 |
| | **27,6** | 976 | 2,65 | **MR ICI 125 - 28 × 250** 112 MA 4 | 50,7 |
| | **28,8** | 955 | 2,12 | **MR CI 125 - 38 × 300** 132 S 6 | 31,3 |
| | **27,8** | 970 | 4,25 | **MR C2I 140 - 28 × 250** 112 MA 4 | 50,4 |
| | **33,7** | 800 | 0,85 | **MR ICI 81 - 24 × 200** 112 MA * 4 | 41,6 |
| | **34,6** | 795 | 0,85 | **MR CI 81 - 28 × 250** 112 MC 6 | 26 |
| | **36,3** | 741 | 1,8 | **MR ICI 100 - 28 × 250** 112 MA 4 | 38,5 |
| | **38,2** | 719 | 1,6 | **MR CI 100 - 28 × 250** 112 MA 4 | 36,6 |
| | **37,4** | 736 | 1,5 | **MR CI 100 - 28 × 250** 112 MC 6 | 24,1 |
| | **37,4** | 736 | 1,5 | **MR CI 100 - 38 × 300** 132 S 6 | 24,1 |
| | **34,5** | 780 | 3,55 | **MR ICI 125 - 28 × 250** 112 MA 4 | 40,6 |
| | **36** | 764 | 3,35 | **MR CI 125 - 38 × 300** 132 S 6 | 25 |
| | **42** | 641 | 0,95 | MR **ICI 80 - 24 × 200** 112 MA * 4 | 33,3 |
| | **42** | 641 | 1,06 | **MR ICI 81 - 24 × 200** 112 MA * 4 | 33,3 |
| | **43,1** | 638 | 0,9 | **MR CI 81 - 28 × 250** 112 MA 4 | 32,5 |
| | **43,3** | 636 | 0,9 | **MR CI 80 - 28 × 250** 112 MC 6 | 20,8 |
| | **43,3** | 636 | 1,06 | **MR CI 81 - 28 × 250** 112 MC 6 | 20,8 |
| | **44,6** | 604 | 2,12 | MR **ICI 100 - 28 × 250** 112 MA 4 | 31,4 |
| | **46,5** | 592 | 1,8 | **MR CI 100 - 28 × 250** 112 MA 4 | 30,1 |
| | **46,7** | 589 | 2,24 | **MR CI 100 - 28 × 250** 112 MC 6 | 19,3 |
| | **46,7** | 589 | 2,24 | **MR CI 100 - 38 × 300** 132 S 6 | 19,3 |
| | **45** | 611 | 4,25 | **MR CI 125 - 38 × 300** 132 S 6 | 20 |
| | **53,3** | 506 | 1,32 | **MR ICI 80 - 24 × 200** 112 MA * 4 | 26,3 |
| | **53,3** | 506 | 1,5 | **MR ICI 81 - 24 × 200** 112 MA * 4 | 26,3 |
| | **53,8** | 511 | 1,12 | **MR CI 80 - 28 × 250** 112 MA 4 | 26 |
| | **53,8** | 511 | 1,25 | **MR CI 81 - 28 × 250** 112 MA 4 | 26 |
| | **56,6** | 476 | 3,35 | **MR ICI 100 - 28 × 250** 112 MA 4 | 24,7 |
| | **58,1** | 473 | 2,24 | **MR CI 100 - 28 × 250** 112 MA 4 | 24,1 |
| | **70** | 393 | 0,85 | **MR CI 64 - 24 × 200** 112 MA * 4 | 20 |
| | **70,8** | 380 | 1,4 | **MR ICI 80 - 24 × 200** 112 MA * 4 | 19,8 |
| | **70,8** | 380 | 1,7 | **MR ICI 81 - 24 × 200** 112 MA * 4 | 19,8 |
| | **67,3** | 409 | 1,4 | **MR CI 80 - 28 × 250** 112 MA 4 | 20,8 |
| | **67,3** | 409 | 1,6 | **MR CI 81 - 28 × 250** 112 MA 4 | 20,8 |
| | **67,9** | 396 | 3,55 | **MR ICI 100 - 28 × 250** 112 MA 4 | 20,6 |
| | **72,6** | 379 | 3,35 | **MR CI 100 - 28 × 250** 112 MA 4 | 19,3 |
| | **87,5** | 314 | 1,06 | **MR CI 64 - 24 × 200** 112 MA * 4 | 16 |
| | **84** | 327 | 1,8 | **MR CI 80 - 28 × 250** 112 MA 4 | 16,7 |
| | **84** | 327 | 2 | **MR CI 81 - 28 × 250** 112 MA 4 | 16,7 |
| | **89,2** | 308 | 3,55 | **MR CI 100 - 28 × 250** 112 MA 4 | 15,7 |
| | **111** | 248 | 1,5 | **MR CI 64 - 24 × 200** 112 MA * 4 | 12,6 |
| | **107** | 258 | 2,5 | **MR CI 80 - 28 × 250** 112 MA 4 | 13,1 |
| | **113** | 243 | 5,3 | **MR CI 100 - 28 × 250** 112 MA 4 | 12,4 |
| | **135** | 204 | 1,5 | **MR CI 64 - 24 × 200** 112 MA * 4 | 10,4 |
| | **142** | 194 | 2,65 | **MR CI 80 - 28 × 250** 112 MA 4 | 9,88 |
| | **175** | 157 | 1,5 | **MR CI 64 - 24 × 200** 112 MA * 4 | 7,98 |
| | **182** | 151 | 2,65 | **MR CI 80 - 28 × 250** 112 MA 4 | 7,71 |
| | **222** | 124 | 1,5 | **MR CI 64 - 24 × 200** 112 MA * 4 | 6,31 |
| | **227** | 121 | 2,65 | **MR CI 80 - 28 × 250** 112 MA 4 | 6,16 |
| **4** | **5,85** | 6138 | 1,06 | **MR C2I 160 - 38 × 300** 132 M 6 | 154 |
| | **5,68** | 6323 | 1,5 | MR **C2I 180 - 38 × 300** 132 M 6 | 158 |
| | **5,94** | 6044 | 2,24 | **MR C2I 200 - 38 × 300** 132 M 6 | 151 |
| | **5,77** | 6226 | 3 | **MR C2I 225 - 38 × 300** 132 M 6 | 156 |
| | **6,97** | 5153 | 1,5 | **MR C2I 160 - 38 × 300** 132 M 6 | 129 |
| | **6,93** | 5179 | 1,8 | **MR C2I 180 - 38 × 300** 132 M 6 | 130 |
| | **7,7** | 4665 | 2 | **MR ICI 200 - 38 × 300** 132 M 6 | 117 |
| | **7,08** | 5074 | 3,15 | **MR C2I 200 - 38 × 300** 132 M 6 | 127 |

| $P_1$ kW 1) | $n_2$ min$^{-1}$ | $M_2$ N m | $fs$ | 2) | $i$ |
|---|---|---|---|---|---|
| **4** | **9,3** | 3862 | 1 | **MR C2I 140 - 28 × 250** 112 M 4 | 151 |
| | **9,16** | 3919 | 1,12 | **MR C2I 140 - 38 × 300** 132 M 6 | 98,2 |
| | **9,1** | 3946 | 1,6 | **MR C2I 160 - 28 × 250** 112 M 4 | 154 |
| | **8,83** | 4065 | 2,24 | **MR C2I 180 - 28 × 250** 112 M 4 | 158 |
| | **9,62** | 3732 | 3 | **MR ICI 200 - 38 × 300** 132 M 6 | 93,5 |
| | **11** | 3183 | 0,85 | **MR C3I 125 - 28 × 250** 112 M 4 | 127 |
| | **11,4** | 3149 | 1,32 | **MR C2I 140 - 28 × 250** 112 M 4 | 123 |
| | **11,4** | 3157 | 1,5 | **MR ICI 160 - 28 × 250** 112 M 4 | 123 |
| | **10,8** | 3313 | 2,24 | **MR C2I 160 - 28 × 250** 112 M 4 | 129 |
| | **11,5** | 3117 | 3,55 | **MR ICI 200 - 38 × 300** 132 M 6 | 78,1 |
| | **14** | 2509 | 1,4 | **MR C3I 125 - 28 × 250** 112 M 4 | 100 |
| | **14,5** | 2473 | 1,06 | **MR ICI 125 - 24 × 200** 112 M * 4 | 96,4 |
| | **14,3** | 2505 | 0,95 | **MR ICI 125 - 28 × 250** 112 M 4 | 97,7 |
| | **14,5** | 2473 | 1,18 | **MR ICI 140 - 24 × 200** 112 M * 4 | 96,4 |
| | **14,3** | 2519 | 1,7 | MR **C2I 140 - 28 × 250** 112 M 4 | 98,2 |
| | **14,2** | 2525 | 2,24 | **MR ICI 160 - 28 × 250** 112 M 4 | 98,5 |
| | **13,5** | 2650 | 2,65 | **MR C2I 160 - 28 × 250** 112 M 4 | 103 |
| | **13,8** | 2601 | 2,36 | **MR ICI 180 - 28 × 250** 112 M 4 | 101 |
| | **16** | 2251 | 1,9 | **MR C2I 140 - 28 × 250** 112 M 4 | 87,8 |
| | **15,5** | 2318 | 3,35 | **MR C2I 160 - 28 × 250** 112 M 4 | 90,4 |
| | **17,9** | 2004 | 1,25 | **MR ICI 125 - 28 × 250** 112 M 4 | 78,1 |
| | **17,9** | 2004 | 1,5 | **MR ICI 140 - 28 × 250** 112 M 4 | 78,1 |
| | **17,7** | 2025 | 1,5 | **MR ICI 140 - 38 × 300** 132 M 6 | 50,8 |
| | **17,8** | 2015 | 2,24 | **MR C2I 140 - 28 × 250** 112 M 4 | 78,6 |
| | **17,9** | 2004 | 2,8 | **MR ICI 160 - 28 × 250** 112 M 4 | 78,1 |
| | **19,9** | 1801 | 2,36 | **MR C2I 140 - 28 × 250** 112 M 4 | 70,2 |
| | **22,9** | 1569 | 0,8 | **MR ICI 100 - 24 × 200** 112 M * 4 | 61,2 |
| | **22,1** | 1626 | 1,6 | **MR ICI 125 - 28 × 250** 112 M 4 | 63,4 |
| | **22,1** | 1626 | 1,8 | **MR ICI 140 - 28 × 250** 112 M 4 | 63,4 |
| | **22,6** | 1589 | 2,8 | **MR C2I 140 - 28 × 250** 112 M 4 | 62 |
| | **22,4** | 1603 | 3,55 | MR **ICI 160 - 28 × 250** 112 M 4 | 62,5 |
| | **25,3** | 1420 | 3 | **MR C2I 140 - 28 × 250** 112 M 4 | 55,4 |
| | **29,1** | 1236 | 1 | **MR ICI 100 - 28 × 250** 112 M 4 | 48,2 |
| | **27,6** | 1301 | 2 | **MR ICI 125 - 28 × 250** 112 M 4 | 50,7 |
| | **28,8** | 1273 | 1,6 | **MR CI 125 - 38 × 300** 132 M 6 | 31,3 |
| | **27,6** | 1301 | 2,8 | **MR ICI 140 - 28 × 250** 112 M 4 | 50,7 |
| | **27,8** | 1294 | 3,15 | **MR C2I 140 - 28 × 250** 112 M 4 | 50,4 |
| | **36,3** | 989 | 1,4 | **MR ICI 100 - 28 × 250** 112 M 4 | 38,5 |
| | **38,2** | 959 | 1,18 | **MR CI 100 - 28 × 250** 112 M 4 | 36,6 |
| | **37,4** | 982 | 1,12 | **MR CI 100 - 38 × 300** 132 M 6 | 24,1 |
| | **34,5** | 1041 | 2,65 | **MR ICI 125 - 28 × 250** 112 M 4 | 40,6 |
| | **36** | 1019 | 2,5 | **MR CI 125 - 38 × 300** 132 M 6 | 25 |
| | **44,6** | 805 | 1,6 | **MR ICI 100 - 28 × 250** 112 M 4 | 31,4 |
| | **46,5** | 789 | 1,32 | **MR CI 100 - 28 × 250** 112 M 4 | 30,1 |
| | **46,7** | 785 | 1,7 | **MR CI 100 - 38 × 300** 132 M 6 | 19,3 |
| | **43,8** | 820 | 3,35 | **MR ICI 125 - 28 × 250** 112 M 4 | 32 |
| | **45** | 815 | 3,15 | MR **CI 125 - 38 × 300** 132 M 6 | 20 |
| | **53,8** | 681 | 0,85 | **MR CI 80 - 28 × 250** 112 M 4 | 26 |
| | **53,8** | 681 | 0,95 | **MR CI 81 - 28 × 250** 112 M 4 | 26 |
| | **56,6** | 635 | 2,5 | **MR ICI 100 - 28 × 250** 112 M 4 | 24,7 |
| | **58,1** | 631 | 1,7 | **MR CI 100 - 28 × 250** 112 M 4 | 24,1 |
| | **53,3** | 674 | 4,25 | **MR ICI 125 - 28 × 250** 112 M 4 | 26,3 |
| | **56,3** | 652 | 4 | **MR CI 125 - 38 × 300** 132 M 6 | 16 |
| | **67,3** | 545 | 1,06 | **MR CI 80 - 28 × 250** 112 M 4 | 20,8 |
| | **67,3** | 545 | 1,18 | **MR CI 81 - 28 × 250** 112 M 4 | 20,8 |
| | **67,9** | 528 | 2,65 | **MR ICI 100 - 28 × 250** 112 M 4 | 20,6 |
| | **72,6** | 505 | 2,5 | **MR CI 100 - 28 × 250** 112 M 4 | 19,3 |
| | **84** | 437 | 1,32 | **MR CI 80 - 28 × 250** 112 M 4 | 16,7 |
| | **84** | 437 | 1,5 | **MR CI 81 - 28 × 250** 112 M 4 | 16,7 |
| | **89,2** | 411 | 2,65 | **MR CI 100 - 28 × 250** 112 M 4 | 15,7 |
| | **107** | 344 | 1,9 | **MR CI 80 - 28 × 250** 112 M 4 | 13,1 |
| | **107** | 344 | 2,24 | **MR CI 81 - 28 × 250** 112 M 4 | 13,1 |
| | **113** | 324 | 4 | MR **CI 100 - 28 × 250** 112 M 4 | 12,4 |
| | **142** | 259 | 2 | **MR CI 80 - 28 × 250** 112 M 4 | 9,88 |
| | **142** | 259 | 2,5 | **MR CI 81 - 28 × 250** 112 M 4 | 9,88 |

1) Potenze per servizio continuo S1; per servizi S2 ... S10 è **possibile incrementarle** (ved. cap. 1 «Caratteristiche generali»): proporzionalmente $M_2$ aumenta e $fs$ diminuisce.
2) Per la designazione completa per l'ordinazione ved. cap. 2.
* Forma costruttiva **B5R** (ved. cap. 1.2).

| $P_1$ kW 1) | $n_2$ min$^{-1}$ | $M_2$ N m | $f_S$ | 2) | $i$ |
|---|---|---|---|---|---|
| **4** | **182** | 202 | 2 | **MR CI 80 - 28 × 250** 112 M 4 | 7,71 |
| | **182** | 202 | 2,5 | **MR CI 81 - 28 × 250** 112 M 4 | 7,71 |
| | **227** | 161 | 2 | **MR CI 80 - 28 × 250** 112 M 4 | 6,16 |
| | **227** | 161 | 2,5 | **MR CI 81 - 28 × 250** 112 M 4 | 6,16 |
| **5,5** | **5,68** | 8694 | 1,06 | **MR C2I 180 - 38 × 300** 132 MB 6 | 158 |
| | **5,94** | 8310 | 1,6 | **MR C2I 200 - 38 × 300** 132 MB 6 | 151 |
| | **5,77** | 8560 | 2,24 | **MR C2I 225 - 38 × 300** 132 MB 6 | 156 |
| | **6,97** | 7086 | 1,06 | **MR C2I 160 - 38 × 300** 132 MB 6 | 129 |
| | **6,93** | 7121 | 1,32 | **MR C2I 180 - 38 × 300** 132 MB 6 | 130 |
| | **7,7** | 6414 | 1,5 | **MR ICI 200 - 38 × 300** 132 MB 6 | 117 |
| | **7,08** | 6977 | 2,24 | **MR C2I 200 - 38 × 300** 132 MB 6 | 127 |
| | **7,18** | 6873 | 2,65 | **MR C2I 225 - 38 × 300** 132 MB 6 | 125 |
| | **9,1** | 5426 | 1,18 | **MR C2I 160 - 28 × 250** 112 MC 4 | 154 |
| | **9,1** | 5426 | 1,18 | **MR C2I 160 - 38 × 300** 132 S 4 | 154 |
| | **8,83** | 5589 | 1,6 | **MR C2I 180 - 28 × 250** 112 MC 4 | 158 |
| | **8,83** | 5589 | 1,6 | **MR C2I 180 - 38 × 300** 132 S 4 | 158 |
| | **8,67** | 5697 | 1,7 | **MR C2I 180 - 38 × 300** 132 MB 6 | 104 |
| | **9,62** | 5131 | 2,24 | **MR ICI 200 - 38 × 300** 132 MB 6 | 93,5 |
| | **9,24** | 5342 | 2,36 | **MR C2I 200 - 38 × 300** 132 S 4 | 151 |
| | **8,97** | 5503 | 3,35 | **MR C2I 225 - 38 × 300** 132 S 4 | 156 |
| | **10,3** | 4814 | 0,9 | **MR C2I 140 - 38 × 300** 132 MB 6 | 87,8 |
| | **11,4** | 4330 | 0,95 | **MR C2I 140 - 28 × 250** 112 MC 4 | 123 |
| | **11,4** | 4330 | 0,95 | **MR C2I 140 - 38 × 300** 132 S 4 | 123 |
| | **11,5** | 4310 | 1,12 | **MR C2I 140 - 38 × 300** 132 MB 6 | 78,6 |
| | **11,4** | 4341 | 1,06 | MR **ICI 160 - 28 × 250** 112 MC 4 | 123 |
| | **11,4** | 4314 | 1,06 | **MR ICI 160 - 38 × 300** 132 MB 6 | 78,6 |
| | **10,8** | 4555 | 1,6 | **MR C2I 160 - 28 × 250** 112 MC 4 | 129 |
| | **10,8** | 4555 | 1,6 | **MR C2I 160 - 38 × 300** 132 S 4 | 129 |
| | **10,8** | 4578 | 2 | **MR C2I 180 - 28 × 250** 112 MC 4 | 130 |
| | **10,8** | 4578 | 2 | MR **C2I 180 - 38 × 300** 132 S 4 | 130 |
| | **12** | 4124 | 2,24 | **MR ICI 200 - 38 × 300** 132 S 4 | 117 |
| | **11** | 4485 | 3,35 | **MR C2I 200 - 38 × 300** 132 S 4 | 127 |
| | **14,3** | 3464 | 1,25 | **MR C2I 140 - 28 × 250** 112 MC 4 | 98,2 |
| | **14,3** | 3464 | 1,25 | **MR C2I 140 - 38 × 300** 132 S 4 | 98,2 |
| | **14,2** | 3472 | 1,6 | **MR ICI 160 - 28 × 250** 112 MC 4 | 98,5 |
| | **14,3** | 3451 | 1,6 | **MR ICI 160 - 38 × 300** 132 MB 6 | 62,9 |
| | **13,5** | 3644 | 2 | **MR C2I 160 - 28 × 250** 112 MC 4 | 103 |
| | **13,5** | 3644 | 2 | **MR C2I 160 - 38 × 300** 132 S 4 | 103 |
| | **13,8** | 3577 | 1,7 | **MR ICI 180 - 28 × 250** 112 MC 4 | 101 |
| | **13,9** | 3555 | 1,7 | **MR ICI 180 - 38 × 300** 132 MB 6 | 64,8 |
| | **13,5** | 3662 | 2,65 | **MR C2I 180 - 38 × 300** 132 S 4 | 104 |
| | **15** | 3299 | 3,35 | **MR ICI 200 - 38 × 300** 132 S 4 | 93,5 |
| | **16** | 3095 | 1,4 | **MR C2I 140 - 28 × 250** 112 MC 4 | 87,8 |
| | **16** | 3095 | 1,4 | **MR C2I 140 - 38 × 300** 132 S 4 | 87,8 |
| | **15,5** | 3188 | 2,5 | **MR C2I 160 - 28 × 250** 112 MC 4 | 90,4 |
| | **15,5** | 3188 | 2,5 | **MR C2I 160 - 38 × 300** 132 S 4 | 90,4 |
| | **17,9** | 2755 | 0,95 | **MR ICI 125 - 28 × 250** 112 MC 4 | 78,1 |
| | **17,7** | 2785 | 0,9 | **MR ICI 125 - 38 × 300** 132 MB 6 | 50,8 |
| | **17,9** | 2755 | 1,06 | **MR ICI 140 - 28 × 250** 112 MC 4 | 78,1 |
| | **17,7** | 2785 | 1,06 | **MR ICI 140 - 38 × 300** 132 MB 6 | 50,8 |
| | **17,8** | 2771 | 1,7 | **MR C2I 140 - 28 × 250** 112 MC 4 | 78,6 |
| | **17,8** | 2771 | 1,7 | **MR C2I 140 - 38 × 300** 132 S 4 | 78,6 |
| | **17,9** | 2755 | 2 | **MR ICI 160 - 28 × 250** 112 MC 4 | 78,1 |
| | **17,8** | 2773 | 1,6 | **MR ICI 160 - 38 × 300** 132 S 4 | 78,6 |
| | **16,9** | 2915 | 2,36 | **MR C2I 160 - 38 × 300** 132 S 4 | 82,7 |
| | **17,4** | 2838 | 2,12 | **MR ICI 180 - 28 × 250** 112 MC 4 | 80,5 |
| | **17,4** | 2844 | 2,65 | **MR ICI 180 - 38 × 300** 132 MB 6 | 51,8 |
| | **17,9** | 2755 | 4 | **MR ICI 200 - 38 × 300** 132 S 4 | 78,1 |
| | **19,9** | 2476 | 1,7 | **MR C2I 140 - 28 × 250** 112 MC 4 | 70,2 |
| | **19,9** | 2476 | 1,7 | **MR C2I 140 - 38 × 300** 132 S 4 | 70,2 |
| | **19,4** | 2550 | 3 | MR **C2I 160 - 38 × 300** 132 S 4 | 72,3 |
| | **22,1** | 2236 | 1,12 | **MR ICI 125 - 28 × 250** 112 MC 4 | 63,4 |
| | **22,1** | 2238 | 1,06 | **MR ICI 125 - 38 × 300** 132 S 4 | 63,4 |
| | **22,2** | 2228 | 1,18 | **MR ICI 125 - 38 × 300** 132 MB 6 | 40,6 |
| | **22,1** | 2236 | 1,32 | **MR ICI 140 - 28 × 250** 112 MC 4 | 63,4 |
| | **22,2** | 2228 | 1,6 | **MR ICI 140 - 38 × 300** 132 MB 6 | 40,6 |
| | **22,6** | 2185 | 2 | **MR C2I 140 - 28 × 250** 112 MC 4 | 62 |
| | **22,6** | 2185 | 2 | **MR C2I 140 - 38 × 300** 132 S 4 | 62 |
| | **22,3** | 2218 | 2,5 | **MR ICI 160 - 38 × 300** 132 S 4 | 62,9 |
| | **21,5** | 2299 | 3 | **MR C2I 160 - 38 × 300** 132 S 4 | 65,2 |

| $P_1$ kW 1) | $n_2$ min$^{-1}$ | $M_2$ N m | $f_S$ | 2) | $i$ |
|---|---|---|---|---|---|
| **5,5** | 25,3 | 1952 | 2,12 | **MR C2I 140 - 38 × 300** 132 S 4 | 55,4 |
| | **27,6** | 1789 | 1,5 | **MR ICI 125 - 28 × 250** 112 MC 4 | 50,7 |
| | **27,6** | 1790 | 1,4 | **MR ICI 125 - 38 × 300** 132 S 4 | 50,8 |
| | **28,8** | 1751 | 1,18 | **MR CI 125 - 38 × 300** 132 MB 6 | 31,3 |
| | **27,6** | 1789 | 2 | **MR ICI 140 - 28 × 250** 112 MC 4 | 50,7 |
| | **27,6** | 1790 | 1,6 | **MR ICI 140 - 38 × 300** 132 S 4 | 50,8 |
| | **28,1** | 1756 | 2 | **MR ICI 140 - 38 × 300** 132 MB 6 | 32 |
| | **27,8** | 1779 | 2,36 | **MR C2I 140 - 38 × 300** 132 S 4 | 50,4 |
| | **27,8** | 1775 | 3,15 | **MR ICI 160 - 38 × 300** 132 S 4 | 50,3 |
| | **31,1** | 1590 | 2,65 | **MR C2I 140 - 38 × 300** 132 S 4 | 45,1 |
| | **36,3** | 1359 | 1 | **MR ICI 100 - 28 × 250** 112 MC 4 | 38,5 |
| | **37,4** | 1350 | 0,8 | **MR CI 100 - 38 × 300** 132 MB 6 | 24,1 |
| | **34,5** | 1431 | 2 | **MR ICI 125 - 28 × 250** 112 MC 4 | 40,6 |
| | **34,5** | 1432 | 1,8 | **MR ICI 125 - 38 × 300** 132 S 4 | 40,6 |
| | **36** | 1401 | 1,8 | **MR CI 125 - 38 × 300** 132 MB 6 | 25 |
| | **35** | 1410 | 2,5 | **MR ICI 140 - 28 × 250** 112 MC 4 | 40 |
| | **34,5** | 1432 | 2,5 | **MR ICI 140 - 38 × 300** 132 S 4 | 40,6 |
| | **36,2** | 1364 | 3 | **MR C2I 140 - 38 × 300** 132 S 4 | 38,7 |
| | **37,3** | 1324 | 3,15 | **MR C2I 140 - 38 × 300** 132 S 4 | 37,5 |
| | **44,6** | 1107 | 1,18 | **MR ICI 100 - 28 × 250** 112 MC 4 | 31,4 |
| | **46,5** | 1085 | 0,95 | **MR CI 100 - 28 × 250** 112 MC 4 | 30,1 |
| | **46,5** | 1085 | 0,95 | **MR CI 100 - 38 × 300** 132 S 4 | 30,1 |
| | **46,7** | 1080 | 1,25 | **MR CI 100 - 38 × 300** 132 MB 6 | 19,3 |
| | **43,1** | 1146 | 2,5 | **MR ICI 125 - 38 × 300** 132 S 4 | 32,5 |
| | **44,8** | 1126 | 1,8 | **MR CI 125 - 38 × 300** 132 S 4 | 31,3 |
| | **45** | 1121 | 2,36 | **MR CI 125 - 38 × 300** 132 MB 6 | 20 |
| | **43,5** | 1135 | 3,15 | **MR C2I 140 - 38 × 300** 132 S 4 | 32,2 |
| | **47,1** | 1049 | 4 | MR **C2I 140 - 38 × 300** 132 S 4 | 29,8 |
| | **56,6** | 873 | 1,8 | **MR ICI 100 - 28 × 250** 112 MC 4 | 24,7 |
| | **58,1** | 868 | 1,25 | **MR CI 100 - 28 × 250** 112 MC 4 | 24,1 |
| | **58,1** | 868 | 1,25 | **MR CI 100 - 38 × 300** 132 S 4 | 24,1 |
| | **54,7** | 903 | 3 | **MR ICI 125 - 38 × 300** 132 S 4 | 25,6 |
| | **56** | 900 | 2,8 | **MR CI 125 - 38 × 300** 132 S 4 | 25 |
| | **67,3** | 749 | 0,9 | **MR CI 81 - 28 × 250** 112 MC 4 | 20,8 |
| | **67,9** | 727 | 1,9 | **MR ICI 100 - 28 × 250** 112 MC 4 | 20,6 |
| | **72,6** | 694 | 1,9 | **MR CI 100 - 28 × 250** 112 MC 4 | 19,3 |
| | **72,6** | 694 | 1,9 | **MR CI 100 - 38 × 300** 132 S 4 | 19,3 |
| | **66,5** | 742 | 3,75 | **MR ICI 125 - 38 × 300** 132 S 4 | 21 |
| | **70** | 720 | 3,55 | **MR CI 125 - 38 × 300** 132 S 4 | 20 |
| | **84** | 600 | 1 | **MR CI 80 - 28 × 250** 112 MC 4 | 16,7 |
| | **84** | 600 | 1,12 | **MR CI 81 - 28 × 250** 112 MC 4 | 16,7 |
| | **89,2** | 565 | 2 | **MR CI 100 - 28 × 250** 112 MC 4 | 15,7 |
| | **89,2** | 565 | 2 | **MR CI 100 - 38 × 300** 132 S 4 | 15,7 |
| | **87,5** | 576 | 4,25 | **MR CI 125 - 38 × 300** 132 S 4 | 16 |
| | **107** | 473 | 1,4 | **MR CI 80 - 28 × 250** 112 MC 4 | 13,1 |
| | **107** | 473 | 1,6 | **MR CI 81 - 28 × 250** 112 MC 4 | 13,1 |
| | **113** | 446 | 2,8 | **MR CI 100 - 28 × 250** 112 MC 4 | 12,4 |
| | **113** | 446 | 2,8 | **MR CI 100 - 38 × 300** 132 S 4 | 12,4 |
| | **142** | 356 | 1,5 | **MR CI 80 - 28 × 250** 112 MC 4 | 9,88 |
| | **142** | 356 | 1,8 | **MR CI 81 - 28 × 250** 112 MC 4 | 9,88 |
| | **136** | 371 | 2,8 | **MR CI 100 - 28 × 250** 112 MC 4 | 10,3 |
| | **136** | 371 | 2,8 | **MR CI 100 - 38 × 300** 132 S 4 | 10,3 |
| | **182** | 278 | 1,5 | **MR CI 80 - 28 × 250** 112 MC 4 | 7,71 |
| | **182** | 278 | 1,8 | **MR CI 81 - 28 × 250** 112 MC 4 | 7,71 |
| | **174** | 290 | 2,8 | **MR CI 100 - 38 × 300** 132 S 4 | 8,06 |
| | **227** | 222 | 1,5 | **MR CI 80 - 28 × 250** 112 MC 4 | 6,16 |
| | **227** | 222 | 1,8 | **MR CI 81 - 28 × 250** 112 MC 4 | 6,16 |
| | **217** | 233 | 2,8 | **MR CI 100 - 38 × 300** 132 S 4 | 6,46 |
| **7,5** | **5,94** | 11332 | 1,18 | **MR C2I 200 - 38 × 300** 132 MC 6 | 151 |
| | **5,94** | 11332 | 1,18 | MR **C2I 200 - 42 × 350** 160 M 6 | 151 |
| | **5,77** | 11673 | 1,6 | **MR C2I 225 - 38 × 300** 132 MC 6 | 156 |
| | **5,77** | 11673 | 1,6 | **MR C2I 225 - 42 × 350** 160 M 6 | 156 |
| | **5,76** | 11686 | 2,36 | **MR C2I 250 - 42 × 350** 160 M 6 | 156 |
| | **5,85** | 11509 | 3,15 | **MR C2I 280 - 42 × 350** 160 M 6 | 154 |

1) Potenze per servizio continuo S1; per servizi S2 ... S10 è **possibile incrementarle** (ved. cap. 1 «Caratteristiche generali»): proporzionalmente $M_2$ aumenta e $f_S$ diminuisce.
2) Per la designazione completa per l'ordinazione ved. cap. 2.

| $P_1$ kW 1) | $n_2$ min$^{-1}$ | $M_2$ N m | $fs$ | 2) | $i$ |
|---|---|---|---|---|---|
| 7,5 | **6,93** | 9711 | 0,95 | **MR C2I 180 - 38 × 300** 132 MC 6 | 130 |
| | **6,93** | 9711 | 0,95 | **MR C2I 180 - 42 × 350** 160 M 6 | 130 |
| | **7,7** | 8747 | 1,06 | **MR ICI 200 - 38 × 300** 132 MC 6 | 117 |
| | **7,08** | 9514 | 1,6 | **MR C2I 200 - 38 × 300** 132 MC 6 | 127 |
| | **7,08** | 9514 | 1,6 | **MR C2I 200 - 42 × 350** 160 M 6 | 127 |
| | **7,18** | 9372 | 1,9 | **MR C2I 225 - 38 × 300** 132 MC 6 | 125 |
| | **7,18** | 9372 | 1,9 | **MR C2I 225 - 42 × 350** 160 M 6 | 125 |
| | **7,31** | 9207 | 3,35 | **MR C2I 250 - 42 × 350** 160 M 6 | 123 |
| | **8,83** | 7622 | 1,18 | **MR C2I 180 - 38 × 300** 132 M 4 | 158 |
| | **8,67** | 7769 | 1,25 | **MR C2I 180 - 38 × 300** 132 MC 6 | 104 |
| | **8,67** | 7769 | 1,25 | **MR C2I 180 - 42 × 350** 160 M 6 | 104 |
| | **9,62** | 6997 | 1,6 | **MR ICI 200 - 38 × 300** 132 MC 6 | 93,5 |
| | **9,22** | 7306 | 1,32 | **MR ICI 200 - 42 × 350** 160 M 6 | 97,7 |
| | **9,24** | 7285 | 1,7 | **MR C2I 200 - 38 × 300** 132 M 4 | 151 |
| | **8,97** | 7504 | 2,36 | **MR C2I 225 - 38 × 300** 132 M 4 | 156 |
| | **9,96** | 6762 | 1,18 | **MR C2I 160 - 38 × 300** 132 MC 6 | 90,4 |
| | **9,96** | 6762 | 1,18 | **MR C2I 160 - 42 × 350** 160 M 6 | 90,4 |
| | **10,8** | 6212 | 1,18 | **MR C2I 160 - 38 × 300** 132 M 4 | 129 |
| | **10,8** | 6243 | 1,5 | **MR C2I 180 - 38 × 300** 132 M 4 | 130 |
| | **12** | 5623 | 1,7 | **MR ICI 200 - 38 × 300** 132 M 4 | 117 |
| | **11,5** | 5845 | 1,9 | **MR ICI 200 - 38 × 300** 132 MC 6 | 78,1 |
| | **11,5** | 5845 | 1,9 | MR **ICI 200 - 42 × 350** 160 M 6 | 78,1 |
| | **11** | 6116 | 2,36 | **MR C2I 200 - 38 × 300** 132 M 4 | 127 |
| | **12,8** | 5252 | 0,85 | **MR C2I 140 - 38 × 300** 132 MC 6 | 70,2 |
| | **14,3** | 4723 | 0,9 | **MR C2I 140 - 38 × 300** 132 M 4 | 98,2 |
| | **14,2** | 4735 | 1,18 | **MR ICI 160 - 28 × 250** 132 M * 4 | 98,5 |
| | **14,3** | 4706 | 1,18 | **MR ICI 160 - 38 × 300** 132 MC 6 | 62,9 |
| | **14,3** | 4706 | 1,18 | **MR ICI 160 - 42 × 350** 160 M 6 | 62,9 |
| | **13,5** | 4969 | 1,4 | **MR C2I 160 - 38 × 300** 132 M 4 | 103 |
| | **13,8** | 4878 | 1,25 | **MR ICI 180 - 28 × 250** 132 M * 4 | 101 |
| | **13,9** | 4848 | 1,25 | **MR ICI 180 - 38 × 300** 132 MC 6 | 64,8 |
| | **13,9** | 4848 | 1,25 | **MR ICI 180 - 42 × 350** 160 M 6 | 64,8 |
| | **13,5** | 4994 | 1,9 | **MR C2I 180 - 38 × 300** 132 M 4 | 104 |
| | **15** | 4498 | 2,5 | **MR ICI 200 - 38 × 300** 132 M 4 | 93,5 |
| | **13,8** | 4893 | 2,8 | **MR C2I 200 - 38 × 300** 132 M 4 | 102 |
| | **16** | 4220 | 1 | **MR C2I 140 - 38 × 300** 132 M 4 | 87,8 |
| | **15,5** | 4347 | 1,8 | **MR C2I 160 - 38 × 300** 132 M 4 | 90,4 |
| | **15,6** | 4328 | 1,9 | **MR C2I 180 - 38 × 300** 132 M 4 | 90 |
| | **15,9** | 4228 | 3,55 | **MR C2I 200 - 38 × 300** 132 M 4 | 87,9 |
| | **17,9** | 3757 | 0,8 | **MR ICI 140 - 28 × 250** 132 M * 4 | 78,1 |
| | **17,7** | 3797 | 0,8 | **MR ICI 140 - 38 × 300** 132 MC 6 | 50,8 |
| | **17,8** | 3779 | 1,25 | **MR C2I 140 - 38 × 300** 132 M 4 | 78,6 |
| | **17,9** | 3757 | 1,5 | MR **ICI 160 - 28 × 250** 132 M * 4 | 78,1 |
| | **17,8** | 3782 | 1,18 | **MR ICI 160 - 38 × 300** 132 M 4 | 78,6 |
| | **17,9** | 3765 | 1,5 | **MR ICI 160 - 38 × 300** 132 MC 6 | 50,3 |
| | **18,3** | 3683 | 1,5 | **MR ICI 160 - 42 × 350** 160 M 6 | 49,2 |
| | **16,9** | 3976 | 1,8 | **MR C2I 160 - 38 × 300** 132 M 4 | 82,7 |
| | **17,4** | 3870 | 1,5 | MR **ICI 180 - 28 × 250** 132 M * 4 | 80,5 |
| | **17,4** | 3878 | 1,9 | **MR ICI 180 - 38 × 300** 132 MC 6 | 51,8 |
| | **17,7** | 3794 | 1,6 | **MR ICI 180 - 42 × 350** 160 M 6 | 50,7 |
| | **16,9** | 3995 | 2,36 | **MR C2I 180 - 38 × 300** 132 M 4 | 83,1 |
| | **17,9** | 3757 | 3 | **MR ICI 200 - 38 × 300** 132 M 4 | 78,1 |
| | **19,9** | 3376 | 1,25 | **MR C2I 140 - 38 × 300** 132 M 4 | 70,2 |
| | **19,4** | 3477 | 2,12 | **MR C2I 160 - 38 × 300** 132 M 4 | 72,3 |
| | **19,4** | 3463 | 2,36 | **MR C2I 180 - 38 × 300** 132 M 4 | 72 |
| | **22,1** | 3049 | 0,85 | **MR ICI 125 - 28 × 250** 132 M * 4 | 63,4 |
| | **22,2** | 3038 | 0,85 | **MR ICI 125 - 38 × 300** 132 MC 6 | 40,6 |
| | **22,1** | 3049 | 0,95 | **MR ICI 140 - 28 × 250** 132 M * 4 | 63,4 |
| | **22,2** | 3038 | 1,18 | **MR ICI 140 - 38 × 300** 132 MC 6 | 40,6 |
| | **22,6** | 2979 | 1,5 | **MR C2I 140 - 38 × 300** 132 M 4 | 62 |
| | **22,3** | 3025 | 1,8 | **MR ICI 160 - 38 × 300** 132 M 4 | 62,9 |
| | **21,5** | 3135 | 2,24 | **MR C2I 160 - 38 × 300** 132 M 4 | 65,2 |
| | **21,7** | 3096 | 2,36 | **MR ICI 180 - 28 × 250** 132 M * 4 | 64,4 |
| | **21,6** | 3116 | 1,9 | **MR ICI 180 - 38 × 300** 132 M 4 | 64,8 |
| | **22,4** | 3006 | 4 | **MR ICI 200 - 38 × 300** 132 M 4 | 62,5 |
| | **25,3** | 2662 | 1,6 | **MR C2I 140 - 38 × 300** 132 M 4 | 55,4 |
| | **24,6** | 2742 | 2,8 | **MR C2I 160 - 38 × 300** 132 M 4 | 57 |

| $P_1$ kW 1) | $n_2$ min$^{-1}$ | $M_2$ N m | $fs$ | 2) | $i$ |
|---|---|---|---|---|---|
| 7,5 | **27,6** | 2441 | 1,06 | **MR ICI 125 - 38 × 300** 132 M 4 | 50,8 |
| | **27,7** | 2430 | 1,18 | MR **ICI 125 - 38 × 300** 132 MC 6 | 32,5 |
| | **27,6** | 2439 | 1,5 | **MR ICI 140 - 28 × 250** 132 M * 4 | 50,7 |
| | **27,6** | 2441 | 1,18 | **MR ICI 140 - 38 × 300** 132 M 4 | 50,8 |
| | **28,1** | 2395 | 1,5 | **MR ICI 140 - 38 × 300** 132 MC 6 | 32 |
| | **27,8** | 2426 | 1,7 | **MR C2I 140 - 38 × 300** 132 M 4 | 50,4 |
| | **27,8** | 2420 | 2,36 | MR **ICI 160 - 38 × 300** 132 M 4 | 50,3 |
| | **26,8** | 2508 | 2,8 | **MR C2I 160 - 38 × 300** 132 M 4 | 52,1 |
| | **29,3** | 2351 | 1,7 | **MR CI 160 - 42 × 350** 160 M 6 | 30,8 |
| | **31,1** | 2168 | 2 | **MR C2I 140 - 38 × 300** 132 M 4 | 45,1 |
| | **34,5** | 1953 | 1,32 | **MR ICI 125 - 38 × 300** 132 M 4 | 40,6 |
| | **35,1** | 1916 | 1,5 | **MR ICI 125 - 38 × 300** 132 MC 6 | 25,6 |
| | **36** | 1910 | 1,32 | **MR CI 125 - 38 × 300** 132 MC 6 | 25 |
| | **36** | 1910 | 1,32 | **MR CI 125 - 42 × 350** 160 M 6 | 25 |
| | **34,5** | 1953 | 1,8 | **MR ICI 140 - 38 × 300** 132 M 4 | 40,6 |
| | **36,2** | 1859 | 2,24 | **MR C2I 140 - 38 × 300** 132 M 4 | 38,7 |
| | **33,1** | 2032 | 3 | **MR ICI 160 - 38 × 300** 132 M 4 | 42,3 |
| | **36,6** | 1881 | 2,65 | **MR CI 160 - 42 × 350** 160 M 6 | 24,6 |
| | **37,3** | 1805 | 2,36 | **MR C2I 140 - 38 × 300** 132 M 4 | 37,5 |
| | **46,7** | 1472 | 0,9 | **MR CI 100 - 38 × 300** 132 MC 6 | 19,3 |
| | **43,1** | 1562 | 1,8 | **MR ICI 125 - 38 × 300** 132 M 4 | 32,5 |
| | **44,8** | 1535 | 1,32 | **MR CI 125 - 38 × 300** 132 M 4 | 31,3 |
| | **45** | 1528 | 1,7 | MR **CI 125 - 38 × 300** 132 MC 6 | 20 |
| | **45** | 1528 | 1,7 | **MR CI 125 - 42 × 350** 160 M 6 | 20 |
| | **43,7** | 1540 | 2,24 | **MR ICI 140 - 38 × 300** 132 M 4 | 32 |
| | **43,5** | 1548 | 2,36 | **MR C2I 140 - 38 × 300** 132 M 4 | 32,2 |
| | **45** | 1528 | 2,36 | **MR CI 140 - 38 × 300** 132 MC 6 | 20 |
| | **45** | 1528 | 2,36 | MR **CI 140 - 42 × 350** 160 M 6 | 20 |
| | **45,7** | 1504 | 3,75 | **MR CI 160 - 42 × 350** 160 M 6 | 19,7 |
| | **47,1** | 1431 | 3 | **MR C2I 140 - 38 × 300** 132 M 4 | 29,8 |
| | **50** | 1375 | 2,5 | **MR CI 140 - 38 × 300** 132 MC 6 | 18 |
| | **50** | 1375 | 2,5 | **MR CI 140 - 42 × 350** 160 M 6 | 18 |
| | 58,1 | 1183 | 0,9 | **MR CI 100 - 38 × 300** 132 M 4 | 24,1 |
| | **54,7** | 1232 | 2,24 | **MR ICI 125 - 38 × 300** 132 M 4 | 25,6 |
| | **56** | 1228 | 2 | **MR CI 125 - 38 × 300** 132 M 4 | 25 |
| | **54,9** | 1227 | 3,15 | **MR C2I 140 - 38 × 300** 132 M 4 | 25,5 |
| | **72,6** | 947 | 1,4 | **MR CI 100 - 38 × 300** 132 M 4 | 19,3 |
| | **66,5** | 1012 | 2,65 | **MR ICI 125 - 38 × 300** 132 M 4 | 21 |
| | **70** | 982 | 2,65 | **MR CI 125 - 38 × 300** 132 M 4 | 20 |
| | **89,2** | 771 | 1,4 | **MR CI 100 - 38 × 300** 132 M 4 | 15,7 |
| | **87,5** | 786 | 3,15 | **MR CI 125 - 38 × 300** 132 M 4 | 16 |
| | **113** | 608 | 2,12 | **MR CI 100 - 38 × 300** 132 M 4 | 12,4 |
| | **111** | 620 | 4,25 | **MR CI 125 - 38 × 300** 132 M 4 | 12,6 |
| | 136 | 506 | 2,12 | **MR CI 100 - 38 × 300** 132 M 4 | 10,3 |
| | **135** | 509 | 4,5 | **MR CI 125 - 38 × 300** 132 M 4 | 10,4 |
| | **174** | 396 | 2,12 | **MR CI 100 - 38 × 300** 132 M 4 | 8,06 |
| | **175** | 392 | 4,5 | **MR CI 125 - 38 × 300** 132 M 4 | 7,98 |
| | **217** | 317 | 2,12 | **MR CI 100 - 38 × 300** 132 M 4 | 6,46 |
| | **222** | 310 | 4,5 | **MR CI 125 - 38 × 300** 132 M 4 | 6,31 |
| 9,2 | **9,24** | 8936 | 1,4 | **MR C2I 200 - 38 × 300** 132 MB 4 | 151 |
| | **8,97** | 9205 | 2 | **MR C2I 225 - 38 × 300** 132 MB 4 | 156 |
| | **10,8** | 7658 | 1,18 | **MR C2I 180 - 38 × 300** 132 MB 4 | 130 |
| | **12** | 6897 | 1,32 | **MR ICI 200 - 38 × 300** 132 MB 4 | 117 |
| | **11** | 7503 | 2 | **MR C2I 200 - 38 × 300** 132 MB 4 | 127 |
| | **11,2** | 7390 | 2,36 | **MR C2I 225 - 38 × 300** 132 MB 4 | 125 |
| | **13,5** | 6096 | 1,18 | **MR C2I 160 - 38 × 300** 132 MB 4 | 103 |
| | **13,5** | 6126 | 1,6 | **MR C2I 180 - 38 × 300** 132 MB 4 | 104 |
| | **15** | 5518 | 2 | **MR ICI 200 - 38 × 300** 132 MB 4 | 93,5 |
| | **13,8** | 6002 | 2,36 | **MR C2I 200 - 38 × 300** 132 MB 4 | 102 |
| | **16** | 5177 | 0,85 | **MR C2I 140 - 38 × 300** 132 MB 4 | 87,8 |
| | **15,5** | 5332 | 1,5 | MR **C2I 160 - 38 × 300** 132 MB 4 | 90,4 |
| | **15,6** | 5309 | 1,6 | **MR C2I 180 - 38 × 300** 132 MB 4 | 90 |
| | **15,9** | 5186 | 2,8 | **MR C2I 200 - 38 × 300** 132 MB 4 | 87,9 |

1) Potenze per servizio continuo S1; per servizi S2 ... S10 è **possibile incrementarle** (ved. cap. 1 «Caratteristiche generali»): proporzionalmente $M_2$ aumenta e $fs$ diminuisce.
2) Per la designazione completa per l'ordinazione ved. cap. 2.
* Forma costruttiva **B5R** (ved. cap. 1.2).

| $P_1$ kW 1) | $n_2$ min$^{-1}$ | $M_2$ N m | $fs$ | 2) | $i$ |
|---|---|---|---|---|---|
| **9,2** | **17,8** | 4635 | 1 | **MR C2I 140 - 38 × 300** 132 MB 4 | 78,6 |
| | **17,8** | 4639 | 1 | **MR ICI 160 - 38 × 300** 132 MB 4 | 78,6 |
| | **16,9** | 4877 | 1,4 | **MR C2I 160 - 38 × 300** 132 MB 4 | 82,7 |
| | **16,9** | 4901 | 1,9 | **MR C2I 180 - 38 × 300** 132 MB 4 | 83,1 |
| | **17,9** | 4609 | 2,36 | **MR ICI 200 - 38 × 300** 132 MB 4 | 78,1 |
| | **17,2** | 4802 | 2,8 | **MR C2I 200 - 38 × 300** 132 MB 4 | 81,4 |
| | **19,9** | 4142 | 1,06 | **MR C2I 140 - 38 × 300** 132 MB 4 | 70,2 |
| | **19,4** | 4266 | 1,8 | **MR C2I 160 - 38 × 300** 132 MB 4 | 72,3 |
| | **19,4** | 4247 | 2 | **MR C2I 180 - 38 × 300** 132 MB 4 | 72 |
| | **22,6** | 3655 | 1,18 | **MR C2I 140 - 38 × 300** 132 MB 4 | 62 |
| | **22,3** | 3711 | 1,5 | **MR ICI 160 - 38 × 300** 132 MB 4 | 62,9 |
| | **21,5** | 3845 | 1,8 | **MR C2I 160 - 38 × 300** 132 MB 4 | 65,2 |
| | **21,6** | 3823 | 1,5 | **MR ICI 180 - 38 × 300** 132 MB 4 | 64,8 |
| | **21,4** | 3864 | 2,36 | **MR C2I 180 - 38 × 300** 132 MB 4 | 65,5 |
| | **22,4** | 3687 | 3,15 | **MR ICI 200 - 38 × 300** 132 MB 4 | 62,5 |
| | **25,3** | 3266 | 1,32 | **MR C2I 140 - 38 × 300** 132 MB 4 | 55,4 |
| | **24,6** | 3363 | 2,24 | **MR C2I 160 - 38 × 300** 132 MB 4 | 57 |
| | **24,7** | 3349 | 2,5 | **MR C2I 180 - 38 × 300** 132 MB 4 | 56,8 |
| | **27,6** | 2994 | 0,85 | **MR ICI 125 - 38 × 300** 132 MB 4 | 50,8 |
| | **27,6** | 2994 | 0,95 | **MR ICI 140 - 38 × 300** 132 MB 4 | 50,8 |
| | **27,8** | 2976 | 1,4 | **MR C2I 140 - 38 × 300** 132 MB 4 | 50,4 |
| | **27,8** | 2969 | 1,9 | **MR ICI 160 - 38 × 300** 132 MB 4 | 50,3 |
| | **26,8** | 3076 | 2,24 | **MR C2I 160 - 38 × 300** 132 MB 4 | 52,1 |
| | **27** | 3058 | 2,36 | **MR ICI 180 - 38 × 300** 132 MB 4 | 51,8 |
| | **31,1** | 2659 | 1,6 | **MR C2I 140 - 38 × 300** 132 MB 4 | 45,1 |
| | **30,7** | 2691 | 2,8 | **MR C2I 160 - 38 × 300** 132 MB 4 | 45,6 |
| | **34,5** | 2395 | 1,06 | **MR ICI 125 - 38 × 300** 132 MB 4 | 40,6 |
| | **34,5** | 2395 | 1,5 | **MR ICI 140 - 38 × 300** 132 MB 4 | 40,6 |
| | **36,2** | 2281 | 1,8 | **MR C2I 140 - 38 × 300** 132 MB 4 | 38,7 |
| | **33,1** | 2493 | 2,36 | **MR ICI 160 - 38 × 300** 132 MB 4 | 42,3 |
| | **35,4** | 2332 | 3,15 | **MR C2I 160 - 38 × 300** 132 MB 4 | 39,5 |
| | **37,3** | 2214 | 1,9 | **MR C2I 140 - 38 × 300** 132 MB 4 | 37,5 |
| | **37,4** | 2210 | 3,15 | **MR C2I 160 - 38 × 300** 132 MB 4 | 37,5 |
| | **43,1** | 1916 | 1,5 | **MR ICI 125 - 38 × 300** 132 MB 4 | 32,5 |
| | **44,8** | 1883 | 1,06 | **MR CI 125 - 38 × 300** 132 MB 4 | 31,3 |
| | **43,7** | 1889 | 1,9 | **MR ICI 140 - 38 × 300** 132 MB 4 | 32 |
| | **43,5** | 1899 | 1,9 | **MR C2I 140 - 38 × 300** 132 MB 4 | 32,2 |
| | **42** | 1965 | 3,35 | **MR ICI 160 - 38 × 300** 132 MB 4 | 33,3 |
| | **43,1** | 1915 | 3,35 | **MR C2I 160 - 38 × 300** 132 MB 4 | 32,5 |
| | 47,1 | 1755 | 2,36 | **MR C2I 140 - 38 × 300** 132 MB 4 | 29,8 |
| | **54,7** | 1511 | 1,8 | **MR ICI 125 - 38 × 300** 132 MB 4 | 25,6 |
| | **56** | 1506 | 1,6 | **MR CI 125 - 38 × 300** 132 MB 4 | 25 |
| | **53,6** | 1540 | 2,24 | **MR ICI 140 - 38 × 300** 132 MB 4 | 26,1 |
| | **54,9** | 1506 | 2,65 | **MR C2I 140 - 38 × 300** 132 MB 4 | 25,5 |
| | **72,6** | 1161 | 1,12 | **MR CI 100 - 38 × 300** 132 MB 4 | 19,3 |
| | **66,5** | 1241 | 2,24 | MR **ICI 125 - 38 × 300** 132 MB 4 | 21 |
| | **70** | 1205 | 2,12 | **MR CI 125 - 38 × 300** 132 MB 4 | 20 |
| | **70** | 1205 | 2,8 | **MR CI 140 - 38 × 300** 132 MB 4 | 20 |
| | **77,8** | 1084 | 3,15 | **MR CI 140 - 38 × 300** 132 MB 4 | 18 |
| | **89,2** | 945 | 1,18 | **MR CI 100 - 38 × 300** 132 MB 4 | 15,7 |
| | **87,5** | 964 | 2,65 | **MR CI 125 - 38 × 300** 132 MB 4 | 16 |
| | **113** | 745 | 1,7 | **MR CI 100 - 38 × 300** 132 MB 4 | 12,4 |
| | **111** | 760 | 3,55 | **MR CI 125 - 38 × 300** 132 MB 4 | 12,6 |
| | **136** | 621 | 1,7 | **MR CI 100 - 38 × 300** 132 MB 4 | 10,3 |
| | **135** | 624 | 3,75 | **MR CI 125 - 38 × 300** 132 MB 4 | 10,4 |
| | **174** | 486 | 1,7 | **MR CI 100 - 38 × 300** 132 MB 4 | 8,06 |
| | **175** | 481 | 3,75 | **MR CI 125 - 38 × 300** 132 MB 4 | 7,98 |
| | **217** | 389 | 1,7 | **MR CI 100 - 38 × 300** 132 MB 4 | 6,46 |
| | **222** | 380 | 3,75 | **MR CI 125 - 38 × 300** 132 MB 4 | 6,31 |
| **11** | **5,77** | 17121 | 1,12 | **MR C2I 225 - 42 × 350** 160 L 6 | 156 |
| | **5,76** | 17140 | 1,6 | **MR C2I 250 - 42 × 350** 160 L 6 | 156 |
| | **5,85** | 16880 | 2,24 | **MR C2I 280 - 42 × 350** 160 L 6 | 154 |
| | **7,08** | 13954 | 1,12 | MR **C2I 200 - 42 × 350** 160 L 6 | 127 |
| | **7,18** | 13745 | 1,32 | **MR C2I 225 - 42 × 350** 160 L 6 | 125 |
| | **7,31** | 13504 | 2,36 | **MR C2I 250 - 42 × 350** 160 L 6 | 123 |
| | **7,17** | 13764 | 2,65 | **MR C2I 280 - 42 × 350** 160 L 6 | 125 |

| $P_1$ kW 1) | $n_2$ min$^{-1}$ | $M_2$ N m | $fs$ | 2) | $i$ |
|---|---|---|---|---|---|
| **11** | **9,24** | 10684 | 1,18 | **MR C2I 200 - 38 × 300** 132 MC 4 | 151 |
| | **9,24** | 10684 | 1,18 | **MR C2I 200 - 42 × 350** 160 M 4 | 151 |
| | **8,85** | 11163 | 1,32 | **MR C2I 200 - 42 × 350** 160 L 6 | 102 |
| | **8,97** | 11006 | 1,6 | **MR C2I 225 - 38 × 300** 132 MC 4 | 156 |
| | **8,97** | 11006 | 1,6 | **MR C2I 225 - 42 × 350** 160 M 4 | 156 |
| | **8,98** | 10996 | 1,7 | **MR C2I 225 - 42 × 350** 160 L 6 | 100 |
| | **8,96** | 11018 | 2,36 | **MR C2I 250 - 42 × 350** 160 M 4 | 156 |
| | **9,1** | 10851 | 3,15 | **MR C2I 280 - 42 × 350** 160 M 4 | 154 |
| | **10** | 9875 | 0,85 | **MR C2I 180 - 42 × 350** 160 L 6 | 90 |
| | **10,8** | 9156 | 1 | **MR C2I 180 - 38 × 300** 132 MC 4 | 130 |
| | **10,8** | 9156 | 1 | **MR C2I 180 - 42 × 350** 160 M 4 | 130 |
| | **10,8** | 9115 | 1,06 | **MR C2I 180 - 42 × 350** 160 L 6 | 83,1 |
| | **12** | 8247 | 1,12 | **MR ICI 200 - 38 × 300** 132 MC 4 | 117 |
| | **11,5** | 8572 | 1,32 | **MR ICI 200 - 42 × 350** 160 L 6 | 78,1 |
| | **11** | 8970 | 1,6 | **MR C2I 200 - 38 × 300** 132 MC 4 | 127 |
| | **11** | 8970 | 1,6 | **MR C2I 200 - 42 × 350** 160 M 4 | 127 |
| | **11,2** | 8836 | 2 | **MR C2I 225 - 38 × 300** 132 MC 4 | 125 |
| | **11,2** | 8836 | 2 | **MR C2I 225 - 42 × 350** 160 M 4 | 125 |
| | **11,4** | 8681 | 3,35 | **MR C2I 250 - 42 × 350** 160 M 4 | 123 |
| | **13,5** | 7288 | 1 | **MR C2I 160 - 38 × 300** 132 MC 4 | 103 |
| | **13,5** | 7288 | 1 | **MR C2I 160 - 42 × 350** 160 M 4 | 103 |
| | **13,9** | 7110 | 0,85 | **MR ICI 180 - 42 × 350** 160 L 6 | 64,8 |
| | **13,5** | 7325 | 1,32 | MR **C2I 180 - 38 × 300** 132 MC 4 | 104 |
| | **13,5** | 7325 | 1,32 | **MR C2I 180 - 42 × 350** 160 M 4 | 104 |
| | **15** | 6598 | 1,7 | **MR ICI 200 - 38 × 300** 132 MC 4 | 93,5 |
| | **14,3** | 6888 | 1,32 | **MR ICI 200 - 42 × 350** 160 M 4 | 97,7 |
| | **14,3** | 6902 | 1,6 | **MR ICI 200 - 42 × 350** 160 L 6 | 62,9 |
| | **13,8** | 7176 | 2 | MR **C2I 200 - 38 × 300** 132 MC 4 | 102 |
| | **13,8** | 7176 | 2 | **MR C2I 200 - 42 × 350** 160 M 4 | 102 |
| | **14** | 7069 | 2,65 | **MR C2I 225 - 42 × 350** 160 M 4 | 100 |
| | **15,5** | 6375 | 1,18 | **MR C2I 160 - 38 × 300** 132 MC 4 | 90,4 |
| | **15,5** | 6375 | 1,18 | **MR C2I 160 - 42 × 350** 160 M 4 | 90,4 |
| | **15,6** | 6348 | 1,32 | **MR C2I 180 - 38 × 300** 132 MC 4 | 90 |
| | **15,6** | 6348 | 1,32 | **MR C2I 180 - 42 × 350** 160 M 4 | 90 |
| | **15,9** | 6201 | 2,36 | **MR C2I 200 - 42 × 350** 160 M 4 | 87,9 |
| | **18,3** | 5402 | 1 | **MR ICI 160 - 42 × 350** 160 L 6 | 49,2 |
| | **16,9** | 5831 | 1,18 | **MR C2I 160 - 38 × 300** 132 MC 4 | 82,7 |
| | **16,9** | 5831 | 1,18 | **MR C2I 160 - 42 × 350** 160 M 4 | 82,7 |
| | **16,9** | 5860 | 1,6 | **MR C2I 180 - 38 × 300** 132 MC 4 | 83,1 |
| | **16,9** | 5860 | 1,6 | **MR C2I 180 - 42 × 350** 160 M 4 | 83,1 |
| | **17,9** | 5511 | 2 | **MR ICI 200 - 38 × 300** 132 MC 4 | 78,1 |
| | **17,9** | 5511 | 2 | **MR ICI 200 - 42 × 350** 160 M 4 | 78,1 |
| | **17,2** | 5741 | 2,36 | **MR C2I 200 - 42 × 350** 160 M 4 | 81,4 |
| | **19,9** | 4952 | 0,85 | **MR C2I 140 - 38 × 300** 132 MC 4 | 70,2 |
| | **19,4** | 5100 | 1,5 | **MR C2I 160 - 38 × 300** 132 MC 4 | 72,3 |
| | **19,4** | 5100 | 1,5 | **MR C2I 160 - 42 × 350** 160 M 4 | 72,3 |
| | **19,4** | 5078 | 1,6 | **MR C2I 180 - 38 × 300** 132 MC 4 | 72 |
| | **19,4** | 5078 | 1,6 | **MR C2I 180 - 42 × 350** 160 M 4 | 72 |
| | **19,9** | 4961 | 3 | **MR C2I 200 - 42 × 350** 160 M 4 | 70,3 |
| | **22,6** | 4370 | 1 | **MR C2I 140 - 38 × 300** 132 MC 4 | 62 |
| | **22,3** | 4437 | 1,25 | **MR ICI 160 - 38 × 300** 132 MC 4 | 62,9 |
| | **22,3** | 4437 | 1,25 | **MR ICI 160 - 42 × 350** 160 M 4 | 62,9 |
| | **22,9** | 4321 | 1,32 | **MR ICI 160 - 42 × 350** 160 L 6 | 39,4 |
| | **21,5** | 4597 | 1,5 | MR **C2I 160 - 38 × 300** 132 MC 4 | 65,2 |
| | **21,5** | 4597 | 1,5 | **MR C2I 160 - 42 × 350** 160 M 4 | 65,2 |
| | **21,6** | 4571 | 1,32 | **MR ICI 180 - 38 × 300** 132 MC 4 | 64,8 |
| | **21,6** | 4571 | 1,32 | **MR ICI 180 - 42 × 350** 160 M 4 | 64,8 |
| | **22,2** | 4451 | 1,7 | **MR ICI 180 - 42 × 350** 160 L 6 | 40,6 |
| | **21,4** | 4620 | 2 | MR **C2I 180 - 38 × 300** 132 MC 4 | 65,5 |
| | **21,4** | 4620 | 2 | **MR C2I 180 - 42 × 350** 160 M 4 | 65,5 |
| | **22,3** | 4437 | 2,5 | **MR ICI 200 - 42 × 350** 160 M 4 | 62,9 |
| | **25,3** | 3904 | 1,06 | **MR C2I 140 - 38 × 300** 132 MC 4 | 55,4 |
| | **24,6** | 4021 | 1,9 | **MR C2I 160 - 38 × 300** 132 MC 4 | 57 |
| | **24,6** | 4021 | 1,9 | **MR C2I 160 - 42 × 350** 160 M 4 | 57 |
| | **24,7** | 4004 | 2 | **MR C2I 180 - 42 × 350** 160 M 4 | 56,8 |

1) Potenze per servizio continuo S1; per servizi S2 ... S10 è **possibile incrementarle** (ved. cap. 1 «Caratteristiche generali»): proporzionalmente $M_2$ aumenta e $fs$ diminuisce.
2) Per la designazione completa per l'ordinazione ved. cap. 2.

| $P_1$ kW 1) | $n_2$ min$^{-1}$ | $M_2$ N m | $fs$ | 2) | $i$ |
|---|---|---|---|---|---|
| **11** | **27,6** | 3580 | 0,8 | **MR ICI 140 - 38 × 300** 132 MC 4 | 50,8 |
| | **27,8** | 3558 | 1,18 | **MR C2I 140 - 38 × 300** 132 MC 4 | 50,4 |
| | **27,8** | 3550 | 1,6 | **MR ICI 160 - 38 × 300** 132 MC 4 | 50,3 |
| | **28,4** | 3472 | 1,6 | **MR ICI 160 - 42 × 350** 160 M 4 | 49,2 |
| | **26,8** | 3678 | 1,9 | **MR C2I 160 - 38 × 300** 132 MC 4 | 52,1 |
| | **26,8** | 3678 | 1,9 | **MR C2I 160 - 42 × 350** 160 M 4 | 52,1 |
| | **29,3** | 3448 | 1,18 | **MR CI 160 - 42 × 350** 160 L 6 | 30,8 |
| | **27** | 3657 | 2 | **MR ICI 180 - 38 × 300** 132 MC 4 | 51,8 |
| | **28,1** | 3510 | 2,36 | **MR ICI 180 - 42 × 350** 160 L 6 | 32 |
| | **26,7** | 3696 | 2,5 | **MR C2I 180 - 42 × 350** 160 M 4 | 52,4 |
| | **27,8** | 3550 | 3,35 | **MR ICI 200 - 42 × 350** 160 M 4 | 50,3 |
| | **31,1** | 3179 | 1,32 | **MR C2I 140 - 38 × 300** 132 MC 4 | 45,1 |
| | **30,7** | 3217 | 2,36 | **MR C2I 160 - 38 × 300** 132 MC 4 | 45,6 |
| | **30,7** | 3217 | 2,36 | **MR C2I 160 - 42 × 350** 160 M 4 | 45,6 |
| | **30,8** | 3203 | 2,8 | **MR C2I 180 - 42 × 350** 160 M 4 | 45,4 |
| | **34,5** | 2864 | 0,9 | **MR ICI 125 - 38 × 300** 132 MC 4 | 40,6 |
| | **36** | 2801 | 0,9 | **MR CI 125 - 42 × 350** 160 L 6 | 25 |
| | **34,5** | 2864 | 1,25 | **MR ICI 140 - 38 × 300** 132 MC 4 | 40,6 |
| | **36,2** | 2727 | 1,5 | **MR C2I 140 - 38 × 300** 132 MC 4 | 38,7 |
| | **33,1** | 2980 | 2 | MR **ICI 160 - 38 × 300** 132 MC 4 | 42,3 |
| | **35,5** | 2778 | 2 | **MR ICI 160 - 42 × 350** 160 M 4 | 39,4 |
| | **35,4** | 2788 | 2,65 | **MR C2I 160 - 42 × 350** 160 M 4 | 39,5 |
| | **36,6** | 2758 | 1,8 | **MR CI 160 - 42 × 350** 160 L 6 | 24,6 |
| | **34,3** | 2883 | 2,8 | **MR ICI 180 - 38 × 300** 132 MC 4 | 40,9 |
| | **34,5** | 2862 | 2,5 | MR **ICI 180 - 42 × 350** 160 M 4 | 40,6 |
| | **34,1** | 2892 | 3 | **MR C2I 180 - 42 × 350** 160 M 4 | 41 |
| | **37,3** | 2647 | 1,6 | **MR C2I 140 - 38 × 300** 132 MC 4 | 37,5 |
| | **37,4** | 2643 | 2,65 | **MR C2I 160 - 42 × 350** 160 M 4 | 37,5 |
| | **43,1** | 2291 | 1,25 | **MR ICI 125 - 38 × 300** 132 MC 4 | 32,5 |
| | **45** | 2241 | 1,18 | **MR CI 125 - 42 × 350** 160 L 6 | 20 |
| | **43,7** | 2258 | 1,6 | **MR ICI 140 - 38 × 300** 132 MC 4 | 32 |
| | **43,5** | 2271 | 1,6 | **MR C2I 140 - 38 × 300** 132 MC 4 | 32,2 |
| | **45** | 2241 | 1,6 | **MR CI 140 - 42 × 350** 160 L 6 | 20 |
| | **42,3** | 2332 | 2,5 | **MR ICI 160 - 42 × 350** 160 M 4 | 33,1 |
| | **43,1** | 2290 | 2,8 | **MR C2I 160 - 42 × 350** 160 M 4 | 32,5 |
| | **45,5** | 2216 | 1,8 | **MR CI 160 - 42 × 350** 160 M 4 | 30,8 |
| | **45,7** | 2207 | 2,5 | **MR CI 160 - 42 × 350** 160 L 6 | 19,7 |
| | **47,1** | 2098 | 2 | **MR C2I 140 - 38 × 300** 132 MC 4 | 29,8 |
| | **50** | 2017 | 1,7 | **MR CI 140 - 42 × 350** 160 L 6 | 18 |
| | **47,1** | 2095 | 3,35 | **MR C2I 160 - 42 × 350** 160 M 4 | 29,7 |
| | **54,7** | 1807 | 1,5 | MR **ICI 125 - 38 × 300** 132 MC 4 | 25,6 |
| | **56** | 1801 | 1,4 | **MR CI 125 - 38 × 300** 132 MC 4 | 25 |
| | **56** | 1801 | 1,4 | **MR CI 125 - 42 × 350** 160 M 4 | 25 |
| | **53,6** | 1841 | 1,8 | **MR ICI 140 - 38 × 300** 132 MC 4 | 26,1 |
| | **54,9** | 1800 | 2,12 | **MR C2I 140 - 38 × 300** 132 MC 4 | 25,5 |
| | **57,1** | 1767 | 2 | MR **CI 140 - 42 × 350** 160 L 6 | 15,8 |
| | **53,7** | 1839 | 3,75 | **MR ICI 160 - 42 × 350** 160 M 4 | 26,1 |
| | **54,4** | 1815 | 3,55 | **MR C2I 160 - 42 × 350** 160 M 4 | 25,7 |
| | **56,9** | 1773 | 2,65 | **MR CI 160 - 42 × 350** 160 M 4 | 24,6 |
| | **63,4** | 1590 | 2,36 | **MR CI 140 - 42 × 350** 160 L 6 | 14,2 |
| | 72,6 | 1388 | 0,95 | **MR CI 100 - 38 × 300** 132 MC 4 | 19,3 |
| | **66,5** | 1484 | 1,8 | **MR ICI 125 - 38 × 300** 132 MC 4 | 21 |
| | **70** | 1441 | 1,8 | **MR CI 125 - 38 × 300** 132 MC 4 | 20 |
| | **70** | 1441 | 1,8 | **MR CI 125 - 42 × 350** 160 M 4 | 20 |
| | **70** | 1441 | 2,36 | **MR CI 140 - 38 × 300** 132 MC 4 | 20 |
| | **70** | 1441 | 2,36 | **MR CI 140 - 42 × 350** 160 M 4 | 20 |
| | **70,8** | 1394 | 3,75 | **MR ICI 160 - 42 × 350** 160 M 4 | 19,8 |
| | **77,8** | 1297 | 2,65 | **MR CI 140 - 42 × 350** 160 M 4 | 18 |
| | **89,2** | 1130 | 1 | **MR CI 100 - 38 × 300** 132 MC 4 | 15,7 |
| | **87,5** | 1153 | 2,12 | **MR CI 125 - 38 × 300** 132 MC 4 | 16 |
| | **87,5** | 1153 | 2,12 | **MR CI 125 - 42 × 350** 160 M 4 | 16 |
| | **113** | 891 | 1,4 | **MR CI 100 - 38 × 300** 132 MC 4 | 12,4 |
| | **111** | 909 | 3 | **MR CI 125 - 38 × 300** 132 MC 4 | 12,6 |
| | **111** | 909 | 3 | **MR CI 125 - 42 × 350** 160 M 4 | 12,6 |
| | **136** | 742 | 1,4 | **MR CI 100 - 38 × 300** 132 MC 4 | 10,3 |
| | **135** | 746 | 3 | **MR CI 125 - 38 × 300** 132 MC 4 | 10,4 |
| | **135** | 746 | 3 | **MR CI 125 - 42 × 350** 160 M 4 | 10,4 |

| $P_1$ kW 1) | $n_2$ min$^{-1}$ | $M_2$ N m | $fs$ | 2) | $i$ |
|---|---|---|---|---|---|
| **11** | **174** | 581 | 1,4 | **MR CI 100 - 38 × 300** 132 MC 4 | 8,06 |
| | **175** | 575 | 3 | **MR CI 125 - 38 × 300** 132 MC 4 | 7,98 |
| | **175** | 575 | 3 | **MR CI 125 - 42 × 350** 160 M 4 | 7,98 |
| | **217** | 465 | 1,4 | **MR CI 100 - 38 × 300** 132 MC 4 | 6,46 |
| | **222** | 454 | 3 | **MR CI 125 - 38 × 300** 132 MC 4 | 6,31 |
| | **222** | 454 | 3 | MR **CI 125 - 42 × 350** 160 M 4 | 6,31 |
| **15** | **5,76** | 23372 | 1,18 | **MR C2I 250 - 48 × 350** 180 L 6 | 156 |
| | **5,85** | 23018 | 1,6 | **MR C2I 280 - 48 × 350** 180 L 6 | 154 |
| | **7,18** | 18743 | 0,95 | **MR C2I 225 - 48 × 350** 180 L 6 | 125 |
| | **7,31** | 18414 | 1,7 | **MR C2I 250 - 48 × 350** 180 L 6 | 123 |
| | **7,17** | 18768 | 1,9 | **MR C2I 280 - 48 × 350** 180 L 6 | 125 |
| | **8,97** | 15009 | 1,18 | **MR C2I 225 - 42 × 350** 160 L 4 | 156 |
| | **8,98** | 14995 | 1,25 | **MR C2I 225 - 48 × 350** 180 L 6 | 100 |
| | **8,96** | 15025 | 1,7 | **MR C2I 250 - 42 × 350** 160 L 4 | 156 |
| | **9,1** | 14797 | 2,36 | **MR C2I 280 - 42 × 350** 160 L 4 | 154 |
| | **10,2** | 13153 | 1,18 | **MR C2I 200 - 48 × 350** 180 L 6 | 87,9 |
| | **11** | 12232 | 1,18 | **MR C2I 200 - 42 × 350** 160 L 4 | 127 |
| | **11,2** | 12049 | 1,5 | **MR C2I 225 - 42 × 350** 160 L 4 | 125 |
| | **11,4** | 11838 | 2,5 | **MR C2I 250 - 42 × 350** 160 L 4 | 123 |
| | **13,5** | 9988 | 0,95 | **MR C2I 180 - 42 × 350** 160 L 4 | 104 |
| | **15** | 8997 | 1,25 | **MR ICI 200 - 38 × 300** 160 L * 4 | 93,5 |
| | **14,3** | 9393 | 1 | **MR ICI 200 - 42 × 350** 160 L 4 | 97,7 |
| | **14,3** | 9412 | 1,18 | **MR ICI 200 - 48 × 350** 180 L 6 | 62,9 |
| | **13,8** | 9786 | 1,4 | **MR C2I 200 - 42 × 350** 160 L 4 | 102 |
| | **14** | 9639 | 2 | **MR C2I 225 - 42 × 350** 160 L 4 | 100 |
| | **14,2** | 9470 | 3 | **MR C2I 250 - 42 × 350** 160 L 4 | 98,5 |
| | **15,6** | 8656 | 0,95 | **MR C2I 180 - 42 × 350** 160 L 4 | 90 |
| | **15,9** | 8456 | 1,8 | **MR C2I 200 - 42 × 350** 160 L 4 | 87,9 |
| | **15,5** | 8681 | 2,24 | **MR C2I 225 - 42 × 350** 160 L 4 | 90,3 |
| | **16,9** | 7991 | 1,18 | **MR C2I 180 - 42 × 350** 160 L 4 | 83,1 |
| | **17,9** | 7514 | 1,5 | **MR ICI 200 - 42 × 350** 160 L 4 | 78,1 |
| | **17,2** | 7829 | 1,8 | **MR C2I 200 - 42 × 350** 160 L 4 | 81,4 |
| | **17,5** | 7711 | 2,5 | MR **C2I 225 - 42 × 350** 160 L 4 | 80,2 |
| | **19,4** | 6955 | 1,06 | **MR C2I 160 - 42 × 350** 160 L 4 | 72,3 |
| | **19,4** | 6925 | 1,18 | **MR C2I 180 - 42 × 350** 160 L 4 | 72 |
| | **19,9** | 6764 | 2,12 | **MR C2I 200 - 42 × 350** 160 L 4 | 70,3 |
| | **19,4** | 6945 | 2,65 | **MR C2I 225 - 42 × 350** 160 L 4 | 72,2 |
| | 22,3 | 6050 | 0,9 | **MR ICI 160 - 42 × 350** 160 L 4 | 62,9 |
| | **21,5** | 6269 | 1,12 | **MR C2I 160 - 42 × 350** 160 L 4 | 65,2 |
| | **22,2** | 6070 | 1,25 | **MR ICI 180 - 48 × 350** 180 L 6 | 40,6 |
| | **21,4** | 6300 | 1,5 | **MR C2I 180 - 42 × 350** 160 L 4 | 65,5 |
| | **22,3** | 6050 | 1,8 | **MR ICI 200 - 42 × 350** 160 L 4 | 62,9 |
| | **21,8** | 6173 | 2,24 | **MR C2I 200 - 42 × 350** 160 L 4 | 64,2 |
| | **24,6** | 5484 | 1,4 | **MR C2I 160 - 42 × 350** 160 L 4 | 57 |
| | **24,7** | 5460 | 1,5 | **MR C2I 180 - 42 × 350** 160 L 4 | 56,8 |
| | **25,2** | 5334 | 2,8 | **MR C2I 200 - 42 × 350** 160 L 4 | 55,5 |
| | **27,8** | 4852 | 0,85 | **MR C2I 140 - 38 × 300** 160 L * 4 | 50,4 |
| | **28,4** | 4735 | 1,12 | **MR ICI 160 - 42 × 350** 160 L 4 | 49,2 |
| | **26,8** | 5015 | 1,4 | MR **C2I 160 - 42 × 350** 160 L 4 | 52,1 |
| | **28,1** | 4786 | 1,7 | **MR ICI 180 - 48 × 350** 180 L 6 | 32 |
| | **26,7** | 5040 | 1,8 | **MR C2I 180 - 42 × 350** 160 L 4 | 52,4 |
| | **27,8** | 4840 | 2,36 | **MR ICI 200 - 42 × 350** 160 L 4 | 50,3 |
| | **26** | 5182 | 2,65 | **MR C2I 200 - 42 × 350** 160 L 4 | 53,9 |
| | **29,3** | 4702 | 1,7 | MR **CI 200 - 48 × 350** 180 L 6 | 30,8 |
| | **31,1** | 4335 | 1 | **MR C2I 140 - 38 × 300** 160 L * 4 | 45,1 |
| | **30,7** | 4387 | 1,7 | **MR C2I 160 - 42 × 350** 160 L 4 | 45,6 |
| | **30,8** | 4368 | 2,12 | **MR C2I 180 - 42 × 350** 160 L 4 | 45,4 |
| | **34,5** | 3906 | 0,9 | **MR ICI 140 - 38 × 300** 160 L * 4 | 40,6 |
| | **36,2** | 3719 | 1,12 | **MR C2I 140 - 38 × 300** 160 L * 4 | 38,7 |
| | **35,5** | 3788 | 1,5 | **MR ICI 160 - 42 × 350** 160 L 4 | 39,4 |
| | **35,4** | 3802 | 2 | **MR C2I 160 - 42 × 350** 160 L 4 | 39,5 |
| | **36,6** | 3761 | 1,32 | **MR CI 160 - 48 × 350** 180 L 6 | 24,6 |
| | **34,5** | 3902 | 1,9 | **MR ICI 180 - 42 × 350** 160 L 4 | 40,6 |
| | **34,1** | 3943 | 2,12 | **MR C2I 180 - 42 × 350** 160 L 4 | 41 |
| | **33,1** | 4064 | 3 | **MR ICI 200 - 42 × 350** 160 L 4 | 42,3 |
| | **36,6** | 3761 | 2,65 | **MR CI 200 - 48 × 350** 180 L 6 | 24,6 |

1) Potenze per servizio continuo S1; per servizi S2 ... S10 è **possibile incrementarle** (ved. cap. 1 «Caratteristiche generali»): proporzionalmente $M_2$ aumenta e $fs$ diminuisce.
2) Per la designazione completa per l'ordinazione ved. cap. 2.
* Forma costruttiva **B5R** (ved. cap. 1.2).

| $P_1$ kW 1) | $n_2$ min$^{-1}$ | $M_2$ N m | $fs$ | 2) | | | | | | | $i$ |
|---|---|---|---|---|---|---|---|---|---|---|---|
| **15** | **37,3** | 3610 | 1,18 | **MR C2I 140 - 38 × 300** | 160 | L | * | 4 | 37,5 |
| | **37,4** | 3603 | 2 | **MR C2I 160 - 42 × 350** | 160 | L | | 4 | 37,5 |
| | **37,5** | 3588 | 2,5 | **MR C2I 180 - 42 × 350** | 160 | L | | 4 | 37,3 |
| | **45** | 3056 | 0,85 | MR **CI 125 - 48 × 350** | 180 | L | | 6 | 20 |
| | **43,7** | 3079 | 1,12 | **MR ICI 140 - 38 × 300** | 160 | L | * | 4 | 32 |
| | **43,5** | 3097 | 1,18 | **MR C2I 140 - 38 × 300** | 160 | L | * | 4 | 32,2 |
| | **45** | 3056 | 1,18 | **MR CI 140 - 48 × 350** | 180 | L | | 6 | 20 |
| | **42,3** | 3180 | 1,9 | **MR ICI 160 - 42 × 350** | 160 | L | | 4 | 33,1 |
| | **43,1** | 3123 | 2 | MR **C2I 160 - 42 × 350** | 160 | L | | 4 | 32,5 |
| | **45,5** | 3022 | 1,32 | **MR CI 160 - 42 × 350** | 160 | L | | 4 | 30,8 |
| | **45,7** | 3009 | 1,9 | **MR CI 160 - 48 × 350** | 180 | L | | 6 | 19,7 |
| | **43,8** | 3077 | 2,65 | **MR ICI 180 - 42 × 350** | 160 | L | | 4 | 32 |
| | **41,6** | 3239 | 2,5 | **MR C2I 180 - 42 × 350** | 160 | L | | 4 | 33,7 |
| | **44,4** | 3100 | 2,24 | MR **CI 180 - 48 × 350** | 180 | L | | 6 | 20,3 |
| | **45,7** | 3009 | 3,75 | **MR CI 200 - 48 × 350** | 180 | L | | 6 | 19,7 |
| | **47,1** | 2861 | 1,5 | **MR C2I 140 - 38 × 300** | 160 | L | * | 4 | 29,8 |
| | **50** | 2750 | 1,25 | **MR CI 140 - 48 × 350** | 180 | L | | 6 | 18 |
| | **47,1** | 2856 | 2,5 | **MR C2I 160 - 42 × 350** | 160 | L | | 4 | 29,7 |
| | 56 | 2456 | 1 | **MR CI 125 - 42 × 350** | 160 | L | | 4 | 25 |
| | **53,6** | 2511 | 1,32 | **MR ICI 140 - 38 × 300** | 160 | L | * | 4 | 26,1 |
| | **54,9** | 2455 | 1,6 | **MR C2I 140 - 38 × 300** | 160 | L | * | 4 | 25,5 |
| | **57,1** | 2410 | 1,5 | **MR CI 140 - 48 × 350** | 180 | L | | 6 | 15,8 |
| | **53,7** | 2508 | 2,65 | **MR ICI 160 - 42 × 350** | 160 | L | | 4 | 26,1 |
| | **54,4** | 2476 | 2,5 | **MR C2I 160 - 42 × 350** | 160 | L | | 4 | 25,7 |
| | **56,9** | 2418 | 2 | **MR CI 160 - 42 × 350** | 160 | L | | 4 | 24,6 |
| | **63,4** | 2169 | 1,7 | **MR CI 140 - 48 × 350** | 180 | L | | 6 | 14,2 |
| | **70** | 1965 | 1,32 | **MR CI 125 - 42 × 350** | 160 | L | | 4 | 20 |
| | **70** | 1965 | 1,7 | **MR CI 140 - 42 × 350** | 160 | L | | 4 | 20 |
| | **70,8** | 1901 | 2,8 | **MR ICI 160 - 42 × 350** | 160 | L | | 4 | 19,8 |
| | **71,1** | 1934 | 2,8 | MR **CI 160 - 42 × 350** | 160 | L | | 4 | 19,7 |
| | **77,8** | 1768 | 1,9 | **MR CI 140 - 42 × 350** | 160 | L | | 4 | 18 |
| | **77,8** | 1768 | 3 | **MR CI 160 - 42 × 350** | 160 | L | | 4 | 18 |
| | **87,5** | 1572 | 1,6 | **MR CI 125 - 42 × 350** | 160 | L | | 4 | 16 |
| | **88,8** | 1549 | 2,12 | **MR CI 140 - 42 × 350** | 160 | L | | 4 | 15,8 |
| | **84,7** | 1624 | 3 | **MR CI 160 - 42 × 350** | 160 | L | | 4 | 16,5 |
| | **98,6** | 1394 | 2,5 | **MR CI 140 - 42 × 350** | 160 | L | | 4 | 14,2 |
| | **111** | 1239 | 2,12 | **MR CI 125 - 42 × 350** | 160 | L | | 4 | 12,6 |
| | **135** | 1018 | 2,24 | **MR CI 125 - 42 × 350** | 160 | L | | 4 | 10,4 |
| | **175** | 784 | 2,24 | **MR CI 125 - 42 × 350** | 160 | L | | 4 | 7,98 |
| | **222** | 620 | 2,24 | **MR CI 125 - 42 × 350** | 160 | L | | 4 | 6,31 |
| **18,5** | **5,85** | 28389 | 1,32 | **MR C2I 280 - 55 × 400** | 200 | LR | | 6 | 154 |
| | **5,76** | 28826 | 1,6 | MR **C2I 320 - 55 × 400** | 200 | LR | | 6 | 156 |
| | **5,76** | 28826 | 2 | **MR C2I 321 - 55 × 400** | 200 | LR | | 6 | 156 |
| | **5,59** | 29694 | 2,5 | **MR C2I 360 - 55 × 400** | 200 | LR | | 6 | 161 |
| | **7,31** | 22711 | 1,4 | **MR C2I 250 - 55 × 400** | 200 | LR | | 6 | 123 |
| | **7,17** | 23148 | 1,6 | **MR C2I 280 - 55 × 400** | 200 | LR | | 6 | 125 |
| | **6,97** | 23811 | 2,24 | **MR C2I 320 - 55 × 400** | 200 | LR | | 6 | 129 |
| | **6,97** | 23811 | 2,8 | **MR C2I 321 - 55 × 400** | 200 | LR | | 6 | 129 |
| | **8,98** | 18493 | 1,06 | **MR C2I 225 - 55 × 400** | 200 | LR | | 6 | 100 |
| | **8,96** | 18531 | 1,4 | **MR C2I 250 - 48 × 350** | 180 | M | | 4 | 156 |
| | **9,14** | 18169 | 1,7 | **MR C2I 250 - 55 × 400** | 200 | LR | | 6 | 98,5 |
| | **9,1** | 18250 | 1,9 | **MR C2I 280 - 48 × 350** | 180 | M | | 4 | 154 |
| | **8,97** | 18518 | 2,12 | **MR C2I 280 - 55 × 400** | 200 | LR | | 6 | 100 |
| | **9,97** | 16655 | 1,18 | **MR C2I 225 - 55 × 400** | 200 | LR | | 6 | 90,3 |
| | **10** | 16547 | 2,36 | **MR C2I 280 - 55 × 400** | 200 | LR | | 6 | 89,7 |
| | **11** | 15087 | 0,95 | **MR C2I 200 - 48 × 350** | 180 | M | | 4 | 127 |
| | **11,2** | 14861 | 1,18 | **MR C2I 225 - 48 × 350** | 180 | M | | 4 | 125 |
| | **11,2** | 14795 | 1,4 | MR **C2I 225 - 55 × 400** | 200 | LR | | 6 | 80,2 |
| | **11,4** | 14600 | 2 | **MR C2I 250 - 48 × 350** | 180 | M | | 4 | 123 |
| | **11,2** | 14881 | 2,36 | **MR C2I 280 - 48 × 350** | 180 | M | | 4 | 125 |
| | **14,3** | 11608 | 0,95 | **MR ICI 200 - 55 × 400** | 200 | LR | | 6 | 62,9 |
| | **13,8** | 12069 | 1,18 | **MR C2I 200 - 48 × 350** | 180 | M | | 4 | 102 |
| | **14** | 11889 | 1,6 | **MR C2I 225 - 48 × 350** | 180 | M | | 4 | 100 |
| | **14,2** | 11680 | 2,5 | **MR C2I 250 - 48 × 350** | 180 | M | | 4 | 98,5 |

| $P_1$ kW 1) | $n_2$ min$^{-1}$ | $M_2$ N m | $fs$ | 2) | | | | | $i$ |
|---|---|---|---|---|---|---|---|---|---|
| **18,5** | **15,9** | 10429 | 1,4 | **MR C2I 200 - 48 × 350** | 180 | M | | 4 | 87,9 |
| | **15,5** | 10707 | 1,8 | **MR C2I 225 - 48 × 350** | 180 | M | | 4 | 90,3 |
| | **15,7** | 10557 | 2,8 | **MR C2I 250 - 48 × 350** | 180 | M | | 4 | 89 |
| | **16,9** | 9855 | 0,95 | **MR C2I 180 - 48 × 350** | 180 | M | | 4 | 83,1 |
| | **17,8** | 9328 | 1 | **MR ICI 200 - 48 × 350** | 180 | M | | 4 | 78,6 |
| | **18,3** | 9084 | 1,18 | **MR ICI 200 - 55 × 400** | 200 | LR | | 6 | 49,2 |
| | **17,2** | 9655 | 1,4 | **MR C2I 200 - 48 × 350** | 180 | M | | 4 | 81,4 |
| | **17,5** | 9511 | 2,12 | **MR C2I 225 - 48 × 350** | 180 | M | | 4 | 80,2 |
| | **17,8** | 9344 | 3 | **MR C2I 250 - 48 × 350** | 180 | M | | 4 | 78,8 |
| | **19,4** | 8541 | 0,95 | MR **C2I 180 - 48 × 350** | 180 | M | | 4 | 72 |
| | **19,9** | 8343 | 1,8 | **MR C2I 200 - 48 × 350** | 180 | M | | 4 | 70,3 |
| | **19,4** | 8565 | 2,12 | **MR C2I 225 - 48 × 350** | 180 | M | | 4 | 72,2 |
| | **21,4** | 7770 | 1,18 | **MR C2I 180 - 48 × 350** | 180 | M | | 4 | 65,5 |
| | **22,3** | 7462 | 1,5 | **MR ICI 200 - 48 × 350** | 180 | M | | 4 | 62,9 |
| | **21,8** | 7613 | 1,8 | **MR C2I 200 - 48 × 350** | 180 | M | | 4 | 64,2 |
| | **22,1** | 7499 | 2,65 | **MR C2I 225 - 48 × 350** | 180 | M | | 4 | 63,2 |
| | **24,6** | 6763 | 1,12 | **MR C2I 160 - 48 × 350** | 180 | M | | 4 | 57 |
| | **24,7** | 6734 | 1,18 | **MR C2I 180 - 48 × 350** | 180 | M | | 4 | 56,8 |
| | **25,2** | 6578 | 2,24 | **MR C2I 200 - 48 × 350** | 180 | M | | 4 | 55,5 |
| | **24,6** | 6753 | 2,65 | **MR C2I 225 - 48 × 350** | 180 | M | | 4 | 56,9 |
| | **28,4** | 5840 | 0,95 | **MR ICI 160 - 48 × 350** | 180 | M | | 4 | 49,2 |
| | **26,8** | 6186 | 1,12 | **MR C2I 160 - 48 × 350** | 180 | M | | 4 | 52,1 |
| | **26,7** | 6216 | 1,5 | **MR C2I 180 - 48 × 350** | 180 | M | | 4 | 52,4 |
| | **27,8** | 5970 | 1,9 | **MR ICI 200 - 48 × 350** | 180 | M | | 4 | 50,3 |
| | **26** | 6392 | 2,12 | **MR C2I 200 - 48 × 350** | 180 | M | | 4 | 53,9 |
| | **29,3** | 5799 | 1,4 | **MR CI 200 - 55 × 400** | 200 | LR | | 6 | 30,8 |
| | **26,4** | 6296 | 2,8 | **MR C2I 225 - 48 × 350** | 180 | M | | 4 | 53,1 |
| | **30,7** | 5410 | 1,4 | **MR C2I 160 - 48 × 350** | 180 | M | | 4 | 45,6 |
| | **30,8** | 5387 | 1,7 | **MR C2I 180 - 48 × 350** | 180 | M | | 4 | 45,4 |
| | **30,1** | 5523 | 2,65 | **MR C2I 200 - 48 × 350** | 180 | M | | 4 | 46,6 |
| | **35,5** | 4672 | 1,25 | **MR ICI 160 - 48 × 350** | 180 | M | | 4 | 39,4 |
| | **35,4** | 4689 | 1,6 | **MR C2I 160 - 48 × 350** | 180 | M | | 4 | 39,5 |
| | **36,6** | 4639 | 1,06 | **MR CI 160 - 55 × 400** | 200 | LR | | 6 | 24,6 |
| | **34,5** | 4813 | 1,5 | **MR ICI 180 - 48 × 350** | 180 | M | | 4 | 40,6 |
| | **34,1** | 4864 | 1,7 | **MR C2I 180 - 48 × 350** | 180 | M | | 4 | 41 |
| | **33,1** | 5012 | 2,36 | **MR ICI 200 - 48 × 350** | 180 | M | | 4 | 42,3 |
| | **32,9** | 5052 | 2,65 | **MR C2I 200 - 48 × 350** | 180 | M | | 4 | 42,6 |
| | **36,6** | 4639 | 2,12 | **MR CI 200 - 55 × 400** | 200 | LR | | 6 | 24,6 |
| | **37,4** | 4444 | 1,6 | **MR C2I 160 - 48 × 350** | 180 | M | | 4 | 37,5 |
| | **37,5** | 4425 | 2 | **MR C2I 180 - 48 × 350** | 180 | M | | 4 | 37,3 |
| | **39,7** | 4187 | 3 | **MR C2I 200 - 48 × 350** | 180 | M | | 4 | 35,3 |
| | **42,3** | 3923 | 1,5 | **MR ICI 160 - 48 × 350** | 180 | M | | 4 | 33,1 |
| | **43,1** | 3852 | 1,6 | **MR C2I 160 - 48 × 350** | 180 | M | | 4 | 32,5 |
| | **45,5** | 3728 | 1,06 | **MR CI 160 - 48 × 350** | 180 | M | | 4 | 30,8 |
| | **45,7** | 3711 | 1,5 | **MR CI 160 - 55 × 400** | 200 | LR | | 6 | 19,7 |
| | **43,8** | 3795 | 2,12 | **MR ICI 180 - 48 × 350** | 180 | M | | 4 | 32 |
| | **41,6** | 3995 | 2 | **MR C2I 180 - 48 × 350** | 180 | M | | 4 | 33,7 |
| | **44,4** | 3823 | 1,8 | **MR CI 180 - 55 × 400** | 200 | LR | | 6 | 20,3 |
| | **42** | 3952 | 3,35 | **MR ICI 200 - 48 × 350** | 180 | M | | 4 | 33,3 |
| | **43,4** | 3829 | 3,35 | **MR C2I 200 - 48 × 350** | 180 | M | | 4 | 32,3 |
| | **45,5** | 3728 | 2,12 | **MR CI 200 - 48 × 350** | 180 | M | | 4 | 30,8 |
| | **45,7** | 3711 | 3,15 | **MR CI 200 - 55 × 400** | 200 | LR | | 6 | 19,7 |
| | **47,1** | 3523 | 2 | **MR C2I 160 - 48 × 350** | 180 | M | | 4 | 29,7 |
| | **47,3** | 3508 | 2,5 | **MR C2I 180 - 48 × 350** | 180 | M | | 4 | 29,6 |
| | **48,2** | 3518 | 2 | **MR CI 180 - 55 × 400** | 200 | LR | | 6 | 18,7 |
| | **50** | 3319 | 3,75 | **MR C2I 200 - 48 × 350** | 180 | M | | 4 | 28 |
| | **56** | 3029 | 0,8 | **MR CI 125 - 48 × 350** | 180 | M | | 4 | 25 |
| | **53,7** | 3093 | 2,12 | **MR ICI 160 - 48 × 350** | 180 | M | | 4 | 26,1 |
| | **54,4** | 3053 | 2,12 | **MR C2I 160 - 48 × 350** | 180 | M | | 4 | 25,7 |
| | **56,9** | 2982 | 1,6 | **MR CI 160 - 48 × 350** | 180 | M | | 4 | 24,6 |
| | **52,4** | 3167 | 2,65 | **MR C2I 180 - 48 × 350** | 180 | M | | 4 | 26,7 |
| | **56,3** | 3014 | 2,36 | **MR CI 180 - 55 × 400** | 200 | LR | | 6 | 16 |
| | **56,9** | 2982 | 3,15 | **MR CI 200 - 48 × 350** | 180 | M | | 4 | 24,6 |
| | **70** | 2423 | 1,06 | **MR CI 125 - 48 × 350** | 180 | M | | 4 | 20 |
| | **70** | 2423 | 1,4 | **MR CI 140 - 48 × 350** | 180 | M | | 4 | 20 |
| | **70,8** | 2345 | 2,24 | **MR ICI 160 - 48 × 350** | 180 | M | | 4 | 19,8 |
| | **71,1** | 2386 | 2,24 | **MR CI 160 - 48 × 350** | 180 | M | | 4 | 19,7 |
| | **69** | 2458 | 2,8 | **MR CI 180 - 48 × 350** | 180 | M | | 4 | 20,3 |

1) Potenze per servizio continuo S1; per servizi S2 ... S10 è **possibile incrementarle** (ved. cap. 1 «Caratteristiche generali»): proporzionalmente $M_2$ aumenta e $fs$ diminuisce.
2) Per la designazione completa per l'ordinazione ved. cap. 2.
* Forma costruttiva **B5R** (ved. cap. 1.2).

| $P_1$ kW 1) | $n_2$ min$^{-1}$ | $M_2$ N m | $fs$ | 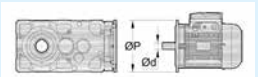 2) | $i$ |
|---|---|---|---|---|---|
| **18,5** | **77,8** | 2181 | 1,6 | **MR CI 140 - 48 × 350** 180 M 4 | 18 |
| | **77,8** | 2181 | 2,5 | **MR CI 160 - 48 × 350** 180 M 4 | 18 |
| | **87,5** | 1938 | 1,32 | **MR CI 125 - 48 × 350** 180 M 4 | 16 |
| | **88,8** | 1910 | 1,8 | **MR CI 140 - 48 × 350** 180 M 4 | 15,8 |
| | **84,7** | 2003 | 2,5 | MR **CI 160 - 48 × 350** 180 M 4 | 16,5 |
| | **98,6** | 1719 | 2 | **MR CI 140 - 48 × 350** 180 M 4 | 14,2 |
| | **98,6** | 1719 | 3,15 | **MR CI 160 - 48 × 350** 180 M 4 | 14,2 |
| | **111** | 1528 | 1,7 | **MR CI 125 - 48 × 350** 180 M 4 | 12,6 |
| | **109** | 1558 | 2 | **MR CI 140 - 48 × 350** 180 M 4 | 12,9 |
| | **107** | 1579 | 3,55 | **MR CI 160 - 48 × 350** 180 M 4 | 13 |
| | **122** | 1392 | 2 | **MR CI 140 - 48 × 350** 180 M 4 | 11,5 |
| | **123** | 1381 | 3,55 | **MR CI 160 - 48 × 350** 180 M 4 | 11,4 |
| | **135** | 1255 | 1,8 | **MR CI 125 - 48 × 350** 180 M 4 | 10,4 |
| | **142** | 1194 | 2 | **MR CI 140 - 48 × 350** 180 M 4 | 9,86 |
| | **142** | 1197 | 3,55 | **MR CI 160 - 48 × 350** 180 M 4 | 9,88 |
| | **175** | 966 | 1,8 | **MR CI 125 - 48 × 350** 180 M 4 | 7,98 |
| | **182** | 934 | 3,55 | **MR CI 160 - 48 × 350** 180 M 4 | 7,71 |
| | **222** | 764 | 1,8 | **MR CI 125 - 48 × 350** 180 M 4 | 6,31 |
| | **227** | 746 | 3,55 | **MR CI 160 - 48 × 350** 180 M 4 | 6,16 |
| **22** | **5,85** | 33760 | 1,12 | **MR C2I 280 - 55 × 400** 200 L 6 | 154 |
| | **5,76** | 34279 | 1,32 | **MR C2I 320 - 55 × 400** 200 L 6 | 156 |
| | **5,76** | 34279 | 1,6 | **MR C2I 321 - 55 × 400** 200 L 6 | 156 |
| | **5,59** | 35312 | 2,12 | **MR C2I 360 - 55 × 400** 200 L 6 | 161 |
| | **7,31** | 27008 | 1,18 | **MR C2I 250 - 55 × 400** 200 L 6 | 123 |
| | **7,17** | 27527 | 1,32 | **MR C2I 280 - 55 × 400** 200 L 6 | 125 |
| | **6,97** | 28316 | 1,9 | **MR C2I 320 - 55 × 400** 200 L 6 | 129 |
| | **6,97** | 28316 | 2,36 | MR **C2I 321 - 55 × 400** 200 L 6 | 129 |
| | **8,96** | 22037 | 1,18 | **MR C2I 250 - 48 × 350** 180 L 4 | 156 |
| | **9,14** | 21606 | 1,4 | **MR C2I 250 - 55 × 400** 200 L 6 | 98,5 |
| | **9,1** | 21703 | 1,6 | **MR C2I 280 - 48 × 350** 180 L 4 | 154 |
| | **8,97** | 22022 | 1,8 | **MR C2I 280 - 55 × 400** 200 L 6 | 100 |
| | **9,97** | 19806 | 1 | **MR C2I 225 - 55 × 400** 200 L 6 | 90,3 |
| | **10,1** | 19529 | 1,6 | **MR C2I 250 - 55 × 400** 200 L 6 | 89 |
| | **10** | 19677 | 2 | **MR C2I 280 - 55 × 400** 200 L 6 | 89,7 |
| | **11,2** | 17672 | 1 | **MR C2I 225 - 48 × 350** 180 L 4 | 125 |
| | **11,2** | 17594 | 1,18 | **MR C2I 225 - 55 × 400** 200 L 6 | 80,2 |
| | **11,4** | 17362 | 1,7 | **MR C2I 250 - 48 × 350** 180 L 4 | 123 |
| | **11,2** | 17696 | 2 | **MR C2I 280 - 48 × 350** 180 L 4 | 125 |
| | **13,8** | 14353 | 1 | **MR C2I 200 - 48 × 350** 180 L 4 | 102 |
| | **14** | 14138 | 1,32 | **MR C2I 225 - 48 × 350** 180 L 4 | 100 |
| | **14,2** | 13890 | 2 | **MR C2I 250 - 48 × 350** 180 L 4 | 98,5 |
| | **14** | 14157 | 2,65 | **MR C2I 280 - 48 × 350** 180 L 4 | 100 |
| | **15,9** | 12402 | 1,18 | **MR C2I 200 - 48 × 350** 180 L 4 | 87,9 |
| | **15,5** | 12732 | 1,5 | **MR C2I 225 - 48 × 350** 180 L 4 | 90,3 |
| | **15,7** | 12554 | 2,36 | **MR C2I 250 - 48 × 350** 180 L 4 | 89 |
| | **18,3** | 10803 | 1 | **MR ICI 200 - 55 × 400** 200 L 6 | 49,2 |
| | **17,2** | 11482 | 1,18 | **MR C2I 200 - 48 × 350** 180 L 4 | 81,4 |
| | **17,5** | 11310 | 1,7 | **MR C2I 225 - 48 × 350** 180 L 4 | 80,2 |
| | **17,8** | 11112 | 2,5 | **MR C2I 250 - 48 × 350** 180 L 4 | 78,8 |
| | **19,9** | 9921 | 1,5 | **MR C2I 200 - 48 × 350** 180 L 4 | 70,3 |
| | **19,4** | 10186 | 1,8 | **MR C2I 225 - 48 × 350** 180 L 4 | 72,2 |
| | **19,7** | 10043 | 2,8 | **MR C2I 250 - 48 × 350** 180 L 4 | 71,2 |
| | **21,4** | 9240 | 1 | **MR C2I 180 - 48 × 350** 180 L 4 | 65,5 |
| | **22,3** | 8874 | 1,25 | MR **ICI 200 - 48 × 350** 180 L 4 | 62,9 |
| | **21,8** | 9053 | 1,5 | **MR C2I 200 - 48 × 350** 180 L 4 | 64,2 |
| | **22,1** | 8918 | 2,24 | **MR C2I 225 - 48 × 350** 180 L 4 | 63,2 |
| | **24,7** | 8008 | 1 | **MR C2I 180 - 48 × 350** 180 L 4 | 56,8 |
| | **25,2** | 7822 | 1,9 | **MR C2I 200 - 48 × 350** 180 L 4 | 55,5 |
| | **24,6** | 8031 | 2,24 | **MR C2I 225 - 48 × 350** 180 L 4 | 56,9 |
| | **26,8** | 7356 | 0,95 | **MR C2I 160 - 48 × 350** 180 L 4 | 52,1 |
| | **26,7** | 7392 | 1,25 | **MR C2I 180 - 48 × 350** 180 L 4 | 52,4 |
| | **27,8** | 7099 | 1,6 | **MR ICI 200 - 48 × 350** 180 L 4 | 50,3 |
| | **26** | 7601 | 1,8 | **MR C2I 200 - 48 × 350** 180 L 4 | 53,9 |
| | **29,3** | 6896 | 1,18 | **MR CI 200 - 55 × 400** 200 L 6 | 30,8 |
| | **26,4** | 7487 | 2,36 | **MR C2I 225 - 48 × 350** 180 L 4 | 53,1 |

| $P_1$ kW 1) | $n_2$ min$^{-1}$ | $M_2$ N m | $fs$ | 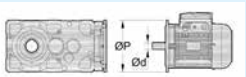 2) | $i$ |
|---|---|---|---|---|---|
| **22** | **30,7** | 6434 | 1,18 | **MR C2I 160 - 48 × 350** 180 L 4 | 45,6 |
| | **30,8** | 6407 | 1,4 | **MR C2I 180 - 48 × 350** 180 L 4 | 45,4 |
| | **30,1** | 6568 | 2,24 | **MR C2I 200 - 48 × 350** 180 L 4 | 46,6 |
| | **29,3** | 6743 | 2,65 | **MR C2I 225 - 48 × 350** 180 L 4 | 47,8 |
| | **35,5** | 5556 | 1 | MR **ICI 160 - 48 × 350** 180 L 4 | 39,4 |
| | **35,4** | 5576 | 1,32 | **MR C2I 160 - 48 × 350** 180 L 4 | 39,5 |
| | **36,6** | 5516 | 0,9 | **MR CI 160 - 55 × 400** 200 L 6 | 24,6 |
| | **34,5** | 5723 | 1,25 | **MR ICI 180 - 48 × 350** 180 L 4 | 40,6 |
| | **34,1** | 5784 | 1,5 | **MR C2I 180 - 48 × 350** 180 L 4 | 41 |
| | **33,1** | 5960 | 2 | MR **ICI 200 - 48 × 350** 180 L 4 | 42,3 |
| | **32,9** | 6007 | 2,24 | **MR C2I 200 - 48 × 350** 180 L 4 | 42,6 |
| | **36,6** | 5516 | 1,8 | **MR CI 200 - 55 × 400** 200 L 6 | 24,6 |
| | **33,8** | 5841 | 3,15 | **MR C2I 225 - 48 × 350** 180 L 4 | 41,4 |
| | **37,4** | 5285 | 1,32 | **MR C2I 160 - 48 × 350** 180 L 4 | 37,5 |
| | **37,5** | 5263 | 1,7 | **MR C2I 180 - 48 × 350** 180 L 4 | 37,3 |
| | **39,7** | 4979 | 2,65 | **MR C2I 200 - 48 × 350** 180 L 4 | 35,3 |
| | **42,3** | 4665 | 1,25 | **MR ICI 160 - 48 × 350** 180 L 4 | 33,1 |
| | **43,1** | 4580 | 1,4 | **MR C2I 160 - 48 × 350** 180 L 4 | 32,5 |
| | **45,7** | 4413 | 1,32 | **MR CI 160 - 55 × 400** 200 L 6 | 19,7 |
| | **43,8** | 4513 | 1,8 | **MR ICI 180 - 48 × 350** 180 L 4 | 32 |
| | **41,6** | 4751 | 1,7 | **MR C2I 180 - 48 × 350** 180 L 4 | 33,7 |
| | **44,4** | 4546 | 1,6 | **MR CI 180 - 55 × 400** 200 L 6 | 20,3 |
| | **42** | 4700 | 2,8 | **MR ICI 200 - 48 × 350** 180 L 4 | 33,3 |
| | **43,4** | 4554 | 2,8 | **MR C2I 200 - 48 × 350** 180 L 4 | 32,3 |
| | **45,5** | 4433 | 1,8 | **MR CI 200 - 48 × 350** 180 L 4 | 30,8 |
| | **45,7** | 4413 | 2,65 | **MR CI 200 - 55 × 400** 200 L 6 | 19,7 |
| | **47,1** | 4189 | 1,7 | **MR C2I 160 - 48 × 350** 180 L 4 | 29,7 |
| | **50** | 4034 | 1,4 | **MR CI 160 - 55 × 400** 200 L 6 | 18 |
| | **47,3** | 4172 | 2,12 | **MR C2I 180 - 48 × 350** 180 L 4 | 29,6 |
| | **48,2** | 4183 | 1,7 | **MR CI 180 - 55 × 400** 200 L 6 | 18,7 |
| | **50** | 3947 | 3,15 | **MR C2I 200 - 48 × 350** 180 L 4 | 28 |
| | **53,7** | 3678 | 1,8 | **MR ICI 160 - 48 × 350** 180 L 4 | 26,1 |
| | **54,4** | 3631 | 1,7 | **MR C2I 160 - 48 × 350** 180 L 4 | 25,7 |
| | **56,9** | 3546 | 1,32 | **MR CI 160 - 48 × 350** 180 L 4 | 24,6 |
| | **53,4** | 3696 | 1,9 | **MR ICI 180 - 48 × 350** 180 L 4 | 26,2 |
| | **52,4** | 3766 | 2,24 | MR **C2I 180 - 48 × 350** 180 L 4 | 26,7 |
| | **56,3** | 3584 | 2 | **MR CI 180 - 55 × 400** 200 L 6 | 16 |
| | **53,2** | 3714 | 3 | **MR ICI 200 - 48 × 350** 180 L 4 | 26,3 |
| | **54,7** | 3610 | 3,55 | **MR C2I 200 - 48 × 350** 180 L 4 | 25,6 |
| | **56,9** | 3546 | 2,65 | **MR CI 200 - 48 × 350** 180 L 4 | 24,6 |
| | **61,1** | 3298 | 2,36 | **MR CI 180 - 55 × 400** 200 L 6 | 14,7 |
| | **70** | 2881 | 0,9 | **MR CI 125 - 48 × 350** 180 L 4 | 20 |
| | **70** | 2881 | 1,18 | **MR CI 140 - 48 × 350** 180 L 4 | 20 |
| | **70,8** | 2788 | 1,9 | **MR ICI 160 - 48 × 350** 180 L 4 | 19,8 |
| | **71,1** | 2837 | 1,9 | **MR CI 160 - 48 × 350** 180 L 4 | 19,7 |
| | **69** | 2923 | 2,36 | **MR CI 180 - 48 × 350** 180 L 4 | 20,3 |
| | **77,8** | 2593 | 1,32 | **MR CI 140 - 48 × 350** 180 L 4 | 18 |
| | **77,8** | 2593 | 2,12 | **MR CI 160 - 48 × 350** 180 L 4 | 18 |
| | **87,5** | 2305 | 1,06 | **MR CI 125 - 48 × 350** 180 L 4 | 16 |
| | **88,8** | 2272 | 1,5 | **MR CI 140 - 48 × 350** 180 L 4 | 15,8 |
| | **84,7** | 2382 | 2,12 | **MR CI 160 - 48 × 350** 180 L 4 | 16,5 |
| | **98,6** | 2045 | 1,7 | **MR CI 140 - 48 × 350** 180 L 4 | 14,2 |
| | **98,6** | 2045 | 2,65 | **MR CI 160 - 48 × 350** 180 L 4 | 14,2 |
| | **111** | 1817 | 1,5 | **MR CI 125 - 48 × 350** 180 L 4 | 12,6 |
| | **109** | 1852 | 1,7 | **MR CI 140 - 48 × 350** 180 L 4 | 12,9 |
| | **107** | 1878 | 3 | **MR CI 160 - 48 × 350** 180 L 4 | 13 |
| | **122** | 1655 | 1,7 | **MR CI 140 - 48 × 350** 180 L 4 | 11,5 |
| | **123** | 1643 | 3 | **MR CI 160 - 48 × 350** 180 L 4 | 11,4 |
| | **135** | 1493 | 1,5 | **MR CI 125 - 48 × 350** 180 L 4 | 10,4 |
| | **142** | 1420 | 1,7 | **MR CI 140 - 48 × 350** 180 L 4 | 9,86 |
| | **142** | 1424 | 3 | **MR CI 160 - 48 × 350** 180 L 4 | 9,88 |
| | **175** | 1149 | 1,5 | **MR CI 125 - 48 × 350** 180 L 4 | 7,98 |
| | **182** | 1111 | 3 | **MR CI 160 - 48 × 350** 180 L 4 | 7,71 |
| | **222** | 909 | 1,5 | **MR CI 125 - 48 × 350** 180 L 4 | 6,31 |
| | **227** | 887 | 3 | **MR CI 160 - 48 × 350** 180 L 4 | 6,16 |

1) Potenze per servizio continuo S1; per servizi S2 ... S10 è **possibile incrementarle** (ved. cap. 1 «Caratteristiche generali»): proporzionalmente $M_2$ aumenta e $fs$ diminuisce.
2) Per la designazione completa per l'ordinazione ved. cap. 2.

| $P_1$ kW 1) | $n_2$ min$^{-1}$ | $M_2$ N m | $fs$ | 2) | | | | | | | $i$ |
|---|---|---|---|---|---|---|---|---|---|---|---|
| 30 | **5,76** | 46744 | 1,18 | **MR C2I 321 - 60 × 450** | 225 | M | | 6 | | | 156 |
| | **5,59** | 48153 | 1,6 | **MR C2I 360 - 60 × 450** | 225 | M | | 6 | | | 161 |
| | **7,17** | 37537 | 0,95 | **MR C2I 280 - 60 × 450** | 225 | M | | 6 | | | 125 |
| | **6,97** | 38613 | 1,4 | MR **C2I 320 - 60 × 450** | 225 | M | | 6 | | | 129 |
| | **6,97** | 38613 | 1,7 | **MR C2I 321 - 60 × 450** | 225 | M | | 6 | | | 129 |
| | **7,09** | 37980 | 1,9 | **MR C2I 360 - 60 × 450** | 225 | M | | 6 | | | 127 |
| | **9,14** | 29463 | 1,06 | **MR C2I 250 - 60 × 450** | 225 | M | | 6 | | | 98,5 |
| | **9,1** | 29595 | 1,18 | **MR C2I 280 - 55 × 400** | 200 | L | | 4 | | | 154 |
| | **8,97** | 30030 | 1,32 | **MR C2I 280 - 60 × 450** | 225 | M | | 6 | | | 100 |
| | **8,96** | 30050 | 1,4 | **MR C2I 320 - 55 × 400** | 200 | L | | 4 | | | 156 |
| | **8,96** | 30050 | 1,8 | **MR C2I 321 - 55 × 400** | 200 | L | | 4 | | | 156 |
| | **8,7** | 30955 | 2,36 | **MR C2I 360 - 55 × 400** | 200 | L | | 4 | | | 161 |
| | **10,1** | 26630 | 1,18 | **MR C2I 250 - 60 × 450** | 225 | M | | 6 | | | 89 |
| | **10** | 26832 | 1,5 | **MR C2I 280 - 60 × 450** | 225 | M | | 6 | | | 89,7 |
| | **11,4** | 23676 | 1,25 | **MR C2I 250 - 55 × 400** | 200 | L | | 4 | | | 123 |
| | **11,2** | 24131 | 1,5 | **MR C2I 280 - 55 × 400** | 200 | L | | 4 | | | 125 |
| | **10,8** | 24822 | 2 | **MR C2I 320 - 55 × 400** | 200 | L | | 4 | | | 129 |
| | **10,8** | 24822 | 2,5 | **MR C2I 321 - 55 × 400** | 200 | L | | 4 | | | 129 |
| | **14** | 19279 | 1 | **MR C2I 225 - 55 × 400** | 200 | L | | 4 | | | 100 |
| | **14,2** | 18940 | 1,5 | MR **C2I 250 - 55 × 400** | 200 | L | | 4 | | | 98,5 |
| | **14** | 19305 | 1,9 | **MR C2I 280 - 55 × 400** | 200 | L | | 4 | | | 100 |
| | **13,6** | 19858 | 2,5 | **MR C2I 320 - 55 × 400** | 200 | L | | 4 | | | 103 |
| | **15,5** | 17362 | 1,12 | **MR C2I 225 - 55 × 400** | 200 | L | | 4 | | | 90,3 |
| | **15,7** | 17119 | 1,7 | **MR C2I 250 - 55 × 400** | 200 | L | | 4 | | | 89 |
| | **15,6** | 17249 | 2,24 | **MR C2I 280 - 55 × 400** | 200 | L | | 4 | | | 89,7 |
| | **17,5** | 15423 | 1,25 | **MR C2I 225 - 55 × 400** | 200 | L | | 4 | | | 80,2 |
| | **17,8** | 15152 | 1,8 | **MR C2I 250 - 55 × 400** | 200 | L | | 4 | | | 78,8 |
| | **17,4** | 15444 | 2,36 | **MR C2I 280 - 55 × 400** | 200 | L | | 4 | | | 80,3 |
| | **19,9** | 13529 | 1,06 | **MR C2I 200 - 55 × 400** | 200 | L | | 4 | | | 70,3 |
| | **19,4** | 13890 | 1,32 | **MR C2I 225 - 55 × 400** | 200 | L | | 4 | | | 72,2 |
| | **19,7** | 13695 | 2,12 | **MR C2I 250 - 55 × 400** | 200 | L | | 4 | | | 71,2 |
| | **19,5** | 13799 | 3 | **MR C2I 280 - 55 × 400** | 200 | L | | 4 | | | 71,7 |
| | **22,3** | 12101 | 0,9 | **MR ICI 200 - 55 × 400** | 200 | L | | 4 | | | 62,9 |
| | **21,8** | 12345 | 1,12 | **MR C2I 200 - 55 × 400** | 200 | L | | 4 | | | 64,2 |
| | **22,1** | 12160 | 1,6 | **MR C2I 225 - 55 × 400** | 200 | L | | 4 | | | 63,2 |
| | **22,5** | 11947 | 2,36 | MR **C2I 250 - 55 × 400** | 200 | L | | 4 | | | 62,1 |
| | **25,2** | 10667 | 1,4 | **MR C2I 200 - 55 × 400** | 200 | L | | 4 | | | 55,5 |
| | **24,6** | 10951 | 1,6 | **MR C2I 225 - 55 × 400** | 200 | L | | 4 | | | 56,9 |
| | **24,9** | 10798 | 2,65 | **MR C2I 250 - 55 × 400** | 200 | L | | 4 | | | 56,1 |
| | **26,7** | 10080 | 0,9 | **MR C2I 180 - 48 × 350** | 200 | L | * | 4 | | | 52,4 |
| | **28,4** | 9470 | 1,18 | **MR ICI 200 - 55 × 400** | 200 | L | | 4 | | | 49,2 |
| | **26** | 10365 | 1,32 | **MR C2I 200 - 55 × 400** | 200 | L | | 4 | | | 53,9 |
| | **26,4** | 10210 | 1,7 | **MR C2I 225 - 55 × 400** | 200 | L | | 4 | | | 53,1 |
| | **26,8** | 10031 | 2,8 | **MR C2I 250 - 55 × 400** | 200 | L | | 4 | | | 52,1 |
| | **28,4** | 9697 | 1,7 | **MR CI 250 - 60 × 450** | 225 | M | | 6 | | | 31,7 |
| | **30,8** | 8736 | 1,06 | **MR C2I 180 - 48 × 350** | 200 | L | * | 4 | | | 45,4 |
| | **30,1** | 8956 | 1,6 | **MR C2I 200 - 55 × 400** | 200 | L | | 4 | | | 46,6 |
| | **29,3** | 9195 | 2 | **MR C2I 225 - 55 × 400** | 200 | L | | 4 | | | 47,8 |
| | **29,7** | 9066 | 3,15 | **MR C2I 250 - 55 × 400** | 200 | L | | 4 | | | 47,1 |
| | **32,2** | 8531 | 1,7 | **MR CI 250 - 60 × 450** | 225 | M | | 6 | | | 27,9 |
| | **34,5** | 7804 | 0,95 | **MR ICI 180 - 48 × 350** | 200 | L | * | 4 | | | 40,6 |
| | **34,1** | 7887 | 1,06 | MR **C2I 180 - 48 × 350** | 200 | L | * | 4 | | | 41 |
| | **35,5** | 7576 | 1,5 | **MR ICI 200 - 55 × 400** | 200 | L | | 4 | | | 39,4 |
| | **32,9** | 8192 | 1,6 | **MR C2I 200 - 55 × 400** | 200 | L | | 4 | | | 42,6 |
| | **36,6** | 7522 | 1,32 | **MR CI 200 - 60 × 450** | 225 | M | | 6 | | | 24,6 |
| | **33,8** | 7965 | 2,24 | **MR C2I 225 - 55 × 400** | 200 | L | | 4 | | | 41,4 |
| | **35,5** | 7758 | 2,65 | MR **CI 250 - 60 × 450** | 225 | M | | 6 | | | 25,4 |
| | **37,5** | 7176 | 1,25 | **MR C2I 180 - 48 × 350** | 200 | L | * | 4 | | | 37,3 |
| | **39,7** | 6789 | 1,9 | **MR C2I 200 - 55 × 400** | 200 | L | | 4 | | | 35,3 |
| | **38,6** | 6970 | 2,5 | **MR C2I 225 - 55 × 400** | 200 | L | | 4 | | | 36,2 |
| | **45,7** | 6018 | 0,95 | **MR CI 160 - 60 × 450** | 225 | M | | 6 | | | 19,7 |
| | **43,8** | 6154 | 1,32 | **MR ICI 180 - 48 × 350** | 200 | L | * | 4 | | | 32 |
| | **41,6** | 6479 | 1,25 | **MR C2I 180 - 48 × 350** | 200 | L | * | 4 | | | 33,7 |
| | **44,4** | 6199 | 1,12 | **MR CI 180 - 60 × 450** | 225 | M | | 6 | | | 20,3 |
| | **42,3** | 6361 | 1,8 | **MR ICI 200 - 55 × 400** | 200 | L | | 4 | | | 33,1 |
| | **43,4** | 6210 | 2,12 | **MR C2I 200 - 55 × 400** | 200 | L | | 4 | | | 32,3 |
| | **45,5** | 6045 | 1,32 | **MR CI 200 - 55 × 400** | 200 | L | | 4 | | | 30,8 |
| | **45,7** | 6018 | 1,9 | **MR CI 200 - 60 × 450** | 225 | M | | 6 | | | 19,7 |
| | **44,6** | 6038 | 2,5 | **MR C2I 225 - 55 × 400** | 200 | L | | 4 | | | 31,4 |
| | **44,4** | 6199 | 2,24 | **MR CI 225 - 60 × 450** | 225 | M | | 6 | | | 20,3 |

| $P_1$ kW 1) | $n_2$ min$^{-1}$ | $M_2$ N m | $fs$ | 2) | | | | | | | $i$ |
|---|---|---|---|---|---|---|---|---|---|---|---|
| 30 | **50** | 5501 | 1 | **MR CI 160 - 60 × 450** | 225 | M | | 6 | | | 18 |
| | **47,3** | 5688 | 1,6 | **MR C2I 180 - 48 × 350** | 200 | L | * | 4 | | | 29,6 |
| | **48,2** | 5705 | 1,25 | **MR CI 180 - 60 × 450** | 225 | M | | 6 | | | 18,7 |
| | **50** | 5382 | 2,36 | **MR C2I 200 - 55 × 400** | 200 | L | | 4 | | | 28 |
| | **48,7** | 5525 | 3,35 | **MR C2I 225 - 55 × 400** | 200 | L | | 4 | | | 28,7 |
| | **56,9** | 4836 | 1 | **MR CI 160 - 55 × 400** | 200 | L | | 4 | | | 24,6 |
| | **53,4** | 5040 | 1,4 | **MR ICI 180 - 48 × 350** | 200 | L | * | 4 | | | 26,2 |
| | **52,4** | 5135 | 1,6 | MR **C2I 180 - 48 × 350** | 200 | L | * | 4 | | | 26,7 |
| | **56,3** | 4888 | 1,5 | **MR CI 180 - 60 × 450** | 225 | M | | 6 | | | 16 |
| | **53,7** | 5015 | 2,65 | **MR ICI 200 - 55 × 400** | 200 | L | | 4 | | | 26,1 |
| | **54,7** | 4922 | 2,65 | **MR C2I 200 - 55 × 400** | 200 | L | | 4 | | | 25,6 |
| | **56,9** | 4836 | 2 | **MR CI 200 - 55 × 400** | 200 | L | | 4 | | | 24,6 |
| | **56,3** | 4786 | 3,35 | MR **C2I 225 - 55 × 400** | 200 | L | | 4 | | | 24,9 |
| | **61,1** | 4498 | 1,7 | **MR CI 180 - 60 × 450** | 225 | M | | 6 | | | 14,7 |
| | **70** | 3929 | 0,85 | **MR CI 140 - 48 × 350** | 200 | L | * | 4 | | | 20 |
| | **71,1** | 3869 | 1,4 | **MR CI 160 - 55 × 400** | 200 | L | | 4 | | | 19,7 |
| | **69** | 3985 | 1,7 | **MR CI 180 - 55 × 400** | 200 | L | | 4 | | | 20,3 |
| | **67,9** | 3964 | 2,8 | **MR ICI 200 - 55 × 400** | 200 | L | | 4 | | | 20,6 |
| | **71,1** | 3869 | 3 | **MR CI 200 - 55 × 400** | 200 | L | | 4 | | | 19,7 |
| | **77,8** | 3536 | 0,95 | **MR CI 140 - 48 × 350** | 200 | L | * | 4 | | | 18 |
| | **77,8** | 3536 | 1,5 | **MR CI 160 - 55 × 400** | 200 | L | | 4 | | | 18 |
| | **75** | 3667 | 1,9 | **MR CI 180 - 55 × 400** | 200 | L | | 4 | | | 18,7 |
| | **77,8** | 3536 | 3 | **MR CI 200 - 55 × 400** | 200 | L | | 4 | | | 18 |
| | **88,8** | 3098 | 1,06 | MR **CI 140 - 48 × 350** | 200 | L | * | 4 | | | 15,8 |
| | **84,7** | 3248 | 1,5 | **MR CI 160 - 55 × 400** | 200 | L | | 4 | | | 16,5 |
| | **87,5** | 3142 | 2,24 | **MR CI 180 - 55 × 400** | 200 | L | | 4 | | | 16 |
| | **98,6** | 2788 | 1,25 | **MR CI 140 - 48 × 350** | 200 | L | * | 4 | | | 14,2 |
| | **98,6** | 2788 | 2 | **MR CI 160 - 55 × 400** | 200 | L | | 4 | | | 14,2 |
| | **95,1** | 2891 | 2,5 | **MR CI 180 - 55 × 400** | 200 | L | | 4 | | | 14,7 |
| | **109** | 2526 | 1,25 | **MR CI 140 - 48 × 350** | 200 | L | * | 4 | | | 12,9 |
| | **107** | 2561 | 2,24 | **MR CI 160 - 55 × 400** | 200 | L | | 4 | | | 13 |
| | **122** | 2257 | 1,25 | **MR CI 140 - 48 × 350** | 200 | L | * | 4 | | | 11,5 |
| | **123** | 2240 | 2,24 | **MR CI 160 - 55 × 400** | 200 | L | | 4 | | | 11,4 |
| | **142** | 1936 | 1,25 | **MR CI 140 - 48 × 350** | 200 | L | * | 4 | | | 9,86 |
| | **142** | 1941 | 2,24 | MR **CI 160 - 55 × 400** | 200 | L | | 4 | | | 9,88 |
| | **182** | 1515 | 2,24 | **MR CI 160 - 55 × 400** | 200 | L | | 4 | | | 7,71 |
| | **227** | 1210 | 2,24 | **MR CI 160 - 55 × 400** | 200 | L | | 4 | | | 6,16 |
| 37 | **5,59** | 59388 | 1,25 | **MR C2I 360 - 65 × 550** | 250 | M | | 6 | | | 161 |
| | **6,97** | 47622 | 1,12 | **MR C2I 320 - 65 × 550** | 250 | M | | 6 | | | 129 |
| | **6,97** | 47622 | 1,4 | **MR C2I 321 - 65 × 550** | 250 | M | | 6 | | | 129 |
| | **7,09** | 46842 | 1,6 | MR **C2I 360 - 65 × 550** | 250 | M | | 6 | | | 127 |
| | **8,97** | 37036 | 1,06 | **MR C2I 280 - 65 × 550** | 250 | M | | 6 | | | 100 |
| | **8,96** | 37061 | 1,18 | **MR C2I 320 - 60 × 450** | 225 | S | | 4 | | | 156 |
| | **8,96** | 37061 | 1,4 | **MR C2I 321 - 60 × 450** | 225 | S | | 4 | | | 156 |
| | **8,72** | 38098 | 1,4 | **MR C2I 320 - 65 × 550** | 250 | M | | 6 | | | 103 |
| | **8,72** | 38098 | 1,7 | **MR C2I 321 - 65 × 550** | 250 | M | | 6 | | | 103 |
| | **8,7** | 38178 | 2 | **MR C2I 360 - 60 × 450** | 225 | S | | 4 | | | 161 |
| | **8,86** | 37473 | 2,12 | **MR C2I 360 - 65 × 550** | 250 | M | | 6 | | | 102 |
| | **10** | 33093 | 1,18 | **MR C2I 280 - 65 × 550** | 250 | M | | 6 | | | 89,7 |
| | **11,4** | 29200 | 1 | **MR C2I 250 - 60 × 450** | 225 | S | | 4 | | | 123 |
| | **11,2** | 29761 | 1,18 | **MR C2I 280 - 60 × 450** | 225 | S | | 4 | | | 125 |
| | **11,2** | 29629 | 1,32 | **MR C2I 280 - 65 × 550** | 250 | M | | 6 | | | 80,3 |
| | **10,8** | 30614 | 1,7 | **MR C2I 320 - 60 × 450** | 225 | S | | 4 | | | 129 |
| | **10,8** | 30614 | 2,12 | **MR C2I 321 - 60 × 450** | 225 | S | | 4 | | | 129 |
| | **11** | 30112 | 2,36 | **MR C2I 360 - 60 × 450** | 225 | S | | 4 | | | 127 |
| | **14,2** | 23360 | 1,18 | **MR C2I 250 - 60 × 450** | 225 | S | | 4 | | | 98,5 |
| | **14** | 23809 | 1,5 | MR **C2I 280 - 60 × 450** | 225 | S | | 4 | | | 100 |
| | **13,6** | 24491 | 2 | **MR C2I 320 - 60 × 450** | 225 | S | | 4 | | | 103 |
| | **13,6** | 24491 | 2,5 | **MR C2I 321 - 60 × 450** | 225 | S | | 4 | | | 103 |
| | **15,5** | 21413 | 0,9 | **MR C2I 225 - 60 × 450** | 225 | S | | 4 | | | 90,3 |
| | **15,7** | 21114 | 1,4 | **MR C2I 250 - 60 × 450** | 225 | S | | 4 | | | 89 |
| | **15,6** | 21274 | 1,8 | **MR C2I 280 - 60 × 450** | 225 | S | | 4 | | | 89,7 |
| | **15,8** | 21079 | 2,24 | **MR C2I 320 - 60 × 450** | 225 | S | | 4 | | | 88,8 |
| | **17,5** | 19022 | 1,06 | **MR C2I 225 - 60 × 450** | 225 | S | | 4 | | | 80,2 |
| | **17,8** | 18688 | 1,5 | **MR C2I 250 - 60 × 450** | 225 | S | | 4 | | | 78,8 |
| | **17,4** | 19047 | 1,9 | **MR C2I 280 - 60 × 450** | 225 | S | | 4 | | | 80,3 |
| | **17** | 19593 | 2,5 | **MR C2I 320 - 60 × 450** | 225 | S | | 4 | | | 82,6 |

1) Potenze per servizio continuo S1; per servizi S2 ... S10 è **possibile incrementarle** (ved. cap. 1 «Caratteristiche generali»): proporzionalmente $M_2$ aumenta e $fs$ diminuisce.
2) Per la designazione completa per l'ordinazione ved. cap. 2.
* Forma costruttiva **B5R** (ved. cap. 1.2).

| $P_1$ kW 1) | $n_2$ min$^{-1}$ | $M_2$ N m | fs | 2) | i |
|---|---|---|---|---|---|
| 37 | **19,4** | 17131 | 1,06 | **MR C2I 225 - 60 × 450** 225 S 4 | 72,2 |
| | **19,7** | 16891 | 1,7 | **MR C2I 250 - 60 × 450** 225 S 4 | 71,2 |
| | **19,5** | 17019 | 2,36 | **MR C2I 280 - 60 × 450** 225 S 4 | 71,7 |
| | **22,1** | 14998 | 1,32 | **MR C2I 225 - 60 × 450** 225 S 4 | 63,2 |
| | **22,5** | 14735 | 1,9 | **MR C2I 250 - 60 × 450** 225 S 4 | 62,1 |
| | **22,1** | 15018 | 2,36 | MR **C2I 280 - 60 × 450** 225 S 4 | 63,3 |
| | **25,2** | 13156 | 1,12 | **MR C2I 200 - 60 × 450** 225 S 4 | 55,5 |
| | **24,6** | 13507 | 1,32 | **MR C2I 225 - 60 × 450** 225 S 4 | 56,9 |
| | **24,9** | 13318 | 2,12 | **MR C2I 250 - 60 × 450** 225 S 4 | 56,1 |
| | **24,8** | 13419 | 3 | **MR C2I 280 - 60 × 450** 225 S 4 | 56,6 |
| | 28,4 | 11680 | 0,95 | **MR ICI 200 - 60 × 450** 225 S 4 | 49,2 |
| | **26** | 12783 | 1,06 | **MR C2I 200 - 60 × 450** 225 S 4 | 53,9 |
| | **26,4** | 12592 | 1,4 | **MR C2I 225 - 60 × 450** 225 S 4 | 53,1 |
| | **26,8** | 12371 | 2,24 | **MR C2I 250 - 60 × 450** 225 S 4 | 52,1 |
| | **28,4** | 11960 | 1,4 | **MR CI 250 - 65 × 550** 250 M 6 | 31,7 |
| | **26,3** | 12609 | 2,8 | **MR C2I 280 - 60 × 450** 225 S 4 | 53,1 |
| | **30,1** | 11046 | 1,32 | **MR C2I 200 - 60 × 450** 225 S 4 | 46,6 |
| | **29,3** | 11340 | 1,6 | **MR C2I 225 - 60 × 450** 225 S 4 | 47,8 |
| | **29,7** | 11182 | 2,5 | **MR C2I 250 - 60 × 450** 225 S 4 | 47,1 |
| | **32,2** | 10522 | 1,4 | **MR CI 250 - 65 × 550** 250 M 6 | 27,9 |
| | **35,5** | 9344 | 1,25 | **MR ICI 200 - 60 × 450** 225 S 4 | 39,4 |
| | **32,9** | 10103 | 1,32 | MR **C2I 200 - 60 × 450** 225 S 4 | 42,6 |
| | **36,6** | 9278 | 1,06 | **MR CI 200 - 65 × 550** 250 M 6 | 24,6 |
| | **33,8** | 9824 | 1,8 | **MR C2I 225 - 60 × 450** 225 S 4 | 41,4 |
| | **32,7** | 10162 | 2,8 | **MR C2I 250 - 60 × 450** 225 S 4 | 42,8 |
| | **35,5** | 9568 | 2,12 | **MR CI 250 - 65 × 550** 250 M 6 | 25,4 |
| | **39,7** | 8373 | 1,5 | **MR C2I 200 - 60 × 450** 225 S 4 | 35,3 |
| | **38,6** | 8597 | 2 | **MR C2I 225 - 60 × 450** 225 S 4 | 36,2 |
| | **37,6** | 8837 | 3 | **MR C2I 250 - 60 × 450** 225 S 4 | 37,2 |
| | **40,3** | 8418 | 2,12 | **MR CI 250 - 65 × 550** 250 M 6 | 22,3 |
| | **42,3** | 7845 | 1,5 | **MR ICI 200 - 60 × 450** 225 S 4 | 33,1 |
| | **43,4** | 7659 | 1,7 | **MR C2I 200 - 60 × 450** 225 S 4 | 32,3 |
| | **45,5** | 7455 | 1,06 | **MR CI 200 - 60 × 450** 225 S 4 | 30,8 |
| | **45,7** | 7422 | 1,5 | **MR CI 200 - 65 × 550** 250 M 6 | 19,7 |
| | **44,6** | 7447 | 2 | **MR C2I 225 - 60 × 450** 225 S 4 | 31,4 |
| | **44,4** | 7646 | 1,8 | **MR CI 225 - 65 × 550** 250 M 6 | 20,3 |
| | **41,4** | 8031 | 3,15 | **MR C2I 250 - 60 × 450** 225 S 4 | 33,9 |
| | **44,1** | 7688 | 2,12 | **MR CI 250 - 60 × 450** 225 S 4 | 31,7 |
| | **44,3** | 7654 | 2,8 | **MR CI 250 - 65 × 550** 250 M 6 | 20,3 |
| | **50** | 6637 | 1,9 | **MR C2I 200 - 60 × 450** 225 S 4 | 28 |
| | **48,7** | 6814 | 2,65 | **MR C2I 225 - 60 × 450** 225 S 4 | 28,7 |
| | **48,2** | 7036 | 1,8 | **MR CI 225 - 65 × 550** 250 M 6 | 18,7 |
| | **47,4** | 7005 | 3,75 | **MR C2I 250 - 60 × 450** 225 S 4 | 29,5 |
| | **50,1** | 6764 | 2,12 | **MR CI 250 - 60 × 450** 225 S 4 | 27,9 |
| | **53,7** | 6186 | 2,12 | **MR ICI 200 - 60 × 450** 225 S 4 | 26,1 |
| | **54,7** | 6071 | 2,12 | **MR C2I 200 - 60 × 450** 225 S 4 | 25,6 |
| | **56,9** | 5964 | 1,6 | **MR CI 200 - 60 × 450** 225 S 4 | 24,6 |
| | **56,3** | 5903 | 2,8 | MR **C2I 225 - 60 × 450** 225 S 4 | 24,9 |
| | **56,3** | 6028 | 2,36 | **MR CI 225 - 65 × 550** 250 M 6 | 16 |
| | **52,2** | 6366 | 4 | **MR C2I 250 - 60 × 450** 225 S 4 | 26,8 |
| | **55,2** | 6151 | 3,15 | **MR CI 250 - 60 × 450** 225 S 4 | 25,4 |
| | **71,1** | 4771 | 1,12 | **MR CI 160 - 60 × 450** 225 S 4 | 19,7 |
| | **69** | 4915 | 1,4 | **MR CI 180 - 60 × 450** 225 S 4 | 20,3 |
| | **67,9** | 4889 | 2,24 | **MR ICI 200 - 60 × 450** 225 S 4 | 20,6 |
| | **71,1** | 4771 | 2,36 | **MR CI 200 - 60 × 450** 225 S 4 | 19,7 |
| | **69** | 4915 | 2,8 | **MR CI 225 - 60 × 450** 225 S 4 | 20,3 |
| | **77,8** | 4361 | 1,25 | **MR CI 160 - 60 × 450** 225 S 4 | 18 |
| | **75** | 4523 | 1,6 | **MR CI 180 - 60 × 450** 225 S 4 | 18,7 |
| | **77,8** | 4361 | 2,5 | **MR CI 200 - 60 × 450** 225 S 4 | 18 |
| | **84,7** | 4006 | 1,25 | **MR CI 160 - 60 × 450** 225 S 4 | 16,5 |
| | **87,5** | 3875 | 1,8 | **MR CI 180 - 60 × 450** 225 S 4 | 16 |
| | **84,7** | 4006 | 2,5 | **MR CI 200 - 60 × 450** 225 S 4 | 16,5 |
| | **98,6** | 3439 | 1,6 | **MR CI 160 - 60 × 450** 225 S 4 | 14,2 |
| | **95,1** | 3566 | 2 | MR **CI 180 - 60 × 450** 225 S 4 | 14,7 |
| | **98,6** | 3439 | 3,35 | **MR CI 200 - 60 × 450** 225 S 4 | 14,2 |
| | **107** | 3159 | 1,8 | **MR CI 160 - 60 × 450** 225 S 4 | 13 |
| | **107** | 3174 | 2 | **MR CI 180 - 60 × 450** 225 S 4 | 13,1 |
| | **107** | 3159 | 3,55 | **MR CI 200 - 60 × 450** 225 S 4 | 13 |

| $P_1$ kW 1) | $n_2$ min$^{-1}$ | $M_2$ N m | fs | 2) | i |
|---|---|---|---|---|---|
| 37 | 123 | 2763 | 1,8 | **MR CI 160 - 60 × 450** 225 S 4 | 11,4 |
| | **123** | 2751 | 2 | **MR CI 180 - 60 × 450** 225 S 4 | 11,4 |
| | **124** | 2729 | 3,55 | **MR CI 200 - 60 × 450** 225 S 4 | 11,3 |
| | **142** | 2394 | 1,8 | **MR CI 160 - 60 × 450** 225 S 4 | 9,88 |
| | **137** | 2484 | 2 | **MR CI 180 - 60 × 450** 225 S 4 | 10,3 |
| | **136** | 2496 | 3,55 | **MR CI 200 - 60 × 450** 225 S 4 | 10,3 |
| | **182** | 1868 | 1,8 | MR **CI 160 - 60 × 450** 225 S 4 | 7,71 |
| | **174** | 1953 | 3,55 | **MR CI 200 - 60 × 450** 225 S 4 | 8,06 |
| | **227** | 1492 | 1,8 | **MR CI 160 - 60 × 450** 225 S 4 | 6,16 |
| | **217** | 1565 | 3,55 | **MR CI 200 - 60 × 450** 225 S 4 | 6,46 |
| 45 | **5,59** | 72229 | 1,06 | **MR C2I 360 - 75 × 550** 280 S 6 | 161 |
| | **6,97** | 57919 | 1,12 | **MR C2I 321 - 75 × 550** 280 S 6 | 129 |
| | **7,09** | 56969 | 1,32 | **MR C2I 360 - 75 × 550** 280 S 6 | 127 |
| | **8,96** | 45075 | 0,95 | **MR C2I 320 - 60 × 450** 225 M 4 | 156 |
| | **8,96** | 45075 | 1,18 | **MR C2I 321 - 60 × 450** 225 M 4 | 156 |
| | **8,72** | 46335 | 1,12 | **MR C2I 320 - 75 × 550** 280 S 6 | 103 |
| | **8,72** | 46335 | 1,4 | **MR C2I 321 - 75 × 550** 280 S 6 | 103 |
| | **8,7** | 46433 | 1,6 | MR **C2I 360 - 60 × 450** 225 M 4 | 161 |
| | **8,86** | 45576 | 1,7 | **MR C2I 360 - 75 × 550** 280 S 6 | 102 |
| | **10** | 40249 | 0,95 | **MR C2I 280 - 75 × 550** 280 S 6 | 89,7 |
| | **10,1** | 39879 | 1,25 | **MR C2I 320 - 75 × 550** 280 S 6 | 88,8 |
| | **11,2** | 36196 | 1 | **MR C2I 280 - 60 × 450** 225 M 4 | 125 |
| | **11,2** | 36035 | 1,06 | **MR C2I 280 - 75 × 550** 280 S 6 | 80,3 |
| | **10,8** | 37234 | 1,4 | **MR C2I 320 - 60 × 450** 225 M 4 | 129 |
| | **10,8** | 37234 | 1,7 | **MR C2I 321 - 60 × 450** 225 M 4 | 129 |
| | **11** | 36623 | 2 | **MR C2I 360 - 60 × 450** 225 M 4 | 127 |
| | **14,2** | 28411 | 1 | **MR C2I 250 - 60 × 450** 225 M 4 | 98,5 |
| | **14** | 28957 | 1,25 | **MR C2I 280 - 60 × 450** 225 M 4 | 100 |
| | **13,6** | 29787 | 1,7 | **MR C2I 320 - 60 × 450** 225 M 4 | 103 |
| | **13,6** | 29787 | 2,12 | **MR C2I 321 - 60 × 450** 225 M 4 | 103 |
| | **13,8** | 29299 | 2,65 | **MR C2I 360 - 60 × 450** 225 M 4 | 102 |
| | **15,7** | 25679 | 1,12 | **MR C2I 250 - 60 × 450** 225 M 4 | 89 |
| | **15,6** | 25874 | 1,5 | **MR C2I 280 - 60 × 450** 225 M 4 | 89,7 |
| | **15,8** | 25636 | 1,8 | MR **C2I 320 - 60 × 450** 225 M 4 | 88,8 |
| | **15,8** | 25636 | 2,24 | **MR C2I 321 - 60 × 450** 225 M 4 | 88,8 |
| | **17,8** | 22729 | 1,18 | **MR C2I 250 - 60 × 450** 225 M 4 | 78,8 |
| | **17,4** | 23166 | 1,6 | **MR C2I 280 - 60 × 450** 225 M 4 | 80,3 |
| | **17** | 23829 | 2 | **MR C2I 320 - 60 × 450** 225 M 4 | 82,6 |
| | **17** | 23829 | 2,5 | **MR C2I 321 - 60 × 450** 225 M 4 | 82,6 |
| | **19,4** | 20835 | 0,9 | **MR C2I 225 - 60 × 450** 225 M 4 | 72,2 |
| | **19,7** | 20543 | 1,4 | **MR C2I 250 - 60 × 450** 225 M 4 | 71,2 |
| | **19,5** | 20699 | 1,9 | **MR C2I 280 - 60 × 450** 225 M 4 | 71,7 |
| | **19,7** | 20509 | 2,24 | **MR C2I 320 - 60 × 450** 225 M 4 | 71,1 |
| | **22,1** | 18241 | 1,06 | **MR C2I 225 - 60 × 450** 225 M 4 | 63,2 |
| | **22,5** | 17921 | 1,5 | **MR C2I 250 - 60 × 450** 225 M 4 | 62,1 |
| | **22,1** | 18265 | 2 | **MR C2I 280 - 60 × 450** 225 M 4 | 63,3 |
| | **21,5** | 18789 | 2,5 | **MR C2I 320 - 60 × 450** 225 M 4 | 65,1 |
| | **24,6** | 16427 | 1,12 | **MR C2I 225 - 60 × 450** 225 M 4 | 56,9 |
| | **24,9** | 16197 | 1,7 | **MR C2I 250 - 60 × 450** 225 M 4 | 56,1 |
| | **24,8** | 16321 | 2,5 | MR **C2I 280 - 60 × 450** 225 M 4 | 56,6 |
| | **26,4** | 15315 | 1,12 | **MR C2I 225 - 60 × 450** 225 M 4 | 53,1 |
| | **26,8** | 15046 | 1,8 | **MR C2I 250 - 60 × 450** 225 M 4 | 52,1 |
| | **28,4** | 14545 | 1,18 | **MR CI 250 - 75 × 550** 280 S 6 | 31,7 |
| | **26,3** | 15335 | 2,36 | **MR C2I 280 - 60 × 450** 225 M 4 | 53,1 |
| | 30,1 | 13434 | 1,06 | **MR C2I 200 - 60 × 450** 225 M 4 | 46,6 |
| | **29,3** | 13792 | 1,32 | **MR C2I 225 - 60 × 450** 225 M 4 | 47,8 |
| | **29,7** | 13599 | 2 | **MR C2I 250 - 60 × 450** 225 M 4 | 47,1 |
| | **32,2** | 12797 | 1,18 | **MR CI 250 - 75 × 550** 280 S 6 | 27,9 |
| | **29,5** | 13702 | 2,65 | **MR C2I 280 - 60 × 450** 225 M 4 | 47,5 |
| | **35,5** | 11364 | 1 | **MR ICI 200 - 60 × 450** 225 M 4 | 39,4 |
| | **32,9** | 12287 | 1,06 | **MR C2I 200 - 60 × 450** 225 M 4 | 42,6 |
| | **36,6** | 11284 | 0,85 | **MR CI 200 - 75 × 550** 280 S 6 | 24,6 |
| | **33,8** | 11948 | 1,5 | **MR C2I 225 - 60 × 450** 225 M 4 | 41,4 |
| | **32,7** | 12359 | 2,36 | **MR C2I 250 - 60 × 450** 225 M 4 | 42,8 |
| | **35,5** | 11636 | 1,7 | **MR CI 250 - 75 × 550** 280 S 6 | 25,4 |
| | **33,7** | 11990 | 3 | **MR C2I 280 - 60 × 450** 225 M 4 | 41,6 |

1) Potenze per servizio continuo S1; per servizi S2 ... S10 è **possibile incrementarle** (ved. cap. 1 «Caratteristiche generali»): proporzionalmente $M_2$ aumenta e *fs* diminuisce.
2) Per la designazione completa per l'ordinazione ved. cap. 2.

| $P_1$ kW 1) | $n_2$ min$^{-1}$ | $M_2$ N m | $fs$ | 2) | $i$ |
|---|---|---|---|---|---|
| **45** | **39,7** | 10184 | 1,25 | **MR C2I 200 - 60 × 450** 225 M 4 | 35,3 |
| | **38,6** | 10455 | 1,7 | **MR C2I 225 - 60 × 450** 225 M 4 | 36,2 |
| | **37,6** | 10748 | 2,5 | **MR C2I 250 - 60 × 450** 225 M 4 | 37,2 |
| | **40,3** | 10238 | 1,7 | **MR CI 250 - 75 × 550** 280 S 6 | 22,3 |
| | **42,3** | 9541 | 1,25 | **MR ICI 200 - 60 × 450** 225 M 4 | 33,1 |
| | **43,4** | 9315 | 1,4 | **MR C2I 200 - 60 × 450** 225 M 4 | 32,3 |
| | **45,7** | 9027 | 1,25 | **MR CI 200 - 75 × 550** 280 S 6 | 19,7 |
| | **44,6** | 9057 | 1,7 | **MR C2I 225 - 60 × 450** 225 M 4 | 31,4 |
| | **44,4** | 9299 | 1,5 | **MR CI 225 - 75 × 550** 280 S 6 | 20,3 |
| | **41,4** | 9768 | 2,65 | **MR C2I 250 - 60 × 450** 225 M 4 | 33,9 |
| | **44,1** | 9351 | 1,8 | **MR CI 250 - 60 × 450** 225 M 4 | 31,7 |
| | **44,3** | 9309 | 2,36 | **MR CI 250 - 75 × 550** 280 S 6 | 20,3 |
| | **50** | 8072 | 1,6 | **MR C2I 200 - 60 × 450** 225 M 4 | 28 |
| | **50** | 8251 | 1,32 | **MR CI 200 - 75 × 550** 280 S 6 | 18 |
| | **48,7** | 8288 | 2,12 | **MR C2I 225 - 60 × 450** 225 M 4 | 28,7 |
| | **48,2** | 8557 | 1,5 | **MR CI 225 - 75 × 550** 280 S 6 | 18,7 |
| | **47,4** | 8520 | 3,15 | **MR C2I 250 - 60 × 450** 225 M 4 | 29,5 |
| | **50,1** | 8227 | 1,8 | **MR CI 250 - 60 × 450** 225 M 4 | 27,9 |
| | **50,4** | 8190 | 2,65 | **MR CI 250 - 75 × 550** 280 S 6 | 17,9 |
| | **47,1** | 8584 | 4,25 | **MR C2I 280 - 60 × 450** 225 M 4 | 29,8 |
| | **53,7** | 7523 | 1,8 | **MR ICI 200 - 60 × 450** 225 M 4 | 26,1 |
| | **54,7** | 7384 | 1,7 | **MR C2I 200 - 60 × 450** 225 M 4 | 25,6 |
| | **56,9** | 7254 | 1,32 | **MR CI 200 - 60 × 450** 225 M 4 | 24,6 |
| | **56,3** | 7180 | 2,24 | **MR C2I 225 - 60 × 450** 225 M 4 | 24,9 |
| | **56,3** | 7332 | 2 | **MR CI 225 - 75 × 550** 280 S 6 | 16 |
| | **52,2** | 7743 | 3,35 | **MR C2I 250 - 60 × 450** 225 M 4 | 26,8 |
| | **55,2** | 7480 | 2,65 | **MR CI 250 - 60 × 450** 225 M 4 | 25,4 |
| | **53,8** | 7511 | 4,5 | **MR C2I 280 - 60 × 450** 225 M 4 | 26 |
| | **61,1** | 6747 | 2,24 | **MR CI 225 - 75 × 550** 280 S 6 | 14,7 |
| | **62,7** | 6581 | 2,65 | **MR CI 250 - 60 × 450** 225 M 4 | 22,3 |
| | **71,1** | 5803 | 0,95 | **MR CI 160 - 60 × 450** 225 M 4 | 19,7 |
| | **69** | 5978 | 1,12 | **MR CI 180 - 60 × 450** 225 M 4 | 20,3 |
| | **67,9** | 5946 | 1,8 | **MR ICI 200 - 60 × 450** 225 M 4 | 20,6 |
| | **71,1** | 5803 | 1,9 | **MR CI 200 - 60 × 450** 225 M 4 | 19,7 |
| | **69** | 5978 | 2,24 | **MR CI 225 - 60 × 450** 225 M 4 | 20,3 |
| | 77,8 | 5304 | 1 | **MR CI 160 - 60 × 450** 225 M 4 | 18 |
| | **75** | 5501 | 1,32 | **MR CI 180 - 60 × 450** 225 M 4 | 18,7 |
| | **77,8** | 5304 | 2 | **MR CI 200 - 60 × 450** 225 M 4 | 18 |
| | **75** | 5501 | 2,24 | **MR CI 225 - 60 × 450** 225 M 4 | 18,7 |
| | **84,7** | 4872 | 1 | **MR CI 160 - 60 × 450** 225 M 4 | 16,5 |
| | **87,5** | 4713 | 1,5 | **MR CI 180 - 60 × 450** 225 M 4 | 16 |
| | **84,7** | 4872 | 2 | **MR CI 200 - 60 × 450** 225 M 4 | 16,5 |
| | **87,5** | 4713 | 3 | **MR CI 225 - 60 × 450** 225 M 4 | 16 |
| | **98,6** | 4182 | 1,32 | **MR CI 160 - 60 × 450** 225 M 4 | 14,2 |
| | **95,1** | 4337 | 1,7 | **MR CI 180 - 60 × 450** 225 M 4 | 14,7 |
| | **98,6** | 4182 | 2,65 | **MR CI 200 - 60 × 450** 225 M 4 | 14,2 |
| | **107** | 3841 | 1,5 | **MR CI 160 - 60 × 450** 225 M 4 | 13 |
| | **107** | 3861 | 1,7 | **MR CI 180 - 60 × 450** 225 M 4 | 13,1 |
| | **107** | 3841 | 3 | **MR CI 200 - 60 × 450** 225 M 4 | 13 |
| | **123** | 3360 | 1,5 | **MR CI 160 - 60 × 450** 225 M 4 | 11,4 |
| | **123** | 3346 | 1,7 | **MR CI 180 - 60 × 450** 225 M 4 | 11,4 |
| | **124** | 3319 | 3 | **MR CI 200 - 60 × 450** 225 M 4 | 11,3 |
| | **142** | 2912 | 1,5 | **MR CI 160 - 60 × 450** 225 M 4 | 9,88 |
| | **137** | 3021 | 1,7 | **MR CI 180 - 60 × 450** 225 M 4 | 10,3 |
| | **136** | 3036 | 3 | **MR CI 200 - 60 × 450** 225 M 4 | 10,3 |
| | **182** | 2272 | 1,5 | **MR CI 160 - 60 × 450** 225 M 4 | 7,71 |
| | **174** | 2375 | 3 | **MR CI 200 - 60 × 450** 225 M 4 | 8,06 |
| | **227** | 1815 | 1,5 | **MR CI 160 - 60 × 450** 225 M 4 | 6,16 |
| | **217** | 1903 | 3 | **MR CI 200 - 60 × 450** 225 M 4 | 6,46 |
| **55** | **8,7** | 56751 | 1,32 | **MR C2I 360 - 65 × 550** 250 M 4 | 161 |
| | **10,8** | 45508 | 1,12 | **MR C2I 320 - 65 × 550** 250 M 4 | 129 |
| | **10,8** | 45508 | 1,4 | **MR C2I 321 - 65 × 550** 250 M 4 | 129 |
| | **11** | 44762 | 1,6 | **MR C2I 360 - 65 × 550** 250 M 4 | 127 |
| | **14** | 35392 | 1,06 | MR **C2I 280 - 65 × 550** 250 M 4 | 100 |
| | **13,6** | 36406 | 1,32 | **MR C2I 320 - 65 × 550** 250 M 4 | 103 |
| | **13,6** | 36406 | 1,7 | **MR C2I 321 - 65 × 550** 250 M 4 | 103 |
| | **13,8** | 35809 | 2,12 | **MR C2I 360 - 65 × 550** 250 M 4 | 102 |

| $P_1$ kW 1) | $n_2$ min$^{-1}$ | $M_2$ N m | $fs$ | 2) | $i$ |
|---|---|---|---|---|---|
| **55** | **15,6** | 31624 | 1,18 | **MR C2I 280 - 65 × 550** 250 M 4 | 89,7 |
| | **15,8** | 31333 | 1,5 | **MR C2I 320 - 65 × 550** 250 M 4 | 88,8 |
| | **15,8** | 31333 | 1,8 | **MR C2I 321 - 65 × 550** 250 M 4 | 88,8 |
| | **15,3** | 32228 | 2,24 | **MR C2I 360 - 65 × 550** 250 M 4 | 91,4 |
| | **17,8** | 27779 | 1 | **MR C2I 250 - 65 × 550** 250 M 4 | 78,8 |
| | **17,4** | 28314 | 1,25 | **MR C2I 280 - 65 × 550** 250 M 4 | 80,3 |
| | **17** | 29125 | 1,6 | **MR C2I 320 - 65 × 550** 250 M 4 | 82,6 |
| | **17** | 29125 | 2 | **MR C2I 321 - 65 × 550** 250 M 4 | 82,6 |
| | **17,2** | 28647 | 2,5 | **MR C2I 360 - 65 × 550** 250 M 4 | 81,2 |
| | **19,7** | 25108 | 1,12 | **MR C2I 250 - 65 × 550** 250 M 4 | 71,2 |
| | **19,5** | 25299 | 1,6 | **MR C2I 280 - 65 × 550** 250 M 4 | 71,7 |
| | **19,7** | 25067 | 1,8 | **MR C2I 320 - 65 × 550** 250 M 4 | 71,1 |
| | **19,7** | 25067 | 2,24 | **MR C2I 321 - 65 × 550** 250 M 4 | 71,1 |
| | **22,5** | 21903 | 1,25 | **MR C2I 250 - 65 × 550** 250 M 4 | 62,1 |
| | **22,1** | 22324 | 1,6 | **MR C2I 280 - 65 × 550** 250 M 4 | 63,3 |
| | **21,5** | 22964 | 2,12 | **MR C2I 320 - 65 × 550** 250 M 4 | 65,1 |
| | **21,5** | 22964 | 2,65 | **MR C2I 321 - 65 × 550** 250 M 4 | 65,1 |
| | **24,6** | 20078 | 0,9 | **MR C2I 225 - 60 × 450** 250 M * 4 | 56,9 |
| | **24,9** | 19797 | 1,4 | **MR C2I 250 - 65 × 550** 250 M 4 | 56,1 |
| | **24,8** | 19947 | 2 | **MR C2I 280 - 65 × 550** 250 M 4 | 56,6 |
| | **25** | 19764 | 2,24 | **MR C2I 320 - 65 × 550** 250 M 4 | 56 |
| | **26,4** | 18718 | 0,95 | **MR C2I 225 - 60 × 450** 250 M * 4 | 53,1 |
| | **26,8** | 18389 | 1,5 | **MR C2I 250 - 65 × 550** 250 M 4 | 52,1 |
| | **26,3** | 18743 | 1,9 | **MR C2I 280 - 65 × 550** 250 M 4 | 53,1 |
| | **27,3** | 18093 | 2,65 | **MR C2I 320 - 65 × 550** 250 M 4 | 51,3 |
| | **29,3** | 16857 | 1,06 | **MR C2I 225 - 60 × 450** 250 M * 4 | 47,8 |
| | **29,7** | 16621 | 1,7 | **MR C2I 250 - 65 × 550** 250 M 4 | 47,1 |
| | **29,5** | 16747 | 2,12 | **MR C2I 280 - 65 × 550** 250 M 4 | 47,5 |
| | **31,7** | 15572 | 2,8 | **MR C2I 320 - 65 × 550** 250 M 4 | 44,2 |
| | **33,8** | 14603 | 1,25 | **MR C2I 225 - 60 × 450** 250 M * 4 | 41,4 |
| | **32,7** | 15106 | 1,9 | **MR C2I 250 - 65 × 550** 250 M 4 | 42,8 |
| | **33,7** | 14654 | 2,36 | **MR C2I 280 - 65 × 550** 250 M 4 | 41,6 |
| | **38,6** | 12779 | 1,4 | **MR C2I 225 - 60 × 450** 250 M * 4 | 36,2 |
| | **37,6** | 13136 | 2 | **MR C2I 250 - 65 × 550** 250 M 4 | 37,2 |
| | **37,3** | 13236 | 2,65 | **MR C2I 280 - 65 × 550** 250 M 4 | 37,5 |
| | **44,6** | 11070 | 1,4 | **MR C2I 225 - 60 × 450** 250 M * 4 | 31,4 |
| | **41,4** | 11938 | 2,12 | **MR C2I 250 - 65 × 550** 250 M 4 | 33,9 |
| | **44,1** | 11429 | 1,5 | **MR CI 250 - 65 × 550** 250 M 4 | 31,7 |
| | **42,6** | 11581 | 2,65 | **MR C2I 280 - 65 × 550** 250 M 4 | 32,8 |
| | **48,7** | 10129 | 1,8 | **MR C2I 225 - 60 × 450** 250 M * 4 | 28,7 |
| | **47,4** | 10413 | 2,5 | **MR C2I 250 - 65 × 550** 250 M 4 | 29,5 |
| | **50,1** | 10055 | 1,5 | **MR CI 250 - 65 × 550** 250 M 4 | 27,9 |
| | **47,1** | 10492 | 3,35 | **MR C2I 280 - 65 × 550** 250 M 4 | 29,8 |
| | **56,9** | 8866 | 1,06 | **MR CI 200 - 65 × 550** 250 M 4 | 24,6 |
| | **56,3** | 8775 | 1,9 | MR **C2I 225 - 60 × 450** 250 M * 4 | 24,9 |
| | **52,2** | 9463 | 2,65 | **MR C2I 250 - 65 × 550** 250 M 4 | 26,8 |
| | **55,2** | 9143 | 2,12 | **MR CI 250 - 65 × 550** 250 M 4 | 25,4 |
| | **53,8** | 9180 | 3,55 | **MR C2I 280 - 65 × 550** 250 M 4 | 26 |
| | **62,7** | 8044 | 2,12 | **MR CI 250 - 65 × 550** 250 M 4 | 22,3 |
| | 69 | 7306 | 0,95 | **MR CI 180 - 60 × 450** 250 M * 4 | 20,3 |
| | **71,1** | 7093 | 1,6 | **MR CI 200 - 65 × 550** 250 M 4 | 19,7 |
| | **69** | 7306 | 1,9 | **MR CI 225 - 65 × 550** 250 M 4 | 20,3 |
| | **68,9** | 7314 | 2,8 | **MR CI 250 - 65 × 550** 250 M 4 | 20,3 |
| | **75** | 6723 | 1,06 | **MR CI 180 - 60 × 450** 250 M * 4 | 18,7 |
| | **77,8** | 6483 | 1,7 | **MR CI 200 - 65 × 550** 250 M 4 | 18 |
| | **75** | 6723 | 1,9 | **MR CI 225 - 65 × 550** 250 M 4 | 18,7 |
| | **78,4** | 6435 | 3,35 | **MR CI 250 - 65 × 550** 250 M 4 | 17,9 |
| | **87,5** | 5761 | 1,25 | **MR CI 180 - 60 × 450** 250 M * 4 | 16 |
| | **84,7** | 5955 | 1,7 | **MR CI 200 - 65 × 550** 250 M 4 | 16,5 |
| | **87,5** | 5761 | 2,5 | **MR CI 225 - 65 × 550** 250 M 4 | 16 |
| | **95,1** | 5301 | 1,4 | **MR CI 180 - 60 × 450** 250 M * 4 | 14,7 |
| | **98,6** | 5112 | 2,24 | **MR CI 200 - 65 × 550** 250 M 4 | 14,2 |
| | **107** | 4718 | 1,4 | **MR CI 180 - 60 × 450** 250 M * 4 | 13,1 |
| | **107** | 4695 | 2,36 | **MR CI 200 - 65 × 550** 250 M 4 | 13 |
| | **123** | 4089 | 1,4 | **MR CI 180 - 60 × 450** 250 M * 4 | 11,4 |
| | **124** | 4057 | 2,36 | **MR CI 200 - 65 × 550** 250 M 4 | 11,3 |

1) Potenze per servizio continuo S1; per servizi S2 ... S10 è **possibile incrementarle** (ved. cap. 1 «Caratteristiche generali»): proporzionalmente $M_2$ aumenta e $fs$ diminuisce.
2) Per la designazione completa per l'ordinazione ved. cap. 2.
* Forma costruttiva **B5R** (ved. cap. 1.2).

| $P_1$ kW 1) | $n_2$ min$^{-1}$ | $M_2$ N m | $fs$ | 2) | $i$ |
|---|---|---|---|---|---|
| **55** | **137** | 3692 | 1,4 | MR **CI 180 - 60 × 450** 250 M * 4 | 10,3 |
| | **136** | 3711 | 2,36 | **MR CI 200 - 65 × 550** 250 M 4 | 10,3 |
| | **174** | 2903 | 2,36 | **MR CI 200 - 65 × 550** 250 M 4 | 8,06 |
| | **217** | 2326 | 2,36 | **MR CI 200 - 65 × 550** 250 M 4 | 6,46 |
| **75** | **10,8** | 62056 | 1 | **MR C2I 321 - 75 × 550** 280 S 4 | 129 |
| | **11** | 61039 | 1,18 | **MR C2I 360 - 75 × 550** 280 S 4 | 127 |
| | **13,6** | 49645 | 1 | MR **C2I 320 - 75 × 550** 280 S 4 | 103 |
| | **13,6** | 49645 | 1,25 | **MR C2I 321 - 75 × 550** 280 S 4 | 103 |
| | **13,8** | 48831 | 1,6 | **MR C2I 360 - 75 × 550** 280 S 4 | 102 |
| | **15,8** | 42727 | 1,06 | **MR C2I 320 - 75 × 550** 280 S 4 | 88,8 |
| | **15,8** | 42727 | 1,32 | **MR C2I 321 - 75 × 550** 280 S 4 | 88,8 |
| | **15,3** | 43948 | 1,6 | **MR C2I 360 - 75 × 550** 280 S 4 | 91,4 |
| | **17,4** | 38609 | 0,95 | **MR C2I 280 - 75 × 550** 280 S 4 | 80,3 |
| | **17** | 39716 | 1,18 | **MR C2I 320 - 75 × 550** 280 S 4 | 82,6 |
| | **17** | 39716 | 1,5 | **MR C2I 321 - 75 × 550** 280 S 4 | 82,6 |
| | **17,2** | 39065 | 1,9 | **MR C2I 360 - 75 × 550** 280 S 4 | 81,2 |
| | **19,5** | 34499 | 1,18 | **MR C2I 280 - 75 × 550** 280 S 4 | 71,7 |
| | **19,7** | 34182 | 1,32 | **MR C2I 320 - 75 × 550** 280 S 4 | 71,1 |
| | **19,7** | 34182 | 1,6 | **MR C2I 321 - 75 × 550** 280 S 4 | 71,1 |
| | **19,1** | 35158 | 2 | **MR C2I 360 - 75 × 550** 280 S 4 | 73,1 |
| | **22,5** | 29868 | 0,9 | **MR C2I 250 - 75 × 550** 280 S 4 | 62,1 |
| | **22,1** | 30442 | 1,18 | **MR C2I 280 - 75 × 550** 280 S 4 | 63,3 |
| | **21,5** | 31314 | 1,5 | MR **C2I 320 - 75 × 550** 280 S 4 | 65,1 |
| | **21,5** | 31314 | 1,9 | **MR C2I 321 - 75 × 550** 280 S 4 | 65,1 |
| | **21,9** | 30801 | 2,36 | **MR C2I 360 - 75 × 550** 280 S 4 | 64 |
| | **24,9** | 26996 | 1,06 | **MR C2I 250 - 75 × 550** 280 S 4 | 56,1 |
| | **24,8** | 27201 | 1,5 | **MR C2I 280 - 75 × 550** 280 S 4 | 56,6 |
| | **25** | 26951 | 1,7 | **MR C2I 320 - 75 × 550** 280 S 4 | 56 |
| | **25** | 26951 | 2,12 | **MR C2I 321 - 75 × 550** 280 S 4 | 56 |
| | **24,3** | 27721 | 2,5 | **MR C2I 360 - 75 × 550** 280 S 4 | 57,6 |
| | **26,8** | 25076 | 1,12 | **MR C2I 250 - 75 × 550** 280 S 4 | 52,1 |
| | **26,3** | 25559 | 1,4 | **MR C2I 280 - 75 × 550** 280 S 4 | 53,1 |
| | **27,3** | 24672 | 1,9 | **MR C2I 320 - 75 × 550** 280 S 4 | 51,3 |
| | **27,3** | 24672 | 2,36 | **MR C2I 321 - 75 × 550** 280 S 4 | 51,3 |
| | **27,7** | 24267 | 2,8 | **MR C2I 360 - 75 × 550** 280 S 4 | 50,5 |
| | **29,7** | 22665 | 1,25 | **MR C2I 250 - 75 × 550** 280 S 4 | 47,1 |
| | **29,5** | 22837 | 1,6 | **MR C2I 280 - 75 × 550** 280 S 4 | 47,5 |
| | **31,7** | 21234 | 2,12 | **MR C2I 320 - 75 × 550** 280 S 4 | 44,2 |
| | **32,7** | 20598 | 1,4 | MR **C2I 250 - 75 × 550** 280 S 4 | 42,8 |
| | **33,7** | 19983 | 1,8 | **MR C2I 280 - 75 × 550** 280 S 4 | 41,6 |
| | **35,4** | 19010 | 2,36 | **MR C2I 320 - 75 × 550** 280 S 4 | 39,5 |
| | **37,6** | 17913 | 1,5 | **MR C2I 250 - 75 × 550** 280 S 4 | 37,2 |
| | **37,3** | 18049 | 2 | **MR C2I 280 - 75 × 550** 280 S 4 | 37,5 |
| | **38,6** | 17442 | 2,65 | **MR C2I 320 - 75 × 550** 280 S 4 | 36,3 |
| | **41,4** | 16279 | 1,6 | **MR C2I 250 - 75 × 550** 280 S 4 | 33,9 |
| | **44,1** | 15584 | 1,06 | **MR CI 250 - 75 × 550** 280 S 4 | 31,7 |
| | **42,6** | 15793 | 2 | **MR C2I 280 - 75 × 550** 280 S 4 | 32,8 |
| | **43,1** | 15615 | 2,8 | **MR C2I 320 - 75 × 550** 280 S 4 | 32,5 |
| | **47,4** | 14199 | 1,9 | **MR C2I 250 - 75 × 550** 280 S 4 | 29,5 |
| | **50,1** | 13711 | 1,06 | **MR CI 250 - 75 × 550** 280 S 4 | 27,9 |
| | **47,1** | 14307 | 2,5 | **MR C2I 280 - 75 × 550** 280 S 4 | 29,8 |
| | **48,7** | 13826 | 3,35 | **MR C2I 320 - 75 × 550** 280 S 4 | 28,8 |
| | **52,2** | 12904 | 2 | **MR C2I 250 - 75 × 550** 280 S 4 | 26,8 |
| | **55,2** | 12467 | 1,6 | **MR CI 250 - 75 × 550** 280 S 4 | 25,4 |
| | **53,8** | 12519 | 2,65 | MR **C2I 280 - 75 × 550** 280 S 4 | 26 |
| | **54,4** | 12378 | 3,55 | **MR C2I 320 - 75 × 550** 280 S 4 | 25,7 |
| | **62,7** | 10969 | 1,6 | **MR CI 250 - 75 × 550** 280 S 4 | 22,3 |
| | **71,1** | 9672 | 1,18 | **MR CI 200 - 75 × 550** 280 S 4 | 19,7 |
| | **69** | 9963 | 1,32 | **MR CI 225 - 75 × 550** 280 S 4 | 20,3 |
| | **68,9** | 9974 | 2,12 | **MR CI 250 - 75 × 550** 280 S 4 | 20,3 |
| | **70** | 9823 | 2,65 | **MR CI 280 - 75 × 550** 280 S 4 | 20 |
| | **77,8** | 8841 | 1,18 | **MR CI 200 - 75 × 550** 280 S 4 | 18 |
| | **75** | 9168 | 1,32 | **MR CI 225 - 75 × 550** 280 S 4 | 18,7 |
| | **78,4** | 8775 | 2,36 | **MR CI 250 - 75 × 550** 280 S 4 | 17,9 |

| $P_1$ kW 1) | $n_2$ min$^{-1}$ | $M_2$ N m | $fs$ | 2) | $i$ |
|---|---|---|---|---|---|
| **75** | **84,7** | 8120 | 1,18 | **MR CI 200 - 75 × 550** 280 S 4 | 16,5 |
| | **87,5** | 7856 | 1,8 | MR **CI 225 - 75 × 550** 280 S 4 | 16 |
| | **87,5** | 7858 | 2,36 | **MR CI 250 - 75 × 550** 280 S 4 | 16 |
| | **98,6** | 6970 | 1,6 | **MR CI 200 - 75 × 550** 280 S 4 | 14,2 |
| | **95,1** | 7229 | 2 | **MR CI 225 - 75 × 550** 280 S 4 | 14,7 |
| | **107** | 6402 | 1,8 | **MR CI 200 - 75 × 550** 280 S 4 | 13 |
| | **109** | 6307 | 2 | **MR CI 225 - 75 × 550** 280 S 4 | 12,8 |
| | **124** | 5532 | 1,8 | **MR CI 200 - 75 × 550** 280 S 4 | 11,3 |
| | **121** | 5680 | 2 | **MR CI 225 - 75 × 550** 280 S 4 | 11,6 |
| | **136** | 5060 | 1,8 | **MR CI 200 - 75 × 550** 280 S 4 | 10,3 |
| | **140** | 4920 | 2 | **MR CI 225 - 75 × 550** 280 S 4 | 10 |
| | **174** | 3959 | 1,8 | **MR CI 200 - 75 × 550** 280 S 4 | 8,06 |
| | 217 | 3172 | 1,8 | **MR CI 200 - 75 × 550** 280 S 4 | 6,46 |
| **90** | **11** | 73246 | 1 | **MR C2I 360 - 75 × 550** 280 M 4 | 127 |
| | **13,6** | 59574 | 1,06 | **MR C2I 321 - 75 × 550** 280 M 4 | 103 |
| | **13,8** | 58597 | 1,32 | **MR C2I 360 - 75 × 550** 280 M 4 | 102 |
| | **15,8** | 51272 | 0,9 | **MR C2I 320 - 75 × 550** 280 M 4 | 88,8 |
| | **15,8** | 51272 | 1,12 | **MR C2I 321 - 75 × 550** 280 M 4 | 88,8 |
| | **15,3** | 52737 | 1,32 | **MR C2I 360 - 75 × 550** 280 M 4 | 91,4 |
| | **17** | 47659 | 1 | **MR C2I 320 - 75 × 550** 280 M 4 | 82,6 |
| | **17** | 47659 | 1,25 | **MR C2I 321 - 75 × 550** 280 M 4 | 82,6 |
| | **17,2** | 46878 | 1,6 | **MR C2I 360 - 75 × 550** 280 M 4 | 81,2 |
| | **19,5** | 41398 | 0,95 | **MR C2I 280 - 75 × 550** 280 M 4 | 71,7 |
| | **19,7** | 41018 | 1,12 | **MR C2I 320 - 75 × 550** 280 M 4 | 71,1 |
| | **19,7** | 41018 | 1,4 | **MR C2I 321 - 75 × 550** 280 M 4 | 71,1 |
| | **19,1** | 42190 | 1,7 | **MR C2I 360 - 75 × 550** 280 M 4 | 73,1 |
| | **22,1** | 36530 | 1 | **MR C2I 280 - 75 × 550** 280 M 4 | 63,3 |
| | **21,5** | 37577 | 1,25 | **MR C2I 320 - 75 × 550** 280 M 4 | 65,1 |
| | **21,5** | 37577 | 1,6 | **MR C2I 321 - 75 × 550** 280 M 4 | 65,1 |
| | **21,9** | 36961 | 2 | MR **C2I 360 - 75 × 550** 280 M 4 | 64 |
| | **24,8** | 32641 | 1,25 | **MR C2I 280 - 75 × 550** 280 M 4 | 56,6 |
| | **25** | 32341 | 1,4 | **MR C2I 320 - 75 × 550** 280 M 4 | 56 |
| | **25** | 32341 | 1,7 | **MR C2I 321 - 75 × 550** 280 M 4 | 56 |
| | **24,3** | 33265 | 2,12 | **MR C2I 360 - 75 × 550** 280 M 4 | 57,6 |
| | 26,8 | 30092 | 0,9 | **MR C2I 250 - 75 × 550** 280 M 4 | 52,1 |
| | **26,3** | 30670 | 1,18 | **MR C2I 280 - 75 × 550** 280 M 4 | 53,1 |
| | **27,3** | 29606 | 1,6 | **MR C2I 320 - 75 × 550** 280 M 4 | 51,3 |
| | **27,3** | 29606 | 2 | **MR C2I 321 - 75 × 550** 280 M 4 | 51,3 |
| | **27,7** | 29121 | 2,36 | **MR C2I 360 - 75 × 550** 280 M 4 | 50,5 |
| | **29,7** | 27198 | 1 | **MR C2I 250 - 75 × 550** 280 M 4 | 47,1 |
| | **29,5** | 27405 | 1,32 | **MR C2I 280 - 75 × 550** 280 M 4 | 47,5 |
| | **31,7** | 25481 | 1,8 | **MR C2I 320 - 75 × 550** 280 M 4 | 44,2 |
| | **31,7** | 25481 | 2,24 | **MR C2I 321 - 75 × 550** 280 M 4 | 44,2 |
| | **30,8** | 26209 | 2,65 | **MR C2I 360 - 75 × 550** 280 M 4 | 45,4 |
| | **32,7** | 24718 | 1,18 | **MR C2I 250 - 75 × 550** 280 M 4 | 42,8 |
| | **33,7** | 23979 | 1,5 | MR **C2I 280 - 75 × 550** 280 M 4 | 41,6 |
| | **35,4** | 22811 | 2 | **MR C2I 320 - 75 × 550** 280 M 4 | 39,5 |
| | **35,4** | 22811 | 2,5 | **MR C2I 321 - 75 × 550** 280 M 4 | 39,5 |
| | **37,6** | 21495 | 1,25 | **MR C2I 250 - 75 × 550** 280 M 4 | 37,2 |
| | **37,3** | 21659 | 1,6 | **MR C2I 280 - 75 × 550** 280 M 4 | 37,5 |
| | **38,6** | 20931 | 2,12 | **MR C2I 320 - 75 × 550** 280 M 4 | 36,3 |
| | **41,4** | 19535 | 1,32 | **MR C2I 250 - 75 × 550** 280 M 4 | 33,9 |
| | **42,6** | 18951 | 1,7 | **MR C2I 280 - 75 × 550** 280 M 4 | 32,8 |
| | **43,1** | 18738 | 2,36 | **MR C2I 320 - 75 × 550** 280 M 4 | 32,5 |
| | **47,4** | 17039 | 1,5 | **MR C2I 250 - 75 × 550** 280 M 4 | 29,5 |
| | **47,1** | 17169 | 2,12 | **MR C2I 280 - 75 × 550** 280 M 4 | 29,8 |
| | **48,7** | 16591 | 2,65 | **MR C2I 320 - 75 × 550** 280 M 4 | 28,8 |
| | **52,2** | 15485 | 1,7 | **MR C2I 250 - 75 × 550** 280 M 4 | 26,8 |
| | **55,2** | 14961 | 1,32 | **MR CI 250 - 75 × 550** 280 M 4 | 25,4 |
| | **53,8** | 15022 | 2,24 | **MR C2I 280 - 75 × 550** 280 M 4 | 26 |
| | **54,4** | 14853 | 3 | **MR C2I 320 - 75 × 550** 280 M 4 | 25,7 |
| | **62,7** | 13163 | 1,32 | **MR CI 250 - 75 × 550** 280 M 4 | 22,3 |

1) Potenze per servizio continuo S1; per servizi S2 ... S10 è **possibile incrementarle** (ved. cap. 1 «Caratteristiche generali»): proporzionalmente $M_2$ aumenta e $fs$ diminuisce.
2) Per la designazione completa per l'ordinazione ved. cap. 2.
* Forma costruttiva **B5R** (ved. cap. 1.2).

| $P_1$ kW 1) | $n_2$ min$^{-1}$ | $M_2$ N m | $fs$ | 2) | $i$ |
|---|---|---|---|---|---|
| **90** | **71,1** | 11606 | 0,95 | **MR CI 200 - 75 × 550** 280 M 4 | 19,7 |
| | **69** | 11956 | 1,12 | **MR CI 225 - 75 × 550** 280 M 4 | 20,3 |
| | **68,9** | 11969 | 1,8 | **MR CI 250 - 75 × 550** 280 M 4 | 20,3 |
| | **70** | 11787 | 2,24 | **MR CI 280 - 75 × 550** 280 M 4 | 20 |
| | **77,8** | 10609 | 1 | **MR CI 200 - 75 × 550** 280 M 4 | 18 |
| | **75** | 11002 | 1,12 | **MR CI 225 - 75 × 550** 280 M 4 | 18,7 |
| | **78,4** | 10530 | 2 | **MR CI 250 - 75 × 550** 280 M 4 | 17,9 |
| | **77,8** | 10609 | 2,24 | **MR CI 280 - 75 × 550** 280 M 4 | 18 |
| | **84,7** | 9744 | 1 | **MR CI 200 - 75 × 550** 280 M 4 | 16,5 |
| | **87,5** | 9427 | 1,5 | **MR CI 225 - 75 × 550** 280 M 4 | 16 |
| | **87,5** | 9430 | 2 | MR **CI 250 - 75 × 550** 280 M 4 | 16 |
| | **88,8** | 9294 | 3 | **MR CI 280 - 75 × 550** 280 M 4 | 15,8 |
| | **98,6** | 8365 | 1,32 | **MR CI 200 - 75 × 550** 280 M 4 | 14,2 |
| | **95,1** | 8674 | 1,7 | **MR CI 225 - 75 × 550** 280 M 4 | 14,7 |
| | **99,4** | 8303 | 2,65 | **MR CI 250 - 75 × 550** 280 M 4 | 14,1 |
| | 107 | 7683 | 1,5 | **MR CI 200 - 75 × 550** 280 M 4 | 13 |
| | **109** | 7568 | 1,7 | **MR CI 225 - 75 × 550** 280 M 4 | 12,8 |
| | **111** | 7435 | 3 | **MR CI 250 - 75 × 550** 280 M 4 | 12,6 |
| | **124** | 6639 | 1,5 | **MR CI 200 - 75 × 550** 280 M 4 | 11,3 |
| | **121** | 6816 | 1,7 | **MR CI 225 - 75 × 550** 280 M 4 | 11,6 |
| | **123** | 6720 | 3 | **MR CI 250 - 75 × 550** 280 M 4 | 11,4 |
| | **136** | 6072 | 1,5 | MR **CI 200 - 75 × 550** 280 M 4 | 10,3 |
| | **140** | 5904 | 1,7 | **MR CI 225 - 75 × 550** 280 M 4 | 10 |
| | **135** | 6107 | 3 | **MR CI 250 - 75 × 550** 280 M 4 | 10,4 |
| | **174** | 4750 | 1,5 | **MR CI 200 - 75 × 550** 280 M 4 | 8,06 |
| | **217** | 3806 | 1,5 | **MR CI 200 - 75 × 550** 280 M 4 | 6,46 |
| **110** | **13,8** | 71619 | 1,06 | **MR C2I 360 - 80 × 660** 315 S 4 | 102 |
| | **15,8** | 62666 | 0,9 | MR **C2I 321 - 80 × 660** 315 S 4 | 88,8 |
| | **15,3** | 64457 | 1,12 | **MR C2I 360 - 80 × 660** 315 S 4 | 91,4 |
| | **17** | 58250 | 1 | **MR C2I 321 - 80 × 660** 315 S 4 | 82,6 |
| | **17,2** | 57295 | 1,32 | **MR C2I 360 - 80 × 660** 315 S 4 | 81,2 |
| | **19,7** | 50133 | 0,9 | **MR C2I 320 - 80 × 660** 315 S 4 | 71,1 |
| | **19,7** | 50133 | 1,12 | **MR C2I 321 - 80 × 660** 315 S 4 | 71,1 |
| | **19,1** | 51565 | 1,4 | **MR C2I 360 - 80 × 660** 315 S 4 | 73,1 |
| | **21,5** | 45928 | 1,06 | **MR C2I 320 - 80 × 660** 315 S 4 | 65,1 |
| | **21,5** | 45928 | 1,32 | **MR C2I 321 - 80 × 660** 315 S 4 | 65,1 |
| | **21,9** | 45175 | 1,6 | **MR C2I 360 - 80 × 660** 315 S 4 | 64 |
| | **24,8** | 39895 | 1 | **MR C2I 280 - 75 × 550** 315 S * 4 | 56,6 |
| | **25** | 39528 | 1,12 | MR **C2I 320 - 80 × 660** 315 S 4 | 56 |
| | **25** | 39528 | 1,4 | **MR C2I 321 - 80 × 660** 315 S 4 | 56 |
| | **24,3** | 40657 | 1,7 | **MR C2I 360 - 80 × 660** 315 S 4 | 57,6 |
| | **26,3** | 37486 | 0,95 | **MR C2I 280 - 75 × 550** 315 S * 4 | 53,1 |
| | **27,3** | 36186 | 1,32 | **MR C2I 320 - 80 × 660** 315 S 4 | 51,3 |
| | **27,3** | 36186 | 1,6 | **MR C2I 321 - 80 × 660** 315 S 4 | 51,3 |
| | **27,7** | 35592 | 1,9 | **MR C2I 360 - 80 × 660** 315 S 4 | 50,5 |
| | **29,5** | 33495 | 1,06 | **MR C2I 280 - 75 × 550** 315 S * 4 | 47,5 |
| | **31,7** | 31143 | 1,4 | **MR C2I 320 - 80 × 660** 315 S 4 | 44,2 |
| | **31,7** | 31143 | 1,8 | **MR C2I 321 - 80 × 660** 315 S 4 | 44,2 |
| | **30,8** | 32033 | 2,24 | **MR C2I 360 - 80 × 660** 315 S 4 | 45,4 |
| | **33,7** | 29308 | 1,18 | **MR C2I 280 - 75 × 550** 315 S * 4 | 41,6 |
| | **35,4** | 27881 | 1,6 | **MR C2I 320 - 80 × 660** 315 S 4 | 39,5 |
| | **35,4** | 27881 | 2 | **MR C2I 321 - 80 × 660** 315 S 4 | 39,5 |
| | **34,1** | 28919 | 2,5 | **MR C2I 360 - 80 × 660** 315 S 4 | 41 |
| | **37,3** | 26472 | 1,32 | **MR C2I 280 - 75 × 550** 315 S * 4 | 37,5 |
| | **38,6** | 25582 | 1,8 | MR **C2I 320 - 80 × 660** 315 S 4 | 36,3 |
| | **38,6** | 25582 | 2,24 | **MR C2I 321 - 80 × 660** 315 S 4 | 36,3 |
| | **37,5** | 26313 | 2,65 | **MR C2I 360 - 80 × 660** 315 S 4 | 37,3 |
| | **42,6** | 23163 | 1,32 | **MR C2I 280 - 75 × 550** 315 S * 4 | 32,8 |
| | **43,1** | 22902 | 2 | **MR C2I 320 - 80 × 660** 315 S 4 | 32,5 |
| | **41,6** | 23755 | 2,65 | **MR C2I 360 - 80 × 660** 315 S 4 | 33,7 |
| | **47,1** | 20984 | 1,7 | **MR C2I 280 - 75 × 550** 315 S * 4 | 29,8 |
| | **48,7** | 20278 | 2,24 | **MR C2I 320 - 80 × 660** 315 S 4 | 28,8 |
| | **48,7** | 20278 | 2,8 | **MR C2I 321 - 80 × 660** 315 S 4 | 28,8 |
| | **47,3** | 20858 | 3,35 | **MR C2I 360 - 80 × 660** 315 S 4 | 29,6 |

| $P_1$ kW 1) | $n_2$ min$^{-1}$ | $M_2$ N m | $fs$ | 2) | $i$ |
|---|---|---|---|---|---|
| **110** | **55,2** | 18286 | 1,06 | **MR CI 250 - 80 × 660** 315 S 4 | 25,4 |
| | **53,8** | 18361 | 1,8 | **MR C2I 280 - 75 × 550** 315 S * 4 | 26 |
| | **54,4** | 18154 | 2,5 | **MR C2I 320 - 80 × 660** 315 S 4 | 25,7 |
| | **54,4** | 18154 | 3,15 | **MR C2I 321 - 80 × 660** 315 S 4 | 25,7 |
| | **52,4** | 18830 | 3,55 | **MR C2I 360 - 80 × 660** 315 S 4 | 26,7 |
| | **62,7** | 16088 | 1,06 | **MR CI 250 - 80 × 660** 315 S 4 | 22,3 |
| | **69** | 14613 | 0,95 | **MR CI 225 - 75 × 550** 315 S * 4 | 20,3 |
| | **68,9** | 14629 | 1,4 | **MR CI 250 - 80 × 660** 315 S 4 | 20,3 |
| | **70** | 14407 | 1,9 | **MR CI 280 - 80 × 660** 315 S 4 | 20 |
| | **75** | 13446 | 0,95 | **MR CI 225 - 75 × 550** 315 S * 4 | 18,7 |
| | **78,4** | 12870 | 1,7 | **MR CI 250 - 80 × 660** 315 S 4 | 17,9 |
| | **77,8** | 12966 | 1,9 | **MR CI 280 - 80 × 660** 315 S 4 | 18 |
| | **87,5** | 11522 | 1,25 | **MR CI 225 - 75 × 550** 315 S * 4 | 16 |
| | **87,5** | 11525 | 1,7 | **MR CI 250 - 80 × 660** 315 S 4 | 16 |
| | **88,8** | 11359 | 2,5 | **MR CI 280 - 80 × 660** 315 S 4 | 15,8 |
| | **95,1** | 10602 | 1,32 | **MR CI 225 - 75 × 550** 315 S * 4 | 14,7 |
| | **99,4** | 10148 | 2,24 | **MR CI 250 - 80 × 660** 315 S 4 | 14,1 |
| | **109** | 9250 | 1,32 | **MR CI 225 - 75 × 550** 315 S * 4 | 12,8 |
| | **111** | 9087 | 2,36 | **MR CI 250 - 80 × 660** 315 S 4 | 12,6 |
| | **121** | 8330 | 1,32 | **MR CI 225 - 75 × 550** 315 S * 4 | 11,6 |
| | **123** | 8214 | 2,36 | **MR CI 250 - 80 × 660** 315 S 4 | 11,4 |
| | **140** | 7216 | 1,32 | **MR CI 225 - 75 × 550** 315 S * 4 | 10 |
| | **135** | 7465 | 2,36 | **MR CI 250 - 80 × 660** 315 S 4 | 10,4 |
| **132** | **15,3** | 77348 | 0,9 | MR **C2I 360 - 80 × 660** 315 M 4 | 91,4 |
| | **17,2** | 68754 | 1,06 | **MR C2I 360 - 80 × 660** 315 M 4 | 81,2 |
| | **19,7** | 60160 | 0,95 | **MR C2I 321 - 80 × 660** 315 M 4 | 71,1 |
| | **19,1** | 61879 | 1,12 | **MR C2I 360 - 80 × 660** 315 M 4 | 73,1 |
| | **21,5** | 55113 | 1,06 | **MR C2I 321 - 80 × 660** 315 M 4 | 65,1 |
| | **21,9** | 54210 | 1,32 | **MR C2I 360 - 80 × 660** 315 M 4 | 64 |
| | **25** | 47434 | 0,95 | MR **C2I 320 - 80 × 660** 315 M 4 | 56 |
| | **25** | 47434 | 1,18 | **MR C2I 321 - 80 × 660** 315 M 4 | 56 |
| | **24,3** | 48789 | 1,5 | **MR C2I 360 - 80 × 660** 315 M 4 | 57,6 |
| | **27,3** | 43423 | 1,06 | **MR C2I 320 - 80 × 660** 315 M 4 | 51,3 |
| | **27,3** | 43423 | 1,32 | **MR C2I 321 - 80 × 660** 315 M 4 | 51,3 |
| | **27,7** | 42711 | 1,6 | **MR C2I 360 - 80 × 660** 315 M 4 | 50,5 |
| | **31,7** | 37372 | 1,18 | **MR C2I 320 - 80 × 660** 315 M 4 | 44,2 |
| | **31,7** | 37372 | 1,5 | **MR C2I 321 - 80 × 660** 315 M 4 | 44,2 |
| | **30,8** | 38440 | 1,8 | **MR C2I 360 - 80 × 660** 315 M 4 | 45,4 |
| | **35,4** | 33457 | 1,32 | **MR C2I 320 - 80 × 660** 315 M 4 | 39,5 |
| | **35,4** | 33457 | 1,7 | **MR C2I 321 - 80 × 660** 315 M 4 | 39,5 |
| | **34,1** | 34703 | 2 | **MR C2I 360 - 80 × 660** 315 M 4 | 41 |
| | **38,6** | 30698 | 1,5 | **MR C2I 320 - 80 × 660** 315 M 4 | 36,3 |
| | **38,6** | 30698 | 1,8 | **MR C2I 321 - 80 × 660** 315 M 4 | 36,3 |
| | **37,5** | 31575 | 2,24 | **MR C2I 360 - 80 × 660** 315 M 4 | 37,3 |
| | **43,1** | 27482 | 1,6 | **MR C2I 320 - 80 × 660** 315 M 4 | 32,5 |
| | **43,1** | 27482 | 2 | **MR C2I 321 - 80 × 660** 315 M 4 | 32,5 |
| | **41,6** | 28506 | 2,24 | **MR C2I 360 - 80 × 660** 315 M 4 | 33,7 |
| | **48,7** | 24334 | 1,8 | **MR C2I 320 - 80 × 660** 315 M 4 | 28,8 |
| | **48,7** | 24334 | 2,36 | **MR C2I 321 - 80 × 660** 315 M 4 | 28,8 |
| | **47,3** | 25029 | 2,8 | **MR C2I 360 - 80 × 660** 315 M 4 | 29,6 |
| | **55,2** | 21943 | 0,9 | **MR CI 250 - 80 × 660** 315 M 4 | 25,4 |
| | **54,4** | 21785 | 2,12 | **MR C2I 320 - 80 × 660** 315 M 4 | 25,7 |
| | **54,4** | 21785 | 2,65 | **MR C2I 321 - 80 × 660** 315 M 4 | 25,7 |
| | **52,4** | 22596 | 3 | **MR C2I 360 - 80 × 660** 315 M 4 | 26,7 |
| | **62,7** | 19305 | 0,9 | **MR CI 250 - 80 × 660** 315 M 4 | 22,3 |
| | **68,9** | 17554 | 1,18 | **MR CI 250 - 80 × 660** 315 M 4 | 20,3 |
| | **70** | 17288 | 1,5 | **MR CI 280 - 80 × 660** 315 M 4 | 20 |
| | **78,4** | 15444 | 1,4 | **MR CI 250 - 80 × 660** 315 M 4 | 17,9 |
| | **77,8** | 15559 | 1,5 | **MR CI 280 - 80 × 660** 315 M 4 | 18 |
| | **87,5** | 13831 | 1,4 | **MR CI 250 - 80 × 660** 315 M 4 | 16 |
| | **88,8** | 13631 | 2,12 | **MR CI 280 - 80 × 660** 315 M 4 | 15,8 |
| | **99,4** | 12177 | 1,9 | **MR CI 250 - 80 × 660** 315 M 4 | 14,1 |
| | **98,6** | 12268 | 2,24 | MR **CI 280 - 80 × 660** 315 M 4 | 14,2 |

1) Potenze per servizio continuo S1; per servizi S2 ... S10 è **possibile incrementarle** (ved. cap.1 «Caratteristiche generali»): proporzionalmente $M_2$ aumenta e $fs$ diminuisce.
2) Per la designazione completa per l'ordinazione ved. cap. 2.
* Forma costruttiva **B5R** (ved. cap. 1.2).

| $P_1$ kW 1) | $n_2$ min$^{-1}$ | $M_2$ N m | $fs$ | 2) | $i$ |
|---|---|---|---|---|---|
| **132** | **111** | 10905 | 2 | **MR CI 250 - 80 × 660** 315 M 4 | 12,6 |
| | **109** | 11115 | 2,24 | **MR CI 280 - 80 × 660** 315 M 4 | 12,9 |
| | **123** | 9856 | 2 | **MR CI 250 - 80 × 660** 315 M 4 | 11,4 |
| | **122** | 9931 | 2,24 | **MR CI 280 - 80 × 660** 315 M 4 | 11,5 |
| | **135** | 8958 | 2 | **MR CI 250 - 80 × 660** 315 M 4 | 10,4 |
| | **139** | 8690 | 2,24 | **MR CI 280 - 80 × 660** 315 M 4 | 10,1 |
| **160** | **17,2** | 83338 | 0,9 | **MR C2I 360 - 80 × 660** 315 MC 4 | 81,2 |
| | **19,1** | 75004 | 0,95 | **MR C2I 360 - 80 × 660** 315 MC 4 | 73,1 |
| | **21,9** | 65709 | 1,12 | **MR C2I 360 - 80 × 660** 315 MC 4 | 64 |
| | **25** | 57495 | 0,95 | **MR C2I 321 - 80 × 660** 315 MC 4 | 56 |
| | **24,3** | 59138 | 1,18 | **MR C2I 360 - 80 × 660** 315 MC 4 | 57,6 |
| | **27,3** | 52633 | 0,9 | MR **C2I 320 - 80 × 660** 315 MC 4 | 51,3 |
| | **27,3** | 52633 | 1,12 | **MR C2I 321 - 80 × 660** 315 MC 4 | 51,3 |
| | **27,7** | 51771 | 1,32 | **MR C2I 360 - 80 × 660** 315 MC 4 | 50,5 |
| | **31,7** | 45299 | 1 | **MR C2I 320 - 80 × 660** 315 MC 4 | 44,2 |
| | **31,7** | 45299 | 1,25 | **MR C2I 321 - 80 × 660** 315 MC 4 | 44,2 |
| | **30,8** | 46594 | 1,5 | **MR C2I 360 - 80 × 660** 315 MC 4 | 45,4 |
| | **35,4** | 40554 | 1,12 | **MR C2I 320 - 80 × 660** 315 MC 4 | 39,5 |
| | **35,4** | 40554 | 1,4 | **MR C2I 321 - 80 × 660** 315 MC 4 | 39,5 |
| | **34,1** | 42064 | 1,7 | **MR C2I 360 - 80 × 660** 315 MC 4 | 41 |

| $P_1$ kW 1) | $n_2$ min$^{-1}$ | $M_2$ N m | $fs$ | 2) | $i$ |
|---|---|---|---|---|---|
| **160** | **38,6** | 37210 | 1,18 | **MR C2I 320 - 80 × 660** 315 MC 4 | 36,3 |
| | **38,6** | 37210 | 1,5 | **MR C2I 321 - 80 × 660** 315 MC 4 | 36,3 |
| | **37,5** | 38273 | 1,9 | **MR C2I 360 - 80 × 660** 315 MC 4 | 37,3 |
| | **43,1** | 33312 | 1,32 | **MR C2I 320 - 80 × 660** 315 MC 4 | 32,5 |
| | **43,1** | 33312 | 1,7 | **MR C2I 321 - 80 × 660** 315 MC 4 | 32,5 |
| | **41,6** | 34552 | 1,9 | **MR C2I 360 - 80 × 660** 315 MC 4 | 33,7 |
| | **48,7** | 29496 | 1,5 | **MR C2I 320 - 80 × 660** 315 MC 4 | 28,8 |
| | **48,7** | 29496 | 1,9 | **MR C2I 321 - 80 × 660** 315 MC 4 | 28,8 |
| | **47,3** | 30339 | 2,36 | **MR C2I 360 - 80 × 660** 315 MC 4 | 29,6 |
| | **54,4** | 26406 | 1,7 | **MR C2I 320 - 80 × 660** 315 MC 4 | 25,7 |
| | **54,4** | 26406 | 2,12 | **MR C2I 321 - 80 × 660** 315 MC 4 | 25,7 |
| | **52,4** | 27389 | 2,5 | **MR C2I 360 - 80 × 660** 315 MC 4 | 26,7 |
| | **70** | 20955 | 1,25 | **MR CI 280 - 80 × 660** 315 MC 4 | 20 |
| | **77,8** | 18860 | 1,25 | **MR CI 280 - 80 × 660** 315 MC 4 | 18 |
| | **88,8** | 16523 | 1,7 | **MR CI 280 - 80 × 660** 315 MC 4 | 15,8 |
| | **98,6** | 14870 | 1,9 | **MR CI 280 - 80 × 660** 315 MC 4 | 14,2 |
| | **109** | 13472 | 1,9 | **MR CI 280 - 80 × 660** 315 MC 4 | 12,9 |
| | **122** | 12038 | 1,9 | **MR CI 280 - 80 × 660** 315 MC 4 | 11,5 |
| | **139** | 10533 | 1,9 | **MR CI 280 - 80 × 660** 315 MC 4 | 10,1 |

1) Potenze per servizio continuo S1; per servizi S2 ... S10 è **possibile incrementarle** (ved. cap.1 «Caratteristiche generali»): proporzionalmente $M_2$ aumenta e $fs$ diminuisce.
2) Per la designazione completa per l'ordinazione ved. cap. 2.

Pagina lasciata intenzionalmente bianca.

# 14 – Dimensioni, esecuzioni, forme costruttive motoriduttori ad assi ortogonali


**14.1 - Motoriduttori MR CI ..... 278**
Dimensioni ..... 278
Esecuzioni (senso di rotazione) ..... 280
Forme costruttive ..... 281
Dettagli lubrificazione ..... 282

**14.2 - Motoriduttori MR ICI ..... 283**
Dimensioni ..... 283
Esecuzioni (senso di rotazione) ..... 284
Forme costruttive ..... 284
Dettagli lubrificazione ..... 285

**14.3 - Motoriduttori MR C3I ..... 286**
Dimensioni ..... 286
Esecuzioni (senso di rotazione) ..... 286
Forme costruttive ..... 287
Dettagli lubrificazione ..... 288

**14.4 - Motoriduttori MR C2I ..... 289**
Dimensioni ..... 289
Esecuzioni (senso di rotazione) ..... 290
Forme costruttive ..... 291
Dettagli lubrificazione ..... 292

## 14.1 - Motoriduttori MR CI

### Dimensioni

### MR CI 40 ... 100

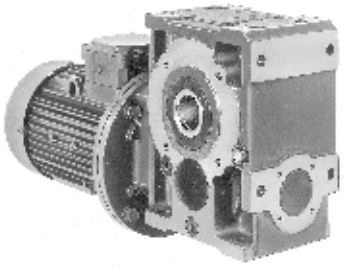

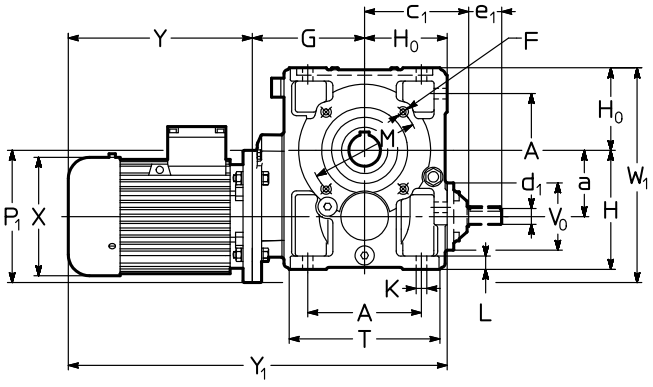


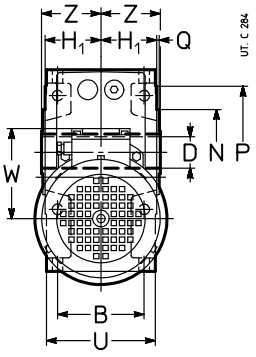


| Rid. | Mot. | a | A | $c_1$ | D Ø | $d_1$ Ø | $e_1$ | $d_1$ Ø | $e_1$ | F | G | H | $H_0$ | $H_1$ | K | L | M Ø | N Ø | P Ø | Q | T | $V_0$ Ø | Z | $P_1$ Ø | X Ø ≈ | Y ≈ | | $Y_1$ ≈ | | W ≈ | $W_1$ ≈ | kg | |
|---|---|---|---|---|---|---|---|---|---|---|---|---|---|---|---|---|---|---|---|---|---|---|---|---|---|---|---|---|---|---|---|---|
| | B5 | | B | | | $i_N \leq 12,5$ | | $i_N \geqslant 16$ | | 1) | | | | | | | | | | | U | | | | | | 2) | | 2) | | | | 2) |
| 40 | 63 | 41,5 | 73 | 74 | 19 | 11 | 23 | 11 | 23 | M5 | 87 | 82 | 56 | 41,5 | 7 | 10 | 75 | 60 | 90 | 2,5 | 102 | 43 | 46 | 140 | 123 | 189 | 244 | 332 | 387 | 95 | 168 | 12 | 14 |
| | 71 | | 65 | | | | | | | | | | | | | | | | | | 80 | | | 160 | 138 | 216 | 278 | 359 | 421 | 112 | 192 | 15 | 18 |
| 50 | 63 | 50 | 86 | 94 | 24 | 16 | 30 | 14 | 30 | M6 | 98 | 100 | 67 | 49 | 9,5 | 12 | 85 | 70 | 105 | 2,5 | 120 | 78 | 53 | 140 | 123 | 189 | 244 | 354 | 409 | 95 | 187 | 16 | 18 |
| | 71 | | 75 | | | | | | | | | | | | | | | | | | 95 | | | 160 | 138 | 216 | 278 | 381 | 443 | 112 | 197 | 19 | 22 |
| | 80 | | | | | | | | | | | | | | | | | | | | | | | 200[3] | 156 | 233 | 302 | 398 | 467 | 121 | 221 | 24 | 28 |
| 63 | 71 | 63 | 102 | 108 | 30 | 16 | 30 | 14 | 30 | M8 | 118 | 125 | 80 | 58,5 | 11,5 | 14 | 100 | 80 | 120 | 3 | 143 | 78 | 63 | 160 | 138 | 216 | 278 | 414 | 476 | 112 | 223 | 24 | 27 |
| 64 | 80 | | 90 | | (63) | | | | | | | | | | | | | | | | 114 | | | 200 | 156 | 233 | 302 | 431 | 500 | 121 | 243 | 29 | 33 |
| | 90 | | | | 32 | | | | | | | | | | | | | | | | | | | 200 | 176 | 287 | 366 | 485 | 564 | 141 | 243 | 34 | 40 |
| | 100[4] | | | | (64) | | | | | | | | | | | | | | | | | | | 200 | 194 | 337 | 432 | 535 | 630 | 151 | 251 | 41 | 47 |
| 80 | 80 | 80 | 132 | 131 | 38 | 19 | 40 | 16 | 30 | M10 | 138 | 150 | 100 | 69,5 | 14 | 17 | 130 | 110 | 160 | 3,5 | 180 | 86 | 75 | 200 | 156 | 233 | 302 | 471 | 540 | 121 | 280 | 40 | 44 |
| 81 | 90 | | 106 | | (80) | | | | | | | | | | | | | | | | 135 | | | 200 | 176 | 287 | 366 | 525 | 604 | 141 | 280 | 45 | 51 |
| | 100[5] | | | | 40 | | | | | | 148 | | | | | | | | | | | | | 250 | 194 | 310 | 405 | 558 | 653 | 151 | 305 | 52 | 58 |
| | 112[5] | | | | (81) | | | | | | | | | | | | | | | | | | | 250 | 218 | 336 | 435 | 584 | 683 | 163 | 305 | 64 | 73 |
| 100 | 90 | 100 | 172 | 157 | 48 | 24 | 50 | 19 | 40 | M12 | 170 | 180 | 125 | 84,5 | 16 | 20 | 165 | 130 | 200 | 3,5 | 228 | 104 | 90 | 200 | 176 | 287 | 366 | 582 | 661 | 141 | 325 | 65 | 71 |
| | 100 | | 131 | | | | | | | | | | | | | | | | | | 165 | | | 250 | 194 | 310 | 405 | 605 | 700 | 151 | 350 | 72 | 78 |
| | 112 | | | | | | | | | | | | | | | | | | | | | | | 250 | 218 | 336 | 435 | 631 | 730 | 163 | 350 | 84 | 93 |
| | 132[5] | | | | | | | | | | 190 | | | | | | | | | | | | | 300 | 257 | 445 | 553 | 760 | 868 | 194 | 375 | 120 | 132 |

1) Lunghezza utile del filetto 2 · F.
2) Valori validi per motore autofrenante.
3) A richiesta e con sovrapprezzo, quota $P_1$ = 160: interpellarci.
4) Forma costruttiva **B5R** (ved. cap. 1.2).
5) A richiesta per 100LB 4, 112M 4 e 132M 4 anche forma costruttiva **B5R** (ved. cap. 1.2); le quote Y e $Y_2$ posso differire: interpellarci

42

## MR CI 125 ... 280

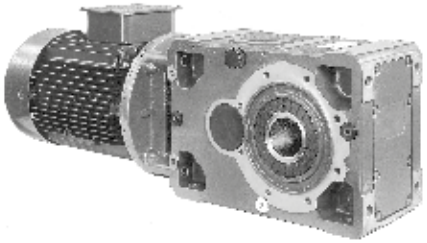

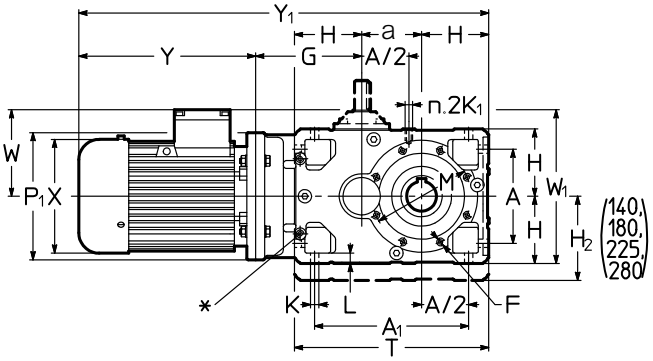


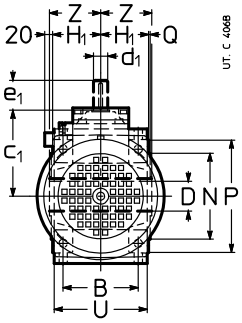


| Rid. | Mot. | a | A | $A_1$ | $c_1$ | D Ø H7 | $d_1$ Ø | $e_1$ | $d_1$ Ø | $e_1$ | F | G | H | $H_1$ | $H_2$ | K Ø | $K_1$ | M Ø | N Ø h6 | P Ø | T | Z | $P_1$ Ø | X Ø ≈ | Y ≈ | | $Y_1$ ≈ | | W ≈ | $W_1$ ≈ | kg | |
|---|---|---|---|---|---|---|---|---|---|---|---|---|---|---|---|---|---|---|---|---|---|---|---|---|---|---|---|---|---|---|---|
| | B5 | | B | | | | $i_N \leq 14$ | | $i_N \geqslant 16$ | | 1) | | h11 | h12 | h11 | L | 2) | | Q | | U | | | | | 3) | | 3) | | | | 3) |
| 125 | 132 | 125 | 212 | 337 | 188 | 60 | 28 | 60 | 24 | 50 | 4) | 220 | 150 | 103,5 | – | 18 | M12 | 215 | 180 | 250 | 425 | 110 | 300 | 257 | 445 | 553 | 940 | 1048 | 194 | 425 | 168 | 180 |
| | 160 | | 162 | | | | | | | | | 250 | | | | 23 | | | 4 | | 201 | | 350 | 315 | 540 | 630 | 1065 | 1155 | 240 | 450 | 225 | 262 |
| | 180 | | | | | | | | | | | | | | | | | | | | | | 350 | 360 | 590 | 725 | 1115 | 1250 | 278 | 453 | 342 | 390 |
| 140 | 132 | 140 | 212 | 352 | 188 | 70 | ≤ 16 28 | 60 | ≥ 18 24 | 50 | 4) | 220 | 150 | 103,5 | 180 | 18 | M12 | 265 | 230 | 300 | 440 | 125 | 300 | 257 | 445 | 553 | 955 | 1063 | 194 | 470 | 181 | 193 |
| | 160 | | 162 | | | | | | | | | 250 | | | | 23 | | | 4 | | 201 | | 350 | 315 | 540 | 630 | 1080 | 1170 | 240 | 495 | 238 | 275 |
| | 180 | | | | | | | | | | | | | | | | | | | | | | 350 | 360 | 590 | 725 | 1130 | 1265 | 278 | 495 | 355 | 403 |
| | 200[6] | | | | | | | | | | | | | | | | | | | | | | 350 | 400 | 685 | 795 | 1225 | 1335 | 310 | 495 | 350 | 398 |
| 160 | 160 | 160 | 252 | 412 | 226 | 80 | 38 | 80 | 32 | 80 | M16 | 282 | 180 | 128,5 | – | 22 | M16 | 265 | 230 | 300 | 520 | 136 | 350 | 315 | 540 | 630 | 1162 | 1252 | 240 | 515 | 294 | 331 |
| | 180 | | 201 | | | | | | | | | | | | | 28 | | | 4 | | 249 | | 350 | 360 | 590 | 725 | 1212 | 1347 | 278 | 515 | 411 | 459 |
| | 200 | | | | | | | | | | | | | | | | | | | | | | 400 | 400 | 650 | 760 | 1272 | 1382 | 310 | 540 | 406 | 454 |
| | 225 | | | | | | | | | | | 312 | | | | | | | | | | | 450 | 450 | 680 | – | 1332 | – | 330 | 565 | 501 | – |
| 180 | 180 | 180 | 252 | 432 | 226 | 90 | ≤ 16 38 | 80 | ≥ 18 32 | 80 | M16 | 282 | 180 | 128,5 | 225 | 22 | M16 | 300 | 250 | 350 | 540 | 150 | 350 | 360 | 590 | 725 | 1232 | 1367 | 278 | 580 | 434 | 482 |
| | 200 | | 201 | | | | | | | | | | | | | 28 | | | 5 | | 249 | | 400 | 400 | 650 | 760 | 1292 | 1402 | 310 | 605 | 429 | 477 |
| | 225 | | | | | | | | | | | 312 | | | | | | | | | | | 450 | 450 | 680 | – | 1352 | – | 330 | 630 | 524 | – |
| | 250[6] | | | | | | | | | | | | | | | | | | | | | | 450 | 485 | 736 | – | 1408 | – | 375 | 630 | 667 | – |
| 200 | 180 | 200 | 320 | 520 | 282 | 100 | 48 | 110 | 38 | 80 | 4) | 325 | 225 | 158 | – | 27 | M20 | 350 | 300 | 400 | 650 | 167 | 350 | 360 | 590 | 725 | 1340 | 1475 | 278 | 600 | 535 | 583 |
| | 200 | | 250 | | | | | | | | | | | | | 34 | | | 5 | | 307 | | 400 | 400 | 650 | 760 | 1400 | 1510 | 310 | 625 | 530 | 578 |
| | 225 | | | | | | | | | | | 355 | | | | | | | | | | | 450 | 450 | 680 | – | 1460 | – | 330 | 650 | 625 | – |
| | 250 | | | | | | | | | | | | | | | | | | | | | | 550 | 485 | 736 | – | 1516 | – | 375 | 700 | 768 | – |
| | 280 | | | | | | | | | | | | | | | | | | | | | | 550 | 550 | 928 | – | 1708 | – | 405 | 700 | 977 | – |
| 225 | 225 | 225 | 320 | 545 | 282 | 110 | ≤ 16 48 | 110 | ≥ 18 38 | 80 | M20 | 355 | 225 | 158 | 280 | 27 | M20 | 400 | 350 | 450 | 675 | 180 | 450 | 450 | 680 | – | 1485 | – | 330 | 730 | 667 | – |
| | 250 | | 250 | | | | | | | | | | | | | 34 | | | 5 | | 307 | | 550 | 485 | 736 | – | 1541 | – | 375 | 780 | 810 | – |
| | 280 | | | | | | | | | | | | | | | | | | | | | | 550 | 550 | 928 | – | 1733 | – | 405 | 780 | 1019 | – |
| | 315[6] | | | | | | | | | | | | | | | | | | | | | | 550 | 620 | 1015 | – | 1820 | – | 530 | 805 | 1312 | – |
| 250 | 225 | 250 | 396 | 646 | 357 | 125 | 55 | 110 | 48 | 110 | 4) | 410 | 280 | 195 | – | 33 | M24 | 500 | 450 | 550 | 810 | 206 | 450 | 450 | 680 | – | 1620 | – | 330 | 755 | 898 | – |
| | 250 | | 310 | | | | | | | | | | | | | 42 | | | 5 | | 380 | | 550 | 485 | 736 | – | 1676 | – | 375 | 805 | 981 | – |
| | 280 | | | | | | | | | | | | | | | | | | | | | | 550 | 550 | 928 | – | 1868 | – | 405 | 805 | 1194 | – |
| | 315 | | | | | | | | | | | 440 | | | | | | | | | | | 660 | 620 | 1155 | – | 2125 | – | 530 | 860 | 1705 | – |
| 280 | 280 | 280 | 396 | 676 | 357 | 140 | ≤ 16 55 | 110 | ≥ 18 48 | 110 | M24 | 410 | 280 | 195 | 355 | 33 | M24 | 500 | 450 | 550 | 840 | 222 | 550 | 550 | 928 | – | 1898 | – | 405 | 870 | 1267 | – |
| | 315 | | 310 | | | | | | | | | 440 | | | | 42 | | | 5 | | 380 | | 660 | 620 | 1155 | – | 2155 | – | 530 | 925 | 1778 | – |

* Piano lavorato e n. 2 fori filettati (dimensioni al cap. 6 «Lato entrata riduttori») e anche sul lato opposto non in vista.
1) Lunghezza utile del filetto 2 · F.
2) Lunghezza utile del filetto 2 · $K_1$.
3) Valori validi per motore autofrenante.
4) Per dimensione, numero e posizione angolare ved. cap. 6.
6) Forma costruttiva B5R (ved. cap. 1.2).

## Esecuzioni[1] (senso di rotazione)

### MR CI 40 ... 100

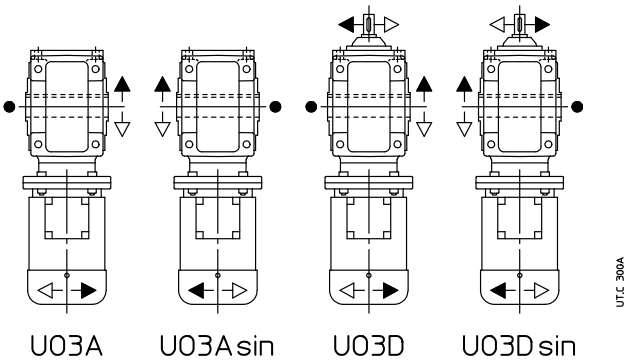


### MR CI 125 ... 280

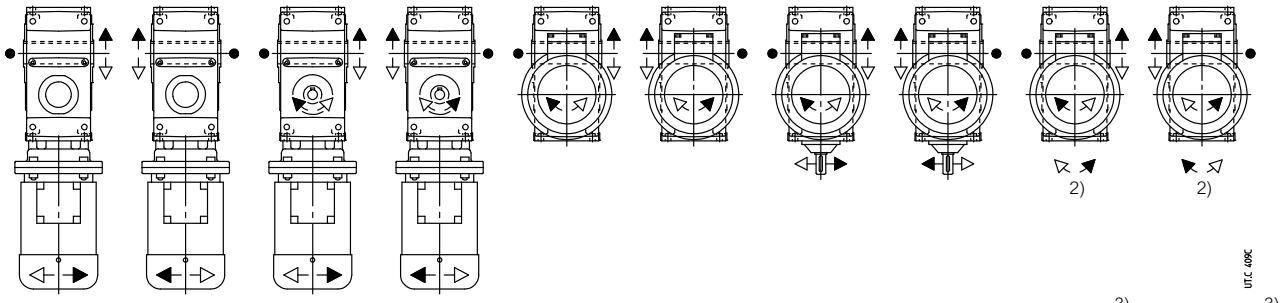


● Posizione gola di riferimento (ved. cap.6) per la verifica del carico radiale.
1) Per l'esecuzione propria del motore ved. cap. 2.
2) Senso di rotazione estremità albero veloce non in vista.
3) Esecuzione **non possibile** per grand. 140, 180, 225 e 280.

## Forme costruttive

In assenza di esigenze specifiche privilegiare l'adozione della forma costruttiva **B3** (ved. cap. 2).

### MR CI 40 ... 100

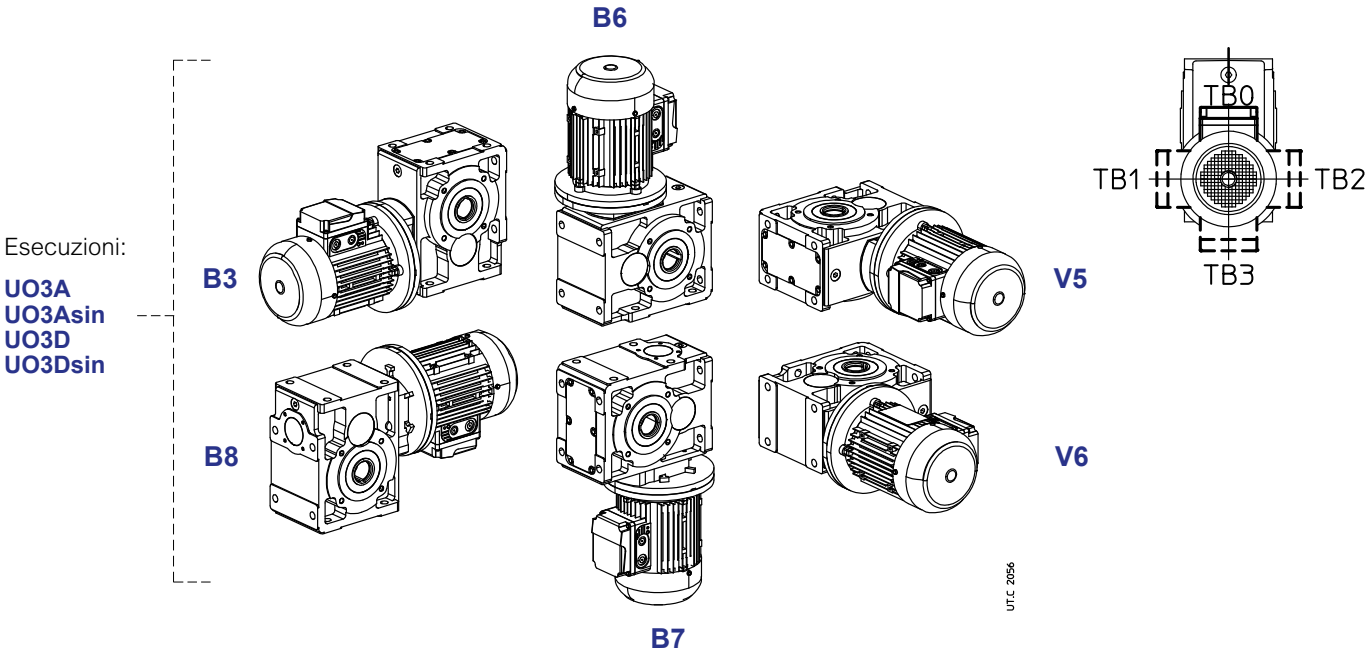


### MR CI 125 ... 280

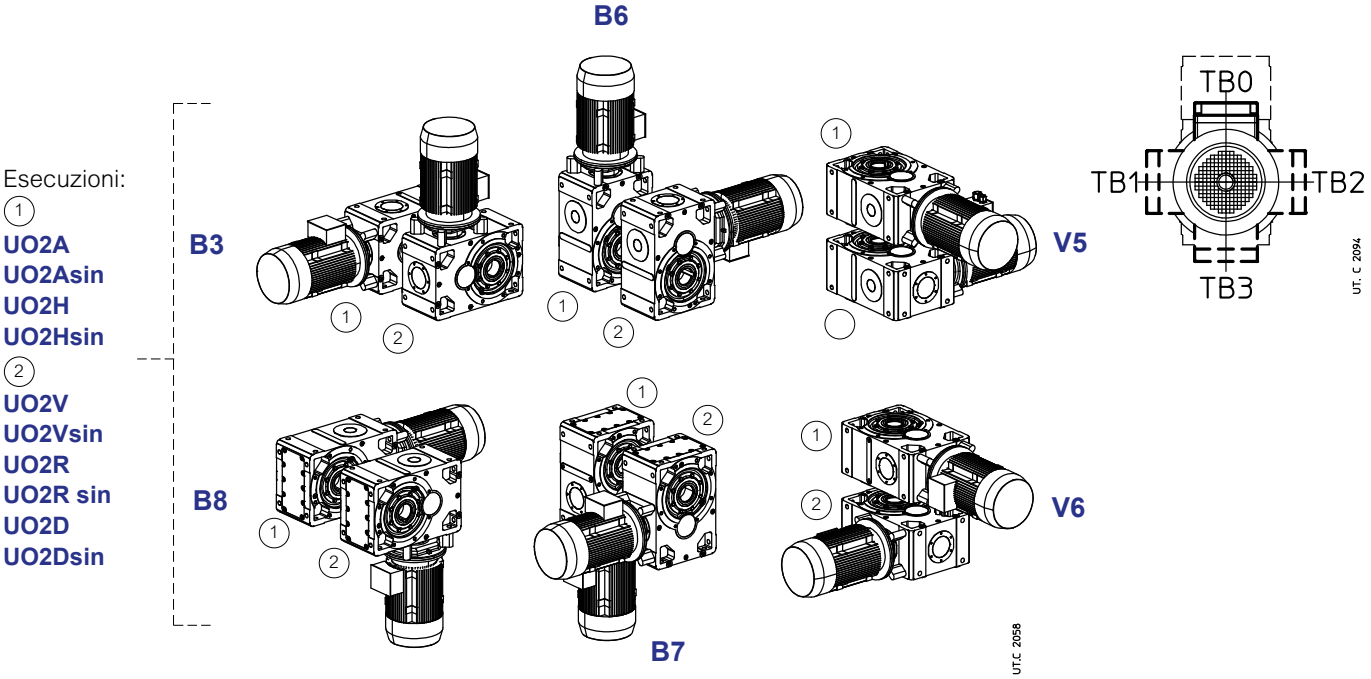


## Quantità d'olio MR CI 40 ... 280

Le quantità d'olio [l] indicate sono da intendersi orientative ai fini dell'approvvigionamento. La quantità esatta da immettere nel riduttore è definita dal livello.

| Forma costruttiva | 40 | 50 | 63, 64 | 80, 81 | 100 | 125 | 140 | 160 | 180 | 200 | 225 | 250 | 280 |
|---|---|---|---|---|---|---|---|---|---|---|---|---|---|
| **B3** | 0,26 | 0,4 | 0,8 | 1,3 | 2,6 | 5,3 | 8,2 | 10,5 | 16,1 | 20,5 | 31,5 | 40 | 61 |
| **B8** | 0,35 | 0,6 | 1 | 2 | 3,8 | 5,3 | 5,5 | 10,5 | 10,7 | 20,5 | 21 | 40 | 41 |
| **B6** | 0,26 | 0,4 | 0,8 | 1,3 | 2,9 | 7 | 8,7 | 13,7 | 17 | 26,7 | 33,3 | 52 | 65 |
| **B7** | 0,26 | 0,4 | 0,8 | 1,3 | 2,9 | 7,6 | 9,7 | 15 | 19 | 29 | 37 | 57 | 72 |
| **V5** | 0,3 | 0,45 | 0,95 | 1,8 | 3,5 | 8,9 | 10,3 | 17,5 | 20,1 | 34 | 39,3 | 67 | 77 |
| **V6** | 0,3 | 0,45 | 0,95 | 1,8 | 3,5 | 8,9 | 10,3 | 17,5 | 20,1 | 34 | 39,3 | 67 | 77 |

## Dettagli lubrificazione

### MR CI 100

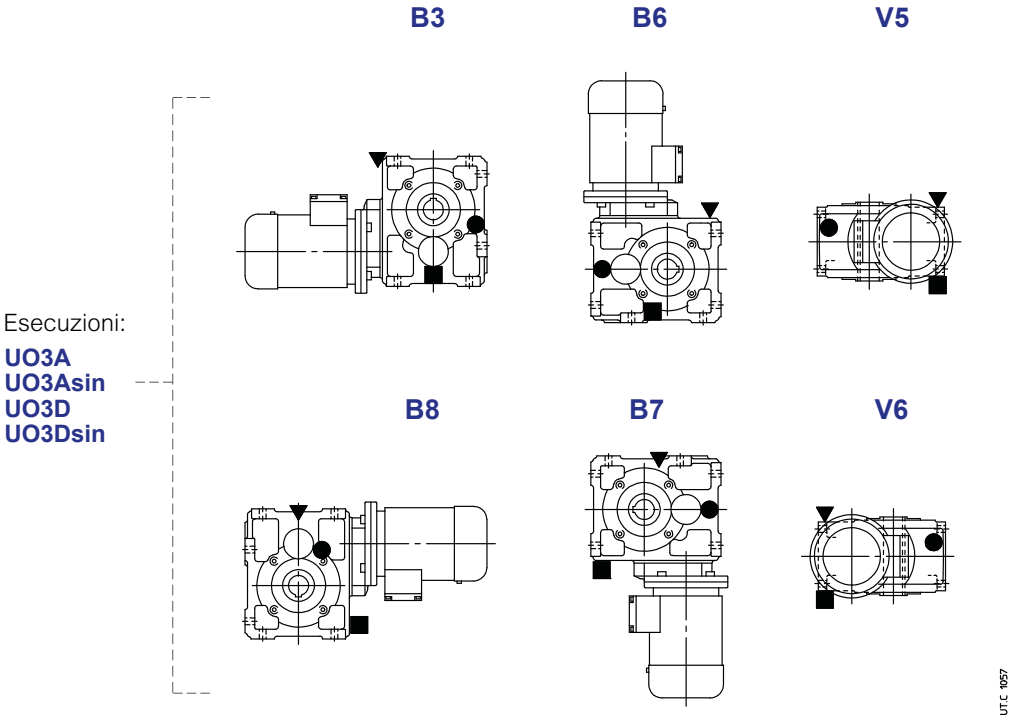


### MR CI 125 ... 280

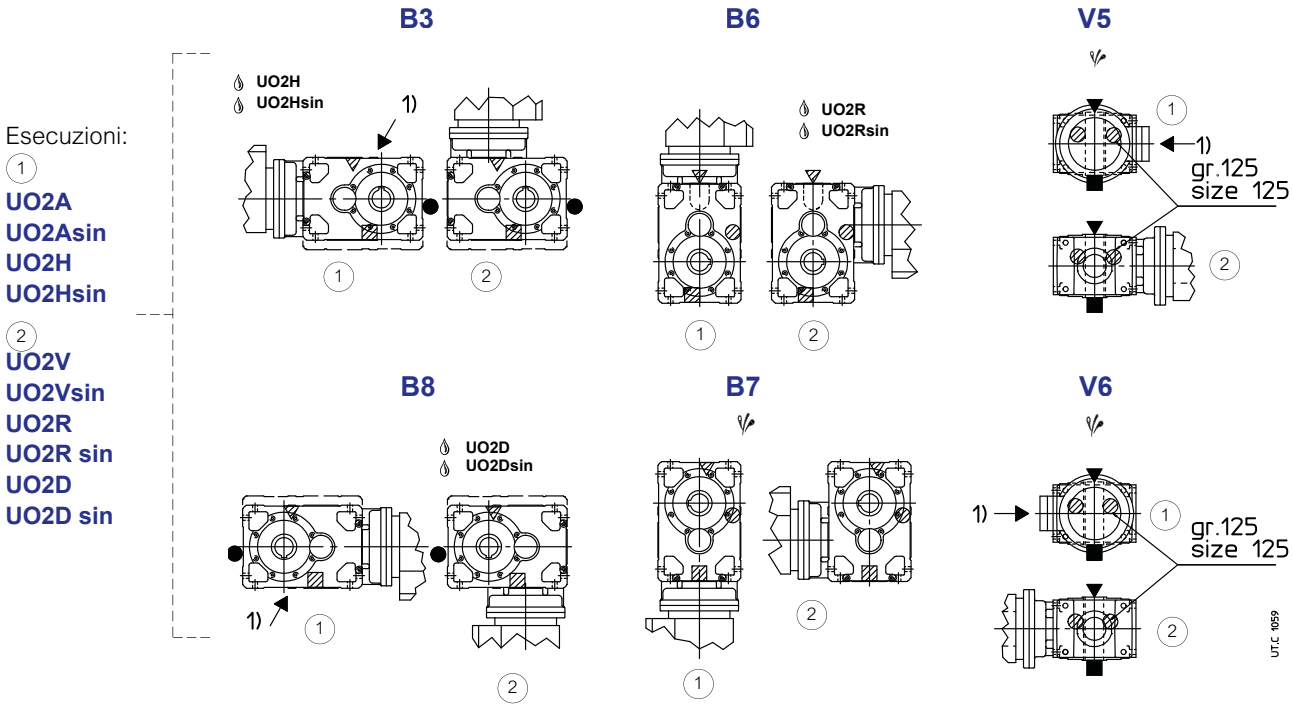


---

Eventuale elevato sbattimento d'olio: per il fattore correttivo $f_{t_3}$ della potenza termica nominale $P_{t_N}$ ved. cap. 4.
Eventuale pompa lubrificazione cuscinetti (ved. cap. 17 (19)).
1) Posizione fori filettati per l'individuazione della forma costruttiva.

▼ tappo di carico olio
● tappo di livello olio
■ tappo di scarico olio

▽ tappo di carico olio lato opposto (non in vista)
◍ tappo di livello olio lato opposto (non in vista)
▨ tappo di scarico olio lato opposto (non in vista)

## 14.2 - Motoriduttori MR ICI

### Dimensioni
### MR ICI 40 ... 200

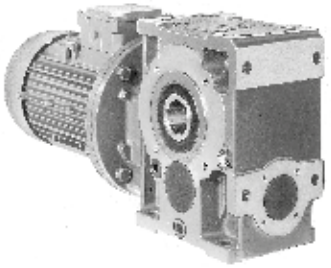

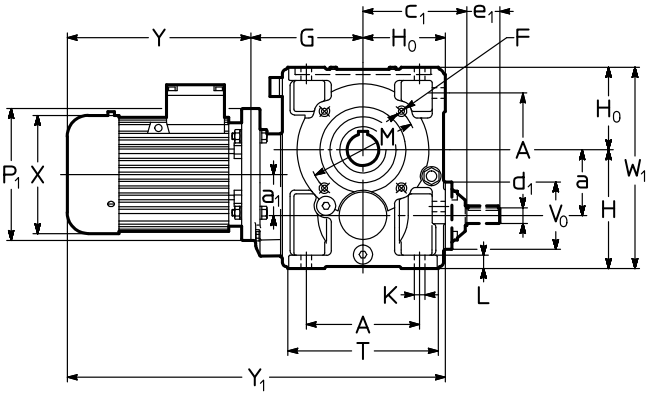


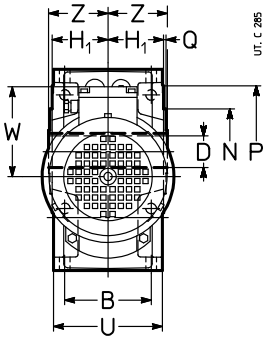


| Rid. | Mot. | a<br>$a_1$ | A<br>B | $c_1$ | D Ø H7 | $d_1$ Ø | $e_1$ | $d_1$ Ø 8) | $e_1$ | F<br>1) | G | H<br>h11 | $H_0$<br>h11 | $H_1$<br>h12 | K Ø | L | M Ø | N Ø h6 | P Ø | Q | T<br>U | $V_0$ Ø | Z | $P_1$ Ø | X Ø ≈ | Y ≈ | | $Y_1$ ≈ | | W ≈ | $W_1$ ≈ | kg | |
|---|---|---|---|---|---|---|---|---|---|---|---|---|---|---|---|---|---|---|---|---|---|---|---|---|---|---|---|---|---|---|---|---|
| | B5 | | | | | $i_N \leq 25$ | | $i_N \geq 31,5$ | | | | | | | | | | | | | | | | | | 2) | | 2) | | | | 2) |
| **40** | **63**<br>**71** | 41,5<br>40 | 73<br>65 | 74 | 19 | 11 | 23 | 11 | 23 | M5 | 87 | 82 | 56 | 41,5 | 7 | 10 | 75 | 60 | 90 | 2,5 | 102<br>80 | 43 | 46 | 140<br>160 | 123<br>138 | 189<br>216 | 244<br>278 | 332<br>359 | 387<br>421 | 95<br>112 | 176<br>193 | 12<br>15 | 14<br>18 |
| **50** | **63**<br>**71**<br>**80** | 50<br>40 | 86<br>75 | 94 | 24 | 16 | 30 | 14[5] | 30[5] | M6 | 98 | 100 | 67 | 49 | 9,5 | 12 | 85 | 70 | 105 | 2,5 | 120<br>95 | 78 | 53 | 140<br>160<br>200[7] | 123<br>138<br>156 | 189<br>216<br>233 | 244<br>278<br>302 | 354<br>381<br>398 | 409<br>443<br>467 | 95<br>112<br>121 | 185<br>202<br>221 | 16<br>19<br>24 | 18<br>22<br>28 |
| **63**<br>**64** | **71**<br>**80**<br>**90** | 63<br>50 | 102<br>90 | 108 | 30<br>**(63)**<br>32<br>**(64)** | 16 | 30 | 14[5] | 30[5] | M8 | 118 | 125 | 80 | 58,5 | 11,5 | 14 | 100 | 80 | 120 | 3 | 143<br>114 | 78 | 63 | 160<br>200<br>200 | 138<br>156<br>176 | 216<br>233<br>287 | 278<br>302<br>366 | 414<br>431<br>485 | 476<br>500<br>564 | 112<br>121<br>141 | 224<br>233<br>253 | 24<br>29<br>34 | 27<br>33<br>40 |
| **80**<br>**81** | **71**<br>**80**<br>**90**<br>**100**[6] | 80<br>50 | 132<br>106 | 131 | 38<br>**(80)**<br>40<br>**(81)** | 19 | 40 | 16[5] | 30[5] | M10 | 138 | 150 | 100 | 69,5 | 14 | 17 | 130 | 110 | 160 | 3,5 | 180<br>135 | 86 | 75 | 160<br>200<br>200<br>200 | 138<br>156<br>176<br>194 | 216<br>233<br>287<br>337 | 278<br>302<br>366<br>432 | 454<br>471<br>525<br>575 | 516<br>540<br>604<br>670 | 112<br>121<br>141<br>151 | 250<br>250<br>261<br>271 | 36<br>41<br>46<br>53 | 39<br>45<br>52<br>59 |
| **100** | **80**<br>**90**<br>**100**<br>**112** | 100<br>62,5 | 172<br>131 | 157 | 48 | 24 | 50 | 19[5] | 40[5] | M12 | 170 | 180 | 125 | 84,5 | 16 | 20 | 165 | 130 | 200 | 3,5 | 228<br>165 | 104 | 90 | 200<br>200<br>250<br>250 | 156<br>176<br>194<br>218 | 233<br>287<br>310<br>336 | 302<br>366<br>405<br>435 | 528<br>582<br>605<br>631 | 597<br>661<br>700<br>730 | 121<br>141<br>151<br>163 | 305<br>305<br>305<br>306 | 62<br>67<br>74<br>86 | 66<br>73<br>80<br>95 |
| **125** | **90**<br>**100**<br>**112**<br>**132** | 125<br>80 | 212<br>162 | 188 | 60 | 28 | 60 | 24[5] | 50[5] | 4) | 205 | 225 | 150 | 103,5 | 18 | 23 | 215 | 180 | 250 | 4 | 274<br>201 | 122 | 110 | 200<br>250<br>250<br>300 | 176<br>194<br>218<br>257 | 287<br>310<br>336<br>445 | 366<br>405<br>435<br>553 | 642<br>665<br>691<br>800 | 721<br>760<br>790<br>908 | 141<br>151<br>163<br>194 | 375<br>375<br>375<br>375 | 106<br>113<br>125<br>161 | 112<br>119<br>134<br>173 |
| **140** | **90**<br>**100**<br>**112**<br>**132**<br>**160**[6] | 140<br>80 | 212<br>162 | 188 | 70 | 28 | 60 | 24[5] | 50[5] | 4) | 205 | 240 | 150 | 103,5 | 18 | 23 | 265 | 230 | 300 | 4 | 274<br>201 | 122 | 125 | 200<br>250<br>250<br>300<br>300 | 176<br>194<br>218<br>257<br>315 | 287<br>310<br>336<br>445<br>540 | 366<br>405<br>435<br>553<br>630 | 642<br>665<br>691<br>800<br>895 | 721<br>760<br>790<br>908<br>985 | 141<br>151<br>163<br>194<br>240 | 390<br>390<br>390<br>390<br>420 | 120<br>127<br>139<br>175<br>229 | 126<br>133<br>148<br>187<br>266 |
| **160** | **100**<br>**112**<br>**132**<br>**160**<br>**180** | 160<br>100 | 252<br>201 | 226 | 80 | 38 | 80 | 32[5] | 80[5] | 4) | 247<br>260 | 280 | 180 | 128,5 | 22 | 28 | 265 | 230 | 300 | 4 | 328<br>249 | 155 | 136 | 250<br>250<br>300<br>350<br>350 | 194<br>218<br>257<br>315<br>360 | 310<br>336<br>445<br>540<br>590 | 405<br>435<br>553<br>630<br>725 | 737<br>763<br>872<br>980<br>1030 | 832<br>862<br>980<br>1070<br>1165 | 151<br>163<br>194<br>240<br>278 | 460<br>460<br>460<br>460<br>498 | 186<br>198<br>234<br>291<br>408 | 192<br>207<br>246<br>328<br>456 |
| **180** | **112**<br>**132**<br>**160**<br>**180**<br>**200**[6] | 180<br>100 | 252<br>201 | 226 | 90 | 38 | 80 | 32[5] | 80[5] | 4) | 247<br>260 | 300 | 180 | 128,5 | 22 | 28 | 300 | 250 | 350 | 5 | 328<br>249 | 155 | 150 | 250<br>300<br>350<br>350<br>350 | 218<br>257<br>315<br>360<br>400 | 336<br>445<br>540<br>590<br>685 | 435<br>553<br>630<br>725<br>795 | 763<br>872<br>980<br>1030<br>1125 | 862<br>980<br>1070<br>1165<br>1235 | 163<br>194<br>240<br>278<br>310 | 480<br>480<br>480<br>498<br>530 | 222<br>258<br>315<br>432<br>427 | 231<br>270<br>352<br>480<br>475 |
| **200** | **132**<br>**160**<br>**180**<br>**200**<br>**225** | 200<br>125 | 320<br>250 | 282 | 100 | 48 | 110 | 38[5] | 80[5] | 4) | 305<br>315 | 355 | 225 | 158 | 27 | 34 | 350 | 300 | 400 | 5 | 410<br>307 | 190 | 167 | 300<br>350<br>350<br>400<br>450 | 257<br>315<br>360<br>400<br>450 | 445<br>540<br>590<br>650<br>680 | 553<br>630<br>725<br>760<br>– | 975<br>1070<br>1120<br>1180<br>1220 | 1083<br>1160<br>1255<br>1290<br>– | 194<br>240<br>278<br>310<br>330 | 580<br>580<br>580<br>590<br>610 | 365<br>422<br>539<br>534<br>629 | 377<br>459<br>587<br>582<br>– |

1) Lunghezza utile del filetto 2 · F.
2) Valori validi per motore autofrenante.
4) Per dimensione, numero e posizione angolare, ved. cap. 6.
5) Per le combinazioni – rid. 50 con mot. 71, rid. 63 ... 81 con mot. 80, rid. 100 con mot. 90, rid. 125 con mot. 100, 112, rid. 140 con mot. 100, 112, 132, rid. 160 con mot. 132, rid. 180 con mot. 132 ... 180, rid. 200 con mot. 160, 180 – aventi $i_N = 31,5$ (e $i_N = 40$ per rid. 50 con mot. 63, per rid. 140 con mot. 112 e per rid. 180 con mot. 132) ved. colonna $i_N < 25$.
6) Forma costruttiva **B5R** (ved. cap. 1.2).
7) A richiesta e con sovrapprezzo, quota $P_1 = 160$: interpellarci.
8) Per gruppi con $i_N$ finale = 31,5 ved. colonna $i_N < 25$.

42

## Esecuzioni[1] (senso di rotazione)

### MR ICI 40 ... 200

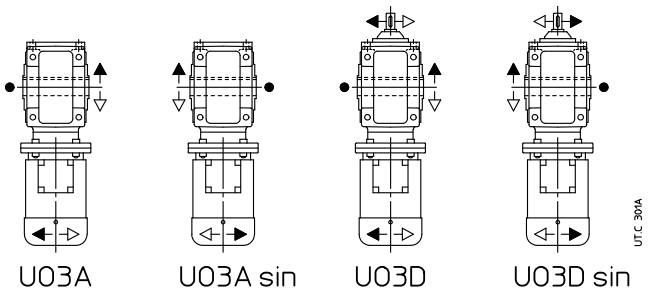


## Forme costruttive

In assenza di esigenze specifiche privilegiare l'adozione della forma costruttiva **B3** (ved. cap. 2).

### MR ICI 40 ... 200

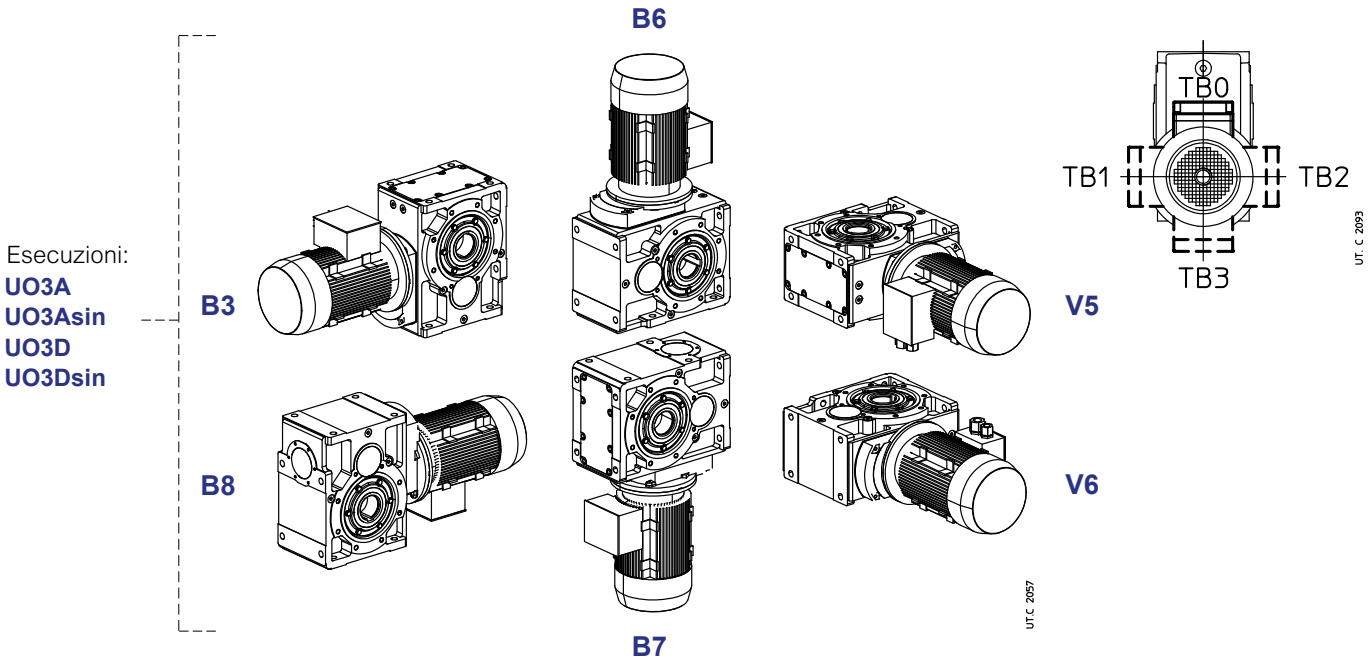


## Quantità d'olio MR ICI 40 ... 200

Le quantità d'olio [l] indicate sono da intendersi orientative ai fini dell'approvvigionamento. La quantità esatta da immettere nel riduttore è definita dal livello.

| Forma costruttiva | 40 | 50 | 63, 64 | 80, 81 | 100 | 125 | 140 | 160 | 180 | 200 |
|---|---|---|---|---|---|---|---|---|---|---|
| **B3** | 0,31 | 0,45 | 1 | 1,6 | 3 | 6 | 6,8 | 10,6 | 11,9 | 20 |
| **B8** | 0,35 | 0,65 | 1,2 | 2,2 | 4,2 | 9 | 10,6 | 16 | 18,9 | 30 |
| **B7** | 0,31 | 0,45 | 1 | 1,6 | 3 | 6 | 6,8 | 10,6 | 11,9 | 20 |
| **B6** | 0,5 | 0,8 | 1,6 | 2,7 | 5,8 | 11,6 | 13,7 | 21 | 24,8 | 40 |
| **V5** | 0,3 | 0,5 | 1,15 | 2 | 3,8 | 7 | 8,3 | 13 | 15,3 | 24 |
| **V6** | 0,3 | 0,5 | 1,15 | 2 | 3,8 | 7 | 8,3 | 13 | 15,3 | 24 |

● Posizione gola di riferimento (ved. cap. 6) per la verifica del carico radiale.
1) Per l'esecuzione propria del motore ved. cap. 2.

## Dettagli lubrificazione

### MR ICI 100 ... 200

Esecuzioni:
**UO3A**
**UO3Asin**
**UO3D**
**UO3Dsin**

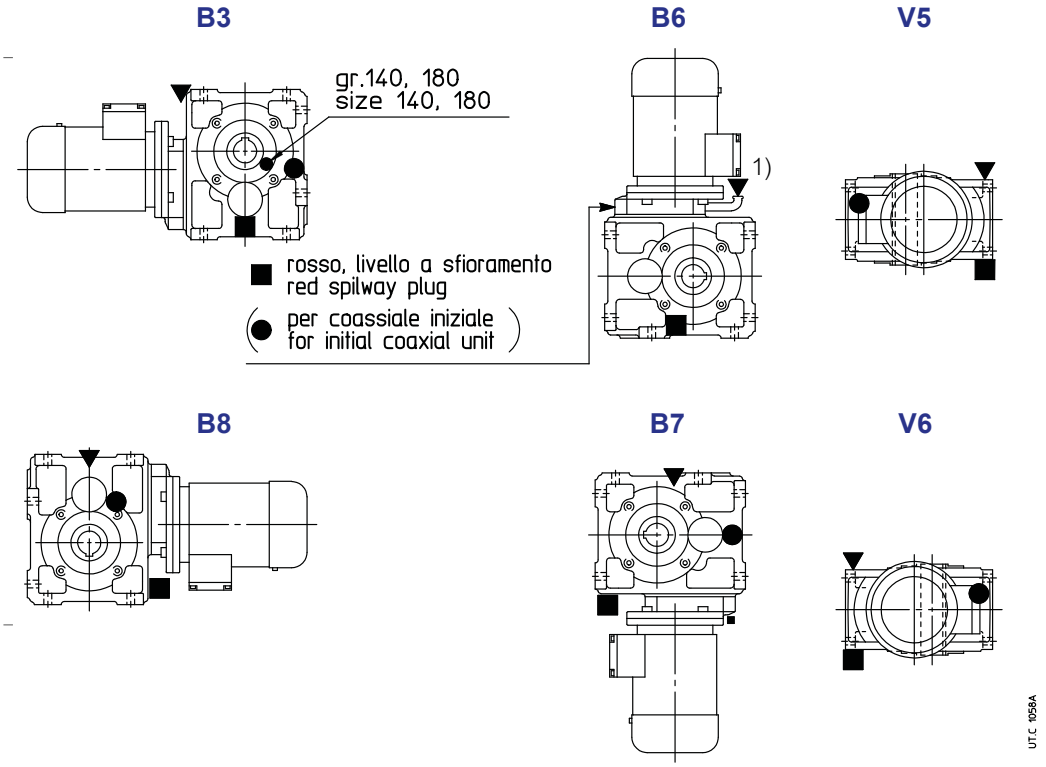


1) Ved. anche cap. 6 pag. 43.

▼ tappo di carico olio
● tappo di livello olio
■ tappo di scarico olio

▽ tappo di carico olio lato opposto (non in vista)
◍ tappo di livello olio lato opposto (non in vista)
▨ tappo di scarico olio lato opposto (non in vista)

## 14.3 - Motoriduttori MR C3I

### Dimensioni
### MR C3I 50 ... 125

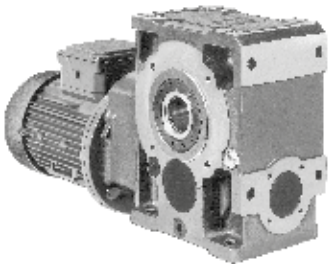

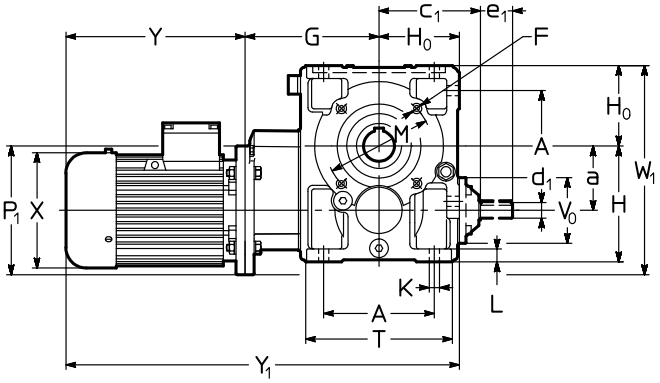


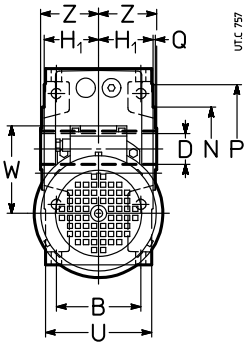


| Rid. | Mot. | a | A | $c_1$ | D Ø H7 | $d_1$ Ø | $e_1$ | $d_1$ Ø | $e_1$ | F | G | H h11 | $H_0$ h11 | $H_1$ h12 | K | L | M Ø | N Ø h6 | P Ø | Q | T | $V_0$ Ø | Z | $P_1$ Ø | X Ø ≈ | Y ≈ | | $Y_1$ ≈ | | W ≈ | $W_1$ ≈ | kg |
|---|---|---|---|---|---|---|---|---|---|---|---|---|---|---|---|---|---|---|---|---|---|---|---|---|---|---|---|---|---|---|---|
| | B5 | | B | | | $i_N \leq 125$ | | $i_N \geq 160$ | | 1) | | | | | | | | | | | U | | | | | 2) | | 2) | | | | 2) |
| 50 | 63<br>71 | 50 | 86<br>75 | 94 | 24 | 16 3) | 30 3) | 14 | 30 | M6 | 117 | 100 | 67 | 49 | 9,5 | 12 | 85 | 70 | 105 | 2,5 | 120<br>95 | 78 | 53 | 140<br>160 | 123<br>138 | 189<br>216 | 244<br>278 | 373<br>400 | 428<br>462 | 95<br>112 | 187<br>197 | 17<br>19 | 19<br>22 |
| 63<br>64 | 71<br>80 | 63 | 102<br>90 | 108 | 30<br>**(63)**<br>32<br>**(64)** | 16 3) | 30 3) | 14 | 30 | M8 | 145 | 125 | 80 | 58,5 | 11,5 | 14 | 100 | 80 | 120 | 3 | 143<br>114 | 78 | 63 | 160<br>200 | 138<br>156 | 216<br>233 | 278<br>302 | 441<br>458 | 503<br>527 | 112<br>121 | 223<br>243 | 24<br>29 | 27<br>33 |
| 80<br>81 | 71<br>80 | 80 | 132<br>106 | 131 | 38<br>**(80)**<br>40<br>**(81)** | 19 3) | 40 3) | 16 | 30 | M10 | 165 | 150 | 100 | 69,5 | 14 | 17 | 130 | 110 | 160 | 3,5 | 180<br>135 | 86 | 75 | 160<br>200 | 138<br>156 | 216<br>233 | 278<br>302 | 481<br>498 | 543<br>567 | 112<br>121 | 260<br>280 | 36<br>41 | 39<br>45 |
| 100 | 80<br>90 | 100 | 172<br>131 | 157 | 48 | 24 3) | 50 3) | 19 | 40 | M12 | 203 | 180 | 125 | 84,5 | 16 | 20 | 165 | 130 | 200 | 3,5 | 228<br>165 | 104 | 90 | 200<br>200 | 156<br>176 | 233<br>287 | 302<br>366 | 561<br>615 | 630<br>694 | 121<br>141 | 325<br>325 | 63<br>69 | 67<br>75 |
| 125 | 90<br>100<br>112 | 125 | 212<br>162 | 188 | 60 | 28 3) | 60 3) | 24 | 50 | 4) | 249 | 225 | 150 | 103,5 | 18 | 23 | 215 | 180 | 250 | 4 | 274<br>201 | 122 | 110 | 200<br>250<br>250 | 176<br>194<br>218 | 287<br>310<br>336 | 366<br>405<br>435 | 686<br>709<br>735 | 765<br>804<br>834 | 141<br>151<br>163 | 375<br>400<br>400 | 109<br>113<br>126 | 115<br>120<br>135 |

### Esecuzioni[5] (senso di rotazione)

### MR C3I 50 ... 125

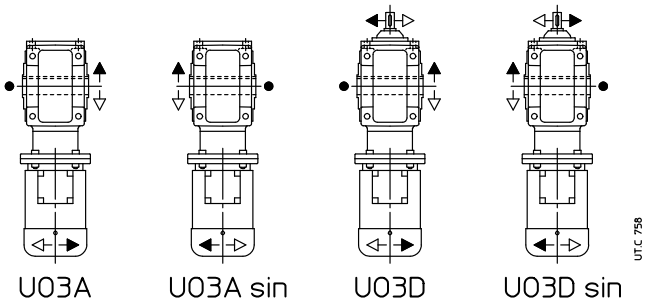


● Posizione gola di riferimento (ved. cap. 6) per la verifica del carico radiale.
1) Lunghezza utile del filetto 2 · F.
2) Valori validi per motore autofrenante.
3) Per motoriduttori grand. 50 con motore 71, grand. 63, 64 con motore 80, grand. 80, 81 con motore 80, grand. 100 con motore 90, grand. 125 con motori 100, 112 e con $i_N$ = 125, ved. $d_1$ per $i_N \geq 160$.
4) Per dimensione, numero e posizione angolare, ved. cap. 6.
5) Per l'esecuzione propria del motore ved. cap. 2.

## Forme costruttive

In assenza di esigenze specifiche privilegiare l'adozione della forma costruttiva **B3** (ved. cap. 2).

### MR C3I 50 ... 125

Esecuzioni:
**UO3A**
**UO3Asin**
**UO3D**
**UO3Dsin**

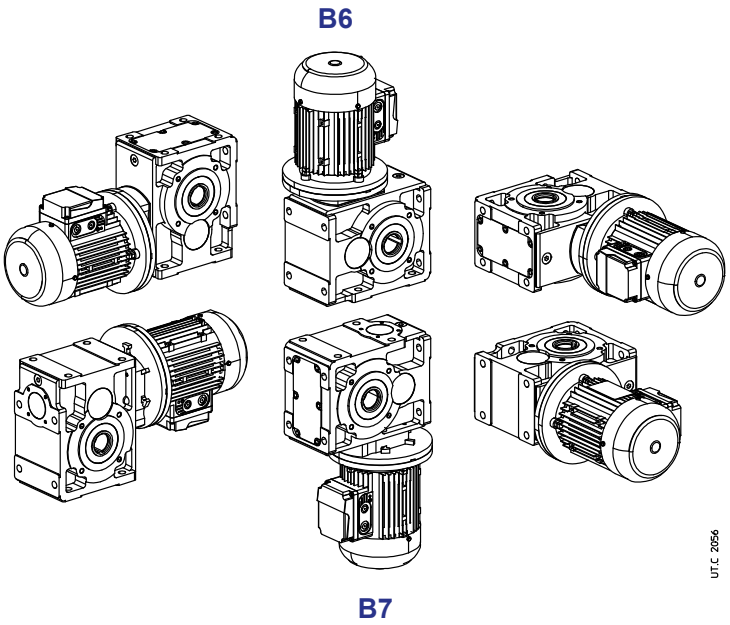


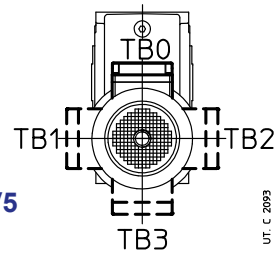


## Quantità d'olio MR C3I 50 ... 125

Le quantità d'olio [l] indicate sono da intendersi orientative ai fini dell'approvvigionamento. La quantità esatta da immettere nel riduttore è definita dal livello.

| Forma costruttiva | 50 | 63, 64 | 80, 81 | 100 | 125 |
|---|---|---|---|---|---|
| **B3** | 0,5 | 1,2 | 1,9 | 3,3 | 6,4 |
| **B8** | 0,7 | 1,4 | 2,5 | 4,5 | 9,5 |
| **B7** | 0,5 | 1,2 | 1,9 | 3,3 | 6,4 |
| **B6** | 0,9 | 1,8 | 3 | 6,3 | 12,8 |
| **V5** | 0,55 | 1,35 | 2,3 | 4,1 | 7,5 |
| **V6** | 0,55 | 1,35 | 2,3 | 4,1 | 7,5 |

## Dettagli di lubrificazione

### MR C3I 100 ... 125

Esecuzioni:

**UO3A**
**UO3Asin**
**UO3D**
**UO3Dsin**

**B3**

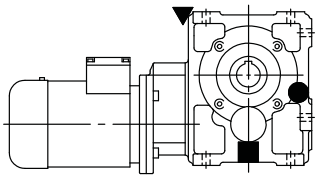

**B6**

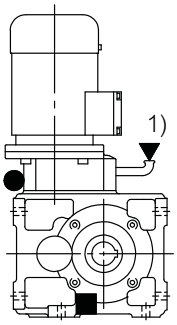


**V5**

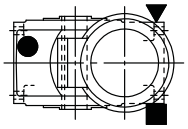

**B8**

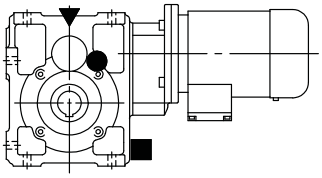

**B7**

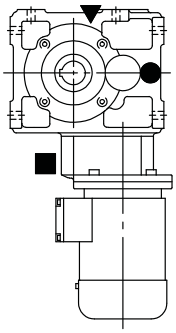

**V6**

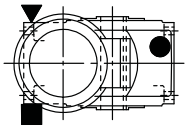

UTC 1061A

1) Ved. anche cap. 6 pag. 43.

▼ tappo di carico olio
● tappo di livello olio
■ tappo di scarico olio

▽ tappo di carico olio lato opposto (non in vista)
◍ tappo di livello olio lato opposto (non in vista)
▨ tappo di scarico olio lato opposto (non in vista)

## 14.4 - Motoriduttori MR C2I

### Dimensioni
### MR C2I 140 ... 360

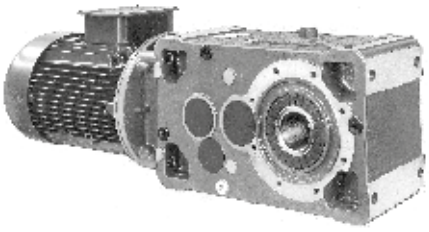

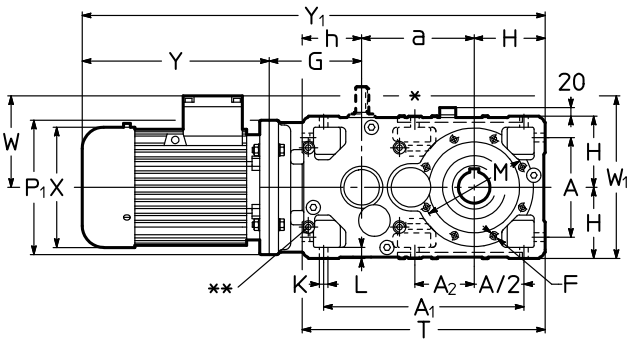


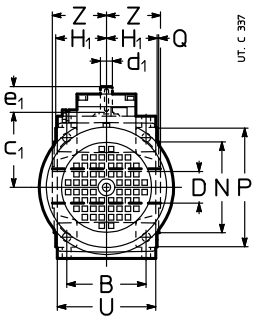


| Rid. | Mot. | a | A | $A_1$ | $A_2$ | $c_1$ | D Ø H7 | $d_1$ Ø | $e_1$ | $d_1$ Ø | $e_1$ | F | G | H h11 | $H_1$ h12 | h h11 | K Ø | L | M Ø | N Ø h6 | P Ø | T | Z | $P_1$ Ø | X Ø ≈ | Y ≈ | | $Y_1$ ≈ | | W ≈ | $W_1$ ≈ | kg | |
|---|---|---|---|---|---|---|---|---|---|---|---|---|---|---|---|---|---|---|---|---|---|---|---|---|---|---|---|---|---|---|---|---|
| | B5 | | B | | | | | $i_N \leq 63$ | | $i_N \geqslant 71$ | | 1) | 4) | | | | | | | Q | | U | | | | | 2) | | 2) | | | | 2) |
| 140 | 100 | 240 | 212 | 427 | 127 | 157 | 70 | 24 | 50 | 19 | 40 | 5) | 170 | 150 | 103,5 | 125 | 18 | 23 | 265 | 230 | 300 | 515 | 125 | 250 | 194 | 310 | 405 | 870 | 965 | 151 | 301 | 143 | 149 |
| | 112 | | 162 | | | | | | | | | | | | | | | | | 4 | | 201 | | 250 | 218 | 336 | 435 | 896 | 995 | 163 | 313 | 155 | 164 |
| | 132 | | | | | | | | | | | | 195 | | | | | | | | | | | 300 | 257 | 445 | 553 | 1030 | 1138 | 194 | 344 | 191 | 203 |
| | 160[3] | | | | | | | | | | | | | | | | | | | | | | | 300 | 315 | 540 | 630 | 1125 | 1215 | 240 | 390 | 245 | 282 |
| 160 | 100 | 285 | 252 | 507 | 150* | 188 | 80 | 28 | 60 | 24 | 50 | M16 | 205 | 180 | 128,5 | 150 | 22 | 28 | 265 | 230 | 300 | 615 | 136 | 250 | 194 | 310 | 405 | 980 | 1075 | 151 | 360 | 214 | 220 |
| | 112 | | 201 | | | | | | | | | | | | | | | | | 4 | | 249 | | 250 | 218 | 336 | 435 | 1006 | 1105 | 163 | 360 | 226 | 235 |
| | 132 | | | | | | | | | | | | 220 | | | | | | | | | | | 300 | 257 | 445 | 553 | 1130 | 1238 | 194 | 374 | 262 | 274 |
| | 160 | | | | | | | | | | | | 250 | | | | | | | | | | | 350 | 315 | 540 | 630 | 1255 | 1345 | 240 | 420 | 319 | 356 |
| | 180 | | | | | | | | | | | | | | | | | | | | | | | 350 | 360 | 590 | 725 | 1305 | 1440 | 278 | 458 | 436 | 484 |
| 180 | 100 | 305 | 252 | 527 | 170 | 188 | 90 | 28 | 60 | 24 | 50 | M16 | 205 | 180 | 128,5 | 150 | 22 | 28 | 300 | 250 | 350 | 635 | 150 | 250 | 194 | 310 | 405 | 1000 | 1095 | 151 | 360 | 232 | 238 |
| | 112 | | 201 | | | | | | | | | | | | | | | | | 5 | | 249 | | 250 | 218 | 336 | 435 | 1026 | 1125 | 163 | 360 | 244 | 253 |
| | 132 | | | | | | | | | | | | 220 | | | | | | | | | | | 300 | 257 | 445 | 553 | 1150 | 1258 | 194 | 374 | 280 | 292 |
| | 160 | | | | | | | | | | | | 250 | | | | | | | | | | | 350 | 315 | 540 | 630 | 1275 | 1365 | 240 | 420 | 337 | 374 |
| | 180 | | | | | | | | | | | | | | | | | | | | | | | 350 | 360 | 590 | 725 | 1325 | 1460 | 278 | 458 | 454 | 502 |
| | 200[3] | | | | | | | | | | | | | | | | | | | | | | | 350 | 400 | 685 | 795 | 1420 | 1530 | 310 | 490 | 449 | 497 |
| 200 | 132 | 360 | 320 | 635 | 198* | 226 | 100 | 38 | 80 | 32 | 80 | 5) | 252 | 225 | 158 | 180 | 27 | 34 | 350 | 300 | 400 | 765 | 167 | 300 | 257 | 445 | 553 | 1282 | 1390 | 194 | 450 | 401 | 413 |
| | 160 | | 250 | | | | | | | | | | 282 | | | | | | | 5 | | 307 | | 350 | 315 | 540 | 630 | 1407 | 1497 | 240 | 465 | 458 | 495 |
| | 180 | | | | | | | | | | | | | | | | | | | | | | | 350 | 360 | 590 | 725 | 1457 | 1592 | 278 | 503 | 575 | 623 |
| | 200 | | | | | | | | | | | | | | | | | | | | | | | 400 | 400 | 650 | 760 | 1517 | 1627 | 310 | 535 | 570 | 618 |
| | 225 | | | | | | | | | | | | 312 | | | | | | | | | | | 450 | 450 | 680 | – | 1577 | – | 330 | 555 | 665 | – |
| 225 | 132 | 385 | 320 | 660 | 223 | 226 | 110 | 38 | 80 | 32 | 80 | M20 | 252 | 225 | 158 | 180 | 27 | 34 | 400 | 350 | 450 | 790 | 180 | 300 | 257 | 445 | 553 | 1307 | 1415 | 194 | 450 | 432 | 444 |
| | 160 | | 250 | | | | | | | | | | 282 | | | | | | | 5 | | 307 | | 350 | 315 | 540 | 630 | 1432 | 1522 | 240 | 465 | 489 | 526 |
| | 180 | | | | | | | | | | | | | | | | | | | | | | | 350 | 360 | 590 | 725 | 1482 | 1617 | 278 | 503 | 606 | 654 |
| | 200 | | | | | | | | | | | | | | | | | | | | | | | 400 | 400 | 650 | 760 | 1542 | 1652 | 310 | 535 | 601 | 649 |
| | 225 | | | | | | | | | | | | 312 | | | | | | | | | | | 450 | 450 | 680 | – | 1602 | – | 330 | 555 | 696 | – |
| | 250[3] | | | | | | | | | | | | | | | | | | | | | | | 450 | 485 | 736 | – | 1658 | – | 375 | 600 | 839 | – |
| 250 | 160 | 450 | 396 | 791 | 247* | 282 | 125 | 48 | 110 | 38 | 80 | 5) | 325 | 280 | 195 | 225 | 33 | 42 | 500 | 450 | 550 | 955 | 206 | 350 | 315 | 540 | 630 | 1595 | 1685 | 240 | 560 | 700 | 737 |
| | 180 | | 310 | | | | | | | | | | | | | | | | | 5 | | 380 | | 350 | 360 | 590 | 725 | 1645 | 1780 | 278 | 560 | 817 | 865 |
| | 200 | | | | | | | | | | | | | | | | | | | | | | | 400 | 400 | 650 | 760 | 1705 | 1815 | 310 | 590 | 812 | 860 |
| | 225 | | | | | | | | | | | | 355 | | | | | | | | | | | 450 | 450 | 680 | – | 1765 | – | 330 | 610 | 907 | – |
| | 250 | | | | | | | | | | | | | | | | | | | | | | | 550 | 485 | 736 | – | 1821 | – | 375 | 655 | 1050 | – |
| | 280 | | | | | | | | | | | | | | | | | | | | | | | 550 | 550 | 928 | – | 2013 | – | 405 | 685 | 1259 | – |
| 280 | 160 | 480 | 396 | 821 | 277 | 282 | 140 | 48 | 110 | 38 | 80 | M24 | 325 | 280 | 195 | 225 | 33 | 42 | 500 | 450 | 550 | 985 | 222 | 350 | 315 | 540 | 630 | 1625 | 1715 | 240 | 560 | 754 | 791 |
| | 180 | | 310 | | | | | | | | | | | | | | | | | 5 | | 380 | | 350 | 360 | 590 | 725 | 1675 | 1810 | 278 | 560 | 871 | 919 |
| | 200 | | | | | | | | | | | | | | | | | | | | | | | 400 | 400 | 650 | 760 | 1735 | 1845 | 310 | 590 | 866 | 914 |
| | 225 | | | | | | | | | | | | 355 | | | | | | | | | | | 450 | 450 | 680 | – | 1795 | – | 330 | 610 | 961 | – |
| | 250 | | | | | | | | | | | | | | | | | | | | | | | 550 | 485 | 736 | – | 1851 | – | 375 | 655 | 1104 | – |
| | 280 | | | | | | | | | | | | | | | | | | | | | | | 550 | 550 | 928 | – | 2043 | – | 405 | 685 | 1313 | – |
| | 315[3] | | | | | | | | | | | | | | | | | | | | | | | 550 | 620 | 1015 | – | 2130 | – | 530 | 810 | 1606 | – |
| 320 | 200 | 570 | 510 | 1005 | 318* | 357[6] | 160 | 55[7] | 110[7] | 48 | 110 | 5) | 380 | 355 | 241 | 280 | 39 | 52 | 600 | 550 | 660 | 1205 | 254 | 400 | 400 | 650 | 760 | 1955 | 2065 | 310 | 710 | 1240 | 1288 |
| 321 | 225 | | 386 | | | 380[8] | | 70[8] | 140[8] | | | | 410 | | | | | | | 6 | | 470 | | 450 | 450 | 680 | – | 2015 | – | 330 | 710 | 1335 | – |
| | 250 | | | | | | | | | | | | | | | | | | | | | | | 550 | 485 | 736 | – | 2071 | – | 375 | 730 | 1478 | – |
| | 280 | | | | | | | | | | | | | | | | | | | | | | | 550 | 550 | 928 | – | 2263 | – | 405 | 760 | 1687 | – |
| | 315 | | | | | | | | | | | | 440 | | | | | | | | | | | 660 | 620 | 1155 | – | 2520 | – | 530 | 885 | 2198 | – |
| 360 | 200 | 610 | 510 | 1045 | 358 | 357[6] | 180 | 55[7] | 110[7] | 48 | 110 | M30 | 380 | 355 | 241 | 280 | 39 | 52 | 600 | 550 | 660 | 1245 | 273 | 400 | 400 | 650 | 760 | 1995 | 2105 | 310 | 710 | 1335 | 1383 |
| | 225 | | 386 | | | 380[8] | | 70[8] | 140[8] | | | | 410 | | | | | | | 6 | | 470 | | 450 | 450 | 680 | – | 2055 | – | 330 | 710 | 1430 | – |
| | 250 | | | | | | | | | | | | | | | | | | | | | | | 550 | 485 | 736 | – | 2111 | – | 375 | 730 | 1573 | – |
| | 280 | | | | | | | | | | | | | | | | | | | | | | | 550 | 550 | 928 | – | 2303 | – | 405 | 760 | 1782 | – |
| | 315 | | | | | | | | | | | | 440 | | | | | | | | | | | 660 | 620 | 1155 | – | 2560 | – | 530 | 885 | 2293 | – |

* Solo n. 2 fori M 16 × 32 (gr. 160), M 20 × 38 (gr. 200), M 24 × 46 (gr. 250) e M 30 × 58 (gr. 320) e non per l'esecuzione UO2A.

** Piano lavorato e n. 4 fori filettati (dimensioni al cap. 6 «Lato entrata riduttori») e anche sul lato opposto non in vista.

1) Lunghezza utile del filetto 2 · F.
2) Valori validi per motore autofrenante.
3) Forma costruttiva **B5R** (ved. cap. 1.2).
4) Per le esecuzioni **...V**, **...V sin**, **...R**, **...R sin**, gr. 140 ... 360, la quota **G** aumenta di 10 mm.
5) Per dimensione, numero e posizione angolare ved. cap. 6.
6) Dimensione valida per $i_N \geqslant 31,5$.
7) Dimensione valida per $i_N = 31,5 \ldots 63$.
8) Dimensione valida per $i_N \leqslant 28$.

42

## Esecuzioni[1] (senso di rotazione)

### MR C2I 140 ... 360

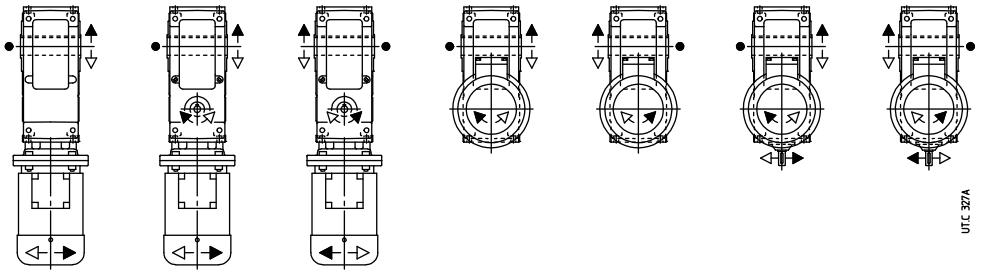


U02A[2] U02H U02Hsin U02V U02Vsin U02R U02Rsin

● Posizione gola di riferimento (ved. cap. 6) per la verifica del carico radiale.
1) Per l'esecuzione propria del motore ved. cap. 2.
2) La carcassa di questa esecuzione non è predisposta per altre esecuzioni.

## Forme costruttive

In assenza di esigenze specifiche privilegiare l'adozione della forma costruttiva **B3** (ved. cap. 2).

### MR C2I 140 ... 360

Esecuzioni:
① **UO2A** **UO2H** **UO2Hsin**
② **UO2V** **UO2Vsin** **UO2R** **UO2Rsin**

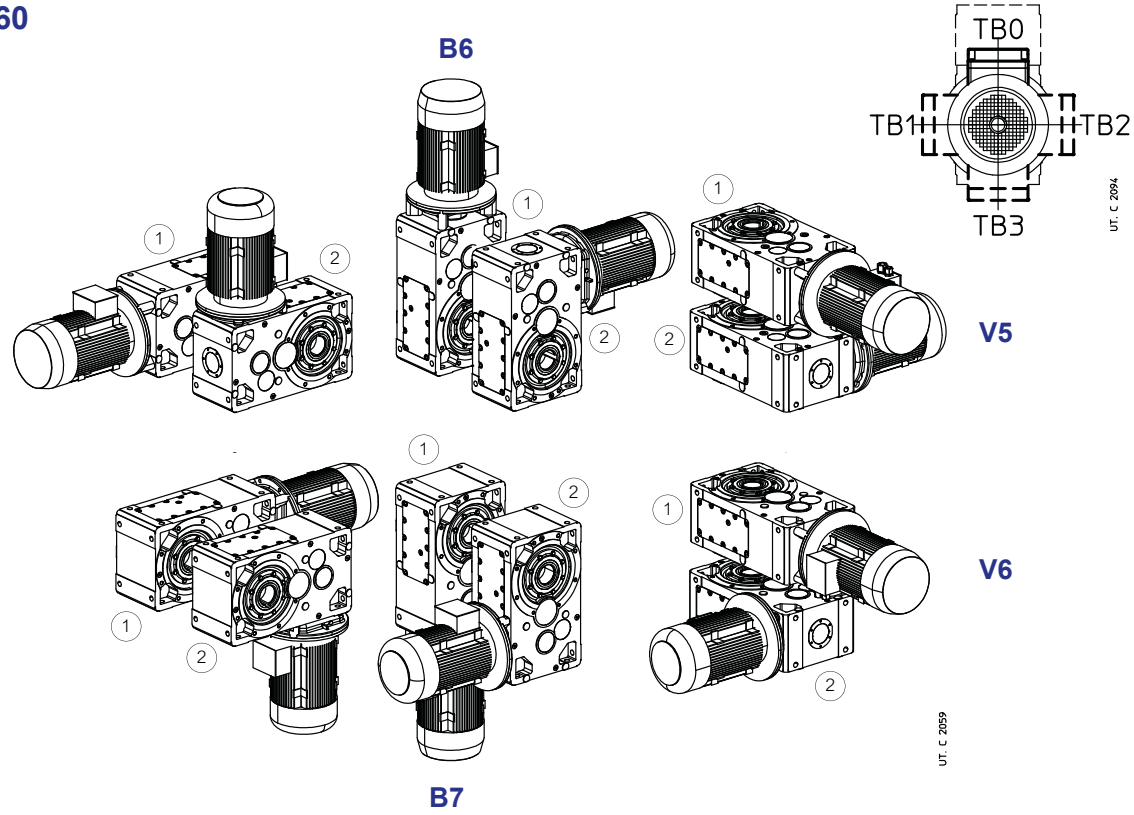


## Quantità d'olio MR C2I 140 ... 360

Le quantità d'olio [l] indicate sono da intendersi orientative ai fini dell'approvvigionamento. La quantità esatta da immettere nel riduttore è definita dal livello.

| Forma costruttiva | 140 | 160 | 180 | 200 | 225 | 250 | 280 | 320, 321 | 360 |
|---|---|---|---|---|---|---|---|---|---|
| **B3** | 6,6 | 12 | 13 | 25 | 26 | 47 | 51 | 97 | 100 |
| **B8** | 6,6 | 12 | 13 | 25 | 26 | 47 | 51 | 97 | 100 |
| **B7** | 9,7 | 18 | 19 | 35 | 37 | 67 | 72 | 137 | 140 |
| **B6** | 10,8 | 20 | 21 | 39 | 41 | 75 | 80 | 152 | 156 |
| **V5** | 9,7 | 18 | 19 | 35 | 37 | 67 | 72 | 137 | 140 |
| **V6** | 9,7 | 18 | 19 | 35 | 37 | 67 | 72 | 137 | 140 |

## Dettagli lubrificazione

### MR C2I 140 ... 360

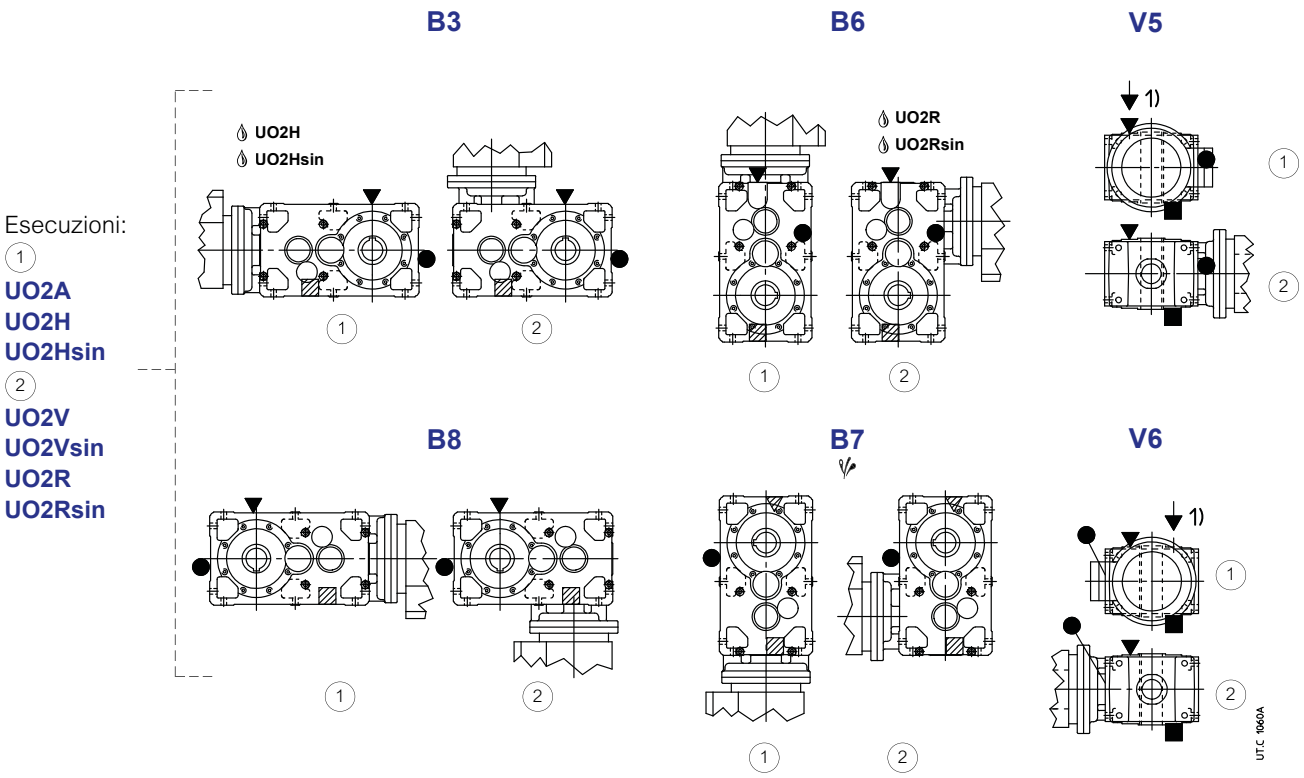


Eventuale elevato sbattimento d'olio: per il fattore correttivo $f_3$ della potenza termica nominale $Pt_N$ ved. cap. 4.
Eventuale pompa lubrificazione cuscinetti (ved. cap. 17 (19)).
1) Posizione foro intermedio per l'individuazione della forma costruttiva.

▼ tappo di carico olio
● tappo di livello olio
■ tappo di scarico olio

▽ tappo di carico olio lato opposto (non in vista)
◍ tappo di livello olio lato opposto (non in vista)
▨ tappo di scarico olio lato opposto (non in vista)

# 15 – Gruppi motoriduttori

## Riduttore finale ad assi paralleli

| $M_{N2}$ [N m] per $n_2 \leqslant$ **14** min$^{-1}$ [1] | **MR 2I + R 2I, 3I**<br>**MR 2I + MR 2I, 3I**<br> 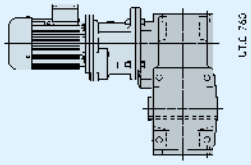 <br>$i_N \approx$ 80 ... 2 500 $\eta_{final}$ = 0,96 | **MR 3I + R 2I, 3I**<br>**MR 3I + MR 2I, 3I**<br> 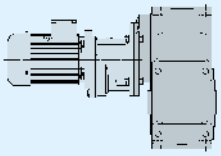 <br>$i_N \approx$ 160 ... 8 000 $\eta_{final}$ = 0,94 | **MR 3I + R 2I, 3I**<br>**MR 3I + MR 2I, 3I**<br> 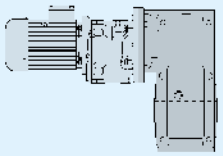 <br>$i_N \approx$ 125 ... 12 500 $\eta_{final}$ = 0,94 |
|---|---|---|---|
| **315** | **MR 2I 63 - 19×160 – 19,3**<br>+<br>**R 2I** o **MR 2I, 3I 40**<br>*i* finale = 19,3 | **MR 3I 63 - 14×140 – 48,9**<br>+<br>**R 2I** o **MR 2I, 3I 32**<br>*i* finale = 48,9 | |
| **400** | **MR 2I 64 - 19×160 – 20,1**<br>+<br>**R 2I** o **MR 2I, 3I 40**<br>*i* finale = 20,1 | **MR 3I 64 - 14×140 – 50,9**<br>+<br>**R 2I** o **MR 2I, 3I 32**<br>*i* finale = 50,9 | |
| **670** | **MR 2I 80 - 19×160 – 20,8**<br>+<br>**R 2I** o **MR 2I, 3I 40**<br>*i* finale = 20,8 | **MR 3I 80 - 19×160 – 52,9**<br>+<br>**R 2I** o **MR 2I, 3I 40**<br>*i* finale = 52,9 | |
| **780** | **MR 2I 81 - 19×160 – 20,8**<br>+<br>**R 2I** o **MR 2I, 3I 40**<br>*i* finale = 20,8 | **MR 3I 81 - 19×160 – 52,9**<br>+<br>**R 2I** o **MR 2I, 3I 40**<br>*i* finale = 52,9 | |
| **1 600** | **MR 2I 100 - 24×200 – 19,3**<br>+<br>**R 2I, 3I** o **MR 2I, 3I 50**[2]<br>*i* finale = 19,3 | **MR 3I 100 - 24×200 – 49**<br>+<br>**R 2I, 3I** o **MR 2I, 3I 50**[2]<br>*i* finale = 49 | |
| **3 150** | **MR 2I 125 - 28×250 – 19,3**<br>+<br>**R 2I, 3I** o **MR 2I, 3I 63**[2]<br>*i* finale = 19,3 | **MR 3I 125 - 24×200 – 60,2**<br>+<br>**R 2I, 3I** o **MR 2I, 3I 50**[2]<br>*i* finale = 60,2 | |
| **4 750** | | | **MR 3I 140 - 28×250 – 50,4** + **R** o **MR 2I, 3I 63**[2]<br>*i* finale = 50,4 |
| **7 100** | | | **MR 3I 160 - 38×300 – 31,6** + **R** o **MR 2I 80**[2]<br>*i* finale = 31,6<br>**MR 3I 160 - 28×250 – 107** + **R** o **MR 2I, 3I 63**[2]<br>*i* finale = 107 per $n_2 \leqslant$ 2,8 min$^{-1}$ |
| **9 500** | | | **MR 3I 180 - 38×300 – 51** +**R** o. **MR 2I 80**[2]<br>*i* finale = 51<br>**MR 3I 180 - 28×250 – 108** +**R** o **MR 2I, 3I 63**[2]<br>*i* finale = 108 per $n_2 \leqslant$ 2,8 min$^{-1}$ |
| **14 000** | | | **MR 3I 200 - 48×350 – 31,5** +**R** o **MR 2I 100**[2]<br>*i* finale = 31,5<br>**MR 3I 200 - 38×300 – 100** +**R** o **MR 2I, 3I 80**[2]<br>*i* finale = 100 per $n_2 \leqslant$ 2,8 min$^{-1}$ |
| **20 000** | | | **MR 3I 225 - 48×350 – 51,8** +**R** o **MR 2I 100**[2]<br>*i* finale = 51,8<br>**MR 3I 225 - 38×300 – 98,5** +**R** o **MR 2I, 3I 80**[2]<br>*i* finale = 98,5 per $n_2 \leqslant$ 2,8 min$^{-1}$ |
| **31 500** | | | **MR 3I 250 - 60×450 – 33,5** +**R** o **MR 2I 125**[2]<br>*i* finale = 33,5<br>**MR 3I 250 - 48×350 – 98,5** +**R** o **MR 2I, 3I 100**[2]<br>*i* finale = 98,5 per $n_2 \leqslant$ 2,8 min$^{-1}$ |
| **37 500** | | | **MR 3I 280 - 60×450 – 52,7** +**R** o **MR 2I 125**[2]<br>*i* finale = 52,7<br>**MR 3I 280 - 48×350 – 100** +**R** o **MR 2I, 3I 100**[2]<br>*i* finale =100 per $n_2 \leqslant$ 2,8 min$^{-1}$ |
| **47 500** | | | **MR 3I 320 - 60×450 – 67,1** + **R** o **MR 2I 125**[2]<br>*i* finale = 67,1<br>**MR 3I 320 - 60×450 – 105** + **R** o **MR 2I, 3I 125**[2]<br>*i* finale = 105 per $n_2 \leqslant$ 2,8 min$^{-1}$ |
| **60 000** | | | **MR 3I 321 - 60×450 – 67,1** + **R** o **MR 2I 125**[2]<br>*i* finale = 67,1<br>**MR 3I 321 - 60×450 – 105** + **R** o **MR 2I, 3I 125**[2]<br>*i* finale = 105 per $n_2 \leqslant$ 2,8 min$^{-1}$ |
| **77 500** | | | **MR 3I 360 - 60×450 – 103** + **R** o **MR 2I, 3I 125**[2]<br>*i* finale = 103 |

Prestazioni e dimensioni del riduttore o motoriduttore iniziale: catalogo E cap. 8, 9 e 10.
1) Purché risulti sempre ⩾ 0,8, *f*s richiesto può essere ridotto di **1,06** per $n_2$ = 2,8 ÷ 0,7 min$^{-1}$, di **1,12** per $n_2 \leqslant$ 0,71 min$^{-1}$.
2) Riduttore o motoriduttore iniziale in esecuzione «Flangia B5 maggiorata»; grand. 63 ha l'albero lento ridotto a 28 mm. «Flangia B5 maggiorata - Ø 28».

## Riduttore finale ad assi ortogonali

| $M_{N2}$ [N m] for $n_2 \leqslant$ **14** min$^{-1}$ [1] | **MR ICI + R 2I, 3I**<br>**MR ICI + MR 2I, 3I**<br> 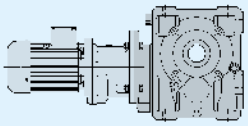 <br>$i_N \approx$ 125 ... 8 000 $\eta$ final = 0,94 | **MR C2I + MR 2I, 3I**<br>**MR C2I + MR 2I, 3I**<br> 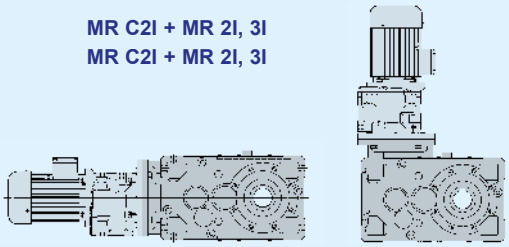 <br>$i_N \approx$ 125 ... 12 500 $\eta$ final = 0,94 |
|---|---|---|
| **315** | **MR ICI 63 - 19×160 – 32** + **R** o **MR 2I, 3I 40**<br>$i$ finale = 32 | |
| **400** | **MR ICI 64 - 19×160 – 32** + **R** o **MR 2I, 3I 40**<br>$i$ finale = 32 | |
| **670** | **MR ICI 80 - 19×160 – 33,4** + **R** o **MR 2I, 3I 40**<br>$i$ finale = 33,4 | |
| **780** | **MR ICI 81 - 19×160 – 33,4** + **R** o **MR 2I, 3I 40**<br>$i$ finale = 33,4 | |
| **1 600** | **MR ICI 100 - 24×200 – 31,4** + **R** o **MR 2I, 3I 50**[2]<br>$i$ finale = 31,4 | |
| **3 150** | **MR ICI 125 - 28×250 – 32** + **R** o **MR 2I, 3I 63**[2]<br>$i$ finale = 32<br>**MR ICI 125 - 24×200 – 62,5** + **R** o **MR 2I, 3I 50**[2]<br>$i$ finale = 62,5 per $M_{N2} \leqslant$ 2650 N m | |
| **4 750** | **MR ICI 140 - 28×250 – 40** + **R** o **MR 2I, 3I 63**[2]<br>$i$ finale = 40 per $M_{N2} \leqslant$ 3750 N m | **MR C2I 140 - 28×250 – 50,4** + **R** o **MR 2I, 3I 63**[2]<br>$i$ finale = 50,4 |
| **7 100** | **MR ICI 160 - 38×300 – 33,3** + **R** o **MR 2I, 3I 80**[2]<br>$i$ finale = 33,3<br>**MR ICI 160 - 28×250 – 62,5** + **R** o **MR 2I, 3I 63**[2]<br>$i$ finale = 62,5 per $M_{N2} \leqslant$ 6000 N m | **MR C2I 160 - 38×300 – 32,5** + **R** o **MR 2I 80**[2]<br>$i$ finale = 32,5<br>**MR C2I 160 - 28×250 – 103** + **R** o **MR 2I, 3I 63**[2]<br>$i$ finale = 103 per $n_2 \leqslant$ 2,8 min$^{-1}$ |
| **9 500** | **MR ICI 180 - 38×300 – 40,9** + **R** o **MR 2I, 3I 80**[2]<br>$i$ finale = 40,9 per $M_{N2} \leqslant$ 8500 N m | **MR C2I 180 - 38×300 – 52,4** + **R** o **MR 2I 80**[2]<br>$i$ finale = 52,4<br>**MR C2I 180 - 28×250 – 104** + **R** o **MR 2I, 3I 63**[2]<br>$i$ finale = 104 per $n_2 \leqslant$ 2,8 min$^{-1}$ |
| **14 000** | **MR ICI 200 - 48×350 – 33,3** + **R** o **MR 2I, 3I 100**[2]<br>$i$ finale = 33,3<br>**MR ICI 200 - 38×300 – 62,5** + **R** o **MR 2I, 3I 80**[2]<br>$i$ finale = 62,5 per $M_{N2} \leqslant$ 11800 N m | **MR C2I 200 - 48×350 – 32,3** + **R** o **MR 2I 100**[2]<br>$i$ finale = 32,3<br>**MR C2I 200 - 38×300 – 102** + **R** o **MR 2I, 3I 80**[2]<br>$i$ finale = 102 per $n_2 \leqslant$ 2,8 min$^{-1}$ |
| **20 000** | | **MR C2I 225 - 48×350 – 53,1** + **R** o **MR 2I 100**[2]<br>$i$ finale = 53,1<br>**MR C2I 225 - 38×300 – 100** + **R** o **MR 2I, 3I 80**[2]<br>$i$ finale = 100 per $n_2 \leqslant$ 2,8 min$^{-1}$ |
| **31 500** | | **MR C2I 250 - 60×450 – 33,9** + **R** o **MR 2I 125**[2]<br>$i$ finale = 33,9<br>**MR C2I 250 - 48×350 – 98,5** + **R** o **MR 2I, 3I 100**[2]<br>$i$ finale = 98,5 per $n_2 \leqslant$ 2,8 min$^{-1}$ |
| **37 500** | | **MR C2I 280 - 60×450 – 53,1** + **R** o **MR 2I 125**[2]<br>$i$ finale = 53,1<br>**MR C2I 280 - 48×350 – 100** + **R** o **MR 2I, 3I 100**[2]<br>$i$ finale = 100 per $n_2 \leqslant$ 2,8 min$^{-1}$ |
| **47 500** | | **MR C2I 320 - 60×450 – 65,1** + **R** o **MR 2I 125**[2]<br>$i$ finale = 65,1<br>**MR C2I 320 - 60×450 – 103** + **R** o **MR 2I, 3I 125**[2]<br>$i$ finale = 103 per $n_2 \leqslant$ 2,8 min$^{-1}$ |
| **60 000** | | **MR C2I 321 - 60×450 – 65,1** + **R** o **MR 2I 125**[2]<br>$i$ finale = 65,1<br>**MR C2I 321 - 60×450 – 103** + **R** o **MR 2I, 3I 125**[2]<br>$i$ finale = 103 per $n_2 \leqslant$ 2,8 min$^{-1}$ |
| **77 500** | | **MR C2I 360 - 60×450 – 102** + **R** o **MR 2I, 3I 125**[2]<br>$i$ finale = 102 |

Prestazioni e dimensioni del riduttore o motoriduttore iniziale: catalogo E cap. 8, 9 e 10.
1) Purché risulti sempre $\geqslant$ 0,8, $f_S$ richiesto può essere ridotto di **1,06** per $n_2$ = 2,8 ÷ 0,7 min$^{-1}$, di **1,12** per $n_2 \leqslant$ 0,71 min$^{-1}$.
2) Riduttore o motoriduttore iniziale in esecuzione «Flangia B5 maggiorata»; grand. 63 ha l'albero lento ridotto a 28 mm. «Flangia B5 maggiorata - Ø 28».

## Forma costruttiva riduttore o motoriduttore iniziale

Per facilitare l'individuazione della forma costruttiva dei gruppi motoriduttori fare riferimento alla tabella seguente nella quale, in funzione del tipo, della forma costruttiva e del riduttore finale, sono indicate le forme costruttive del riduttore o motoriduttore iniziale.

Forma costruttiva **motoriduttore o riduttore** iniziale

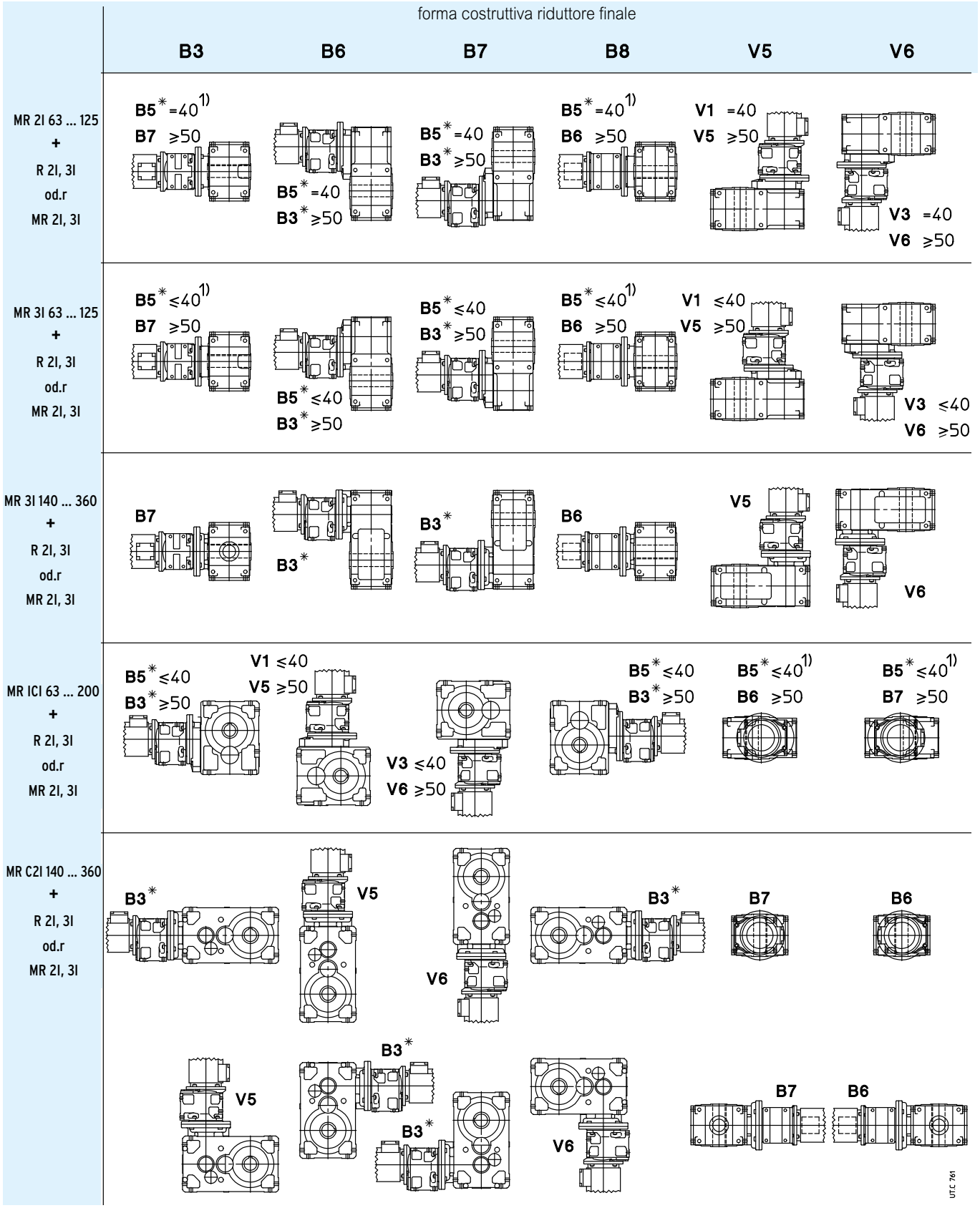


* In quanto normale questa forma costruttiva **non** va indicata nella designazione.
1) La quantità di grasso è quella prescritta per la forma costruttiva B3 sul cat. E.
In targa compare un * nello spazio della forma costruttiva.

# 16 – Carichi radiali

## 16.1 - Carichi radiali $F_{r1}$ [N] sull'estremità d'albero veloce

Quando il collegamento tra motore e riduttore è realizzato con una trasmissione che genera carichi radiali sull'estremità d'albero, è necessario verificare che quzesti siano minori o uguali a quelli indicati in tabella.

| $n_1$ min$^{-1}$ | 50 | | 63, 64 | | | | 80, 81 | | | 100 | | | | 125, 140 | | | | |
|---|---|---|---|---|---|---|---|---|---|---|---|---|---|---|---|---|---|---|
| | 2I CI | ICI | I | 2I CI | 3I | ICI | I | 2I CI | 3I ICI | I | 2I CI | 3I ICI $i_N \leq 80$ | 3I ICI $i_N \geq 100$ | I | 2I CI | 3I 140 C2I | 3I 125 ICI $i_N \leq 80$ | 3I 125 ICI $i_N \geq 100$ |
| **1800** | 300 | 150 | 750 | 475 | 150 | 236 | 1180 | 750 | 375 | 1900 | 1180 | 600 | 375 | 3000 | 1900 | 1180 | 950 | 600 |
| **1400** | 355 | 170 | 850 | 530 | 170 | 265 | 1320 | 850 | 425 | 2120 | 1320 | 670 | 425 | 3350 | 2120 | 1320 | 1060 | 670 |
| **1120** | 355 | 180 | 900 | 560 | 180 | 280 | 1400 | 900 | 450 | 2240 | 1400 | 710 | 450 | 3550 | 2240 | 1400 | 1120 | 710 |
| **900** | 375 | 190 | 950 | 600 | 190 | 300 | 1500 | 950 | 475 | 2360 | 1500 | 750 | 475 | 3750 | 2360 | 1500 | 1180 | 750 |
| **710** | 425 | 212 | 1060 | 670 | 212 | 335 | 1700 | 1060 | 530 | 2650 | 1700 | 850 | 530 | 4250 | 2650 | 1700 | 1320 | 850 |
| **560** | 450 | 224 | 1120 | 710 | 224 | 355 | 1800 | 1120 | 560 | 2800 | 1800 | 900 | 560 | 4500 | 2800 | 1800 | 1400 | 900 |
| **450** | 475 | 236 | 1180 | 750 | 236 | 375 | 1900 | 1180 | 600 | 3000 | 1900 | 950 | 600 | 4750 | 3000 | 1900 | 1500 | 950 |
| **355** | 530 | 265 | 1320 | 850 | 265 | 425 | 2120 | 1320 | 670 | 3350 | 2120 | 1060 | 670 | 5300 | 3350 | 2120 | 1700 | 1060 |
| $F_{r1max}$ | **530** | **265** | **1320** | **850** | **265** | **425** | **2120** | **1320** | **670** | **3350** | **2120** | **1060** | **670** | **5300** | **3350** | **2120** | **1700** | **1060** |

| $n_1$ min$^{-1}$ | 160, 180 | | | | 200, 225 | | | | 250, 280 | | | 320 ... 360 | | |
|---|---|---|---|---|---|---|---|---|---|---|---|---|---|---|
| | I | 2I CI | 3I C2I | ICI | I | 2I CI | 3I C2I | ICI | I | 2I CI | 3I C2I | I | 2I CI | 3I C2I |
| **1800** | 4750 | 3000 | 1900 | 1500 | 7500 | 4750 | 3000 | 2360 | 11800 | 7500 | 4750 | 19000 | 11800 | 7500 |
| **1400** | 5300 | 3350 | 2120 | 1700 | 8500 | 5300 | 3350 | 2650 | 13200 | 8500 | 5300 | 21200 | 13200 | 8500 |
| **1120** | 5600 | 3550 | 2240 | 1800 | 9000 | 5600 | 3550 | 2800 | 14000 | 9000 | 5600 | 22400 | 14000 | 9000 |
| **900** | 6000 | 3750 | 2360 | 1900 | 9500 | 6000 | 3750 | 3000 | 15000 | 9500 | 6000 | 23600 | 15000 | 9500 |
| **710** | 6700 | 4250 | 2650 | 2120 | 10600 | 6700 | 4250 | 3350 | 17000 | 10600 | 6700 | 26500 | 17000 | 10600 |
| **560** | 7100 | 4500 | 2800 | 2240 | 11200 | 7100 | 4500 | 3550 | 18000 | 11200 | 7100 | 28000 | 18000 | 11200 |
| **450** | 7500 | 4750 | 3000 | 2360 | 11800 | 7500 | 4750 | 3750 | 19000 | 11800 | 7500 | 30000 | 19000 | 11800 |
| **355** | 8500 | 5300 | 3350 | 2650 | 13200 | 8500 | 5300 | 4250 | 21200 | 13200 | 8500 | 33500 | 21200 | 13200 |
| $F_{r1max}$ | **8500** | **5300** | **3350** | **2650** | **13200** | **8500** | **5300** | **4250** | **21200** | **13200** | **8500** | **33500** | **21200** | **13200** |

Per i casi di trasmissioni più comuni, il carico radiale $F_{r1}$ è dato dalle formule seguenti:

$$F_{r1} = \frac{28\,650 \cdot P_1}{d \cdot n_1}$$ [N] per trasmissione a cinghia dentata

$$F_{r1} = \frac{47\,750 \cdot P_1}{d \cdot n_1}$$ [N] per trasmissione a cinghie trapezoidali

dove:

$P_1$ [kW] è la potenza richiesta all'entrata del riduttore;
$n_1$ [min$^{-1}$] è la velocità angolare;
d [m] è il diametro primitivo.

I carichi radiali ammessi in tabella valgono per carichi agenti in mezzeria dell'estremità d'albero veloce cioè ad una distanza dalla battuta di 0,5 · e (e = lunghezza dell'estremità d'albero); nel caso di carico radiale agente in posizione diversa dalla mezzeria, cioè ad una distanza dalla battuta diversa da 0,5 · e, occorre ricalcolare il valore ammissibile di carico radiale secondo la formula seguente, verificando contemporaneamente di non eccedere il valore massimo $F_{r1max}$, riportato in tabella:

$$F_{r1}' = F_{r1} \cdot \frac{e/2 + y}{x + y}$$ [N]

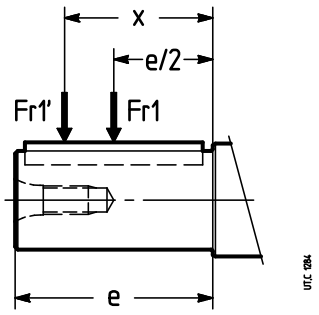


dove:

$F_{r1}'$ [N] è il carico radiale ammissibile agente alla distanza x dalla battuta;
$F_{r1}$ [N] è il carico radiale ammissibile agente in mezzeria estremità d'albero veloce (ved. tab. sopra);
e [mm] è la lunghezza dell'estremità d'albero (ved. cap. 8, 10);
y [mm] è dato in tabella;
x [mm] è la distanza di applicazione del carico a partire dalla battuta dell'albero.

| | y [mm] | | | | | | | | | | | |
|---|---|---|---|---|---|---|---|---|---|---|---|---|
| | R I | | R 2I | R 3I | R CI | | | R ICI | R C2I | | | |
| **40** | – | | – | – | – | | – | | – | | | |
| **50** | – | | 92 | – | 62<br>54 | $i \leqslant 7{,}85$<br>$i \geqslant 10{,}3$ | | 44 | – | | | |
| **63, 64** | 92 | | 98 | 37,5 | 75<br>60 | $i \leqslant 8$<br>$i \geqslant 10$ | | 52,5 | – | | | |
| **80, 81** | 110 | | 112 | 52,5 | 88<br>74 | $i \leqslant 8{,}33$<br>$i \geqslant 10{,}4$ | | 52,5 | – | | | |
| **100** | 142<br>136 | $i \leqslant 3{,}27$<br>$i \geqslant 3{,}92$ | 137 | 63 | 99<br>87 | $i \leqslant 7{,}85$<br>$i \geqslant 9{,}81$ | | 63 | – | | | |
| **125** | 170<br>167 | $i \leqslant 3{,}62$<br>$i \geqslant 4$ | 166 | 74 | 134<br>94 | $i \leqslant 8$<br>$i \geqslant 10$ | | 74 | – | | | |
| **140** | 166<br>173 | $i \leqslant 4{,}08$<br>$i \geqslant 4{,}5$ | 166 | 98 | 134<br>94 | $i \leqslant 9$<br>$i \geqslant 10{,}2$ | | 74 | 99<br>87 | $i \leqslant 32$<br>$i \geqslant 37{,}5$ | | |
| **160** | 210 | | 207 | 121 | 135<br>110 | $i \leqslant 8{,}27$<br>$i \geqslant 9{,}04$ | | 87 | 134<br>94 | $i \leqslant 33{,}1$<br>$i \geqslant 37{,}5$ | | |
| **180** | 214 | | 207 | 121 | 135<br>110 | $i \leqslant 9{,}33$<br>$i \geqslant 10{,}4$ | | 87 | 134<br>94 | $i \leqslant 33{,}2$<br>$i \geqslant 37{,}3$ | | |
| **200** | 265 | | 256 | 146 | 163<br>139 | $i \leqslant 8{,}27$<br>$i \geqslant 8{,}93$ | | 102 | 135<br>110 | $i \leqslant 34{,}2$<br>$i \geqslant 35{,}3$ | | |
| **225** | 265 | | 256 | 146 | 163<br>139 | $i \leqslant 9{,}33$<br>$i \geqslant 10{,}2$ | | – | 135<br>110 | $i \leqslant 33{,}7$<br>$i \geqslant 36{,}2$ | | |
| **250** | 356<br>332 | $i \leqslant 3{,}62$<br>$i \geqslant 4$ | 317 | 182 | 200<br>174 | $i \leqslant 10$<br>$i \geqslant 11{,}4$ | | – | 163<br>139 | $i \leqslant 33{,}1$<br>$i \geqslant 37{,}2$ | | |
| **280** | 356<br>332 | $i \leqslant 4{,}08$<br>$i \geqslant 4{,}5$ | 317 | 182 | 200<br>174 | $i \leqslant 11{,}3$<br>$i \geqslant 12{,}9$ | | – | 163<br>139 | $i \leqslant 33{,}7$<br>$i \geqslant 37{,}5$ | | |
| **320, 321** | 417 | | 390 | 222 | 256<br>250 | $i \leqslant 6{,}27$<br>$i \geqslant 7{,}83$ | | – | 204<br>174 | $i \leqslant 31{,}3$<br>$i \geqslant 36{,}3$ | | |
| **360** | 417 | | 390 | 222 | 256<br>250 | $i \leqslant 9{,}2$<br>$i \geqslant 10$ | | – | 204<br>174 | $i \leqslant 32{,}5$<br>$i \geqslant 37{,}3$ | | |

Si raccomanda di **montare sempre la puleggia a battuta** e comunque di evitare che la stessa sporga dall'estremità d'albero.

Contemporaneamente al carico radiale può agire un **carico assiale** fino a 0,2 volte quello indicato in tabella.

In assenza di carico radiale può agire un carico assiale (centrato) non superiore a 0,5 volte il carico radiale indicato.

**IMPORTANTE**: i carichi radiali $F_{r1}$, in funzione del senso di rotazione, della posizione angolare del carico, ecc. possono essere notevolmente superiori ai valori ammessi in tabella. In caso di necessità e/o in presenza di carichi assiali **disassati**, interpellarci.

## Trasmissioni a cinghie trapezoidali

Nella tabella sono indicati, per le varie potenze e polarità motore, le pulegge motrici, raccomandate e i carichi radiali risultanti sulle estremità d'albero del motore e del riduttore.

Le trasmissioni sono state calcolate con un fattore di servizio ⩾ 1,4; per aumentare il fattore di servizio a parità di ***d*** e numero di cinghie, sostituire la sezione SPA son SPB, la sezione SPB con SPC, la sezione SPC con 8V.

I carichi radiali sono stati calcolati in base alla formula $\frac{47\,750 \cdot P_1}{d \cdot n_1}$.

Il carico radiale $F_{r1}$, corrispondente alla puleggia motrice scelta, deve essere minore o uguale a quello amesso dal riduttore.

**IMPORTANTE**: per il buon funzionamento della trasmissione e per non sovraccaricare i cuscinetti del motore e del riduttore, ridurre al minimo lo sbalzo e non tendere eccessivamente le cinghie. Le pulegge con ***d*** ⩾ 400 devono essere equilibrate dinamicamente.

| Motore | | | Puleggia motrice: numero e sezione cinghia, diametro primitivo ***d*** [mm], carico radiale $F_{r1}$ [N] | | | | | | | | | | | | | | | | |
|---|---|---|---|---|---|---|---|---|---|---|---|---|---|---|---|---|---|---|---|
| $P_1$ kW | Grand. e n. poli | | | ***d*** | $F_{r1}$ ≈ | | ***d*** | $F_{r1}$ ≈ | | ***d*** | $F_{r1}$ ≈ | | ***d*** | $F_{r1}$ ≈ | | ***d*** | $F_{r1}$ ≈ | |
| **1,1** | 80B | 2 | 2 Z | **71** | 265 | 2 Z | **80** | 236 | 2 Z | **90** | 212 | 1 Z | **100** | 190 | 1 Z | **112** | 170 | |
| | 90S | 4 | 2 A | **90** | 425 | 2 A | **100** | 375 | 2 A | **112** | 335 | 1 A | **125** | 300 | 1 A | **140** | 265 | |
| | 90L | 6 | 2 A | **90** | 670 | 2 A | **100** | 600 | 2 A | **112** | 530 | 2 A | **125** | 475 | 1 A | **140** | 425 | |
| **1,5** | 90S | 2 | 2 A | **90** | 280 | 2 A | **100** | 250 | 1 A | **112** | 224 | 1 A | **125** | 200 | 1 A | **140** | 180 | |
| | 90L | 4 | 2 A | **90** | 560 | 2 A | **100** | 500 | 2 A | **112** | 450 | 2 A | **125** | 400 | 1 A | **140** | 355 | |
| | 100LA | 6 | 3 A | **90** | 900 | 3 A | **100** | 800 | 2 A | **112** | 710 | 2 A | **125** | 630 | 2 A | **140** | 560 | |
| **2,2** | 90LA | 2 | 2 A | **90** | 425 | 2 A | **100** | 375 | 2 A | **112** | 335 | 2 A | **125** | 300 | 1 A | **140** | 265 | |
| | 100LA | 4 | 3 A | **90** | 850 | 3 A | **100** | 750 | 3 A | **112** | 670 | 2 A | **125** | 600 | 2 A | **140** | 530 | |
| | 112M | 6 | 3 A | **112** | 1060 | 3 A | **125** | 950 | 3 A | **140** | 850 | 2 A | **160** | 750 | 2 A | **180** | 670 | |
| **3** | 100LA | 2 | 3 A | **90** | 560 | 3 A | **100** | 500 | 2 A | **112** | 450 | 2 A | **125** | 400 | 2 A | **140** | 355 | |
| | 100LB | 4 | 3 A | **112** | 900 | 3 A | **125** | 800 | 2 A | **140** | 710 | 2 A | **160** | 630 | 2 A | **180** | 560 | |
| | 132S | 6 | 3 SPA | **100** | 1600 | 3 SPA | **112** | 1400 | 2 SPA | **125** | 1250 | 2 SPA | **140** | 1120 | 2 SPA | **160** | 1000 | |
| **4** | 112M | 2 | 3 A | **100** | 670 | 3 A | **112** | 600 | 2 A | **125** | 530 | 2 A | **140** | 475 | 2 A | **160** | 425 | |
| | 112M | 4 | 3 A | **125** | 1060 | 3 A | **140** | 950 | 3 A | **160** | 850 | 2 A | **180** | 750 | 2 A | **200** | 670 | |
| | 132M | 6 | 3 SPA | **112** | 1900 | 3 SPA | **125** | 1700 | 2 SPA | **140** | 1500 | 2 SPA | **160** | 1320 | 2 SPA | **180** | 1180 | |
| **5,5** | 132S | 2 | 3 SPA | **100** | 950 | 3 SPA | **112** | 850 | 2 SPA | **125** | 750 | 2 SPA | **140** | 670 | 2 SPA | **160** | 600 | |
| | 132S | 4 | 3 SPA | **112** | 1700 | 3 SPA | **125** | 1500 | 2 SPA | **140** | 1320 | 2 SPA | **160** | 1180 | 2 SPA | **180** | 1060 | |
| | 132MB | 6 | 3 SPA | **140** | 2120 | 3 SPA | **160** | 1900 | 2 SPA | **180** | 1700 | 2 SPA | **200** | 1500 | 2 SPA | **224** | 1320 | |
| **7,5** | 132SB (SC) | 2 | 3 SPA | **112** | 1120 | 3 SPA | **125** | 1000 | 2 SPA | **140** | 900 | 2 SPA | **160** | 800 | 2 SPA | **180** | 710 | |
| **(9,2)** | 132M (MB) | 4 | 3 SPA | **125**[1)] | 2000 | 3 SPA | **140** | 1800 | 2 SPA | **160** | 1600 | 2 SPA | **180** | 1400 | 2 SPA | **200** | 1250 | |
| | 160M | 6 | 3 SPA | **160** | 2500 | 3 SPA | **180** | 2240 | 3 SPA | **200** | 2000 | 2 SPA | **224** | 1800 | 2 SPA | **250** | 1600 | |
| **11** | 160MR | 2 | 3 SPA | **125** | 1500 | 3 SPA | **140** | 1320 | 2 SPA | **160** | 1180 | 2 SPA | **180** | 1060 | 2 SPA | **200** | 950 | |
| | 160M | 4 | 3 SPA | **160** | 2360 | 3 SPA | **180** | 2120 | 3 SPA | **200** | 1900 | 2 SPA | **224** | 1700 | 2 SPA | **250** | 1500 | |
| | 160L | 6 | 3 SPA | **200** | 3000 | 3 SPA | **224** | 2650 | 3 SPA | **250** | 2360 | 2 SPA | **280** | 2120 | 2 SPA | **315** | 1900 | |
| **15** | 160M | 2 | 3 SPA | **140** | 1800 | 3 SPA | **160** | 1600 | 3 SPA | **180** | 1400 | 2 SPA | **200** | 1250 | 2 SPA | **224** | 1120 | |
| | 160L | 4 | 3 SPA | **180** | 2800 | 3 SPA | **200** | 2500 | 3 SPA | **224** | 2240 | 3 SPA | **250** | 2000 | 2 SPA | **280** | 1800 | |
| | 180L | 6 | 4 SPA | **200** | 4000 | 4 SPA | **224** | 3550 | 4 SPA | **250** | 3150 | 3 SPA | **280** | 2800 | 3 SPA | **315** | 2500 | |
| **18,5** | 160L | 2 | 3 SPA | **160** | 2000 | 3 SPA | **180** | 1800 | 3 SPA | **200** | 1600 | 3 SPA | **224** | 1400 | 2 SPA | **250** | 1250 | |
| | 180M | 4 | 4 SPA | **180** | 3550 | 4 SPA | **200** | 3150 | 4 SPA | **224** | 2800 | 3 SPA | **250** | 2500 | 3 SPA | **280** | 2240 | |
| | 200LR | 6 | 4 SPB | **200** | 5000 | 4 SPB | **224** | 4500 | 3 SPB | **250** | 4000 | 3 SPB | **280** | 3550 | 3 SPB | **315** | 3150 | |
| **22** | 180L | 4 | 4 SPA | **200** | 3750 | 4 SPA | **224** | 3550 | 4 SPA | **250** | 3000 | 3 SPA | **280** | 2650 | 3 SPA | **315** | 2360 | |
| | 200L | 6 | 4 SPB | **224** | 5300 | 4 SPB | **250** | 4750 | 3 SPB | **280** | 4250 | 3 SPB | **315** | 3750 | 3 SPB | **355** | 3550 | |
| **30** | 200L | 4 | 4 SPB | **224** | 4500 | 4 SPB | **250** | 4000 | 3 SPB | **280** | 3550 | 3 SPB | **315** | 3150 | 3 SPB | **355** | 2800 | |
| | 225M | 6 | 5 SPB | **250** | 6300 | 5 SPB | **280** | 5600 | 4 SPB | **315** | 5000 | 4 SPB | **355** | 4500 | 4 SPB | **400** | 4000 | |
| **37** | 225S | 4 | 5 SPB | **224** | 5600 | 5 SPB | **250** | 5000 | 4 SPB | **280** | 4500 | 4 SPB | **315** | 4000 | 4 SPB | **355** | 3550 | |
| | 250M | 6 | 6 SPB | **250** | 8000 | 6 SPB | **280** | 7100 | 5 SPB | **315** | 6300 | 5 SPB | **355** | 5600 | 5 SPB | **400** | 5000 | |
| **45** | 225M | 4 | 5 SPB | **250** | 6000 | 5 SPB | **280** | 5300 | 4 SPB | **315** | 4750 | 4 SPB | **355** | 4250 | 4 SPB | **400** | 3750 | |
| **55** | 250M | 4 | 6 SPB | **250** | 7500 | 6 SPB | **280** | 6700 | 5 SPB | **315** | 6000 | 5 SPB | **355** | 5300 | 5 SPB | **400** | 4750 | |
| **75** | 280S | 4 | 6 SPB | **280** | 9000 | 5 SPB | **315** | 8000 | 5 SPB | **355** | 7100 | 5 SPB | **400** | 6400 | – | – | – | |
| **90** | 280M | 4 | 6 SPB | **315** | 9000 | 5 SPC | **315** | 9000 | 5 SPC | **355** | 8000 | 4 SPC | **400** | 7100 | – | – | – | |
| **110** | 315S | 4 | 6 SPC | **315** | 11000 | 5 SPC | **355** | 10000 | 4 SPC | **400** | 8800 | – | – | – | – | – | – | |
| **132** | 315M | 4 | 6 SPC | **355** | 12000 | 5 SPC | **400** | 10600 | 4 SPC | **450** | 10600 | – | – | – | – | – | – | |
| **160** | 315MC | 4 | 6 SPC | **400** | 13000 | 6 SPC | **450** | 11500 | 5 8V | **450** | 11500 | – | – | – | – | – | – | |

1) Non valido per potenza 9,2 kW: d ⩾ 140 mm.

Nota: Larghezza fascia pulegge: **1 Z** 16, **2 Z** 28, **1A** 20, **2 A-2 SPA** 35, **3 A-3 SPA** 50, **4 SPA** 65, **3 SPB** 63, **4 SPB** 82, **5 SPB** 101, **6 SPB** 120, **4 SPC** 110, **5 SPC** 136, **6 SPC** 162, **5 8V** 152.

## 16.2 - Carichi assiali $F_{a2}$ [N] o radiali $F_{r2}$ [N] sull'estremità d'albero lento

### Carichi assiali $F_{a2}$

Il valore ammissibile di $F_{a2}$ si trova nella colonna per la quale il senso di rotazione dell'albero lento freccia bianca o freccia nera) e il senso della forza assiale (freccia intera o freccia tratteggiata) corrispondono a quelli che si hanno sul riduttore. Il senso di rotazione e il senso della forza assiale si stabiliscono guardando il riduttore da un punto qualunque (dal lato gola o dal lato opposto gola, indifferentemente), purchè sia lo stesso per la rotazione e per la forza assiale (ved. figura sotto).

Note:

– le frecce bianche e le frecce nere del presente capitolo non hanno nessuna correlazione con quelle che indicano le corrispondenze dei sensi di rotazione per le diverse esecuzioni (ved. cap. 8, 10, 12, 14);

– quando è possibile, mettersi nelle condizioni corrispondenti alla colonna con valori ammissibili più elevati;

– i valori di tabella sono validi per il carico assiale centrato; in caso di carico assiale disassato, interpellarci.

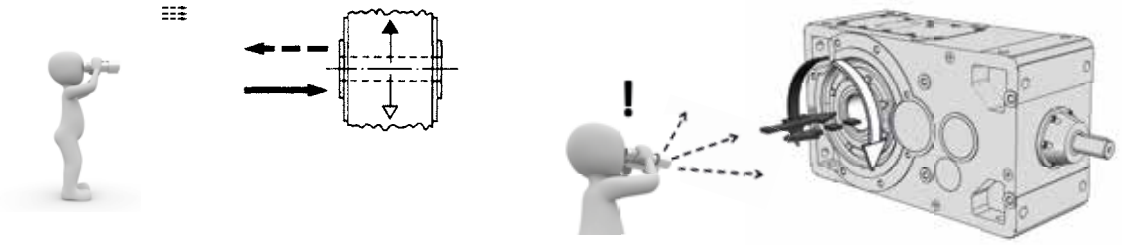


### Carichi radiali $F_{r2}$

Quando il collegamento tra motore e riduttore è realizzato con una trasmissione che genera carichi radiali sull'estremità d'albero, è necessario verificare che questi siano minori o uguali a quelli indicati nelle pagine seguenti.

Normalmente il carico radiale sull'estremità d'albero lento assume valori rilevanti; infatti si tende a realizzare la trasmissione tra riduttore e macchina con elevato rapporto di riduzione (per economizzare sul riduttore) e con diametri piccoli (per economizzare sulla trasmissione o per esigenze d'ingombro)

Evidentemente la durata e l'usura (che influenza negativamente anche sugli ingranaggi) dei cuscinetti e la resistenza dell'asse lento pongono dei limiti al carico radiale ammissibile.

I carichi radiali ammissibili indicati nelle tabelle sono in funzione: del lato albero lento sul quale è applicato il carico radiale in relazione alla gola di riferimento (ved. cap. 6) del prodotto della velocità angolare $n_2$ [$min^{-1}$] per la durata dei cuscinetti $L_h$ [h] richiesta, del senso di rotazione, della posizione angolare [°] del carico e del momento torcente $M_2$ [N m] richiesto.

I carichi radiali ammissibili indicati nelle tabelle valgono per carichi agenti in mezzeria dell'estremità d'albero lento, cioè ad una distanza dalla battuta di 0,5 · E (E = lunghezza dell'estremità d'albero); nel caso di carico radiale agente in posizione diversa dalla mezzeria, cioè ad una distanza dalla battuta diversa da 0,5 · E, occorre ricalcolare il valore ammissibile di carico radiale secondo la formula seguente, verificando contemporaneamente di non eccedere il valore massimo $F_{r2max}$, riportato nelle tabelle.

$$F_{r2}' = F_{r2} \cdot \frac{E/2 + y}{x + y} \quad [N]$$

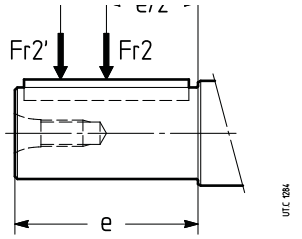


dove:

$F_{r2}'$ [N] è il carico radiale ammissibile agente alla distanza x dalla battuta;

$F_{r2}$ [N] è il carico radiale ammissibile agente in mezzeria estremità d'albero veloce (ved. tab. pag. seguenti);

E [mm] è la lunghezza dell'estremità d'albero (ved. cap. 17);

y [mm] è dato in tabella;

x [mm] è la distanza di applicazione del carico a partire dalla battuta dell'albero.

| | **40** | **50** | **63, 64** | **80** | **81** | **100** | **125** | **140** | **160** | **180** | **200** | **225** 1) | **250** | **280** 1) | **320, 321** | **360** 1) |
|---|---|---|---|---|---|---|---|---|---|---|---|---|---|---|---|---|
| **y** | 86 | 88 | 95 | 111 | 116 | 134 | 166 | 189 | 205 | 228 | 258 | 287 (279) | 318 | 351 (344) | 398 | 432 (424) |
| **E** | 30 | 36 | 58 | 58 | 58 | 82 | 97 | 105 | 130 | 130 | 165 | 165 | 200 | 200 | 240 | 240 |

1) I valori tra parentesi sono validi per albero lento integrale (ved. cap. 17(2)).

## Trasmissioni a catena

Questo tipo di trasmissione è indicata normalmente per basse velocità periferiche ($v$ < 0,5 m/s con lubrificazione periodica, $v$ < 1,5 m/s con lubrificazione a goccia) e per questo motivo è solitamente interposta tra riduttore e macchina. Rispetto alle trasmissioni ad ingranaggi ha il vantaggio di una maggiore elasticità e di consentire maggiori disallineamenti e distanze superiori tra gli alberi da collegare.

Per contro, è meno adatta con funzionamenti con urti alternati, specialmente se la velocità periferica è elevata(sbattimenti, rumorosità, rapida formazione di gioco) e richiede una certa manutenzione poichè soggetta a usura e periodiche riprese del gioco.

Per il dimensionamento esatto della trasmissione a catena si rimanda alla documentazione specifica del costruttore; tuttavia, in prima approssimazione, si può assumere:

$$p \approx 0{,}5 \cdot D$$
$$d = p \cdot z / \varpi$$

dove:

$p$ passo della catena;
**D** diametro dell'estremità d'albero del riduttore;
$d$ diametro primitivo del pignone;
$z$ numero di denti del pignone,

Tenere presente che il numero di denti del pignone $z$, salvo casi particolari, è bene sia almeno pari a **17** (i numeri di denti classicamente adottati sono: 17, 19, 21, 23) e che quanto minore è il passo tanto più silenziosa risulta la trasmissione.

A titolo indicativo, per una valutazione immediata del carico radiale generato sull'estremità d'albero lento riduttore dalla trasmissione a catena, nelle tabelle seguenti vengono riportati:

– i valori del **diametro primitivo** $d$ del pignone **e la massima potenza trasmissibile**, per due velocità pignone, in funzione del passo $p$ e del numero di denti $z$
– la **larghezza massima del pignone** $b_{max}$, la **massa** e **il carico massimo di rottura** $R_R$ della catena, in funzione del passo e della catena (semplice, doppio o triplo).

| N. denti | Passo $p$ | | | | | | | | | | | | | | | | | | | | | | | |
|---|---|---|---|---|---|---|---|---|---|---|---|---|---|---|---|---|---|---|---|---|---|---|---|---|
| | **1/2"** (12,7) | | | **5/8"** (15,875) | | | **3/4"** (19,05) | | | **1"** (25,4) | | | **1 1/4"** (31,75) | | | **1 1/2"** (38,1) | | | **1 3/4"** (44,45) | | | **2"** (50,8) | | |
| $z$ | $d$ mm | $P_{max}$ kW | | $d$ mm | $P_{max}$ kW | | $d$ mm | $P_{max}$ kW | | $d$ mm | $P_{max}$ kW | | $d$ mm | $P_{max}$ kW | | $d$ mm | $P_{max}$ kW | | $d$ mm | $P_{max}$ kW | | $d$ mm | $P_{max}$ kW | |
| | | 50 min$^{-1}$ | 100 min$^{-1}$ | | 50 min$^{-1}$ | 100 min$^{-1}$ | | 50 min$^{-1}$ | 100 min$^{-1}$ | | 50 min$^{-1}$ | 100 min$^{-1}$ | | 50 min$^{-1}$ | 100 min$^{-1}$ | | 50 min$^{-1}$ | 100 min$^{-1}$ | | 50 min$^{-1}$ | 100 min$^{-1}$ | | 50 min$^{-1}$ | 100 min$^{-1}$ |
| **15** | 60,7 | 0,27 | 0,91 | 75,8 | 0,4 | 0,7 | 91 | 0,6 | 1,2 | 121,3 | 1,8 | 3,4 | 151,7 | 3,2 | 6 | 182 | 5,1 | 9,5 | 212,3 | 8 | 15 | 242,7 | 12 | 21 |
| **16** | 64,7 | 0,29 | 1 | 80,9 | 0,4 | 0,8 | 97,1 | 0,7 | 1,4 | 129,4 | 1,9 | 3,5 | 161,8 | 3,4 | 6,3 | 194,1 | 5,5 | 10 | 226,5 | 8,5 | 16 | 258,9 | 12 | 23 |
| **17** | 68,8 | 0,32 | 1,05 | 85,9 | 0,5 | 0,8 | 103,1 | 0,8 | 1,5 | 137,5 | 2 | 3,7 | 171,9 | 3,6 | 6,8 | 206,3 | 5,8 | 11 | 240,7 | 9,1 | 17 | 275 | 13 | 24 |
| **18** | 72,8 | 0,34 | 1,12 | 91 | 0,5 | 0,9 | 109,2 | 0,8 | 1,5 | 145,6 | 2,2 | 4 | 182 | 3,8 | 7,2 | 218,4 | 6,2 | 12 | 254,8 | 9,6 | 18 | 291,2 | 14 | 26 |
| **19** | 76,8 | 0,36 | 1,18 | 96,1 | 0,5 | 0,9 | 115,3 | 0,9 | 1,6 | 153,7 | 2,3 | 4,2 | 192,1 | 4,1 | 7,6 | 230,5 | 6,6 | 12 | 269 | 10 | 19 | 307,4 | 15 | 28 |
| **20** | 80,9 | 0,37 | 1,26 | 101,1 | 0,6 | 0,9 | 121,3 | 0,9 | 1,7 | 161,8 | 2,4 | 4,4 | 202,2 | 4,3 | 8 | 242,7 | 6,9 | 13 | 283,1 | 11 | 20 | 323,6 | 16 | 29 |
| **21** | 84,9 | 0,38 | 1,33 | 106,2 | 0,6 | 1 | 127,4 | 1 | 1,8 | 169,9 | 2,5 | 4,7 | 212,3 | 4,6 | 8,5 | 254,8 | 7,3 | 14 | 297,3 | 11 | 21 | 339,7 | 17 | 36 |
| **22** | 89 | 0,4 | 1,41 | 111,2 | 0,6 | 1 | 133,5 | 1 | 1,9 | 178 | 2,7 | 4,9 | 222,5 | 4,8 | 8,9 | 266,9 | 7,7 | 14 | 311,4 | 12 | 22 | 355,9 | 17 | 32 |
| **23** | 93 | 0,41 | 1,5 | 116,3 | 0,6 | 1,1 | 139,5 | 1,1 | 2 | 186,1 | 2,8 | 5,2 | 232,6 | 5 | 9,3 | 279,1 | 8,1 | 15 | 325,6 | 13 | 24 | 372,1 | 18 | 34 |
| **24** | 97,1 | 0,43 | 1,58 | 121,3 | 0,6 | 1,1 | 145,6 | 1,1 | 2,1 | 194,1 | 2,9 | 5,4 | 242,7 | 5,3 | 9,8 | 291,2 | 8,5 | 16 | 339,7 | 13 | 25 | 388,3 | 19 | 35 |
| **25** | 101,1 | 0,45 | 1,65 | 126,4 | 0,7 | 1,1 | 151,7 | 1,2 | 2,2 | 202,2 | 3,1 | 5,7 | 252,8 | 5,5 | 10 | 303,3 | 8,8 | 17 | 353,9 | 14 | 26 | 404,5 | 20 | 37 |
| **26** | 105,2 | 0,47 | 1,71 | 131,4 | 0,73 | 1,14 | 157,7 | 1,25 | 2,29 | 210,3 | 3,18 | 5,8 | 262,9 | 5,65 | 10,3 | 315,5 | 9,1 | 17,8 | 368,1 | 14,5 | 27 | 420,6 | 20,6 | 38,5 |
| **27** | 109,2 | 0,49 | 1,78 | 136,5 | 0,76 | 1,19 | 163,8 | 1,30 | 2,38 | 218,4 | 3,25 | 5,9 | 273 | 5,75 | 10,6 | 327,6 | 9,6 | 18,5 | 382,2 | 15,5 | 28 | 436,8 | 21,2 | 39,2 |
| **28** | 113,2 | 0,51 | 1,9 | 141,6 | 0,8 | 1,3 | 169,9 | 1,4 | 2,6 | 226,5 | 3,3 | 6 | 283,1 | 5,9 | 11 | 339,7 | 10 | 19 | 396,4 | 16 | 29 | 453 | 22 | 42 |
| **29** | 117,3 | 0,53 | 1,97 | 146,6 | 0,83 | 1,35 | 175,9 | 1,45 | 2,7 | 234,6 | 3,4 | 6,21 | 293,2 | 6,1 | 11,6 | 351,9 | 10,6 | 19,6 | 410,5 | 16,6 | 29,6 | 469,2 | 23 | 43,5 |
| **30** | 121,3 | 0,55 | 2 | 151,7 | 0,9 | 1,4 | 182 | 1,5 | 2,8 | 242,7 | 3,5 | 6,5 | 303,3 | 6,3 | 12 | 364 | 11 | 20 | 424,7 | 17 | 31 | 485,4 | 24 | 45 |

| Passo $p$ | | Tipo di catena | | | | | | | | |
|---|---|---|---|---|---|---|---|---|---|---|
| | | **semplice** | | | **doppia** | | | | | |
| inch | (mm) | $b_{max}$ mm | massa kg/m | $R_R$ N | $b_{max}$ mm | massa kg/m | $R_R$ N | $b_{max}$ mm | massa kg/m | $R_R$ N |
| **1/2"** | (12,7) | **24** | 0,4 | 14 100 | **39** | 1,4 | 28 200 | **53** | 2 | 42 300 |
| **5/8"** | (15,875) | **27** | 0,9 | 22 200 | **44** | 1,7 | 44 400 | **61** | 2,5 | 66 600 |
| **3/4"** | (19,05) | **30** | 1,2 | 31 800 | **52** | 2,4 | 63 600 | **71** | 3,7 | 95 400 |
| **1"** | (25,4) | **46** | 2,7 | 56 700 | **79** | 5,2 | 113 400 | **111** | 8 | 170 100 |
| **1 1/4"** | (31,75) | **50** | 3,6 | 88 500 | **91** | 7,2 | 177 000 | **128** | 11 | 265 500 |
| **1 1/2"** | (38,1) | **65** | 6,7 | 127 000 | **115** | 13,5 | 254 000 | **164** | 21 | 381 000 |
| **1 3/4"** | (44,45 | **78** | 8,3 | 172 400 | **140** | 17 | 344 800 | **200** | 25 | 517 200 |
| **2"** | (50,8) | **78** | 10,5 | 226 800 | **141** | 21 | 453 600 | **200** | 32 | 680 400 |

Per i casi di trasmissione più comuni, il carico radiale $F_{r2}$ ha il valore e la posizione angolare seguenti:

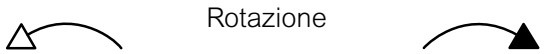


$$F_{r2} = \frac{19\,100 \cdot P_2}{d \cdot n_2} \text{ [N]}$$

per trasmissione a catena (sollevamento in genere); per cinghia dentata sostituire 19 100 con 28 650

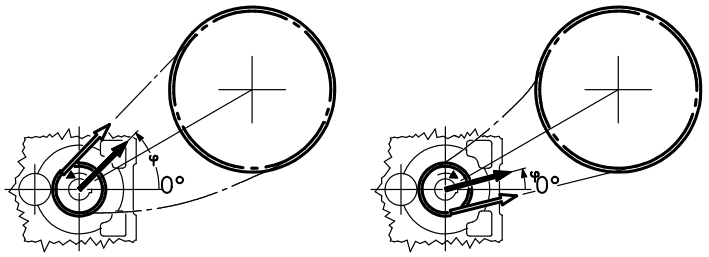


$$F_{r2} = \frac{47\,750 \cdot P_2}{d \cdot n_2} \text{ [N]}$$

per trasmissione a cinghie trapezoidali

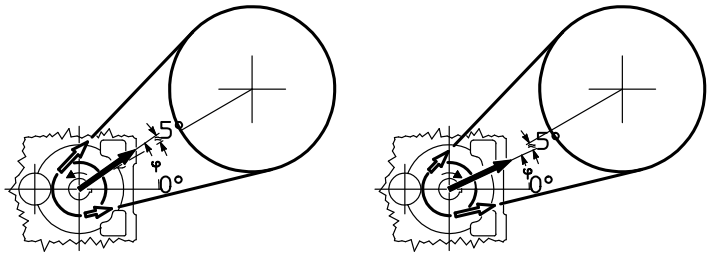


$$F_{r2} = \frac{20\,320 \cdot P_2}{d \cdot n_2} \text{ [N]}$$

per trasmissione ad ingranaggio diritto

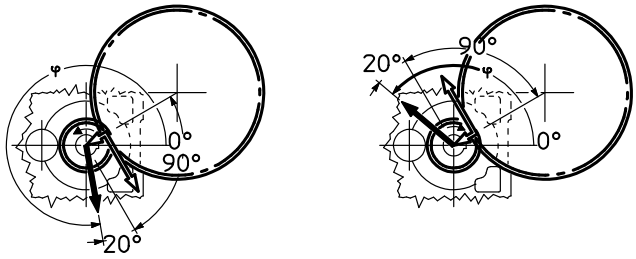


$$F_{r2} = \frac{67\,810 \cdot P_2}{d \cdot n_2} \text{ [N]}$$

per trasmissione a ruota di frizione (gomma su metallo)

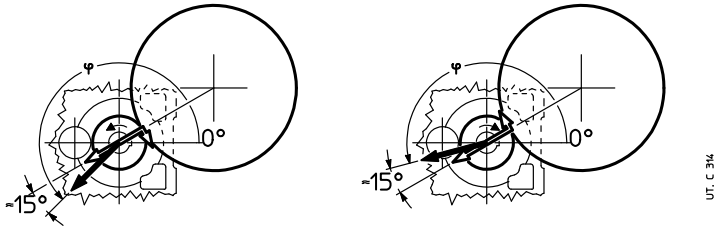


dove: $P_2$ [kW] è la potenza richiesta all'uscita del riduttore, $n_2$ [min$^{-1}$] è la velocità angolare, $d$ [m] è il diametro primitivo.

**IMPORTANTE**: 0° coincide con la retta passante per gli assi dell'ultima riduzione e orientata come sopra raffigurato, pertanto segue la rotazione della carcassa come sottoindicato.

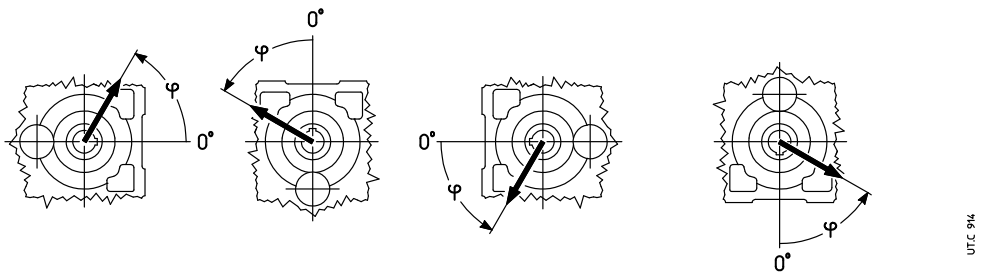

## 16.2 - Carichi assiali $F_{a2}$ [N] o radiali $F_{r2}$ [N] sull'estremità d'albero lento

Carico radiale applicato **lato opposto gola**

Grand. **40**

| $n_2 \cdot L_h$ | | $F_{r2}$ [1) 2)] | | | | | | | | | | | | | | | | $F_{a2}$ [1)] | |
|---|---|---|---|---|---|---|---|---|---|---|---|---|---|---|---|---|---|---|---|
| | | 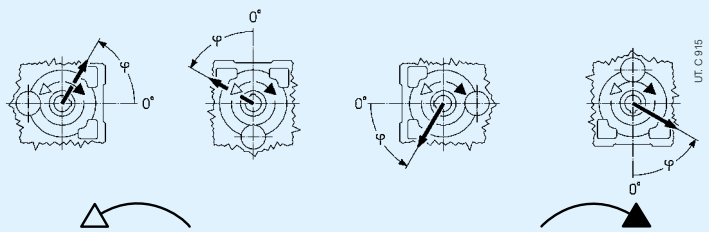 | | | | | | | | | | | | | | | | | |
| min$^{-1}$·h | N m | 0 | 45 | 90 | 135 | 180 | 225 | 270 | 315 | 0 | 45 | 90 | 135 | 180 | 225 | 270 | 315 | | |
| **355 000** | 80 | 2240 | 2240 | 2240 | 2240 | 2240 | 2240 | 2240 | 2240 | 2240 | 2240 | 2240 | 2240 | 2240 | 2240 | 2240 | 2240 | 800 | 1600 |
| | 56 | 2240 | 2240 | 2240 | 2240 | 2240 | 2240 | 2240 | 2240 | 2240 | 2240 | 2240 | 2240 | 2240 | 2240 | 2240 | 2240 | 800 | 1600 |
| | 40 | 2240 | 2240 | 2240 | 2240 | 2240 | 2240 | 2240 | 2240 | 2240 | 2240 | 2240 | 2240 | 2240 | 2240 | 2240 | 2240 | 800 | 1600 |
| **450 000** | 80 | 2240 | 2240 | 2240 | 2240 | 2240 | 2240 | 2240 | 2240 | 2240 | 2120 | 2240 | 2240 | 2240 | 2240 | 2240 | 2240 | 800 | 1600 |
| | 56 | 2240 | 2240 | 2240 | 2240 | 2240 | 2240 | 2240 | 2240 | 2240 | 2240 | 2240 | 2240 | 2240 | 2240 | 2240 | 2240 | 800 | 1600 |
| | 40 | 2240 | 2240 | 2240 | 2240 | 2240 | 2240 | 2240 | 2240 | 2240 | 2240 | 2240 | 2240 | 2240 | 2240 | 2240 | 2240 | 800 | 1600 |
| **560 000** | 80 | 2240 | 2240 | 2240 | 2240 | 2240 | 2120 | 2120 | 2240 | 2120 | 2000 | 2120 | 2240 | 2240 | 2240 | 2240 | 2240 | 800 | 1600 |
| | 56 | 2240 | 2240 | 2240 | 2240 | 2240 | 2240 | 2240 | 2240 | 2240 | 2120 | 2240 | 2240 | 2240 | 2240 | 2240 | 2240 | 800 | 1600 |
| | 40 | 2240 | 2240 | 2240 | 2240 | 2240 | 2240 | 2240 | 2240 | 2240 | 2240 | 2240 | 2240 | 2240 | 2240 | 2240 | 2240 | 800 | 1600 |
| **710 000** | 80 | 2240 | 2240 | 2240 | 2240 | 2240 | 2000 | 1900 | 2000 | 1900 | 1800 | 1900 | 2240 | 2240 | 2240 | 2240 | 2240 | 710 | 1500 |
| | 56 | 2240 | 2240 | 2240 | 2240 | 2240 | 2000 | 2000 | 2120 | 2000 | 1900 | 2000 | 2240 | 2240 | 2240 | 2240 | 2240 | 800 | 1600 |
| | 40 | 2240 | 2240 | 2240 | 2240 | 2240 | 2120 | 2120 | 2240 | 2120 | 2000 | 2120 | 2240 | 2240 | 2240 | 2240 | 2240 | 800 | 1600 |
| **900 000** | 80 | 2120 | 2240 | 2000 | 1900 | 2000 | 1800 | 1700 | 1900 | 1700 | 1600 | 1700 | 2000 | 2240 | 2240 | 2240 | 2120 | 530 | 1320 |
| | 56 | 2120 | 2240 | 2240 | 2240 | 2000 | 1900 | 1900 | 2000 | 1800 | 1700 | 1800 | 2120 | 2240 | 2240 | 2240 | 2120 | 800 | 1400 |
| | 40 | 2120 | 2240 | 2240 | 2240 | 2120 | 2000 | 1900 | 2000 | 1900 | 1900 | 1900 | 2120 | 2240 | 2240 | 2240 | 2120 | 800 | 1500 |
| **1 120 000** | 80 | 2000 | 2240 | 1500 | 1400 | 1900 | 1600 | 1600 | 1700 | 1600 | 1400 | 1500 | 1900 | 2240 | 2000 | 1900 | 1900 | 400 | 1180 |
| | 56 | 2000 | 2240 | 2240 | 2120 | 1900 | 1700 | 1700 | 1800 | 1700 | 1600 | 1700 | 1900 | 2240 | 2240 | 2240 | 2000 | 710 | 1250 |
| | 40 | 2000 | 2120 | 2120 | 2120 | 1900 | 1800 | 1800 | 1900 | 1800 | 1700 | 1800 | 2000 | 2120 | 2240 | 2120 | 2000 | 800 | 1320 |
| **1 400 000** | 56 | 1900 | 2120 | 2120 | 2000 | 1800 | 1600 | 1600 | 1700 | 1600 | 1500 | 1500 | 1800 | 2120 | 2240 | 2120 | 1800 | 560 | 1180 |
| | 40 | 1900 | 2000 | 2000 | 1900 | 1800 | 1700 | 1600 | 1700 | 1600 | 1600 | 1600 | 1800 | 2000 | 2120 | 2000 | 1800 | 800 | 1180 |
| | 28 | 1900 | 2000 | 2000 | 1900 | 1800 | 1700 | 1700 | 1800 | 1700 | 1600 | 1700 | 1800 | 2000 | 2000 | 2000 | 1800 | 800 | 1320 |
| **1 800 000** | 56 | 1700 | 1900 | 2000 | 1800 | 1600 | 1400 | 1400 | 1500 | 1400 | 1320 | 1400 | 1600 | 1900 | 2120 | 1900 | 1700 | 480 | 1000 |
| | 40 | 1700 | 1900 | 1900 | 1800 | 1600 | 1500 | 1500 | 1600 | 1500 | 1400 | 1500 | 1700 | 1900 | 2000 | 1900 | 1700 | 670 | 1120 |
| | 28 | 1700 | 1800 | 1800 | 1800 | 1700 | 1600 | 1600 | 1600 | 1600 | 1500 | 1500 | 1700 | 1800 | 1900 | 1800 | 1700 | 800 | 1120 |
| **2 240 000** | 56 | 1600 | 1800 | 1600 | 1500 | 1500 | 1320 | 1320 | 1400 | 1320 | 1180 | 1250 | 1500 | 1800 | 1900 | 1800 | 1500 | 360 | 900 |
| | 40 | 1600 | 1700 | 1800 | 1700 | 1500 | 1400 | 1400 | 1500 | 1400 | 1320 | 1400 | 1500 | 1700 | 1800 | 1800 | 1600 | 560 | 950 |
| | 28 | 1600 | 1700 | 1700 | 1600 | 1500 | 1500 | 1400 | 1500 | 1400 | 1400 | 1400 | 1600 | 1700 | 1800 | 1700 | 1600 | 710 | 1060 |
| **2 800 000** | 40 | 1500 | 1600 | 1700 | 1600 | 1400 | 1320 | 1250 | 1320 | 1250 | 1180 | 1250 | 1400 | 1600 | 1700 | 1600 | 1400 | 500 | 850 |
| | 28 | 1500 | 1600 | 1600 | 1500 | 1400 | 1320 | 1320 | 1400 | 1320 | 1250 | 1320 | 1400 | 1600 | 1700 | 1600 | 1500 | 630 | 900 |
| | | | | | | | | max **2 240** | | | | | | | | | | max **80** | max **160** |

Grand. **50**

| | | | | | | | | | | | | | | | | | | | |
|---|---|---|---|---|---|---|---|---|---|---|---|---|---|---|---|---|---|---|---|
| **355 000** | 160 | 3000 | 3150 | 3150 | 3150 | 3150 | 3150 | 2800 | 2500 | 3150 | 3150 | 2800 | 3000 | 3150 | 3150 | 3150 | 3150 | 2240 | 1120 |
| | 112 | 3150 | 3150 | 3150 | 3150 | 3150 | 3150 | 3150 | 3000 | 3150 | 3150 | 3150 | 3150 | 3150 | 3150 | 3150 | 3150 | 2240 | 1120 |
| | 80 | 3150 | 3150 | 3150 | 3150 | 3150 | 3150 | 3150 | 3150 | 3150 | 3150 | 3150 | 3150 | 3150 | 3150 | 3150 | 3150 | 2240 | 1120 |
| **450 000** | 160 | 2650 | 3150 | 3150 | 3150 | 3150 | 3150 | 2500 | 2400 | 3150 | 2800 | 2500 | 2800 | 3150 | 3150 | 3150 | 3150 | 2240 | 900 |
| | 112 | 3000 | 3150 | 3150 | 3150 | 3150 | 3150 | 2800 | 2650 | 3150 | 3000 | 2800 | 3000 | 3150 | 3150 | 3150 | 3150 | 2240 | 1120 |
| | 80 | 3150 | 3150 | 3150 | 3150 | 3150 | 3150 | 3000 | 3000 | 3150 | 3150 | 3000 | 3150 | 3150 | 3150 | 3150 | 3150 | 2240 | 1120 |
| **560 000** | 160 | 2360 | 3150 | 3150 | 3150 | 3150 | 3000 | 2240 | 2000 | 3150 | 2500 | 2240 | 2500 | 3150 | 3150 | 3150 | 3150 | 2000 | 710 |
| | 112 | 2650 | 3150 | 3150 | 3150 | 3150 | 3150 | 2500 | 2360 | 3150 | 2800 | 2650 | 2800 | 3150 | 3150 | 3150 | 3150 | 2120 | 1120 |
| | 80 | 2800 | 3150 | 3150 | 3150 | 3150 | 3150 | 2800 | 2650 | 3150 | 3000 | 2800 | 3000 | 3150 | 3150 | 3150 | 3150 | 2240 | 1120 |
| **710 000** | 160 | 2000 | 3000 | 3150 | 3150 | 3150 | 2650 | 1900 | 1700 | 3000 | 2240 | 2000 | 2240 | 2800 | 2800 | 3000 | 3150 | 1800 | 500 |
| | 112 | 2360 | 3000 | 3150 | 3150 | 3150 | 2800 | 2240 | 2120 | 3000 | 2500 | 2360 | 2500 | 3000 | 3150 | 3150 | 3150 | 1900 | 1000 |
| | 80 | 2650 | 3000 | 3150 | 3150 | 3150 | 3000 | 2500 | 2360 | 3000 | 2650 | 2500 | 2650 | 3000 | 3150 | 3150 | 3150 | 2000 | 1120 |
| **900 000** | 160 | 1800 | 2650 | 3000 | 3150 | 3150 | 2360 | 1700 | 1500 | 2650 | 2000 | 1800 | 2000 | 2650 | 2000 | 2240 | 3150 | 1600 | 335 |
| | 112 | 2120 | 2800 | 3150 | 3150 | 3150 | 2650 | 2000 | 1900 | 2800 | 2360 | 2120 | 2240 | 2650 | 3150 | 3150 | 3150 | 1700 | 800 |
| | 80 | 2360 | 2800 | 3150 | 3150 | 3150 | 2650 | 2240 | 2240 | 2800 | 2500 | 2360 | 2500 | 2800 | 3150 | 3150 | 3150 | 1800 | 1120 |
| **1 120 000** | 160 | 1600 | 2360 | 2360 | 2650 | 3150 | 2120 | 1400 | 1250 | 2500 | 1800 | 1600 | 1800 | 2120 | 1320 | 1500 | 3150 | 1500 | 180 |
| | 112 | 1900 | 2500 | 3150 | 3150 | 3000 | 2360 | 1900 | 1800 | 2650 | 2120 | 1900 | 2120 | 2500 | 3150 | 3150 | 3150 | 1700 | 630 |
| | 80 | 2120 | 2650 | 3150 | 3150 | 3000 | 2500 | 2120 | 2000 | 2650 | 2240 | 2120 | 2240 | 2500 | 3000 | 3150 | 3000 | 1600 | 950 |
| **1 400 000** | 112 | 1800 | 2360 | 3150 | 3150 | 3000 | 2120 | 1700 | 1500 | 2360 | 1900 | 1700 | 1900 | 2360 | 2800 | 3000 | 3000 | 1400 | 500 |
| | 80 | 2000 | 2500 | 3000 | 3150 | 2800 | 2240 | 1900 | 1800 | 2360 | 2120 | 1900 | 2000 | 2360 | 2800 | 3000 | 2800 | 1500 | 800 |
| | 56 | 2120 | 2500 | 2800 | 3000 | 2650 | 2360 | 2120 | 2000 | 2500 | 2240 | 2120 | 2240 | 2360 | 2650 | 2800 | 2650 | 1500 | 1120 |
| **1 800 000** | 112 | 1600 | 2120 | 2800 | 3150 | 2800 | 1900 | 1500 | 1320 | 2120 | 1700 | 1500 | 1700 | 2120 | 2240 | 2500 | 2800 | 1250 | 355 |
| | 80 | 1800 | 2240 | 2800 | 3000 | 2650 | 2120 | 1700 | 1600 | 2240 | 1900 | 1700 | 1800 | 2120 | 2650 | 2800 | 2650 | 1320 | 670 |
| | 56 | 1900 | 2240 | 2650 | 2800 | 2500 | 2120 | 1900 | 1800 | 2240 | 2000 | 1900 | 2000 | 2240 | 2500 | 2650 | 2500 | 1320 | 900 |
| **2 240 000** | 112 | 1400 | 2000 | 2360 | 2650 | 2500 | 1800 | 1250 | 1180 | 2000 | 1500 | 1400 | 1500 | 1900 | 1800 | 1900 | 2650 | 1120 | 236 |
| | 80 | 1600 | 2120 | 2650 | 2800 | 2500 | 1900 | 1500 | 1400 | 2120 | 1700 | 1600 | 1700 | 2000 | 2360 | 2650 | 2500 | 1180 | 530 |
| | 56 | 1800 | 2120 | 2500 | 2500 | 2360 | 2000 | 1700 | 1600 | 2120 | 1800 | 1700 | 1800 | 2000 | 2360 | 2500 | 2360 | 1250 | 800 |
| **2 800 000** | 80 | 1500 | 2000 | 2500 | 2650 | 2360 | 1800 | 1400 | 1320 | 2000 | 1600 | 1500 | 1600 | 1900 | 2240 | 2500 | 2360 | 1060 | 450 |
| | 56 | 1700 | 2000 | 2360 | 2500 | 2240 | 1900 | 1600 | 1500 | 2000 | 1700 | 1600 | 1700 | 1900 | 2240 | 2360 | 2240 | 1120 | 710 |
| | | | | | | | | max **3 150** | | | | | | | | | | max **2 240** | max **1 120** |

1) Contemporaneamente al carico radiale può agire un carico assiale fino a 0,2 volte quello di tabella e viceversa. Per valori superiori interpellarci.
2) Per carichi radiali agenti contemporaneamente sui due lati interpellarci.

## 16.2 - Carichi assiali $F_{a2}$ [N] o radiali $F_{r2}$ [N] sull'estremità d'albero lento

Carico radiale applicato **lato gola** •

Grand. **40**

| $n_2 \cdot L_h$ | | $F_{r2}$ [1) 2)] | | | | | | | | $F_{a2}$ [1)] | | | | | | | | | |
|---|---|---|---|---|---|---|---|---|---|---|---|---|---|---|---|---|---|---|---|
| | | 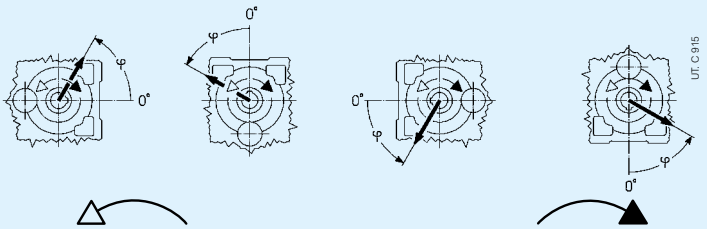 | | | | | | | | | | | | | | | | | |
| min$^{-1}$·h | N m | 0 | 45 | 90 | 135 | 180 | 225 | 270 | 315 | 0 | 45 | 90 | 135 | 180 | 225 | 270 | 315 | | |
| **355 000** | 80 | 1900 | 2240 | 2240 | 2240 | 2240 | 2120 | 1500 | 1400 | 2240 | 1700 | 1600 | 1900 | 2240 | 2240 | 2240 | 2240 | 800 | 1600 |
| | 56 | 2240 | 2240 | 2240 | 2240 | 2240 | 2240 | 1900 | 1900 | 2240 | 2120 | 2000 | 2240 | 2240 | 2240 | 2240 | 2240 | 800 | 1600 |
| | 40 | 2240 | 2240 | 2240 | 2240 | 2240 | 2240 | 2240 | 2240 | 2240 | 2240 | 2240 | 2240 | 2240 | 2240 | 2240 | 2240 | 800 | 1600 |
| **450 000** | 80 | 1600 | 2240 | 2240 | 2240 | 2240 | 1900 | 1320 | 1250 | 2120 | 1500 | 1400 | 1700 | 2240 | 2240 | 2240 | 2240 | 800 | 1600 |
| | 56 | 2000 | 2240 | 2240 | 2240 | 2240 | 2240 | 1700 | 1700 | 2240 | 1900 | 1800 | 2000 | 2240 | 2240 | 2240 | 2240 | 800 | 1600 |
| | 40 | 2240 | 2240 | 2240 | 2240 | 2240 | 2240 | 2000 | 2000 | 2240 | 2120 | 2000 | 2240 | 2240 | 2240 | 2240 | 2240 | 800 | 1600 |
| **560 000** | 80 | 1400 | 2240 | 2240 | 2240 | 2240 | 1600 | 1060 | 1060 | 1900 | 1250 | 1180 | 1500 | 2240 | 2240 | 2240 | 2240 | 800 | 1600 |
| | 56 | 1800 | 2240 | 2240 | 2240 | 2240 | 2000 | 1500 | 1500 | 2120 | 1700 | 1600 | 1900 | 2240 | 2240 | 2240 | 2240 | 800 | 1600 |
| | 40 | 2000 | 2240 | 2240 | 2240 | 2240 | 2240 | 1800 | 1800 | 2240 | 1900 | 1800 | 2120 | 2240 | 2240 | 2240 | 2240 | 800 | 1600 |
| **710 000** | 80 | 1180 | 2240 | 2240 | 2240 | 2240 | 1400 | 900 | 850 | 1600 | 1060 | 1000 | 1320 | 2120 | 2240 | 2240 | 2240 | 710 | 1500 |
| | 56 | 1600 | 2240 | 2240 | 2240 | 2240 | 1800 | 1320 | 1320 | 1900 | 1500 | 1400 | 1700 | 2240 | 2240 | 2240 | 2240 | 800 | 1600 |
| | 40 | 1900 | 2240 | 2240 | 2240 | 2240 | 2000 | 1600 | 1600 | 2120 | 1700 | 1700 | 1900 | 2240 | 2240 | 2240 | 2240 | 800 | 1600 |
| **900 000** | 80 | 950 | 2000 | 2240 | 2240 | 2240 | 1180 | 710 | 670 | 1400 | 900 | 800 | 1060 | 1900 | 2240 | 2240 | 2240 | 530 | 1320 |
| | 56 | 1400 | 2120 | 2240 | 2240 | 2240 | 1600 | 1180 | 1120 | 1700 | 1320 | 1180 | 1500 | 2120 | 2240 | 2240 | 2240 | 800 | 1400 |
| | 40 | 1700 | 2240 | 2240 | 2240 | 2240 | 1800 | 1400 | 1400 | 1900 | 1500 | 1500 | 1700 | 2120 | 2240 | 2240 | 2240 | 800 | 1500 |
| **1 120 000** | 80 | 750 | 1800 | 2240 | 2240 | 2240 | 950 | 530 | 500 | 1250 | 750 | 670 | 900 | 1800 | 2240 | 2240 | 2240 | 400 | 1180 |
| | 56 | 1250 | 2000 | 2240 | 2240 | 2240 | 1400 | 1000 | 950 | 1600 | 1120 | 1060 | 1320 | 1900 | 2240 | 2240 | 2240 | 710 | 1250 |
| | 40 | 1500 | 2000 | 2240 | 2240 | 2240 | 1600 | 1320 | 1250 | 1700 | 1400 | 1320 | 1500 | 2000 | 2240 | 2240 | 2240 | 800 | 1320 |
| **1 400 000** | 56 | 1120 | 1800 | 2240 | 2240 | 2120 | 1250 | 850 | 800 | 1400 | 1000 | 900 | 1180 | 1800 | 2240 | 2240 | 2240 | 560 | 1180 |
| | 40 | 1400 | 1900 | 2240 | 2240 | 2120 | 1500 | 1180 | 1120 | 1600 | 1250 | 1180 | 1400 | 1900 | 2240 | 2240 | 2120 | 800 | 1180 |
| | 28 | 1500 | 1900 | 2240 | 1320 | 2000 | 1600 | 1400 | 1320 | 1700 | 1400 | 1400 | 1500 | 1900 | 2240 | 2240 | 2000 | 800 | 1320 |
| **1 800 000** | 56 | 900 | 1700 | 2240 | 2240 | 1900 | 1060 | 710 | 670 | 1250 | 850 | 750 | 1000 | 1600 | 2240 | 2240 | 2000 | 480 | 1000 |
| | 40 | 1180 | 1700 | 2240 | 2240 | 1900 | 1320 | 1000 | 950 | 1400 | 1120 | 1060 | 1250 | 1700 | 2240 | 2240 | 2000 | 670 | 1120 |
| | 28 | 1400 | 1800 | 2120 | 2240 | 1900 | 1500 | 1180 | 1180 | 1500 | 1320 | 1250 | 1400 | 1700 | 2000 | 2120 | 1900 | 800 | 1120 |
| **2 240 000** | 56 | 750 | 1500 | 2240 | 2240 | 1800 | 900 | 560 | 530 | 1120 | 710 | 630 | 850 | 1500 | 2240 | 2240 | 1900 | 360 | 900 |
| | 40 | 1060 | 1600 | 2240 | 2240 | 1800 | 1180 | 850 | 850 | 1250 | 950 | 900 | 1120 | 1600 | 2120 | 2240 | 1800 | 560 | 950 |
| | 28 | 1250 | 1600 | 2000 | 2120 | 1800 | 1320 | 1120 | 1060 | 1400 | 1180 | 1120 | 1250 | 1600 | 1900 | 2000 | 1800 | 710 | 1060 |
| **2 800 000** | 40 | 950 | 1500 | 2120 | 2120 | 1700 | 1060 | 800 | 710 | 1180 | 850 | 800 | 1000 | 1400 | 2000 | 2120 | 1700 | 500 | 850 |
| | 28 | 1120 | 1500 | 1900 | 2000 | 1600 | 1250 | 1000 | 950 | 1320 | 1060 | 1000 | 1120 | 1500 | 1800 | 1900 | 1700 | 630 | 900 |
| | | | | | | | | | max **2 240** | | | | | | | | | max **800** | max **1 600** |

Grand. **50**

| | | | | | | | | | | | | | | | | | | | |
|---|---|---|---|---|---|---|---|---|---|---|---|---|---|---|---|---|---|---|---|
| **355 000** | 160 | 2240 | 3150 | 3150 | 3150 | 3150 | 2800 | 1900 | 1700 | 3150 | 2240 | 2000 | 2500 | 3150 | 3150 | 3150 | 3150 | 2240 | 1120 |
| | 112 | 2800 | 3150 | 3150 | 3150 | 3150 | 3150 | 2500 | 2360 | 3150 | 2800 | 2650 | 3000 | 3150 | 3150 | 3150 | 3150 | 2240 | 1120 |
| | 80 | 3150 | 3150 | 3150 | 3150 | 3150 | 3150 | 3000 | 2800 | 3150 | 3150 | 3000 | 3150 | 3150 | 3150 | 3150 | 3150 | 2240 | 1120 |
| **450 000** | 160 | 1900 | 3150 | 3150 | 3150 | 3150 | 2360 | 1600 | 1500 | 2800 | 1900 | 1800 | 2120 | 3150 | 3150 | 3150 | 3150 | 2240 | 1060 |
| | 112 | 2500 | 3150 | 3150 | 3150 | 3150 | 3000 | 2240 | 2120 | 3150 | 2500 | 2360 | 2650 | 3150 | 3150 | 3150 | 3150 | 2240 | 1120 |
| | 80 | 3000 | 3150 | 3150 | 3150 | 3150 | 3150 | 2650 | 2500 | 3150 | 2800 | 2650 | 3000 | 3150 | 3150 | 3150 | 3150 | 2240 | 1120 |
| **560 000** | 160 | 1600 | 3000 | 3150 | 3150 | 3150 | 2120 | 1320 | 1180 | 2500 | 1700 | 1500 | 1900 | 3000 | 3150 | 3150 | 3150 | 2120 | 850 |
| | 112 | 2240 | 3150 | 3150 | 3150 | 3150 | 2650 | 2000 | 1800 | 3000 | 2240 | 2000 | 2360 | 3150 | 3150 | 3150 | 3150 | 2240 | 1120 |
| | 80 | 2650 | 3150 | 3150 | 3150 | 3150 | 3000 | 2360 | 2240 | 3000 | 2500 | 2360 | 2650 | 3150 | 3150 | 3150 | 3150 | 2240 | 1120 |
| **710 000** | 160 | 1320 | 2800 | 3150 | 3150 | 3150 | 1800 | 1000 | 950 | 2240 | 1400 | 1250 | 1600 | 2650 | 3150 | 3150 | 3150 | 1900 | 670 |
| | 112 | 2000 | 3000 | 3150 | 3150 | 3150 | 2360 | 1700 | 1600 | 2650 | 2000 | 1800 | 2120 | 3000 | 3150 | 3150 | 3150 | 2000 | 1120 |
| | 80 | 2360 | 3150 | 3150 | 3150 | 3150 | 2650 | 2120 | 2000 | 2800 | 2240 | 2120 | 2500 | 3000 | 3150 | 3150 | 3150 | 2000 | 1120 |
| **900 000** | 160 | 1060 | 2360 | 3150 | 3150 | 3150 | 1400 | 800 | 710 | 1900 | 1120 | 1000 | 1320 | 2360 | 3150 | 3150 | 3150 | 1700 | 450 |
| | 112 | 1700 | 2800 | 3150 | 3150 | 3150 | 2120 | 1500 | 1320 | 2360 | 1700 | 1600 | 1900 | 2650 | 3150 | 3150 | 3150 | 1800 | 900 |
| | 80 | 2120 | 3000 | 3150 | 3150 | 3150 | 2360 | 1900 | 1800 | 2650 | 2120 | 1900 | 2240 | 2800 | 3150 | 3150 | 3150 | 1800 | 1120 |
| **1 120 000** | 160 | 710 | 2000 | 3150 | 3150 | 3000 | 1060 | 500 | 450 | 1700 | 950 | 800 | 1060 | 2120 | 3150 | 3150 | 3150 | 1600 | 315 |
| | 112 | 1500 | 2500 | 3150 | 3150 | 3150 | 1900 | 1250 | 1180 | 2120 | 1500 | 1400 | 1700 | 2500 | 3150 | 3150 | 3150 | 1600 | 750 |
| | 80 | 1900 | 2650 | 3150 | 3150 | 3000 | 2240 | 1700 | 1600 | 2360 | 1900 | 1700 | 2000 | 2650 | 3150 | 3150 | 3150 | 1700 | 1060 |
| **1 400 000** | 112 | 1320 | 2240 | 3150 | 3150 | 3000 | 1600 | 1060 | 950 | 1900 | 1320 | 1180 | 1500 | 2240 | 3150 | 3150 | 3000 | 1500 | 600 |
| | 80 | 1700 | 2500 | 3150 | 3150 | 2800 | 2000 | 1500 | 1400 | 2120 | 1700 | 1500 | 1800 | 2360 | 3150 | 3150 | 3000 | 1500 | 900 |
| | 56 | 2000 | 2500 | 3000 | 3150 | 2800 | 2240 | 1800 | 1800 | 2240 | 2000 | 1900 | 2000 | 2500 | 3000 | 3000 | 2800 | 1600 | 1120 |
| **1 800 000** | 112 | 1060 | 2000 | 3150 | 3150 | 2650 | 1400 | 800 | 750 | 1700 | 1120 | 950 | 1250 | 2000 | 3150 | 3150 | 2800 | 1320 | 450 |
| | 80 | 1500 | 2240 | 3150 | 3150 | 2650 | 1800 | 1250 | 1180 | 1900 | 1500 | 1320 | 1600 | 2240 | 3000 | 3150 | 2650 | 1400 | 710 |
| | 56 | 1800 | 2360 | 2800 | 3000 | 2500 | 2000 | 1600 | 1500 | 2120 | 1700 | 1600 | 1800 | 2240 | 2800 | 3000 | 2650 | 1400 | 950 |
| **2 240 000** | 112 | 850 | 1800 | 3150 | 3150 | 2500 | 1120 | 670 | 600 | 1500 | 900 | 800 | 1060 | 1800 | 3000 | 3150 | 2650 | 1250 | 335 |
| | 80 | 1320 | 2120 | 3000 | 3150 | 2500 | 1600 | 1120 | 1060 | 1800 | 1320 | 1180 | 1400 | 2000 | 2800 | 3000 | 2500 | 1250 | 600 |
| | 56 | 1600 | 2120 | 2650 | 2800 | 2360 | 1800 | 1400 | 1400 | 1900 | 1600 | 1500 | 1700 | 2120 | 2650 | 2800 | 2500 | 1250 | 800 |
| **2 800 000** | 80 | 1180 | 2000 | 3000 | 3000 | 2360 | 1400 | 1000 | 85 | 1600 | 1120 | 1060 | 1250 | 1900 | 2650 | 2800 | 2500 | 1120 | 500 |
| | 56 | 1500 | 2000 | 2500 | 2650 | 2240 | 1700 | 1320 | 1250 | 1800 | 1500 | 1320 | 1500 | 2000 | 2500 | 2650 | 2360 | 1180 | 710 |
| | | | | | | | | | max **3 150** | | | | | | | | | max **2 240** | max **1 120** |

1) Contemporaneamente al carico radiale può agire un carico assiale fino a 0,2 volte quello di tabella e viceversa. Per valori superiori interpellarci.
2) Per carichi radiali agenti contemporaneamente sui due lati interpellarci.

## 16.2 - Carichi assiali $F_{a2}$ [N] o radiali $F_{r2}$ [N] sull'estremità d'albero lento

Carico radiale applicato **lato opposto gola**

Grand. **63, 64**

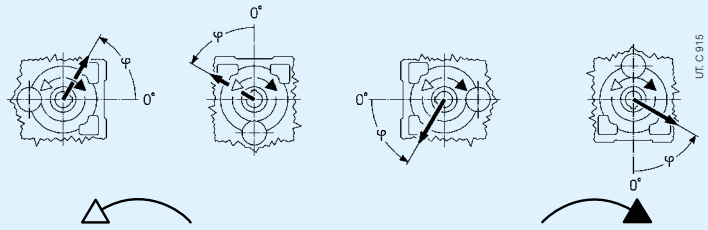


| $n_2 \cdot L_h$ | | $F_{r2}$ [1) 2)] | | | | | | | | | | | | | | | | $F_{a2}$ [1)] | |
|---|---|---|---|---|---|---|---|---|---|---|---|---|---|---|---|---|---|---|---|
| | | 0 | 45 | 90 | 135 | 180 | 225 | 270 | 315 | 0 | 45 | 90 | 135 | 180 | 225 | 270 | 315 | | |
| min$^{-1}$·h | N m | | | | | | | | | | | | | | | | | | |
| **1 120 000** | 315 | 5000 | 5000 | 5000 | 5000 | 5000 | 5000 | 5000 | 5000 | 5000 | 5000 | 5000 | 5000 | 5000 | 5000 | 5000 | 5000 | 1800 | 3550 |
| | 224 | 5000 | 5000 | 5000 | 5000 | 5000 | 5000 | 5000 | 5000 | 5000 | 5000 | 5000 | 5000 | 5000 | 5000 | 5000 | 5000 | 1800 | 3550 |
| | 160 | 5000 | 5000 | 5000 | 5000 | 5000 | 5000 | 5000 | 5000 | 5000 | 5000 | 5000 | 5000 | 5000 | 5000 | 5000 | 5000 | 1800 | 3550 |
| | 112 | 5000 | 5000 | 5000 | 5000 | 5000 | 5000 | 5000 | 5000 | 5000 | 5000 | 5000 | 5000 | 5000 | 5000 | 5000 | 5000 | 1800 | 3550 |
| **1 400 000** | 224 | 5000 | 5000 | 5000 | 5000 | 5000 | 5000 | 5000 | 5000 | 5000 | 5000 | 5000 | 5000 | 5000 | 5000 | 5000 | 5000 | 1800 | 3550 |
| | 160 | 5000 | 5000 | 5000 | 5000 | 5000 | 5000 | 5000 | 5000 | 5000 | 5000 | 5000 | 5000 | 5000 | 5000 | 5000 | 5000 | 1800 | 3550 |
| | 112 | 5000 | 5000 | 5000 | 5000 | 5000 | 5000 | 5000 | 5000 | 5000 | 5000 | 5000 | 5000 | 5000 | 5000 | 5000 | 5000 | 1800 | 3550 |
| **1 800 000** | 224 | 5000 | 5000 | 5000 | 5000 | 5000 | 5000 | 5000 | 5000 | 5000 | 5000 | 5000 | 5000 | 5000 | 5000 | 5000 | 5000 | 1800 | 3550 |
| | 160 | 5000 | 5000 | 5000 | 5000 | 5000 | 5000 | 5000 | 5000 | 5000 | 5000 | 5000 | 5000 | 5000 | 5000 | 5000 | 5000 | 1800 | 3550 |
| | 112 | 5000 | 5000 | 5000 | 5000 | 5000 | 5000 | 5000 | 5000 | 5000 | 5000 | 5000 | 5000 | 5000 | 5000 | 5000 | 5000 | 1800 | 3550 |
| **2 240 000** | 224 | 5000 | 5000 | 5000 | 5000 | 5000 | 5000 | 5000 | 5000 | 4750 | 4500 | 5000 | 5000 | 5000 | 5000 | 5000 | 5000 | 1800 | 3350 |
| | 160 | 5000 | 5000 | 5000 | 5000 | 5000 | 5000 | 5000 | 5000 | 5000 | 5000 | 5000 | 5000 | 5000 | 5000 | 5000 | 5000 | 1800 | 3350 |
| | 112 | 5000 | 5000 | 5000 | 5000 | 5000 | 5000 | 5000 | 5000 | 5000 | 5000 | 5000 | 5000 | 5000 | 5000 | 5000 | 5000 | 1800 | 3350 |
| **2 800 000** | 160 | 5000 | 5000 | 5000 | 5000 | 5000 | 4750 | 4750 | 5000 | 4750 | 4500 | 4750 | 5000 | 5000 | 5000 | 5000 | 5000 | 1800 | 3150 |
| | 112 | 5000 | 5000 | 5000 | 5000 | 5000 | 5000 | 5000 | 5000 | 5000 | 4750 | 5000 | 5000 | 5000 | 5000 | 5000 | 5000 | 1800 | 3150 |
| **3 550 000** | 160 | 5000 | 5000 | 5000 | 5000 | 4750 | 4500 | 4500 | 4750 | 4250 | 4250 | 4250 | 5000 | 5000 | 5000 | 5000 | 4750 | 1800 | 3000 |
| | 112 | 5000 | 5000 | 5000 | 5000 | 4750 | 4500 | 4500 | 4750 | 4500 | 4500 | 4500 | 5000 | 5000 | 5000 | 5000 | 5000 | 1800 | 3000 |
| **4 500 000** | 160 | 4750 | 5000 | 5000 | 4750 | 4500 | 4000 | 4000 | 4250 | 4000 | 3750 | 4000 | 4500 | 5000 | 5000 | 5000 | 4500 | 1800 | 2800 |
| | 112 | 4750 | 5000 | 5000 | 4750 | 4500 | 4250 | 4250 | 4500 | 4250 | 4000 | 4250 | 4500 | 5000 | 5000 | 5000 | 4500 | 1800 | 2800 |
| **5 600 000** | 160 | 4500 | 4750 | 4750 | 4500 | 4000 | 3750 | 3750 | 4000 | 3750 | 3550 | 3750 | 4250 | 4750 | 5000 | 4750 | 4250 | 1600 | 2650 |
| | 112 | 4500 | 4750 | 4750 | 4500 | 4250 | 4000 | 4000 | 4000 | 3750 | 3750 | 4000 | 4250 | 4750 | 4750 | 4750 | 4250 | 1800 | 2650 |
| **7 100 000** | 160 | 4000 | 4500 | 4250 | 4000 | 3750 | 3550 | 3550 | 3750 | 3350 | 3150 | 3350 | 4000 | 4500 | 4750 | 4500 | 3750 | 1400 | 2360 |
| | 112 | 4000 | 4250 | 4250 | 4250 | 3750 | 3750 | 3550 | 3750 | 3550 | 3550 | 3550 | 4000 | 4250 | 4500 | 4250 | 4000 | 1800 | 2360 |
| | | | | | | | | max **5 000** | | | | | | | | | | max **1 800** | max **3 550** |

Grand. **80, 81**

| | | | | | | | | | | | | | | | | | | | |
|---|---|---|---|---|---|---|---|---|---|---|---|---|---|---|---|---|---|---|---|
| **355 000** | 630 | 8000 | 8000 | 8000 | 8000 | 8000 | 8000 | 8000 | 8000 | 8000 | 8000 | 8000 | 8000 | 8000 | 8000 | 8000 | 8000 | 5600 | 2800 |
| | 450 | 8000 | 8000 | 8000 | 8000 | 8000 | 8000 | 8000 | 8000 | 8000 | 8000 | 8000 | 8000 | 8000 | 8000 | 8000 | 8000 | 5600 | 2800 |
| | 315 | 8000 | 8000 | 8000 | 8000 | 8000 | 8000 | 8000 | 8000 | 8000 | 8000 | 8000 | 8000 | 8000 | 8000 | 8000 | 8000 | 5600 | 2800 |
| **450 000** | 630 | 8000 | 8000 | 8000 | 8000 | 8000 | 8000 | 8000 | 8000 | 8000 | 8000 | 8000 | 8000 | 8000 | 8000 | 8000 | 8000 | 5600 | 2800 |
| | 450 | 8000 | 8000 | 8000 | 8000 | 8000 | 8000 | 8000 | 8000 | 8000 | 8000 | 8000 | 8000 | 8000 | 8000 | 8000 | 8000 | 5600 | 2800 |
| | 315 | 8000 | 8000 | 8000 | 8000 | 8000 | 8000 | 8000 | 8000 | 8000 | 8000 | 8000 | 8000 | 8000 | 8000 | 8000 | 8000 | 5600 | 2800 |
| **560 000** | 630 | 8000 | 8000 | 8000 | 8000 | 8000 | 8000 | 8000 | 7500 | 8000 | 8000 | 8000 | 8000 | 8000 | 8000 | 8000 | 8000 | 5600 | 2800 |
| | 450 | 8000 | 8000 | 8000 | 8000 | 8000 | 8000 | 8000 | 8000 | 8000 | 8000 | 8000 | 8000 | 8000 | 8000 | 8000 | 8000 | 5600 | 2800 |
| | 315 | 8000 | 8000 | 8000 | 8000 | 8000 | 8000 | 8000 | 8000 | 8000 | 8000 | 8000 | 8000 | 8000 | 8000 | 8000 | 8000 | 5600 | 2800 |
| **710 000** | 630 | 7500 | 8000 | 8000 | 8000 | 8000 | 8000 | 7500 | 7100 | 8000 | 8000 | 7500 | 7500 | 8000 | 8000 | 8000 | 8000 | 5600 | 2800 |
| | 450 | 8000 | 8000 | 8000 | 8000 | 8000 | 8000 | 8000 | 7500 | 8000 | 8000 | 8000 | 8000 | 8000 | 8000 | 8000 | 8000 | 5600 | 2800 |
| | 315 | 8000 | 8000 | 8000 | 8000 | 8000 | 8000 | 8000 | 8000 | 8000 | 8000 | 8000 | 8000 | 8000 | 8000 | 8000 | 8000 | 5600 | 2800 |
| **900 000** | 630 | 6700 | 8000 | 8000 | 8000 | 8000 | 8000 | 6700 | 6300 | 8000 | 7500 | 7100 | 7100 | 7100 | 7500 | 8000 | 8000 | 5300 | 2650 |
| | 450 | 7500 | 8000 | 8000 | 8000 | 8000 | 8000 | 7500 | 7100 | 8000 | 8000 | 7500 | 7500 | 8000 | 8000 | 8000 | 8000 | 5600 | 2800 |
| | 315 | 7500 | 8000 | 8000 | 8000 | 8000 | 8000 | 8000 | 7500 | 8000 | 8000 | 8000 | 8000 | 8000 | 8000 | 8000 | 8000 | 5600 | 2800 |
| **1 120 000** | 630 | 6300 | 7100 | 7500 | 8000 | 8000 | 8000 | 6300 | 5600 | 8000 | 7100 | 6300 | 6700 | 6300 | 6700 | 7500 | 8000 | 5000 | 2360 |
| | 450 | 6700 | 8000 | 8000 | 8000 | 8000 | 8000 | 6700 | 6300 | 8000 | 7500 | 7100 | 7100 | 7500 | 8000 | 8000 | 8000 | 5000 | 2800 |
| | 315 | 7100 | 8000 | 8000 | 8000 | 8000 | 8000 | 7100 | 7100 | 8000 | 7500 | 7500 | 7500 | 8000 | 8000 | 8000 | 8000 | 5300 | 2800 |
| | 224 | 7500 | 8000 | 8000 | 8000 | 8000 | 8000 | 7500 | 7100 | 8000 | 8000 | 7500 | 7500 | 8000 | 8000 | 8000 | 8000 | 5300 | 2800 |
| **1 400 000** | 450 | 6300 | 7500 | 8000 | 8000 | 8000 | 7500 | 6300 | 6000 | 8000 | 7100 | 6300 | 6300 | 7100 | 7500 | 8000 | 8000 | 4750 | 2800 |
| | 315 | 6700 | 7500 | 8000 | 8000 | 8000 | 7500 | 6700 | 6300 | 8000 | 7100 | 6700 | 6700 | 7100 | 8000 | 8000 | 8000 | 5000 | 2800 |
| | 224 | 7100 | 7500 | 8000 | 8000 | 8000 | 7500 | 7100 | 6700 | 7500 | 7100 | 7100 | 7100 | 7500 | 8000 | 8000 | 8000 | 5000 | 2800 |
| **1 800 000** | 450 | 5600 | 6700 | 7500 | 8000 | 8000 | 6700 | 5600 | 5300 | 7500 | 6300 | 6000 | 6000 | 6300 | 6700 | 7100 | 8000 | 4250 | 2500 |
| | 315 | 6000 | 6700 | 7500 | 8000 | 8000 | 7100 | 6300 | 6000 | 7100 | 6700 | 6300 | 6300 | 6700 | 7500 | 8000 | 7500 | 4500 | 2800 |
| | 224 | 6300 | 7100 | 7500 | 8000 | 7500 | 7100 | 6300 | 6300 | 7100 | 6700 | 6300 | 6300 | 6700 | 7100 | 7500 | 7500 | 4500 | 2800 |
| **2 240 000** | 450 | 5300 | 6300 | 6700 | 7500 | 7500 | 6300 | 5300 | 5000 | 6700 | 6000 | 5300 | 5600 | 5600 | 6000 | 6700 | 7100 | 4000 | 2240 |
| | 315 | 5600 | 6300 | 7500 | 7500 | 7500 | 6300 | 5600 | 5300 | 6700 | 6300 | 5600 | 5600 | 6300 | 7100 | 7500 | 7500 | 4250 | 2800 |
| | 224 | 6000 | 6300 | 7100 | 7500 | 7100 | 6700 | 6000 | 5600 | 6700 | 6300 | 6000 | 6000 | 6300 | 6700 | 7100 | 7100 | 4250 | 2800 |
| **2 800 000** | 315 | 5300 | 6000 | 6700 | 7500 | 7100 | 6000 | 5300 | 5000 | 6300 | 5600 | 5300 | 5300 | 6000 | 6300 | 6700 | 6700 | 4000 | 2650 |
| | 224 | 5600 | 6000 | 6700 | 7100 | 6700 | 6000 | 5600 | 5300 | 6300 | 6000 | 5600 | 5600 | 6000 | 6300 | 6700 | 6700 | 4000 | 2800 |
| **3 550 000** | 315 | 4750 | 5600 | 6300 | 6700 | 6700 | 5600 | 5000 | 4500 | 6000 | 5300 | 5000 | 5000 | 5300 | 5600 | 6300 | 6300 | 3550 | 2360 |
| | 224 | 5000 | 5600 | 6300 | 6700 | 6300 | 5600 | 5000 | 5000 | 6000 | 5300 | 5300 | 5300 | 5600 | 6000 | 6300 | 6300 | 3750 | 2800 |
| **4 500 000** | 315 | 4500 | 5300 | 5600 | 6300 | 6300 | 5300 | 4500 | 4250 | 5600 | 5000 | 4500 | 4500 | 5000 | 5300 | 5600 | 6000 | 3350 | 2000 |
| | 224 | 4750 | 5300 | 6000 | 6300 | 6000 | 5300 | 4750 | 4500 | 5600 | 5000 | 4750 | 4750 | 5000 | 5600 | 6000 | 6000 | 3350 | 2500 |
| **5 600 000** | 315 | 4000 | 4750 | 5300 | 5600 | 5600 | 5000 | 4000 | 3750 | 5300 | 4500 | 4250 | 4250 | 4500 | 4750 | 5300 | 5600 | 3150 | 1800 |
| | 224 | 4250 | 5000 | 5600 | 5600 | 5600 | 5000 | 4500 | 4250 | 5000 | 4750 | 4500 | 4500 | 4750 | 5300 | 5600 | 5600 | 3150 | 2240 |
| **7 100 000** | 315 | 3750 | 4500 | 4750 | 5300 | 5300 | 4500 | 3750 | 3550 | 4750 | 4250 | 3750 | 4000 | 4000 | 4250 | 4750 | 5300 | 2800 | 1600 |
| | 224 | 4000 | 4500 | 5300 | 5600 | 5300 | 4500 | 4000 | 3750 | 4750 | 4250 | 4000 | 4000 | 4500 | 5000 | 5300 | 5300 | 3000 | 2000 |
| | | | | | | | | max **8 000** | | | | | | | | | | max **5 600** | max **2 800** |

1) Contemporaneamente al carico radiale può agire un carico assiale fino a 0,2 volte quello di tabella e viceversa. Per valori superiori interpellarci.
2) Per carichi radiali agenti contemporaneamente sui due lati interpellarci.

## 16.2 - Carichi assiali $F_{a2}$ [N] o radiali $F_{r2}$ [N] sull'estremità d'albero lento

Carico radiale applicato **lato gola •**

Grand. **63, 64**

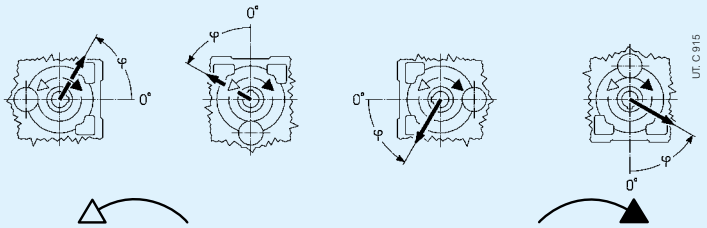


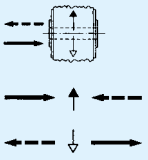

| $n_2 \cdot L_h$ | | $F_{r2}$ [1) 2)] | | | | | | | | | | | | | | | | $F_{a2}$ [1)] | |
|---|---|---|---|---|---|---|---|---|---|---|---|---|---|---|---|---|---|---|---|
| min$^{-1}$·h | N m | 0 | 45 | 90 | 135 | 180 | 225 | 270 | 315 | 0 | 45 | 90 | 135 | 180 | 225 | 270 | 315 | | |
| **1 120 000** | 315 | 5000 | 5000 | 5000 | 5000 | 5000 | 5000 | 4750 | 5000 | 5000 | 4250 | 4500 | 5000 | 5000 | 5000 | 5000 | 5000 | 1800 | 3550 |
| | 224 | 5000 | 5000 | 5000 | 5000 | 5000 | 5000 | 5000 | 5000 | 5000 | 5000 | 5000 | 5000 | 5000 | 5000 | 5000 | 5000 | 1800 | 3550 |
| | 160 | 5000 | 5000 | 5000 | 5000 | 5000 | 5000 | 5000 | 5000 | 5000 | 5000 | 5000 | 5000 | 5000 | 5000 | 5000 | 5000 | 1800 | 3550 |
| | 112 | 5000 | 5000 | 5000 | 5000 | 5000 | 5000 | 5000 | 5000 | 5000 | 5000 | 5000 | 5000 | 5000 | 5000 | 5000 | 5000 | 1800 | 3550 |
| **1 400 000** | 224 | 5000 | 5000 | 5000 | 5000 | 5000 | 5000 | 5000 | 5000 | 5000 | 4500 | 4750 | 5000 | 5000 | 5000 | 5000 | 5000 | 1800 | 3550 |
| | 160 | 5000 | 5000 | 5000 | 5000 | 5000 | 5000 | 5000 | 5000 | 5000 | 5000 | 5000 | 5000 | 5000 | 5000 | 5000 | 5000 | 1800 | 3550 |
| | 112 | 5000 | 5000 | 5000 | 5000 | 5000 | 5000 | 5000 | 5000 | 5000 | 5000 | 5000 | 5000 | 5000 | 5000 | 5000 | 5000 | 1800 | 3550 |
| **1 800 000** | 224 | 5000 | 5000 | 5000 | 5000 | 5000 | 4750 | 4500 | 4750 | 4750 | 4000 | 4250 | 5000 | 5000 | 5000 | 5000 | 5000 | 1800 | 3550 |
| | 160 | 5000 | 5000 | 5000 | 5000 | 5000 | 5000 | 5000 | 5000 | 5000 | 4750 | 4750 | 5000 | 5000 | 5000 | 5000 | 5000 | 1800 | 3550 |
| | 112 | 5000 | 5000 | 5000 | 5000 | 5000 | 5000 | 5000 | 5000 | 5000 | 5000 | 5000 | 5000 | 5000 | 5000 | 5000 | 5000 | 1800 | 3550 |
| **2 240 000** | 224 | 5000 | 5000 | 5000 | 5000 | 5000 | 4500 | 4000 | 4250 | 4250 | 3750 | 4000 | 5000 | 5000 | 5000 | 5000 | 5000 | 1800 | 3350 |
| | 160 | 5000 | 5000 | 5000 | 5000 | 5000 | 4750 | 4500 | 4750 | 4750 | 4250 | 4500 | 5000 | 5000 | 5000 | 5000 | 5000 | 1800 | 3350 |
| | 112 | 5000 | 5000 | 5000 | 5000 | 5000 | 5000 | 4750 | 5000 | 5000 | 4750 | 4750 | 5000 | 5000 | 5000 | 5000 | 5000 | 1800 | 3350 |
| **2 800 000** | 160 | 5000 | 5000 | 5000 | 5000 | 5000 | 4500 | 4000 | 4250 | 4250 | 4000 | 4000 | 4750 | 5000 | 5000 | 5000 | 5000 | 1800 | 3150 |
| | 112 | 5000 | 5000 | 5000 | 5000 | 5000 | 4750 | 4500 | 4750 | 4750 | 4250 | 4500 | 5000 | 5000 | 5000 | 5000 | 5000 | 1800 | 3150 |
| **3 550 000** | 160 | 4750 | 5000 | 5000 | 5000 | 4750 | 4000 | 3750 | 4000 | 4000 | 3550 | 3750 | 4500 | 5000 | 5000 | 5000 | 5000 | 1800 | 3000 |
| | 112 | 4750 | 5000 | 5000 | 5000 | 5000 | 4250 | 4000 | 4250 | 4250 | 4000 | 4000 | 4750 | 5000 | 5000 | 5000 | 5000 | 1800 | 3000 |
| **4 500 000** | 160 | 4250 | 5000 | 5000 | 5000 | 4500 | 3750 | 3350 | 3750 | 3550 | 3150 | 3350 | 4000 | 5000 | 5000 | 5000 | 4500 | 1800 | 2800 |
| | 112 | 4500 | 5000 | 5000 | 5000 | 4500 | 4000 | 3750 | 4000 | 4000 | 3550 | 3750 | 4250 | 5000 | 5000 | 5000 | 4750 | 1800 | 2800 |
| **5 600 000** | 160 | 4000 | 5000 | 5000 | 5000 | 4250 | 3350 | 3150 | 3350 | 3350 | 2800 | 3000 | 3750 | 5000 | 5000 | 5000 | 4250 | 1600 | 2650 |
| | 112 | 4250 | 4750 | 5000 | 4750 | 4250 | 3750 | 3550 | 3750 | 3750 | 3350 | 3350 | 4000 | 4750 | 5000 | 5000 | 4250 | 1800 | 2650 |
| **7 100 000** | 160 | 3750 | 4750 | 5000 | 4750 | 4000 | 3150 | 2800 | 3000 | 3000 | 2650 | 2800 | 3550 | 4750 | 5000 | 5000 | 4000 | 1400 | 2360 |
| | 112 | 3750 | 4500 | 4750 | 4500 | 4000 | 3350 | 3150 | 3350 | 3350 | 3000 | 3150 | 3750 | 4500 | 5000 | 4750 | 4000 | 1800 | 2360 |
| | | | | | | | | | max **5 000** | | | | | | | | | max **1 800** | max **3 550** |

Grand. **80, 81**

| | | | | | | | | | | | | | | | | | | | |
|---|---|---|---|---|---|---|---|---|---|---|---|---|---|---|---|---|---|---|---|
| **355 000** | 630 | 8000 | 8000 | 8000 | 8000 | 8000 | 8000 | 7500 | 7100 | 8000 | 8000 | 7500 | 8000 | 8000 | 8000 | 8000 | 8000 | 5600 | 2800 |
| | 450 | 8000 | 8000 | 8000 | 8000 | 8000 | 8000 | 8000 | 8000 | 8000 | 8000 | 8000 | 8000 | 8000 | 8000 | 8000 | 8000 | 5600 | 2800 |
| | 315 | 8000 | 8000 | 8000 | 8000 | 8000 | 8000 | 8000 | 8000 | 8000 | 8000 | 8000 | 8000 | 8000 | 8000 | 8000 | 8000 | 5600 | 2800 |
| **450 000** | 630 | 7500 | 8000 | 8000 | 8000 | 8000 | 8000 | 6700 | 6300 | 8000 | 7500 | 6700 | 8000 | 8000 | 8000 | 8000 | 8000 | 5600 | 2800 |
| | 450 | 8000 | 8000 | 8000 | 8000 | 8000 | 8000 | 8000 | 7500 | 8000 | 8000 | 8000 | 8000 | 8000 | 8000 | 8000 | 8000 | 5600 | 2800 |
| | 315 | 8000 | 8000 | 8000 | 8000 | 8000 | 8000 | 8000 | 8000 | 8000 | 8000 | 8000 | 8000 | 8000 | 8000 | 8000 | 8000 | 5600 | 2800 |
| **560 000** | 630 | 6700 | 8000 | 8000 | 8000 | 8000 | 8000 | 6000 | 5600 | 8000 | 6700 | 6300 | 7100 | 8000 | 8000 | 8000 | 8000 | 5600 | 2800 |
| | 450 | 8000 | 8000 | 8000 | 8000 | 8000 | 8000 | 7100 | 6700 | 8000 | 7500 | 7100 | 8000 | 8000 | 8000 | 8000 | 8000 | 5600 | 2800 |
| | 315 | 8000 | 8000 | 8000 | 8000 | 8000 | 8000 | 8000 | 7500 | 8000 | 8000 | 8000 | 8000 | 8000 | 8000 | 8000 | 8000 | 5600 | 2800 |
| **710 000** | 630 | 6000 | 8000 | 8000 | 8000 | 8000 | 7100 | 5300 | 4750 | 8000 | 6000 | 5600 | 6300 | 8000 | 8000 | 8000 | 8000 | 5600 | 2800 |
| | 450 | 7100 | 8000 | 8000 | 8000 | 8000 | 8000 | 6300 | 6000 | 8000 | 7100 | 6700 | 7500 | 8000 | 8000 | 8000 | 8000 | 5600 | 2800 |
| | 315 | 8000 | 8000 | 8000 | 8000 | 8000 | 8000 | 7500 | 7100 | 8000 | 7500 | 7500 | 8000 | 8000 | 8000 | 8000 | 8000 | 5600 | 2800 |
| **900 000** | 630 | 5300 | 8000 | 8000 | 8000 | 8000 | 6700 | 4500 | 4250 | 7500 | 5300 | 5000 | 5600 | 8000 | 8000 | 8000 | 8000 | 5300 | 2650 |
| | 450 | 6300 | 8000 | 8000 | 8000 | 8000 | 7500 | 5600 | 5600 | 8000 | 6300 | 6000 | 6700 | 8000 | 8000 | 8000 | 8000 | 5600 | 2800 |
| | 315 | 7100 | 8000 | 8000 | 8000 | 8000 | 8000 | 6700 | 6300 | 8000 | 7100 | 6700 | 7500 | 8000 | 8000 | 8000 | 8000 | 5600 | 2800 |
| **1 120 000** | 630 | 4750 | 7500 | 8000 | 8000 | 8000 | 6000 | 4000 | 3550 | 6700 | 4750 | 4250 | 5000 | 7500 | 8000 | 8000 | 8000 | 5000 | 2360 |
| | 450 | 6000 | 8000 | 8000 | 8000 | 8000 | 6700 | 5300 | 5000 | 7500 | 6000 | 5300 | 6000 | 8000 | 8000 | 8000 | 8000 | 5000 | 2800 |
| | 315 | 6700 | 8000 | 8000 | 8000 | 8000 | 7500 | 6000 | 6000 | 7500 | 6700 | 6300 | 6700 | 8000 | 8000 | 8000 | 8000 | 5300 | 2800 |
| | 224 | 7100 | 8000 | 8000 | 8000 | 8000 | 7500 | 6700 | 6700 | 8000 | 7100 | 6700 | 7100 | 8000 | 8000 | 8000 | 8000 | 5300 | 2800 |
| **1 400 000** | 450 | 5300 | 7500 | 8000 | 8000 | 8000 | 6300 | 4750 | 4500 | 6700 | 5300 | 5000 | 5600 | 7500 | 8000 | 8000 | 8000 | 4750 | 2800 |
| | 315 | 6000 | 7500 | 8000 | 8000 | 8000 | 6700 | 5600 | 5300 | 7100 | 6000 | 5600 | 6300 | 7500 | 8000 | 8000 | 8000 | 5000 | 2800 |
| | 224 | 6700 | 7500 | 8000 | 8000 | 8000 | 7100 | 6300 | 6000 | 7500 | 6300 | 6300 | 6700 | 7500 | 8000 | 8000 | 8000 | 5000 | 2800 |
| **1 800 000** | 450 | 4750 | 6700 | 8000 | 8000 | 8000 | 5600 | 4000 | 3750 | 6300 | 4750 | 4250 | 5000 | 6700 | 8000 | 8000 | 8000 | 4250 | 2500 |
| | 315 | 5600 | 7100 | 8000 | 8000 | 8000 | 6300 | 5000 | 4750 | 6700 | 5600 | 5000 | 5600 | 7100 | 8000 | 8000 | 8000 | 4500 | 2800 |
| | 224 | 6000 | 7100 | 8000 | 8000 | 8000 | 6700 | 5600 | 5300 | 6700 | 6000 | 5600 | 6000 | 7100 | 8000 | 8000 | 8000 | 4500 | 2800 |
| **2 240 000** | 450 | 4250 | 6300 | 8000 | 8000 | 8000 | 5000 | 3750 | 3350 | 5600 | 4250 | 4000 | 4500 | 6300 | 8000 | 8000 | 8000 | 4000 | 2240 |
| | 315 | 5000 | 6700 | 8000 | 8000 | 7500 | 5600 | 4500 | 4250 | 6300 | 5000 | 4750 | 5300 | 6300 | 8000 | 8000 | 7500 | 4250 | 2800 |
| | 224 | 5600 | 6700 | 8000 | 8000 | 7500 | 6000 | 5300 | 5000 | 6300 | 5600 | 5300 | 5600 | 6700 | 7500 | 8000 | 7500 | 4250 | 2800 |
| **2 800 000** | 315 | 4500 | 6300 | 8000 | 8000 | 7100 | 5300 | 4250 | 4000 | 5600 | 4500 | 4250 | 4750 | 6000 | 7500 | 8000 | 7100 | 4000 | 2650 |
| | 224 | 5000 | 6300 | 7500 | 7500 | 6700 | 5600 | 4750 | 4500 | 6000 | 5000 | 4750 | 5300 | 6000 | 7100 | 7500 | 7100 | 4000 | 2800 |
| **3 550 000** | 315 | 4250 | 5600 | 7500 | 8000 | 6700 | 4750 | 3750 | 3550 | 5300 | 4250 | 3750 | 4250 | 5600 | 7100 | 7500 | 6700 | 3550 | 2360 |
| | 224 | 4750 | 5600 | 7100 | 7100 | 6300 | 5300 | 4250 | 4250 | 5600 | 4750 | 4500 | 4750 | 5600 | 6700 | 7100 | 6300 | 3750 | 2800 |
| **4 500 000** | 315 | 3750 | 5300 | 7100 | 7500 | 6300 | 4500 | 3350 | 3150 | 4750 | 3750 | 3550 | 4000 | 5000 | 6700 | 7100 | 6300 | 3350 | 2000 |
| | 224 | 4250 | 5300 | 6700 | 6700 | 6000 | 4750 | 4000 | 3750 | 5000 | 4250 | 4000 | 4250 | 5300 | 6300 | 6700 | 6000 | 3350 | 2500 |
| **5 600 000** | 315 | 3350 | 5000 | 6700 | 7100 | 6000 | 4000 | 3000 | 2800 | 4500 | 3350 | 3150 | 3550 | 4750 | 6000 | 6700 | 6000 | 3150 | 1800 |
| | 224 | 4000 | 5000 | 6300 | 6700 | 5600 | 4500 | 3550 | 3350 | 4750 | 4000 | 3750 | 4000 | 5000 | 6000 | 6300 | 5600 | 3150 | 2240 |
| **7 100 000** | 315 | 3000 | 4500 | 6300 | 6700 | 5600 | 3750 | 2650 | 2360 | 4000 | 3000 | 2800 | 3150 | 4500 | 5600 | 6300 | 5600 | 2800 | 1600 |
| | 224 | 3550 | 4750 | 6000 | 6300 | 5300 | 4000 | 3150 | 3150 | 4250 | 3550 | 3350 | 3750 | 4500 | 5600 | 6000 | 5300 | 3000 | 2000 |
| | | | | | | | | | max **8 000** | | | | | | | | | max **5 600** | max **2 800** |

1) Contemporaneamente al carico radiale può agire un carico assiale fino a 0,2 volte quello di tabella e viceversa. Per valori superiori interpellarci.
2) Per carichi radiali agenti contemporaneamente sui due lati interpellarci.

## 16.2 - Carichi assiali $F_{a2}$ [N] o radiali $F_{r2}$ [N] sull'estremità d'albero lento

Carico radiale applicato **lato opposto gola**

Grand. **100**

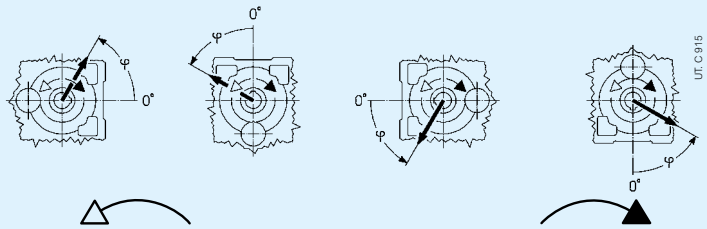


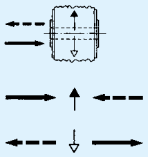

| $n_2 \cdot L_h$ | | $F_{r2}$ [1) 2)] | | | | | | | | | | | | | | | | $F_{a2}$ [1)] | |
|---|---|---|---|---|---|---|---|---|---|---|---|---|---|---|---|---|---|---|---|
| min⁻¹·h | N m | 0 | 45 | 90 | 135 | 180 | 225 | 270 | 315 | 0 | 45 | 90 | 135 | 180 | 225 | 270 | 315 | | |
| **355 000** | 1 250 | 12500 | 12500 | 12500 | 12500 | 12500 | 12500 | 12500 | 12500 | 11800 | 11200 | 12500 | 12500 | 12500 | 12500 | 12500 | 12500 | 4500 | 9000 |
| | 900 | 12500 | 12500 | 12500 | 12500 | 12500 | 12500 | 12500 | 12500 | 12500 | 12500 | 12500 | 12500 | 12500 | 12500 | 12500 | 12500 | 4500 | 9000 |
| | 630 | 12500 | 12500 | 12500 | 12500 | 12500 | 12500 | 12500 | 12500 | 12500 | 12500 | 12500 | 12500 | 12500 | 12500 | 12500 | 12500 | 4500 | 9000 |
| **450 000** | 1 250 | 12500 | 12500 | 12500 | 11800 | 11800 | 11800 | 11800 | 12500 | 11200 | 10600 | 11200 | 12500 | 12500 | 12500 | 12500 | 12500 | 4500 | 9000 |
| | 900 | 12500 | 12500 | 12500 | 12500 | 12500 | 12500 | 12500 | 12500 | 11800 | 11200 | 12500 | 12500 | 12500 | 12500 | 12500 | 12500 | 4500 | 9000 |
| | 630 | 12500 | 12500 | 12500 | 12500 | 12500 | 12500 | 12500 | 12500 | 12500 | 12500 | 12500 | 12500 | 12500 | 12500 | 12500 | 12500 | 4500 | 9000 |
| **560 000** | 1 250 | 12500 | 12500 | 12500 | 10600 | 10000 | 10600 | 10600 | 11800 | 10000 | 9500 | 10600 | 12500 | 12500 | 12500 | 12500 | 11200 | 4500 | 9000 |
| | 900 | 12500 | 12500 | 12500 | 12500 | 12500 | 11200 | 11800 | 12500 | 11200 | 10600 | 11200 | 12500 | 12500 | 12500 | 12500 | 12500 | 4500 | 9000 |
| | 630 | 12500 | 12500 | 12500 | 12500 | 12500 | 11800 | 11800 | 12500 | 11800 | 11200 | 11800 | 12500 | 12500 | 12500 | 12500 | 12500 | 4500 | 9000 |
| **710 000** | 1 250 | 12500 | 12500 | 11200 | 9500 | 9000 | 9500 | 10000 | 11200 | 9000 | 8500 | 9500 | 11800 | 12500 | 12500 | 10600 | 10000 | 3750 | 8500 |
| | 900 | 12500 | 12500 | 12500 | 11800 | 11200 | 10600 | 10600 | 11800 | 10000 | 9500 | 10600 | 12500 | 12500 | 12500 | 12500 | 11800 | 4500 | 8500 |
| | 630 | 12500 | 12500 | 12500 | 12500 | 11800 | 11200 | 11200 | 11800 | 10600 | 10600 | 11200 | 12500 | 12500 | 12500 | 12500 | 11800 | 4500 | 9000 |
| **900 000** | 1 250 | 12500 | 11200 | 10000 | 8000 | 7500 | 8000 | 9000 | 10600 | 8500 | 7500 | 8500 | 11200 | 12500 | 11200 | 9500 | 8500 | 3150 | 7500 |
| | 900 | 11800 | 12500 | 11800 | 10600 | 10000 | 9500 | 10000 | 10600 | 9000 | 9000 | 9500 | 11200 | 12500 | 12500 | 11800 | 10600 | 4500 | 8000 |
| | 630 | 11800 | 12500 | 12500 | 11800 | 10600 | 10000 | 10000 | 11200 | 10000 | 9500 | 10000 | 11800 | 12500 | 12500 | 12500 | 11200 | 4500 | 8500 |
| **1 120 000** | 1 250 | 11200 | 10000 | 8000 | 7100 | 6300 | 6700 | 8500 | 9500 | 7500 | 7100 | 8000 | 10600 | 11200 | 10000 | 8500 | 7100 | 2500 | 7100 |
| | 900 | 11200 | 11800 | 10600 | 9500 | 9000 | 9000 | 9000 | 10000 | 8500 | 8000 | 9000 | 10600 | 12500 | 11800 | 10600 | 10000 | 4000 | 7500 |
| | 630 | 11200 | 11800 | 11800 | 11200 | 10000 | 9500 | 9500 | 10000 | 9000 | 9000 | 9500 | 10600 | 11800 | 12500 | 11800 | 10600 | 4500 | 7500 |
| | 450 | 11200 | 11800 | 11800 | 11200 | 10000 | 10000 | 10000 | 10600 | 9500 | 9500 | 10000 | 10600 | 11800 | 11800 | 11800 | 10600 | 4500 | 8000 |
| **1 400 000** | 900 | 10600 | 11200 | 9500 | 8500 | 8000 | 8000 | 8500 | 9500 | 8000 | 7500 | 8000 | 10000 | 11800 | 11200 | 9500 | 9000 | 3550 | 7100 |
| | 630 | 10600 | 11200 | 11200 | 10600 | 9500 | 9000 | 9000 | 9500 | 8500 | 8000 | 8500 | 10000 | 11200 | 11800 | 11200 | 9500 | 4500 | 7100 |
| | 450 | 10600 | 11200 | 10600 | 10000 | 9500 | 9000 | 9000 | 9500 | 9000 | 8500 | 9000 | 10000 | 11200 | 11200 | 10600 | 10000 | 4500 | 7500 |
| **1 800 000** | 900 | 10000 | 10000 | 8500 | 7500 | 7100 | 7500 | 7500 | 8500 | 7100 | 6700 | 7500 | 9000 | 11200 | 10000 | 8500 | 7500 | 3000 | 6300 |
| | 630 | 10000 | 10600 | 10000 | 9500 | 8500 | 8000 | 8000 | 9000 | 7500 | 7500 | 8000 | 9500 | 10600 | 11200 | 10600 | 9000 | 4250 | 6700 |
| | 450 | 9500 | 10000 | 10000 | 9500 | 9000 | 8500 | 8500 | 9000 | 8000 | 8000 | 8500 | 9500 | 10000 | 10600 | 10000 | 9000 | 4500 | 6700 |
| **2 240 000** | 900 | 9500 | 9000 | 7500 | 6700 | 6000 | 6700 | 7100 | 8000 | 6300 | 6000 | 6700 | 8500 | 10000 | 9000 | 7500 | 6700 | 2500 | 6000 |
| | 630 | 9000 | 10000 | 9000 | 8500 | 8000 | 7500 | 7500 | 8000 | 7100 | 6700 | 7500 | 8500 | 10000 | 10600 | 9500 | 8500 | 3750 | 6300 |
| | 450 | 9000 | 9500 | 9500 | 9000 | 8000 | 8000 | 8000 | 8500 | 7500 | 7500 | 8000 | 9000 | 9500 | 10000 | 9500 | 8500 | 4500 | 6300 |
| **2 800 000** | 630 | 8500 | 9500 | 8500 | 7500 | 7500 | 6700 | 7100 | 7500 | 6700 | 6300 | 6700 | 8000 | 9500 | 9500 | 8500 | 7500 | 3350 | 5600 |
| | 450 | 8500 | 9000 | 9000 | 8500 | 7500 | 7100 | 7500 | 8000 | 7100 | 6700 | 7100 | 8000 | 9000 | 9500 | 9000 | 8000 | 4250 | 6000 |
| **3 550 000** | 630 | 8000 | 8500 | 7500 | 6700 | 6300 | 6300 | 6300 | 7100 | 6000 | 5600 | 6300 | 7500 | 9000 | 8500 | 7500 | 7100 | 3000 | 5300 |
| | 450 | 8000 | 8500 | 8500 | 8000 | 7100 | 6700 | 6700 | 7100 | 6300 | 6300 | 6700 | 7500 | 8500 | 9000 | 8500 | 7500 | 3750 | 5600 |
| **4 500 000** | 630 | 7500 | 7500 | 6700 | 6000 | 5600 | 5600 | 6000 | 6700 | 5600 | 5300 | 5600 | 7100 | 8500 | 7500 | 6700 | 6300 | 2500 | 5000 |
| | 450 | 7500 | 8000 | 8000 | 7100 | 6700 | 6300 | 6300 | 6700 | 6000 | 5600 | 6300 | 7100 | 8000 | 8500 | 8000 | 6700 | 3350 | 5000 |
| **5 600 000** | 630 | 7100 | 7100 | 6300 | 5300 | 5000 | 5300 | 5300 | 6000 | 5000 | 4750 | 5300 | 6700 | 8000 | 7100 | 6300 | 5600 | 2240 | 4500 |
| | 450 | 7100 | 7500 | 7100 | 6700 | 6300 | 5600 | 5600 | 6300 | 5600 | 5300 | 5600 | 6700 | 7500 | 8000 | 7500 | 6300 | 3000 | 4750 |
| **7 100 000** | 630 | 6700 | 6300 | 5600 | 4750 | 4250 | 4750 | 5000 | 5600 | 4500 | 4250 | 4750 | 6000 | 7100 | 6300 | 5300 | 5000 | 1900 | 4250 |
| | 450 | 6300 | 7100 | 6300 | 6000 | 5600 | 5300 | 5300 | 5600 | 5000 | 4750 | 5300 | 6300 | 7100 | 7100 | 6700 | 6000 | 2650 | 4250 |
| | | | | | | | | | max **12 500** | | | | | | | | | max **4 500** | max **9 000** |

1) Contemporaneamente al carico radiale può agire un carico assiale fino a 0,2 volte quello di tabella e viceversa. Per valori superiori interpellarci.
2) Per carichi radiali agenti contemporaneamente sui due lati interpellarci.

## 16.2 - Carichi assiali $F_{a2}$ [N] o radiali $F_{r2}$ [N] sull'estremità d'albero lento

Carico radiale applicato **lato gola** •

Grand. **100**

| $n_2 \cdot L_h$ | | $F_{r2}$ [1) 2)] | | | | | | | | | | | | | | | | $F_{a2}$ [1)] | |
|---|---|---|---|---|---|---|---|---|---|---|---|---|---|---|---|---|---|---|---|
| | | 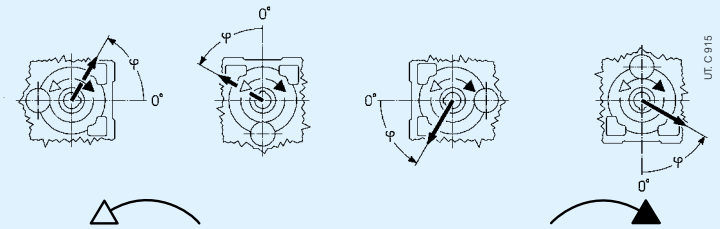 | | | | | | | | | | | | | | | | | |
| min$^{-1}$·h | N m | 0 | 45 | 90 | 135 | 180 | 225 | 270 | 315 | 0 | 45 | 90 | 135 | 180 | 225 | 270 | 315 | | |
| **355 000** | 1 250 | 12500 | 12500 | 12500 | 12500 | 12500 | 10600 | 9500 | 10600 | 10000 | 8000 | 9000 | 12500 | 12500 | 12500 | 12500 | 12500 | 4500 | 9000 |
| | 900 | 12500 | 12500 | 12500 | 12500 | 12500 | 11800 | 11200 | 11800 | 11800 | 10000 | 10600 | 12500 | 12500 | 12500 | 12500 | 12500 | 4500 | 9000 |
| | 630 | 12500 | 12500 | 12500 | 12500 | 12500 | 12500 | 12500 | 12500 | 12500 | 11800 | 11800 | 12500 | 12500 | 12500 | 12500 | 12500 | 4500 | 9000 |
| **450 000** | 1 250 | 12500 | 12500 | 12500 | 12500 | 12500 | 9500 | 8500 | 9500 | 8500 | 7100 | 7500 | 11200 | 12500 | 12500 | 12500 | 12500 | 4500 | 9000 |
| | 900 | 12500 | 12500 | 12500 | 12500 | 12500 | 11200 | 10000 | 10600 | 10600 | 9000 | 9500 | 12500 | 12500 | 12500 | 12500 | 12500 | 4500 | 9000 |
| | 630 | 12500 | 12500 | 12500 | 12500 | 12500 | 11800 | 11200 | 11800 | 11800 | 10600 | 11200 | 12500 | 12500 | 12500 | 12500 | 12500 | 4500 | 9000 |
| **560 000** | 1 250 | 11800 | 12500 | 12500 | 12500 | 11800 | 8500 | 7500 | 8500 | 7500 | 6000 | 6700 | 10000 | 12500 | 12500 | 12500 | 12500 | 4500 | 9000 |
| | 900 | 12500 | 12500 | 12500 | 12500 | 12500 | 10000 | 9000 | 10000 | 9500 | 8000 | 8500 | 11200 | 12500 | 12500 | 12500 | 12500 | 4500 | 9000 |
| | 630 | 12500 | 12500 | 12500 | 12500 | 12500 | 11200 | 10000 | 11200 | 10600 | 9500 | 10000 | 11800 | 12500 | 12500 | 12500 | 12500 | 4500 | 9000 |
| **710 000** | 1 250 | 10600 | 12500 | 12500 | 12500 | 10600 | 7500 | 6700 | 7500 | 6700 | 5300 | 5600 | 9000 | 12500 | 12500 | 12500 | 11200 | 3750 | 8500 |
| | 900 | 11200 | 12500 | 12500 | 12500 | 11800 | 9000 | 8000 | 9000 | 8500 | 7100 | 7500 | 10600 | 12500 | 12500 | 12500 | 11800 | 4500 | 8500 |
| | 630 | 11800 | 12500 | 12500 | 12500 | 11800 | 10000 | 9500 | 10000 | 10000 | 8500 | 9000 | 11200 | 12500 | 12500 | 12500 | 12500 | 4500 | 9000 |
| **900 000** | 1 250 | 10000 | 12500 | 12500 | 12500 | 9000 | 6700 | 5600 | 6700 | 5600 | 4250 | 5000 | 8000 | 12500 | 12500 | 12500 | 10000 | 3150 | 7500 |
| | 900 | 10600 | 12500 | 12500 | 12500 | 10600 | 8000 | 7500 | 8000 | 7500 | 6300 | 6700 | 9500 | 12500 | 12500 | 12500 | 11200 | 4500 | 8000 |
| | 630 | 11200 | 12500 | 12500 | 12500 | 11200 | 9500 | 8500 | 9000 | 9000 | 8000 | 8500 | 10600 | 12500 | 12500 | 12500 | 11200 | 4500 | 8500 |
| **1 120 000** | 1 250 | 9000 | 12500 | 12500 | 11200 | 8000 | 6000 | 5000 | 5600 | 4750 | 3550 | 4000 | 7100 | 12500 | 12500 | 12500 | 9000 | 2500 | 7100 |
| | 900 | 10000 | 12500 | 12500 | 12500 | 10000 | 7500 | 6700 | 7500 | 6700 | 5600 | 6300 | 8500 | 12500 | 12500 | 12500 | 10000 | 4000 | 7500 |
| | 630 | 10000 | 12500 | 12500 | 12500 | 10600 | 8500 | 8000 | 8500 | 8000 | 7100 | 7500 | 9500 | 12500 | 12500 | 12500 | 10600 | 4500 | 7500 |
| | 450 | 10600 | 11800 | 12500 | 11800 | 10600 | 9000 | 8500 | 9000 | 9000 | 8000 | 8500 | 10000 | 11800 | 12500 | 12500 | 10600 | 4500 | 8000 |
| **1 400 000** | 900 | 9000 | 12500 | 12500 | 11200 | 9500 | 6700 | 6000 | 6700 | 6000 | 5000 | 5300 | 8000 | 11800 | 12500 | 12500 | 9500 | 3550 | 7100 |
| | 630 | 9500 | 11800 | 12500 | 11800 | 9500 | 8000 | 7100 | 7500 | 7500 | 6300 | 6700 | 9000 | 11800 | 12500 | 12500 | 10000 | 4500 | 7100 |
| | 450 | 10000 | 11200 | 11800 | 11200 | 10000 | 8500 | 8000 | 8500 | 8500 | 7500 | 8000 | 9500 | 11200 | 12500 | 11800 | 10000 | 4500 | 7500 |
| **1 800 000** | 900 | 8000 | 11800 | 11800 | 10600 | 8000 | 6000 | 5000 | 5600 | 5300 | 4250 | 4750 | 7100 | 11200 | 12500 | 11800 | 8500 | 3000 | 6300 |
| | 630 | 8500 | 11200 | 12500 | 11200 | 9000 | 7100 | 6300 | 7100 | 6700 | 5600 | 6300 | 8000 | 11200 | 12500 | 11800 | 9000 | 4250 | 6700 |
| | 450 | 9000 | 10600 | 11200 | 10600 | 9000 | 7500 | 7100 | 7500 | 7500 | 6700 | 7100 | 8500 | 10600 | 11800 | 11200 | 9500 | 4500 | 6700 |
| **2 240 000** | 900 | 7500 | 10600 | 11200 | 9500 | 7100 | 5300 | 4500 | 5300 | 4750 | 3550 | 4000 | 6300 | 10600 | 12500 | 10600 | 8000 | 2500 | 6000 |
| | 630 | 8000 | 10600 | 11800 | 10600 | 8500 | 6300 | 5600 | 6300 | 6000 | 5000 | 5600 | 7500 | 10600 | 12500 | 11200 | 8500 | 3750 | 6300 |
| | 450 | 8500 | 10000 | 10600 | 10000 | 8500 | 7100 | 6700 | 7100 | 7100 | 6300 | 6300 | 8000 | 10000 | 11200 | 10600 | 8500 | 4500 | 6300 |
| **2 800 000** | 630 | 7500 | 10000 | 10600 | 9500 | 7500 | 6000 | 5300 | 5600 | 5600 | 4500 | 5000 | 6700 | 9500 | 11800 | 10600 | 8000 | 3350 | 5600 |
| | 450 | 8000 | 9500 | 10000 | 9500 | 8000 | 6700 | 6000 | 6300 | 6300 | 5600 | 6000 | 7500 | 9500 | 10600 | 10000 | 8000 | 4250 | 6000 |
| **3 550 000** | 630 | 7100 | 9500 | 10000 | 9000 | 7100 | 5300 | 4750 | 5300 | 5000 | 4000 | 4500 | 6300 | 9000 | 11200 | 10000 | 7100 | 3000 | 5300 |
| | 450 | 7100 | 9000 | 9500 | 9000 | 7500 | 6000 | 5600 | 6000 | 5600 | 5000 | 5300 | 6700 | 9000 | 10000 | 9500 | 7500 | 3750 | 5600 |
| **4 500 000** | 630 | 6300 | 8500 | 9000 | 8000 | 6700 | 4750 | 4250 | 4750 | 4250 | 3550 | 3750 | 5600 | 8500 | 10000 | 9000 | 6700 | 2500 | 5000 |
| | 450 | 6700 | 8500 | 9000 | 8500 | 6700 | 5600 | 5000 | 5300 | 5300 | 4500 | 4750 | 6300 | 8000 | 9500 | 9000 | 7100 | 3350 | 5000 |
| **5 600 000** | 630 | 6000 | 8000 | 8500 | 7500 | 6000 | 4250 | 3750 | 4250 | 3750 | 3000 | 3350 | 5000 | 8000 | 9500 | 8500 | 6300 | 2240 | 4500 |
| | 450 | 6300 | 8000 | 8500 | 8000 | 6300 | 5000 | 4500 | 5000 | 4750 | 4000 | 4250 | 5600 | 8000 | 9000 | 8500 | 6300 | 3000 | 4750 |
| **7 100 000** | 630 | 5300 | 7500 | 8000 | 6700 | 5000 | 3750 | 3150 | 3750 | 3350 | 2500 | 2800 | 4500 | 7500 | 9000 | 7500 | 5600 | 1900 | 4250 |
| | 450 | 5600 | 7500 | 8000 | 7500 | 6000 | 4500 | 4000 | 4500 | 4250 | 3550 | 4000 | 5300 | 7500 | 8500 | 8000 | 6000 | 2650 | 4250 |
| | | | | | | | | | max **12 500** | | | | | | | | | max **4 500** | max **9 000** |

1) Contemporaneamente al carico radiale può agire un carico assiale fino a 0,2 volte quello di tabella e viceversa. Per valori superiori interpellarci.
2) Per carichi radiali agenti contemporaneamente sui due lati interpellarci.

## 16.2 - Carichi assiali $F_{a2}$ [N] o radiali $F_{r2}$ [N] sull'estremità d'albero lento

Carico radiale applicato **lato opposto gola**

Grand. **125**

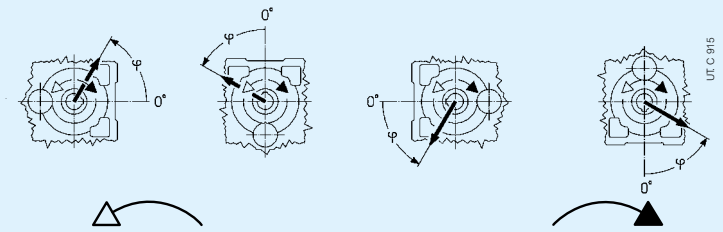


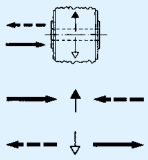

| $n_2 \cdot L_h$ | | $F_{r2}$ [1) 2) 3)] | | | | | | | | $F_{a2}$ [1)] | |
|---|---|---|---|---|---|---|---|---|---|---|---|
| min$^{-1}$·h | N m | 0 | 45 | 90 | 135 | 180 | 225 | 270 | 315 | | |
| **355 000** | 2 500 | 20000 | 20000 | 20000 | 20000 | 20000 | 20000 | 20000 | 19000 | 14000 | 7100 |
| | 1 800 | 20000 | 20000 | 20000 | 20000 | 20000 | 20000 | 20000 | 20000 | 14000 | 7100 |
| **450 000** | 2 500 | 19000 | 20000 | 20000 | 20000 | 20000 | 20000 | 19000 | 18000 | 14000 | 7100 |
| | 1 800 | 20000 | 20000 | 20000 | 20000 | 20000 | 20000 | 20000 | 19000 | 14000 | 7100 |
| **560 000** | 2 500 | 17000 | 19000 | 20000 | 20000 | 20000 | 20000 | 18000 | 16000 | 14000 | 6700 |
| | 1 800 | 19000 | 20000 | 20000 | 20000 | 20000 | 20000 | 19000 | 18000 | 14000 | 7100 |
| **710 000** | 2 500 | 15000 | 16000 | 18000 | 20000 | 20000 | 20000 | 16000 | 14000 | 13200 | 5600 |
| | 1 800 | 17000 | 20000 | 20000 | 20000 | 20000 | 20000 | 18000 | 16000 | 13200 | 7100 |
| **900 000** | 2 500 | 14000 | 14000 | 16000 | 19000 | 20000 | 19000 | 15000 | 13200 | 11800 | 4750 |
| | 1 800 | 16000 | 18000 | 20000 | 20000 | 20000 | 19000 | 16000 | 15000 | 12500 | 7100 |
| | 1 250 | 17000 | 19000 | 20000 | 20000 | 20000 | 19000 | 17000 | 16000 | 12500 | 7100 |
| **1 120 000** | 2 500 | 12500 | 11800 | 14000 | 17000 | 19000 | 18000 | 13200 | 11800 | 11200 | 3750 |
| | 1 800 | 14000 | 17000 | 18000 | 20000 | 20000 | 18000 | 15000 | 13200 | 11800 | 6300 |
| | 1 250 | 15000 | 17000 | 20000 | 20000 | 20000 | 18000 | 16000 | 15000 | 11800 | 7100 |
| **1 400 000** | 1 800 | 13200 | 15000 | 16000 | 18000 | 20000 | 17000 | 14000 | 12500 | 10600 | 5300 |
| | 1 250 | 14000 | 16000 | 19000 | 20000 | 19000 | 17000 | 15000 | 14000 | 11200 | 7100 |
| **1 800 000** | 1 800 | 11800 | 13200 | 14000 | 16000 | 18000 | 15000 | 12500 | 11200 | 10000 | 4500 |
| | 1 250 | 13200 | 15000 | 17000 | 19000 | 18000 | 16000 | 13200 | 12500 | 10000 | 6300 |
| **2 240 000** | 1 800 | 11200 | 11800 | 12500 | 15000 | 17000 | 14000 | 11200 | 10000 | 9500 | 4000 |
| | 1 250 | 11800 | 14000 | 16000 | 17000 | 17000 | 14000 | 12500 | 11800 | 9500 | 5600 |
| **2 800 000** | 1 250 | 11200 | 13200 | 14000 | 16000 | 16000 | 13200 | 11800 | 10600 | 9000 | 5000 |
| | 900 | 11800 | 13200 | 15000 | 16000 | 15000 | 14000 | 11800 | 11200 | 9000 | 6300 |
| **3 550 000** | 1 250 | 10000 | 11800 | 13200 | 14000 | 15000 | 12500 | 10600 | 9500 | 8000 | 4500 |
| | 900 | 11200 | 12500 | 14000 | 15000 | 14000 | 12500 | 11200 | 10600 | 8500 | 5600 |
| **4 500 000** | 1 250 | 9500 | 10600 | 11800 | 13200 | 14000 | 11800 | 9500 | 9000 | 7500 | 4000 |
| | 900 | 10000 | 11200 | 13200 | 14000 | 13200 | 11800 | 10600 | 9500 | 7500 | 5000 |
| **5 600 000** | 1 250 | 8500 | 9500 | 10600 | 11800 | 13200 | 11200 | 9000 | 8000 | 7100 | 3350 |
| | 900 | 9500 | 10600 | 12500 | 13200 | 12500 | 11200 | 9500 | 9000 | 7100 | 4500 |
| **7 100 000** | 1 250 | 8000 | 8500 | 9000 | 10600 | 11800 | 10000 | 8000 | 7500 | 6700 | 2800 |
| | 900 | 8500 | 10000 | 11200 | 12500 | 11800 | 10000 | 9000 | 8000 | 6700 | 4000 |
| | | max **20 000** | | | | | | | | max **14 000** | max **7 100** |

Grand. **140**

| | | | | | | | | | | | |
|---|---|---|---|---|---|---|---|---|---|---|---|
| **280 000** | 3 750 | 28000 | 28000 | 28000 | 28000 | 28000 | 28000 | 28000 | 26500 | 18000 | 9000 |
| | 2 650 | 28000 | 28000 | 28000 | 28000 | 28000 | 28000 | 28000 | 28000 | 18000 | 9000 |
| **355 000** | 3 750 | 25000 | 28000 | 28000 | 28000 | 28000 | 28000 | 26500 | 23600 | 18000 | 9000 |
| | 2 650 | 28000 | 28000 | 28000 | 28000 | 28000 | 28000 | 28000 | 26500 | 18000 | 9000 |
| **450 000** | 3 750 | 23600 | 28000 | 28000 | 28000 | 28000 | 28000 | 23600 | 21200 | 18000 | 9000 |
| | 2 650 | 25000 | 28000 | 28000 | 28000 | 28000 | 28000 | 26500 | 23600 | 18000 | 9000 |
| **560 000** | 3 750 | 21200 | 23600 | 26500 | 28000 | 28000 | 28000 | 22400 | 20000 | 17000 | 7500 |
| | 2 650 | 23600 | 26500 | 28000 | 28000 | 28000 | 28000 | 23600 | 22400 | 18000 | 9000 |
| **710 000** | 3 750 | 19000 | 21200 | 23600 | 28000 | 28000 | 25000 | 20000 | 18000 | 16000 | 6300 |
| | 2 650 | 21200 | 25000 | 28000 | 28000 | 28000 | 26500 | 22400 | 20000 | 16000 | 9000 |
| | 1 900 | 22400 | 25000 | 28000 | 28000 | 28000 | 26500 | 23600 | 22400 | 17000 | 9000 |
| **900 000** | 3 750 | 18000 | 18000 | 21200 | 25000 | 26500 | 23600 | 18000 | 16000 | 15000 | 5000 |
| | 2 650 | 20000 | 23600 | 26500 | 28000 | 28000 | 23600 | 20000 | 19000 | 15000 | 8500 |
| | 1 900 | 21200 | 23600 | 26500 | 28000 | 28000 | 25000 | 21200 | 20000 | 15000 | 9000 |
| **1 120 000** | 2 650 | 18000 | 22400 | 23600 | 26500 | 26500 | 22400 | 19000 | 17000 | 14000 | 7500 |
| | 1 900 | 20000 | 22400 | 25000 | 26500 | 26500 | 22400 | 20000 | 19000 | 14000 | 9000 |
| **1 400 000** | 2 650 | 16000 | 19000 | 21200 | 23600 | 25000 | 21200 | 17000 | 15000 | 13200 | 6300 |
| | 1 900 | 18000 | 21200 | 23600 | 25000 | 23600 | 21200 | 18000 | 17000 | 13200 | 8500 |
| **1 800 000** | 2 650 | 15000 | 17000 | 19000 | 21200 | 23600 | 19000 | 15000 | 14000 | 11800 | 5300 |
| | 1 900 | 16000 | 19000 | 22400 | 23600 | 22400 | 20000 | 17000 | 16000 | 12500 | 7500 |
| **2 240 000** | 1 900 | 15000 | 18000 | 20000 | 22400 | 21200 | 18000 | 15000 | 14000 | 11800 | 6700 |
| | 1 320 | 16000 | 18000 | 20000 | 21200 | 21200 | 19000 | 16000 | 16000 | 11800 | 8500 |
| **2 800 000** | 1 900 | 14000 | 17000 | 19000 | 20000 | 20000 | 17000 | 14000 | 13200 | 10600 | 6000 |
| | 1 320 | 15000 | 17000 | 19000 | 20000 | 19000 | 17000 | 15000 | 14000 | 11200 | 7500 |
| **3 550 000** | 1 900 | 12500 | 15000 | 17000 | 19000 | 19000 | 16000 | 13200 | 11800 | 10000 | 5000 |
| | 1 320 | 14000 | 16000 | 18000 | 19000 | 18000 | 16000 | 14000 | 13200 | 10000 | 6700 |
| **4 500 000** | 1 900 | 11800 | 14000 | 15000 | 17000 | 18000 | 15000 | 11800 | 10600 | 9000 | 4500 |
| | 1 320 | 12500 | 15000 | 17000 | 18000 | 17000 | 15000 | 13200 | 12500 | 9500 | 6300 |
| **5 600 000** | 1 900 | 10600 | 11800 | 13200 | 15000 | 17000 | 14000 | 10600 | 10000 | 8500 | 3750 |
| | 1 320 | 11800 | 13200 | 16000 | 17000 | 16000 | 14000 | 11800 | 11200 | 9000 | 5300 |
| | | max **28 000** (**16 000** per «lato corto») | | | | | | | | max **18 000** | max **9 000** |

1) Contemporaneamente al carico radiale può agire un carico assiale fino a 0,2 volte quello di tabella e viceversa. Per valori superiori interpellarci.
2) Per carichi radiali agenti contemporaneamente sui due lati interpellarci.
3) Una direzione sfavorevole del carico può limitare $F_{r2}$ a 0,9 · $F_{r2max}$.

## 16.2 - Carichi assiali $F_{a2}$ [N] o radiali $F_{r2}$ [N] sull'estremità d'albero lento

Carico radiale applicato **lato gola** •

Grand. **125**

| $n_2 \cdot L_h$ | | $F_{r2}$ [1) 2) 3)] | | | | | | | | $F_{a2}$ [1)] | |
|---|---|---|---|---|---|---|---|---|---|---|---|
| | | 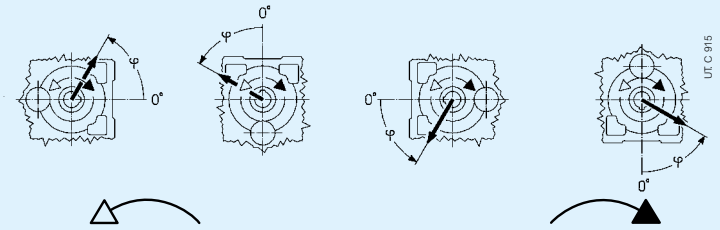 | | | | | | | | | |
| min$^{-1}$·h | N m | 0 | 45 | 90 | 135 | 180 | 225 | 270 | 315 | | |
| **355 000** | 2 500 | 17000 | 20000 | 20000 | 20000 | 20000 | 20000 | 15000 | 14000 | 14000 | 7100 |
| | 1 800 | 20000 | 20000 | 20000 | 20000 | 20000 | 20000 | 18000 | 17000 | 14000 | 7100 |
| **450 000** | 2 500 | 15000 | 20000 | 20000 | 20000 | 20000 | 19000 | 13200 | 12500 | 14000 | 7100 |
| | 1 800 | 18000 | 20000 | 20000 | 20000 | 20000 | 20000 | 16000 | 15000 | 14000 | 7100 |
| **560 000** | 2 500 | 13200 | 20000 | 20000 | 20000 | 20000 | 17000 | 11800 | 10600 | 14000 | 6700 |
| | 1 800 | 16000 | 20000 | 20000 | 20000 | 20000 | 19000 | 15000 | 14000 | 14000 | 7100 |
| **710 000** | 2 500 | 11800 | 19000 | 20000 | 20000 | 20000 | 15000 | 10000 | 9000 | 13200 | 5600 |
| | 1 800 | 15000 | 20000 | 20000 | 20000 | 20000 | 18000 | 13200 | 12500 | 13200 | 7100 |
| **900 000** | 2 500 | 10000 | 17000 | 20000 | 20000 | 20000 | 14000 | 8500 | 8000 | 11800 | 4750 |
| | 1 800 | 13200 | 19000 | 20000 | 20000 | 20000 | 16000 | 11800 | 11200 | 12500 | 7100 |
| | 1 250 | 15000 | 19000 | 20000 | 20000 | 20000 | 17000 | 14000 | 13200 | 12500 | 7100 |
| **1 120 000** | 2 500 | 8500 | 15000 | 20000 | 20000 | 20000 | 12500 | 7500 | 6700 | 11200 | 3750 |
| | 1 800 | 11800 | 17000 | 20000 | 20000 | 20000 | 15000 | 10600 | 10000 | 11800 | 6300 |
| | 1 250 | 14000 | 18000 | 20000 | 20000 | 20000 | 16000 | 13200 | 12500 | 11800 | 7100 |
| **1 400 000** | 1 800 | 10600 | 16000 | 20000 | 20000 | 20000 | 13200 | 9500 | 8500 | 10600 | 5300 |
| | 1 250 | 12500 | 17000 | 20000 | 20000 | 20000 | 15000 | 11800 | 11200 | 11200 | 7100 |
| **1 800 000** | 1 800 | 9000 | 14000 | 20000 | 20000 | 19000 | 11800 | 8000 | 7500 | 10000 | 4500 |
| | 1 250 | 11800 | 15000 | 20000 | 20000 | 18000 | 14000 | 10600 | 10000 | 10000 | 6300 |
| **2 240 000** | 1 800 | 8000 | 13200 | 18000 | 20000 | 18000 | 10600 | 7100 | 6300 | 9500 | 4000 |
| | 1 250 | 10600 | 14000 | 19000 | 20000 | 17000 | 12500 | 9500 | 9000 | 9500 | 5600 |
| **2 800 000** | 1 250 | 9500 | 13200 | 18000 | 19000 | 16000 | 11800 | 8500 | 8000 | 9000 | 5000 |
| | 900 | 10600 | 14000 | 17000 | 18000 | 16000 | 12500 | 10000 | 9500 | 9000 | 6300 |
| **3 550 000** | 1 250 | 8500 | 12500 | 17000 | 18000 | 15000 | 10600 | 7500 | 7100 | 8000 | 4500 |
| | 900 | 10000 | 12500 | 16000 | 17000 | 15000 | 11200 | 9000 | 8500 | 8500 | 5600 |
| **4 500 000** | 1 250 | 7500 | 11200 | 15000 | 17000 | 14000 | 9500 | 6700 | 6300 | 7500 | 4000 |
| | 900 | 9000 | 11800 | 15000 | 16000 | 14000 | 10600 | 8000 | 7500 | 7500 | 5000 |
| **5 600 000** | 1 250 | 6700 | 10600 | 14000 | 16000 | 13200 | 8500 | 6000 | 5300 | 7100 | 3350 |
| | 900 | 8000 | 11200 | 14000 | 15000 | 13200 | 9500 | 7500 | 7100 | 7100 | 4500 |
| **7 100 000** | 1 250 | 6000 | 9500 | 12500 | 14000 | 12500 | 7500 | 5000 | 4750 | 6700 | 2800 |
| | 900 | 7500 | 10000 | 13200 | 14000 | 12500 | 9000 | 6700 | 6300 | 6700 | 4000 |
| | | max **20 000** | | | | | | | | max **14 000** | max **7 100** |

Grand. **140**

| | | | | | | | | | | | |
|---|---|---|---|---|---|---|---|---|---|---|---|
| **280 000** | 3 750 | 23600 | 28000 | 28000 | 28000 | 28000 | 28000 | 22400 | 20000 | 18000 | 9000 |
| | 2 650 | 28000 | 28000 | 28000 | 28000 | 28000 | 28000 | 25000 | 25000 | 18000 | 9000 |
| **355 000** | 3 750 | 21200 | 28000 | 28000 | 28000 | 28000 | 26500 | 19000 | 18000 | 18000 | 9000 |
| | 2 650 | 25000 | 28000 | 28000 | 28000 | 28000 | 28000 | 23600 | 22400 | 18000 | 9000 |
| **450 000** | 3 750 | 19000 | 28000 | 28000 | 28000 | 28000 | 25000 | 17000 | 16000 | 18000 | 9000 |
| | 2 650 | 23600 | 28000 | 28000 | 28000 | 28000 | 26500 | 21200 | 20000 | 18000 | 9000 |
| **560 000** | 3 750 | 17000 | 26500 | 28000 | 28000 | 28000 | 22400 | 15000 | 14000 | 17000 | 7500 |
| | 2 650 | 21200 | 28000 | 28000 | 28000 | 28000 | 25000 | 19000 | 18000 | 18000 | 9000 |
| **710 000** | 3 750 | 15000 | 23600 | 28000 | 28000 | 28000 | 20000 | 13200 | 11800 | 16000 | 6300 |
| | 2 650 | 19000 | 25000 | 28000 | 28000 | 28000 | 22400 | 17000 | 16000 | 16000 | 9000 |
| | 1 900 | 21200 | 26500 | 28000 | 28000 | 28000 | 23600 | 20000 | 19000 | 17000 | 9000 |
| **900 000** | 3 750 | 13200 | 21200 | 28000 | 28000 | 28000 | 18000 | 11200 | 10000 | 15000 | 5000 |
| | 2 650 | 17000 | 23600 | 28000 | 28000 | 28000 | 21200 | 15000 | 14000 | 15000 | 8500 |
| | 1 900 | 19000 | 25000 | 28000 | 28000 | 28000 | 22400 | 18000 | 17000 | 15000 | 9000 |
| **1 120 000** | 2 650 | 15000 | 22400 | 28000 | 28000 | 28000 | 19000 | 14000 | 12500 | 14000 | 7500 |
| | 1 900 | 18000 | 22400 | 28000 | 28000 | 26500 | 21200 | 17000 | 16000 | 14000 | 9000 |
| **1 400 000** | 2 650 | 13200 | 20000 | 26500 | 28000 | 25000 | 17000 | 12500 | 11200 | 13200 | 6300 |
| | 1 900 | 16000 | 21200 | 26500 | 28000 | 25000 | 19000 | 15000 | 14000 | 13200 | 8500 |
| **1 800 000** | 2 650 | 11800 | 19000 | 25000 | 28000 | 23600 | 16000 | 10600 | 10000 | 11800 | 5300 |
| | 1 900 | 15000 | 20000 | 25000 | 26500 | 23600 | 17000 | 13200 | 12500 | 12500 | 7500 |
| **2 240 000** | 1 900 | 13200 | 18000 | 23600 | 26500 | 22400 | 16000 | 12500 | 11200 | 11800 | 6700 |
| | 1 320 | 15000 | 19000 | 22400 | 23600 | 21200 | 17000 | 14000 | 13200 | 11800 | 8500 |
| **2 800 000** | 1 900 | 11800 | 17000 | 22400 | 25000 | 21200 | 15000 | 10600 | 10000 | 10600 | 6000 |
| | 1 320 | 14000 | 17000 | 21200 | 22400 | 20000 | 16000 | 13200 | 12500 | 11200 | 7500 |
| **3 550 000** | 1 900 | 10600 | 15000 | 21200 | 23600 | 19000 | 13200 | 9500 | 9000 | 10000 | 5000 |
| | 1 320 | 12500 | 16000 | 20000 | 21200 | 19000 | 14000 | 11800 | 11200 | 10000 | 6700 |
| **4 500 000** | 1 900 | 9500 | 14000 | 19000 | 21200 | 18000 | 12500 | 8500 | 8000 | 9000 | 4500 |
| | 1 320 | 11800 | 15000 | 19000 | 20000 | 18000 | 13200 | 10600 | 10000 | 9500 | 6300 |
| **5 600 000** | 1 900 | 8500 | 13200 | 17000 | 20000 | 17000 | 11200 | 7500 | 6700 | 8500 | 3750 |
| | 1 320 | 10000 | 14000 | 18000 | 19000 | 16000 | 12500 | 9500 | 9000 | 9000 | 5300 |
| | | max **28 000** (**16 000** per «lato corto») | | | | | | | | max **18 000** | max **9 000** |

1) Contemporaneamente al carico radiale può agire un carico assiale fino a 0,2 volte quello di tabella e viceversa. Per valori superiori interpellarci.
2) Per carichi radiali agenti contemporaneamente sui due lati interpellarci.
3) Una direzione sfavorevole del carico può limitare $F_{r2}$ a $0,9 \cdot F_{r2max}$.

## 16.2 - Carichi assiali $F_{a2}$ [N] o radiali $F_{r2}$ [N] sull'estremità d'albero lento

Carico radiale applicato **lato opposto gola**

Grand. **160**

| $n_2 \cdot L_h$ | | $F_{r2}$ [1) 2) 3)] | | | | | | | | | | | | | | | $F_{a2}$ [1)] | |
|---|---|---|---|---|---|---|---|---|---|---|---|---|---|---|---|---|---|---|
| | | 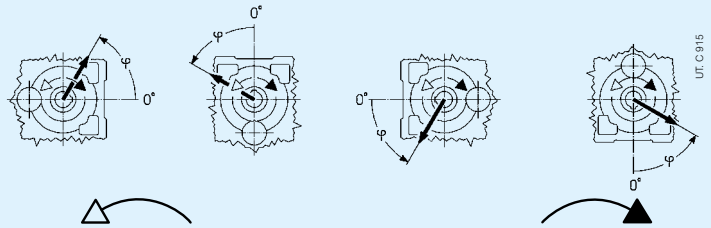 | | | | | | | | | | | | | | | | |
| min$^{-1}$·h | N m | 0 | 45 | 90 | 135 | 180 | 225 | 270 | 315 | 0 | 45 | 90 | 135 | 180 | 225 | 270 | 315 | |
| **280 000** | 5 600 | 35500 | 35500 | 35500 | 33500 | 33500 | 31500 | 31500 | 33500 | 30000 | 28000 | 30000 | 35500 | 35500 | 35500 | 35500 | 35500 | 11200 | 22400 |
| | 4 000 | 35500 | 35500 | 35500 | 35500 | 35500 | 33500 | 33500 | 35500 | 31500 | 30000 | 31500 | 35500 | 35500 | 35500 | 35500 | 35500 | 11200 | 22400 |
| **355 000** | 5 600 | 35500 | 35500 | 33500 | 30000 | 28000 | 28000 | 28000 | 31500 | 26500 | 25000 | 28000 | 33500 | 35500 | 35500 | 33500 | 31500 | 11200 | 22400 |
| | 4 000 | 35500 | 35500 | 35500 | 35500 | 31500 | 30000 | 30000 | 31500 | 30000 | 28000 | 30000 | 33500 | 35500 | 35500 | 35500 | 33500 | 11200 | 22400 |
| **450 000** | 5 600 | 33500 | 33500 | 30000 | 26500 | 25000 | 26500 | 26500 | 28000 | 25000 | 23600 | 25000 | 31500 | 35500 | 33500 | 30000 | 28000 | 10600 | 21200 |
| | 4 000 | 33500 | 35500 | 35500 | 33500 | 30000 | 28000 | 28000 | 30000 | 26500 | 26500 | 28000 | 35500 | 35500 | 35500 | 31500 | 31500 | 11200 | 21200 |
| **560 000** | 5 600 | 31500 | 31500 | 26500 | 23600 | 22400 | 23600 | 23600 | 26500 | 22400 | 21200 | 23600 | 28000 | 33500 | 31500 | 26500 | 23600 | 9000 | 19000 |
| | 4 000 | 31500 | 33500 | 31500 | 30000 | 28000 | 25000 | 25000 | 28000 | 25000 | 23600 | 25000 | 30000 | 33500 | 35500 | 31500 | 28000 | 11200 | 20000 |
| **710 000** | 5 600 | 30000 | 28000 | 22400 | 20000 | 19000 | 20000 | 22400 | 25000 | 20000 | 19000 | 21200 | 26500 | 30000 | 28000 | 23600 | 21200 | 7500 | 18000 |
| | 4 000 | 28000 | 31500 | 28000 | 26500 | 25000 | 23600 | 23600 | 25000 | 22400 | 21200 | 23600 | 28000 | 31500 | 31500 | 30000 | 26500 | 11200 | 19000 |
| | 2 800 | 28000 | 31500 | 31500 | 28000 | 26500 | 25000 | 25000 | 26500 | 25000 | 23600 | 25000 | 28000 | 31500 | 31500 | 30000 | 26500 | 11200 | 19000 |
| **900 000** | 5 600 | 28000 | 25000 | 19000 | 17000 | 16000 | 17000 | 20000 | 22400 | 19000 | 17000 | 19000 | 25000 | 28000 | 25000 | 20000 | 18000 | 6000 | 16000 |
| | 4 000 | 28000 | 30000 | 26500 | 23600 | 23600 | 22400 | 22400 | 23600 | 21200 | 20000 | 21200 | 25000 | 30000 | 30000 | 26500 | 25000 | 10000 | 17000 |
| | 2 800 | 26500 | 28000 | 28000 | 26500 | 25000 | 23600 | 23600 | 25000 | 22400 | 21200 | 22400 | 26500 | 30000 | 30000 | 28000 | 25000 | 11200 | 18000 |
| **1 120 000** | 4 000 | 25000 | 26500 | 23600 | 21200 | 20000 | 20000 | 20000 | 22400 | 19000 | 18000 | 20000 | 23600 | 28000 | 26500 | 23600 | 22400 | 8500 | 16000 |
| | 2 800 | 25000 | 26500 | 28000 | 25000 | 23600 | 21200 | 21200 | 23600 | 21200 | 20000 | 21200 | 23600 | 28000 | 28000 | 26500 | 23600 | 11200 | 17000 |
| **1 400 000** | 4 000 | 23600 | 23600 | 21200 | 19000 | 18000 | 18000 | 18000 | 20000 | 17000 | 16000 | 18000 | 22400 | 26500 | 23600 | 21200 | 20000 | 7500 | 15000 |
| | 2 800 | 23600 | 25000 | 25000 | 22400 | 21200 | 20000 | 20000 | 21200 | 19000 | 18000 | 19000 | 22400 | 25000 | 26500 | 25000 | 22400 | 10000 | 15000 |
| **1 800 000** | 4 000 | 22400 | 22400 | 19000 | 17000 | 16000 | 17000 | 17000 | 19000 | 16000 | 15000 | 16000 | 21200 | 23600 | 21200 | 19000 | 17000 | 6300 | 14000 |
| | 2 800 | 22400 | 23600 | 22400 | 21200 | 20000 | 18000 | 18000 | 20000 | 18000 | 17000 | 18000 | 21200 | 25000 | 25000 | 23600 | 20000 | 9000 | 14000 |
| **2 240 000** | 2 800 | 21200 | 22400 | 21200 | 19000 | 18000 | 17000 | 17000 | 18000 | 16000 | 15000 | 17000 | 20000 | 22400 | 22400 | 21200 | 19000 | 8000 | 13200 |
| | 2 000 | 20000 | 22400 | 22400 | 20000 | 19000 | 18000 | 18000 | 19000 | 17000 | 17000 | 18000 | 20000 | 22400 | 23600 | 21200 | 19000 | 10000 | 14000 |
| **2 800 000** | 2 800 | 19000 | 21200 | 19000 | 17000 | 16000 | 15000 | 15000 | 17000 | 15000 | 14000 | 15000 | 18000 | 21200 | 21200 | 19000 | 18000 | 7100 | 12500 |
| | 2 000 | 19000 | 20000 | 20000 | 19000 | 17000 | 16000 | 16000 | 17000 | 16000 | 15000 | 16000 | 18000 | 21200 | 21200 | 20000 | 18000 | 9000 | 12500 |
| **3 550 000** | 2 800 | 18000 | 19000 | 17000 | 15000 | 14000 | 14000 | 14000 | 16000 | 13200 | 12500 | 14000 | 17000 | 20000 | 19000 | 17000 | 16000 | 6000 | 11200 |
| | 2 000 | 18000 | 19000 | 19000 | 18000 | 16000 | 15000 | 15000 | 16000 | 15000 | 14000 | 15000 | 17000 | 19000 | 20000 | 19000 | 17000 | 8000 | 11800 |
| **4 500 000** | 2 800 | 17000 | 17000 | 15000 | 13200 | 12500 | 13200 | 13200 | 14000 | 12500 | 11800 | 12500 | 16000 | 19000 | 17000 | 15000 | 14000 | 5300 | 10600 |
| | 2 000 | 17000 | 18000 | 18000 | 16000 | 15000 | 14000 | 14000 | 15000 | 13200 | 13200 | 14000 | 16000 | 18000 | 19000 | 18000 | 15000 | 7100 | 11200 |
| **5 600 000** | 2 800 | 16000 | 15000 | 13200 | 11800 | 11200 | 11800 | 11800 | 13200 | 11200 | 10600 | 11800 | 15000 | 17000 | 15000 | 13200 | 12500 | 4500 | 9500 |
| | 2 000 | 16000 | 17000 | 16000 | 15000 | 14000 | 13200 | 13200 | 14000 | 12500 | 11800 | 12500 | 15000 | 17000 | 18000 | 16000 | 14000 | 6300 | 10000 |
| | | max **35 500** | | | | | | | | | | | | | | | | max **11 200** | max **22 400** |

Grand. **180**

| | | | | | | | | | | | | | | | | | | | |
|---|---|---|---|---|---|---|---|---|---|---|---|---|---|---|---|---|---|---|---|
| **280 000** | 8 000 | 45000 | 45000 | 45000 | 45000 | 45000 | 42500 | 40000 | 45000 | 40000 | 37500 | 40000 | 45000 | 45000 | 45000 | 45000 | 45000 | 14000 | 28000 |
| | 5 600 | 45000 | 45000 | 45000 | 45000 | 45000 | 45000 | 42500 | 45000 | 42500 | 40000 | 42500 | 45000 | 45000 | 45000 | 45000 | 45000 | 14000 | 28000 |
| **355 000** | 8 000 | 45000 | 45000 | 45000 | 42500 | 40000 | 37500 | 37500 | 42500 | 35500 | 33500 | 35500 | 45000 | 45000 | 45000 | 45000 | 45000 | 14000 | 28000 |
| | 5 600 | 45000 | 45000 | 45000 | 45000 | 45000 | 40000 | 40000 | 42500 | 40000 | 35500 | 40000 | 45000 | 45000 | 45000 | 45000 | 45000 | 14000 | 28000 |
| **450 000** | 8 000 | 45000 | 45000 | 45000 | 40000 | 35500 | 35500 | 35500 | 37500 | 33500 | 31500 | 33500 | 42500 | 45000 | 45000 | 45000 | 40000 | 14000 | 28000 |
| | 5 600 | 45000 | 45000 | 45000 | 45000 | 40000 | 37500 | 37500 | 40000 | 37500 | 35500 | 37500 | 42500 | 45000 | 45000 | 45000 | 42500 | 14000 | 28000 |
| **560 000** | 8 000 | 42500 | 45000 | 40000 | 35500 | 31500 | 31500 | 31500 | 35500 | 30000 | 28000 | 31500 | 37500 | 45000 | 45000 | 40000 | 35500 | 11800 | 25000 |
| | 5 600 | 42500 | 45000 | 45000 | 42500 | 37500 | 35500 | 33500 | 37500 | 33500 | 31500 | 33500 | 40000 | 45000 | 45000 | 45000 | 40000 | 14000 | 26500 |
| **710 000** | 8 000 | 40000 | 40000 | 35500 | 30000 | 28000 | 28000 | 28000 | 33500 | 28000 | 25000 | 28000 | 35500 | 42500 | 40000 | 35500 | 30000 | 10000 | 23600 |
| | 5 600 | 40000 | 42500 | 42500 | 37500 | 35500 | 31500 | 31500 | 33500 | 31500 | 28000 | 31500 | 37500 | 45000 | 45000 | 42500 | 35500 | 14000 | 25000 |
| | 4 000 | 40000 | 42500 | 42500 | 40000 | 35500 | 33500 | 33500 | 35500 | 33500 | 31500 | 33500 | 37500 | 42500 | 45000 | 42500 | 37500 | 14000 | 25000 |
| **900 000** | 8 000 | 37500 | 35500 | 30000 | 26500 | 23600 | 25000 | 26500 | 30000 | 25000 | 22400 | 25000 | 33500 | 40000 | 35500 | 31500 | 26500 | 8500 | 21200 |
| | 5 600 | 37500 | 40000 | 37500 | 33500 | 33500 | 30000 | 28000 | 31500 | 28000 | 26500 | 28000 | 33500 | 42500 | 42500 | 37500 | 33500 | 13200 | 22400 |
| | 4 000 | 37500 | 40000 | 40000 | 37500 | 33500 | 31500 | 31500 | 33500 | 30000 | 28000 | 31500 | 35500 | 40000 | 42500 | 40000 | 35500 | 14000 | 23600 |
| **1 120 000** | 5 600 | 33500 | 37500 | 35500 | 31500 | 30000 | 26500 | 26500 | 30000 | 26500 | 23600 | 26500 | 31500 | 40000 | 37500 | 35500 | 31500 | 11800 | 21200 |
| | 4 000 | 33500 | 37500 | 37500 | 35500 | 31500 | 28000 | 28000 | 31500 | 28000 | 26500 | 28000 | 33500 | 37500 | 40000 | 37500 | 31500 | 14000 | 22400 |
| **1 400 000** | 5 600 | 31500 | 33500 | 31500 | 28000 | 25000 | 25000 | 25000 | 26500 | 23600 | 21200 | 23600 | 30000 | 37500 | 35500 | 31500 | 28000 | 10000 | 19000 |
| | 4 000 | 31500 | 35500 | 35500 | 33500 | 28000 | 26500 | 26500 | 28000 | 25000 | 23600 | 26500 | 30000 | 35500 | 37500 | 35500 | 30000 | 13200 | 20000 |
| **1 800 000** | 5 600 | 30000 | 31500 | 28000 | 25000 | 22400 | 22400 | 22400 | 25000 | 21200 | 20000 | 22400 | 28000 | 35500 | 31500 | 28000 | 25000 | 8500 | 18000 |
| | 4 000 | 30000 | 33500 | 31500 | 30000 | 26500 | 25000 | 25000 | 26500 | 23600 | 22400 | 23600 | 28000 | 33500 | 35500 | 33500 | 28000 | 11800 | 19000 |
| **2 240 000** | 4 000 | 28000 | 31500 | 30000 | 26500 | 25000 | 22400 | 22400 | 25000 | 22400 | 20000 | 22400 | 26500 | 31500 | 33500 | 30000 | 26500 | 10600 | 17000 |
| | 2 800 | 28000 | 30000 | 30000 | 28000 | 25000 | 23600 | 23600 | 25000 | 23600 | 22400 | 23600 | 26500 | 30000 | 31500 | 30000 | 26500 | 13200 | 18000 |
| **2 800 000** | 4 000 | 26500 | 28000 | 26500 | 25000 | 23600 | 21200 | 20000 | 22400 | 20000 | 19000 | 20000 | 25000 | 30000 | 30000 | 26500 | 23600 | 9500 | 16000 |
| | 2 800 | 26500 | 28000 | 28000 | 26500 | 23600 | 22400 | 22400 | 23600 | 21200 | 20000 | 21200 | 25000 | 28000 | 30000 | 28000 | 25000 | 11800 | 17000 |
| **3 550 000** | 4 000 | 23600 | 26500 | 23600 | 22400 | 20000 | 19000 | 19000 | 21200 | 18000 | 17000 | 18000 | 22400 | 28000 | 26500 | 25000 | 22400 | 8000 | 15000 |
| | 2 800 | 23600 | 26500 | 26500 | 25000 | 22400 | 20000 | 20000 | 21200 | 20000 | 19000 | 20000 | 23600 | 26500 | 28000 | 26500 | 22400 | 10600 | 15000 |
| **4 500 000** | 4 000 | 22400 | 25000 | 22400 | 20000 | 18000 | 18000 | 17000 | 19000 | 17000 | 15000 | 17000 | 21200 | 26500 | 25000 | 22400 | 20000 | 7100 | 14000 |
| | 2 800 | 22400 | 25000 | 25000 | 23600 | 21200 | 19000 | 19000 | 20000 | 18000 | 17000 | 19000 | 21200 | 25000 | 26500 | 25000 | 21200 | 9500 | 14000 |
| **5 600 000** | 4 000 | 21200 | 22400 | 20000 | 17000 | 16000 | 16000 | 16000 | 18000 | 15000 | 14000 | 15000 | 20000 | 25000 | 22400 | 20000 | 18000 | 6000 | 12500 |
| | 2 800 | 21200 | 23600 | 22400 | 21200 | 19000 | 17000 | 17000 | 19000 | 17000 | 16000 | 17000 | 20000 | 23600 | 25000 | 23600 | 20000 | 8500 | 13200 |
| | | max **45 000** (**25 000** per «lato corto») | | | | | | | | | | | | | | | | max **14 000** | max **28 000** |

1) Contemporaneamente al carico radiale può agire un carico assiale fino a 0,2 volte quello di tabella e viceversa. Per valori superiori interpellarci.
2) Per carichi radiali agenti contemporaneamente sui due lati interpellarci.
3) Una direzione sfavorevole del carico può limitare $F_{r2}$ a $0,9 \cdot F_{r2max}$.

## 16.2 - Carichi assiali $F_{a2}$ [N] o radiali $F_{r2}$ [N] sull'estremità d'albero lento

Carico radiale applicato **lato gola** •

Grand. **160**

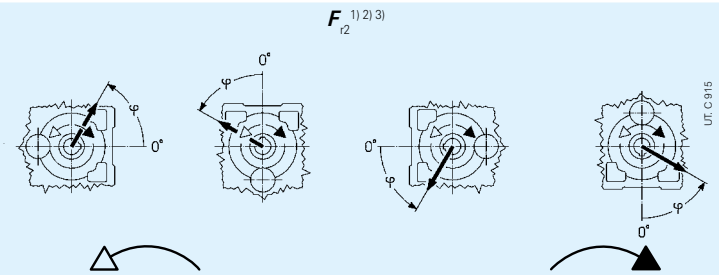


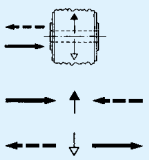

| $n_2 \cdot L_h$ | | $F_{r2}$ [1) 2) 3)] | | | | | | | | $F_{a2}$ [1)] | |
|---|---|---|---|---|---|---|---|---|---|---|---|
| min$^{-1}$·h | N m | 0 | 45 | 90 | 135 | 180 | 225 | 270 | 315 | 0 | 45 | 90 | 135 | 180 | 225 | 270 | 315 | | |
| **280 000** | 5 600 | 33500 | 35500 | 35500 | 35500 | 35500 | 25000 | 22400 | 25000 | 23600 | 19000 | 21200 | 28000 | 35500 | 35500 | 35500 | 35500 | 11200 | 22400 |
| | 4 000 | 35500 | 35500 | 35500 | 35500 | 35500 | 28000 | 26500 | 28000 | 28000 | 23600 | 25000 | 31500 | 35500 | 35500 | 35500 | 35500 | 11200 | 22400 |
| **355 000** | 5 600 | 30000 | 35500 | 35500 | 35500 | 31500 | 22400 | 20000 | 21200 | 21200 | 17000 | 18000 | 26500 | 35500 | 35500 | 35500 | 33500 | 11200 | 22400 |
| | 4 000 | 31500 | 35500 | 35500 | 35500 | 33500 | 26500 | 23600 | 25000 | 25000 | 21200 | 23600 | 30000 | 35500 | 35500 | 35500 | 33500 | 11200 | 22400 |
| **450 000** | 5 600 | 28000 | 35500 | 35500 | 35500 | 30000 | 20000 | 17000 | 19000 | 18000 | 14000 | 16000 | 23600 | 35500 | 35500 | 35500 | 30000 | 10600 | 21200 |
| | 4 000 | 30000 | 35500 | 35500 | 35500 | 31500 | 23600 | 21200 | 23600 | 23600 | 20000 | 21200 | 26500 | 35500 | 35500 | 35500 | 31500 | 11200 | 21200 |
| **560 000** | 5 600 | 25000 | 35500 | 35500 | 33500 | 26500 | 18000 | 15000 | 17000 | 16000 | 12500 | 13200 | 21200 | 35500 | 35500 | 35500 | 28000 | 9000 | 19000 |
| | 4 000 | 28000 | 35500 | 35500 | 35500 | 28000 | 22400 | 19000 | 21200 | 21200 | 17000 | 19000 | 25000 | 35500 | 35500 | 35500 | 30000 | 11200 | 20000 |
| **710 000** | 5 600 | 22400 | 33500 | 35500 | 31500 | 22400 | 16000 | 13200 | 15000 | 13200 | 10000 | 11200 | 18000 | 33500 | 35500 | 35500 | 25000 | 7500 | 18000 |
| | 4 000 | 25000 | 33500 | 35500 | 33500 | 26500 | 20000 | 17000 | 19000 | 19000 | 15000 | 16000 | 22400 | 33500 | 35500 | 35500 | 28000 | 11200 | 19000 |
| | 2 800 | 26500 | 31500 | 35500 | 33500 | 28000 | 22400 | 20000 | 22400 | 22400 | 19000 | 20000 | 25000 | 31500 | 35500 | 35500 | 28000 | 11200 | 19000 |
| **900 000** | 5 600 | 20000 | 31500 | 33500 | 28000 | 20000 | 14000 | 11200 | 13200 | 11200 | 8500 | 9500 | 16000 | 31500 | 35500 | 31500 | 22400 | 6000 | 16000 |
| | 4 000 | 23600 | 31500 | 35500 | 31500 | 25000 | 18000 | 16000 | 17000 | 17000 | 13200 | 15000 | 20000 | 31500 | 35500 | 35500 | 25000 | 10000 | 17000 |
| | 2 800 | 25000 | 30000 | 33500 | 31500 | 25000 | 20000 | 19000 | 20000 | 20000 | 17000 | 18000 | 22400 | 30000 | 35500 | 33500 | 26500 | 11200 | 18000 |
| **1 120 000** | 4 000 | 21200 | 30000 | 31500 | 28000 | 22400 | 16000 | 14000 | 15000 | 15000 | 11800 | 13200 | 19000 | 28000 | 35500 | 31500 | 23600 | 8500 | 16000 |
| | 2 800 | 22400 | 28000 | 31500 | 30000 | 23600 | 19000 | 17000 | 18000 | 18000 | 15000 | 16000 | 21200 | 28000 | 33500 | 31500 | 25000 | 11200 | 17000 |
| **1 400 000** | 4 000 | 19000 | 28000 | 30000 | 26500 | 21200 | 14000 | 11800 | 14000 | 13200 | 10000 | 11200 | 16000 | 26500 | 33500 | 30000 | 21200 | 7500 | 15000 |
| | 2 800 | 21200 | 26500 | 30000 | 28000 | 22400 | 17000 | 15000 | 16000 | 16000 | 14000 | 15000 | 19000 | 26500 | 31500 | 30000 | 22400 | 10000 | 15000 |
| **1 800 000** | 4 000 | 18000 | 26500 | 28000 | 23600 | 19000 | 12500 | 10600 | 11800 | 11200 | 8500 | 9500 | 15000 | 25000 | 31500 | 26500 | 20000 | 6300 | 14000 |
| | 2 800 | 19000 | 25000 | 28000 | 26500 | 20000 | 16000 | 14000 | 15000 | 15000 | 12500 | 13200 | 18000 | 25000 | 30000 | 28000 | 21200 | 9000 | 14000 |
| **2 240 000** | 2 800 | 18000 | 23600 | 26500 | 23600 | 19000 | 14000 | 12500 | 14000 | 13200 | 11200 | 11800 | 16000 | 23600 | 28000 | 26500 | 19000 | 8000 | 13200 |
| | 2 000 | 19000 | 22400 | 25000 | 23600 | 19000 | 16000 | 14000 | 15000 | 15000 | 13200 | 14000 | 18000 | 22400 | 26500 | 25000 | 20000 | 10000 | 14000 |
| **2 800 000** | 2 800 | 16000 | 22400 | 25000 | 22400 | 17000 | 12500 | 11200 | 12500 | 11800 | 9500 | 10600 | 14000 | 22400 | 26500 | 25000 | 18000 | 7100 | 12500 |
| | 2 000 | 17000 | 21200 | 23600 | 22400 | 18000 | 14000 | 13200 | 14000 | 14000 | 11800 | 12500 | 16000 | 21200 | 25000 | 23600 | 19000 | 9000 | 12500 |
| **3 550 000** | 2 800 | 15000 | 21200 | 22400 | 20000 | 16000 | 11200 | 10000 | 11200 | 10600 | 8500 | 9000 | 13200 | 20000 | 25000 | 22400 | 16000 | 6000 | 11200 |
| | 2 000 | 16000 | 20000 | 22400 | 21200 | 17000 | 13200 | 11800 | 12500 | 12500 | 10600 | 11800 | 15000 | 20000 | 23600 | 22400 | 17000 | 8000 | 11800 |
| **4 500 000** | 2 800 | 14000 | 20000 | 21200 | 19000 | 15000 | 10000 | 8500 | 10000 | 9500 | 7100 | 8000 | 11800 | 19000 | 23600 | 21200 | 15000 | 5300 | 10600 |
| | 2 000 | 15000 | 19000 | 21200 | 20000 | 15000 | 11800 | 10600 | 11800 | 11800 | 10000 | 10600 | 13200 | 19000 | 22400 | 21200 | 16000 | 7100 | 11200 |
| **5 600 000** | 2 800 | 12500 | 19000 | 20000 | 17000 | 13200 | 9000 | 7500 | 8500 | 8000 | 6000 | 6700 | 10600 | 18000 | 21200 | 19000 | 14000 | 4500 | 9500 |
| | 2 000 | 14000 | 18000 | 20000 | 19000 | 14000 | 11200 | 9500 | 10600 | 10600 | 8500 | 9000 | 12500 | 18000 | 21200 | 20000 | 15000 | 6300 | 10000 |
| | | max **35 500** | | | | | | | | | | | | | | | | max **11 200** | max **22 400** |

Grand. **180**

| | | | | | | | | | | | | | | | | | | | |
|---|---|---|---|---|---|---|---|---|---|---|---|---|---|---|---|---|---|---|---|
| **280 000** | 8 000 | 45000 | 45000 | 45000 | 45000 | 45000 | 35500 | 31500 | 33500 | 33500 | 26500 | 30000 | 40000 | 45000 | 45000 | 45000 | 45000 | 14000 | 28000 |
| | 5 600 | 45000 | 45000 | 45000 | 45000 | 45000 | 40000 | 37500 | 40000 | 40000 | 33500 | 35500 | 45000 | 45000 | 45000 | 45000 | 45000 | 14000 | 28000 |
| **355 000** | 8 000 | 42500 | 45000 | 45000 | 45000 | 42500 | 31500 | 28000 | 31500 | 30000 | 23600 | 25000 | 37500 | 45000 | 45000 | 45000 | 45000 | 14000 | 28000 |
| | 5 600 | 45000 | 45000 | 45000 | 45000 | 45000 | 37500 | 33500 | 35500 | 35500 | 30000 | 31500 | 40000 | 45000 | 45000 | 45000 | 45000 | 14000 | 28000 |
| **450 000** | 8 000 | 37500 | 45000 | 45000 | 45000 | 40000 | 28000 | 25000 | 28000 | 26500 | 21200 | 22400 | 33500 | 45000 | 45000 | 45000 | 40000 | 14000 | 28000 |
| | 5 600 | 40000 | 45000 | 45000 | 45000 | 42500 | 33500 | 30000 | 33500 | 31500 | 28000 | 30000 | 37500 | 45000 | 45000 | 45000 | 42500 | 14000 | 28000 |
| **560 000** | 8 000 | 35500 | 45000 | 45000 | 45000 | 37500 | 25000 | 21200 | 25000 | 22400 | 18000 | 20000 | 30000 | 45000 | 45000 | 45000 | 37500 | 11800 | 25000 |
| | 5 600 | 37500 | 45000 | 45000 | 45000 | 40000 | 30000 | 28000 | 30000 | 28000 | 25000 | 26500 | 33500 | 45000 | 45000 | 45000 | 40000 | 14000 | 26500 |
| **710 000** | 8 000 | 31500 | 45000 | 45000 | 42500 | 31500 | 22400 | 19000 | 21200 | 20000 | 15000 | 17000 | 26500 | 45000 | 45000 | 45000 | 33500 | 10000 | 23600 |
| | 5 600 | 35500 | 45000 | 45000 | 45000 | 35500 | 28000 | 25000 | 26500 | 26500 | 21200 | 23600 | 31500 | 45000 | 45000 | 45000 | 37500 | 14000 | 25000 |
| | 4 000 | 35500 | 42500 | 45000 | 45000 | 37500 | 31500 | 28000 | 30000 | 30000 | 26500 | 28000 | 33500 | 42500 | 45000 | 45000 | 37500 | 14000 | 25000 |
| **900 000** | 8 000 | 28000 | 42500 | 45000 | 37500 | 28000 | 20000 | 16000 | 19000 | 17000 | 12500 | 14000 | 23600 | 42500 | 45000 | 45000 | 31500 | 8500 | 21200 |
| | 5 600 | 31500 | 42500 | 45000 | 42500 | 33500 | 25000 | 22400 | 25000 | 23600 | 19000 | 21200 | 28000 | 42500 | 45000 | 45000 | 33500 | 13200 | 22400 |
| | 4 000 | 33500 | 40000 | 45000 | 42500 | 35500 | 28000 | 26500 | 28000 | 28000 | 23600 | 25000 | 31500 | 40000 | 45000 | 45000 | 35500 | 14000 | 23600 |
| **1 120 000** | 5 600 | 30000 | 40000 | 45000 | 40000 | 31500 | 22400 | 20000 | 22400 | 21200 | 17000 | 19000 | 26500 | 40000 | 45000 | 45000 | 31500 | 11800 | 21200 |
| | 4 000 | 31500 | 37500 | 42500 | 40000 | 31500 | 26500 | 23600 | 25000 | 25000 | 21200 | 23600 | 28000 | 37500 | 45000 | 42500 | 33500 | 14000 | 22400 |
| **1 400 000** | 5 600 | 26500 | 37500 | 40000 | 35500 | 28000 | 20000 | 17000 | 20000 | 18000 | 15000 | 16000 | 23600 | 37500 | 45000 | 40000 | 28000 | 10000 | 19000 |
| | 4 000 | 28000 | 35500 | 40000 | 37500 | 30000 | 23600 | 21200 | 23600 | 22400 | 19000 | 20000 | 26500 | 35500 | 42500 | 40000 | 30000 | 13200 | 20000 |
| **1 800 000** | 5 600 | 25000 | 35500 | 37500 | 33500 | 26500 | 18000 | 15000 | 17000 | 16000 | 12500 | 14000 | 21200 | 35500 | 42500 | 37500 | 26500 | 8500 | 18000 |
| | 4 000 | 26500 | 33500 | 37500 | 35500 | 28000 | 21200 | 19000 | 21200 | 20000 | 17000 | 19000 | 25000 | 33500 | 40000 | 37500 | 28000 | 11800 | 19000 |
| **2 240 000** | 4 000 | 25000 | 31500 | 35500 | 33500 | 25000 | 20000 | 17000 | 19000 | 19000 | 15000 | 17000 | 22400 | 31500 | 37500 | 35500 | 26500 | 10600 | 17000 |
| | 2 800 | 25000 | 31500 | 33500 | 31500 | 26500 | 22400 | 20000 | 21200 | 21200 | 19000 | 20000 | 23600 | 31500 | 35500 | 33500 | 26500 | 13200 | 18000 |
| **2 800 000** | 4 000 | 22400 | 30000 | 33500 | 30000 | 23600 | 18000 | 16000 | 17000 | 17000 | 14000 | 15000 | 20000 | 30000 | 35500 | 33500 | 25000 | 9500 | 16000 |
| | 2 800 | 23600 | 28000 | 31500 | 30000 | 25000 | 20000 | 18000 | 20000 | 20000 | 17000 | 18000 | 22400 | 28000 | 33500 | 31500 | 25000 | 11800 | 17000 |
| **3 550 000** | 4 000 | 21200 | 28000 | 31500 | 28000 | 22400 | 16000 | 14000 | 15000 | 15000 | 11800 | 13200 | 18000 | 28000 | 33500 | 31500 | 22400 | 8000 | 15000 |
| | 2 800 | 22400 | 28000 | 30000 | 28000 | 22400 | 18000 | 17000 | 18000 | 18000 | 15000 | 16000 | 20000 | 26500 | 31500 | 30000 | 23600 | 10600 | 15000 |
| **4 500 000** | 4 000 | 19000 | 26500 | 28000 | 25000 | 20000 | 14000 | 12500 | 14000 | 13200 | 10600 | 11200 | 17000 | 26500 | 31500 | 28000 | 21200 | 7100 | 14000 |
| | 2 800 | 20000 | 25000 | 28000 | 26500 | 21200 | 17000 | 15000 | 16000 | 16000 | 14000 | 15000 | 19000 | 25000 | 30000 | 28000 | 21200 | 9500 | 14000 |
| **5 600 000** | 4 000 | 17000 | 25000 | 26500 | 23600 | 18000 | 12500 | 11200 | 12500 | 11200 | 9000 | 10000 | 15000 | 25000 | 30000 | 26500 | 19000 | 6000 | 12500 |
| | 2 800 | 19000 | 23600 | 26500 | 25000 | 20000 | 15000 | 14000 | 15000 | 15000 | 12500 | 13200 | 17000 | 23600 | 28000 | 26500 | 20000 | 8500 | 13200 |
| | | max **45 000** (**25 000** per «lato corto») | | | | | | | | | | | | | | | | max **14 000** | max **28 000** |

1) Contemporaneamente al carico radiale può agire un carico assiale fino a 0,2 volte quello di tabella e viceversa. Per valori superiori interpellarci.
2) Per carichi radiali agenti contemporaneamente sui due lati interpellarci.
3) Una direzione sfavorevole del carico può limitare $F_{r2}$ a $0,9 \cdot F_{r2max}$.

## 16.2 - Carichi assiali $F_{a2}$ [N] o radiali $F_{r2}$ [N] sull'estremità d'albero lento

Carico radiale applicato **lato opposto gola**

Grand. **200**

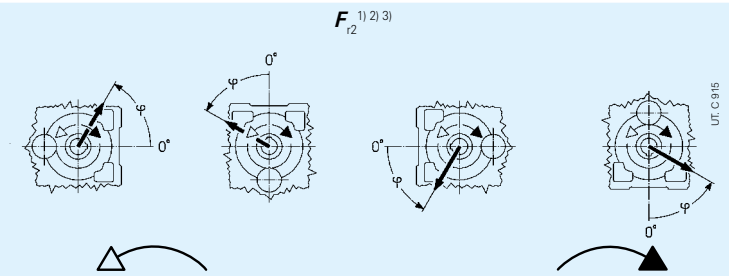


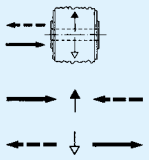

| $n_2 \cdot L_h$ | | $F_{r2}$ [1) 2) 3)] | | | | | | | | $F_{a2}$ [1)] | |
|---|---|---|---|---|---|---|---|---|---|---|---|
| min⁻¹·h | N m | 0 | 45 | 90 | 135 | 180 | 225 | 270 | 315 | | |
| **280 000** | 11 200 | 47500 | 56000 | 56000 | 56000 | 56000 | 56000 | 50000 | 45000 | 35500 | 18000 |
| | 8 000 | 53000 | 56000 | 56000 | 56000 | 56000 | 56000 | 53000 | 50000 | 35500 | 18000 |
| **355 000** | 11 200 | 45000 | 50000 | 56000 | 56000 | 56000 | 56000 | 45000 | 40000 | 35500 | 17000 |
| | 8 000 | 47500 | 56000 | 56000 | 56000 | 56000 | 56000 | 50000 | 45000 | 35500 | 18000 |
| **450 000** | 11 200 | 40000 | 42500 | 50000 | 56000 | 56000 | 53000 | 42500 | 37500 | 33500 | 14000 |
| | 8 000 | 45000 | 50000 | 56000 | 56000 | 56000 | 53000 | 45000 | 42500 | 33500 | 18000 |
| **560 000** | 11 200 | 35500 | 37500 | 42500 | 50000 | 56000 | 47500 | 37500 | 33500 | 31500 | 11800 |
| | 8 000 | 40000 | 47500 | 53000 | 56000 | 56000 | 50000 | 42500 | 37500 | 31500 | 18000 |
| **710 000** | 11 200 | 33500 | 31500 | 37500 | 45000 | 50000 | 45000 | 33500 | 30000 | 28000 | 9500 |
| | 8 000 | 37500 | 45000 | 47500 | 53000 | 53000 | 45000 | 37500 | 35500 | 30000 | 16000 |
| | 5 600 | 40000 | 45000 | 50000 | 53000 | 53000 | 47500 | 40000 | 37500 | 30000 | 18000 |
| **900 000** | 11 200 | 26500 | 26500 | 31500 | 40000 | 45000 | 42500 | 31500 | 28000 | 26500 | 7500 |
| | 8 000 | 33500 | 40000 | 42500 | 47500 | 50000 | 42500 | 35500 | 31500 | 28000 | 14000 |
| | 5 600 | 37500 | 42500 | 47500 | 50000 | 50000 | 42500 | 37500 | 35500 | 28000 | 18000 |
| **1 120 000** | 8 000 | 31500 | 35500 | 37500 | 45000 | 47500 | 40000 | 31500 | 30000 | 25000 | 11800 |
| | 5 600 | 33500 | 40000 | 45000 | 47500 | 47500 | 40000 | 35500 | 33500 | 26500 | 17000 |
| **1 400 000** | 8 000 | 28000 | 30000 | 33500 | 40000 | 42500 | 37500 | 30000 | 26500 | 23600 | 10000 |
| | 5 600 | 31500 | 35500 | 42500 | 45000 | 42500 | 37500 | 31500 | 30000 | 23600 | 15000 |
| **1 800 000** | 8 000 | 26500 | 26500 | 30000 | 35500 | 40000 | 33500 | 26500 | 23600 | 22400 | 8500 |
| | 5 600 | 28000 | 33500 | 37500 | 42500 | 40000 | 35500 | 30000 | 28000 | 22400 | 13200 |
| **2 240 000** | 5 600 | 26500 | 31500 | 33500 | 37500 | 37500 | 33500 | 26500 | 25000 | 21200 | 11800 |
| | 4 000 | 28000 | 31500 | 35500 | 37500 | 37500 | 33500 | 28000 | 26500 | 21200 | 14000 |
| **2 800 000** | 5 600 | 23600 | 28000 | 31500 | 33500 | 35500 | 30000 | 25000 | 22400 | 19000 | 10000 |
| | 4 000 | 26500 | 30000 | 33500 | 35500 | 35500 | 30000 | 26500 | 25000 | 20000 | 13200 |
| **3 550 000** | 5 600 | 22400 | 25000 | 28000 | 31500 | 33500 | 28000 | 22400 | 21200 | 18000 | 8500 |
| | 4 000 | 23600 | 28000 | 31500 | 33500 | 33500 | 28000 | 25000 | 22400 | 18000 | 11800 |
| **4 500 000** | 5 600 | 20000 | 22400 | 25000 | 28000 | 31500 | 26500 | 21200 | 19000 | 17000 | 7100 |
| | 4 000 | 22400 | 25000 | 30000 | 31500 | 31500 | 26500 | 22400 | 21200 | 17000 | 10600 |
| **5 600 000** | 5 600 | 18000 | 19000 | 21200 | 25000 | 28000 | 23600 | 19000 | 17000 | 15000 | 6000 |
| | 4 000 | 20000 | 23600 | 26500 | 30000 | 28000 | 25000 | 21200 | 19000 | 16000 | 9000 |
| | | max **56 000** | | | | | | | | max **35 500** | max **18 000** |

Valori validi per albero lento integrale[4] (ved. cap. 17).

Grand. **225**

| | | | | | | | | | | | |
|---|---|---|---|---|---|---|---|---|---|---|---|
| **280 000** | 16 000 | 67000 | 71000 | 71000 | 71000 | 71000 | 71000 | 71000 | 63000 | 45000 | 22400 |
| | 11 200 | 71000 | 71000 | 71000 | 71000 | 71000 | 71000 | 71000 | 71000 | 45000 | 22400 |
| **355 000** | 16 000 | 63000 | 71000 | 71000 | 71000 | 71000 | 71000 | 63000 | 56000 | 45000 | 22400 |
| | 11 200 | 67000 | 71000 | 71000 | 71000 | 71000 | 71000 | 67000 | 63000 | 45000 | 22400 |
| **450 000** | 16 000 | 56000 | 67000 | 71000 | 71000 | 71000 | 71000 | 60000 | 53000 | 42500 | 20000 |
| | 11 200 | 63000 | 71000 | 71000 | 71000 | 71000 | 71000 | 63000 | 60000 | 45000 | 22400 |
| **560 000** | 16 000 | 53000 | 56000 | 63000 | 71000 | 71000 | 67000 | 53000 | 47500 | 40000 | 17000 |
| | 11 200 | 56000 | 67000 | 71000 | 71000 | 71000 | 67000 | 60000 | 53000 | 42500 | 22400 |
| **710 000** | 16 000 | 47500 | 50000 | 56000 | 67000 | 71000 | 63000 | 47500 | 42500 | 37500 | 13200 |
| | 11 200 | 53000 | 63000 | 71000 | 71000 | 71000 | 63000 | 53000 | 50000 | 37500 | 21200 |
| | 8 000 | 56000 | 63000 | 71000 | 71000 | 71000 | 63000 | 56000 | 53000 | 40000 | 22400 |
| **900 000** | 16 000 | 42500 | 42500 | 50000 | 60000 | 67000 | 56000 | 45000 | 40000 | 35500 | 11200 |
| | 11 200 | 47500 | 56000 | 63000 | 71000 | 71000 | 60000 | 50000 | 45000 | 35500 | 19000 |
| | 8 000 | 53000 | 60000 | 67000 | 71000 | 67000 | 60000 | 53000 | 50000 | 37500 | 22400 |
| **1 120 000** | 11 200 | 45000 | 53000 | 56000 | 63000 | 67000 | 56000 | 45000 | 40000 | 33500 | 16000 |
| | 8 000 | 47500 | 56000 | 63000 | 67000 | 63000 | 56000 | 50000 | 45000 | 33500 | 22400 |
| **1 400 000** | 11 200 | 40000 | 45000 | 50000 | 56000 | 63000 | 50000 | 40000 | 37500 | 31500 | 14000 |
| | 8 000 | 45000 | 50000 | 60000 | 63000 | 60000 | 53000 | 45000 | 42500 | 33500 | 20000 |
| **1 800 000** | 11 200 | 37500 | 40000 | 45000 | 53000 | 56000 | 47500 | 37500 | 33500 | 28000 | 11800 |
| | 8 000 | 40000 | 47500 | 56000 | 60000 | 56000 | 50000 | 42500 | 37500 | 30000 | 17000 |
| **2 240 000** | 8 000 | 37500 | 45000 | 50000 | 56000 | 53000 | 45000 | 37500 | 35500 | 28000 | 15000 |
| | 5 600 | 40000 | 45000 | 50000 | 53000 | 53000 | 45000 | 40000 | 37500 | 28000 | 20000 |
| **2 800 000** | 8 000 | 33500 | 40000 | 45000 | 50000 | 50000 | 42500 | 35500 | 31500 | 25000 | 13200 |
| | 5 600 | 37500 | 42500 | 47500 | 50000 | 47500 | 42500 | 37500 | 35500 | 26500 | 17000 |
| **3 550 000** | 8 000 | 31500 | 37500 | 40000 | 45000 | 47500 | 40000 | 31500 | 28000 | 23600 | 11200 |
| | 5 600 | 33500 | 37500 | 45000 | 47500 | 45000 | 40000 | 33500 | 31500 | 23600 | 16000 |
| **4 500 000** | 8 000 | 28000 | 33500 | 35500 | 42500 | 45000 | 37500 | 30000 | 26500 | 22400 | 10000 |
| | 5 600 | 31500 | 35500 | 42500 | 45000 | 42500 | 37500 | 31500 | 30000 | 22400 | 14000 |
| **5 600 000** | 8 000 | 26500 | 28000 | 31500 | 37500 | 40000 | 33500 | 26500 | 23600 | 20000 | 8000 |
| | 5 600 | 28000 | 33500 | 40000 | 42500 | 40000 | 33500 | 30000 | 26500 | 21200 | 12500 |
| | | max **71 000** ( **40 000** per «lato corto») | | | | | | | | max **45 000** | max **22 400** |

1) Contemporaneamente al carico radiale può agire un carico assiale fino a 0,2 volte quello di tabella e viceversa. Per valori superiori interpellarci.
2) Per carichi radiali agenti contemporaneamente sui due lati interpellarci.
3) Una direzione sfavorevole del carico può limitare $F_{r2}$ a $0,9 \cdot F_{r2max}$.
4) Con albero lento cavo $F_{r2}$ e $F_{a2}$ ammissibile è 0,4 volte quello di tabella.

## 16.2 - Carichi assiali $F_{a2}$ [N] o radiali $F_{r2}$ [N] sull'estremità d'albero lento

Carico radiale applicato **lato gola** •

Grand. **200**

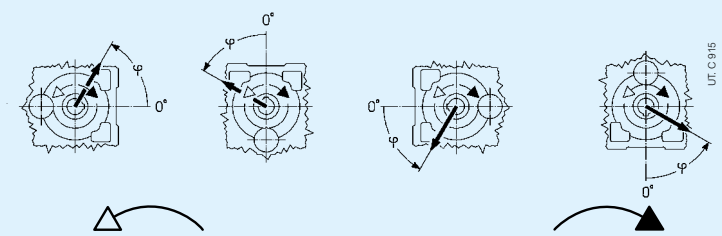


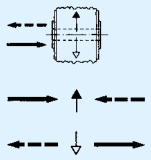

| $n_2 \cdot L_h$ | | $F_{r2}$ [1) 2) 3)] | | | | | | | | | | | | | | $F_{a2}$ [1)] | |
|---|---|---|---|---|---|---|---|---|---|---|---|---|---|---|---|---|---|
| min⁻¹·h | N m | 0 | 45 | 90 | 135 | 180 | 225 | 270 | 315 | 0 | 45 | 90 | 135 | 180 | 225 | 270 | 315 | | |
| **280 000** | 11 200 | 37500 | 56000 | 56000 | 56000 | 56000 | 50000 | 33500 | 31500 | 56000 | 40000 | 37500 | 42500 | 56000 | 56000 | 56000 | 56000 | 35500 | 18000 |
| | 8 000 | 47500 | 56000 | 56000 | 56000 | 56000 | 53000 | 42500 | 40000 | 56000 | 47500 | 45000 | 47500 | 56000 | 56000 | 56000 | 56000 | 35500 | 18000 |
| **355 000** | 11 200 | 33500 | 53000 | 56000 | 56000 | 56000 | 45000 | 30000 | 28000 | 50000 | 37500 | 33500 | 37500 | 53000 | 56000 | 56000 | 56000 | 35500 | 17000 |
| | 8 000 | 42500 | 56000 | 56000 | 56000 | 56000 | 50000 | 37500 | 35500 | 53000 | 42500 | 40000 | 45000 | 56000 | 56000 | 56000 | 56000 | 35500 | 18000 |
| **450 000** | 11 200 | 30000 | 50000 | 56000 | 56000 | 56000 | 40000 | 26500 | 23600 | 47500 | 33500 | 30000 | 33500 | 45000 | 56000 | 56000 | 56000 | 33500 | 14000 |
| | 8 000 | 37500 | 53000 | 56000 | 56000 | 56000 | 45000 | 35500 | 31500 | 50000 | 40000 | 35500 | 40000 | 50000 | 56000 | 56000 | 56000 | 33500 | 18000 |
| **560 000** | 11 200 | 26500 | 45000 | 56000 | 56000 | 56000 | 35500 | 22400 | 20000 | 42500 | 30000 | 25000 | 30000 | 40000 | 53000 | 56000 | 56000 | 31500 | 11800 |
| | 8 000 | 33500 | 47500 | 56000 | 56000 | 56000 | 42500 | 31500 | 28000 | 45000 | 35500 | 31500 | 35500 | 47500 | 56000 | 56000 | 56000 | 31500 | 18000 |
| **710 000** | 11 200 | 22400 | 40000 | 56000 | 56000 | 56000 | 31500 | 19000 | 17000 | 37500 | 25000 | 22400 | 26500 | 33500 | 47500 | 56000 | 56000 | 28000 | 9500 |
| | 8 000 | 30000 | 45000 | 56000 | 56000 | 56000 | 37500 | 28000 | 25000 | 42500 | 31500 | 28000 | 33500 | 42500 | 56000 | 56000 | 56000 | 30000 | 16000 |
| | 5 600 | 35500 | 47500 | 56000 | 56000 | 53000 | 42500 | 33500 | 31500 | 45000 | 37500 | 33500 | 37500 | 45000 | 56000 | 56000 | 53000 | 30000 | 18000 |
| **900 000** | 11 200 | 19000 | 33500 | 50000 | 56000 | 53000 | 26500 | 16000 | 14000 | 35500 | 22400 | 19000 | 23600 | 28000 | 42500 | 53000 | 50000 | 26500 | 7500 |
| | 8 000 | 28000 | 42500 | 56000 | 56000 | 53000 | 35500 | 25000 | 22400 | 40000 | 30000 | 26500 | 30000 | 40000 | 50000 | 56000 | 53000 | 28000 | 14000 |
| | 5 600 | 33500 | 42500 | 56000 | 56000 | 50000 | 37500 | 30000 | 28000 | 40000 | 33500 | 31500 | 33500 | 42500 | 50000 | 56000 | 50000 | 28000 | 18000 |
| **1 120 000** | 8 000 | 25000 | 37500 | 53000 | 56000 | 50000 | 31500 | 21200 | 20000 | 35500 | 26500 | 23600 | 26500 | 37500 | 45000 | 53000 | 50000 | 25000 | 11800 |
| | 5 600 | 30000 | 40000 | 53000 | 56000 | 47500 | 35500 | 28000 | 26500 | 37500 | 31500 | 28000 | 31500 | 40000 | 47500 | 53000 | 47500 | 26500 | 17000 |
| **1 400 000** | 8 000 | 21200 | 35500 | 47500 | 53000 | 45000 | 28000 | 18000 | 17000 | 33500 | 23600 | 20000 | 23600 | 31500 | 42500 | 47500 | 47500 | 23600 | 10000 |
| | 5 600 | 26500 | 37500 | 47500 | 53000 | 45000 | 31500 | 25000 | 22400 | 35500 | 28000 | 25000 | 28000 | 35500 | 45000 | 50000 | 45000 | 23600 | 15000 |
| **1 800 000** | 8 000 | 18000 | 31500 | 42500 | 50000 | 42500 | 25000 | 16000 | 14000 | 30000 | 21200 | 18000 | 21200 | 28000 | 37500 | 45000 | 42500 | 22400 | 8500 |
| | 5 600 | 25000 | 33500 | 45000 | 50000 | 42500 | 30000 | 22400 | 20000 | 33500 | 25000 | 23600 | 26500 | 33500 | 42500 | 47500 | 42500 | 22400 | 13200 |
| **2 240 000** | 5 600 | 22400 | 31500 | 42500 | 47500 | 40000 | 26500 | 20000 | 18000 | 30000 | 23600 | 21200 | 23600 | 31500 | 37500 | 42500 | 40000 | 21200 | 11800 |
| | 4 000 | 25000 | 33500 | 40000 | 42500 | 37500 | 30000 | 23600 | 22400 | 31500 | 26500 | 23600 | 26500 | 31500 | 37500 | 42500 | 37500 | 21200 | 14000 |
| **2 800 000** | 5 600 | 20000 | 30000 | 40000 | 45000 | 37500 | 25000 | 17000 | 16000 | 28000 | 21200 | 19000 | 21200 | 28000 | 35500 | 40000 | 37500 | 19000 | 10000 |
| | 4 000 | 23600 | 30000 | 37500 | 40000 | 35500 | 26500 | 21200 | 20000 | 28000 | 23600 | 22400 | 23600 | 30000 | 35500 | 40000 | 35500 | 20000 | 13200 |
| **3 550 000** | 5 600 | 17000 | 26500 | 37500 | 40000 | 35500 | 22400 | 15000 | 14000 | 25000 | 19000 | 16000 | 19000 | 26500 | 31500 | 37500 | 35500 | 18000 | 8500 |
| | 4 000 | 21200 | 28000 | 37500 | 40000 | 33500 | 25000 | 19000 | 18000 | 26500 | 21200 | 20000 | 22400 | 28000 | 33500 | 37500 | 33500 | 18000 | 11800 |
| **4 500 000** | 5 600 | 15000 | 25000 | 33500 | 37500 | 31500 | 20000 | 13200 | 11800 | 23600 | 17000 | 15000 | 17000 | 23600 | 30000 | 33500 | 33500 | 17000 | 7100 |
| | 4 000 | 19000 | 26500 | 35500 | 37500 | 31500 | 22400 | 17000 | 16000 | 25000 | 20000 | 18000 | 20000 | 25000 | 31500 | 35500 | 31500 | 17000 | 10600 |
| **5 600 000** | 5 600 | 13200 | 22400 | 30000 | 35500 | 30000 | 18000 | 11200 | 10000 | 21200 | 15000 | 12500 | 15000 | 20000 | 26500 | 31500 | 30000 | 15000 | 6000 |
| | 4 000 | 17000 | 23600 | 33500 | 35500 | 30000 | 21200 | 15000 | 14000 | 23600 | 18000 | 16000 | 18000 | 23600 | 30000 | 33500 | 30000 | 16000 | 9000 |
| | | max **56 000** | | | | | | | | | | | | | | | | max **35 500** | max **18 000** |

Valori validi per albero lento integrale[4)] (ved. cap. 17).

Grand. **225**

| | | | | | | | | | | | | | | | | | | | |
|---|---|---|---|---|---|---|---|---|---|---|---|---|---|---|---|---|---|---|---|
| **280 000** | 16 000 | 56000 | 71000 | 71000 | 71000 | 71000 | 71000 | 53000 | 47500 | 71000 | 60000 | 56000 | 63000 | 71000 | 71000 | 71000 | 71000 | 45000 | 22400 |
| | 11 200 | 67000 | 71000 | 71000 | 71000 | 71000 | 71000 | 63000 | 60000 | 71000 | 67000 | 63000 | 67000 | 71000 | 71000 | 71000 | 71000 | 45000 | 22400 |
| **355 000** | 16 000 | 50000 | 71000 | 71000 | 71000 | 71000 | 63000 | 45000 | 42500 | 71000 | 56000 | 50000 | 56000 | 71000 | 71000 | 71000 | 71000 | 45000 | 22400 |
| | 11 200 | 60000 | 71000 | 71000 | 71000 | 71000 | 71000 | 56000 | 53000 | 71000 | 63000 | 56000 | 63000 | 71000 | 71000 | 71000 | 71000 | 45000 | 22400 |
| **450 000** | 16 000 | 45000 | 71000 | 71000 | 71000 | 71000 | 60000 | 40000 | 37500 | 67000 | 50000 | 45000 | 50000 | 67000 | 71000 | 71000 | 71000 | 42500 | 20000 |
| | 11 200 | 56000 | 71000 | 71000 | 71000 | 71000 | 67000 | 50000 | 47500 | 71000 | 56000 | 53000 | 56000 | 71000 | 71000 | 71000 | 71000 | 45000 | 22400 |
| **560 000** | 16 000 | 40000 | 63000 | 71000 | 71000 | 71000 | 53000 | 35500 | 31500 | 63000 | 45000 | 40000 | 45000 | 60000 | 71000 | 71000 | 71000 | 40000 | 17000 |
| | 11 200 | 50000 | 67000 | 71000 | 71000 | 71000 | 60000 | 45000 | 42500 | 67000 | 53000 | 47500 | 53000 | 67000 | 71000 | 71000 | 71000 | 42500 | 22400 |
| **710 000** | 16 000 | 35500 | 56000 | 71000 | 71000 | 71000 | 47500 | 30000 | 26500 | 56000 | 40000 | 33500 | 40000 | 50000 | 67000 | 71000 | 71000 | 37500 | 13200 |
| | 11 200 | 45000 | 63000 | 71000 | 71000 | 71000 | 56000 | 40000 | 37500 | 60000 | 47500 | 42500 | 47500 | 63000 | 71000 | 71000 | 71000 | 37500 | 21200 |
| | 8 000 | 50000 | 63000 | 71000 | 71000 | 71000 | 60000 | 47500 | 45000 | 63000 | 53000 | 50000 | 53000 | 63000 | 71000 | 71000 | 71000 | 40000 | 22400 |
| **900 000** | 16 000 | 30000 | 50000 | 71000 | 71000 | 71000 | 42500 | 26500 | 23600 | 53000 | 35500 | 30000 | 35500 | 45000 | 60000 | 71000 | 71000 | 35500 | 11200 |
| | 11 200 | 40000 | 60000 | 71000 | 71000 | 71000 | 50000 | 37500 | 33500 | 56000 | 42500 | 40000 | 42500 | 56000 | 71000 | 71000 | 71000 | 35500 | 19000 |
| | 8 000 | 47500 | 60000 | 71000 | 71000 | 71000 | 56000 | 45000 | 42500 | 56000 | 47500 | 45000 | 50000 | 60000 | 71000 | 71000 | 71000 | 37500 | 22400 |
| **1 120 000** | 11 200 | 35500 | 53000 | 71000 | 71000 | 67000 | 45000 | 33500 | 30000 | 53000 | 40000 | 35500 | 40000 | 53000 | 63000 | 71000 | 71000 | 33500 | 16000 |
| | 8 000 | 42500 | 56000 | 71000 | 71000 | 67000 | 50000 | 40000 | 37500 | 53000 | 45000 | 40000 | 45000 | 56000 | 67000 | 71000 | 67000 | 33500 | 22400 |
| **1 400 000** | 11 200 | 31500 | 50000 | 67000 | 71000 | 63000 | 40000 | 28000 | 25000 | 47500 | 35500 | 31500 | 35500 | 47500 | 56000 | 67000 | 67000 | 31500 | 14000 |
| | 8 000 | 37500 | 53000 | 67000 | 71000 | 63000 | 47500 | 35500 | 33500 | 50000 | 40000 | 37500 | 40000 | 50000 | 63000 | 67000 | 63000 | 33500 | 20000 |
| **1 800 000** | 11 200 | 28000 | 45000 | 60000 | 71000 | 60000 | 37500 | 25000 | 22400 | 45000 | 31500 | 28000 | 31500 | 40000 | 53000 | 63000 | 60000 | 28000 | 11800 |
| | 8 000 | 35500 | 47500 | 63000 | 67000 | 56000 | 42500 | 31500 | 30000 | 45000 | 37500 | 33500 | 37500 | 47500 | 60000 | 63000 | 60000 | 30000 | 17000 |
| **2 240 000** | 8 000 | 31500 | 45000 | 60000 | 63000 | 56000 | 40000 | 30000 | 26500 | 42500 | 33500 | 31500 | 33500 | 42500 | 56000 | 60000 | 56000 | 28000 | 15000 |
| | 5 600 | 37500 | 45000 | 56000 | 60000 | 53000 | 42500 | 33500 | 33500 | 45000 | 37500 | 35500 | 37500 | 45000 | 53000 | 56000 | 53000 | 28000 | 20000 |
| **2 800 000** | 8 000 | 28000 | 40000 | 56000 | 63000 | 50000 | 35500 | 26500 | 23600 | 40000 | 30000 | 28000 | 31500 | 40000 | 50000 | 56000 | 53000 | 25000 | 13200 |
| | 5 600 | 33500 | 42500 | 53000 | 56000 | 50000 | 37500 | 31500 | 30000 | 40000 | 33500 | 31500 | 35500 | 42500 | 50000 | 53000 | 50000 | 26500 | 17000 |
| **3 550 000** | 8 000 | 25000 | 37500 | 53000 | 56000 | 47500 | 31500 | 22400 | 21200 | 37500 | 28000 | 25000 | 28000 | 37500 | 45000 | 50000 | 50000 | 23600 | 11200 |
| | 5 600 | 30000 | 40000 | 50000 | 53000 | 47500 | 35500 | 28000 | 26500 | 37500 | 31500 | 28000 | 31500 | 37500 | 47500 | 50000 | 47500 | 23600 | 16000 |
| **4 500 000** | 8 000 | 22400 | 35500 | 47500 | 53000 | 45000 | 30000 | 20000 | 18000 | 33500 | 25000 | 22400 | 25000 | 33500 | 42500 | 47500 | 47500 | 22400 | 10000 |
| | 5 600 | 28000 | 37500 | 47500 | 50000 | 45000 | 33500 | 25000 | 23600 | 35500 | 28000 | 26500 | 28000 | 35500 | 45000 | 47500 | 45000 | 22400 | 14000 |
| **5 600 000** | 8 000 | 20000 | 31500 | 42500 | 50000 | 42500 | 26500 | 18000 | 16000 | 31500 | 22400 | 19000 | 22400 | 28000 | 37500 | 42500 | 42500 | 20000 | 8000 |
| | 5 600 | 25000 | 33500 | 45000 | 47500 | 40000 | 30000 | 23600 | 21200 | 33500 | 26500 | 23600 | 26500 | 33500 | 42500 | 45000 | 42500 | 21200 | 12500 |
| | | max **71 000** ( **40 000** per «lato corto») | | | | | | | | | | | | | | | | max **45 000** | max **22 400** |

1) Contemporaneamente al carico radiale può agire un carico assiale fino a 0,2 volte quello di tabella e viceversa. Per valori superiori interpellarci.
2) Per carichi radiali agenti contemporaneamente sui due lati interpellarci.
3) Una direzione sfavorevole del carico può limitare $F_{r2}$ a 0,9 · $F_{r2max}$.
4) Con albero lento cavo $F_{r2}$ e $F_{a2}$ ammissibile è 0,4 volte quello di tabella.

## 16.2 - Carichi assiali $F_{a2}$ [N] o radiali $F_{r2}$ [N] sull'estremità d'albero lento

Carico radiale applicato **lato opposto gola**

Grand. **250**

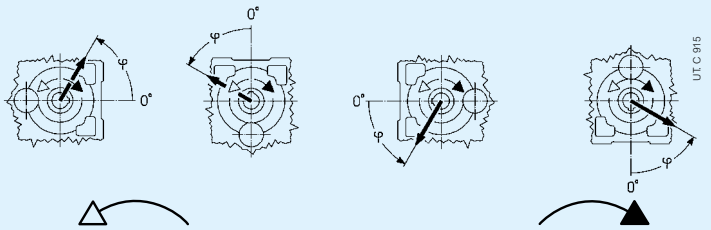


| $n_2 \cdot L_h$ | | $F_{r2}$ [1) 2) 3)] | | | | | | | | $F_{a2}$ [1)] | |
|---|---|---|---|---|---|---|---|---|---|---|---|
| | | 0 | 45 | 90 | 135 | 180 | 225 | 270 | 315 | 0 | 45 | 90 | 135 | 180 | 225 | 270 | 315 | | |
| min$^{-1}$·h | N m | | | | | | | | | | | | | | | | | | |
| **280 000** | 22 400 | 90000 | 90000 | 90000 | 90000 | 90000 | 90000 | 90000 | 90000 | 85000 | 80000 | 85000 | 90000 | 90000 | 90000 | 90000 | 90000 | 28000 | 56000 |
| | 16 000 | 90000 | 90000 | 90000 | 90000 | 90000 | 90000 | 90000 | 90000 | 90000 | 85000 | 90000 | 90000 | 90000 | 90000 | 90000 | 90000 | 28000 | 56000 |
| **355 000** | 22 400 | 90000 | 90000 | 90000 | 90000 | 85000 | 80000 | 80000 | 90000 | 75000 | 71000 | 80000 | 90000 | 90000 | 90000 | 90000 | 90000 | 28000 | 56000 |
| | 16 000 | 90000 | 90000 | 90000 | 90000 | 90000 | 85000 | 85000 | 90000 | 85000 | 80000 | 85000 | 90000 | 90000 | 90000 | 90000 | 90000 | 28000 | 56000 |
| **450 000** | 22 400 | 90000 | 90000 | 90000 | 80000 | 75000 | 75000 | 75000 | 85000 | 71000 | 67000 | 71000 | 90000 | 90000 | 90000 | 90000 | 85000 | 28000 | 56000 |
| | 16 000 | 90000 | 90000 | 90000 | 90000 | 85000 | 80000 | 80000 | 85000 | 75000 | 71000 | 80000 | 90000 | 90000 | 90000 | 90000 | 90000 | 28000 | 56000 |
| **560 000** | 22 400 | 90000 | 90000 | 80000 | 71000 | 63000 | 67000 | 67000 | 75000 | 63000 | 60000 | 67000 | 85000 | 90000 | 90000 | 80000 | 71000 | 25000 | 53000 |
| | 16 000 | 90000 | 90000 | 90000 | 85000 | 80000 | 71000 | 71000 | 80000 | 71000 | 67000 | 71000 | 85000 | 90000 | 90000 | 90000 | 80000 | 28000 | 56000 |
| **710 000** | 22 400 | 85000 | 80000 | 71000 | 60000 | 56000 | 60000 | 63000 | 71000 | 60000 | 53000 | 60000 | 75000 | 90000 | 80000 | 71000 | 63000 | 21200 | 50000 |
| | 16 000 | 85000 | 90000 | 85000 | 75000 | 71000 | 67000 | 67000 | 75000 | 63000 | 63000 | 67000 | 80000 | 90000 | 90000 | 85000 | 75000 | 28000 | 53000 |
| | 11 200 | 80000 | 85000 | 85000 | 80000 | 75000 | 71000 | 71000 | 75000 | 67000 | 67000 | 71000 | 80000 | 90000 | 90000 | 85000 | 75000 | 28000 | 53000 |
| **900 000** | 22 400 | 80000 | 71000 | 63000 | 53000 | 47500 | 50000 | 56000 | 67000 | 53000 | 50000 | 56000 | 71000 | 80000 | 75000 | 63000 | 50000 | 17000 | 47500 |
| | 16 000 | 75000 | 85000 | 75000 | 71000 | 67000 | 63000 | 63000 | 67000 | 60000 | 56000 | 60000 | 71000 | 85000 | 85000 | 80000 | 71000 | 26500 | 47500 |
| | 11 200 | 75000 | 80000 | 80000 | 75000 | 71000 | 67000 | 67000 | 71000 | 63000 | 60000 | 63000 | 75000 | 85000 | 85000 | 80000 | 71000 | 28000 | 47500 |
| **1 120 000** | 16 000 | 71000 | 75000 | 71000 | 63000 | 60000 | 56000 | 56000 | 63000 | 53000 | 53000 | 56000 | 67000 | 80000 | 80000 | 71000 | 63000 | 23600 | 45000 |
| | 11 200 | 71000 | 75000 | 75000 | 71000 | 63000 | 60000 | 60000 | 63000 | 60000 | 56000 | 60000 | 67000 | 75000 | 80000 | 75000 | 67000 | 28000 | 45000 |
| **1 400 000** | 16 000 | 67000 | 71000 | 63000 | 56000 | 53000 | 53000 | 53000 | 60000 | 50000 | 47500 | 53000 | 63000 | 75000 | 71000 | 63000 | 60000 | 21200 | 40000 |
| | 11 200 | 67000 | 71000 | 71000 | 67000 | 60000 | 56000 | 56000 | 60000 | 53000 | 53000 | 56000 | 63000 | 71000 | 75000 | 71000 | 60000 | 26500 | 42500 |
| **1 800 000** | 16 000 | 63000 | 63000 | 56000 | 50000 | 47500 | 47500 | 50000 | 53000 | 45000 | 42500 | 47500 | 60000 | 71000 | 63000 | 56000 | 53000 | 18000 | 37500 |
| | 11 200 | 63000 | 67000 | 67000 | 60000 | 56000 | 53000 | 53000 | 56000 | 50000 | 47500 | 50000 | 60000 | 67000 | 71000 | 67000 | 56000 | 25000 | 40000 |
| **2 240 000** | 11 200 | 60000 | 63000 | 60000 | 53000 | 53000 | 47500 | 47500 | 53000 | 47500 | 45000 | 47500 | 56000 | 63000 | 67000 | 63000 | 53000 | 22400 | 35500 |
| | 8 000 | 60000 | 60000 | 60000 | 56000 | 53000 | 50000 | 50000 | 53000 | 50000 | 47500 | 50000 | 56000 | 63000 | 63000 | 60000 | 53000 | 26500 | 37500 |
| **2 800 000** | 11 200 | 53000 | 60000 | 53000 | 50000 | 47500 | 45000 | 45000 | 47500 | 42500 | 40000 | 42500 | 53000 | 60000 | 60000 | 56000 | 50000 | 19000 | 33500 |
| | 8 000 | 53000 | 56000 | 56000 | 53000 | 50000 | 47500 | 47500 | 50000 | 45000 | 42500 | 47500 | 53000 | 60000 | 60000 | 56000 | 50000 | 23600 | 35500 |
| **3 550 000** | 11 200 | 50000 | 53000 | 50000 | 45000 | 42500 | 40000 | 40000 | 45000 | 37500 | 35500 | 40000 | 47500 | 56000 | 56000 | 50000 | 45000 | 17000 | 31500 |
| | 8 000 | 50000 | 53000 | 53000 | 50000 | 45000 | 42500 | 42500 | 47500 | 42500 | 40000 | 42500 | 47500 | 53000 | 56000 | 53000 | 47500 | 22400 | 31500 |
| **4 500 000** | 11 200 | 47500 | 50000 | 45000 | 40000 | 37500 | 37500 | 37500 | 42500 | 35500 | 33500 | 35500 | 45000 | 53000 | 50000 | 45000 | 42500 | 15000 | 30000 |
| | 8 000 | 47500 | 50000 | 50000 | 47500 | 42500 | 40000 | 40000 | 42500 | 37500 | 37500 | 40000 | 45000 | 53000 | 53000 | 50000 | 45000 | 20000 | 30000 |
| **5 600 000** | 11 200 | 45000 | 45000 | 40000 | 35500 | 31500 | 33500 | 33500 | 37500 | 31500 | 30000 | 33500 | 42500 | 50000 | 45000 | 40000 | 35500 | 12500 | 26500 |
| | 8 000 | 45000 | 47500 | 47500 | 42500 | 40000 | 35500 | 35500 | 40000 | 35500 | 33500 | 35500 | 42500 | 47500 | 50000 | 47500 | 40000 | 18000 | 28000 |
| | | max **90 000** | | | | | | | | | | | | | | | | max **28 000** | max **56 000** |

Valori validi per albero lento integrale[4] (ved. cap. 17).

Grand. **280**

| | | | | | | | | | | | | | | | | | | | |
|---|---|---|---|---|---|---|---|---|---|---|---|---|---|---|---|---|---|---|---|
| **280 000** | 31 500 | 112000 | 112000 | 112000 | 112000 | 112000 | 112000 | 112000 | 112000 | 112000 | 106000 | 112000 | 112000 | 112000 | 112000 | 112000 | 112000 | 35500 | 71000 |
| | 22 400 | 112000 | 112000 | 112000 | 112000 | 112000 | 112000 | 112000 | 112000 | 112000 | 112000 | 112000 | 112000 | 112000 | 112000 | 112000 | 112000 | 35500 | 71000 |
| **355 000** | 31 500 | 112000 | 112000 | 112000 | 112000 | 112000 | 106000 | 106000 | 112000 | 100000 | 95000 | 106000 | 112000 | 112000 | 112000 | 112000 | 112000 | 35500 | 71000 |
| | 22 400 | 112000 | 112000 | 112000 | 112000 | 112000 | 112000 | 112000 | 112000 | 112000 | 106000 | 112000 | 112000 | 112000 | 112000 | 112000 | 112000 | 35500 | 71000 |
| **450 000** | 31 500 | 112000 | 112000 | 112000 | 112000 | 106000 | 100000 | 100000 | 106000 | 95000 | 90000 | 95000 | 112000 | 112000 | 112000 | 112000 | 112000 | 35500 | 71000 |
| | 22 400 | 112000 | 112000 | 112000 | 112000 | 112000 | 106000 | 106000 | 112000 | 100000 | 95000 | 106000 | 112000 | 112000 | 112000 | 112000 | 112000 | 35500 | 71000 |
| **560 000** | 31 500 | 112000 | 112000 | 112000 | 100000 | 95000 | 90000 | 90000 | 100000 | 85000 | 80000 | 85000 | 106000 | 112000 | 112000 | 112000 | 100000 | 33500 | 67000 |
| | 22 400 | 112000 | 112000 | 112000 | 112000 | 106000 | 95000 | 95000 | 106000 | 95000 | 90000 | 95000 | 112000 | 112000 | 112000 | 112000 | 106000 | 35500 | 67000 |
| **710 000** | 31 500 | 112000 | 112000 | 100000 | 90000 | 80000 | 85000 | 80000 | 90000 | 80000 | 71000 | 80000 | 100000 | 112000 | 112000 | 100000 | 90000 | 28000 | 60000 |
| | 22 400 | 106000 | 112000 | 112000 | 106000 | 100000 | 90000 | 90000 | 95000 | 85000 | 80000 | 85000 | 100000 | 112000 | 112000 | 112000 | 100000 | 35500 | 63000 |
| | 16 000 | 106000 | 112000 | 112000 | 112000 | 100000 | 95000 | 95000 | 100000 | 90000 | 90000 | 95000 | 106000 | 112000 | 112000 | 112000 | 100000 | 35500 | 63000 |
| **900 000** | 31 500 | 100000 | 100000 | 90000 | 75000 | 71000 | 75000 | 75000 | 85000 | 71000 | 63000 | 71000 | 95000 | 112000 | 106000 | 90000 | 80000 | 23600 | 56000 |
| | 22 400 | 100000 | 112000 | 106000 | 100000 | 90000 | 80000 | 80000 | 90000 | 80000 | 75000 | 80000 | 95000 | 112000 | 112000 | 112000 | 95000 | 35500 | 60000 |
| | 16 000 | 100000 | 106000 | 106000 | 100000 | 95000 | 85000 | 85000 | 90000 | 85000 | 80000 | 85000 | 95000 | 112000 | 112000 | 106000 | 95000 | 35500 | 60000 |
| **1 120 000** | 22 400 | 95000 | 106000 | 95000 | 90000 | 85000 | 75000 | 75000 | 80000 | 71000 | 67000 | 75000 | 90000 | 106000 | 112000 | 100000 | 85000 | 31500 | 56000 |
| | 16 000 | 95000 | 100000 | 100000 | 95000 | 85000 | 80000 | 80000 | 85000 | 80000 | 75000 | 80000 | 90000 | 100000 | 106000 | 100000 | 90000 | 35500 | 56000 |
| **1 400 000** | 22 400 | 90000 | 95000 | 85000 | 80000 | 75000 | 71000 | 67000 | 75000 | 67000 | 63000 | 67000 | 80000 | 100000 | 100000 | 90000 | 80000 | 26500 | 50000 |
| | 16 000 | 90000 | 100000 | 90000 | 85000 | 80000 | 71000 | 71000 | 75000 | 71000 | 67000 | 71000 | 85000 | 95000 | 100000 | 95000 | 80000 | 35500 | 53000 |
| **1 800 000** | 22 400 | 85000 | 85000 | 80000 | 71000 | 63000 | 63000 | 63000 | 71000 | 60000 | 56000 | 63000 | 75000 | 95000 | 90000 | 80000 | 71000 | 23600 | 47500 |
| | 16 000 | 80000 | 90000 | 90000 | 85000 | 75000 | 67000 | 67000 | 75000 | 67000 | 63000 | 67000 | 80000 | 90000 | 95000 | 90000 | 75000 | 31500 | 47500 |
| **2 240 000** | 16 000 | 75000 | 85000 | 85000 | 75000 | 71000 | 63000 | 63000 | 67000 | 63000 | 56000 | 63000 | 75000 | 85000 | 90000 | 85000 | 71000 | 28000 | 45000 |
| | 11 200 | 75000 | 80000 | 80000 | 75000 | 71000 | 67000 | 67000 | 71000 | 67000 | 63000 | 67000 | 75000 | 80000 | 85000 | 80000 | 71000 | 33500 | 45000 |
| **2 800 000** | 16 000 | 71000 | 80000 | 75000 | 67000 | 63000 | 56000 | 56000 | 63000 | 56000 | 53000 | 56000 | 67000 | 80000 | 85000 | 75000 | 67000 | 25000 | 42500 |
| | 11 200 | 71000 | 75000 | 75000 | 71000 | 67000 | 60000 | 60000 | 63000 | 60000 | 56000 | 60000 | 67000 | 75000 | 80000 | 75000 | 67000 | 31500 | 42500 |
| **3 550 000** | 16 000 | 67000 | 75000 | 67000 | 63000 | 60000 | 53000 | 53000 | 56000 | 50000 | 47500 | 53000 | 63000 | 75000 | 75000 | 71000 | 63000 | 22400 | 37500 |
| | 11 200 | 67000 | 71000 | 71000 | 67000 | 60000 | 56000 | 56000 | 60000 | 56000 | 53000 | 56000 | 63000 | 71000 | 75000 | 71000 | 63000 | 28000 | 40000 |
| **4 500 000** | 16 000 | 63000 | 67000 | 63000 | 56000 | 53000 | 50000 | 50000 | 53000 | 47500 | 45000 | 47500 | 60000 | 71000 | 71000 | 63000 | 56000 | 19000 | 35500 |
| | 11 200 | 63000 | 67000 | 67000 | 63000 | 56000 | 53000 | 53000 | 56000 | 50000 | 50000 | 53000 | 60000 | 67000 | 71000 | 67000 | 60000 | 25000 | 37500 |
| **5 600 000** | 16 000 | 60000 | 63000 | 56000 | 50000 | 47500 | 45000 | 45000 | 50000 | 42500 | 40000 | 45000 | 53000 | 67000 | 63000 | 56000 | 53000 | 17000 | 33500 |
| | 11 200 | 56000 | 63000 | 63000 | 60000 | 53000 | 47500 | 47500 | 53000 | 47500 | 45000 | 47500 | 56000 | 63000 | 67000 | 63000 | 56000 | 22400 | 33500 |
| | | max **112 000** (**63 000** per «lato corto») | | | | | | | | | | | | | | | | max **35 500** | max **71 000** |

1) Contemporaneamente al carico radiale può agire un carico assiale fino a 0,2 volte quello di tabella e viceversa. Per valori superiori interpellarci.
2) Per carichi radiali agenti contemporaneamente sui due lati interpellarci.
3) Una direzione sfavorevole del carico può limitare $F_{r2}$ a $0,9 \cdot F_{r2max}$.
4) Con albero lento cavo $F_{r2}$ e $F_{a2}$ ammissibile è 0,4 volte quello di tabella.

## 16.2 - Carichi assiali $F_{a2}$ [N] o radiali $F_{r2}$ [N] sull'estremità d'albero lento

Carico radiale applicato **lato gola** •

Grand. **250**

| $n_2 \cdot L_h$ | | $F_{r2}$ [1) 2) 3)] | | | | | | | | | | | | | | | | $F_{a2}$ [1)] | |
|---|---|---|---|---|---|---|---|---|---|---|---|---|---|---|---|---|---|---|---|
| | | 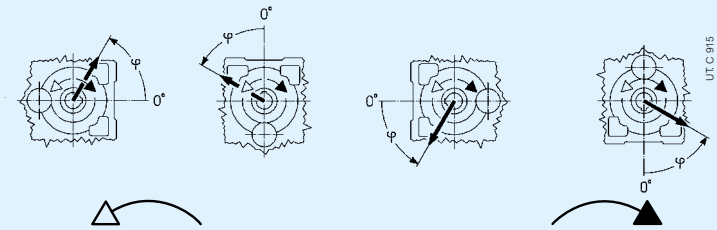 | | | | | | | | | | | | | | | | | |
| min$^{-1}$·h | N m | 0 | 45 | 90 | 135 | 180 | 225 | 270 | 315 | 0 | 45 | 90 | 135 | 180 | 225 | 270 | 315 | | |
| **280 000** | 22 400 | 90000 | 90000 | 90000 | 90000 | 90000 | 75000 | 67000 | 75000 | 71000 | 60000 | 63000 | 85000 | 90000 | 90000 | 90000 | 90000 | 28000 | 56000 |
| | 16 000 | 90000 | 90000 | 90000 | 90000 | 90000 | 85000 | 75000 | 85000 | 80000 | 71000 | 75000 | 90000 | 90000 | 90000 | 90000 | 90000 | 28000 | 56000 |
| **355 000** | 22 400 | 90000 | 90000 | 90000 | 90000 | 90000 | 67000 | 60000 | 67000 | 63000 | 50000 | 56000 | 75000 | 90000 | 90000 | 90000 | 90000 | 28000 | 56000 |
| | 16 000 | 90000 | 90000 | 90000 | 90000 | 90000 | 75000 | 71000 | 75000 | 75000 | 63000 | 67000 | 85000 | 90000 | 90000 | 90000 | 90000 | 28000 | 56000 |
| **450 000** | 22 400 | 80000 | 90000 | 90000 | 90000 | 85000 | 60000 | 53000 | 60000 | 56000 | 45000 | 50000 | 71000 | 90000 | 90000 | 90000 | 85000 | 28000 | 56000 |
| | 16 000 | 85000 | 90000 | 90000 | 90000 | 90000 | 71000 | 63000 | 71000 | 67000 | 60000 | 63000 | 80000 | 90000 | 90000 | 90000 | 90000 | 28000 | 56000 |
| **560 000** | 22 400 | 75000 | 90000 | 90000 | 90000 | 75000 | 53000 | 47500 | 53000 | 50000 | 37500 | 42500 | 63000 | 90000 | 90000 | 90000 | 80000 | 25000 | 53000 |
| | 16 000 | 80000 | 90000 | 90000 | 90000 | 80000 | 63000 | 60000 | 63000 | 60000 | 53000 | 56000 | 71000 | 90000 | 90000 | 90000 | 85000 | 28000 | 56000 |
| **710 000** | 22 400 | 67000 | 90000 | 90000 | 85000 | 67000 | 47500 | 42500 | 47500 | 42500 | 33500 | 35500 | 56000 | 90000 | 90000 | 90000 | 71000 | 21200 | 50000 |
| | 16 000 | 71000 | 90000 | 90000 | 90000 | 75000 | 60000 | 53000 | 56000 | 56000 | 47500 | 50000 | 67000 | 90000 | 90000 | 90000 | 75000 | 28000 | 53000 |
| | 11 200 | 75000 | 90000 | 90000 | 90000 | 75000 | 63000 | 60000 | 63000 | 63000 | 56000 | 60000 | 71000 | 90000 | 90000 | 90000 | 80000 | 28000 | 53000 |
| **900 000** | 22 400 | 63000 | 90000 | 90000 | 80000 | 56000 | 42500 | 35500 | 42500 | 35500 | 28000 | 31500 | 50000 | 90000 | 90000 | 90000 | 63000 | 17000 | 47500 |
| | 16 000 | 67000 | 90000 | 90000 | 90000 | 71000 | 53000 | 47500 | 53000 | 50000 | 42500 | 45000 | 60000 | 90000 | 90000 | 90000 | 71000 | 26500 | 47500 |
| | 11 200 | 71000 | 85000 | 90000 | 85000 | 71000 | 60000 | 53000 | 60000 | 56000 | 50000 | 53000 | 67000 | 85000 | 90000 | 90000 | 71000 | 28000 | 47500 |
| **1 120 000** | 16 000 | 63000 | 85000 | 90000 | 80000 | 63000 | 47500 | 42500 | 47500 | 45000 | 37500 | 40000 | 56000 | 85000 | 90000 | 90000 | 67000 | 23600 | 45000 |
| | 11 200 | 67000 | 80000 | 90000 | 80000 | 67000 | 53000 | 50000 | 53000 | 53000 | 47500 | 50000 | 60000 | 80000 | 90000 | 85000 | 67000 | 28000 | 45000 |
| **1 400 000** | 16 000 | 56000 | 80000 | 85000 | 75000 | 60000 | 42500 | 37500 | 42500 | 40000 | 31500 | 35500 | 50000 | 75000 | 90000 | 85000 | 60000 | 21200 | 40000 |
| | 11 200 | 60000 | 75000 | 80000 | 75000 | 63000 | 50000 | 45000 | 50000 | 47500 | 40000 | 45000 | 56000 | 75000 | 85000 | 80000 | 63000 | 26500 | 42500 |
| **1 800 000** | 16 000 | 53000 | 75000 | 75000 | 67000 | 53000 | 37500 | 33500 | 37500 | 35500 | 28000 | 30000 | 45000 | 71000 | 85000 | 75000 | 56000 | 18000 | 37500 |
| | 11 200 | 56000 | 71000 | 75000 | 71000 | 56000 | 47500 | 40000 | 45000 | 42500 | 37500 | 40000 | 53000 | 71000 | 80000 | 75000 | 60000 | 25000 | 40000 |
| **2 240 000** | 11 200 | 53000 | 67000 | 75000 | 67000 | 53000 | 42500 | 37500 | 40000 | 40000 | 33500 | 35500 | 47500 | 67000 | 80000 | 71000 | 53000 | 22400 | 35500 |
| | 8 000 | 53000 | 63000 | 67000 | 63000 | 53000 | 47500 | 42500 | 45000 | 45000 | 40000 | 42500 | 50000 | 63000 | 71000 | 67000 | 56000 | 26500 | 37500 |
| **2 800 000** | 11 200 | 47500 | 63000 | 71000 | 63000 | 50000 | 37500 | 33500 | 37500 | 35500 | 30000 | 31500 | 42500 | 63000 | 75000 | 67000 | 50000 | 19000 | 33500 |
| | 8 000 | 50000 | 60000 | 63000 | 60000 | 50000 | 42500 | 37500 | 42500 | 40000 | 37500 | 37500 | 47500 | 60000 | 67000 | 63000 | 53000 | 23600 | 35500 |
| **3 550 000** | 11 200 | 45000 | 60000 | 63000 | 56000 | 45000 | 33500 | 30000 | 33500 | 31500 | 26500 | 28000 | 40000 | 60000 | 71000 | 63000 | 47500 | 17000 | 31500 |
| | 8 000 | 47500 | 56000 | 63000 | 56000 | 47500 | 37500 | 35500 | 37500 | 37500 | 31500 | 33500 | 42500 | 56000 | 63000 | 60000 | 47500 | 22400 | 31500 |
| **4 500 000** | 11 200 | 40000 | 56000 | 60000 | 53000 | 42500 | 30000 | 26500 | 30000 | 28000 | 22400 | 25000 | 35500 | 53000 | 67000 | 60000 | 42500 | 15000 | 30000 |
| | 8 000 | 42500 | 53000 | 60000 | 53000 | 45000 | 35500 | 31500 | 35500 | 33500 | 30000 | 31500 | 40000 | 53000 | 60000 | 56000 | 45000 | 20000 | 30000 |
| **5 600 000** | 11 200 | 37500 | 53000 | 53000 | 47500 | 37500 | 26500 | 23600 | 26500 | 25000 | 20000 | 21200 | 31500 | 50000 | 63000 | 53000 | 40000 | 12500 | 26500 |
| | 8 000 | 40000 | 50000 | 56000 | 50000 | 40000 | 31500 | 30000 | 31500 | 30000 | 26500 | 28000 | 35500 | 50000 | 60000 | 53000 | 42500 | 18000 | 28000 |
| | | max **90 000** | | | | | | | | | | | | | | | | max **28 000** | max **56 000** |

Valori validi per albero lento integrale[4)] (ved. cap. 17).

Grand. **280**

| | | | | | | | | | | | | | | | | | | | |
|---|---|---|---|---|---|---|---|---|---|---|---|---|---|---|---|---|---|---|---|
| **280 000** | 31 500 | 112000 | 112000 | 112000 | 112000 | 112000 | 100000 | 90000 | 100000 | 95000 | 80000 | 85000 | 112000 | 112000 | 112000 | 112000 | 112000 | 35500 | 71000 |
| | 22 400 | 112000 | 112000 | 112000 | 112000 | 112000 | 112000 | 106000 | 112000 | 112000 | 95000 | 100000 | 112000 | 112000 | 112000 | 112000 | 112000 | 35500 | 71000 |
| **355 000** | 31 500 | 112000 | 112000 | 112000 | 112000 | 112000 | 90000 | 80000 | 90000 | 85000 | 71000 | 75000 | 106000 | 112000 | 112000 | 112000 | 112000 | 35500 | 71000 |
| | 22 400 | 112000 | 112000 | 112000 | 112000 | 112000 | 100000 | 95000 | 100000 | 100000 | 85000 | 90000 | 112000 | 112000 | 112000 | 112000 | 112000 | 35500 | 71000 |
| **450 000** | 31 500 | 106000 | 112000 | 112000 | 112000 | 112000 | 80000 | 71000 | 80000 | 75000 | 63000 | 67000 | 95000 | 112000 | 112000 | 112000 | 112000 | 35500 | 71000 |
| | 22 400 | 112000 | 112000 | 112000 | 112000 | 112000 | 95000 | 85000 | 90000 | 90000 | 80000 | 85000 | 106000 | 112000 | 112000 | 112000 | 112000 | 35500 | 71000 |
| **560 000** | 31 500 | 100000 | 112000 | 112000 | 112000 | 106000 | 75000 | 63000 | 71000 | 67000 | 53000 | 56000 | 85000 | 112000 | 112000 | 112000 | 106000 | 33500 | 67000 |
| | 22 400 | 106000 | 112000 | 112000 | 112000 | 106000 | 85000 | 75000 | 85000 | 80000 | 71000 | 75000 | 95000 | 112000 | 112000 | 112000 | 112000 | 35500 | 67000 |
| **710 000** | 31 500 | 90000 | 112000 | 112000 | 112000 | 95000 | 67000 | 56000 | 63000 | 60000 | 45000 | 50000 | 75000 | 112000 | 112000 | 112000 | 95000 | 28000 | 60000 |
| | 22 400 | 95000 | 112000 | 112000 | 112000 | 100000 | 80000 | 71000 | 75000 | 75000 | 63000 | 67000 | 90000 | 112000 | 112000 | 112000 | 106000 | 35500 | 63000 |
| | 16 000 | 100000 | 112000 | 112000 | 112000 | 100000 | 85000 | 80000 | 85000 | 85000 | 75000 | 80000 | 95000 | 112000 | 112000 | 112000 | 106000 | 35500 | 63000 |
| **900 000** | 31 500 | 80000 | 112000 | 112000 | 112000 | 80000 | 56000 | 50000 | 56000 | 50000 | 40000 | 42500 | 67000 | 112000 | 112000 | 112000 | 90000 | 23600 | 56000 |
| | 22 400 | 90000 | 112000 | 112000 | 112000 | 95000 | 71000 | 63000 | 67000 | 67000 | 56000 | 60000 | 80000 | 112000 | 112000 | 112000 | 95000 | 35500 | 60000 |
| | 16 000 | 95000 | 112000 | 112000 | 112000 | 95000 | 80000 | 75000 | 80000 | 75000 | 67000 | 71000 | 90000 | 112000 | 112000 | 112000 | 100000 | 35500 | 60000 |
| **1 120 000** | 22 400 | 85000 | 112000 | 112000 | 112000 | 85000 | 63000 | 56000 | 63000 | 60000 | 50000 | 53000 | 75000 | 106000 | 112000 | 112000 | 90000 | 31500 | 56000 |
| | 16 000 | 85000 | 106000 | 112000 | 106000 | 90000 | 75000 | 67000 | 71000 | 71000 | 63000 | 67000 | 80000 | 106000 | 112000 | 112000 | 90000 | 35500 | 56000 |
| **1 400 000** | 22 400 | 75000 | 106000 | 112000 | 100000 | 80000 | 56000 | 50000 | 56000 | 53000 | 42500 | 47500 | 67000 | 100000 | 112000 | 112000 | 80000 | 26500 | 50000 |
| | 16 000 | 75000 | 100000 | 112000 | 106000 | 80000 | 60000 | 53000 | 60000 | 63000 | 56000 | 60000 | 75000 | 100000 | 112000 | 106000 | 85000 | 35500 | 53000 |
| **1 800 000** | 22 400 | 71000 | 100000 | 106000 | 95000 | 75000 | 53000 | 45000 | 50000 | 47500 | 37500 | 40000 | 60000 | 95000 | 112000 | 106000 | 75000 | 23600 | 47500 |
| | 16 000 | 75000 | 95000 | 106000 | 95000 | 75000 | 60000 | 56000 | 60000 | 56000 | 50000 | 53000 | 67000 | 95000 | 112000 | 100000 | 80000 | 31500 | 47500 |
| **2 240 000** | 16 000 | 67000 | 90000 | 100000 | 90000 | 71000 | 56000 | 50000 | 53000 | 53000 | 45000 | 47500 | 63000 | 85000 | 106000 | 95000 | 75000 | 28000 | 45000 |
| | 11 200 | 71000 | 85000 | 90000 | 85000 | 75000 | 63000 | 56000 | 60000 | 60000 | 53000 | 56000 | 67000 | 85000 | 95000 | 90000 | 75000 | 33500 | 45000 |
| **2 800 000** | 16 000 | 63000 | 80000 | 95000 | 85000 | 67000 | 50000 | 45000 | 50000 | 47500 | 40000 | 42500 | 56000 | 80000 | 100000 | 90000 | 67000 | 25000 | 42500 |
| | 11 200 | 67000 | 80000 | 85000 | 80000 | 67000 | 56000 | 50000 | 56000 | 56000 | 47500 | 50000 | 63000 | 80000 | 90000 | 85000 | 67000 | 31500 | 42500 |
| **3 550 000** | 16 000 | 60000 | 80000 | 85000 | 80000 | 60000 | 45000 | 40000 | 45000 | 42500 | 35500 | 37500 | 53000 | 75000 | 95000 | 85000 | 63000 | 22400 | 37500 |
| | 11 200 | 60000 | 75000 | 80000 | 75000 | 63000 | 50000 | 47500 | 50000 | 50000 | 42500 | 45000 | 56000 | 75000 | 85000 | 80000 | 63000 | 28000 | 40000 |
| **4 500 000** | 16 000 | 53000 | 75000 | 80000 | 71000 | 56000 | 40000 | 35500 | 40000 | 37500 | 31500 | 33500 | 47500 | 71000 | 90000 | 80000 | 56000 | 19000 | 35500 |
| | 11 200 | 56000 | 71000 | 75000 | 71000 | 60000 | 47500 | 42500 | 47500 | 45000 | 40000 | 42500 | 53000 | 71000 | 80000 | 75000 | 60000 | 25000 | 37500 |
| **5 600 000** | 16 000 | 50000 | 71000 | 75000 | 67000 | 53000 | 37500 | 31500 | 35500 | 33500 | 26500 | 30000 | 42500 | 67000 | 85000 | 75000 | 53000 | 17000 | 33500 |
| | 11 200 | 53000 | 67000 | 75000 | 67000 | 53000 | 42500 | 40000 | 42500 | 40000 | 35500 | 37500 | 47500 | 67000 | 75000 | 71000 | 56000 | 22400 | 33500 |
| | | max **112 000** (**63 000** per «lato corto») | | | | | | | | | | | | | | | | max **35 500** | max **71 000** |

1) Contemporaneamente al carico radiale può agire un carico assiale fino a 0,2 volte quello di tabella e viceversa. Per valori superiori interpellarci.
2) Per carichi radiali agenti contemporaneamente sui due lati interpellarci.
3) Una direzione sfavorevole del carico può limitare $F_{r2}$ a 0,9 · $F_{r2max}$.
4) Con albero lento cavo $F_{r2}$ e $F_{a2}$ ammissibile è 0,4 volte quello di tabella.

## 16.2 - Carichi assiali $F_{a2}$ [N] o radiali $F_{r2}$ [N] sull'estremità d'albero lento

Carico radiale applicato **lato opposto gola**

Grand. **320, 321**

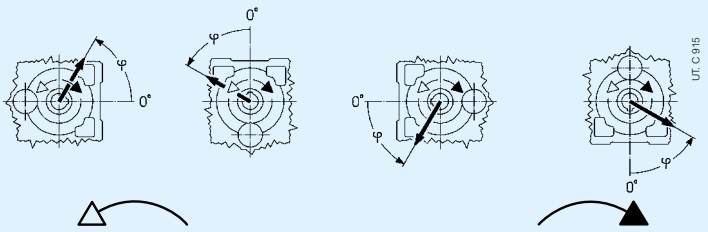


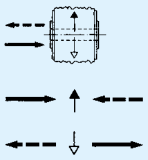

| $n_2 \cdot L_h$ | | $F_{r2}$ [1) 2) 3)] | | | | | | | | $F_{a2}$ [1)] | |
|---|---|---|---|---|---|---|---|---|---|---|---|
| min⁻¹·h | N m | 0 | 45 | 90 | 135 | 180 | 225 | 270 | 315 | 0 | 45 | 90 | 135 | 180 | 225 | 270 | 315 | | |
| **280 000** | 45 000 | 132000 | 140000 | 140000 | 140000 | 140000 | 140000 | 132000 | 118000 | 140000 | 140000 | 132000 | 132000 | 140000 | 140000 | 140000 | 140000 | 90000 | 45000 |
| | 31 500 | 140000 | 140000 | 140000 | 140000 | 140000 | 140000 | 140000 | 132000 | 140000 | 140000 | 140000 | 140000 | 140000 | 140000 | 140000 | 140000 | 90000 | 45000 |
| **355 000** | 45 000 | 118000 | 140000 | 140000 | 140000 | 140000 | 140000 | 118000 | 112000 | 140000 | 132000 | 125000 | 125000 | 132000 | 132000 | 140000 | 140000 | 85000 | 45000 |
| | 31 500 | 132000 | 140000 | 140000 | 140000 | 140000 | 140000 | 132000 | 125000 | 140000 | 140000 | 132000 | 132000 | 140000 | 140000 | 140000 | 140000 | 90000 | 45000 |
| **450 000** | 45 000 | 106000 | 125000 | 140000 | 140000 | 140000 | 140000 | 112000 | 100000 | 140000 | 125000 | 112000 | 118000 | 112000 | 125000 | 140000 | 140000 | 80000 | 37500 |
| | 31 500 | 118000 | 140000 | 140000 | 140000 | 140000 | 140000 | 118000 | 112000 | 140000 | 132000 | 125000 | 125000 | 132000 | 140000 | 140000 | 140000 | 85000 | 45000 |
| **560 000** | 45 000 | 100000 | 112000 | 118000 | 140000 | 140000 | 125000 | 100000 | 90000 | 140000 | 118000 | 106000 | 106000 | 100000 | 106000 | 125000 | 140000 | 75000 | 31500 |
| | 31 500 | 112000 | 125000 | 140000 | 140000 | 140000 | 132000 | 112000 | 106000 | 140000 | 118000 | 112000 | 112000 | 125000 | 132000 | 140000 | 140000 | 75000 | 45000 |
| **710 000** | 45 000 | 90000 | 95000 | 106000 | 125000 | 132000 | 118000 | 90000 | 80000 | 132000 | 106000 | 95000 | 90000 | 85000 | 95000 | 112000 | 125000 | 67000 | 25000 |
| | 31 500 | 100000 | 118000 | 132000 | 140000 | 140000 | 118000 | 100000 | 95000 | 125000 | 112000 | 106000 | 106000 | 112000 | 118000 | 132000 | 140000 | 71000 | 42500 |
| | 22 400 | 106000 | 118000 | 132000 | 140000 | 140000 | 118000 | 106000 | 100000 | 125000 | 118000 | 106000 | 112000 | 118000 | 125000 | 132000 | 132000 | 75000 | 45000 |
| **900 000** | 45 000 | 80000 | 80000 | 95000 | 112000 | 125000 | 112000 | 85000 | 75000 | 118000 | 100000 | 85000 | 75000 | 71000 | 80000 | 95000 | 112000 | 63000 | 20000 |
| | 31 500 | 90000 | 112000 | 125000 | 132000 | 132000 | 112000 | 95000 | 85000 | 118000 | 106000 | 95000 | 95000 | 106000 | 106000 | 118000 | 132000 | 67000 | 37500 |
| | 22 400 | 100000 | 112000 | 125000 | 132000 | 132000 | 112000 | 100000 | 95000 | 118000 | 106000 | 100000 | 100000 | 112000 | 118000 | 125000 | 125000 | 67000 | 45000 |
| **1 120 000** | 31 500 | 85000 | 100000 | 112000 | 125000 | 125000 | 106000 | 85000 | 80000 | 112000 | 95000 | 90000 | 90000 | 95000 | 100000 | 106000 | 118000 | 60000 | 31500 |
| | 22 400 | 90000 | 106000 | 118000 | 125000 | 118000 | 106000 | 90000 | 85000 | 112000 | 100000 | 95000 | 95000 | 100000 | 112000 | 118000 | 118000 | 63000 | 42500 |
| **1 400 000** | 31 500 | 75000 | 90000 | 95000 | 112000 | 118000 | 95000 | 80000 | 71000 | 106000 | 90000 | 80000 | 80000 | 80000 | 85000 | 95000 | 106000 | 56000 | 26500 |
| | 22 400 | 85000 | 95000 | 112000 | 118000 | 112000 | 100000 | 85000 | 80000 | 100000 | 90000 | 85000 | 85000 | 95000 | 106000 | 112000 | 112000 | 60000 | 37500 |
| **1 800 000** | 31 500 | 71000 | 80000 | 85000 | 100000 | 106000 | 90000 | 71000 | 63000 | 100000 | 80000 | 75000 | 75000 | 71000 | 75000 | 90000 | 100000 | 53000 | 22400 |
| | 22 400 | 75000 | 90000 | 106000 | 112000 | 106000 | 90000 | 80000 | 71000 | 95000 | 85000 | 80000 | 80000 | 85000 | 95000 | 100000 | 106000 | 53000 | 33500 |
| **2 240 000** | 22 400 | 71000 | 85000 | 95000 | 106000 | 100000 | 85000 | 71000 | 67000 | 90000 | 80000 | 75000 | 75000 | 80000 | 85000 | 95000 | 100000 | 50000 | 30000 |
| | 16 000 | 75000 | 85000 | 95000 | 100000 | 95000 | 85000 | 75000 | 71000 | 90000 | 80000 | 75000 | 75000 | 85000 | 90000 | 95000 | 95000 | 53000 | 37500 |
| **2 800 000** | 22 400 | 63000 | 75000 | 85000 | 95000 | 95000 | 80000 | 67000 | 60000 | 85000 | 75000 | 67000 | 67000 | 75000 | 75000 | 85000 | 95000 | 47500 | 25000 |
| | 16 000 | 71000 | 80000 | 90000 | 95000 | 90000 | 80000 | 71000 | 67000 | 85000 | 75000 | 71000 | 71000 | 75000 | 85000 | 90000 | 90000 | 47500 | 33500 |
| **3 550 000** | 22 400 | 60000 | 71000 | 75000 | 85000 | 90000 | 75000 | 60000 | 56000 | 80000 | 67000 | 63000 | 63000 | 63000 | 67000 | 75000 | 85000 | 42500 | 22400 |
| | 16 000 | 63000 | 75000 | 85000 | 90000 | 85000 | 75000 | 67000 | 63000 | 80000 | 71000 | 67000 | 67000 | 71000 | 80000 | 85000 | 85000 | 45000 | 30000 |
| **4 500 000** | 22 400 | 56000 | 63000 | 67000 | 75000 | 85000 | 67000 | 56000 | 50000 | 75000 | 63000 | 56000 | 56000 | 56000 | 60000 | 67000 | 75000 | 40000 | 19000 |
| | 16 000 | 60000 | 67000 | 80000 | 85000 | 80000 | 71000 | 60000 | 56000 | 75000 | 67000 | 60000 | 63000 | 67000 | 75000 | 80000 | 80000 | 42500 | 26500 |
| **5 600 000** | 22 400 | 50000 | 56000 | 60000 | 71000 | 75000 | 63000 | 50000 | 45000 | 67000 | 56000 | 53000 | 53000 | 50000 | 53000 | 63000 | 67000 | 37500 | 16000 |
| | 16 000 | 56000 | 63000 | 75000 | 80000 | 75000 | 63000 | 56000 | 53000 | 67000 | 60000 | 56000 | 56000 | 63000 | 67000 | 71000 | 75000 | 37500 | 23600 |
| | | max **140 000** | | | | | | | | | | | | | | | | max **90 000** | max **45 000** |

Valori validi per albero lento integrale[4] (ved. cap. 17).

Sizes **360**

| | | | | | | | | | | | | | | | | | | | |
|---|---|---|---|---|---|---|---|---|---|---|---|---|---|---|---|---|---|---|---|
| **280 000** | 63 000 | 180000 | 180000 | 180000 | 180000 | 180000 | 180000 | 180000 | 170000 | 180000 | 180000 | 180000 | 180000 | 180000 | 180000 | 180000 | 180000 | 112000 | 56000 |
| | 45 000 | 180000 | 180000 | 180000 | 180000 | 180000 | 180000 | 180000 | 180000 | 180000 | 180000 | 180000 | 180000 | 180000 | 180000 | 180000 | 180000 | 112000 | 56000 |
| **355 000** | 63 000 | 160000 | 180000 | 180000 | 180000 | 180000 | 180000 | 160000 | 150000 | 180000 | 180000 | 170000 | 170000 | 180000 | 180000 | 180000 | 180000 | 112000 | 56000 |
| | 45 000 | 170000 | 180000 | 180000 | 180000 | 180000 | 180000 | 180000 | 170000 | 180000 | 180000 | 180000 | 180000 | 180000 | 180000 | 180000 | 180000 | 112000 | 56000 |
| **450 000** | 63 000 | 150000 | 180000 | 180000 | 180000 | 180000 | 180000 | 150000 | 140000 | 180000 | 170000 | 150000 | 160000 | 170000 | 180000 | 180000 | 180000 | 112000 | 56000 |
| | 45 000 | 160000 | 180000 | 180000 | 180000 | 180000 | 180000 | 160000 | 150000 | 180000 | 180000 | 160000 | 170000 | 180000 | 180000 | 180000 | 180000 | 112000 | 56000 |
| **560 000** | 63 000 | 132000 | 160000 | 180000 | 180000 | 180000 | 170000 | 140000 | 125000 | 180000 | 160000 | 140000 | 140000 | 140000 | 160000 | 180000 | 180000 | 106000 | 50000 |
| | 45 000 | 150000 | 170000 | 180000 | 180000 | 180000 | 180000 | 150000 | 140000 | 180000 | 160000 | 150000 | 150000 | 170000 | 180000 | 180000 | 180000 | 106000 | 56000 |
| **710 000** | 63 000 | 125000 | 140000 | 160000 | 180000 | 180000 | 160000 | 125000 | 112000 | 170000 | 140000 | 132000 | 132000 | 125000 | 140000 | 160000 | 180000 | 95000 | 42500 |
| | 45 000 | 132000 | 160000 | 180000 | 180000 | 180000 | 160000 | 140000 | 125000 | 170000 | 150000 | 140000 | 140000 | 150000 | 170000 | 180000 | 180000 | 100000 | 56000 |
| | 31 500 | 140000 | 160000 | 180000 | 180000 | 180000 | 160000 | 150000 | 140000 | 170000 | 160000 | 150000 | 150000 | 160000 | 170000 | 180000 | 180000 | 106000 | 56000 |
| **900 000** | 63 000 | 112000 | 125000 | 140000 | 160000 | 180000 | 150000 | 112000 | 100000 | 160000 | 132000 | 118000 | 118000 | 112000 | 125000 | 140000 | 160000 | 90000 | 35500 |
| | 45 000 | 125000 | 150000 | 170000 | 180000 | 180000 | 150000 | 125000 | 118000 | 160000 | 140000 | 132000 | 132000 | 140000 | 150000 | 170000 | 180000 | 95000 | 56000 |
| | 31 500 | 132000 | 150000 | 170000 | 180000 | 170000 | 150000 | 132000 | 132000 | 160000 | 140000 | 140000 | 140000 | 150000 | 160000 | 170000 | 170000 | 95000 | 56000 |
| **1 120 000** | 45 000 | 112000 | 140000 | 160000 | 170000 | 170000 | 140000 | 118000 | 106000 | 150000 | 132000 | 118000 | 118000 | 132000 | 140000 | 150000 | 170000 | 85000 | 47500 |
| | 31 500 | 125000 | 140000 | 160000 | 170000 | 160000 | 140000 | 125000 | 118000 | 150000 | 132000 | 125000 | 125000 | 140000 | 150000 | 160000 | 160000 | 90000 | 56000 |
| **1 400 000** | 45 000 | 106000 | 125000 | 140000 | 160000 | 160000 | 132000 | 106000 | 95000 | 140000 | 118000 | 106000 | 112000 | 118000 | 125000 | 140000 | 150000 | 80000 | 40000 |
| | 31 500 | 112000 | 132000 | 150000 | 160000 | 150000 | 132000 | 118000 | 106000 | 140000 | 125000 | 118000 | 118000 | 125000 | 140000 | 150000 | 150000 | 80000 | 56000 |
| **1 800 000** | 45 000 | 95000 | 112000 | 125000 | 140000 | 150000 | 125000 | 95000 | 90000 | 132000 | 112000 | 100000 | 100000 | 100000 | 112000 | 125000 | 140000 | 75000 | 35500 |
| | 31 500 | 106000 | 125000 | 140000 | 150000 | 140000 | 125000 | 106000 | 100000 | 132000 | 118000 | 106000 | 106000 | 118000 | 132000 | 140000 | 140000 | 75000 | 50000 |
| **2 240 000** | 31 500 | 95000 | 112000 | 132000 | 140000 | 132000 | 118000 | 100000 | 90000 | 125000 | 106000 | 100000 | 100000 | 112000 | 118000 | 132000 | 132000 | 71000 | 45000 |
| | 22 400 | 100000 | 118000 | 132000 | 140000 | 132000 | 118000 | 106000 | 100000 | 118000 | 112000 | 106000 | 106000 | 112000 | 125000 | 132000 | 132000 | 75000 | 56000 |
| **2 800 000** | 31 500 | 90000 | 106000 | 125000 | 132000 | 125000 | 106000 | 90000 | 85000 | 112000 | 100000 | 90000 | 90000 | 100000 | 112000 | 118000 | 125000 | 67000 | 40000 |
| | 22 400 | 95000 | 106000 | 125000 | 132000 | 125000 | 106000 | 95000 | 90000 | 112000 | 100000 | 95000 | 95000 | 106000 | 112000 | 125000 | 118000 | 67000 | 50000 |
| **3 550 000** | 31 500 | 80000 | 95000 | 112000 | 125000 | 118000 | 100000 | 80000 | 75000 | 106000 | 90000 | 85000 | 85000 | 95000 | 100000 | 106000 | 118000 | 60000 | 33500 |
| | 22 400 | 85000 | 100000 | 112000 | 118000 | 118000 | 100000 | 90000 | 85000 | 106000 | 95000 | 90000 | 90000 | 95000 | 106000 | 112000 | 112000 | 63000 | 45000 |
| **4 500 000** | 31 500 | 75000 | 90000 | 100000 | 112000 | 112000 | 95000 | 75000 | 67000 | 100000 | 85000 | 75000 | 80000 | 85000 | 90000 | 100000 | 106000 | 56000 | 30000 |
| | 22 400 | 80000 | 95000 | 106000 | 112000 | 106000 | 95000 | 80000 | 75000 | 100000 | 90000 | 80000 | 85000 | 90000 | 100000 | 106000 | 106000 | 60000 | 40000 |
| **5 600 000** | 31 500 | 67000 | 80000 | 90000 | 100000 | 106000 | 85000 | 67000 | 63000 | 95000 | 80000 | 71000 | 71000 | 71000 | 80000 | 90000 | 100000 | 53000 | 25000 |
| | 22 400 | 75000 | 85000 | 100000 | 106000 | 100000 | 85000 | 75000 | 71000 | 90000 | 80000 | 75000 | 75000 | 85000 | 95000 | 100000 | 100000 | 53000 | 35500 |
| | | max **180 000** (**100 000** per «lato corto») | | | | | | | | | | | | | | | | max **112 000** | max **56 000** |

1) Contemporaneamente al carico radiale può agire un carico assiale fino a 0,2 volte quello di tabella e viceversa. Per valori superiori interpellarci.
2) Per carichi radiali agenti contemporaneamente sui due lati interpellarci.
3) Una direzione sfavorevole del carico può limitare $F_{r2}$ a 0,9 · $F_{r2max}$.
4) Con albero lento cavo $F_{r2}$ e $F_{a2}$ ammissibile è 0,4 volte quello di tabella.

## 16.2 - Carichi assiali $F_{a2}$ [N] o radiali $F_{r2}$ [N] sull'estremità d'albero lento

Carico radiale applicato **lato gola •**

Grand. **320, 321**

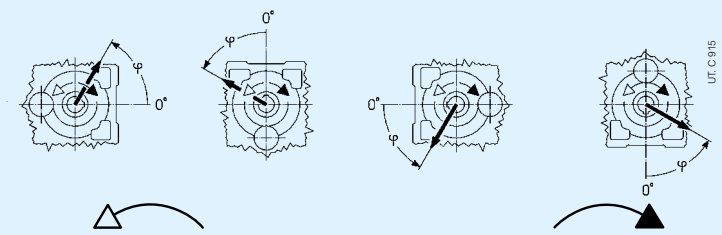


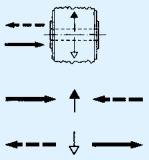

| $n_2 \cdot L_h$ | | $F_{r2}$ [1) 2) 3)] | | | | | | | | $F_{a2}$ [1)] | |
|---|---|---|---|---|---|---|---|---|---|---|---|
| min⁻¹·h | N m | 0 | 45 | 90 | 135 | 180 | 225 | 270 | 315 | | |
| **280 000** | 45 000 | 106000 | 140000 | 140000 | 140000 | 140000 | 125000 | 90000 | 85000 | 90000 | 45000 |
| | 31 500 | 125000 | 140000 | 140000 | 140000 | 140000 | 140000 | 112000 | 106000 | 90000 | 45000 |
| **355 000** | 45 000 | 95000 | 140000 | 140000 | 140000 | 140000 | 118000 | 80000 | 75000 | 85000 | 45000 |
| | 31 500 | 112000 | 140000 | 140000 | 140000 | 140000 | 132000 | 100000 | 95000 | 90000 | 45000 |
| **450 000** | 45 000 | 80000 | 132000 | 140000 | 140000 | 140000 | 106000 | 71000 | 63000 | 80000 | 37500 |
| | 31 500 | 106000 | 140000 | 140000 | 140000 | 140000 | 118000 | 95000 | 85000 | 85000 | 45000 |
| **560 000** | 45 000 | 71000 | 125000 | 140000 | 140000 | 140000 | 90000 | 60000 | 53000 | 75000 | 31500 |
| | 31 500 | 95000 | 132000 | 140000 | 140000 | 140000 | 112000 | 85000 | 75000 | 75000 | 45000 |
| **710 000** | 45 000 | 60000 | 112000 | 140000 | 140000 | 140000 | 80000 | 50000 | 45000 | 67000 | 25000 |
| | 31 500 | 85000 | 118000 | 140000 | 140000 | 140000 | 100000 | 75000 | 67000 | 71000 | 42500 |
| | 22 400 | 95000 | 125000 | 140000 | 140000 | 140000 | 112000 | 90000 | 85000 | 75000 | 45000 |
| **900 000** | 45 000 | 50000 | 100000 | 140000 | 140000 | 140000 | 71000 | 42500 | 37500 | 63000 | 20000 |
| | 31 500 | 75000 | 112000 | 140000 | 140000 | 132000 | 90000 | 67000 | 60000 | 67000 | 37500 |
| | 22 400 | 90000 | 118000 | 140000 | 140000 | 132000 | 100000 | 80000 | 75000 | 67000 | 45000 |
| **1 120 000** | 31 500 | 67000 | 106000 | 140000 | 140000 | 125000 | 80000 | 56000 | 53000 | 60000 | 31500 |
| | 22 400 | 80000 | 106000 | 140000 | 140000 | 125000 | 90000 | 71000 | 67000 | 63000 | 42500 |
| **1 400 000** | 31 500 | 56000 | 95000 | 132000 | 140000 | 118000 | 75000 | 50000 | 45000 | 56000 | 26500 |
| | 22 400 | 71000 | 100000 | 132000 | 140000 | 118000 | 85000 | 63000 | 60000 | 60000 | 37500 |
| **1 800 000** | 31 500 | 50000 | 85000 | 125000 | 140000 | 112000 | 67000 | 42500 | 40000 | 53000 | 22400 |
| | 22 400 | 67000 | 90000 | 125000 | 132000 | 112000 | 75000 | 56000 | 56000 | 53000 | 33500 |
| **2 240 000** | 22 400 | 60000 | 85000 | 118000 | 125000 | 100000 | 71000 | 53000 | 50000 | 50000 | 30000 |
| | 16 000 | 67000 | 90000 | 106000 | 112000 | 100000 | 75000 | 63000 | 60000 | 53000 | 37500 |
| **2 800 000** | 22 400 | 53000 | 80000 | 112000 | 118000 | 95000 | 63000 | 45000 | 42500 | 47500 | 25000 |
| | 16 000 | 63000 | 80000 | 100000 | 106000 | 95000 | 71000 | 56000 | 53000 | 47500 | 33500 |
| **3 550 000** | 22 400 | 47500 | 71000 | 100000 | 112000 | 90000 | 56000 | 40000 | 37500 | 42500 | 22400 |
| | 16 000 | 56000 | 75000 | 95000 | 100000 | 85000 | 67000 | 50000 | 50000 | 45000 | 30000 |
| **4 500 000** | 22 400 | 40000 | 67000 | 95000 | 106000 | 85000 | 53000 | 35500 | 31500 | 40000 | 19000 |
| | 16 000 | 53000 | 71000 | 90000 | 95000 | 80000 | 60000 | 47500 | 45000 | 42500 | 26500 |
| **5 600 000** | 22 400 | 35500 | 60000 | 85000 | 95000 | 80000 | 47500 | 30000 | 28000 | 37500 | 16000 |
| | 16 000 | 47500 | 67000 | 85000 | 90000 | 75000 | 56000 | 42500 | 40000 | 37500 | 23600 |
| | | | | | | | max **140 000** | | | max **90 000** | max **45 000** |

Valori validi per albero lento integrale[4] (ved. cap. 17).

Grand. **360**

| | | | | | | | | | | | | | | | | | |
|---|---|---|---|---|---|---|---|---|---|---|---|---|---|---|---|---|---|
| **280 000** | 63 000 | 150000 | 180000 | 180000 | 180000 | 180000 | 180000 | 132000 | 125000 | 180000 | 150000 | 140000 | 160000 | 180000 | 180000 | 180000 | 180000 | 112000 | 56000 |
| | 45 000 | 170000 | 180000 | 180000 | 180000 | 180000 | 180000 | 160000 | 150000 | 180000 | 170000 | 160000 | 180000 | 180000 | 180000 | 180000 | 180000 | 112000 | 56000 |
| **355 000** | 63 000 | 132000 | 180000 | 180000 | 180000 | 180000 | 160000 | 118000 | 106000 | 180000 | 140000 | 125000 | 140000 | 180000 | 180000 | 180000 | 180000 | 112000 | 56000 |
| | 45 000 | 160000 | 180000 | 180000 | 180000 | 180000 | 180000 | 140000 | 132000 | 180000 | 160000 | 150000 | 160000 | 180000 | 180000 | 180000 | 180000 | 112000 | 56000 |
| **450 000** | 63 000 | 118000 | 180000 | 180000 | 180000 | 180000 | 150000 | 106000 | 95000 | 170000 | 125000 | 112000 | 125000 | 180000 | 180000 | 180000 | 180000 | 112000 | 56000 |
| | 45 000 | 140000 | 180000 | 180000 | 180000 | 180000 | 170000 | 132000 | 125000 | 180000 | 140000 | 132000 | 150000 | 180000 | 180000 | 180000 | 180000 | 112000 | 56000 |
| **560 000** | 63 000 | 106000 | 170000 | 180000 | 180000 | 180000 | 180000 | 132000 | 90000 | 80000 | 150000 | 112000 | 100000 | 112000 | 160000 | 180000 | 180000 | 180000 | 106000 | 50000 |
| | 45 000 | 132000 | 180000 | 180000 | 180000 | 180000 | 180000 | 150000 | 118000 | 112000 | 170000 | 132000 | 118000 | 132000 | 170000 | 180000 | 180000 | 180000 | 106000 | 56000 |
| **710 000** | 63 000 | 90000 | 150000 | 180000 | 180000 | 180000 | 180000 | 118000 | 75000 | 71000 | 140000 | 100000 | 85000 | 100000 | 150000 | 180000 | 180000 | 180000 | 95000 | 42500 |
| | 45 000 | 118000 | 160000 | 180000 | 180000 | 180000 | 180000 | 140000 | 106000 | 95000 | 150000 | 118000 | 106000 | 125000 | 160000 | 180000 | 180000 | 180000 | 100000 | 56000 |
| | 31 500 | 132000 | 170000 | 180000 | 180000 | 180000 | 180000 | 150000 | 125000 | 118000 | 160000 | 132000 | 125000 | 132000 | 160000 | 180000 | 180000 | 180000 | 106000 | 56000 |
| **900 000** | 63 000 | 75000 | 140000 | 180000 | 180000 | 180000 | 180000 | 106000 | 67000 | 60000 | 132000 | 85000 | 75000 | 90000 | 132000 | 170000 | 180000 | 180000 | 90000 | 35500 |
| | 45 000 | 106000 | 150000 | 180000 | 180000 | 180000 | 180000 | 125000 | 95000 | 85000 | 140000 | 106000 | 106000 | 112000 | 150000 | 180000 | 180000 | 180000 | 95000 | 56000 |
| | 31 500 | 125000 | 150000 | 180000 | 180000 | 180000 | 180000 | 140000 | 112000 | 106000 | 150000 | 125000 | 118000 | 125000 | 150000 | 180000 | 180000 | 180000 | 95000 | 56000 |
| **1 120 000** | 45 000 | 95000 | 140000 | 180000 | 180000 | 180000 | 170000 | 118000 | 85000 | 75000 | 132000 | 100000 | 90000 | 100000 | 132000 | 180000 | 180000 | 180000 | 85000 | 47500 |
| | 31 500 | 112000 | 140000 | 180000 | 180000 | 180000 | 170000 | 132000 | 100000 | 95000 | 140000 | 112000 | 106000 | 118000 | 140000 | 170000 | 180000 | 170000 | 90000 | 56000 |
| **1 400 000** | 45 000 | 80000 | 125000 | 180000 | 180000 | 180000 | 160000 | 106000 | 71000 | 67000 | 118000 | 85000 | 75000 | 90000 | 125000 | 160000 | 180000 | 170000 | 80000 | 40000 |
| | 31 500 | 100000 | 132000 | 170000 | 180000 | 180000 | 160000 | 118000 | 90000 | 85000 | 125000 | 100000 | 95000 | 106000 | 132000 | 160000 | 170000 | 160000 | 80000 | 56000 |
| **1 800 000** | 45 000 | 71000 | 118000 | 170000 | 180000 | 180000 | 150000 | 95000 | 63000 | 56000 | 112000 | 80000 | 67000 | 80000 | 118000 | 150000 | 170000 | 160000 | 75000 | 35500 |
| | 31 500 | 90000 | 125000 | 160000 | 170000 | 180000 | 150000 | 106000 | 85000 | 75000 | 118000 | 95000 | 85000 | 95000 | 118000 | 150000 | 160000 | 150000 | 75000 | 50000 |
| **2 240 000** | 31 500 | 85000 | 118000 | 150000 | 160000 | 180000 | 140000 | 100000 | 75000 | 71000 | 106000 | 85000 | 80000 | 85000 | 112000 | 140000 | 160000 | 140000 | 71000 | 45000 |
| | 22 400 | 95000 | 118000 | 140000 | 150000 | 180000 | 132000 | 106000 | 85000 | 85000 | 112000 | 95000 | 90000 | 95000 | 118000 | 140000 | 150000 | 132000 | 75000 | 56000 |
| **2 800 000** | 31 500 | 75000 | 106000 | 140000 | 160000 | 180000 | 132000 | 90000 | 67000 | 63000 | 100000 | 75000 | 71000 | 80000 | 106000 | 132000 | 150000 | 132000 | 67000 | 40000 |
| | 22 400 | 85000 | 112000 | 132000 | 140000 | 180000 | 125000 | 100000 | 80000 | 75000 | 106000 | 85000 | 80000 | 90000 | 106000 | 132000 | 140000 | 125000 | 67000 | 50000 |
| **3 550 000** | 31 500 | 67000 | 100000 | 140000 | 150000 | 180000 | 125000 | 80000 | 60000 | 53000 | 90000 | 67000 | 63000 | 71000 | 95000 | 125000 | 140000 | 125000 | 60000 | 33500 |
| | 22 400 | 80000 | 100000 | 125000 | 132000 | 180000 | 118000 | 90000 | 71000 | 67000 | 95000 | 80000 | 75000 | 80000 | 100000 | 118000 | 132000 | 118000 | 63000 | 45000 |
| **4 500 000** | 31 500 | 60000 | 90000 | 132000 | 140000 | 180000 | 112000 | 75000 | 53000 | 47500 | 85000 | 63000 | 56000 | 63000 | 90000 | 118000 | 132000 | 118000 | 56000 | 30000 |
| | 22 400 | 71000 | 95000 | 118000 | 132000 | 180000 | 112000 | 85000 | 63000 | 60000 | 90000 | 71000 | 67000 | 75000 | 90000 | 112000 | 125000 | 112000 | 60000 | 40000 |
| **5 600 000** | 31 500 | 53000 | 85000 | 118000 | 132000 | 180000 | 106000 | 67000 | 45000 | 40000 | 75000 | 56000 | 50000 | 56000 | 80000 | 106000 | 118000 | 112000 | 53000 | 25000 |
| | 22 400 | 63000 | 90000 | 112000 | 125000 | 180000 | 106000 | 75000 | 60000 | 56000 | 85000 | 67000 | 60000 | 67000 | 85000 | 106000 | 118000 | 106000 | 53000 | 35500 |
| | | | | | | | | | max **180 000** (**100 000** | per «lato corto») | | | | | | | | max **112 000** | max **56 000** |

1) Contemporaneamente al carico radiale può agire un carico assiale fino a 0,2 volte quello di tabella e viceversa. Per valori superiori interpellarci.
2) Per carichi radiali agenti contemporaneamente sui due lati interpellarci.
3) Una direzione sfavorevole del carico può limitare $F_{r2}$ a 0,9 · $F_{r2max}$.
4) Con albero lento cavo $F_{r2}$ e $F_{a2}$ ammissibile è 0,4 volte quello di tabella.

Pagina lasciata intenzionalmente bianca.

# 17 – Accessori ed esecuzioni speciali


Guida rapida ..... 322
(1) Albero lento (grand. 40 ... 360) ..... 323
(2) Albero lento integrale (grand. 100 ... 360) ..... 324
(3) Albero lento cavo maggiorato (grand. 40, 50, 64, 100) ..... 324
(4) Albero lento cavo con fori frontali (grand. 250 ... 360) ..... 325
(5) Albero lento cavo differenziato (grand. 64 ... 360) ..... 325
(6) Albero lento cavo con unità di bloccaggio (grand. 40 ... 360) ..... 326
(7) Protezione per albero lento cavo con unità di bloccaggio (grand. 140 ... 360) ..... 328
(8) Flangia (grand. 40 ... 360) ..... 329
(9) Dispositivo antiretro (grand. 50 ... 360) ..... 330
(10) Bullone di reazione molla a tazza (grand. 40 ... 360) ..... 331
(11) Kit di reazione molle a tazza (grand. 40 ... 125) ..... 332
(12) Bullone di reazione molle a tazza con staffa (grand. 63 ... 225) ..... 333
(13) Braccio di reazione rigido con staffa o elastico con staffa (grand. 63 ... 225) ..... 334
(14) Braccio di reazione (grand. 40 ... 81) ..... 335
(15) Raffreddamento artificiale con ventola (grand. 125 ... 360) ..... 336
(16) Raffreddamento artificiale con serpentina (grand. 125 ... 360) ..... 338
(17) Raffreddamento artificiale con scambiatore interno (grand. 140 ... 360) ..... 338
(18) Foro supplementare carcassa diametro maggiorato per raffreddamento olio da circuito esterno (grand. 160 ... 360) ..... 339
(19) Pompa lubrificazione cuscinetti (grand. 100 ... 360) ..... 340
(20) Rosetta albero lento cavo (grand. 40 ... 360) ..... 340
(21) Rosetta albero lento cavo con anelli o bussola di bloccaggio (grand. 40 ... 360) ..... 340
(22) Protezione albero lento cavo (grand. 40 ... 360) ..... 340
(23) Esecuzione per agitatori, aereatori, ventilatori (grand. 125 ... 360) ..... 341
(24) Verniciatura opzionale (grand. 40 ... 360) ..... 342
(25) Scaldiglia (grand. 125 ... 360) ..... 344
(26) Tenute alberi veloci e lenti (grand. 125 ... 360) ..... 345
(27) Tappo magnetico (grand. 125 ... 360) ..... 346
(28) Rubinetto di scarico olio (grand. 125 ... 360) ..... 346
(29) Unità autonoma di raffreddamento ..... 347
(30) Sensore di temperatura olio (grand. 125 ... 360) ..... 349
(31) Sensore temperatura olio con scatola morsettiera e trasduttore amperometrico 4 ÷ 20 mA (grand. 125 ... 360) ..... 350
(32) Sensore temperatura cuscinetto (grand. 125 … 360) ..... 351
(33) Sensore temperatura cuscinetto con scatola morsettiera e trasduttore amperometrico 4 ÷ 20 mA (grand. 125 … 360) ..... 352
(34) Termostato bimetallico (grand. 100 … 360) ..... 353
(35) Sensore di livello olio con galleggiante (grand. 125 … 360) ..... 353
(36) Sensore ottico di presenza olio (grand. 125 … 360) ..... 353
(37) Ⓔx Riduttori esecuzione ATEX II 2 GD e 3 GD (grand. 40 … 360) ..... 354
(38) Adattatore NEMA C-Face (grand. mot. IEC 63 ... 225) ..... 355
Varie ..... 357


**ATTENZIONE**. La presenza simultanea sullo stesso riduttore di due o più accessori o esecuzioni speciali non è sempre possibile: interpellarci per verifica.

## Guida rapida

| Rif. | Descrizione | Grand. | Designazione |
|---|---|---|---|
| (1) | Albero lento | 40 ... 360<br>40 ... 360 | albero lento normale<br>albero lento bisporgente |
| (2) | Albero lento integrale | 100 ... 360 | albero lento integrale lato opposto gola<br>albero lento integrale lato gola<br>albero lento integrale bisporgente |
| (3) | Albero lento cavo maggiorato | 40, 50, 64, 100 | albero lento cavo maggiorato |
| (4) | Albero lento cavo con fori frontali | 250 ... 360 | albero lento cavo con fori frontali |
| (5) | Albero lento cavo differenziato | 64 ... 360 | albero lento cavo differenziato |
| (6) | Albero lento cavo con unità di bloccaggio | 40 ... 125<br>140 ... 360<br>140 ... 360 | albero lento cavo con unità di bloccaggio<br>albero lento cavo con unità di bloccaggio lato macchina<br>albero lento cavo con unità di bloccaggio lato opposto macchina |
| (7) | Protezione per albero lento cavo con unità di bloccaggio | 140 ... 360 | protezione per unità di bloccaggio |
| (8) | Flangia | 40 ... 360<br>63 ... 81 | flangia B5<br>flangia B5 tipo B |
| (9) | Dispostivo antiretro | 50 ... 360 | dispostivo antiretro rotazione libera freccia bianca<br>dispostivo antiretro rotazione libera freccia nera |
| (10) | Bullone di reazione a molle a tazza | 40 ... 360 | bullone di reazione a molle a tazza |
| (11) | Kit di reazione a molle a tazza | 40 ... 125 | kit di reazione a molle a tazza |
| (12) | Bullone di reazione a molle a tazza con staffa | 63 ... 225 | bullone di reazione a molle a tazza con staffa |
| (13) | Braccio di reazione rigido con staffa o elastico con staffa | 63 ... 225 | braccio di reazione rigido con staffa<br>braccio di reazione elastico con staffa |
| (14) | Braccio di reazione | 40 ... 81 | braccio di reazione |
| (15) | Raffreddamento artificiale con ventola | 125 ... 360 | raffreddamento artificiale con ventola<br>raffreddamento artificiale con ventola pos. 1<br>raffreddamento artificiale con ventola pos. 2<br>raffreddamento artificiale con ventola pos. 1 e 2 |
| (16) | Raffreddamento artificiale con serpentina | 125 ... 360 | raffreddamento artificiale con serpentina<br>raffreddamento artificiale con serpentina e valvola termostatica |
| (17) | Raffreddamento artificiale con scambiatore interno | 140 ... 360 | raffreddamento artificiale con scambiatore interno |
| (18) | Foro supplementare carcassa diametro maggiorato per raffreddamento olio da circuito esterno | 160 ... 360 | foro supplementare carcassa diametro maggiorato |
| (19) | Pompa lubrificazione cuscinetti | 100 ... 360<br>100 ... 360 | pompa lubrificazione cuscinetti<br>dispostivo lubrificazione asse veloce |
| (20) | Rosetta albero lento cavo | 40 ... 360 | rosetta albero lento cavo |
| (21) | Rosetta albero lento cavo con anelli o bussola di bloccaggio | 40 ... 360 | rosetta albero lento cavo con anelli o bussola di bloccaggio |
| (22) | Protezione albero lento cavo | 40 ... 360 | protezione albero lento cavo |
| (23) | Esecuzione per agitatori, aeratori, ventilatori | 125 ... 360 | esecuzione per agitatori |
| (24) | Verniciatura opzionale | 40 ... 360 | verniciatura opzionale 1HRAL 5010<br>verniciatura opzionale 2HRAL 5010<br>verniciatura opzionale 3HRAL 5010<br>verniciatura opzionale 2IRAL 5010<br>verniciatura opzionale 2LRAL 5010 |
| (25) | Scaldiglia | 125 ... 360 | scaldiglia |
| (26) | Tenute alberi veloci e lenti | 125 ... 360 | |
| (27) | Tappo magnetico di scarico olio | 125 ... 360 | tappo magnetico di scarico olio |
| (28) | Rubinetto di scarico olio | 125 ... 360 | rubinetto di scarico olio |
| (29) | Unità autonoma d raffreddamento | – | unità autonoma di raffreddamento olio-aria UR O/A ...<br>unità autonoma di raffreddamento olio-acqua UR O/W ...<br>unità autonoma di raffreddamento olio-aria UR O/A ... e lubrificazione forzata cuscinetti e/o ingranaggi ...<br>unità autonoma di raffreddamento olio-acqua UR O/W ... e lubrificazione forzata cuscinetti e/o ingranaggi ... |
| (30) | Sensore di temperatura olio | 125 ... 360 | sensore di temperatura olio |
| (31) | Sensore di temp. olio con scatola morsettiera e trasduttore amperometrico | 200 ... 360 | sensore di temperatura olio con trasduttore amperometrico |
| (32) | Sensore di temp. cuscinetto | 200 ... 360 | sensore di temperatura cuscinetto |
| (33) | Sensore di temp. cuscinetto con scatola morsettiera e trasduttore amperometrico | 200 ... 360 | sensore di temperatura cuscinetto con trasduttore amperometrico |
| (34) | Termostato bimetallico | 100 ... 360 | termostato bimetallico |
| (35) | Sensore di livello olio con galleggiante | 125 ... 360 | sensore di livello olio con galleggiante |
| (36) | Sensore ottico di presenza olio | 125 ... 360 | sensore ottico di presenza olio |
| (37) | Riduttori esecuzione ATEX II 2 GD e 3 GD | 40 ... 360<br>40 ... 360<br>125 ... 360 | esecuzione ATEX II 3 GD T4<br>esecuzione ATEX II 2 GD T4 controllo mensile<br>esecuzione ATEX II 2 GD T4 controllo trimestrale |
| (38) | Adattatore NEMA C-Face | IEC 63 ... 225 | MPN ... (ved. tabella) |

## (1) Albero lento (grand. 40 ... 360)

L'accessorio viene fornito montato sul riduttore. La posizione di montaggio standard per l'albero lento normale è con l'estremità dal lato opposto gola. Per posizione di montaggio opposta, quando possibile (per alcuni casi di motoriduttori ad assi paralleli MR 2I 40 ... 81 e MR 3I 40 ... 125 l'albero lento non può sporgere dal lato motore: interpellarci), precisare di seguito alla designazione «**montaggio lato gola**».
Il diametro esterno dell'elemento o del distanziale in battuta contro il riduttore deve essere (1,25 ÷ 1,4) · D; tolleranza foro **D** H7 ... K7.
Altre dimensioni al cap. 6 «Estremità d'albero veloce e lento».
Descrizione aggiuntiva alla designazione per l'ordinazione: **albero lento normale** o **bisporgente**.

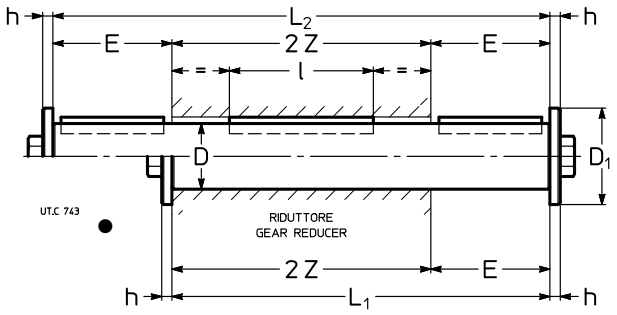


● Posizione gola di riferimento (ved. cap. 16) per la verifica del carico radiale.

| Grand. | **D** Ø | **E** | **$D_1$** Ø | **h** | **$L_1$** | **$L_2$** | **l** | **2 Z** | Vite UNI 5737-88 | kg Standard | kg Bisporgente |
|---|---|---|---|---|---|---|---|---|---|---|---|
| **40** | 19 h7 | 30 | 28 | 4 | 122 | 152 | 50 | 92 | M 6×20 | 0,3 | 0,4 |
| **50** | 24 h7 | 36[3] | 35 | 5 | 142 | 178 | 63 | 106 | M 8×25 | 0,6 | 0,7 |
| **63** | 30 h7 | 58[3] | 47 | 5 | 184 | 242 | 63 | 126 | M 10×30 | 1 | 1,3 |
| **64** | 32 h7 | 58[3] | 47 | 5 | 184 | 242 | 70 | 126 | M 10×30 | 1,2 | 1,5 |
| **80** | 38 h7 | 58 | 47 | 5 | 208 | 266 | 90 | 150 | M 10×30 | 1,9 | 2,4 |
| **81** | 40 h7 | 58 | 47 | 5 | 208 | 266 | 90 | 150 | M 10×30 | 2,1 | 2,7 |
| **100** | 48 h7 | 82 | 57 | 6 | 262 | 344 | 110 | 180 | M 12×40 | 3,7 | 4,9 |
| **125** | 60 h7 | 97[1] | 82 | 8 | 317 | 422 | 140 | 220 | M 16×45 | 7 | 9,4 |
| **140** | 70 h7 | 105 | 82 | 8 | 355 | 460 | 180 | 250 | M 16×45 | 11 | 14 |
| **160** | 80 h7 | 130 | 102 | 10 | 402 | 532 | 200 | 272 | M 20×60 | 18 | 24 |
| **180** | 90 h7 | 130 | 102 | 10 | 430 | 560 | 200 | 300 | M 20×60 | 21 | 28 |
| **200** | 100 j6 | 165 | 135 | 12 | 499 | 664 | 250 | 334 | M 24×60 | 36 | 46 |
| **225** | 110 j6 | 165 | 135 | 12 | 525 | 690 | 250 | 360 | M 24×60 | 39 | 51 |
| **250** | 125 j6 | 200[2] | 160 | 16 | 612 | 812 | 320 | 412 | M 30×70 | 62 | 83 |
| **280** | 140 j6 | 200 | 160 | 16 | 644 | 844 | 320 | 444 | M 30×70 | 82 | 106 |
| **320,321** | 160 j6 | 240 | 205 | 20 | 748 | 988 | 400 | 508 | M 36×90 | 125 | 165 |
| **360** | 180 j6 | 240 | 205 | 20 | 786 | 1026 | 400 | 546 | M 36×90 | 166 | 216 |

1) Valore **non** unificato; con albero lento bisporgente, E = 101.
2) Valore **non** unificato.
3) Per MR 3I la quota E aumenta di 1.

## (2) Albero lento integrale (grand. 100 ... 360)

I riduttori e motoriduttori grand. 100 ... 360[1)] possono essere forniti di albero lento integrale sporgente dal lato opposto gola, lato gola o bisporgente. Per grand. 225, 280, e 360 l'esecuzione prevede inoltre cuscinetti maggiorati per consentire gli elevati carichi radiali indicati al cap. 16. In alcuni casi, con grand. MR 2I 40 ... 81 e MR 3I 40 ... 125 l'albero lento non può essere previsto sulla grandezza motore (escluso modello «lungo» 4)

Altre dimensione al cap. 6 «Estremità d'albero veloce e lento».

1) In alternativa all'albero lento integrale (non bisporgente), per grand. 64 ... 81 è possibile fornire l'albero lento normale bloccato assialmente; il bloccaggio è realizzato con anello elastico e la quota E (ved. cap. 17 (1)) aumenta di 8 mm: interpellarci.

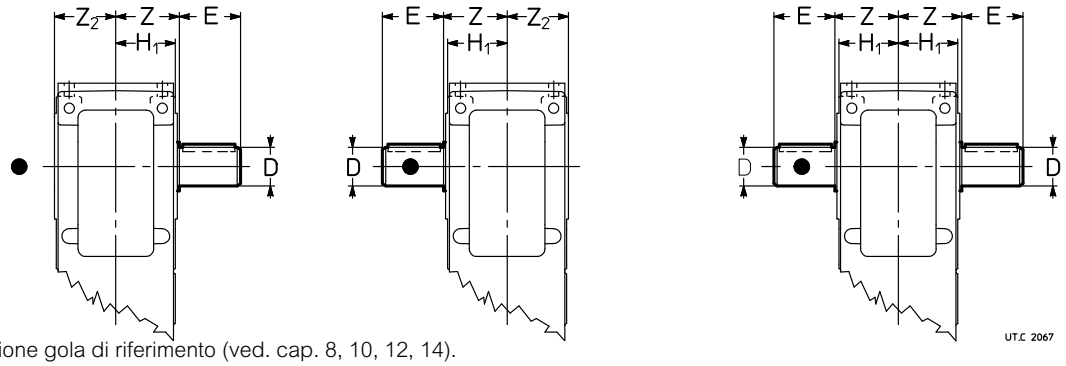


● Posizione gola di riferimento (ved. cap. 8, 10, 12, 14).

| Grand. | **D** Ø k6 | **E** | **Z** | **$Z_2$** | **$H_1$** |
|---|---|---|---|---|---|
| **100** | 48 | 82 | 90 | 88 | 84,5 |
| **125** | 60 | 105 | 110 | 108 | 103,5 |
| **140** | 70 | 105 | 125 | 122 | 103,5 |
| **160** | 80 | 130 | 136 | 133 | 128,5 |
| **180** | 90 | 130 | 150 | 148 | 128,5 |
| **200** | 100 | 165 | 167 | 165 | 158 |
| **225** | 110 | 165 | 180 | 177 | 158 |
| **250** | 125 | 200[1)] | 206 | 204 | 195 |
| **280** | 140 | 200 | 222 | 219 | 195 |
| **320, 321** | 160 | 240 | 254 | 251 | 241 |
| **360** | 180 | 240 | 273 | 270 | 241 |

1) Valore **non** unificato.

Descrizione aggiuntiva alla **designazione** per l'ordinazione: **albero lento integrale lato opposto gola** o **lato gola** o **bisporgente.**

## (3) Albero lento cavo maggiorato (grand. 40, 50, 64, 100)

I riduttori e motoriduttori grandezze 40, 50, 64 e 100 possono essere forniti con albero lento cavo maggiorato; dimensioni come da tabella seguente; rosetta albero lento cavo non fornibile.

Descrizione aggiuntiva alla **designazione** per l'ordinazione: **albero lento cavo maggiorato**.

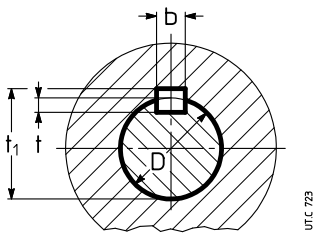


| Grand. | **D** Ø H7 | Linguetta **b × h × l*** | Cava linguetta **b** | **t** | **$t_1$** |
|---|---|---|---|---|---|
| **40** | 20 | 6 × 6 × 50 | 6 | 4,5[1)] | 22,2[1)] |
| **50** | 25 | 8 × 7 × 63 | 8 | 4,5[1)] | 27,7[1)] |
| **64** | 35[2)] | 10 × 8 × 90 | 10 | 6,5[1)] | 36,8[1)] |
| **100** | 50 | 14 × 9 × 125 | 14 | 6,5[1)] | 52,8[1)] |

***** Lunghezza raccomandata.
1) Valori **non** unificati.
2) Senza gola anello elastico.

## (4) Albero lento cavo con fori frontali (grand. 250 ... 360)

Albero lento cavo, grand. 250 … 360, completo di fori filettati in testa. Le dimensioni dei fori filettati e la forza assiale massima derivante delle corrispondenti viti in classe 8.8 sono indicate in tabella.

**ATTENZIONE**. **Tale forza assiale può non essere sufficiente a garantire lo smontaggio del riduttore dal perno macchina**. Infatti, in funzione delle tolleranze di accoppiamento prescelte per realizzare il perno macchina e dello stato dell'accoppiamento medesimo – conseguenza dell'ambiente di installazione e del tipo di servizio (es.: cicli alterni, con sovraccarichi, ecc.) – l'operazione di smontaggio potrebbe richiedere una forza di estrazione anche molto superiore alla capacità delle filettature che in tal caso verrebbero danneggiate irrimediabilimente. In questi casi, risulta preferibile l'adozione del sistema di estrazione mediante rosetta albero lento cavo (ved. cap. 17 (20)).

Descrizione aggiuntiva alla **designazione** per l'ordinazione: **albero lento cavo con fori frontali.**

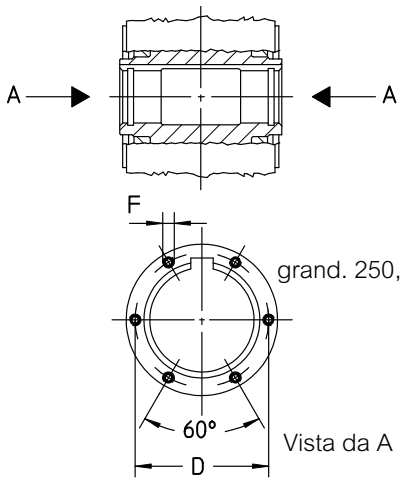


| Grand. | D Ø | F[1] | | α [°] | $F_{a\,max}$[2] [kN] |
|---|---|---|---|---|---|
| **250** | 144 | M8 | nr.6 | 60 | 99 |
| **280** | 162 | M10 | nr.6 | 60 | 157 |
| **320, 321** | 182 | M10 | nr.8 | 45 | 209 |
| **360** | 212 | M12 | nr.8 | 45 | 306 |

1) Profondità filetto 2·F.
2) Forza assiale totale massima corrispondente a viti classe 8.8.

## (5) Albero lento cavo differenziato (grand. 64 ... 360)

I riduttori e motoriduttori grandezze 64 ... 360 possono anche essere forniti ad albero lento cavo differenziato sempre con cava linguetta; questa esecuzione **facilita** il montaggio e lo smontaggio e **aumenta notevolmente** la rigidezza e la resistenza a flessotorsione del perno macchina.

Il foro con Ø $\mathbf{D_2}$ è sempre **lato opposto gola**.

**Importante**: il diametro del perno della macchina in battuta contro il riduttore deve essere almeno (1,18 ÷ 1,25) · D.

Descrizione aggiuntiva alla **designazione** per l'ordinazione: **albero lento cavo differenziato**.

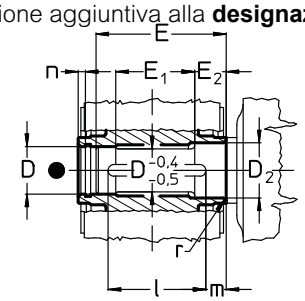


Perno macchina per calettamento con linguetta

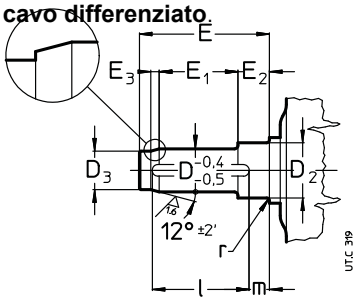


Perno macchina per calett. con linguetta e bussola di bloccaggio

| Grand. | D Ø | $D_2$ Ø | $D_3$ Ø H7/h6 | E 1) | $E_1$ | $E_2$ 1) | $E_3$ | l | m | n | r |
|---|---|---|---|---|---|---|---|---|---|---|---|
| | H7/j6, k6 | | | | | | | | | | |
| **64** | 32 | 35 | 27 | 110 | 63 | 28 | 10 | 70 | 28 | 6 | 1,5 |
| **80** | 38 | 40 | 32 | 134 | 75 | 35 | 12 | 90 | 30 | 6 | 1,5 |
| **81** | 40 | 42 | 34 | 134 | 72 | 38 | 12 | 90 | 30 | 6 | 1,5 |
| **100** | 48 | 52 | 41 | 162 | 92 | 41 | 14 | 110 | 35 | 7 | 2 |
| **125** | 60 | 65 | 52 | 201 | 118 | 47 | 16 | 140 | 40 | 7 | 2 |
| **140** | 70 | 75 | 62 | 228 | 135 | 52 | 16 | 180 | 35 | 8 | 2 |
| **160** | 80 | 85 | 70 | 250 | 147 | 57 | 21 | 200 | 36 | 8 | 3 |
| **180** | 90 | 100 | 80 | 274 | 162 | 63 | 21 | 200 | 50 | 9 | 3 |
| **200** | 100 | 110 | 88 | 308 | 188 | 66 | 25 | 250 | 42 | 10 | 3 |
| **225** | 110 | 120 | 98 | 331 | 195 | 75 | 25 | 250 | 55 | 10 | 3,5 |
| | H7/h6, j6 | | | | | | | | | | |
| **250** | 125 | 135 | 110 | 380 | 228 | 84 | 32 | 320 | 40 | 11 | 4 |
| **280** | 140 | 150 | 125 | 410 | 238 | 94 | 32 | 320 | 60 | 12 | 4 |
| **320, 321** | 160 | 170 | 140 | 471 | 276 | 107 | 43 | 400 | 45 | 13 | 5 |
| **360** | 180 | 195 | 160 | 506 | 293 | 116 | 43 | 400 | 72 | 14 | 5 |

● Posizione gola di riferimento (ved. cap. 8, 10, 12, 14).
1) In presenza della «Tenuta con labirinto e ingrassatore albero lento» (cap. 17 (26)) occorre incrementare la quota E ($E_2$) della quantità A indicata in tabella al cap. 17 (26).

## (6) Albero lento cavo con unità di bloccaggio (grand. **40 ... 360**)

### Grandezze 40 ... 125

I riduttori e motoriduttori grandezze 40 ... 125 possono essere forniti con albero lento cavo con unità di bloccaggio (ved. fig. a) – **sempre lato opposto gola** ovvero lato opposto motore per motoriduttori ad assi paralleli – e cappellotto fisso di protezione lato gola (escluso lato entrata riduttori e motoriduttori ad assi paralleli grand. 40, 50 e MR 3I 63).

Questa esecuzione aumenta notevolmente la rigidezza del calettamento, **riduce** le deformazioni del perno macchina (quota **D** elevata), permette collegamenti anche con alberi passanti (solo per assi ortogonali o modello lungo ved. fig. c) e, se interposta tra riduttore e macchina, **svincola** eventualmente dalla necessità di protezioni antinfortunistiche sull'unità stessa.

Per il perno macchina sul quale deve essere calettato l'albero lento cavo del riduttore (ved. fig. b), si raccomandano le dimensioni riportate in tabella.

**Importante**: il diametro del perno macchina in battuta contro il riduttore deve essere almeno (1,12 ÷ 1,18) · D.

Descrizione aggiuntiva alla **designazione** per l'ordinazione: **albero lento cavo con unità di bloccaggio.**

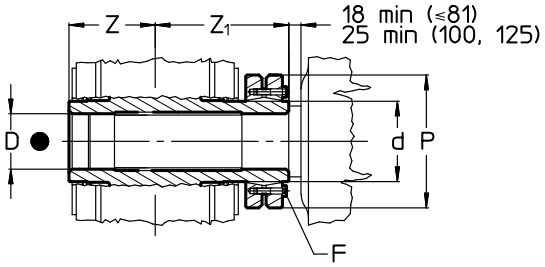


a) Albero lento cavo con unità di bloccaggio e perno macchina

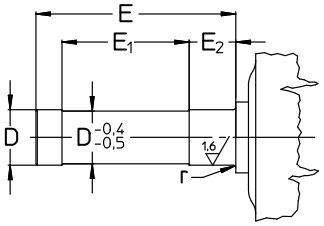


b) Perno macchina

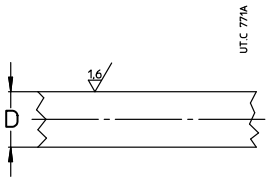


c) Albero macchina passante

| Grand. | D Ø H7/j6, h6[1] | E 4) | $E_1$ | $E_2$ 4) | F UNI 5737-88 cl. 10.9 | *M* N m 2) | d | P | r | Z | $Z_1$ | $M_{2\,SD}$ N m 3) |
|---|---|---|---|---|---|---|---|---|---|---|---|---|
| **40** | 20 | 99,5 | 65 | 25 | M5 n.6 | 4 | 24 | 50 | 0,5 | 46 | 69 | 280 |
| **50** | 25 | 116,5 | 77 | 30 | M5 n.7 | 4 | 30 | 60 | 0,5 | 53 | 79 | 400 |
| **63** | 30 | 135,5 | 86 | 34 | M6 n.5 | 12 | 38 | 72 | 0,5 | 63 | 91 | 960 |
| **64** | 35 | 140 | 86 | 36 | M6 n.7 | 12 | 44 | 80 | 1,5 | 63 | 93 | 1 400 |
| **80, 81** | 40 | 166 | 103 | 39,5 | M6 n.8 | 12 | 50 | 90 | 1,5 | 75 | 107 | 1 800 |
| **100** | 50 | 197 | 122 | 46,5 | M8 n.6 | 30 | 62 | 110 | 2,5 | 90 | 125 | 3 000 |
| **125** | 65 | 239 | 148 | 55 | M8 n.8 | 30 | 80 | 145 | 2,5 | 110 | 148 | 5 200 |

1) Possibile anche tolleranza g6 per estremità opposta all'unità di bloccaggio.
2) Momento di serraggio.
3) Valori massimi relativi all'unità di bloccaggio.
4) In presenza della «Tenuta con labirinto e ingrasatore albero lento» (cap. 17 (26)) occorre incrementare la quota E ($E_2$) della quantità A indicata in tabella al cap. 17 (26).
● Posizione gola di riferimento (ved. cap. 8, 10, 12, 14).
Per esecuzione con tenuta a labirinto albero lento, le dimensioni E, $E_1$, $E_2$ cambiano: interpellarci.

**Per grand. 80 ... 125** e **rotismo CI e ICI**, è possibile ottenere l'unità di bloccaggio lato opposto macchina selezionando adeguate forma costruttiva ed esecuzione (senso di rotazione). La protezione dell'unità di bloccaggio è fornita come standard, ved. pag. 328.

### Grandezze 140 ... 360: lato macchina

I riduttori e motoriduttori grandezze 140 ... 360 possono essere forniti con albero lento cavo **differenziato** con unità di bloccaggio **lato macchina** – cioè **lato opposto gola**, ovvero lato opposto motore per motoriduttori ad assi paralleli – e cappellotto fisso di protezione lato gola.

Questa esecuzione **facilita** il montaggio e lo smontaggio, **aumenta notevolmente** la rigidezza del calettamento, **riduce** le deformazioni del perno macchina, evita possibili problemi di interferenza tra flangia motore e unità di bloccaggio (per assi paralleli) e **svincola** eventualmente dalla necessità di protezioni antinfortunistiche sull'unità stessa. Inoltre, poiché la deformabilità della zona di calettamento è maggiore ($d - D_2 < d - D$) e l'azione d'attrito viene esercitata su un diametro superiore ($D_2 > D$), il momento torcente massimo trasmissibile aumenta del 18 ÷ 25% rispetto alla soluzione con unità di bloccaggio lato opposto macchina. Per un fissaggio assiale supplementare e per agevolare ulteriormente le operazioni di montaggio e smontaggio (ved. cap. 18), è possibile avvalersi della rosetta albero lento cavo con anello elastico e vite per il fissaggio assiale (a richiesta).

Per il perno della macchina sul quale deve essere calettato l'albero lento cavo differenziato del riduttore, è possibile adottare sia la soluzione con perno «lungo» sia quella con perno «corto»: dimensioni come da tabella (per altre dimensioni ved. cap. 18).

Nel primo caso (fig. c), fungendo il perno «lungo» da guida, risultano facilitate le operazioni di inserimento. L'eventuale adozione della bussola di bloccaggio con rosetta albero lento cavo (fig. d), riducendo al minimo l'ossidazione da contatto, agevola notevolmente le operazioni di smontaggio fornendo, nel contempo, un ausilio alla trasmissione del momento torcente. Nel secondo caso (fig. e), la ridotta dimensione assiale del perno macchina «corto», limita al minimo l'ingombro di montaggio e smontaggio.

In entrambi i casi la rigidezza e la resistenza a flessotorsione del perno macchina non cambiano, essendo l'unica superficie attraverso la quale avviene la trasmissione del momento torcente, quella giacente sul diametro $D_2$.

**Importante**: il diametro del perno macchina in battuta contro il riduttore deve essere almeno (1,18 ÷ 1,25) · D.

Descrizione aggiuntiva alla **designazione** per l'ordinazione: **albero lento cavo con unità di bloccaggio lato macchina.**

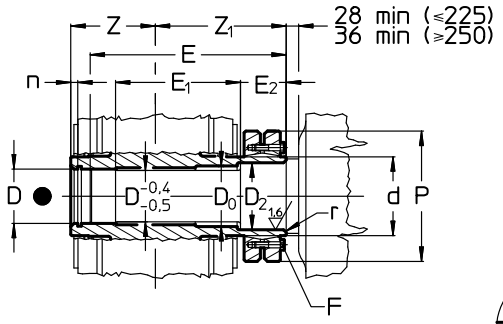


c) Albero lento cavo differenziato con unità di bloccaggio e perno macchina «lungo»

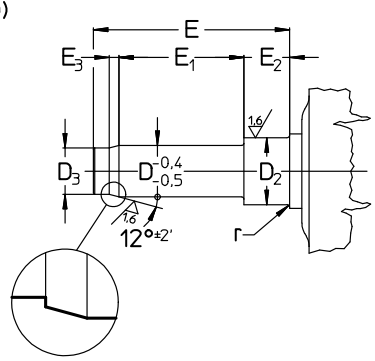


d) Perno macchina «lungo» anche per bussola di bloccaggio

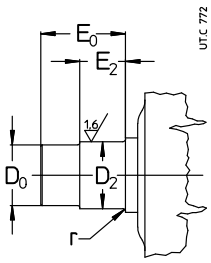


e) Perno macchina «corto»

| Grand. | D Ø | D2 Ø | D3 Ø H7/h6 | D0 Ø H7/h6 | E | E0 | E1 | E2 | E3 | F UNI 5737-88 cl. 10.9 | M N m 1) | d Ø | P Ø | n | r | Z | Z1 | M2 SD N m 2) |
|---|---|---|---|---|---|---|---|---|---|---|---|---|---|---|---|---|---|---|
| | H7/j6, k6 | | | | | | | | | | | | | | | | | |
| **140** | 70 | 75 | 62 | 72 | 273 | 99 | 180 | 52 | 16 | M 8 n. 10 | 30 | 90 | 155 | 8 | 2 | 125 | 170 | 9 700 |
| **160** | 80 | 85 | 70 | 82 | 307 | 114 | 199 | 62 | 21 | M 10 n. 9 | 60 | 105 | 185 | 8 | 3 | 136 | 193 | 14 500 |
| **180** | 90 | 100 | 80 | 95 | 335 | 124 | 221 | 65 | 21 | M 10 n. 12 | 60 | 120 | 215 | 9 | 3 | 150 | 211 | 22 500 |
| **200** | 100 | 110 | 88 | 105 | 377 | 135 | 251 | 72 | 25 | M 12 n. 10 | 100 | 130 | 230 | 10 | 3 | 167 | 236 | 32 500 |
| **225** | 110 | 120 | 98 | 115 | 404 | 150 | 265 | 78 | 25 | M 12 n. 12 | 100 | 140 | 265 | 10 | 3,5 | 180 | 253 | 45 400 |
| | H7/h6, j6 | | | | | | | | | | | | | | | | | |
| **250** | 125 | 135 | 110 | 130 | 461 | 165 | 307 | 86 | 32 | M 16 n. 8 | 250 | 160 | 290 | 11 | 4 | 206 | 287 | 62 900 |
| **280** | 140 | 150 | 125 | 145 | 506 | 185 | 324 | 104 | 32 | M 16 n. 10 | 250 | 180 | 330 | 12 | 4 | 222 | 318 | 85 600 |
| **320, 321** | 160 | 170 | 140 | 165 | 567 | 203 | 375 | 104 | 43 | M 16 n. 12 | 250 | 200 | 350 | 13 | 5 | 254 | 350 | 121 900 |
| **360** | 180 | 195 | 160 | 190 | 621 | 231 | 400 | 124 | 43 | M 16 n. 15 | 250 | 230 | 370 | 14 | 5 | 273 | 388 | 172 000 |

1) Momento di serraggio.
2) Valori massimi relativi all'unità di bloccaggio; in caso di perno macchina «corto» (fig. e), interpellarci.
● Posizione gola di riferimento (ved. cap. 6).
Per esecuzione con tenuta a labirinto albero lento, le dimensioni E, $E_1$, $E_2$ cambiano: interpellarci.

## Grandezze 140 ... 360: lato opposto macchina

I riduttori e motoriduttori grand. 140 ... 360 possono essere forniti con albero lento cavo **differenziato** con unità di bloccaggio **lato opposto macchina**, cioè **lato gola** (ved. fig. f).

Rispetto all'esecuzione lato macchina, questa esecuzione migliora l'accessibilità all'unità di bloccaggio ma risulta più costosa, con una rigidezza torsionale inferiore e con limiti nella massima grandezza motore ammissibile per MR 2I ... UP2 ...; l'unità di bloccaggio trasmette un momento torcente inferiore e normalmente necessita di protezione antinfortunistica (ved. «Protezione per albero cavo con unità di bloccaggio»).

**Importante**: il diametro del perno della macchina in battuta contro il riduttore deve essere almeno (1,18 ÷ 1,25) · D.

Descrizione aggiuntiva alla **designazione** per l'ordinazione: **albero lento cavo con unità di bloccaggio lato opposto macchina**.

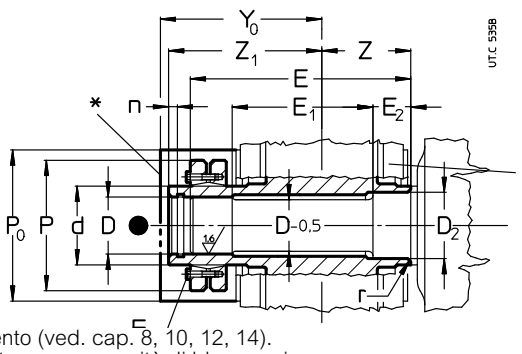


Zona albero lento cavo protetta contro l'ossidazione da contatto.

f) Albero lento cavo differenziato con unità di bloccaggio e perno macchina.

● Posizione gola di riferimento (ved. cap. 8, 10, 12, 14).
* Protezione per albero lento cavo con unità di bloccaggio.

| Grand. | MR 2I ... UP2 ... grand. motore max (ved. cap. 12) | D Ø | $D_2$ Ø | E 3) | $E_1$ | $E_2$ 3) | F UNI 5737-88 cl. 10.9 | M N m 1) | n | d Ø | P Ø | r | Z | $Z_1$ | $Y_0$ | $P_0$ | $M_2$ N m 2) |
|---|---|---|---|---|---|---|---|---|---|---|---|---|---|---|---|---|---|
| | | H7/j6, k6 | | | | | | | | | | | | | | | |
| **140** | 132, 160 B5R | 70 | 75 | 294,5 | 192,5 | 52 | M 8 n. 10 | 30 | 8 | 90 | 155 | 2 | 125 | 191,5 | 222 | 234 | 8 000 |
| **160** | 180 | 80 | 85 | 329 | 208 | 57 | M 10 n. 9 | 60 | 8 | 105 | 185 | 3 | 136 | 215 | 234 | 234 | 12 000 |
| **180** | 180, 200 B5R | 90 | 100 | 363 | 228 | 63 | M 10 n. 12 | 60 | 9 | 120 | 215 | 3 | 150 | 239 | 256 | 234 | 18 000 |
| **200** | 225 | 100 | 110 | 402 | 260 | 66 | M 12 n. 10 | 100 | 10 | 130 | 230 | 3 | 167 | 261 | 282 | 254 | 26 000 |
| **225** | 225, 250 B5R | 110 | 120 | 428 | 277 | 75 | M 12 n. 12 | 100 | 10 | 140 | 265 | 3,5 | 180 | 277 | 298 | 283 | 36 600 |
| | | H7/h6, j6 | | | | | | | | | | | | | | | |
| **250** | 280 | 125 | 135 | 493 | 318 | 84 | M 16 n. 8 | 250 | 11 | 160 | 290 | 4 | 206 | 319 | 345 | 315 | 51 600 |
| **280** | 280, 315S B5R | 140 | 150 | 543 | 337 | 94 | M 16 n. 10 | 250 | 12 | 180 | 330 | 4 | 222 | 355 | 381 | 345 | 71 500 |
| **320, 321** | 315 | 160 | 170 | 607 | 388 | 107 | M 16 n. 12 | 250 | 13 | 200 | 350 | 5 | 254 | 390 | 405 | 393 | 102 000 |
| **360** | 315 | 180 | 195 | 668 | 414 | 116 | M 16 n. 15 | 250 | 14 | 230 | 370 | 5 | 273 | 435 | 466 | 394 | 143 000 |

1) Momento di serraggio.
2) Valori massimi relativi all'unità di bloccaggio.
3) In presenza della «Tenuta con labirinto e ingrasatore albero lento» (cap. 17 (26)) occorre incrementare la quota E ($E_2$) della quantità A indicata in tabella al cap. 17 (26).

## (7) Protezione per albero lento cavo con unità di bloccaggio

Protezione antinfortunistica, di lamiera di acciaio, per i riduttori dotati di albero lento cavo con unità di bloccaggio dal lato opposto macchina (lato gola). Fornita standard qualora si ordini l'opzione albero lento con unità di bloccaggio. Per dettagli, ved. sotto.

### Grand. 140 ... 360

Per dimensioni e schema di montaggio ved. «Albero lento cavo con unità di bloccaggio lato opposto macchina».
L'accessorio **non è fornibile** per:
– tutti i riduttori **R I**;
– tutti i riduttori e i motoriduttori in forme costruttive verticali **V5** e **V6 con unità di bloccaggio posizionata in alto**;
– **alcune combinazioni** di **motoriduttori** ad assi **paralleli** (UP**2**...) indicate nella **tabella** (per ogni altra combinazione motoriduttore l'accessorio è da intendersi fornibile).

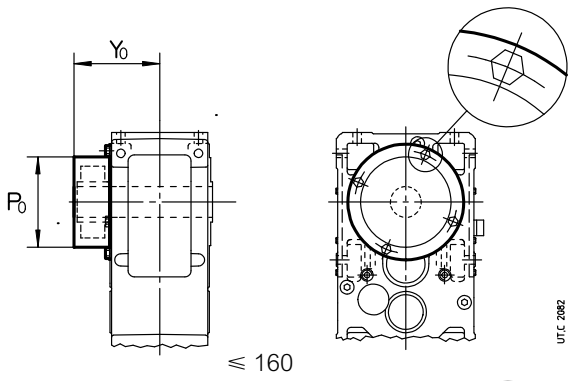


⩽ 160

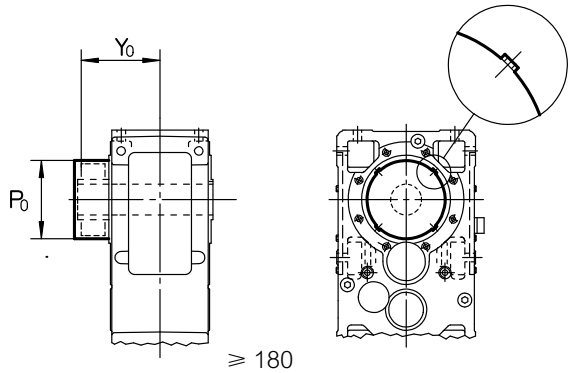


⩾ 180

| Grand. MR 2I, 3I UP**2**... | Grand. motore B5 non compatibile con l'accessorio |
|---|---|
| **140** | ⩾ 100 |
| **160** | ⩾ 160 |
| **180** | ⩾ 200 |
| **200** | ⩾ 250 |
| **225** | ⩾ 250 |
| **250** | 315 |
| **280** | 315 |

Per quote $\mathbf{P}_0$ e $\mathbf{Y}_0$ ved. cap. 17 (6).

### Grand. 80 ... 125

Rotismi CI e ICI per ingombri ved. tabella a lato.
Per altre grandezze e altri rotismi contattare Rossi.

| Grand. MR CI, ICI | $Y_0$ | $P_0$ |
|---|---|---|
| **80, 81** | 123 | 114 |
| **100** | 155 | 134 |
| **125** | 182 | 184 |

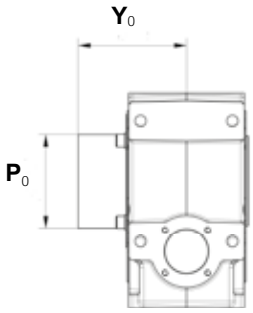


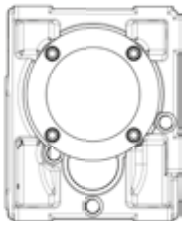

## (8) Flangia (grand. 40 ... 360)

I riduttori e i motoriduttori possono essere forniti con flangia B5 con fori passanti e centraggio «foro».
Per grand. 63 ... 81, è disponibile in due varianti con differenti dimensioni di accoppiamento: **flangia B5** e **flangia B5 tipo B**. L'accessorio viene fornito montato sul riduttore. Se non diversamente specificato, la posizione di montaggio è sul lato opposto gola (opposto entrata, per assi paralleli: per questi ultimi, grand. 40 ... 125, è l'unica possibile; per grand. superiori interpellarci). Per posizione di montaggio lato gola (solo per assi ortogonali), precisare di seguito alla designazione «**montaggio lato gola**». Si raccomanda l'impiego, sia nelle viti sia nei piani di unione, di adesivi bloccanti tipo Loctite.
Per il valore delle quote $H_1$ e Z ved. cap. 8, 10, 12 e 14.
Descrizione aggiuntiva alla **designazione** per l'ordinazione: **flangia B5** o **flangia B5 tipo B** (ved. tabella).

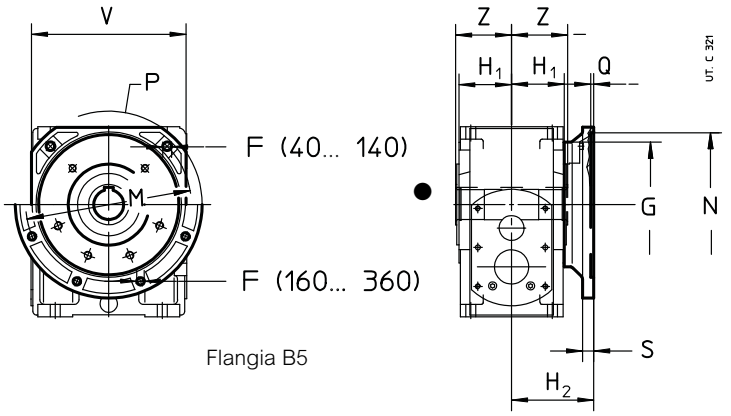


Flangia B5

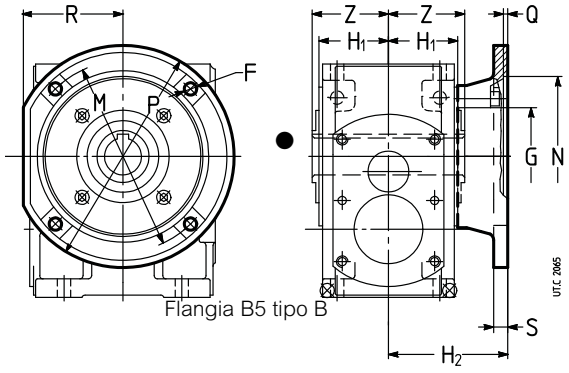


Flangia B5 tipo B

● Posizione gola di riferimento (ved. cap. 16) per la verifica del carico radiale.

| Grand. | F Ø | G Ø | $H_2$ h12 | M Ø | N Ø H7 | P Ø | Q | R | S | V □ | Massa kg | Designazione |
|---|---|---|---|---|---|---|---|---|---|---|---|---|
| **40** | 9,5 | 60 | 80 | 115 | 95 | 140 | 4 | – | 11 | 110 | 0,8 | **Flange B5** |
| **50** | 9,5 | 70 | 80 | 130 | 110 | 160 | 4,5 | – | 12 | 122 | 1 | **Flange B5** |
| **63, 64** | 11,5 | 80 | 100 | 165 | 130 | 200 | 4,5 | – | 14 | 152 | 2 | **Flange B5** |
| **63, 64** | 14 | 80 | 107 | 176 | 152 | 210 | 6 | 100 | 14 | – | 2,9 | **Flange B5 Typ B** |
| **80, 81** | 14 | 110 | 112 | 215 | 180 | 250 | 5 | – | 16 | 196 | 3,2 | **Flange B5** |
| **80, 81** | 14 | 110 | 129 | 230 | 170 | 280 | 6 | 121 | 16 | – | 5,8 | **Flange B5 Typ B** |
| **100** | 14 | 130 | 132 | 265 | 230 | 300 | 5 | – | 18 | 248 | 5,5 | **Flange B5** |
| **125** | 18 | 180 | 154 | 300 | 250 | 350 | 6 | – | 20 | 290 | 8,5 | **Flange B5** |
| **140** | 18 | 230 | 165 | 350 | 300 | 400 | 6 | – | 22 | 350 | 13 | **Flange B5** |
| **160** | $18^8$ | 230 | 191 | 400 | 350 | 450 | 6 | – | 22 | – | 15 | **Flange B5** |
| **180** | $18^8$ | 250 | 191 | 400 | 350 | 450 | 6 | – | 22 | – | 20 | **Flange B5** |
| **200** | $18^8$ | 300 | 231 | 500 | 450 | 550 | 6 | – | 25 | – | 25 | **Flange B5** |
| **225** | $22^8$ | 350 | 231 | 500 | 450 | 550 | 6 | – | 25 | – | 31 | **Flange B5** |
| **250, 280** | $27^8$ | 450 | 280 | 600 | 550 | 660 | 7 | – | 30 | – | 50 | **Flange B5** |
| **320 ... 360** | $33^8$ | 550 | 345 | 740 | 680 | 800 | 7 | – | 37 | – | 80 | **Flange B5** |

## (9) Dispositivo antiretro (grand. 50 ... 360)

Per le grandezze indicate in tabella, i **riduttori** ad assi paralleli con $i_N \geqslant$ **10**, ad assi ortogonali con $i_N \geqslant$ **12,5** ($i_N \geqslant$ **10** per grand. 50; $i_N \geqslant$ **11,2** per grand. 160, 200, 250, 320, 321) e i **motoriduttori** ad assi paralleli e ortogonali, possono essere forniti con dispositivo antiretro; le esecuzioni e le posizioni sono quelle sottoindicate. Per il valore delle quote **a**, **C**, **H**, $H_1$, $H_0$ ved. cap. 8, 10, 12 e 14.

Descrizione aggiuntiva alla **designazione** per l'ordinazione: **dispositivo antiretro rotazione libera freccia bianca** o **freccia nera**.

**2I**[1] **63 ... 360** | **3I 63 ... 125** | **3I 140 ... 360**[2]

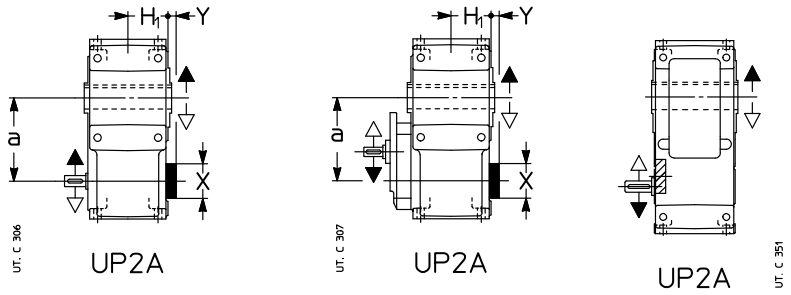


| Grand. | 2I, 3I, 4I | |
|---|---|---|
| | X Ø | Y |
| **63, 64** | 47 | 7 |
| **80, 81** | 52 | 7 |
| **100** | 62 | 7 |
| **125, 140** | 72 | 10 |
| **160, 180** | 90 | 10 |
| **200, 225** | 110 | 10 |
| **250, 280** | 130 | 7 |
| **320 ... 360** | 170 | 7 |

1) Anche MR 4I grand. 63 ... 125.
2) Il dispositivo antiretro non sporge dalla quota $H_1$. Disponibile anche per esecuzione UP2D, UP4A e UP4D.

**CI**[1] **50 ... 100** | **ICI 50 ... 200** | **C2I 140 ... 360**

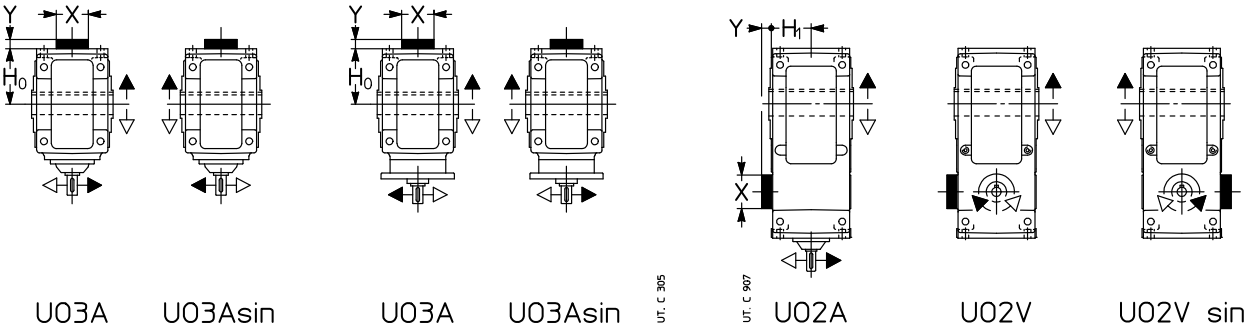


1) Anche MR C3I grand. 50 ... 125.

**CI 125 ... 360**

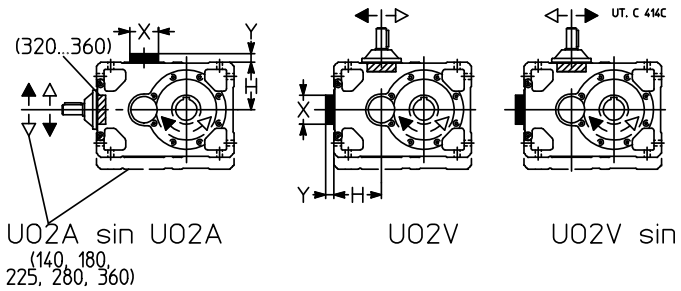


| Grand. | CI, ICI, C3I | | C2I | |
|---|---|---|---|---|
| | X Ø | Y | X Ø | Y |
| **50 ... 64** | 47 | 4 | – | – |
| **80, 81** | 52 | 4 | – | – |
| **100** | 62 | 4 | – | – |
| **125, 140** | 122 | 16 | 72 | 10 |
| **160, 180** | 155 | 21 | 90 | 10 |
| **200, 225** | 190 | 21 | 110 | 10 |
| **250, 280** | 238 | 26 | 130 | 7 |
| **320 ... 360** | –[2] | –[2] | 170 | 7 |

2) Il dispositivo antiretro è montato tra i cuscinetti dell'asse veloce.

### Capacità di carico dispositivo antiretro

Momento torcente nominale $\mathbf{M}_{N2}$ [N m] del dispositivo antiretro quando questo è minore di $\mathbf{M}_{N2}$ del riduttore (cap. 9, 11, 13). Sovraccarico massimo ammissibile **1,7** · $\boldsymbol{M}_{N2}$.

| Grand. | Rotismo ($i_N$) $M_{N2}$ [N m] | | |
|---|---|---|---|
| | **3I** *(28)* **C2I** *(20)* | **2I** *(10)* **3I** (**31,5**) **C2I** *(22,4)* | **3I** *(35,5)* **C2I** *(25)* |
| **140** | 2 800 | 3 150 | 3 550 |
| **180** | 5 600 | 6 300 | 7 100 |
| **225** | 11 200 | 12 500 | 14 000 |
| **280** | 21 200 | 23 600 | 26 500 |
| **321, 360** | 42 500 | 47 500 | 53 000 |

## (10) Bullone di reazione molla a tazza (grand. 40 ... 360)

Sistema di reazione per fissaggio pendolare.
Ved. chiarimenti tecnici al cap. 18.
Per i valori delle quote **A**, $\mathbf{A_1}$, **B** ved. cap. 8, 10, 12 e 14.
Per rotismi CI, ICI, C3I applicare questo sistema **preferibilmente** sui lati **1**; per rotismi 2I, 3I, 4I **non** applicare sul lato **2**.
Descrizione aggiuntiva alla **designazione** per l'ordinazione: **bullone di reazione a molla a tazza**.

**2I ⩽ 125 ; 3I ⩽ 125 ; 4I**

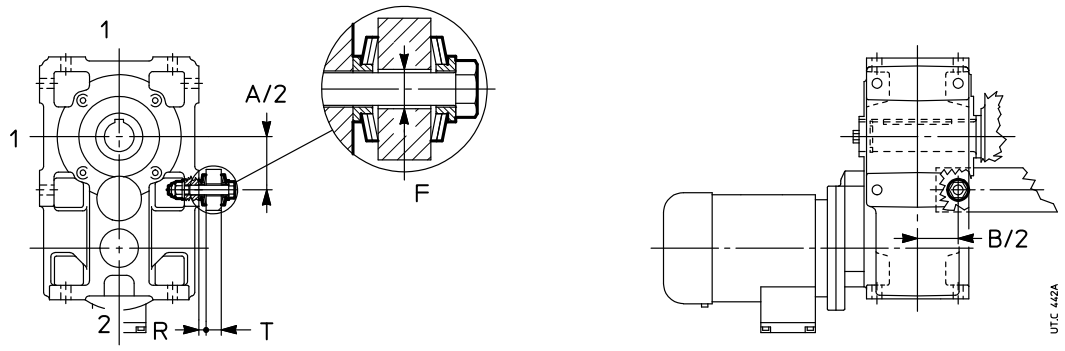


**CI ⩽ 100 ; ICI ⩽ 125 ; C3I**

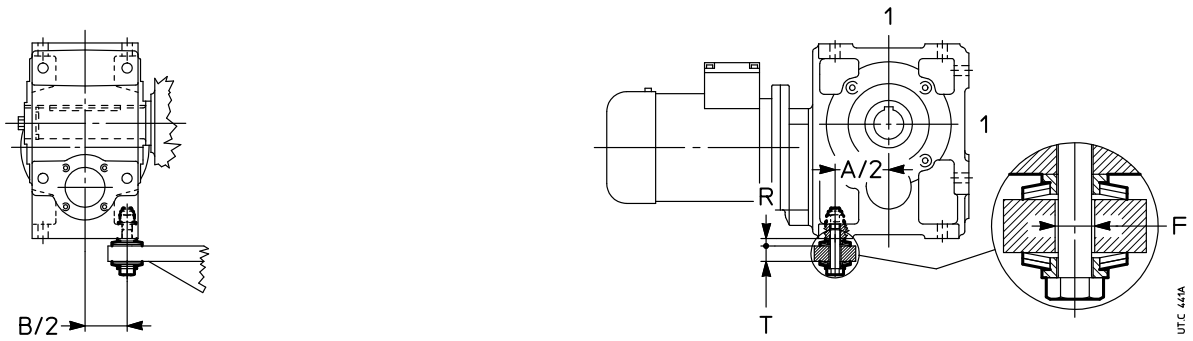


**CI ⩾ 125**

**2I ⩾ 140 ; 3I ⩾ 140 ; C2I**

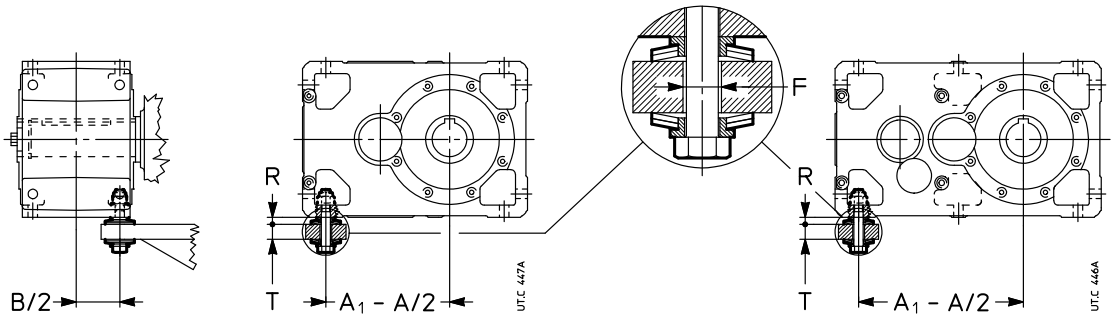


| Grand. | Vite | Molla a tazza | | T | F | R | $M_2$⩽ |
|---|---|---|---|---|---|---|---|
| | UNI 5737-88 | DIN 2093 | | | Ø | 1) | 2) N m |
| **40** | M 6 × 40 | A18 | n.2 | 8 ÷ 10 | 8 | 4,9 | 63 |
| **50** | M 8 × 55 | A25 | n.2 | 10 ÷ 14 | 11 | 6,5 | 140 |
| **63, 64** | M 12 × 70* | A35,5 | n.2 | 14 ÷ 17 | 20 | 8,8 | 224 |
| **80, 81** | M 12 × 90 | A35,5 | n.3 | 18 ÷ 25 | 20 | 10,8 | 400 |
| **100** | M 16 × 110 | A50 | n.2 | 25 ÷ 32 | 20 | 13,1 | 630 |
| **125, 140** | M 16 × 110 | A50 | n.2 | 25 ÷ 32 | 20 | 13,1 | 1000[3] |
| **160, 180** | M 20 × 130 | A63 | n.3 | 25 ÷ 38 | 24 | 17,9 | – |
| **200, 225** | M 24 × 160 | A80 | n.2 | 29 ÷ 48 | 30 | 20,7 | – |
| **250, 280** | M 30 × 200 | A100 | n.2 | 37 ÷ 60 | 36 | 26,2 | – |
| **320 ... 360** | M 36 × 260 | A100 | n.3 | 45 ÷ 75 | 42 | 32,2 | – |

* Vite modificata.
1) Valore teorico: tolleranza 0 ÷ -1.
2) Per $M_2$ maggiori, impiegare 2 bulloni di reazione o il sistema con staffa (ved. pag. seguente).
3) Il limite di 1 000 N m si applica alla sola grandezza 125, in tutti i rotismi con l'esclusione del rotismo CI.

## (11) Kit di reazione molle a tazza (grand. 40 ... 125)

Sistema di reazione per fissaggio pendolare.
Ved. chiarimenti tecnici al cap. 18.
Per i valori delle quote **A**, $\mathbf{A_1}$, **B** ved. cap. 8, 10, 12 e 14.
Descrizione aggiuntiva alla **designazione** per l'ordinazione: **kit di reazione molle a tazza**.

**2I ⩽ 125 ; 3I ⩽ 125 ; 4I**

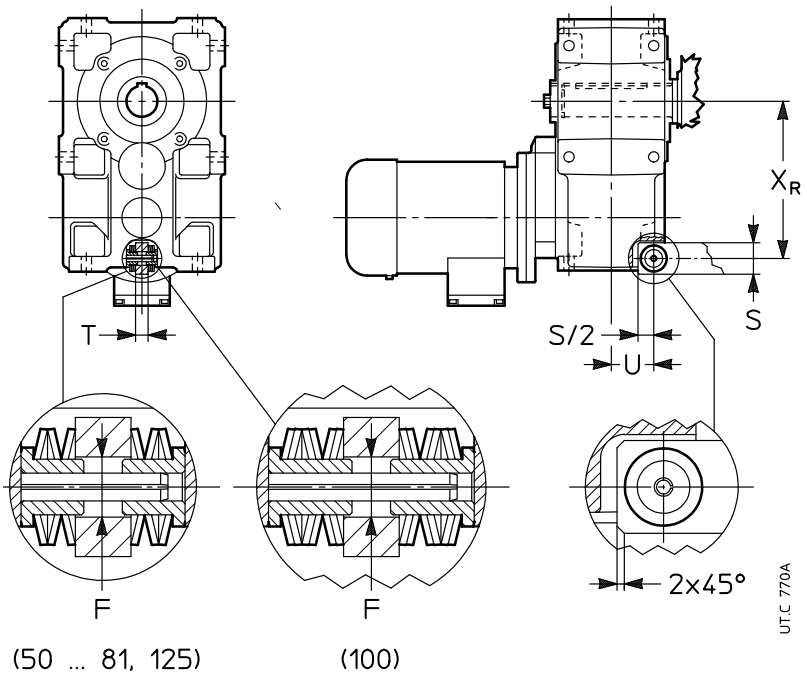


(50 ... 81, 125) (100)

| Grand. | Molle a tazza DIN 2093 | | F | T h11 | S | $x_R$ | U | $M_2$ ⩽ N m |
|---|---|---|---|---|---|---|---|---|
| **40** | A18 | n.3 | 10 | 10 | 22 | 106 | 32,5 | – |
| **50** | A25 | n.3 | 13 | 12 | 30 | 130 | 37,5 | – |
| **63** | A25 | n.3 | 13 | 15 | 35 | 163 | 50 | – |
| **64** | A25 | n.3 | 13 | 15 | 35 | 165 | 50 | 350[2] |
| **80, 81** | A35,5 | n.3 | 19 | 20 | 40 | 199 | 54 | – |
| **100** | A35,5 | n.6 | 19 | 25 | 50[1] | 246[3] | 66 | – |
| **125** | A50 | n.3 | 26 | 30 | 60 | 306[3] | 82 | 2 600[2] |

1) S/2 = 22,5 mm.
2) Per forma costruttiva B3 e B8.
3) Per modello lungo la quota $x_R$ vale: 302 (grand. 80, 81), 351 (grand. 100), 439 (grand. 125).

## (12) Bullone di reazione molle a tazza con staffa (grand. 63 ... 225)

Sistema di reazione per fissaggio pendolare.

Ved. chiarimenti tecnici al cap. 18.

Per i valori delle quote **A**, $\mathbf{A_1}$, **B** ved. cap. 8, 10, 12 e 14.

Questo sistema può essere applicato in caso di necessità (motivi di ingombro, minor sollecitazione o altro) sul lato **corto** più distante dall'asse lento anche per i riduttori ad assi paralleli grandezze 63 ... 225.

Descrizione aggiuntiva alla **designazione** per l'ordinazione: **bullone di reazione a molle a tazza con staffa**.

**CI ⩽ 100 ; ICI ; C3I**

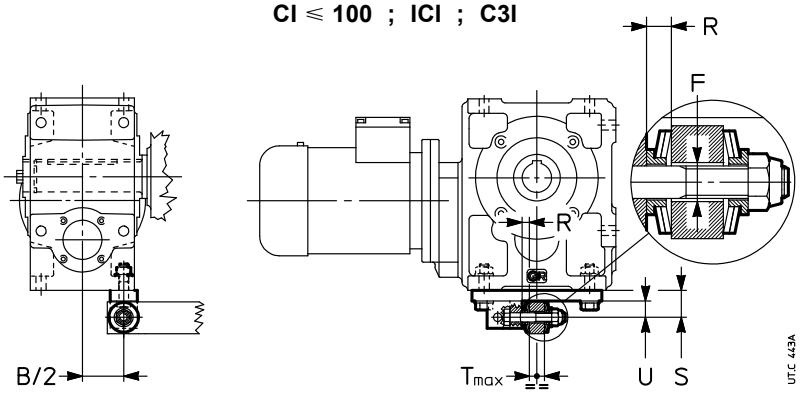


**CI ⩾ 125 ; C2I**

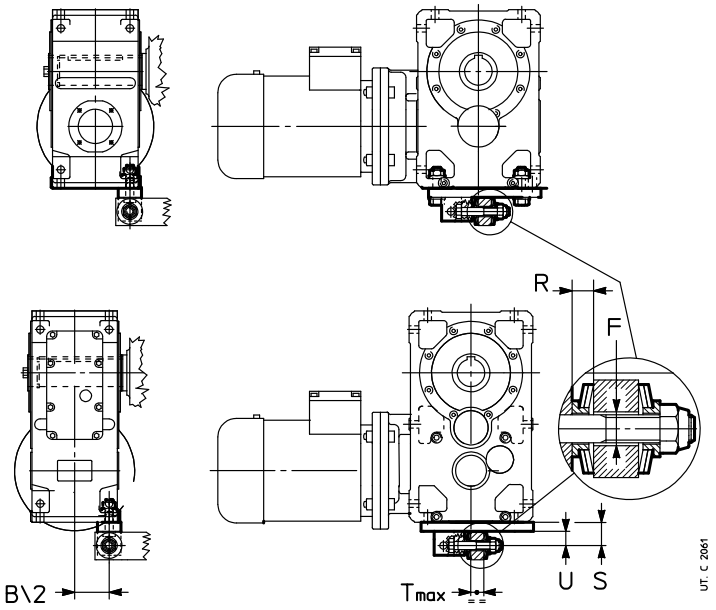


| Grand. | Vite UNI 5737-88 | Molla a tazza DIN 2093 | | T | F Ø | S | U | R 1) | B/2 |
|---|---|---|---|---|---|---|---|---|---|
| **63, 64** | M 12 × 70* | A 35,5 | n.1 | 14 ÷ 17 | 20 | 38 | 23 | 6,8 | 45 |
| **80, 81** | M 12 × 90 | A 35,5 | n.2 | 18 ÷ 25 | 20 | 38 | 23 | 8,8 | 53 |
| **100** | M 16 × 110 | A 50 | n.2 | 25 ÷ 32 | 20 | 50 | 30 | 13,1 | 65,5 |
| **125,140** | M 16 × 110 | A 50 | n.2 | 25 ÷ 32 | 20 | 50 | 30 | 13,1 | 81 |
| **160, 180** | M 20 × 130 | A 63 | n.3 | 23 ÷ 38 | 24 | 65 | 40 | 17,9 | 100,5 |
| **200, 225** | M 24 × 160 | A 80 | n.2 | 29 ÷ 48 | 30 | 80 | 48 | 20,7 | 125 |

* Vite modificata.

1) Valore teorico dopo serraggio: tolleranza 0 ÷ -1.

## (13) Braccio di reazione rigido con staffa o elastico con staffa (grand. **63 ... 225**)

Sistema di reazione per fissaggio pendolare.

Ved. chiarimenti tecnici al cap. 18.

Per i valori delle quote **A**, $\mathbf{A_1}$, **B** ved. cap. 8, 10, 12 e 14.

Questo sistema può essere applicato in caso di necessità (motivi di ingombro, minor sollecitazione o altro) sul lato corto più distante dall'asse lento di tutti i riduttori grand. 63 ... 225.

Descrizione aggiuntiva alla **designazione** per l'ordinazione: **braccio di reazione rigido con staffa** o **elastico con staffa**.

**CI ⩽ 100 ; ICI ; C3I**

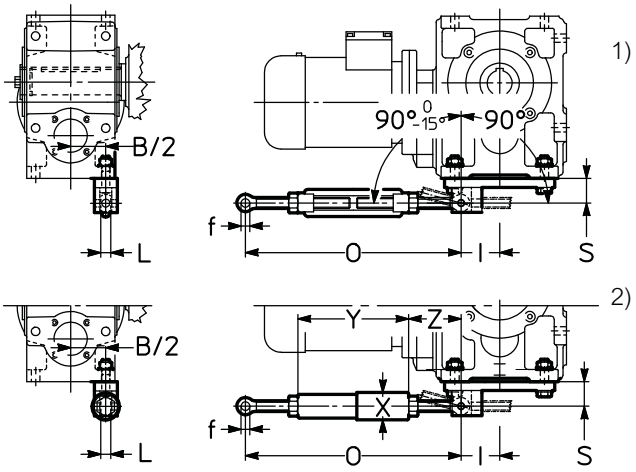


**CI ⩾ 125**

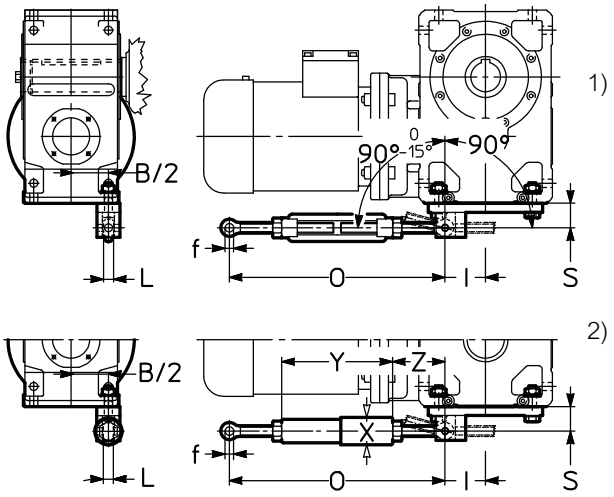


**C2I**

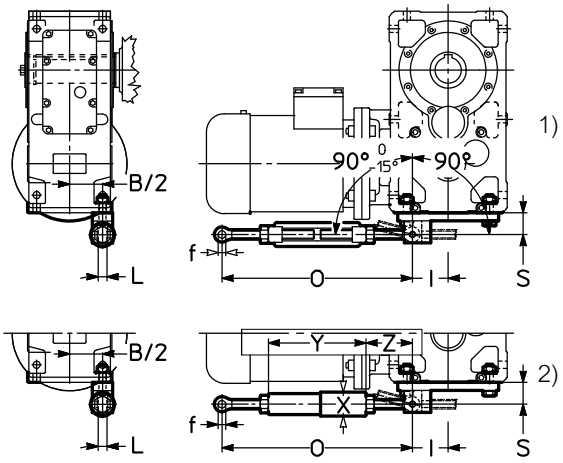


**2I ⩾ 140 ; 3I ⩾ 140**

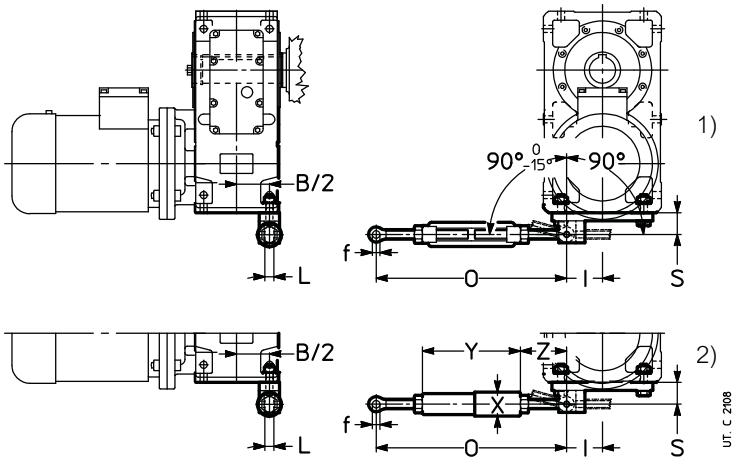


UT. C 2108

1) Braccio di reazione rigido con staffa.
2) Braccio di reazione elastico con staffa (non fornibile per grand. 63 ... 81).

| Grand. | **f** Ø | **O** | **S** | **L** | **X** Ø | **Y** | **Z** ≈ | **I** | **B/2** |
|---|---|---|---|---|---|---|---|---|---|
| **63, 64** | 12 | 280 ÷ 350 | 38 | 14 | — | — | — | 50 | 45 |
| **80, 81** | 12 | 280 ÷ 350 | 38 | 14 | — | — | — | 56 | 53 |
| **100** | 16 | 410 ÷ 510 | 50 | 17 | 52 | 242 | 84 | 74 | 65,5 |
| **125, 140** | 16 | 410 ÷ 510 | 50 | 17 | 52 | 242 | 84 | 74 | 81 |
| **160, 180** | 22 | 580 ÷ 680 | 65 | 24 | 64 | 285 | 147 | 92 | 100,5 |
| **200, 225** | 28 | 580 ÷ 680 | 80 | 30 | 88 | 305 | 137 | 113 | 125 |

## (14) Braccio di reazione (grand. 40 ... 81)

Sistema di reazione per fissaggio pendolare.
Ved. chiarimenti tecnici al cap. 18.
Per i valori delle quote **A**, $\mathbf{A_1}$, **B** ved. cap. 8, 10, 12 e 14.

L'accessorio, comprensivo delle viti di fissaggio al riduttore, viene fornito smontato. In funzione dell'ingombro motore, il montaggio in direzione del motore potrebbe non essere possibile.
Descrizione aggiuntiva alla **designazione** per l'ordinazione: **braccio di reazione.**

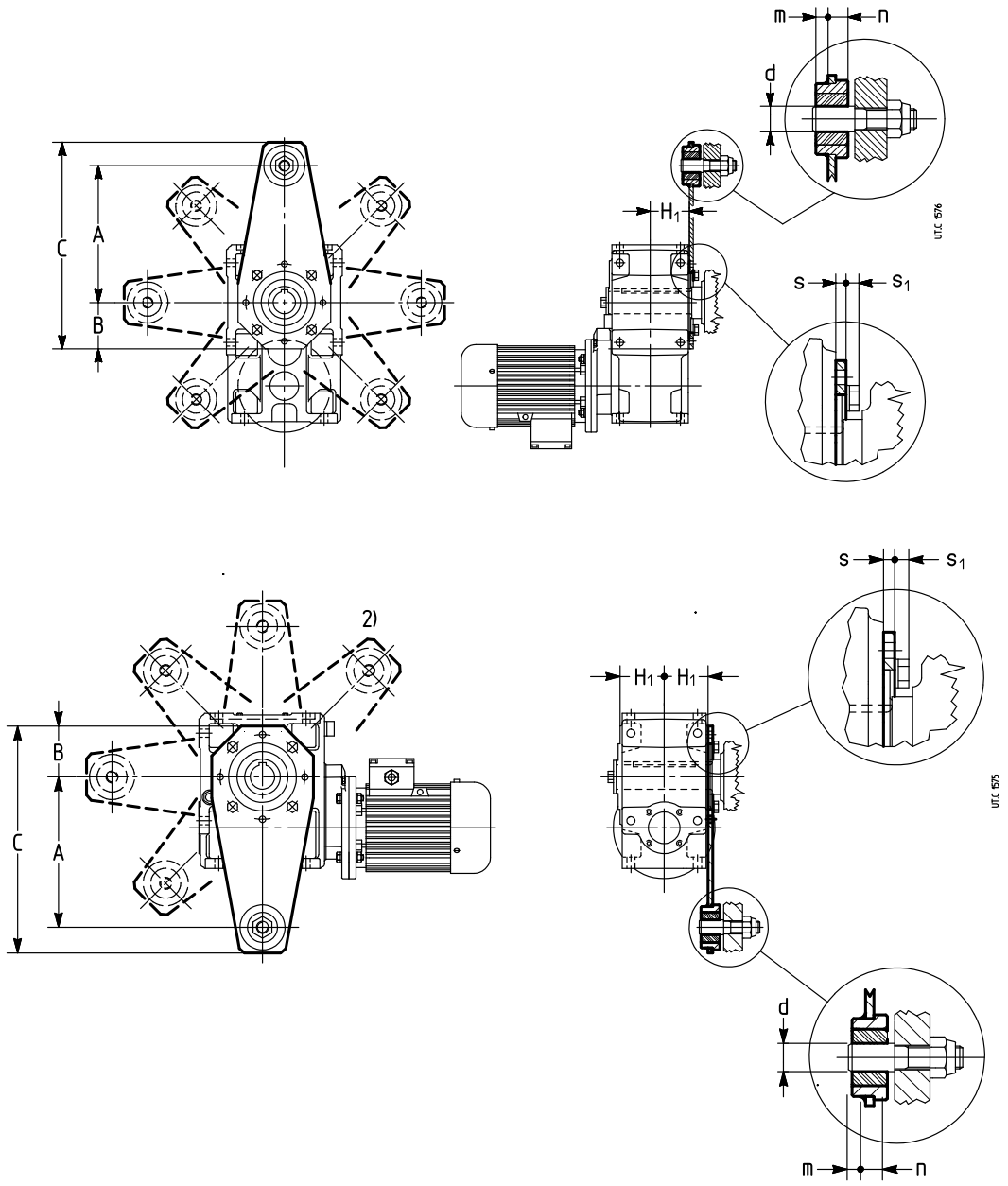


| Grand. | A | B | C | d Ø H11 | $H_1$ h12 | m | n Ø | s | $s_1$ ≈ | $M_2$ ≤ N m |
|---|---|---|---|---|---|---|---|---|---|---|
| **40** | 100 | 45 | 157 | 8[1)] | 41,5 | 5 | 9 | 4 | 4,7 | 135 |
| **50** | 150 | 52,5 | 230 | 10 | 49 | 7 | 13 | 6 | 5,6 | 280 |
| **63, 64** | 200 | 60 | 294 | 20 | 58,5 | 9,5 | 15,5 | 6 | 7,5 | 335 |
| **80, 81** | 250 | 80 | 364 | 20 | 69,5 | 9,5 | 15,5 | 6 | 9,2 | 670 |

1) Boccola ammortizzante di materiale plastico non presente.
2) Posizione non possibile per MR ICI.

## (15) Raffreddamento artificiale con ventola (grand. 125 ... 360)

I riduttori ad **assi paralleli** di grandezza e rotismo indicati in tabella possono essere forniti con **una** o **due** ventole. Per il valore delle quote **e**, $\mathbf{e_1}$, e **c**, $\mathbf{c_1}$ ved. cap. 8.
Anche i motoriduttori MR 2I 140 ... 360 e MR 3I 140 ... 360 **UP...D** possono essere forniti con **una** ventola.

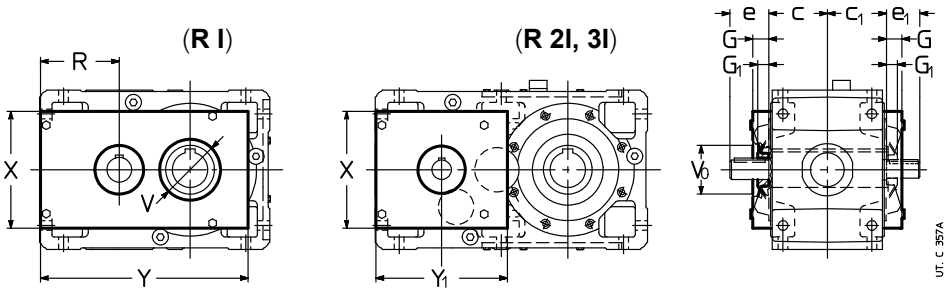


| Grand. R I[4] | Grand. R 2I[4], R 3I[4] | G [1] | $G_1$ | R | $V_0$ Ø | V Ø [3] | X | Y | $Y_1$ |
|---|---|---|---|---|---|---|---|---|---|
| **125** | **140** | 34 | 25[5] | 148 | 90 | 90 | 212 | 379 | 247 |
| **140** | **–** | 51 | 39 | 148 | 90 | 100 | 240 | 420 | – |
| **160** | **160, 180** | 38 | 25[6] | 178 | 110[6] | 115 | 264 | 469 | 297 |
| **180** | **–** | 54 | 39 | 178 | 110 | 130 | 296 | 487 | – |
| **200** | **200, 225** | 44 | 32 | 223 | 130 | 140 | 326 | 585 | 357 |
| **225** | **–** | 44 | 32 | 223 | 140 | 160 | 326 | 610 | – |
| **250** | **250, 280** | 52 | 40[2] | 278 | 160 | 175 | 426 | 740 | 447 |
| **280** | **–** | 52 | 40 | 278 | 175 | 200 | 426 | 770 | – |
| **320, 321** | **320 ... 360** | 63 | 50[2] | 353 | 200 | 220 | 554 | 951 | 557 |
| **360** | **–** | 63 | 50 | 353 | 220 | 260 | 554 | 991 | – |

1) Le viti sporgono dalla quota **G** di 6 mm.
2) Per R 3I quota $G_1$ = 32 (250, 280), 40 (320 ... 360).
3) Solo per **seconda** ventola in pos. **2** o, a richiesta, in altri casi.
4) Con flangia B5 lato ventola esecuzione non possibile; in caso di necessità, interpellarci.
5) Per R 2I 140 pos. **2** quota $G_1$= 15.
6) Per R 3I 160 e 180 con **i** ⩾ 72 e/o pos. **2** quota $G_1$=15 e quota $V_0$=90.

Per riduttori **R I**, il raffreddamento artificiale con ventola risulta in alcuni casi incompatibile con altre esecuzioni speciali e accessori, secondo lo schema riportato nella tabella seguente; in caso di necessità, interpellarci.

| Esecuzione speciale | UP...A, UP...L Una ventola in pos. 1 | | UP...D Una ventola in pos. 2 | | UP...D Una ventola in pos. 1 | | UP...D Due ventole | |
|---|---|---|---|---|---|---|---|---|
| | 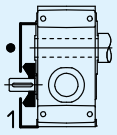 | | 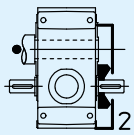 | | 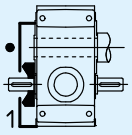 | | 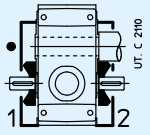  | |
| | Lato gola • | Lato opposto gola | Lato gola • | Lato opposto gola | Lato gola • | Lato opposto gola | Lato gola • | Lato opposto gola |
| (1) Albero lento normale[1] | – | ✓ | ✓ | – | – | ✓ | – | ✓ |
| (2) Albero lento integrale[1] | – | ✓ | ✓ | – | – | ✓ | – | ✓ |
| (6) Albero lento cavo con unità di bloccaggio | – | ✓ | ✓ | – | – | ✓ | – | – |
| (8) Flangia | – | ✓ | – | – | – | – | – | – |

– Esecuzione o accessorio non possibile.
✓ Esecuzione o accessorio possibile.
1) Albero lento **bisporgente** non possibile.

I riduttori ad **assi ortogonali** di grandezza e rotismo indicati in tabella possono essere forniti con **una** ventola. Per il valore delle quote **e** e **c** ved. cap. 10.
Anche i motoriduttori MR CI 125 ... 280, MR C2I 160 ... 360 **... D ...**, **... H ...**, **... R ...** possono essere forniti con **una** ventola.

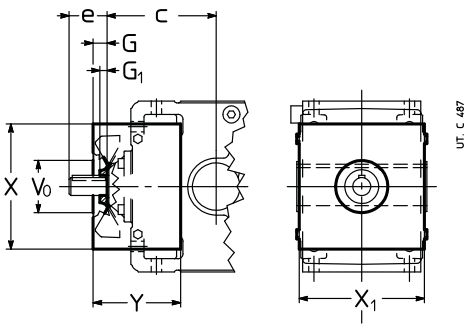

| Grand. CI | | | G | $G_1$ | $V_0$ Ø | X | $X_1$ 1) | Y |
|---|---|---|---|---|---|---|---|---|
| 125 | R | $i_N \leq 8$ | 25 | 15 | 90 | 212 | 212 | 140 |
| | | $i_N \geq 9$ | 25 | 15 | 90 | 212 | 212 | 127 |
| | MR | | 25 | 15 | 90 | 212 | 212 | 127 |
| 140 | R | $i_N \leq 9$ | 25 | 15 | 90 | 212 | 212 | 140 |
| | | $i_N \geq 10$ | 25 | 15 | 90 | 212 | 212 | 127 |
| | MR | | 25 | 15 | 90 | 212 | 212 | 127 |
| 160 | R | $i_N \leq 8$ | 34 | 20 | 110 | 264 | 264 | 209 |
| | | $i_N \geq 9$ | 29 | 15 | 110 | 264 | 264 | 184 |
| | MR | | 29 | 15 | 110 | 264 | 264 | 184 |
| 180 | R | $i_N \leq 9$ | 34 | 20 | 110 | 264 | 264 | 209 |
| | | $i_N \geq 10$ | 29 | 15 | 110 | 264 | 264 | 184 |
| | MR | | 29 | 15 | 110 | 264 | 264 | 184 |
| 200 | R | $i_N \leq 8$ | 41 | 20 | 150 | 326 | 326 | 255 |
| | | $9 \leq i_N \leq 16$ | 41 | 20 | 130 | 326 | 326 | 232 |
| | | $i_N \geq 18$ | 41 | 15 | 130 | 326 | 326 | 232 |
| | MR | $i_N \leq 14$ | 41 | 20 | 130 | 326 | 326 | 232 |
| | | $i_N \geq 16$ | 41 | 15 | 130 | 326 | 326 | 232 |
| 225 | R | $i_N \leq 9$ | 41 | 20 | 150 | 326 | 326 | 255 |
| | | $10 \leq i_N \leq 16$ | 41 | 20 | 130 | 326 | 326 | 232 |
| | | $i_N \geq 18$ | 41 | 15 | 130 | 326 | 326 | 232 |
| | MR | $i_N \leq 16$ | 41 | 20 | 130 | 326 | 326 | 232 |
| | | $i_N \geq 18$ | 41 | 15 | 130 | 326 | 326 | 232 |
| 250 | R | $i_N \leq 10$ | 47 | 25 | 175 | 426 | 404 | 317 |
| | | $11,2 \leq i_N \leq 16$ | 46 | 25 | 150 | 426 | 404 | 293 |
| | | $i_N \geq 18$ | 46 | 20 | 150 | 426 | 404 | 293 |
| | MR | $i_N \leq 14$ | 46 | 25 | 150 | 426 | 404 | 293 |
| | | $i_N \geq 16$ | 46 | 20 | 150 | 426 | 404 | 293 |
| 280 | R | $i_N \leq 11,2$ | 47 | 25 | 175 | 426 | 404 | 317 |
| | | $12,5 \leq i_N \leq 16$ | 46 | 25 | 150 | 426 | 404 | 293 |
| | | $i_N \geq 18$ | 46 | 20 | 150 | 426 | 404 | 293 |
| | MR | $i_N \leq 16$ | 46 | 25 | 150 | 426 | 404 | 293 |
| | | $i_N \geq 18$ | 46 | 20 | 150 | 426 | 404 | 293 |
| 320 ... 360 | R | | 57 | 32 | 220 | 554 | 500 | 392 |

1) Le viti sporgono dalla quota $\mathbf{X}_1$ di 6 mm per parte.

| Grand. C2I | | | G | $G_1$ | $V_0$ Ø | X | $X_1$ 1) | Y |
|---|---|---|---|---|---|---|---|---|
| 160 | R | $i_N \leq 31,5$ | 25 | 15 | 110 | 264 | 264 | 184 |
| | | $i_N \geq 35,5$ | 25 | 15 | 110 | 264 | 264 | 173 |
| | MR | | 25 | 15 | 110 | 264 | 264 | 173 |
| 180 | R | $i_N \leq 31,5$ | 25 | 15 | 110 | 264 | 264 | 184 |
| | | $i_N \geq 35,5$ | 25 | 15 | 110 | 264 | 264 | 173 |
| | MR | | 25 | 15 | 110 | 264 | 264 | 173 |
| 200 | R | $i_N \leq 31,5$ | 34 | 20 | 130 | 326 | 326 | 232 |
| | | $i_N \geq 35,5$ | 41 | 15 | 130 | 326 | 326 | 222 |
| | MR | | 41 | 15 | 130 | 326 | 326 | 222 |
| 225 | R | $i_N \leq 31,5$ | 34 | 20 | 130 | 326 | 326 | 232 |
| | | $i_N \geq 35,5$ | 41 | 15 | 130 | 326 | 326 | 222 |
| | MR | | 41 | 15 | 130 | 326 | 326 | 222 |
| 250 | R | $i_N \leq 31,5$ | 43 | 20 | 150 | 426 | 404 | 293 |
| | | $35,5 \leq i_N \leq 63$ | 41 | 20 | 150 | 426 | 404 | 268 |
| | | $i_N \geq 71$ | 41 | 15 | 150 | 426 | 404 | 268 |
| | MR | $i_N \leq 63$ | 41 | 20 | 150 | 426 | 404 | 268 |
| | | $i_N \geq 71$ | 41 | 15 | 150 | 426 | 404 | 268 |
| 280 | R | $i_N \leq 31,5$ | 43 | 20 | 150 | 426 | 404 | 293 |
| | | $35,5 \leq i_N \leq 63$ | 41 | 20 | 150 | 426 | 404 | 268 |
| | | $i_N \geq 71$ | 41 | 15 | 150 | 426 | 404 | 268 |
| | MR | $i_N \leq 63$ | 41 | 20 | 150 | 426 | 404 | 268 |
| | | $i_N \geq 71$ | 41 | 15 | 150 | 426 | 404 | 268 |
| 320 321 360 | R | $i_N \leq 31,5$ | 55 | 32 | 220 | 554 | 500 | 365 |
| | | $35,5 \leq i_N \leq 63$ | 46 | 25 | 185 | 554 | 500 | 333 |
| | | $i_N \geq 71$ | 46 | 20 | 185 | 554 | 500 | 333 |
| | MR | $i_N \leq 28$ | 55 | 32 | 220 | 554 | 500 | 365 |
| | | $31,5 \leq i_N \leq 63$ | 46 | 25 | 185 | 554 | 500 | 333 |
| | | $i_N \geq 71$ | 46 | 20 | 185 | 554 | 500 | 333 |

1) Le viti sporgono dalla quota $\mathbf{X}_1$ di 6 mm per parte.

Nell'esecuzione con albero veloce bisporgente le relative estremità d'albero sono ambedue **accessibili** anche quando c'è la ventola: l'eventuale protezione antinfortunistica è a cura dell'Acquirente (2006/42/CE).

Le esecuzioni e le posizioni possibili sono quelle sottoindicate.

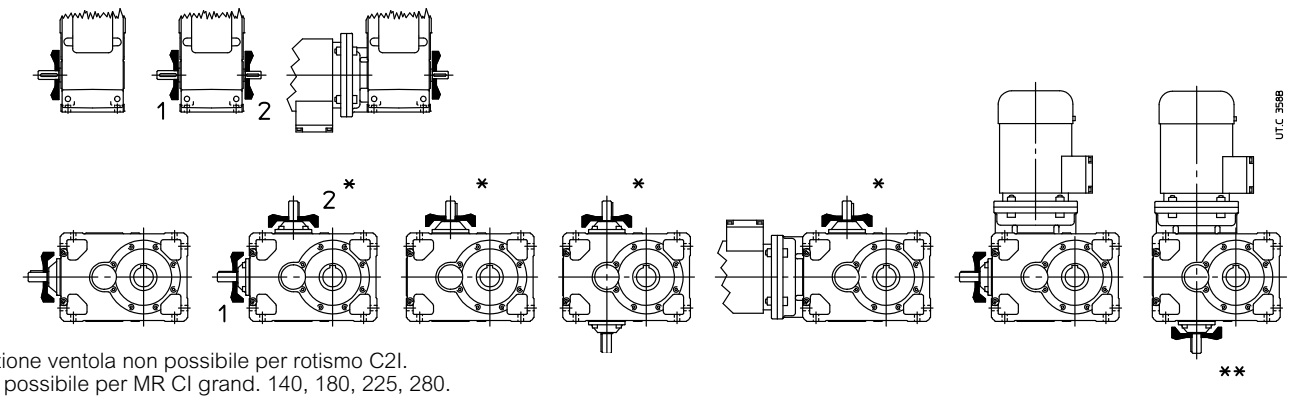


* Posizione ventola non possibile per rotismo C2I.
** Non possibile per MR CI grand. 140, 180, 225, 280.

La temperatura dell'aria di raffreddamento non deve essere superiore a quella ambiente.

Descrizione aggiuntiva alla **designazione** per l'ordinazione: **raffreddamento artificiale con ventola**; nell'esecuzione con albero veloce bisporgente precisare se pos. **1** o **2** o – solo per i paralleli – **1** e **2**.

Disponibile anche raffreddamento artificiale con unità autonoma di raffreddamento con scambiatore di calore (ved. cap. 17 (30)); in caso di necessità interpellarci.

## (16) Raffreddamento artificiale con serpentina (grand. **125 ... 360**)

I riduttori e motoriduttori grand. 125 ... 360, con l'esclusione del rotismo ICI e delle forme costruttive V... con il lato gola rivolto verso il basso, possono essere forniti con serpentina di lega di rame per il raffreddamento ad acqua.
A richiesta disponibile anche serpentina di acciaio inossidabile (AISI 316 o di cupronickel); interpellarci.
Caratteristiche dell'acqua di raffreddamento:
- bassa durezza ⩽ 12 °F (gradi francesi);
- temperatura max 20 °C;
- portata 10 ÷ 20 $dm^3$/min;
- pressione 0,2 ÷ 0,4 MPa (2 ÷ 4 bar).

Per il collegamento è sufficiente un tubo metallico liscio del diametro esterno **d** indicato in tabella.
La perdita di carico nella serpentina, in funzione della portata e della pressione dell'acqua, è di 0,6 ÷ 0,8 bar per diametro **Ø** d16 e 0,8 ÷ 1 bar per diametro **Ø** d12.
A richiesta è disponibile una **valvola termostatica** che, in maniera automatica e senza necessità di alimentazione ausiliaria, permette la circolazione dell'acqua quando l'olio del riduttore raggiunge la temperatura impostata; il sensore della valvola è completo di pozzetto. Il montaggio e la taratura, impostabile da 50 ÷ 90 °C, sono a cura dell'Acquirente.
Per temperatura ambiente minore di 0 °C interpellarci.
Descrizione aggiuntiva alla **designazione** per l'ordinazione: **raffreddamento artificiale con serpentina o raffreddamento artificiale con serpentina e valvola termostatica**.

| Grand. | **A**[1] ≈ | **B**[1] ≈ | **d** Ø | *M*s N m |
|---|---|---|---|---|
| **125 ... 180** | 40 | 40 | 10 | 30 |
| **200 ... 280** | 50 | 40 | 12 | 30 |
| **320 ... 360** | 60 | 45 | 16 | 35 |

1) Valori indicativi validi per forma costruttiva B3 ed esecuzione U ... A. Per altre forme costruttive e/o esecuzioni: interpellarci.

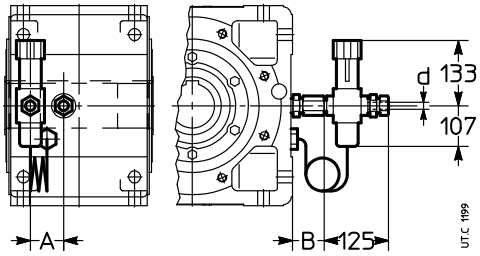


## (17) Raffreddamento artificiale con scambiatore interno (grand. **140 ... 360**)

I seguenti riduttori e i motoriduttori:
– grand. 140 ... 360;
– forme costruttive B3, B6, B7, B8;
– ad assi paralleli 2I, 3I;
– ad assi ortogonali C2I in esecuzione UO2A, ...H, ...V, ...R (escluse le rispettive versioni sin).
possono essere forniti con scambiatore di calore **interno** ed **estraibile**, di alluminio alettato, montato sul coperchio di ispezione del riduttore (per facilitare le operazioni di manutenzione) per il raffreddamento ad acqua dell'olio di lubrificazione.

Scambiatore di calore interno, sul coperchio di ispezione riduttore

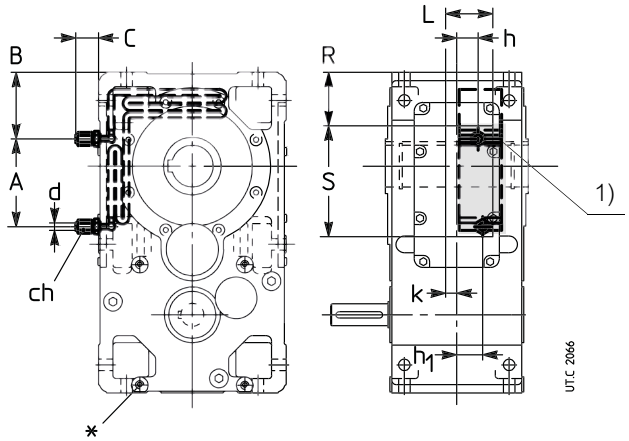


1) Zona libera per il fissaggio dei tubi e per l'ingombro dei dispositivi di fissaggio della serpentina.

Nel caso di motoriduttori MR in forma costruttiva UO2V ... UO2H lo scambiatore di calore non sarà completamente estraibile.

In tabella è indicato il valore del fattore termico $ft_{1b}$ in funzione della grandezza e della forma costruttiva.

| Grand. | $ft_{1b}$ | | | A | B | C | ch | d | h | $h_1$ | K | L | R | S |
|---|---|---|---|---|---|---|---|---|---|---|---|---|---|---|
| | B3 | B6, B7 | B8, V5, V6 | ≈ | ≈ | | | Ø | | | | | | |
| **140** | 1,7 | 1,9 | 1,8 | 30 | 81,5 | 54 | 22 | 12 | 32 | 19 | 16 | 68 | 60 | 130 |
| **160** | 2,12 | 2,36 | 2,24 | 0 | 102 | 54 | 22 | 12 | 20 | 46 | 16 | 86 | 77 | 177 |
| **180** | 2 | 2,24 | 2,12 | 0 | 102 | 54 | 22 | 12 | 21 | 47 | 15 | 86 | 77 | 177 |
| **200** | 2,24 | 2,5 | 2,36 | 190 | 152 | 25 | 22 | 12 | 41 | 41 | 14 | 75 | 105 | 263 |
| **225** | 2,12 | 2,36 | 2,12 | 190 | 152 | 25 | 22 | 12 | 41 | 41 | 14 | 75 | 105 | 263 |
| **250** | 2,36 | 2,65 | 2,5 | 180,5 | 170,5 | 25 | 22 | 12 | 50,5 | 50,5 | 18 | 100 | 125 | 311 |
| **280** | 2,24 | 2,5 | 2,36 | 180,5 | 170,5 | 25 | 22 | 12 | 54 | 54 | 15 | 100 | 125 | 311 |
| **320, 321** | 2,12 | 2,36 | 2,24 | 60 | 255 | 34 | 30 | 16 | 66 | 66 | 2 | 129 | 177 | 302 |
| **360** | 2 | 2,24 | 2,12 | 60 | 255 | 34 | 30 | 16 | 66 | 66 | 2 | 129 | 177 | 302 |

Caratteristiche dell'acqua di raffreddamento:
– bassa durezza ⩽ 12° F (gradi francesi);
– temperatura max 20 °C;
– portata 10 ÷ 20 $dm^3$/min;
– pressione 0,2 ÷ 0,4 MPa (2 ÷ 4 bar).

Per il collegamento è sufficiente un tubo metallico liscio del diametro esterno **d** indicato in tabella, prestando attenzione a mantenere fisso il corpo del raccordo mediante una seconda chiave esagonale, durante il serraggio del tubo sul raccordo stesso.

La perdita di carico nello scambiatore interno, in funzione della portata e della pressione dell'acqua, è di 1,4 ÷ 1,8 bar per diametro **Ø**d 16 e 1,8 ÷ 2 bar per **Ø**d 12.

A richiesta è disponibile, previa verifica tecnica di fattibilità (interpellarci), una **valvola termostatica** che, in maniera automatica e senza necessità di alimentazione ausiliaria, permette la circolazione dell'acqua quando l'olio del riduttore raggiunge la temperatura impostata; il sensore della valvola è completo di pozzetto. Il montaggio e la taratura, impostabile da 50 ÷ 90 °C, sono a cura dell'Acquirente.

Per temperatura ambiente minore di 0 °C interpellarci.

Descrizione aggiuntiva alla **designazione** per l'ordinazione: **raffreddamento artificiale con scambiatore interno**.

## (18) Foro supplementare carcassa diametro maggiorato per raffreddamento olio da circuito esterno (grand. **160 ... 360**)

In presenza di un sistema di raffreddamento olio tramite circuito esterno centralizzato (es.: impianti per carta) occorre prevedere sulla carcassa riduttore un foro supplementare di dimensioni adeguate per consentire il deflusso del lubrificante per gravità.

La regolazione della portata dell'olio in entrata al riduttore deve essere eseguita in opera, a cura dell'Acquirente.

La quantità di calore asportata dal sistema dipende dalla portata dell'olio e dalla differenza di temperatura dell'olio tra entrata e uscita riduttore.

Disponibile solo per forme costruttive B3 e B8 e grand. 160 ... 360.

Foro filettato **G 2"** per grand. 160 ... 225; **G 2 1/2"** per grand. 250 ... 360.

Descrizione aggiuntiva alla **designazione** per l'ordinazione: **foro supplementare carcassa diametro maggiorato.**

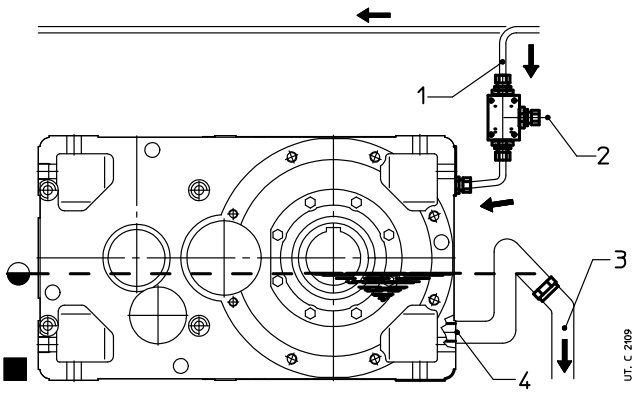


Legend:

**1** Oil input.
**2** Flow rate fine tuning value
**3** Oil drain, towards centralized cooling tank
**4** Additional oversized diameter housing hole

## (19) Pompa lubrificazione cuscinetti (grand. 100 ... 360)

**Pompa a pistone** (comandata con una camma dall'asse lento) **o dispositivo lubrificazione asse veloce** (solo R 2I grand. 100 ... 280 e forma costruttiva V5), per la lubrificazione dei cuscinetti non a bagno d'olio.

Nella tabella seguente sono indicati i casi in cui è necessario prevedere la pompa di lubrificazione cuscinetti o il dispositivo di lubrificazione asse veloce (ved. anche 💧 ai cap. 8, 10, 12, 14) per velocità entrata compresa nel campo $n_1$ = **1 400 ÷ 1 800** min$^{-1}$ Per altre velocità, interpellarci.

In generale, qualora sia richiesta la massima affidabilità del sistema, in presenza di cicli di carico particolarmente gravosi o condizioni ambientali difficili, è bene valutare comunque la possibilità di installare la pompa lubrificazione cuscinetti; interpellarci.

Descrizione aggiuntiva alla **designazione** per l'ordinazione: **pompa lubrificazione cuscinetti** o **dispositivo lubrificazione asse veloce**.

| Rotismo | Forma costruttiva | Presenza di pompa di lubrificazione o di dispositivo di lubrificazione $n_1$ = **1 400 ÷ 1 800** min$^{-1}$ Grand. riduttore | | | | | |
|---|---|---|---|---|---|---|---|
| | | **100** | **125** | **140 ... 180** | **200, 225** | **250, 280** | **320 ... 360** |
| **R I** | **V5, V6** | 1) | 1) | 1) | 1) | 1) | 1) |
| **R 2I** | **V5** | D[2)] | D[2)] | D[2)] | D[2)] | P | P |
| | **V6** | – | – | – | – | – | P |
| **R 3I** | **V5** | – | – | P | P | P | P |
| **R CI** | **V5, V6** | – | – | – | P | P | P |
| | **B3, B6, B8 con 💧** | - | P | P | P | P | P |
| **R C2I** | **V5, V6** | – | – | – | – | – | P |
| | **B3, B6 con 💧** | - | - | P | P | P | P |
| **MR CI** | **B3, B6, B8 con 💧** | - | P | P | P | P | - |
| **MR C2I** | **B3, B6 con 💧** | - | - | P | P | P | P |

– = Pompa lubrificazione cuscinetti o dispositivo lubrificazione asse veloce non necessari.
D = Dispositivo di lubrificazione.
P = Pompa di lubrificazione.
1) Interpellarci.
2) A richiesta pompa di lubrificazione.

## (20) Rosetta albero lento cavo (grand. 40 ... 360)

Tutti i riduttori e motoriduttori possono essere forniti di rosetta, anello elastico (escluse grandezze 40 ... 63), vite per il fissaggio assiale e cappellotto di protezione (escluso lato entrata riduttori e motoriduttori ad assi paralleli grand. 40, 50 e motoriduttori 3I 63), ved. cap. 18.

Descrizione aggiuntiva alla **designazione** per l'ordinazione: **rosetta albero lento cavo**.

## (21) Rosetta albero lento cavo con anelli o bussola di bloccaggio (grand. 40 ... 360)

Tutti i riduttori e motoriduttori (escluso MR 3I 40 ... 63) possono essere forniti di rosetta, anello elastico (escluse grandezze 40 ... 63), anelli di bloccaggio (grandezze 40 ... 63) o bussola di bloccaggio (grandezze 64 ... 360), vite per il fissaggio assiale e cappellotto di protezione (escluso lato entrata riduttori e motoriduttori ad assi paralleli grand. 40, 50); ved. cap. 18 «Albero lento cavo».

**ATTENZIONE**. In applicazioni con **trasloelevatori**, la bussola di bloccaggio non è sufficiente a garantire un calettamento stabile dell'albero lento cavo con il perno macchina, anche quando la vite di fissaggio assiale venga fissata con adesivo bloccante. In questi casi, è necessario ricorrere al calettamento con albero cavo e **unità di bloccaggio**. Ciò rimane valido, in generale, anche nel caso in cui vi sia una elevata frequenza di avviamenti e frenature con inversione del moto e quando il rapporto delle inerzie $J/J_0$ sia molto alto ($\geqslant 5$).

Descrizione aggiuntiva alla **designazione** per l'ordinazione: **rosetta albero lento cavo con anelli o bussola di bloccaggio**.

## (22) Protezione albero lento cavo (grand. 40 ... 360)

I riduttori e motoriduttori, grandezze 40 ... 360, possono essere forniti del solo cappellotto di protezione della zona non utilizzata dell'albero lento cavo (ved. cap. 18 «Albero lento cavo»).

**ATTENZIONE**. La protezione non è montabile:
– dal lato entrata dei riduttori e motoriduttori ad assi paralleli grandezza 40, 50 e motoriduttori 3I 63;
– in presenza dell'albero lento normale;
– sulle grandezze 180 ... 360 non munite della necessaria predisposizione (es.: montaggio non possibile per forniture «aftermarket»).

La protezione non è fornibile in presenza di:
– doppia tenuta asse lento (grand. 64 ... 160);
– tenuta a labirinto e ingrassatore;

In caso di necessità, interpellarci.

Descrizione aggiuntiva alla **designazione** per l'ordinazione: **protezione albero lento cavo**.

## (23) Esecuzione per agitatori, aereatori, ventilatori (grand. **125 ... 360**)

Questa esecuzione è stata studiata appositamente per il comando di aeratori, agitatori e ventilatori con elevati valori di momento flettente (orientativamente $\geqslant 0{,}4 \cdot M_2$).

Oltre alla carcassa **monoblocco**, rigida e precisa, al fissaggio **universale** «simmetrico», a un sistema **brevettato** di calettamento per grandezze motore 200 ... 315 che facilita montaggio e smontaggio ed evita l'ossidazione di contatto, ai cuscinetti a rulli conici, le caratteristiche fondamentali di questa esecuzione – **affidabile**, **compatta** ed **economica** – sono:

– mozzo prolungato per migliorare la sopportazione dei carichi radiali e assiali (cuscinetti a rulli conici) e ridurre gli sbalzi;
– estremità d'albero lento generosamente dimensionata;
– doppia tenuta asse lento con pista rotante cromata;
– protezione, con intercapedine di grasso, degli anelli di tenuta mediante disco-labirinto con funzione di centrifugatore per i ventilatori e di paraspruzzi per gli aeratori;
– lubrificazione del cuscinetto lato estremità d'albero lento ad olio: a bagno d'olio quando è inferiore (V5), con pompa quando è superiore (V6) (sovrapprezzo); scarico completo dell'**olio** mediante tappo di scarico supplementare di acciaio inox. Tutto questo assicura la massima **affidabilità complessiva** (ingranaggi-cuscinetti) di funzionamento e la **minima manutenzione**.

V5

V6 🔥

V6 🔥

🔥) Pompa lubrificazione cuscinetti.

A richiesta:

– calotta motore (protetto di serie IP 55) di protezione contro lo stillicidio;
– verniciatura speciale;
– indicazione a distanza di livello e/o temperatura olio con segnale di soglia (grandezze ⩾ 160);

Preferire le combinazioni (senso di rotazione – senso del carico assiale) contrassegnate con **2** perché ammettono il maggiore dei due carichi assiali $F_{a2}$ previsti (ved. tabella successiva).

Non possibili rotismi ICI e C3I; per CI e C2I, esecuzioni ...sin non possibili.

Descrizione aggiuntiva alla **designazione** per l'ordinazione: **esecuzione per agitatori**.

**IMPORTANTE**. Per la scelta della grandezza riduttore o motoriduttore e per le verifiche dei carichi radiali e assiali (e quindi della necessità di questa esecuzione) è necessario **interpellarci ogni volta: un programma di calcolo specifico** ci consente una risposta affidabile e tempestiva.

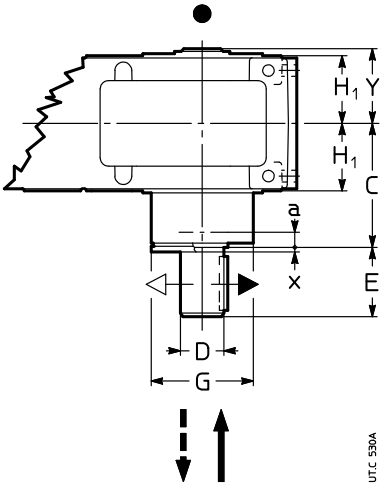


● Posizione gola di riferimento (ved. cap. 8,10, 12, 14): serve per l'identificazione a catalogo dell'esecuzione riduttore e della forma costruttiva.

| Grand. | **a** 1) | **C** | **D** Ø m6 | **E** | **G** Ø | **x** ≈ 2) | **Y** | **Δm** kg | $F_{a2}$ ◁ ↓ | $F_{a2}$ ◁ ↑ | $F_{a2}$ ▷ ↓ | $F_{a2}$ ▷ ↑ |
|---|---|---|---|---|---|---|---|---|---|---|---|---|
| **125** | 55 | 220 | 70 | 105 | 140 | 3 | 108 | 12 | 1 | 2 | 2 | 1 |
| **140** | 62 | 235 | 70 | 105 | 159 | 3 | 122 | 20 | 1 | 2 | 2 | 1 |
| **160** | 68 | 270 | 90 | 130 | 183 | 4 | 133 | 28 | 2 | 1 | 1 | 2 |
| **180** | 72 | 275 | 90 | 130 | 226 | 4 | 148 | 38 | 2 | 1 | 1 | 2 |
| **200** | 76 | 327 | 110 | 165 | 248 | 4 | 164 | 55 | 1 | 2 | 2 | 1 |
| **225** | 76 | 340 | 110 | 165 | 248 | 4 | 177 | 65 | 1 | 2 | 2 | 1 |
| **250** | 97 | 402 | 140 | 200 | 310 | 5 | 203 | 105 | 2 | 1 | 1 | 2 |
| **280** | 97 | 418 | 140 | 200 | 310 | 5 | 218 | 120 | 2 | 1 | 1 | 2 |
| **320, 321** | 110 | 505 | 180 | 240 | 388 | 6 | 250 | 215 | 1 | 2 | 2 | 1 |
| **360** | 110 | 523 | 180 | 240 | 388 | 6 | 268 | 250 | 1 | 2 | 2 | 1 |

Per quota $\mathbf{H}_1$ vedi cap. 8, 10, 12 e 14. Altre dimensione al cap. 6 «Estremità d'albero veloce e lento».
1) Posizione centro di pressione del cuscinetto.
2) Spessore del disco di protezione.

## (24) Verniciatura opzionale (grand. 40 ... 360)

I riduttori e motoriduttori possono essere forniti con cicli opzionali di verniciatura secondo la tabella seguente.
Descrizione aggiuntiva alla **designazione** per l'ordinazione: **verniciatura opzionale ...** (ved. codice indicato in tabella; es.: «**verniciatura opzionale 2HRAL5010**».

| **Campo di utilizzo** | Caratteristiche | Classe di corrosività<br>ISO 12944-2 | Classi di durabilità<br>ISO 12944-2 | Descrizione | Spessore finale sulle parti lavorate<br>µm | Codice |
|---|---|---|---|---|---|---|
| **Applicazioni in ambienti aggressivi** | Buona resistenza agli agenti atmosferici e aggressivi | C4 | Bassa | Fondo epossidico bicomponente<br>Smalto poliuretanico bicomponente all'acqua con resine acriliche poliuretaniche | 150 | **1HRAL5010** (blu) |
| | | | Media | Fondo epossidico bicomponente (× 2)<br>Smalto poliuretanico bicomponente all'acqua con resine acriliche poliuretaniche | 200 | **2HRAL5010** (blu) |
| | | | Alta | Fondo epossidico bicomponente (× 4)<br>Smalto poliuretanico bicomponente all'acqua con resine acriliche poliuretaniche | 300 | **3HRAL5010** (blu) |
| **Applicazioni all'aperto in ambiente salino** [1] | Ottima resistenza agli agenti agmosferici e aggressivi<br>Applicazioni all'aperto in ambiente salino | C 5 - M | Media | Sabbiatura<br>Fondo antiruggine bicomponente ai fosfati di zinco<br>Fondo epossidico bicomponente<br>Smalto poliuretanico bicomponente all'acqua con resine acriliche poliuretaniche | 300 | **2IRAL5010** (blu) |
| | | | Alta | Sabbiatura<br>Fondo antiruggine bicomponente ai fosfati di zinco<br>Sigillatura con sigillante poliuretanico<br>Fondo epossidico bicomponente<br>Smalto epossidico bicomponente con resine acrilico-poliuretaniche | 400 | **2KRAL5010** (blu) |
| **Applicazioni all'aperto in ambiente chimicamente aggressivo e in aree indsutriali a elevata umidità** [1] | Ottima resistenza agli agenti atmosferici e aggressivi.<br>Applicazioni all'aperto in ambiente chimicamente aggressivo (fertilizzanti, ecc.) | C 5 - I | Media | Sabbiatura<br>Fondo antiruggine bicomponente ai fosfati di zinco<br>Fondo epossidico bicomponente<br>Smalto bicomponente idrosolubile con resine epossidihe | 300 | **2LRAL5010** (blu) |
| | | | Alta | Sabbiatura<br>Fondo antiruggine bicomponente ai fosfati di zinco<br>Sigillatura con sigillante poliuretanico<br>Smalto epossidico bicomponente<br>Smalto bicomponente idrosolubile con resine epossidiche | 400 | **2YRAL5010** (blu) |

1) Per grand. 40 ... 63 interpellarci.
Ciclo di verniciatura motoriduttori non include la sabbiatura.

**Altri colori sono disponibili a richiesta, di seguito indichiamo i codici RAL preferibili:**

1000, 1003, 1004, 1013, 1014, 1015, 1016, 1018, 1021, 1023, 1028,

2000, 2001, 2002, 2003, 2004, 2009, 2010,

3000, 3001, 3002, 3003, 3005, 3007, 3011, 3016, 3020,

4003,

5000, 5001, 5002, 5003, 5005, 5007, 5008, 5009, 5011, 5012, 5013, 5015, 5017, 5018, 5019, 5021, 5022, 5023, 5024,

6000, 6001, 6003, 6004, 6005, 6010, 6011, 6012, 6017, 6018, 6019, 6020, 6021, 6024, 6025, 6026, 6027, 6028, 6029, 6032, 6033, 6037,

7000, 7001, 7004, 7006, 7011, 7012, 7015, 7016, 7021, 7022, 7023, 7024, 7030, 7031,7032, 7033, 7034, 7035, 7036, 7037, 7038, 7040, 7042, 7043, 7044, 7046, 7048,

8012, 8014,

9001, 9002, 9003, 9005, 9011, 9017, 9006, 9007, 9010, 9016, 9018, 9023

## (25) Scaldiglia (grand. 125 ... 360)

Resistenza di preriscaldamento olio per avviamento riduttore a bassa temperatura.

Con questa esecuzione è necessario richiedere sempre anche l'esecuzione «Sensore di temperatura olio».

Il pilotaggio della scaldiglia deve avvenire mediante apposita apparecchiatura di controllo (a cura del cliente es.: PLC o di fornitura Rossi es.: dispositivo di segnalazione a 2 soglie CT03 o a tre soglie CT10) che ne comandi lo sgancio dell'alimentazione al raggiungimento della temperatura olio preimpostata.

**IMPORTANTE.** I dati riportati in tabella sono riferiti alle sole **forme costruttive B3** e **B8**; per altre forme costruttive, interpellarci.

L'esecuzione può essere non compatibile con altre esecuzioni (es.: pompa lubrificazione cuscinetti); interpellarci.

Non possibile per rotismo ICI e C3I.

Caratteristiche:
– potenza specifica 2 W/cm$^2$;
– alimentazione monofase 230 V 50-60 Hz o trifase Δ230 Y400 V 50-60 Hz (ved. tabella);
– resistenze di acciaio inossidabile AISI 321;
– scatola morsettiere metallica; bocchettone pressacavo protezione IP 65;
– montaggio orizzontale con immersione in bagno d'olio;
– temperatura olio max 90 °C;
– attacco filettato di ottone;
– disponibile anche in esecuzione antidefragrante ATEX II 2G EExd IIC T4: interpellarci.

Descrizione aggiuntiva alla **designazione** per l'ordinazione: **scaldiglia**.

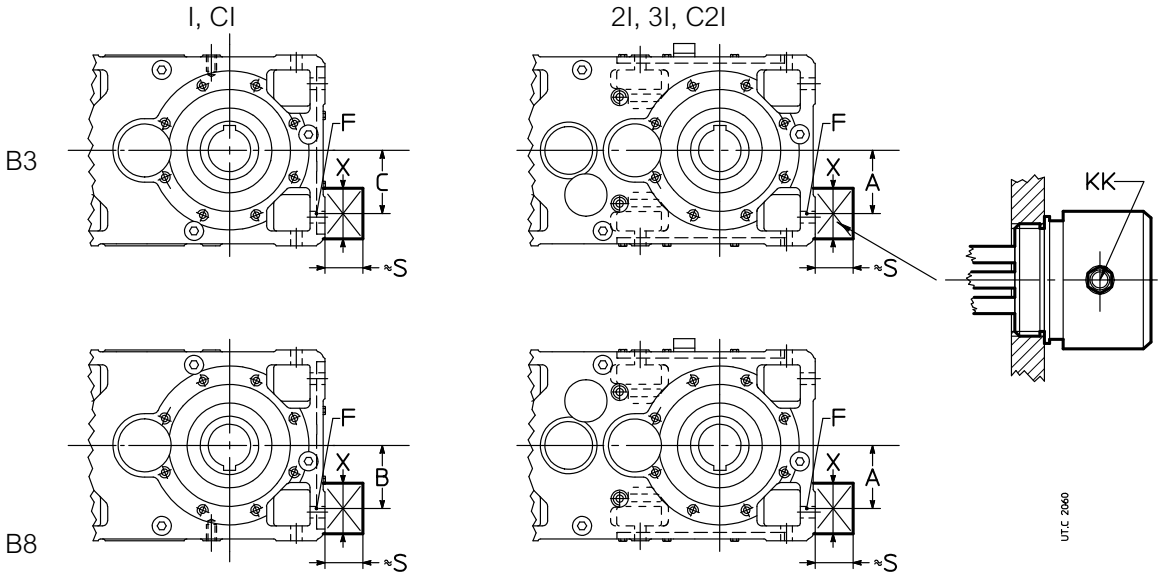


| Grand. | A | B | C | F | L [1] ≈ | S ≈ | X ≈ | P W | KK | Aimentazione |
|---|---|---|---|---|---|---|---|---|---|---|
| **125** | 85 | 85 | 85 | G 1" | 215 | 85 | 85 | 300 | Pg 11 | 1~ 230 V 50-60 Hz |
| **140** | 100 | 85 | 100 | | | | | | | |
| **160** | 125 | 114 | 114 | G 1" 1/4 | 240 | | | 600 | | |
| **180** | | 100 | 125 | | | | | | | |
| **200** | 150 | 146 | 146 | G 1" 1/2 | 360 | 90 | | 900 | Pg 13 | 3~ Δ230 Y400 V 50-60 Hz |
| **225** | | 140 | 155 | | | | | | | |
| **250** | 200 | 170 | 170 | G 2" | 310 | | | 1500 | | |
| **280** | | 170 | 235 | | | | | | | |
| **320, 321** | 250 | 235 | 235 | | 410 | | | 2100 | | |
| **360** | | 222 | 318 | | | | | | | |

1) Lunghezza max scaldiglia.

### Schemi di collegamento:

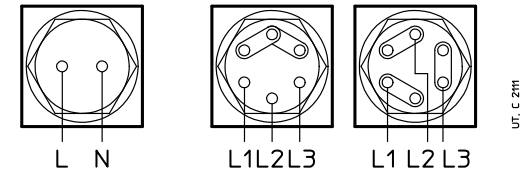


Collegamento monofase | Collegamento trifase Y | Collegamento trifase Δ

## (26) Tenute alberi veloci e lenti (grand. 125 ... 360)

I tipi di tenuta disponibili (standard e a richiesta) per grand. 125 ... 360 sull'albero veloce e lento, sono riportati nella tabella seguente; per grand. ⩽ 100, interpellarci.

| Tipo di tenuta | Schema |
|---|---|
| Standard | 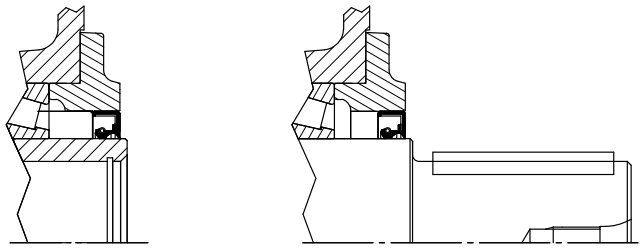 |
| **Doppia tenuta albero veloce**<br>Ambiente mediamente sporco e/o all'aperto<br>**Doppia tenuta albero lento**<br>Ambiente mediamente sporco e/o all'aperto | 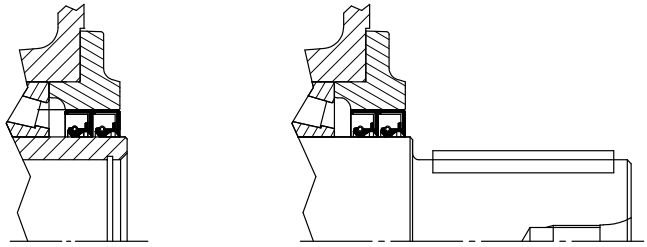 <br>Descrizione aggiuntiva alla **designazione** per l'ordinazione:<br>**doppia tenuta albero veloce**.<br>**doppia tenuta albero lento**. |
| **Tenuta con labirinto e ingrassatore albero veloce («taconite»)**<br>Ambiente molto sporco (es.: industria mineraria) | 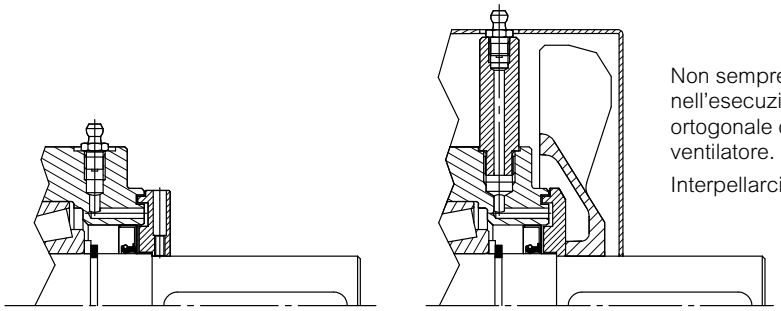 <br>Non sempre disponibile nell'esecuzione ortogonale con ventilatore.<br>Interpellarci.<br>Descrizione aggiuntiva alla **designazione** per l'ordinazione:<br>**tenuta con labirinto e ingrassatore albero veloce**. |
| **Tenuta con labirinto e ingrassatore albero lento («taconite»)**<br>Ambiente molto sporco (es.: industria mineraria)<br>1) | 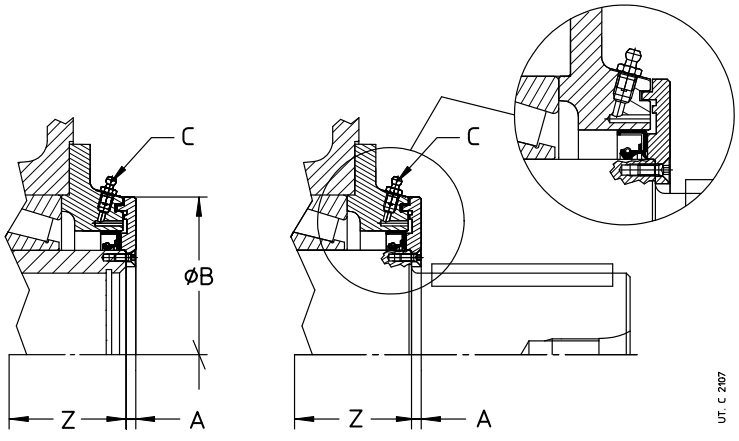 <br>Nota: per quota Z vedi cap. 8,10,12 e 14.<br>Descrizione aggiuntiva alla **designazione** per l'ordinazione:<br>**tenuta con labirinto e ingrassatore albero lento**. |

| Grand. | A | B Ø | C nr.1 |
|---|---|---|---|
| **125** | 5 | 138 | M6 |
| **140** | 5 | 155 | M6 |
| **160** | 6 | 178 | M8 |
| **180** | 6 | 175 | M8 |
| **200** | 8 | 195 | M8 |
| **225** | 8 | 195 | M8 |
| **250** | 8 | 242 | M8 |
| **280** | 9 | 242 | M8 |
| **320, 321** | 9 | 310 | M8 |
| **360** | 9 | 310 | M8 |

1) Il disco del labirinto sporge della quota A rispetto alla battuta d'albero; la lunghezza utile dell'estremità d'albero lento diventa pari a E - A (per quota E ved. cap 17 (1) e (2)).

Note.

– Di serie la mescola degli anelli di tenuta è acrilonitrilica; a richiesta sono disponibili anelli di tenuta di mescola fluorata (es.: per alte temperature, per ambienti aggressivi o per elevate velocità di rotazione, ecc.); specificare in designazione: **tenuta di mescola fluorata**.

– La **doppia tenuta albero veloce** è generalmente **sconsigliabile** in quanto il maggiore riscaldamento localizzato riduce la durata della tenuta; per i motoriduttori l'esecuzione è fornibile solo sull'eventuale estremità d'albero veloce bisporgente; per i riduttori l'esecuzione è fornibile secondo lo schema riportato in tabella seguente.

| Grand. | Doppia tenuta albero veloce | | | | | | | | | | | |
|---|---|---|---|---|---|---|---|---|---|---|---|---|
| | **R I** | | **R 2I** | | **R 3I** | | **R CI** | | **R ICI** | | **R C2I** | |
| | estremità albero | | estremità albero | | estremità albero | | estremità albero | | estremità albero | | estremità albero | |
| | normale | bisporgente | normale | bisporgente | normale | bisporgente | normale | bisporgente | normale | bisporgente | normale | bisporgente |
| **125** | ● | ● | ● | ● | – | ● | ● | ● | – | ● | – | – |
| **140** | – | – | ● | ● | ● | ● | ● | ● | – | ● | ● | ● |
| **160** | ● | ● | ● | ● | ● | ● | ● | ● | – | ● | ● | ● |
| **180** | – | – | ● | ● | ● | ● | ● | ● | – | ● | ● | ● |
| **200, 225** | – | – | ● | ● | ● | ● | ● | ● | – | ● | ● | ● |
| **250, 280** | – | – | ● | ● | ● | ● | ● | ● | – | – | ● | ● |
| **320 ... 360** | ● | ● | ● | ● | – | ● | ● | ● | – | – | ● | ● |

● Esecuzione possibile.
– Eseuzione non possibile; in caso di necessità, interpellarci.

– In caso di **doppia tenuta**, l'anello di tenuta esterno può essere montato al contrario (per esempio in presenza di getti d'acqua); specificare in designazione: **anello esterno montato al contrario**.

– L'esecuzione **tenuta con labirinto e ingrassatore albero veloce** è fornibile solo previa valutazione tecnica di fattibilità del caso specifico da parte di Rossi S.p.A.: interpellarci.

– L'**albero cavo con unità di bloccaggio** (ved. cap. 17 (6)) può essere fornito con **tenuta a labirinto** solo dal **lato opposto** unità di bloccaggio; in questo caso, occorre prevedere, la «**protezione albero lento cavo con unità di bloccaggio**» (ved. cap. 17 (7)); per i casi in cui questa non è fornibile, interpellarci.

– Per la descrizione aggiuntiva alla **designazione** per l'ordinazione, ved. tabella a pagina precedente.

## (27) Tappo magnetico (grand. 125 ... 360)

Per ridurre la contaminazione del lubrificante e aumentare gli intervalli di manutenzione e sostituzione olio, i riduttori e motoriduttori grand. ⩾ 125 possono essere forniti di tappo magnetico.

In presenza del rubinetto di scarico olio (28) il tappo magnetico di scarico olio viene montato in un secondo foro di scarico sulla carcassa e non nel rubinetto.

Descrizione aggiuntiva alla **designazione** per l'ordinazione: **tappo magnetico scarico olio**.

## (28) Rubinetto di scarico olio (grand. 125 ... 360)

I riduttori e motoriduttori grand. ⩾ 125 possono essere forniti di rubinetto scarico olio (accessorio fornito montato).

Descrizione aggiuntiva alla **designazione** per l'ordinazione: **rubinetto scarico olio**.

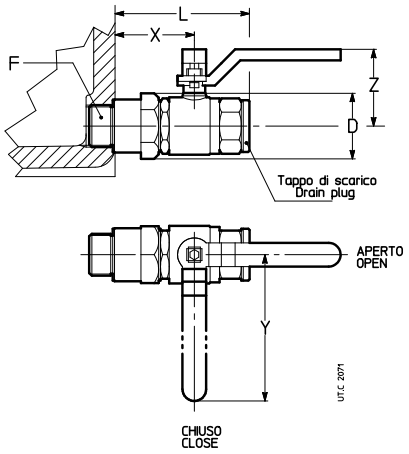


| Grand. | F | D Ø | L ≈ | X | Y | Z |
|---|---|---|---|---|---|---|
| **125, 140** | G 1/2" | 31 | 80 | 50 | 80 | 40 |
| **160 ÷ 280** | G 3/4" | 40 | 90 | 56 | 112 | 55 |
| **320 ÷ 360** | G 1" | 46 | 106 | 66 | 115 | 60 |

## (29) Unità autonoma di raffreddamento

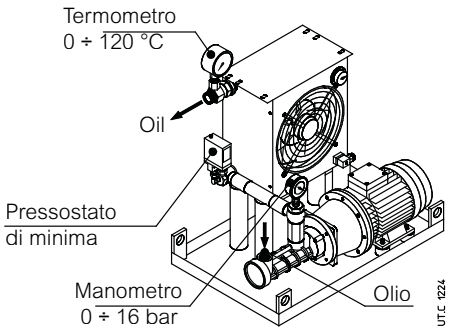


**Olio/Aria**

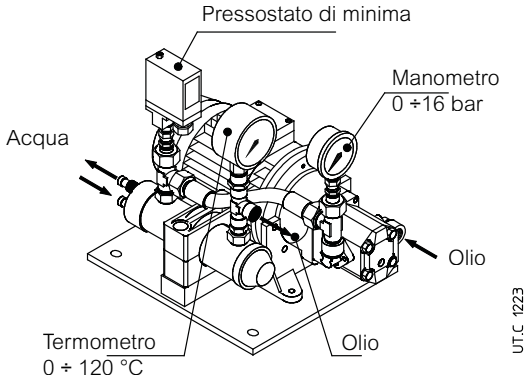


**Olio/Acqua**

Dispositivo ausiliario di raffreddamento per i casi in cui gli altri sistemi di raffreddamento artificiale non siano sufficienti per lo smaltimento dell'energia termica prodotta dal riduttore durante il funzionamento (ved. cap. 4).

Consiste di:

– uno **scambiatore di calore olio/aria** (O/A; con termostato a manopola regolabile 0 ÷ 90 °C) o **olio/acqua** (O/W);
– una **motopompa**: pompa a vite con tenute in gomma fluorata (pompa a ingranaggi per UR O/W4 ÷ UR O/W 21); motore a 4 poli B3/B5 (trifase Δ230 Y400 V 50 Hz); collegamento motore-pompa con giunto;
– un **motoventilatore** (O/A) (alimentazione trifase Δ230 Y400 V 50 Hz o monofase 230 V 50, 60 Hz, ved. tabella a pagina seguente); motore a 2 poli (UR O/A 5 e 7) e motore a 4 poli (UR O/A 10 ... 46);
– un **manometro analogico** (0 ÷ 16 bar) montato tra pompa e scambiatore;
– un **termometro analogico** (0 ÷ 120 °C) montato in uscita dallo scambiatore;
–un **pressostato di minima** (con contatti in scambio) montato tra pompa e scambiatore;
–un **telaio** di sostegno con targa identificativa.

Sono inoltre disponibili a richiesta i seguenti accessori (forniti separatamente, con montaggio a cura dell'Acquirente) per soddisfare ogni esigenza di funzionalità e sicurezza:

– **sensore temperatura olio Pt100**;
– **dispositivo di segnalazione a due soglie CT03** (necessario anche il sensore di temperatura olio Pt100) per montaggio a quadro su guide DIN EN 50022;
– **dispositivo di segnalazione a tre soglie CT10** (necessario anche il sensore di temperatura olio Pt100) per montaggio a quadro su guide DIN EN 50022;
– **termostato bimetallico**;
– **flussostato**;
– **filtro** (con segnalatore ottico-elettrico di intasamento differenziale e una o due cartucce filtranti M60).

I collegamenti mediante tubi flessibili (tipo SAE 100 R1, lunghezza massima 2 m) tra riduttore e unità di raffreddamento e il montaggio degli accessori e dei dispositivi di segnalazione sono a cura dell'Acquirente.

Potenza di scambio richiesta per l'unità autonoma di raffreddamento:

$$\boldsymbol{P}_S \geqslant (\boldsymbol{P}_1 - \boldsymbol{Pt}_N \cdot \boldsymbol{ft}_1 \cdot \boldsymbol{ft}_2 \cdot \boldsymbol{ft}_3 \cdot \boldsymbol{ft}_4 \cdot \boldsymbol{ft}_5) \cdot (\mathbf{1} - \boldsymbol{\eta}) \cdot \mathbf{K}_1$$

dove:

| | |
|---|---|
| $P_S$ | potenza nominale dell'unità [kW], cioè la potenza asportabile con l'olio caldo a circa 80 °C e aria di raffreddamento a 40 °C (O/A) o acqua di raffreddamento a 20 °C (O/W) con le portate indicate (ved. tab. seguente); |
| $P_1$ | potenza all'entrata del riduttore [kW] (si consiglia di considerare la potenza installata se non si hanno certezze sulla potenza assorbita). |
| $Pt_N$ | potenza termica nominale del riduttore [kW] (ved. cap. 4); |
| $ft_1$ | fattore termico funzione della velocità entrata (ved. cap. 4); |
| $ft_2$ | fattore termico funzione della temperatura ambiente (ved. cap. 4); |
| $ft_3$ | fattore termico funzione della forma costruttiva (ved. cap. 4); |
| $ft_4$ | fattore termico funzione dell'altitudine (ved. cap. 4); per UR O/A occorre declassare anche la potenza dello scambiatore: moltiplicare $P_S$ per 0,85 (per 1 000 ÷ 2 500 m s.l.m.) o per 071 (per 2 500 ÷ 5 000 m s.l.m.); |
| $ft_5$ | fattore termico in funzione della velocità dell'aria sulla carcassa (ved. cap. 22); |
| $\eta$ | rendimento del riduttore (ved. cap. 6); |
| $K_1 = 1,18$ | tiene conto della diminuzione di rendimento dello scambiatore per deposito sporcizia sulla superficie esterna |

| Designazione | Ps kW | Scambiatore | Motopompa olio motore 3~ kW | Motopompa olio portata dm³/min | Motoventilatore motore kW | Motoventilatore portata m³/h | Connessioni olio aspirazione | Connessioni olio mandata | Capacità scambiatore dm³ | Massa kg |
|---|---|---|---|---|---|---|---|---|---|---|
| **UR O/A 5** | **5** | AP 300E | 1,5 | 30 | 0,12 1~ | 900 | 1" (1"1/4)[2] | 1" (1"1/4)[2] | 2 | 60 |
| **UR O/A 7** | **7** | AP 300/2E | 1,5 | 30 | 0,12 1~ | 1300 | | | 3,6 | 65 |
| **UR O/A 10** | **10** | AP 430E | 1,5 | 30 | 0,21 3~ | 2750 | | | 3,6 | 70 |
| **UR O/A 13** | **13** | AP 430/2E | 1,5 | 30 | 0,18 3~ | 2700 | | | 5,5 | 75 |
| **UR O/A 16** | **16** | AP 580 EB | 2,2 | 56 | 0,18 3~ | 3500 | | | 15 | 96 |
| **UR O/A 21** | **21** | AP 680 EB | 2,2 | 56 | 0,69 3~ | 6300 | | | 16 | 118 |
| **UR O/A 26** | **26** | AP 730 EB | 3 | 56 | 0,69 3~ | 7450 | 1" 1/4 | 1" 1/2 (1")[1] | 16 | 127 |
| **UR O/A 30** | **30** | AP 730 EB | 3 | 80 | 0,69 3~ | 7450 | | | 16 | 127 |
| **UR O/A 40** | **40** | AP 830 EB | 2,2 | 56 | 0,81 3~ | 9500 | | | 20 | 140 |
| **UR O/A 46** | **46** | AP 830 EB | 3 | 80 | 0,81 3~ | 9500 | | | 20 | 140 |

| Designazione | Ps kW | Scambiatore | Motopompa olio motore 3~ kW | Motopompa olio portata dm³/min | Acqua portata dm³/min | Acqua conness. | Connessioni olio aspirazione | Connessioni olio mandata | Capacità scambiatore dm³ | Massa kg |
|---|---|---|---|---|---|---|---|---|---|---|
| **UR O/W 4** | **4** | T60CB1 | 0,37 | 16 | ⩾ 8 (⩽ 30) | Ø 12 | G 1/2" | G 1/2" | 0,4 | 13 |
| **UR O/W 6** | **6** | T60CB2 | 0,37 | 16 | ⩾ 10 (⩽ 30) | Ø 12 | G 1/2" | G 1/2" | 0,6 | 15 |
| **UR O/W 9** | **9** | T80CB2 | 0,55 | 16 | ⩾ 16 (⩽ 30) | Ø 12 | G 1/2" | G 1/2" | 1 | 18 |
| **UR O/W 13** | **13** | MS84P2 | 1,1 | 30 | ⩾ 25 (⩽ 45) | G 1/2" | G 3/4" | G 3/4" | 1 | 31 |
| **UR O/W 21** | **21** | MS134P1 | 1,5 | 30 | ⩾ 40 (⩽ 110) | G 1" | G 3/4" | G 3/4" | 3 | 44 |
| **UR O/W 31** | **31** | MS134P1 | 2,2 | 56 | ⩾ 50 (⩽ 110) | G 1" | G 1"1/4 | G 1"1/4 | 3 | 55 |
| **UR O/W 50** | **50** | MS134P2 | 3 | 80 | ⩾ 80 (⩽ 110) | G 1" | G 1"1/4 | G 1"1/4 | 4,5 | 70 |

### Modalità di avviamento e accessori necessari

| Rif. | Sistema di lubrificazione riduttore | Modalità di avviamento riduttore | $T_{amb}$ °C | Accessori necessari | Tipo di olio richiesto | Descrizione e note |
|---|---|---|---|---|---|---|
| **A1** | Lubrificazione a sbattimento | Senza preriscaldamento olio | 0 ÷ 25 | Pt100 + CT10 | Olio minerale o olio sintetico (preferibile) | **Avviamento riduttore e successivo avviamento motopompa a olio caldo**.<br>La motopompa viene pilotata dal sistema di segnalazione a **tre soglie** della temperatura olio (Pt100 + CT10).<br>Tarare il dispositivo a tre soglie CT10 con:<br>– soglia di intervento a 60 °C (avviamento motopompa);<br>– soglia di ripristino a 40 °C;<br>– soglia di sicurezza a 90° C. |
| **A2** | Lubrificazione a sbattimento | Senza preriscaldamento olio | > 25 | – | Olio sintetico a base di polialfaolefine | **Avviamento contemporaneo di riduttore e motopompa**<br>Filtro olio non possibile[4]. |
| **B1** | Lubrificazione forzata (cuscinetti e/o ingranaggi) | Con preriscaldamento olio | 0 ÷ 25 | Pt100 + CT03<br>Pt100 + CT10<br>Scaldiglia | Olio minerale o olio sintetico (preferibile) | **Avviamento contemporaneo di riduttore e motopompa dopo preriscaldamento dell'olio**[3]<br>La scaldiglia viene pilotata dal sistema di segnalazione a **due soglie** della temperatura olio (Pt100 + CT03).<br>La motopompa e il motore del riduttore vengono pilotati dall'ulteriore sistema di segnalazione a **tre soglie** della temperatura olio (Pt100 + CT10).<br>Tarare il dispositivo a due soglie CT03 con:<br>– soglia di intervento a 50 °C (disalimentazione scaldiglia);<br>– soglia di ripristino a 30 °C;<br>Tarare il dispositivo a tre soglie CT10 con:<br>– soglia di intervento a 30 °C (avviamento motopompa e riduttore);<br>– soglia di ripristino a 10 °C;<br>– soglia di sicurezza a 90 °C. |
| **B2** | Lubrificazione forzata (cuscinetti e/o ingranaggi) | Senza preriscaldamento olio | > 25 | – | Olio sintetico a base di polialfaolefine | **Avviamento contemporaneo di riduttore e motopompa**[3]<br>Filtro olio non possibile[4]. |

1) Connessione per la mandata di UR O/A 16.
2) Connessione per la mandata in presenza del filtro.
3) È consigliabile ritardare l'avviamento del riduttore rispetto a quello della motopompa di almeno 1 min.
4) La presenza del filtro olio richiede che l'avviamento dell'unità di raffreddamento sia dato con olio già caldo: riferirsi ai casi A1 o B1.

Descrizione aggiuntiva alla **designazione** per l'ordinazione:

**unità autonoma di raffreddamento olio-aria UR O/A ...** oppure **unità autonoma di raffreddamento olio-acqua UR O/W ...**, eventualmente integrata, quando richiesta dall'applicazione, con la dicitura: «**Lubrificazione forzata …**» e l'indicazione dei cuscinetti e/o degli ingranaggi da lubrificare. Per dimensioni, accessori, e ulteriori dettagli tecnici ved. documentazione specifica.

## (30) Sensore di temperatura olio (grand. 125 ... 360)

Sensore per il rilievo a distanza della temperatura dell'olio; installazione (a cura dell'Acquirente) al posto del tappo di scarico o in un foro opportunamente predisposto. La sonda di temperatura è realizzata con una termoresistenza Pt100 con le seguenti caratteristiche:

– filo di platino con 100 Ω a 0 °C secondo EN 60751;
– precisione classe B secondo EN 60751;
– campo di temperatura di funzionamento -40 °C ÷ 200 °C;
– corrente max 3 mA;
– collegamento a tre fili secondo IEC 751 (ved. Fig. sotto);
– sonda di acciaio inossidabile AISI 316; diametro 6 mm;
– cavo lungo 1 m con estremità libera.

Per il collegamento del sensore al relativo dispositivo di segnalazione CT03 o CT10 (a richiesta; interpellarci) utilizzare cavo schermato di sezione ⩾ 1,5 mm$^2$ posato separato dai cavi di potenza.

In caso di riduttore fornito completo di olio e con accessorio sonda di temperatura olio, per il montaggio della sonda medesima occorre orientare il riduttore in modo da portare sopra battente il foro di alloggiamento della sonda; qualora ciò non fosse possibile occorre prevedere la sonda munita di pozzetto premontato in fabbrica, la cui posizione deve essere concordata preventivamente con Rossi; interpellarci.

Descrizione aggiuntiva alla **designazione** per l'ordinazione: **sensore di temperatura olio.**

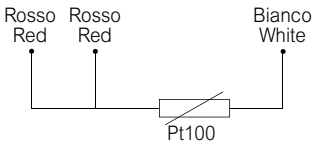


| Grand. | **B** | **C**h (chiave) | **D** |
|---|---|---|---|
| **125, 140** | 8 | 22 | G 1/2" |
| **160 ... 280** | 10 | 32 | G 3/4" |
| **320 ... 360** | 15 | 36 | G 1" |

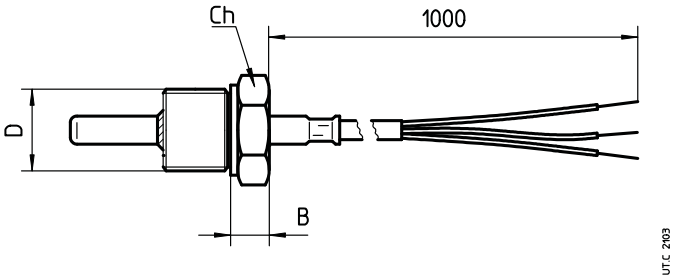

## (31) Sensore temperatura olio con scatola morsettiera e trasduttore amperometrico 4 ÷ 20 mA (grand. 125 ... 360)

Sensore per il monitoraggio a distanza della temperatura dell'olio, con scatola morsettiera e trasduttore amperometrico; installazione (a cura dell'Acquirente) al posto del tappo di scarico. La sonda di temperatura è realizzata con una termoresistenza Pt100 con le seguenti caratteristiche:

– filo di platino con 100 Ω a 0 °C secondo EN 60751;
– precisione classe B secondo EN 60751;
– campo di temperatura di funzionamento -40 °C ÷ 200 °C;
– collegamento a tre fili secondo IEC 751 (ved fig. sotto);
– sonda di acciaio inossidabile AISI 316; diametro 6 mm;
– trasduttore amperomentrico con segnale di uscita 4 ÷ 20 mA;
– scatola morsettiera di alluminio (fornita senza bocchettone pressacavi);
– grado di protezione IP65;
– entrata cavi G ½".

Per il collegamento del sensore al relativo dispositivo di segnalazione utilizzare cavo schermato di sezione ⩾ 1,5 $mm^2$ posato separato dai cavi di potenza.

**ATTENZIONE**. Accessorio fornibile solo previa valutazione tecnica di fattibilità da parte di Rossi S.p.A.: interpellarci.

In caso di riduttore fornito completo di olio e con accessorio sonda di temperatura olio, per il montaggio della sonda medesima occorre orientare il riduttore in modo da portare sopra battente il foro di alloggiamento della sonda; qualora ciò non fosse possibile occorre prevedere la sonda munita di pozzetto premontato in fabbrica, la cui posizione deve essere concordata preventivamente con Rossi; interpellarci.

Descrizione aggiuntiva alla **designazione** per l'ordinazione: **sensore di temperatura olio con trasduttore amperometrico**.

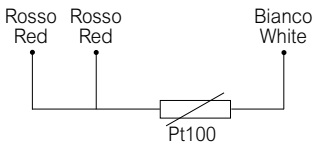


| Grand. | **B** | **C**h (chiave) | **b** | **D** |
|---|---|---|---|---|
| **125, 140** | 90 | 24 | 60 | G 1/2" |
| **160 ... 280** | 92 | 32 | 62 | G 3/4" |
| **320 ... 360** | 97 | 36 | 67 | G 1" |

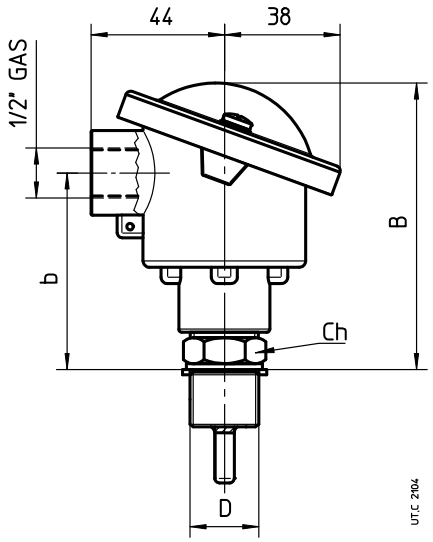

## (32) Sensore temperatura cuscinetto (grand. 125 … 360)

Sensore per il monitoraggio a distanza della temperatura del cuscinetto; installazione (a cura dell'Acquirente) in un foro filettato opportunamente predisposto in prossimità di un cuscinetto **da concordare all'atto dell'ordinazione** (per i casi più comuni, per facilitare l'identificazione del cuscinetto da monitorare, si può fare riferimento allo schema sottoriportato).

La sonda di temperatura è realizzata con una termoresistenza Pt100 con le seguenti caratteristiche:

– filo di platino con 100 Ω a 0° C secondo EN 60751;
– precisione classe B secondo EN 60751;
– campo temperatura di funzionamento -40 °C ÷ 200 °C;
– corrente max 40 mA;
– collegamento a tre fili secondo IEC 751 (ved. Fig. sotto);
– sonda a testa piatta di acciaio inossidabile AISI 316; diametro 6 mm;
– raccordo scorrevole di acciao inossidabile.

Non fornibile per rotismo ICI e C3I.

Per motoriduttori, posizioni A1 e A2 non fornibili.

Per il collegamento del sensore al relativo dispositivo di segnalazione utilizzare cavo schermato di sezione ⩾ 1,5 mm² posato separato dai cavi di potenza.

Descrizione aggiuntiva alla **designazione** per l'ordinazione: **sensore di temperatura cuscinetto.**

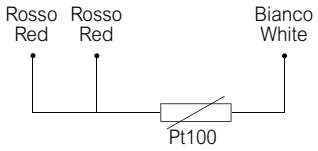


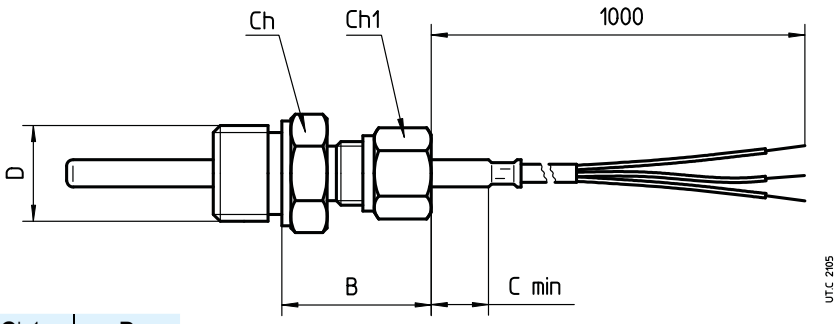


| Grand. | $C_{min}$ | B | Ch (chiave) | Ch1 (chiave) | D |
|---|---|---|---|---|---|
| **125 ... 360** | 5 | 32 | 24 | 17 | G 1/2" |

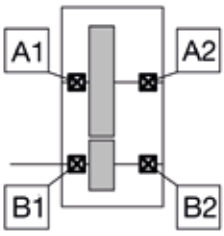


**I ... UP2A**

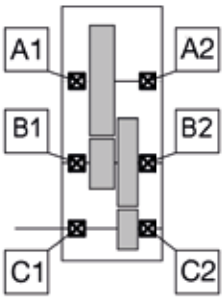


**2I ... UP2A**

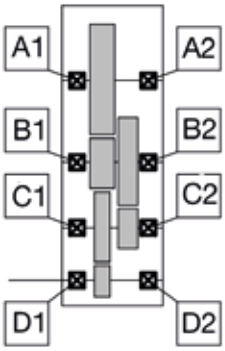


**3I ... UP2A**

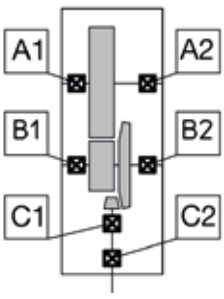


**CI ... UO2A** (UO2V)

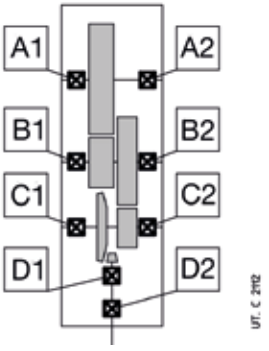


**C2I ... UO2A** (UO2V)

## (33) Sensore temperatura cuscinetto con scatola morsettiera e trasduttore amperometrico 4 ÷ 20 mA (grand. 125 … 360)

Sensore per il monitoraggio a distanza della temperatura del cuscinetto, con scatola morsettiera e trasduttore amperometrico; installazione (a cura dell'Acquirente) in un foro filettato opportunamente predisposto in prossimità di un cuscinetto **da concordare all'atto dell'ordinazione** (per i casi più comuni, per facilitare l'identificazione del cuscinetto da monitorare, si può fare riferimento allo schema riportato al nr. (32)).

La sonda di temperatura è realizzata con una termoresistenza Pt100 con le seguenti caratteristiche:

– filo di platino con 100 Ω a 0° C secondo EN 60751;
– precisione classe B secondo EN 60751;
– campo di temperatura di funzionamento -40 °C ÷ 200 °C;
– collegamento a tre fili secondo IEC 751 (ved. Fig. sotto);
– trasduttore amperomentrico con segnale di uscita 4 ÷ 20 mA;
– scatola morsettiera di alluminio (fornita senza bocchettone pressacavi);
– grado di protezione IP65;
– entrata cavi G ½";
– sonda a testa piatta di acciaio inossidabile AISI 316; diametro 6 mm;
– raccordo **scorrevole** di acciao inossidabile.

Per il collegamento del sensore al relativo dispositivo di segnalazione utilizzare cavo schermato di sezione ⩾ 1,5 mm$^2$ posato separato dai cavi di potenza.

Non fornibile per rotismo ICI e C3I.

Per motoriduttori, posizioni A1 e A2 non fornibili.

Descrizione aggiuntiva alla **designazione** per l'ordinazione: **sensore di temperatura cuscinetto con trasduttore amperometrico**.

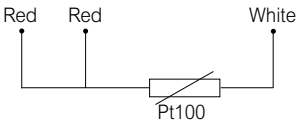


| Grand. | **B** | **b** | **C**h (chiave) | **C**h1 (chiave) | **D** |
|---|---|---|---|---|---|
| **125 ... 360** | 134 | 104 | 24 | 17 | G 1/2" |

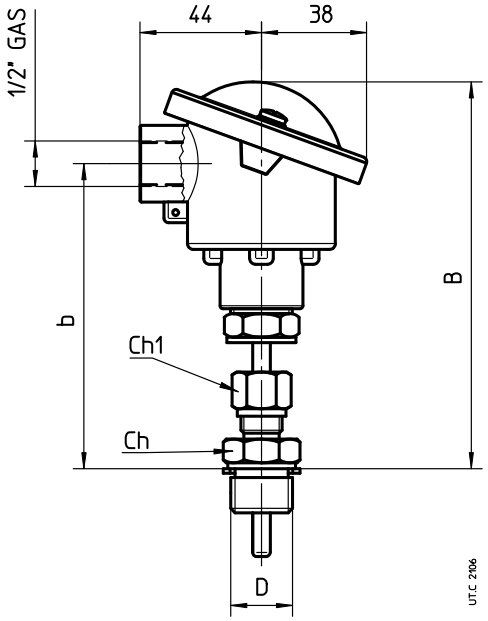

## (34) Termostato bimetallico (grand. 100 … 360)

I riduttori e motoriduttori grand. ⩾ 100 possono essere forniti con termostato bimetallico per il controllo della temperatura massima ammissibile per l'olio.
Caratteristiche del termostato:
– contatto NC con massima corrente 10 A 240 V c.a. (5 A - 24 V c.c.);
– attacco G 1/2" maschio;
– pressacavo Pg 09 DIN 43650;
– protezione IP65;
– temperatura di intervento 90 °C ± 5 °C (su richiesta sono fornibili altre temperature di intervento);
– differenziale termico 15 °C.
Montaggio in un foro filettato (posizione da definire in funzione della forma costruttiva e del fissaggio: interpellarci) e a bagno d'olio, a cura dell'Acquirente.
**ATTENZIONE**. Accessorio fornibile solo previa valutazione tecnica di fattibilità da parte di Rossi S.p.A.: interpellarci.

Descrizione aggiuntiva alla **designazione** per l'ordinazione: **termostato bimetallico**.

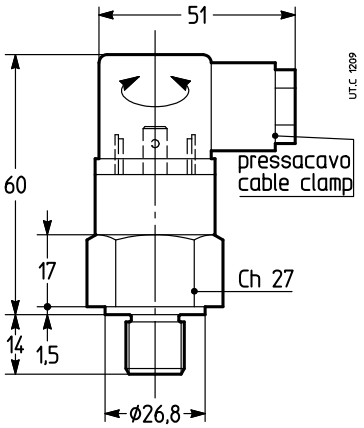


## (35) Sensore di livello olio con galleggiante (grand. 125 … 360)

Sensore per il rilievo a distanza del livello olio con contatti reed posti all'interno del tubo di scorrimento, azionati dal campo magnetico esercitato dai magneti contenuti nel galleggiante che si muove lungo il tubo stesso.
Il galleggiante e il tubo di scorrimento sono alloggiati in una colonna di calma, realizzata con materiale amagnetico, collegata secondo il principio dei vasi comunicanti alla carcassa del riduttore.
Caratteristiche dei collegamenti:
– collegamento a 2 fili;
– tensione massima: 350 V;
– corrente massima: 1,5 A;
– 1 ingresso cavi 1/2" UNI 6125 – IP65;
– attacco G 1" in ottone.
Il sensore viene fornito già tarato; quando il livello scende di circa 5 mm, il sensore interviene e il contatto si apre.
E necessario, durante il riempimento di olio del riduttore, verificare che l'apparecchio sia correttamente tarato. Se durante questa operazione si riscontrasse un errore di taratura contattare Rossi S.p.A..
**ATTENZIONE**. Accessorio fornibile solo previa valutazione tecnica di fattibilità da parte di Rossi S.p.A.: interpellarci.

Descrizione aggiuntiva alla **designazione** per l'ordinazione: **sensore di livello olio con galleggiante.**

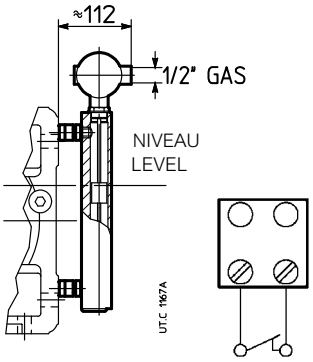


## (36) Sensore ottico di presenza olio (grand. 125 … 360)

Sensore ottico a infrarossi, senza parti mobili, per il controllo (a riduttore fermo) della presenza olio fino a livello (es.: controllo prima dell'avviamento della macchina o dell'impianto).
Caratteristiche:
– corpo sensore di acciaio inossidabile;
– campo di temperatura di funzionamento -40 °C + 125 °C;
– alimentazione a c.c. 12 ÷ 28 V (altri tipi a richiesta; interpellarci);
– uscita PNP (altri tipi a richiesta; interpellarci), max 100 mA;
– attacco maschio G 3/8", G 1/2", G 3/4", G 1" a seconda della grandezza riduttore.
Descrizione aggiuntiva alla **designazione** per l'ordinazione: **sensore ottico di presenza olio**

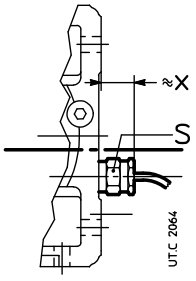


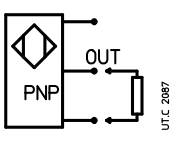


| Grand. | S | x |
|---|---|---|
| **125 ... 140** | 27 | 40 |
| **160 ... 360** | 36 | 45 |

## (37) Riduttori esecuzione ATEX II 2 GD e 3 GD (grand. 40 … 360)

Per consentirne l'utilizzo in zone con atmosfere potenzialmente esplosive, i riduttori e i motoriduttori ad assi paralleli e ortogonali possono essere forniti conformi alla direttiva comunitaria ATEX 94/9/CE – categoria **2 GD** (per funzionamento in zone 1 (gas), 21 (polveri): presenza di atmosfera esplosiva **probabile**) e **3 GD** (per funzionamento in zone 2 (gas), 22 (polveri): presenza di atmosfera esplosiva **improbabile**) – con temperatura superficiale T 135 °C (T4).

Le varianti principali di questo prodotto sono:
- anelli di tenuta in gomma fluorata;
- tappi metallici; tappo di carico con filtro e valvola;
- targa speciale con marcatura ATEX e dati dei limiti applicativi;
- protezione esterna con smalto **conduttivo** poliuretanico bicomponente all'acqua, **colore grigio** RAL 7040, classe di corrosività C3 ISO 12944-2;
- manuale «Istruzioni d'uso ATEX».

Per la categoria **2 GD**[1)], in funzione dell'**intervallo minimo** di controllo, anche:

**2 GD controllo mensile**:
- doppi anelli di tenuta asse lento.

**2 GD controllo trimestrale** (grand. 125 ... 360):
- doppi anelli di tenuta asse lento;
- sensore temperatura olio;
- eventuali sensori temperatura cuscinetti.

Tale soluzione è consigliabile qualora il riduttore sia difficilmente accessibile o quando si voglia diminuire la frequenza dei controlli. Temperatura ambiente di funzionamento: -20 ÷ +40 °C (0 ÷ +40 °C per i riduttori muniti di pompa lubrificazione cuscinetti). Il manuale «**Istruzioni d'uso ATEX**» (più eventuale documentazione aggiuntiva) **sono parte integrante della fornitura di ogni riduttore**; ogni indicazione in esse contenute deve essere scrupolosamente applicata. In caso di necessità interpellarci.

**Attenzione**. Di seguito sono elencati i casi in cui l'esecuzione ATEX del riduttore risulta incompatibile con gli altri accessori ed esecuzioni speciali:

| Accessorio o esecuzione speciale | Riduttore in esecuzione ATEX II | |
|---|---|---|
| | **2 GD** | **3 GD** |
| Albero lento cavo con unità di bloccaggio (6) | ● | ● |
| Verniciatura opzionale secondo cicli 3H..., 2I..., 2L... (24) | ○ | ○ |
| Scaldiglia (25) | ○ | ○ |
| Tenute con labirinto e ingrassatore (26) | ● | ● |
| Unità autonoma di raffreddamento (29) | – | – |
| Sensori di temperatura olio (30) (31) | ○ | ○ |
| Sensori di temperatura cuscinetto (32) (33) | ○ | ○ |
| Termostato bimetallico (34) | – | – |
| Sensore di livello olio con galleggiante (35) | 2) | ● |
| Adattatore NEMA C-Face (38) | ● | ● |
| Protezione albero lento cavo (20) (22) per grand. 63 ... 160 | – | – |

– Non fornibile.
● Fornibile.
○ Fornibile ma in esecuzione ATEX coerente con l'esecuzione ATEX del riduttore e adeguata alla zona di utilizzo.
1) La presenza della pompa lubrificazione cuscinetti impone uno o più sensori temperatura cuscinetto supplementari.
2) Accessorio disponibile solo in categoria 2 G (zona 1).

**Scelta grandezza riduttore**

Per la determinazione della grandezza riduttore procedere come indicato al cap. 5, tenendo presente le seguenti ulteriori limitazioni:

- **massima velocità entrata** $n_1 \leq$ **1 500 min**$^{-1}$; per altre velocità in entrata, interpellarci.
- **fattore di servizio richiesto** determinato come al cap. 3, moltiplicato per il fattore correttivo $fs_{ATEX}$ di tabella 1 e comunque **mai inferiore a 1**; in presenza di albero cavo con unità di bloccaggio (6) verificare anche che il massimo picco di momento torcente sia sempre inferiore a $M_{2\,SD}$ / $fs_{ATEX}$ (per valori di $M_{2\,SD}$ ved. cap. 17 (6));
- potenza termica $P$t verificata come indicato al cap. 4 in base alla potenza termica nominale $P\text{t}_N$ moltipicata per i fattori termici $ft_1$ [1)] ... $ft_4$ e per il fattore correttivo $ft_{ATEX}$ di tabella 1.

**Tabella 1** - Fattori correttivi per esecuzione ATEX del fattore di servizio richiesto e della potenza termica nominale

| Category | $fs_{ATEX}$ | $ft_{ATEX}$ |
|---|---|---|
| **2 GD** | 1,18 | 0,8 (0,71 for I and CI) |
| **3 GD** | 1,06 | 0,9 (0,8 for I and CI) |

1) Nella determinazione dell'$ft_1$ considerare un valore di $ft_{1a}$ (ved. pag. 28) **mai superiore a 1**.

Descrizione aggiuntiva alla **designazione** per l'ordinazione[2)]:

**esecuzione ATEX II ...**

| | |
|---|---|
| **... 3 GD T4** | grand. 40 ... 360 |
| **... 2 GD T4 controllo mensile** | grand. 40 ... 360 |
| **... 2 GD T4 controllo trimestrale** | grand. 125 ... 360 |

2) Questa designazione, in caso di motoriduttore, si riferisce solo alla parte riduttore.

## (38) Adattatore NEMA C-Face (grand. mot. IEC 63 ... 225)

Accessorio per la trasformazione delle dimensioni di accoppiamento motore, in entrata motoriduttore, da IEC a NEMA C-Face; disponibile per le combinazioni grandezza motore IEC-NEMA indicate in tabella; altre combinazioni a richiesta; interpellarci. Fornito montato sul riduttore.

Per la **verifica del massimo momento flettente flangia MR** (ved. cap. 6) è necessario sommare alla quota HF (cap. 6) il valore di $Y_2$ [mm] e includere nella massa del motore NEMA [kg] anche quella dell'adattatore [kg].

Descrizione aggiuntiva alla **designazione** per l'ordinazione: **MPN ...** (ved. tabella).

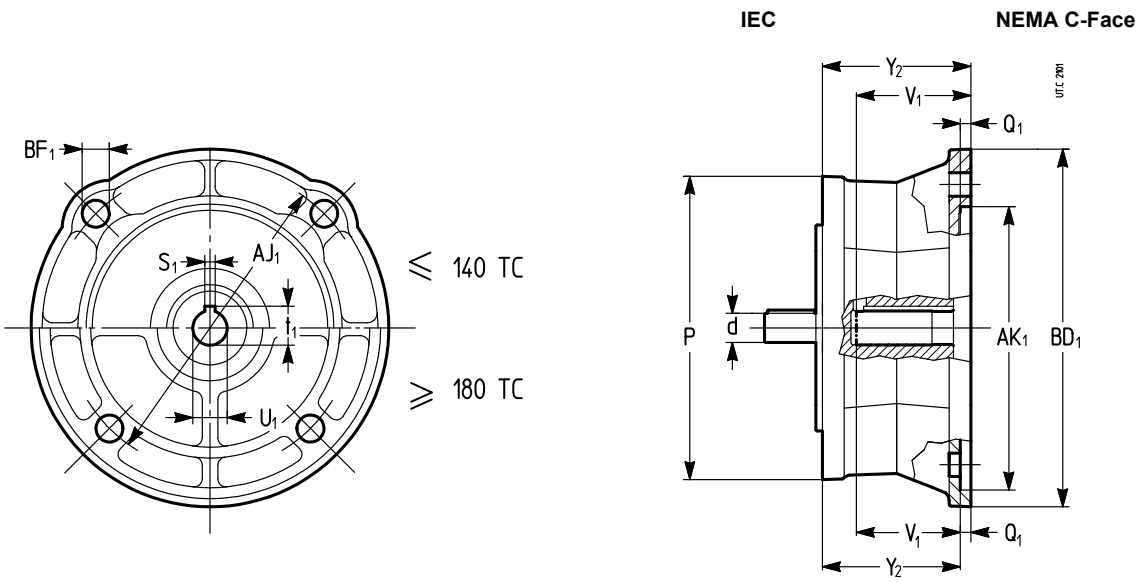

| lato **IEC** | | lato **NEMA C-Face** | | | | | | | | | | | | |
|---|---|---|---|---|---|---|---|---|---|---|---|---|---|---|
| **d × P** Ø Ø | Grand. motore IEC | Grand. motore NEMA | **$U_1$** Ø | **$V_1$** | **$S_1$** | **$t_1$** | **$BF_1$** Ø | **$AJ_1$** Ø | **$AK_1$** Ø | **$BD_1$** Ø | **$Q_1$** | **$Y_2$** | kg | **Codice designazione** |
| | | | 1) mm *in* | mm *in* | 2) mm *in* | mm *in* | mm *in* | mm *in* | 3) mm *in* | mm *in* | mm *in* | mm *in* | kg *lb* | |
| **11 × 140** | 63B5 | **56C** | 15,9 *0,625* | 52,3 *2,06* | 4,8 *0,188* | 18,0 *0,709* | 10,9 *0,43* | 149,2 *5,875* | 114,3 *4,5* | 165,1 *6,5* | 5,1 *0,2* | 68,6 *2,7* | 3,1 *6,9* | **MPN 63 B5 - 56 C** |
| **14 × 140** | 71B5A | **56C** | 15,9 *0,625* | 52,3 *2,06* | 4,8 *0,188* | 18,0 *0,709* | 10,9 *0,43* | 149,2 *5,875* | 114,3 *4,5* | 165,1 *6,5* | 5,1 *0,2* | 68,6 *2,7* | 3,1 *6,9* | **MPN 71 B5A - 56 C** |
| **14 × 160** | 71B5 | **56C** | 15,9 *0,625* | 52,3 *2,06* | 4,8 *0,188* | 18,0 *0,709* | 10,9 *0,43* | 149,2 *5,875* | 114,3 *4,5* | 165,1 *6,5* | 5,1 *0,2* | 68,6 *2,7* | 3,4 *7,5* | **MPN 71 B5 - 56 C** |
| **19 × 160** | 80B5A | **56C** | 15,9 *0,625* | 52,3 *2,06* | 4,8 *0,188* | 18,0 *0,709* | 10,9 *0,43* | 149,2 *5,875* | 114,3 *4,5* | 165,1 *6,5* | 5,1 *0,2* | 68,6 *2,7* | 3,4 *7,6* | **MPN 80 B5A - 56 C** |
| **19 × 200** | 80B5 | **56C** | 15,9 *0,625* | 52,3 *2,06* | 4,8 *0,188* | 18,0 *0,709* | 10,9 *0,43* | 149,2 *5,875* | 114,3 *4,5* | 165,1 *6,5* | 5,1 *0,2* | 68,6 *2,7* | 4,4 *9,6* | **MPN 80 B5 - 56 C** |
| **19 × 160** | 80B5A | **140TC** | 22,2 *0,875* | 53,8 *2,12* | 4,8 *0,188* | 24,5 *0,964* | 10,9 *0,43* | 149,2 *5,875* | 114,3 *4,5* | 165,1 *6,5* | 5,1 *0,2* | 68,6 *2,7* | 3,4 *7,4* | **MPN 80 B5A - 140 TC** |
| **24 × 200** | 90B5 | **56C** | 15,9 *0,625* | 52,3 *2,06* | 4,8 *0,188* | 18,0 *0,709* | 10,9 *0,43* | 149,2 *5,875* | 114,3 *4,5* | 165,1 *6,5* | 5,1 *0,2* | 68,6 *2,7* | 4,4 *9,8* | **MPN 90 B5 - 56 C** |
| **19 × 200** | 90B5R | **140TC** | 22,2 *0,875* | 53,8 *2,12* | 4,8 *0,188* | 24,5 *0,964* | 10,9 *0,43* | 149,2 *5,875* | 114,3 *4,5* | 165,1 *6,5* | 5,1 *0,2* | 68,6 *2,7* | 4,3 *9,4* | **MPN 90 B5R - 140 TC** |
| **24 × 200** | 90B5 | **140TC** | 22,2 *0,875* | 53,8 *2,12* | 4,8 *0,188* | 24,5 *0,964* | 10,9 *0,43* | 149,2 *5,875* | 114,3 *4,5* | 165,1 *6,5* | 5,1 *0,2* | 68,6 *2,7* | 4,4 *9,6* | **MPN 90 B5 - 140 TC** |
| **19 × 200** | 90B5R | **180TC** | 28,6 *1,125* | 66,5 *2,62* | 6,4 *0,25* | 31,5 *1,241* | 14,2 *0,56* | 184,2 *7,25* | 215,9 *8,5* | 228,6 *9* | 5,6 *0,22* | 85,1 *3,35* | 7,7 *16,9* | **MPN 90 B5R - 180 TC** |
| **24 × 200** | 90B5 | **180TC** | 28,6 *1,125* | 66,5 *2,62* | 6,4 *0,25* | 31,5 *1,241* | 14,2 *0,56* | 184,2 *7,25* | 215,9 *8,5* | 228,6 *9* | 5,6 *0,22* | 85,1 *3,35* | 7,8 *17,1* | **MPN 90 B5 - 180 TC** |
| **28 × 250** | 100B5 | **180TC** | 28,6 *1,125* | 66,5 *2,62* | 6,4 *0,25* | 31,5 *1,241* | 14,2 *0,56* | 184,2 *7,25* | 215,9 *8,5* | 228,6 *9* | 5,6 *0,22* | 85,1 *3,35* | 9,3 *20,5* | **MPN 100 B5 - 180 TC** |
| **24 × 200** | 100B5R | **210TC** | 34,9 *1,375* | 79,2 *3,12* | 7,9 *0,312* | 38,6 *1,518* | 14,2 *0,56* | 184,2 *7,25* | 215,9 *8,5* | 228,6 *9* | 5,6 *0,22* | 102,5 *4,04* | 9,2 *20,3* | **MPN 100 B5R - 210 TC** |
| **28 × 250** | 100B5 | **210TC** | 34,9 *1,375* | 79,2 *3,12* | 7,9 *0,312* | 38,6 *1,518* | 14,2 *0,56* | 184,2 *7,25* | 215,9 *8,5* | 228,6 *9* | 5,6 *0,22* | 102,5 *4,04* | 10,8 *23,9* | **MPN 100 B5 - 210 TC** |
| **38 × 300** | 132B5 | **210TC** | 34,9 *1,374* | 79,2 *3,12* | 7,9 *0,311* | 38,6 *1,520* | 14,5 *0,57* | 184,2 *7,25* | 215,9 *8,5* | 228,6 *9* | 5,5 *0,22* | 102,5 *4,04* | 13,6 *29,98* | **MPN 132 B5 – 210TC** |
| **28 × 250** | 132B5R | **250TC** | 41,3 *1,625* | 95,3 *3,75* | 9,5 *0,375* | 45,6 *1,796* | 14,2 *0,56* | 184,2 *7,25* | 215,9 *8,5* | 254,0 *10* | 5,6 *0,22* | 120,5 *4,74* | 13,8 *30,4* | **MPN 132 B5R - 250 TC** |
| **38 × 300** | 132B5 | **250TC** | 41,3 *1,626* | 95,3 *3,75* | 9,5 *0,374* | 45,6 *1,795* | 14,5 *0,57* | 184,2 *7,25* | 215,9 *8,5* | 254,0 *10* | 5,5 *0,22* | 120,5 *4,74* | 17,2 *37,8* | **MPN 132 B5 – 250TC** |
| **42 × 350** | 160B5 | **250TC** | 41,3 *1,626* | 95,3 *3,75* | 9,5 *0,375* | 45,6 *1,795* | 14,5 *0,57* | 184,2 *7,25* | 215,9 *8,5* | 254,0 *10* | 5,5 *0,22* | 120,5 *4,74* | 19,9 *43,8* | **MPN 160 B5 – 250TC** |
| **48 × 350** | 180B5 | **280TC** | 47,6 *1,874* | 111,1 *4,37* | 12,7 *0,5* | 53,2 *2,094* | 14,5 *0,57* | 228,6 *9* | 266,7 *10,5* | 285,8 *11,25* | 5,5 *0,22* | 139,5 *5,49* | 24,5 *54* | **MPN 180 B5 – 280TC** |
| **48 × 350** | 180B5 | **320TC** | 54,0 *2,126* | 127,0 *5* | 12,7 *0,5* | 59,7 *2,350* | 18,0 *0,71* | 279,4 *11* | 317,5 *12,5* | 355,6 *14* | 5,5 *0,22* | 155,5 *6,12* | 37,8 *83,25* | **MPN 180 B5 – 320TC** |
| **55 × 400** | 200B5 | **320TC** | 54,0 *2,126* | 127,0 *5* | 12,7 *0,5* | 59,7 *2,350* | 18,0 *0,71* | 279,4 *11* | 317,5 *12,5* | 355,6 *14* | 5,5 *0,22* | 155,5 *6,12* | 42,1 *92,8* | **MPN 200 B5 – 320TC** |
| **60 × 450** | 225B5 | **320TC** | 54,0 *2,126* | 127,0 *5* | 12,7 *0,5* | 59,7 *2,350* | 18,0 *0,71* | 279,4 *11* | 317,5 *12,5* | 355,6 *14* | 5,5 *0,22* | 155,5 *6,12* | 47,0 *103,6* | **MPN 225 B5 – 320TC** |

1) Tolleranza 0/+0,025 mm (0/+0,0010 *in*).
2) Tolleranza 0/+0,051 mm (0/+0,0020 *in*).
3) Tolleranza -0,018/+0,025 mm (-0,0007/+0,0010 *in*).

## Varie

– Azionamenti multipli sincroni:
i riduttori e motoriduttori con rotismo ICI grand. 50 ... 100 possono essere impiegati per azionamenti multipli in abbinamento a riduttori di pari grandezza, aventi tutti il medesimo rapporto di trasmissione (ved. anche cap. 10);

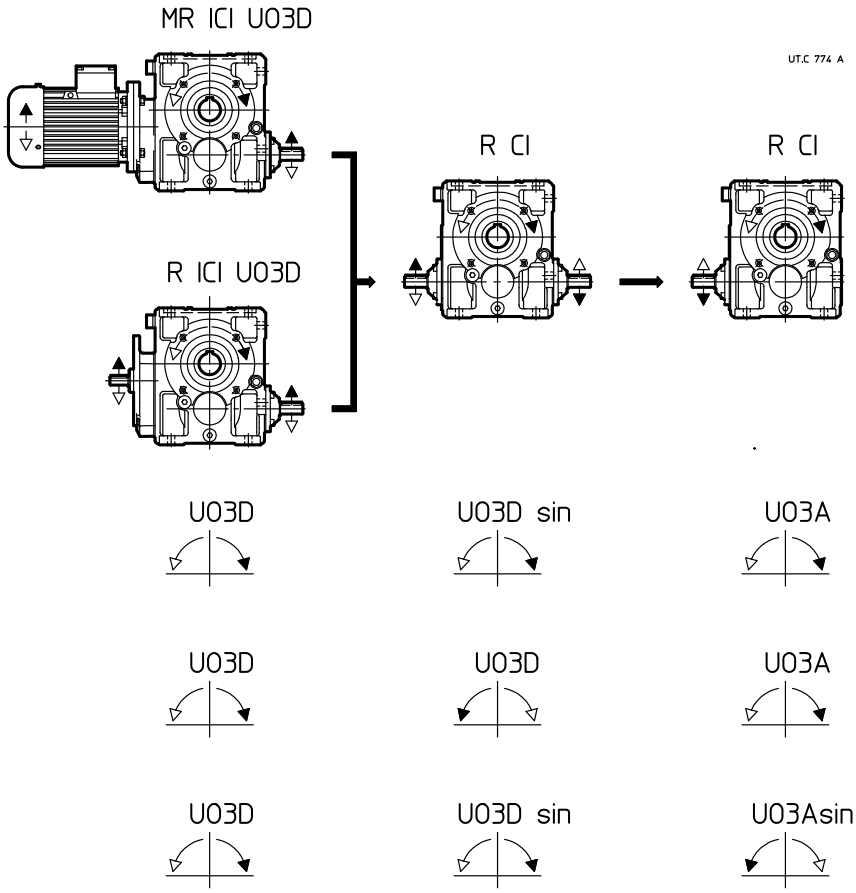


A richiesta, i riduttori R CI possono essere forniti anche per grand. 125 ... 200. In questo caso, definiti la grandezza e il rapporto del riduttore o motoriduttore iniziale ICI, i riduttori R CI devono essere scelti con questa stessa grandezza e rapporto di trasmissione dato da quello del riduttore iniziale diviso il rapporto di trasmissione del preingranaggio cilindrico; le prestazioni rimangono quelle del riduttore o motoriduttore ICI iniziale.

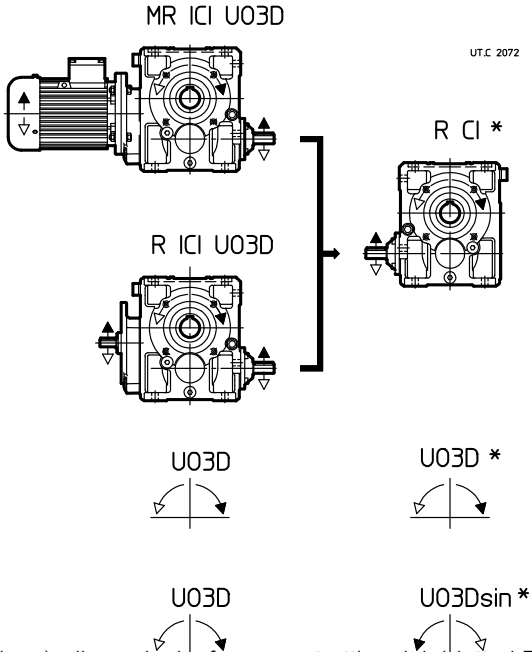


* Riduttori R ICI ... con esecuzione UO3 ... senza preingranaggio cilindrico

– Esecuzioni (senso di rotazione), dimensioni e forme costruttive dei riduttori R CI 125 ... 200 U03A ... UO3Esin possono essere dedotte da quelle degli omologhi riduttori R ICI (ved. cap. 10).
– In caso di necessità, interpellarci.

– Motoriduttori con:
  – **motore autofrenante** (anche monofase) con **freno di sicurezza e/o stazionamento** a c.c. (grand. 63 ... 132) con ingombri quasi uguali al motore normale e momento frenante $M_f \geqslant M_N$, massima economicità;
  – **motore a doppia polarità** (normale, autofrenante, autofrenante con freno di sicurezza e/o stazionamento, con volano) a 2.4, 2.6, 2.8, 2.12, 4.6, 4.8, 6.8 poli;
  – motore: a corrente continua; monofase; antideflagrante; con seconda estremità d'albero; con protezione, tensione e frequenza speciali; con protezioni contro i sovraccarichi e il surriscaldamento;
  – **motore senza ventola** con raffreddamento esterno **per convezione naturale** (grand. 63 ... 112); esecuzione normalmente utilizzata per ambiente tessile;
  – **motore per vie a rulli** con alettatura anulare di raffreddamento per convezione naturale, nessuna parte in plastica, dimensionamento elettromagnetico e sistema isolante specifico per azionamento con inverter e possibilità di momento torcente nominale costante in tutto il campo delle frequenze di utilizzo;

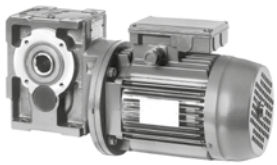
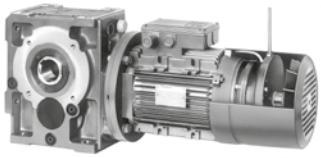

– Esecuzione con **2ª motorizzazione** con velocità uguale (sensi di rotazione **uguali** o diversi) o **ridotta** (sensi di rotazione uguali, collegamento con ruota libera) (ved. foto); per grand. 320 ... 360 la 2ª motorizzazione viene realizzata con motoriduttore ortogonale collegato all'estremità dell'asse ruota conica;

– Carcassa con flangia B14 **su due facce** (rotismo 2I, 3I e 4I grandezze 63 ... 125 modello 2);
– Centraggio in entrata (h8) per R CI, R C2I;
– Motoriduttori modello lungo grand. **250 ... 360**;
– Motoriduttori con interposto gruppo compatto innesto-freno oppure giunto idraulico-freno;
– Calettamento con linguetta, bussola di bronzo e collare di bloccaggio rotismi CI, C2I o grand. motore $\leqslant$ 200;
– Giunti semielastici e idrodinamici;
– Esecuzione per MR 2I con albero lento **passante**;
– Pompa azionata direttamente per lubrificazione forzata cuscinetti e/o raffreddamento olio tramite scambiatore di calore;

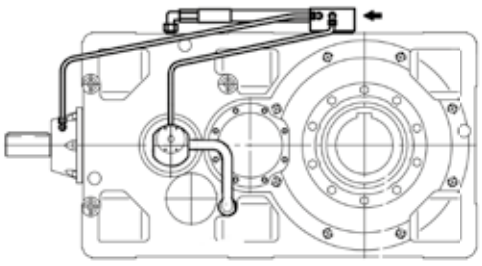

– Riduttori (esclusi R I) e motoriduttori con **limitatore meccanico di momento torcente** in uscita grand. riduttore **50 ... 125** (escluso grand. 64, 81).
  Esecuzione riduttore con limitatore meccanico ad **attrito** di momento torcente (guarnizioni d'attrito senza amianto), compatto, con elevato momento torcente trasmissibile – fino a **1 600** N m – e di alto livello di qualità.
  Protegge la trasmissione da sovraccarichi accidentali escludendo gli effetti del momento d'inerzia delle masse a monte e (essendo il limitatore in uscita) a valle;

Questo sistema consente, inoltre il **fissaggio pendolare**, con limitatore sia **esterno** (maggiore accessibilità), sia **intermedio** (maggiore protezione antinfortunistica).
A richiesta segnalatore di scorrimento. Per maggiori dettagli ved. **documentazione specifica**.

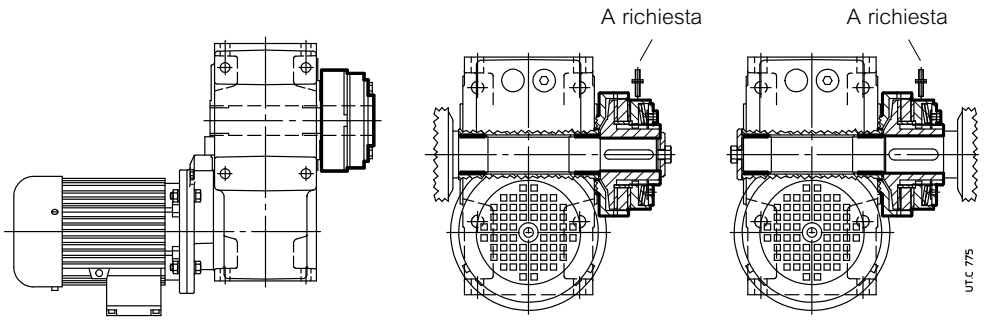


Montaggio limitatore esterno

Montaggio limitatore intermedio

– **Modulo MLA limitatore meccanico di momento torcente in entrata**, grand. motore **80 ... 200**.
Modulo limitatore meccanico di momento torcente da interporre tra riduttore e motore normalizzato IEC in B5 (o motovariatore a cinghia o epicicloidale) o, nei **gruppi**, tra riduttore coassiale iniziale e riduttore finale grand. **63 ... 280**.
Esecuzione assialmente molto compatta; ottima sopportazione con cuscinetti – obliqui a due corone di sfere (grand. motore < 112) o a rulli conici a «O» – lubrificati a vita.
Protegge la trasmissione da sovraccarichi accidentali escludendo gli effetti del momento d'inerzia delle masse a monte e a valle.
**Il tipo LA è ad attrito** (guarnizioni d'attrito senza amianto). Quando il momento torcente trasmesso tende a superare quello di taratura si ha lo «slittamento» della trasmissione che però **resta** in presa con un momento torcente pari a quello di taratura del limitatore; lo slittamento cessa quando il carico ritorna normale; nel caso di sovraccarichi di durata molto breve la macchina può riprendere il normale funzionamento (dopo rallentamento o fermata) senza che siano necessarie manovre di riavviamento.

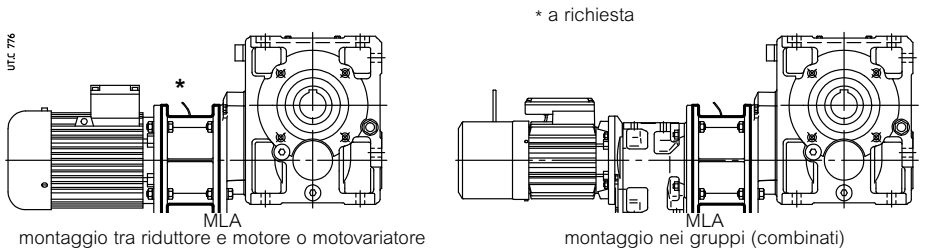


MLA
montaggio tra riduttore e motore o motovariatore

MLA
montaggio nei gruppi (combinati)

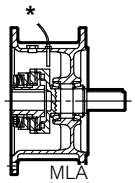


MLA
ad attrito

* a richiesta

– Tenuta speciale meccanica non strisciante per MR 2I, 3I grand. ⩾ 160, per un solo senso di rotazione (brevetto depositato).
– Gruppi di comando completi di basamento - motore, giunto, eventuale freno, seconda motorizzazione - per fissaggio pendolare (ved. cap. 32).

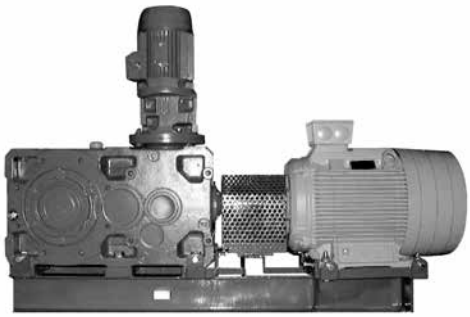

# 18 – Installazione e manutenzione

Sicurezza ..... 362
Generalità ..... 362
Perno macchina ..... 363
Montaggio di organi sulle estremità d'albero ..... 363
Albero lento cavo ..... 364
Lubrificazione ..... 365
Montaggio e smontaggio motore ..... 366
Sistemi di fissaggio pendolare ..... 368
Dimensioni viti di fissaggio dei piedi riduttore ..... 372
Momenti di serraggio ..... 372

## Sicurezza

**IMPORTANTE**: i riduttori e motoriduttori forniti da Rossi S.p.A. sono **componenti** destinati ad essere incorporati in apparecchi o sistemi finiti e **ne è vietata la messa in servizio fino a quando l'apparecchio o il sistema nel quale il componente è stato incorporato non sia stato dichiarato conforme:**

**– alla Direttiva macchine 2006/42/CE e successivi aggiornamenti; in particolare, eventuali protezioni antinfortunistiche per estremità d'albero non utilizzate e per passaggi copriventola eventualmente accessibili (o altro), sono a cura dell'Acquirente;**
**– alla Direttiva «Compatibilità elettromagnetica (EMC)» 2004/108/CE e successivi aggiornamenti.**

**Attenzione! Si raccomanda di attenersi a tutte le istruzioni del presente catalogo, a tutte le normative applicabili in materia di corretta installazione e alle vigenti disposizioni di legge in materia di sicurezza.Se vi sono pericoli per persone o cose derivanti da cadute o proiezioni del riduttore o di parti di esso, prevedere appropriate sicurezze contro:**

**– l'allentamento o la rottura delle viti di fissaggio;**
**– la rotazione o lo sfilamento del riduttore dal perno macchina conseguenti a rotture accidentali del vincolo di reazione;**
**– la rottura accidentale del perno macchina.**

**In caso di funzionamento anomalo (aumento di temperatura, vibrazioni o rumorosità inusuali, ecc.) arrestare immediatamente la macchina.**

**Installazione**

Un'installazione non corretta, un uso improprio, la rimozione delle protezioni, lo scollegamento dei dispositivi di protezione, la carenza di ispezioni e manutenzione, i collegamenti impropri, possono causare danni gravi a persone o cose. Pertanto il componente deve essere movimentato, installato, messo in servizio, gestito, ispezionato, manutenuto e riparato **esclusivamente da personale responsabile qualificato specificatamente istruito** e in possesso dell'esperienza necessaria per **riconoscere** gli eventuali **rischi** connessi ai presenti prodotti evitando possibili emergenze.

I riduttori e i motoriduttori del presente manuale sono normalmente destinati ad essere impiegati in **aree industriali**: **protezioni supplementari** eventualmente necessarie devono essere adottate e garantite da chi è responsabile dell'installazione.

**Attenzione!** Componenti in esecuzione speciale o con varianti costruttive possono differire nei dettagli rispetto a quelli descritti e possono richiedere informazioni aggiuntive.

**Attenzione!** Per l'installazione, l'uso e la manutenzione del **motore elettrico** o dell'eventuale motovariatore e/o apparecchiatura elettrica di alimentazione (convertitore di frequenza, soft-start ecc.), e/o eventuali apparecchiature elettriche opzionali (es: unità autonoma di raffreddamento, ecc.), consultare la documentazione specifica ad essi allegata. All'occorrenza richiederla.

**Manutenzione**

Qualunque tipo di operazione sul riduttore o sui componenti ad esso connessi deve avvenire **a macchina ferma**: scollegare il motore (compresi gli equipaggiamenti ausiliari) dall'alimentazione, il riduttore dal carico e assicurarsi che si siano attivati i sistemi di sicurezza contro ogni avviamento involontario e, ove si renda necessario, prevedere dispositivi meccanici di bloccaggio (da rimuovere prima della messa in servizio).

**Attenzione!** Durante il funzionamento i riduttori potrebbero avere **superfici calde**; attendere sempre che il riduttore o il motoriduttore si sia raffreddato prima di intraprendere qualunque operazione.

Ulteriore documentazione tecnica è reperibile sul sito sito internet www.rossi.com.

## Generalità

Assicurarsi che la struttura sulla quale viene fissato il riduttore o il motoriduttore sia piana, livellata e sufficientemente dimensionata per garantire la stabilità del fissaggio e l'assenza di vibrazioni, tenuto conto di tutte le forze trasmesse dovute alle masse, al momento torcente, ai carichi radiali e assiali.

Collocare il riduttore o il motoriduttore in modo da garantire un ampio passaggio d'aria per il raffreddamento del riduttore e del motore (soprattutto dal lato ventola sia riduttore che motore).

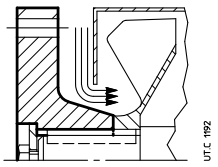

Quando il riduttore è dotato di ventola è necessario prevedere e verificare che resti un adeguato spazio per l'aspirazione dell'aria di raffreddamento, anche dopo aver montato la protezione del giunto; se necessario smussare il mozzo del giunto.

Evitare: strozzature nei passaggi dell'aria; vicinanza con fonti di calore che possano influenzare la temperatura dell'aria di raffreddamento e del riduttore per irraggiamento; insufficiente ricircolazione d'aria e in generale applicazioni che compromettano il regolare smaltimento del calore.

Montare il riduttore in modo che non subisca vibrazioni.

In presenza di carichi esterni impiegare, se necessario, spine o arresti positivi.

Nel fissaggio tra riduttore e macchina e/o tra riduttore ed eventuale flangia **B5**, si raccomanda l'impiego di **adesivi bloccanti** tipo LOCTITE nelle viti di fissaggio (anche nei piani di unione per fissaggio con flangia).

Per installazione all'aperto o in ambiente aggressivo verniciare il riduttore o motoriduttore con vernice anticorrosiva, proteggendolo eventualmente anche con grasso idrorepellente (specie in corrispondenza delle sedi rotanti degli anelli di tenuta e delle zone di accesso alle estremità dell'albero).

Quando è possibile, proteggere il riduttore o motoriduttore con opportuni accorgimenti dall'irraggiamento solare e dalle intemperie: quest'ultima protezione **diventa necessaria** quando gli assi lento o veloce sono verticali o quando il motore è verticale con ventola in alto.

Per temperatura ambiente maggiore di 40 °C o minore di 0 °C interpellarci.

Prima di effettuare l'allacciamento del motoriduttore assicurarsi che la tensione del motore corrisponda a quella di alimentazione. Se il senso di rotazione non corrisponde a quello desiderato, invertire due fasi della linea di alimentazione.

Quando l'avviamento è a vuoto (o comunque a carico molto ridotto) ed è necessario avere avviamenti dolci, correnti di spunto basse, sollecitazioni contenute, adottare l'avviamento stella-triangolo.

Nel caso si prevedano sovraccarichi di lunga durata, urti o pericoli di bloccaggio, installare salvamotori, limitatori elettronici di momento torcente, giunti idraulici, di sicurezza, unità di controllo o altri dispositivi similari.

**In generale proteggere sempre il motore elettrico con adeguato interruttore magnetotermico**; però per servizi con elevato numero di avviamenti a carico è necessaria la protezione del motore con **sonde termiche** (incorporate nello stesso); l'interruttore magnetotermico non è idoneo, in quanto dovrebbe essere tarato a valori superiori alla corrente nominale del motore.

**Collegare sempre le eventuali sonde termiche ai circuiti ausiliari di sicurezza**.

Limitare i picchi di tensione dovuti ai contattori mediante l'impiego di varistori.

**Attenzione! La durata dei cuscinetti e il buon funzionamento di alberi e giunti dipendono anche dalla precisione dell'allineamento tra gli alberi**. Pertanto, occorre prestare la massima cura nell'allineamento del riduttore con il motore e con la macchina da comandare (se necessario, spessorare) interponendo tutte le volte che è possibile giunti elastici.

Quando una perdita accidentale di lubrificante può comportare gravi danni, aumentare la frequenza delle ispezioni e/o adottare accorgimenti opportuni (es.: indicatore a distanza di livello olio, lubrificante per industria alimentare, ecc.).

## Perno macchina

Per il perno macchina sul quale va calettato l'albero cavo del riduttore si raccomandano le dimensioni riportate in tabella e indicate nelle figure sottostanti.

Grandezze 40, 63: calettamento con linguetta (fig. a) o calettamento con linguetta e anelli di bloccaggio (fig. b).

Grandezze 64 ... 360: calettamento con linguetta (fig. c) o calettamento con linguetta e bussola di bloccaggio (fig. d); ved. anche cap. 17.

Nel caso di perno macchina cilindrico con diametro unico D (figg. a, c) si consiglia, per la sede D lato introduzione, la tolleranza h6, j6 (gr. < 225) o g6, h6 (gr. ⩾ 250), per facilitare il montaggio.

**Importante**: il diametro del perno macchina in battuta contro il riduttore deve essere almeno (1,18 ÷ 1,25) · D.

**40 ... 63** **64 ... 360**

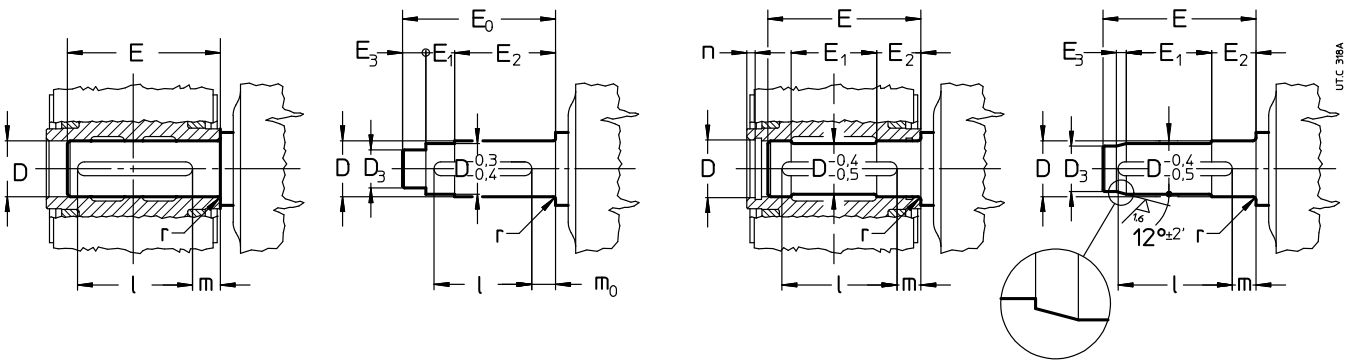


fig. a) fig. b) fig. c) fig. d)

| | D Ø H7/j6, k6 | D3 Ø H7/h6 | E 2) | E0 | E1 | E2 2) | E3 | l | m | m0 | n | r |
|---|---|---|---|---|---|---|---|---|---|---|---|---|
| **40** | 19 | 15 | 76,5 | 81 | 14 | 53 | 14 | 50 | 21 | 14 | – | 1,5 |
| **50** | 24 | 19 | 90,5 | 95 | 21 | 60 | 14 | 63 | 21,5 | 15 | – | 1,5 |
| **63** | 30[1)] | 25 | 107,5 | 112,5 | 19,5 | 72 | 21 | 63 | 31,5 | 25 | – | 1,5 |
| **64** | 32 | 27 | 110 | – | 57 | 34 | 10 | 70 | 28 | – | 6 | 1,5 |
| **80** | 38[1)] | 32 | 134 | – | 71 | 39,5 | 12 | 90 | 30 | – | 6 | 1,5 |
| **81** | 40 | 34 | 134 | – | 71 | 39,5 | 12 | 90 | 30 | – | 6 | 1,5 |
| **100** | 48 | 41 | 162 | – | 87 | 46,5 | 14 | 110 | 35 | – | 7 | 2 |
| **125** | 60 | 52 | 201 | – | 110 | 55 | 16 | 140 | 40 | – | 7 | 2 |
| **140** | 70[1)] | 62 | 228 | – | 124 | 63 | 16 | 180 | 35 | – | 8 | 2 |
| **160** | 80 | 70 | 250 | – | 136 | 68 | 21 | 200 | 36 | – | 8 | 3 |
| **180** | 90 | 80 | 274 | – | 150 | 75 | 21 | 200 | 50 | – | 9 | 3 |
| **200** | 100 | 88 | 308 | – | 174 | 80 | 25 | 250 | 42 | – | 10 | 3 |
| **225** | 110 | 98 | 331 | – | 180 | 90 | 25 | 250 | 55 | – | 10 | 3,5 |
| | H7/h6, j6 | | | | | | | | | | | |
| **250** | 125 | 110 | 380 | – | 212 | 100 | 32 | 320 | 40 | – | 11 | 4 |
| **280** | 140 | 125 | 410 | – | 220 | 112 | 32 | 320 | 60 | – | 12 | 4 |
| **320, 321** | 160[1)] | 140 | 471 | – | 258 | 125 | 43 | 400 | 45 | – | 13 | 5 |
| **360** | 180 | 160 | 506 | – | 272 | 137 | 43 | 400 | 72 | – | 14 | 5 |

1) Profondità cava non unificata (ved. cap. 6, tabella «Albero lento cavo», quota t).

2) In presenza della «Tenuta con labirinto e ingrassatore albero lento» (cap. 17 (26)) occorre incrementare la quota E ($E_2$) della quantità A indicata in tabella al cap. 17 (26).

## Montaggio di organi sulle estremità d'albero

Per il foro degli organi calettati sull'estremità d'albero, si raccomanda la tolleranza H7; per estremità d'albero veloce con D ⩾ 55 mm, purché il carico sia uniforme e leggero, la tolleranza può essere G7; per estremità d'albero lento, salvo che il carico non sia uniforme e leggero, la tolleranza deve essere K7. Altri dati secondo tabella «Estremità d'albero veloce e lento» (cap. 6). Prima di procedere al montaggio pulire bene e lubrificare le superfici di contatto per evitare il pericolo di grippaggio e l'ossidazione di contatto.

Il montaggio e lo smontaggio si effettuano con l'ausilio di **tiranti** ed **estrattori** servendosi del foro filettato in testa all'estremità d'albero; per accoppiamenti H7/m6 e K7/j6 è consigliabile effettuare il montaggio a caldo riscaldando l'organo da calettare a 80 ÷ 100 °C.

## Albero lento cavo

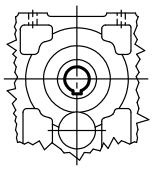

UT. C 322

Per lo smontaggio dell'albero lento cavo (è la prima operazione da eseguire per smontare il riduttore) orientare la cava linguetta verso l'asse intermedio come indicato nella figura a fianco e spingere l'albero sul lato gola di riferimento (ved. cap. 6).

Per il perno delle macchine sul quale va calettato l'albero cavo del riduttore, raccomandiamo le tolleranze h6, j6 oppure k6 secondo le esigenze. Altri dati secondo quanto indicato al paragrafo «Estremità d'albero veloce e lento (cap. 6)» e «Perno macchina» (cap. 18).

Per facilitare **il montaggio e lo smontaggio** dei riduttori grandezze 64 ... 360 (con gola anello elastico), procedere come raffigurato nelle figg. a, b rispettivamente (escluso MR 3I 100 con grand. motore 112 e 3I 125 con grand. motore 132; interpellarci)

Per MR 3I 64 ... 81, prima inserire nell'albero cavo del riduttore (dal lato opposto motore) la rosetta munita di vite e l'anello elastico, quindi montare sul perno macchina.

Per il fissaggio assiale si può adottare il sistema raffigurato nelle figg. c, d. Per grandezze 64 ... 360, quando il perno macchina è senza battuta, si può interporre un distanziale tra l'anello elastico e il perno stesso (metà inferiore della figura d).

Utilizzando gli **anelli di bloccaggio** (grandezze 40 ... 63, fig. e), o la **bussola di bloccaggio** (grandezze 64 ... 360, fig. f) si possono avere un montaggio e uno smontaggio più facili e precisi e l'eliminazione del gioco tra linguetta e relativa cava, sistema ad attrito **compatibile** con Atex.

Gli anelli o la bussola di bloccaggio devono essere inseriti dopo il montaggio (per MR 3I 64 ... 81 inserire la bussola sul perno macchina o nell'albero cavo prima del montaggio; fare attenzione ad orientare la cava linguetta); il perno macchina deve essere come indicato a pagina precedente (o cap. 17(6) nel caso di albero lento cavo differenziato, con unità di bloccaggio). Non utilizzare bisolfuro di molibdeno o lubrificanti equivalenti per la lubrificazione delle superfici a contatto. Per **il montaggio della vite** si raccomanda l'impiego di **adesivi bloccanti** tipo LOCTITE 601. Per montaggi **verticali a soffitto** interpellarci.

In caso di fissaggio assiale con anelli o bussola di bloccaggio – soprattutto in presenza di cicli gravosi di lavoro, con frequenti inversioni del moto – verificare, dopo alcune ore di funzionamento, il momento di serraggio della vite ed eventualmente riapplicare l'adesivo bloccante.

A richiesta si può fornire (cap. 17(20)) la **rosetta** di montaggio, smontaggio (escluso grand. 40 ... 63) e fissaggio assiale riduttore con o senza gli **anelli** o la **bussola di bloccaggio** (dimensioni indicate in tabella) e il **cappellotto di protezione** albero lento cavo. Le parti a contatto con l'eventuale anello elastico devono essere a spigolo vivo.

Se vi sono pericoli per persone o cose derivanti da cadute o proiezioni del riduttore o di parti di esso, **prevedere appropriate sicurezze** contro:

– la rotazione o lo sfilamento del riduttore dal perno macchina conseguenti a rotture accidentali del vincolo di reazione;
– la rottura accidentale del perno macchina.

Installazione a) e rimozione b)

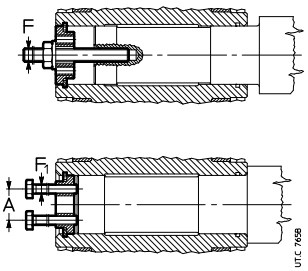


Fissaggio assiale

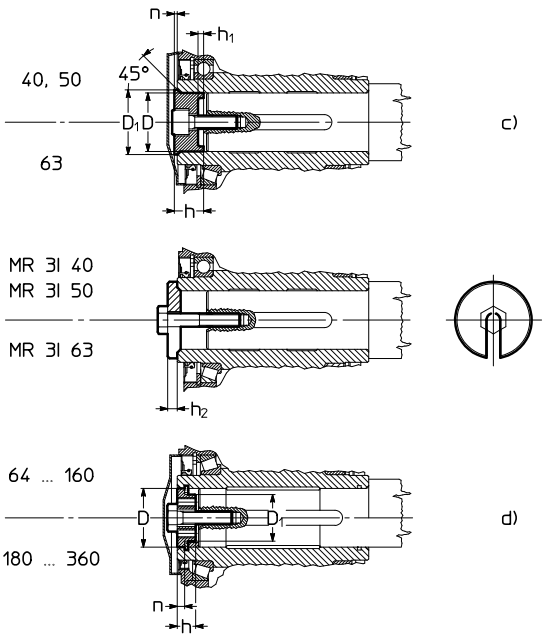


Calettamento con linguetta e anelli di bloccaggio e), con linguetta e bussola di bloccaggio f)

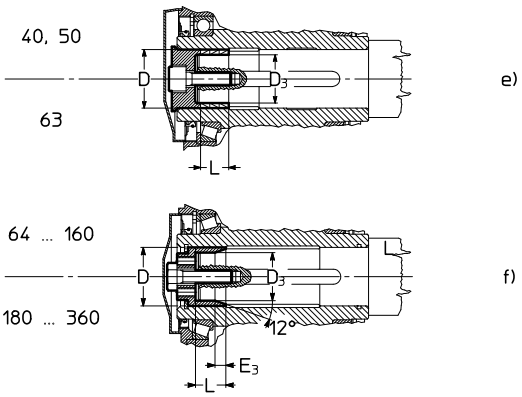


| Grand. | 63 | 64 | 80 | 81 | 100 | 125 | 140 | 160 |
|---|---|---|---|---|---|---|---|---|
| $s_{max}$ | 2 | 3 | 6 | 6 | 7 | 9 | 9 | 11 |

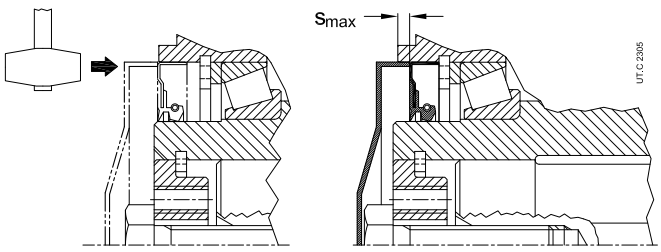


Per le grand. 63 ... 160, il cappellotto di protezione albero lento cavo deve essere inserito nella sede dell'anello di tenuta che, per questo motivo, deve essere spinto verso l'interno del riduttore per la profondità massima indicata in tabella.

Per questa operazione servirsi del cappellotto stesso come attrezzo, martellandolo con cautela lungo la periferia (ved. fig. sopra). **Per i riduttori in esecuzione ATEX, l'accessorio non è fornibile**

| Grand. | A | D Ø | $D_1$ Ø | $D_3$ Ø | $E_3$ ≈ | F | $F_1$ | h | $h_1$ | $h_2$ | L | n | Vite di fissaggio assiale UNI 5737-88 | Vite di fissaggio assiale *Ms*[1] N m |
|---|---|---|---|---|---|---|---|---|---|---|---|---|---|---|
| **40** | – | 19 | 22,5 | 15[4] | – | M8 | – | 14,8 | 2,8 | 4 | 12,6[4] | 1,1 | M8×25[2] | 29 |
| **50** | – | 24 | 27,5 | 19[4] | – | M8 | – | 14,8 | 2,8 | 4 | 12,6[4] | 1,2 | M8×25[2] | 35 |
| **63** | – | 30 | 34 | 25[4] | – | M10 | – | 18,5 | 3,7 | 5 | 18,9[4] | 1,4 | M10×30[2] | 43 |
| **64** | 18 | 32 | 23 | 27 | 9 | M10 | M6[5] | 10 | – | – | 19 | 6 | M10×35 | 43 |
| **80** | 18 | 38 | 27 | 32 | 11 | M10 | M6[5] | 12 | – | – | 23 | 6 | M10×35[3] | 51 |
| **81** | 18 | 40 | 28 | 34 | 11 | M10 | M6 | 12 | – | – | 23 | 6 | M10×35[3] | 53 |
| **100** | 23 | 48 | 35 | 41 | 13 | M12 | M8 | 14 | – | – | 28 | 7 | M12×45[3] | 92 |
| **125** | 30 | 60 | 45 | 52 | 15 | M14 | M12 | 16 | – | – | 35 | 7 | M14×45[3] | 170 |
| **140** | 36 | 70 | 54 | 62 | 15 | M16 | M12 | 19 | – | – | 40 | 8 | M16×50 | 210 |
| **160** | 45 | 80 | 63 | 70 | 20 | M20 | M12 | 19 | – | – | 45 | 8 | M20×60 | 340 |
| **180** | 49 | 90 | 72 | 80 | 20 | M20 | M16 | 23 | – | – | 49 | 9 | M20×60[3] | 430 |
| **200** | 56 | 100 | 81 | 88 | 24 | M24 | M16 | 23 | – | – | 52 | 10 | M24×70 | 660 |
| **225** | 64 | 110 | 89 | 98 | 24 | M24 | M16 | 24 | – | – | 60 | 10 | M24×70[3] | 830 |
| **250** | 72 | 125 | 102,5 | 110 | 30 | M30 | M20 | 28 | – | – | 67 | 11 | M30×90 | 1 350 |
| **280** | 87 | 140 | 117 | 125 | 30 | M30 | M20 | 30 | – | – | 76 | 12 | M30×90[3] | 1 660 |
| **320, 321** | 97 | 160 | 133,5 | 140 | 41 | M36 | M24 | 33 | – | – | 86 | 13 | M36×110 | 2 570 |
| **360** | 117 | 180 | 153 | 160 | 41 | M36 | M24 | 36 | – | – | 95 | 14 | M36×110[3] | 3 150 |

1) Momento di serraggio per anelli o bussola di bloccaggio.
2) UNI 5931-84. Per MR 3I: M 8 × 35 e M 10 × 40 UNI 5737-88.
3) Per bussola di bloccaggio: M 10 × 35, M 12 × 45, M 14 × 45,classe10.9; M 20 × 65, M 24 × 80 e M 30 × 100 UNI 5737-88 classe 10.9; M 36 × 120 UNI 5931-84 classe 10.9.
4) Bussola di bloccaggio non possibile per MR 3I.
5) Non utilizzabile per lo smontaggio MR 3I.

## Lubrificazione

La lubrificazione degli ingranaggi è a bagno d'olio eccetto la prima riduzione dei riduttori ad assi paralleli rotismo **3I** e le prime due riduzioni dei motoriduttori **4I** grandezze ⩽ 125 in forma costruttiva V5 che sono lubrificate con grasso «a vita» (SHELL Gadus S5). Anche i cuscinetti sono lubrificati a bagno d'olio, o a sbattimento, eccetto i cuscinetti superiori che sono lubrificati con pompa (ved. cap. 19) o con grasso «**a vita**» (con o senza anello NILOS secondo la velocità).

### Grandezze 40 ... 81

I riduttori vengono forniti **completi di olio sintetico** (KLÜBER Klübersynth GH 6-220, MOBIL Glygoyle 220, SHELL Omala S4 WE 220), per lubrificazione – in assenza di inquinamento dall'esterno – «**a vita**». Temperatura ambiente 0 ÷ 40 °C con punte fino a -20 °C e +50 °C.

**Importante**: verificare la forma costruttiva tenendo presente che se il riduttore viene installato in forma costruttiva diversa da quella indicata in targa potrebbe richiedere l'aggiunta – attraverso l'apposito foro – della differenza tra le due quantità di lubrificante indicate nei cap. 8, 10, 12 e 14.

### Grandezze 100 ... 360

I riduttori vengono forniti **senza olio**; occorre quindi, prima di metterli in funzione, immettere fino a livello[1], **olio minerale** avente la gradazione di viscosità ISO indicata in tabella. Normalmente il primo campo di velocità riguarda il rotismo **I**, il secondo riguarda i rotismi **2I** e **CI**, il terzo riguarda i rotismi **3I**, **4I**, **C2I**, **ICI** e **C3I**, il quarto riguarda i **gruppi**.

Quando si vuole aumentare l'intervallo di lubrificazione («lunga vita»), il campo della temperatura ambiente e/o ridurre la temperatura dell'olio impiegare **olio sintetico** a base di polialfaolefine avente la gradazione di viscosità ISO indicata in tabella.

1) Le quantità di lubrificante indicate ai cap. 8, 10, 12, 14 sono da intendersi orientative ai fini dell'approvvigionamento. La quantità esatta di olio da immettere nel riduttore è definita dal livello.

Gradazione di viscosità ISO
Valore medio [cSt] della viscosità cinematica a 40 °C.

| Velocità $n_2$ $min^{-1}$ | Temperatura ambiente[1] [°C] | | |
|---|---|---|---|
| | olio minerale | | olio sintetico |
| | 0 ÷ 20 | 10 ÷ 40 | 0 ÷ 40 |
| > **224** | 150 | 150 | 150 |
| **224 ÷ 22,4** | 150 | 220 | 220 |
| **22,4 ÷ 5,6** | 220 | 320 | 320 |
| < **5,6** | 320 | 460 | 460 |

1) Sono ammesse punte di temperatura ambiente di 10 °C (20 °C per olio sintetico) in meno o 10 °C in più.

Tabella elenco oli

| Produttore | olio sintetico PAO ISO VG 150 ... 460 | olio minerale ISO VG 150 ... 460 |
|---|---|---|
| AGIP | Blasia SX | Blasia |
| ARAL | Degol PAS | Degol BG |
| BP | Enersyn EPX | Energol GR XP |
| CASTROL | Alphasyn EP | Alpha SP |
| FUCHS | Renolin Unisys CLP | Renolin CLP |
| KLÜBER | Klübersynth GEM4 | Klüberoil GEM1 |
| MOBIL | Mobil SHC Gear | Mobilgear 600 XP |
| SHELL | Omala S4 GX / S4 GXV | Omala S2 G / S2 GV |
| CHEVRON | Pinnacle | Meropa |
| TOTAL | Carter SH | Carter EP |

Se il servizio è continuo, è consigliabile impiegare olio sintetico nei seguenti casi:
– R ICI, MR C3I 100, 125 e MR ICI 100 ... 200 forma costruttiva B6;
– R I 100 con $n_2$ ⩾ 375 $min^{-1}$;
– R CI 100 con $n_2$ ⩾ 150 $min^{-1}$;
– R 2I e MR 2I 125 con $i_N$ ⩽ 12,5, forma costruttiva B7, $n_1$ ⩾ 950 $min^{-1}$;
– MR ICI 200 con motore grandezza 225;

– riduttori e motoriduttori di grandezza e forma costruttiva contrassegnata con (ved. cap. 8, 10, 12, 14) e ad assi ortogonali con albero veloce bisporgente.

Orientativamente l'intervallo di lubrificazione[2], in assenza di inquinamento dall'esterno, è quello indicato in tabella. Per sovraccarichi forti dimezzare i valori.

| Temperatura olio [°C] | Intervallo di lubrificazione [h] | |
|---|---|---|
| | olio minerale | olio sintetico |
| **⩽ 65** | 8 000 | 25 000 |
| **65 ÷ 80** | 4 000 | 18 000 |
| **80 ÷ 95** | 2 000 | 12 500 |
| **95 ÷ 110**[1] | — | 9 000 |

1) Valori ammessi solo per servizi non continuativi.
2) Valori non validi per riduttori conformi alla direttiva ATEX; per valori ved. manuale ATEX.

Independentemente dalle ore di funzionamento:

– sostituire l'olio minerale almeno ogni 3 anni;
– sostituire o rigenerare l'olio sintetico almeno ogni 5 - 8 anni, secondo la grandezza del riduttore e le condizioni di servizio e ambientali.

Non miscelare oli sintetici di marche diverse; se per il cambio dell'olio si vuole utilizzare un tipo di olio diverso da quello precedentemente impiegato, effettuare un accurato lavaggio.

### Gruppi motoriduttori

La lubrificazione è indipendente e pertanto valgono le norme dei singoli riduttori.

### Anelli di tenuta

La durata dipende da molti fattori quali velocità di strisciamento, temperatura, condizioni ambientali, ecc.; orientativamente può variare da 3 150 a 25 000 h.

### Tappo di carico

Per i riduttori grandezze 100 ... 360, prima di allentare il tappo di carico con valvola (simbolo ) attendere che il riduttore si sia raffreddato e aprire con cautela.

## Montaggio e smontaggio motore

### Motoriduttori con motore calettato nell'albero veloce cavo del riduttore

**Motoriduttori ad assi paralleli MR 2I, MR 3I 140 ... 360**
**Motoriduttori ad assi ortogonali MR CI, MR C2I**

– assicurarsi che il motore abbia gli accoppiamenti lavorati in classe precisa (IEC 60072-1);
– pulire accuratamente le superfici di accoppiamento;
– controllare che la tolleranza dell'accoppiamento (di spinta) foro / estremità d'albero sia G7/j6 per D ⩽ 28 mm, F7/k6 per D ⩾ 38 mm;
– lubrificare le superfici di accoppiamento contro l'ossidazione di contatto;
– nel caso in cui sia prevista una linguetta ribassata, sostituire la linguetta del motore con quella fornita in dotazione con il riduttore; se necessario, adeguarne la lunghezza alla cava dell'albero motore; controllare che tra la sommità della linguetta e il fondo della cava del foro ci sia un gioco di 0,1 - 0,2 mm; se la cava sull'albero è uscente, spinare la linguetta.

In presenza del **collare di bloccaggio** (motoriduttori ad assi paralleli 2I, 3I con motori grand. ⩾ 200) per il montaggio procedere come segue:

– orientare il collare di bloccaggio in modo che la testa della vite di serraggio si presenti allineata con uno dei fori di accesso presenti sulla flangia riduttore, avendo preventivamente rimosso i relativi tappi di chiusura;
– non modificare la posizione assiale del collare di bloccaggio fornita di fabbrica perche tale posizione è quella ottimale per raggiungere il massimo effetto di serraggio;
– introdurre il motore fino a battuta;
– serrare le viti o i dadi di fissaggio del motore alla flangia riduttore;
– completare il serraggio con chiave dinamometrica fino al raggiungimento del momento di serraggio indicato in tabella; durante questa operazione è opportuno prestare attenzione a non modificare la posizione assiale del collare di bloccaggio;
– riavvitare i tappi di chiusura dei fori di accesso alla flangia del riduttore.

| Grand. riduttore | | Vite | *M*s |
|---|---|---|---|
| **2I** | **3I** | UNI 5931 | N m |
| **160 ... 225** | **200 ... 280** | M12× 45 cl. 12.9 | 143 |
| **250... 360** | **320 ... 360** | M12× 45 cl. 12.9 Ød ⩽ 75<br>M14× 50 cl. 8.8 Ød = 80 | 143<br>135 |

Per lo smontaggio procedere come segue:

– agendo sull'estremità posteriore dell'albero motore, ove possibile, oppure scollegando il riduttore dalla macchina e agendo sull'asse lento riduttore (con motore autofrenante occorre mantenere sbloccato il freno) allineare il foro passaggio chiave con la vite di serraggio del collare di bloccaggio;
– allentare la vite di serraggio del collare di bloccaggio (avendo cura di non modificare la posizione assiale del collare di bloccaggio);
– svitare le viti o i dadi di fissaggio del motore alla flangia riduttore;
– smontare il motore.

## Motoriduttori con pignone cilindrico calettato direttamente sull'estremità d'albero motore

**Motoriduttori ad assi paralleli MR 3I 40 ... 125, MR 4I**
**Motoriduttori ad assi ortogonali MR ICI, MR C3I**
**Motoriduttori coassiali, accoppiati ai riduttori ad assi paralleli e ortogonali (gruppi).**

– assicurarsi che il motore abbia gli accoppiamenti lavorati in classe precisa (IEC 60072-1);
– pulire accuratamente le superfici di accoppiamento;
– controllare che la tolleranza dell'accoppiamento (di spinta) foro/ estremità d'albero sia K6/j6 per D ⩽ 28 mm, J6/k6 per D ⩾ 38 mm;
– nel caso in cui sia prevista una linguetta ribassata, sostituire la linguetta del motore con quella fornita in dotazione con il riduttore; se necessario, adeguarne la lunghezza alla cava dell'albero motore; controllare che tra la sommità della linguetta e il fondo della cava del foro ci sia un gioco di 0,1 - 0,2 mm; se la cava sull'albero e uscente, spinare la linguetta.
– assicurarsi che i motori abbiano cuscinetti e sbalzi (quota S) come indicato in tabella;

| Grandezza motore | Capacità di carico dinamico min N | | Sbalzo max 'S' mm |
|---|---|---|---|
| | Anteriore | Posteriore | |
| **63** | 4 500 | 3 350 | 16 |
| **71** | 6 300 | 4 750 | 18 |
| **80** | 9 000 | 6 700 | 20 |
| **90** | 13 200 | 10 000 | 22,5 |
| **100** | 20 000 | 15 000 | 25 |
| **112** | 25 000 | 19 000 | 28 |
| **132** | 35 500 | 26 500 | 33,5 |
| **160** | 47 500 | 33 500 | 37,5 |
| **180** | 63 000 | 45 000 | 40 |
| **200** | 80 000 | 56 000 | 45 |
| **225** | 100 000 | 71 000 | 47,5 |

– montare sull'albero motore, nell'ordine:
– il **distanziale** preriscaldato a **65 °C** avendo cura di cospargere la porzione di albero motore interessata con **mastice tipo LOXEAL 58-14** e assicurandosi che fra la cava linguetta e la battuta dell'albero motore vi sia un tratto cilindrico rettificato di almeno 1,5 mm; prestare attenzione a **non danneggiare la superficie esterna** del distanziale;
– **la linguetta** nella cava, assicurandosi che sia garantito un tratto in presa di almeno 0,9 volte la larghezza del pignone;
– il pignone preriscaldato a **80 ÷ 100 °C**;
– **il sistema di fissaggio assiale** ove previsto (vite autobloccante in testa con fondello e distanziale o collare con uno o più grani, fig. a); per i casi previsti **senza fissaggio assiale** (fig. b), cospargere di **mastice tipo LOXEAL 58-14** anche la porzione di albero motore sottostante il **pignone**;
– in caso di sistema di fissaggio assiale con collare e grani, assicurarsi che questi non sporgano rispetto alla superficie esterna del distanziale: avvitare a fondo il grano e se necessario improntare l'albero motore con una punta;
– lubrificare con grasso (tipo KLÜBER Petamo GHY 133N) la dentatura del pignone, la sede rotante dell'anello di tenuta e l'anello di tenuta stesso, ed effettuare – con molta cura – il montaggio, **prestando particolarmente attenzione a non danneggiare il labbro dell'anello di tenuta per urto accidentale con la dentatura del pignone**.

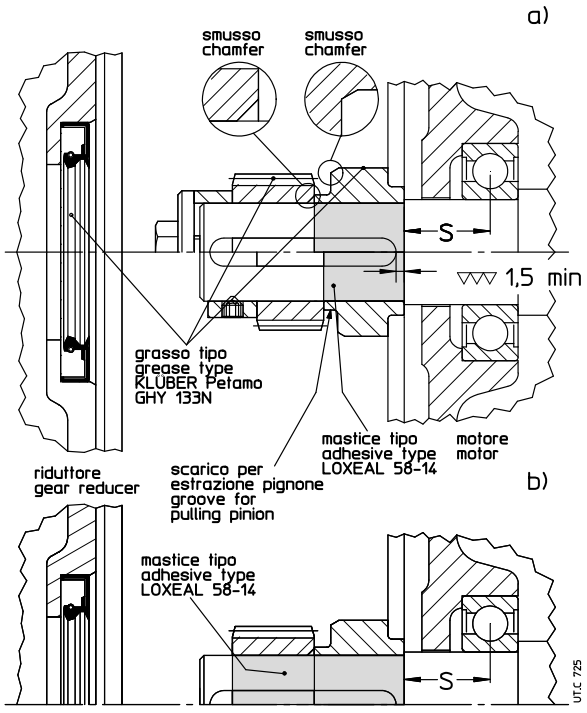

## Sistemi di fissaggio pendolare

La forma e la robustezza della carcassa consentono interessanti sistemi di fissaggio pendolare (per i diversi sistemi di reazione fornibili, ved. cap. 17 «Sistemi di fissaggio pendolare»), per es. anche motoriduttore con trasmissione a cinghia, con giunto idraulico; sopportazione asse lento, ecc.

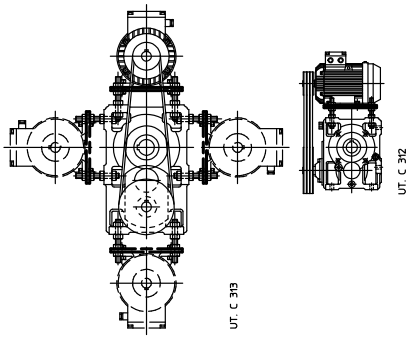


Di seguito vengono indicati alcuni significativi sistemi di fissaggio pendolare con le relative indicazioni per la scelta e l'installazione.

**IMPORTANTE**. Nel fissaggio pendolare il motoriduttore deve essere sopportato radialmente e assialmente (anche per forme costruttive B3 ... B8) dal perno della macchina e ancorato contro la sola rotazione mediante un vincolo **libero assialmente** e con **giochi di accoppiamento** sufficienti a consentire le piccole oscillazioni, sempre presenti, senza generare pericolosi carichi supplementari sul motoriduttore stesso. Lubrificare con prodotti adeguati le cerniere e le parti soggette a scorrimento; per il montaggio delle viti si raccomanda l'impiego di adesivi bloccanti tipo LOCTITE 601.

In caso di fissaggio pendolare con vincolo elastico, per le grandezze 140 ... 360 C2I, 2I, 3I in forma costruttiva B3 o B8, assicurarsi che l'oscillazione della carcassa, durante il funzionamento, non oltrepassi – verso l'alto – la posizione orizzontale.

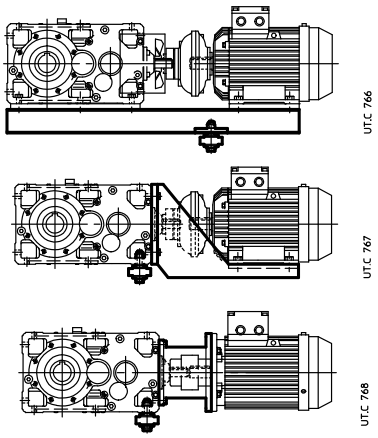


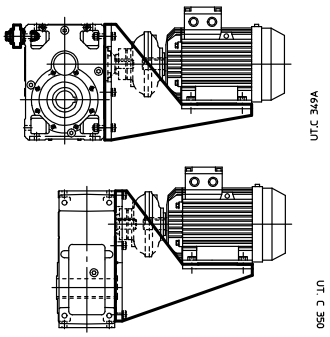


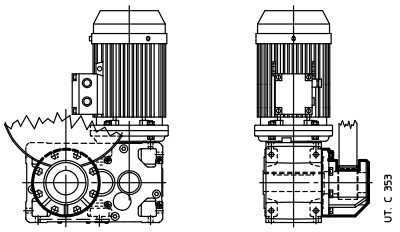


Sistema di reazione per 2I, 3I, 4I grandezze ⩽ 125 (cap. 17), semielastico ed economico con **incavo di reazione** e **molle a tazza**.

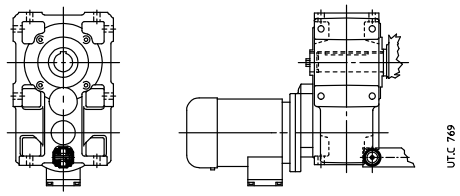


Sistema di reazione per grandezze ⩽ 125 (cap. 17), con **bullone a molle a tazza**, semielastico ed economico, idoneo per bassi valori di momento torcente.

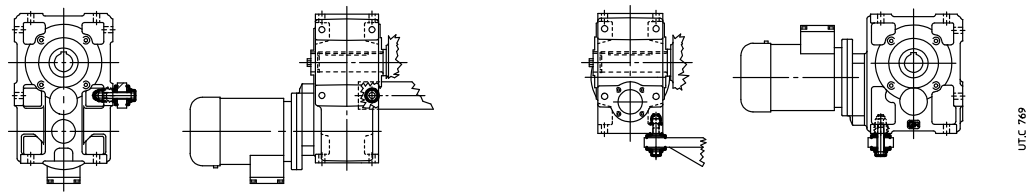


Sistema di reazione per grandezze ⩾ 140 (⩾ 125 per CI; cap. 17), con **bullone a molle a tazza**, elastico ed economico. È possibile installare dispositivi di sicurezza contro sovraccarichi accidentali.

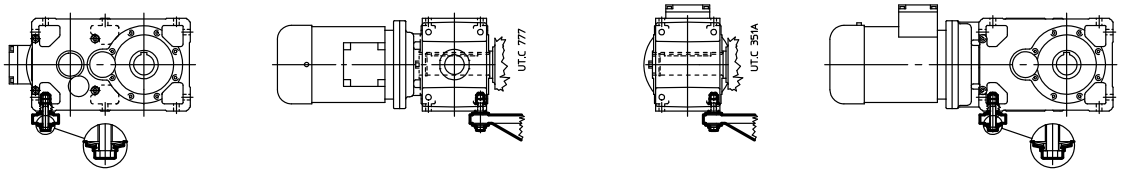

Sistema di reazione (cap. 17), semielastico con **molle a tazza con staffa**.

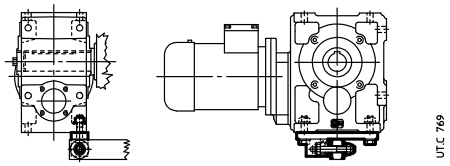


Sistema di reazione **rigido con braccio di reazione** (cap. 17), per ancoraggio a distanza variabile.
Per senso di rotazione opposto a quello indicato, ruotare il braccio di reazione di 180°.

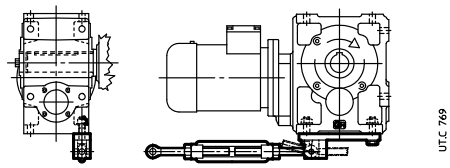


Sistema di reazione come sopra (cap. 17), ma **elastico**; è possibile installare dispositivi di sicurezza contro i sovraccarichi accidentali.
Indipendentemente dal senso di rotazione il braccio di reazione elastico può essere ruotato di 180°.

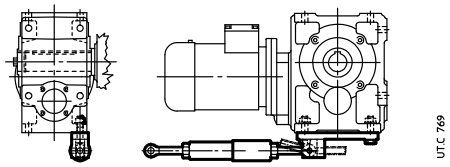


Sistema di reazione elastico con **tamponi di gomma** (i disegni sono indicativi, ma i tamponi vanno posizionati a contatto con la carcassa del riduttore). È possibile installare dispositivi di sicurezza contro sovraccarichi accidentali.

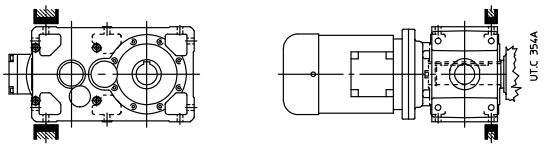


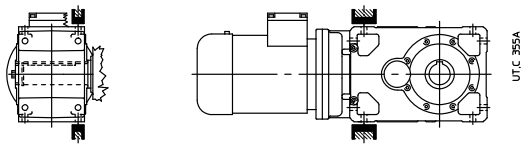

Per i casi più comuni, forza peso G parallela o ortogonale alla reazione $R_R$ come indicato nello schema, il calcolo delle reazioni vincolari si effettua nel modo seguente (verificare la condizione peggiore), valido anche per modello lungo:

## Assi paralleli

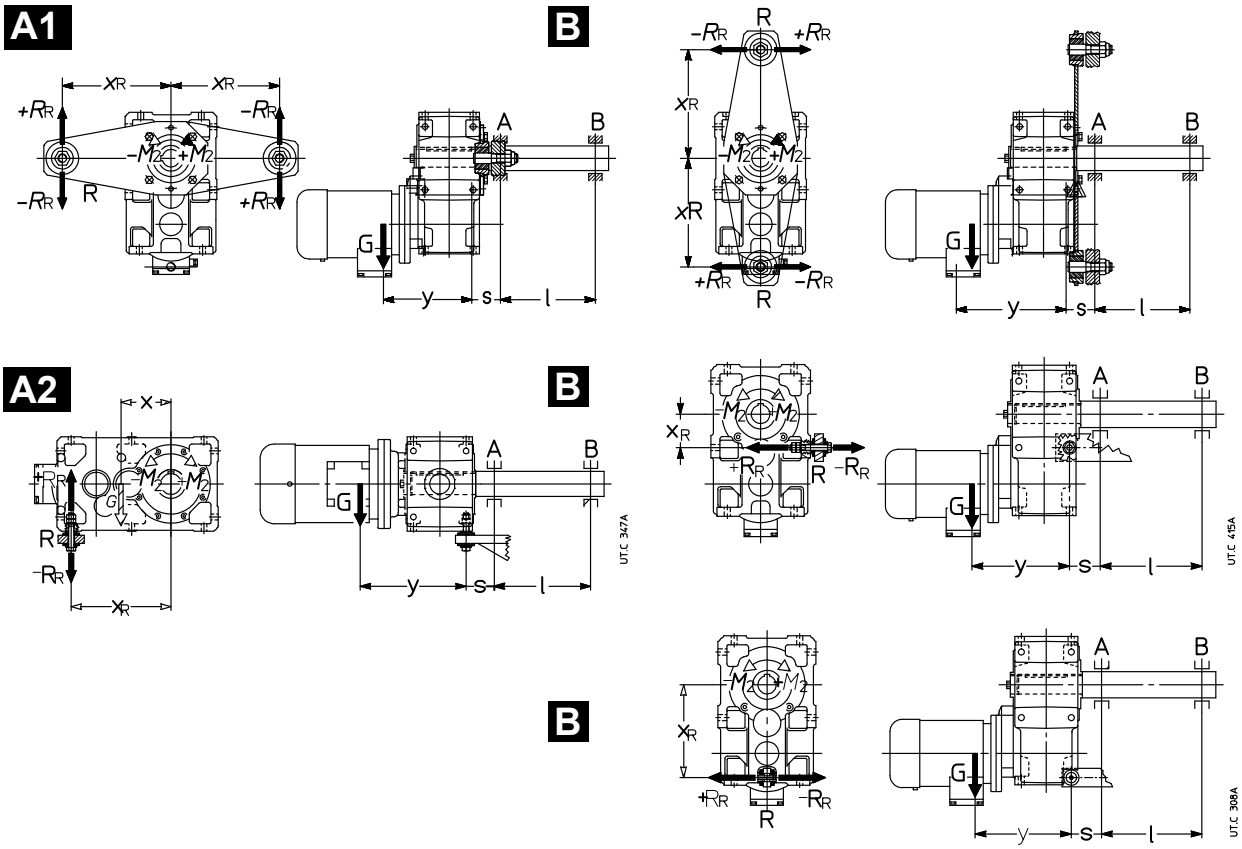


## Assi ortogonali

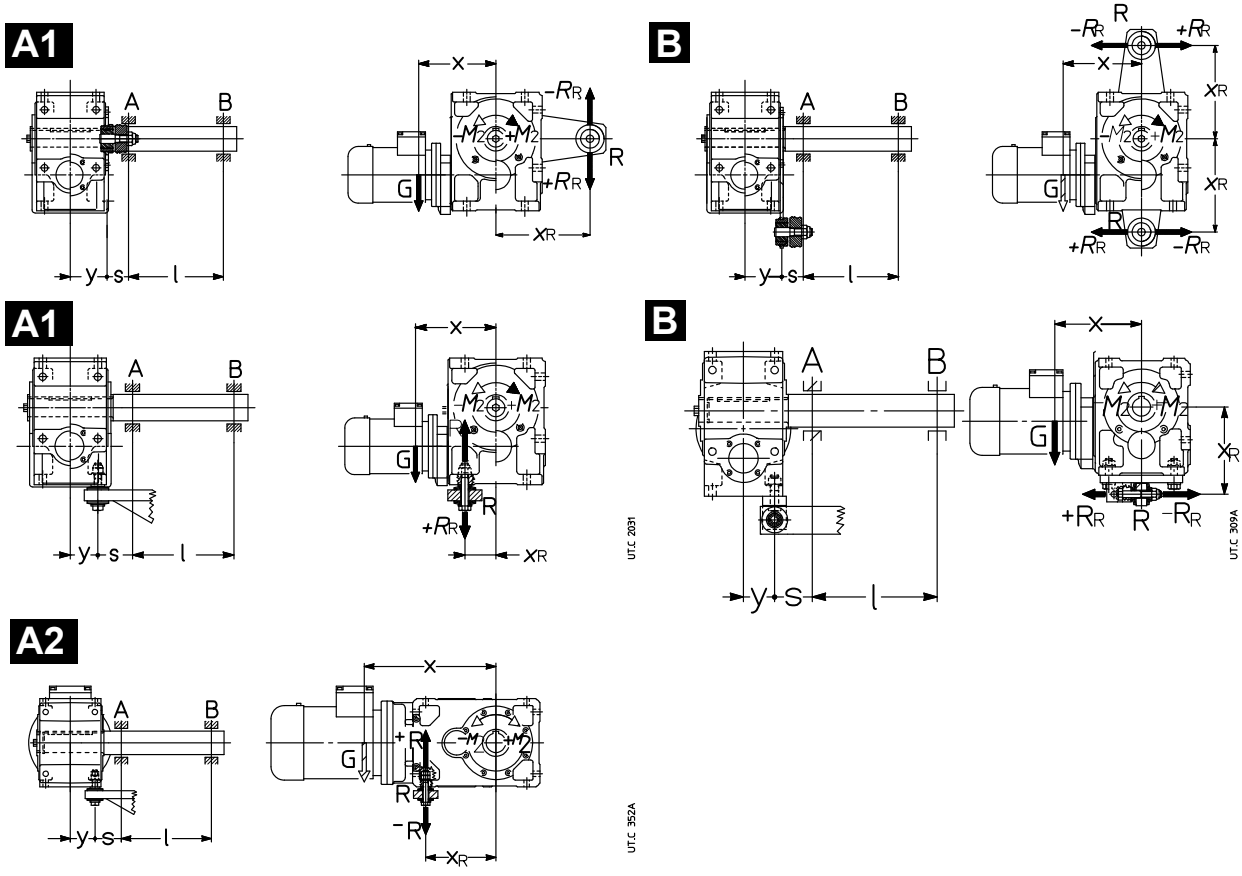

– G [N]: forza peso circa uguale, numericamente, alla massa del motoriduttore · 10 (cap. 12 e 14);
– $M_2$ [N m]: momento torcente in uscita da considerare con il segno + o – in funzione del senso di rotazione indicato in figura;
– x [m]: per motoriduttori ad assi paralleli quota x = 0 (schema A1 e B) oppure x = 0,67 · a (schema A2) (cap. 12); per motoriduttori ad assi ortogonali quota x = G + 0,2 · Y (schemi A1 e B) oppure x = a + G + 0,2 · Y (schema A2) (cap. 14);
– y [m]: per motoriduttori ad assi paralleli quota y = 0,5 · B + G + 0,2 · Y (cap. 12); per motoriduttori ad assi ortogonali quota y = 0,5 · B (cap. 14);
– $x_R$ [m]: ved. cap. 12, 14, 17;
– l, s [m]: la quota s deve essere la minore possibile.

1) reazione $R_R$ del vincolo $R$:

$$R_R = (1 / x_R) \cdot [G \cdot x + (\pm M_2)]$$

2) momento flettente $M_{fA}$ nella sezione del cuscinetto A:

**A1** **A2** $M_{fA} = [G \cdot (y + s)] - [(\pm R_R) \cdot s]$ [N m]

**B** $M_{fA} = \sqrt{[G \cdot (y + s)]^2 + [R_R \cdot s]}$ [N m]

3) reazione radiale $R_A$ del cuscinetto A:

**A1** **A2** $R_A = \frac{1}{l} \{[G \cdot (y + s + l)] - [(\pm R_R) \cdot (s + l)]\}$ [N]

**B** $R_A = \frac{1}{l} \sqrt{[G \cdot (y + s + l)]^2 + [R_R \cdot (s + l)]}$ [N]

4) reazione radiale $R_B$ del cuscinetto B:

$$R_B = \frac{M_{fA}}{l}$$

## Dimensioni viti di fissaggio dei piedi riduttore

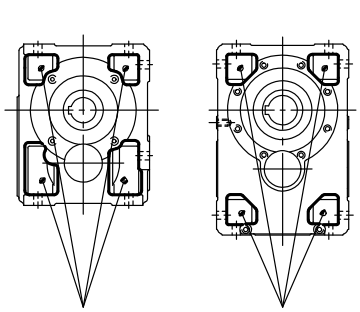
alloggiamento vite o dado

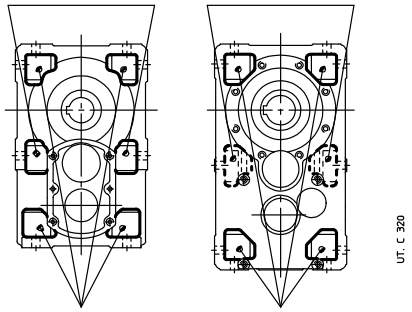

alloggiamento vite o dado

| Grand. riduttore | Vite UNI 5737-88 (l max) |
|---|---|
| **40** | M 6 × 22 |
| **50** | M 8 × 30 |
| **63, 64** | M 10 × 35 |
| **80, 81** | M 12 × 40 |
| **100** | M 14 × 50 |
| **125, 140** | M 16 × 55 |
| **160, 180** | M 20 × 70 |
| **200, 225** | M 24 × 90 |
| **250, 280** | M 30 × 110 |
| **320 ... 360** | M 36 × 130 |

## Momenti di serraggio

Salvo diversa indicazione, normalmente è sufficiente adottare viti in classe 8.8.

Prima di serrare le viti accertarsi che gli eventuali centraggi delle flange siano inseriti l'uno sull'altro.

Le viti devono essere serrate diagonalmente con il massimo momento di serraggio.

Prima di procedere al serraggio, sgrassare accuratamente le viti; in caso di forti vibrazioni, servizi gravosi, frequenti inversioni del moto è sempre consigliabile applicare sul filetto un adeguato adesivo frena filetto tipo Loxeal 23-18 o equivalente.

### Tabella momenti di serraggio per le viti di fissaggio assiale (anelli o bussola di bloccaggio) e dell'unità di bloccaggio[1)]

| Grand. riduttore | **40** | **50** | **63** | **64** | **80** | **81** | **100** | **125** | **140** | **160** | **180** | **200** | **225** | **250** | **280** | **320, 321** | **360** |
|---|---|---|---|---|---|---|---|---|---|---|---|---|---|---|---|---|---|
| Viti fissaggio assiale UNI 5737-88 cl 8.8 | M8[2)] | M8[2)] | M10[2)] | M10 | M10[3)] | M10[3)] | M12[3)] | M14[3)] | M16 | M20 | M20[3)] | M24 | M24[3)] | M30 | M30[3)] | M36 | M36[4)] |
| Ms [N m] per anelli o bussola | 29 | 35 | 43 | 43 | 51 | 53 | 92 | 170 | 210 | 340 | 430 | 660 | 830 | 1350 | 1660 | 2570 | 3150 |
| Viti unità di blocc. UNI 5737-88 classe 10.9 | M5 | M5 | M6 | M6 | M6 | M6 | M8 | M8 | M8 | M10 | M10 | M12 | M12 | M16 | M16 | M16 | M16 |
| Ms [N m] per unità di blocc. | 4 | 4 | 12 | 12 | 12 | 12 | 30 | 30 | 30 | 60 | 60 | 100 | 100 | 250 | 250 | 250 | 250 |

1) Le viti dell'unità di bloccaggio devono essere serrate in modo graduale e uniforme con sequenza continua (non diagonalmente!) e in più fasi sino al raggiungimento del momento di serraggio massimo indicato in tabella.
2) UNI 5931-84 cl. 8.8 (escluso MR 3l).
3) UNI 5737-88 cl. 10.9.
4) UNI 5931-84 cl.10.9.

### Tabella momenti di serraggio per le viti di fissaggio (piedi, flange)

| Vite | Ms [N m] UNI 5737-88, UNI 5931-84 | | |
|---|---|---|---|
| | cl. 8.8 | cl. 10.9 | cl. 12.9 |
| **M4** | 2,9 | 4 | – |
| **M5** | 6 | 8,5 | 10 |
| **M6** | 11 | 15 | 20 |
| **M8** | 25 | 35 | 40 |
| **M10** | 50 | 70 | 85 |
| **M12** | 85 | 120 | 145 |
| **M14** | 135 | 190 | 230 |
| **M16** | 205 | 290 | 350 |
| **M18** | 280 | 400 | 480 |
| **M20** | 400 | 560 | 680 |
| **M22** | 550 | 770 | 930 |
| **M24** | 710 | 1000 | 1200 |
| **M27** | 1000 | 1400 | 1700 |
| **M30** | 1380 | 1950 | 2350 |
| **M33** | 2000 | 2800 | 3400 |
| **M36** | 2500 | 3550 | 4200 |

### Tabella momenti di serraggio per i tappi

| Grand. riduttore | Dimensione filettatura | Ms [N m] |
|---|---|---|
| **40, 50** | G 1/4'' | 7 |
| **63 ... 81** | M16 × 1,5 | 14 |
| **100 ... 140** | G 1/2'' | 14 |
| **160 ... 280** | G 3/4'' | 14 |
| **320 ... 360** | G 1'' | 25 |

# G serie
# 400 - 401

**Indice di sezione**


19 – Caratteristiche generali grand. 400 - 401 ..... 373

20 – Designazione ..... 377

21 – Fattore di servizio fs ..... 381

22 – Potenza termica Pt [kW] ..... 385

23 – Selezione ..... 389

24 – Dettagli costruttivi e funzionali ..... 393

25 – Tabelle di selezione riduttori ad assi paralleli ..... 399

26 – Dimensioni, esecuzioni, forme costruttive riduttori ad assi paralleli ..... 401

27 – Tabelle di selezione riduttori ad assi ortogonali ..... 409

28 – Dimensioni, esecuzioni, forme costruttive riduttori ad assi ortogonali ..... 411

29 – Carichi radiali ..... 417

30 – Accessori ed esecuzioni speciali ..... 425

31 – Installazione e manutenzione ..... 449

**Fissaggio universale: idoneità al montaggio orizzontale o verticale**
**Carcassa monolitica di ghisa sferoidale rigida e precisa; elevata capienza d'olio**
**Albero lento cavo di serie**
**Predisposizione per attacco campana motore**
**Predisposizione per dispositivo antiretro**
**Possibilità di albero veloce bisporgente**
**Possibilità di albero lento integrale a singola estremità o bisporgente, cavo con unità di bloccaggio,**
**Due grandezze: normale (400) e rinforzata (401)**

## Particolarità costruttive

Le principali caratteristiche sono:

- fissaggio **universale** con **piedi** integrali alla carcassa su 4 facce e con **flangia B14** su 2 facce; il disegno e la robustezza della carcassa consentono interessanti sistemi di fissaggio pendolare, di accoppiamento motore con piedi (ved. cap. 13) e di attacco per dispositivi ausiliari;
- riduttore dimensionato in ogni parte in modo da trasmettere **elevati momenti torcenti** nominali e massimi e da sopportare **elevati carichi sulle estremità d'albero** lento e veloce;
- albero **lento cavo di serie** di acciaio con cava linguetta e gola anello elastico per estrazione; albero lento normale (sporgente a destra o a sinistra) o bisporgente (ved. cap. 12);
- estremità d'albero veloce cilindrica con linguetta;
- possibilità di **seconda sporgenza d'albero veloce** (escluso C3I);
- modularità spinta a livello sia di componenti sia di prodotto finito;
- dimensioni normalizzate e corrispondenza alle norme;
- carcassa **monolitica** di **ghisa sferoidale** (400-15 UNI ISO 1083); nervature di irrigidimento ed elevata capienza d'olio;
- cuscinetti volventi orientabili a rulli per assi lenti e intermedi, a rulli conici **accoppiati** più uno orientabile a rulli per assi veloci rotismi 2I, C2I, C3I e assi intermedi per rotismo C2I, a rulli conici più uno a rulli cilindrici per assi veloci rotismo 3I;
- lubrificazione a bagno d'olio; olio sintetico o minerale (cap. 13) con tappo di carico con **valvola**, scarico e livello; tenuta stagna;
- lubrificazione supplementare dei cuscinetti mediante appositi condotti o pompa;
- raffreddamento naturale o artificiale (con ventola, con serpentina o con unità autonoma di raffreddamento con scambiatore di calore, ved. cap. 12);
- verniciatura: protezione esterna con smalto poliuretanico bicomponente all'acqua resistente agli agenti atmosferici e aggressivi (classe di corrosività C3 ISO 12944-2); sovraverniciabile solo con prodotti bicomponente e previa sgrassatura e carteggiatura; colore blu RAL 5010 DIN 1843, altre colorazioni e/o cicli di verniciatura a richiesta ved. cap. 12); protezione interna con vernice sintetica idonea a resistere agli oli minerali o sintetici a base di polialfaolefine;
- esecuzioni speciali: dispositivo antiretro (sempre predisposto), sistemi di fissaggio pendolare, albero lento integrale a singola estremità o bisporgente, albero lento **cavo** con unità di bloccaggio, verniciature speciali, ecc. (cap. 12).

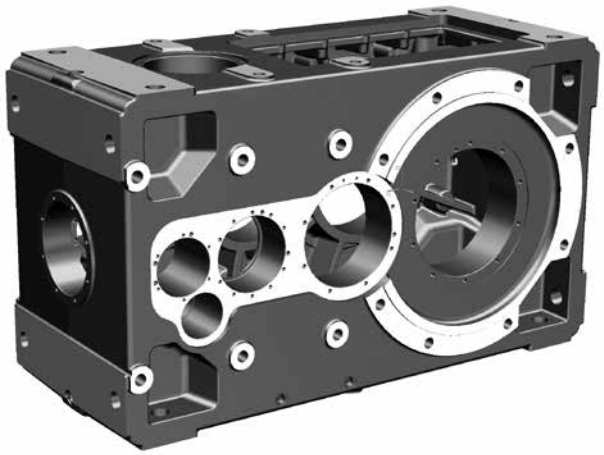

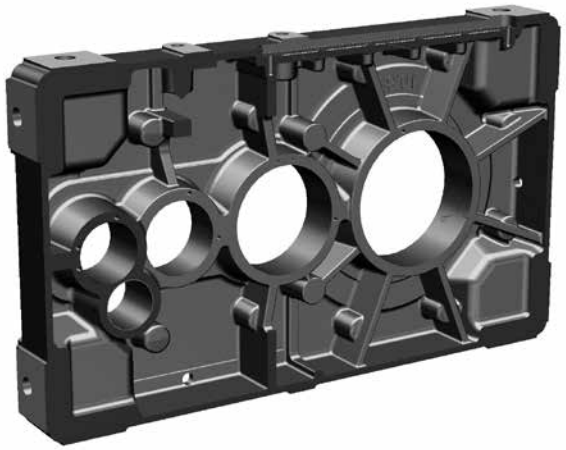

## Rotismo

- a 2, 3, 4 ingranaggi cilindrici (assi paralleli);
- a 1 ingranaggio conico e 2, 3 cilindri (assi ortogonali);
- 1 grandezza doppia (normale e rinforzata)
- rapporti di trasmissione nominali secondo serie R 20 per rotismi 2I ($i_N$ = 10 ... 25); 3I ($i_N$ = 25 ... 125, escluso $i_N$ = 112), e C2I ($i_N$ = 20 ... 125, escluso $i_N$ = 112); secondo serie R 10 per rotismi 4I ($i_N$ = 125 ... 315) e C3I ($i_N$ = 125 ... 315);
- ingranaggi di acciaio 16 CrNi4 o 20 MnCr5 (secondo la grandezza) e 18 NiCrMo5 UNI 7846-78 cementati/temprati;
- ingranaggi cilindrici a dentatura elicoidale con profilo **rettificato**;
- ingranaggi conici a dentatura spiroidale GLEASON con profilo **rettificato**;
- capacità di carico del rotismo calcolata a rottura e a pitting.

## Norme specifiche

- rapporti di trasmissione nominali e dimensioni principali secondo i numeri normali UNI 2016 (DIN 323-74, NF X 01.001, BS 2045-65, ISO 3-73);
- profilo dentatura secondo UNI 6587-69 (DIN 867-86, NF E 23.011, BS 436.2-70, ISO 53-74);
- altezze d'asse secondo UNI 2946-68 (DIN 747-76, NF E 01.051, BS 5186-75, ISO 496-73);
- fori di fissaggio serie media secondo UNI 1728-83 (DIN 69-71, NF E 27.040, BS 4186-67, ISO/R 273);
- estremità d'albero cilindriche secondo UNI ISO 775-88 (DIN 748, NF E 22.051, BS 4506-70, ISO/R 775) con foro filettato in testa secondo UNI 9321 (DIN 332 BI. 2-70, NF E 22.056) escluso corrispondenza d-D;
- linguette UNI 6604-69 (DIN 6885 BI. 1-68, NF E 27.656 e 22.175, BS 4235.1-72, ISO/R 773-69);
- forme costruttive derivate da CEI 2-14 (DIN EN 60034-7, IEC 34.7);
- capacità di carico verificata secondo UNI 8862, DIN 3990, AFNOR E 23-015, ISO 6336; verifica capacità termica.

| Grand. $M_{N2}$ - $F_{r2}$ | I | 2I | 3I | 4I | CI | ICI | C2I | C3I |
|---|---|---|---|---|---|---|---|---|
| **140** 5,15 kN m - 28 kN | | 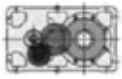 | 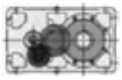 | – | | | 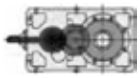 | – |
| **160** 7.75 N m - 35,5 kN | | 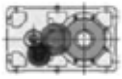 | | – | | | 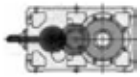 | – |
| **180** 10,9 kN m - 45 kN | | 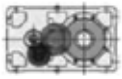 | | – | | | 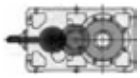 | – |
| **200** 15,5 kN m - 56 kN | | 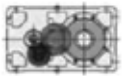 | | – | | | 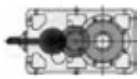 | – |
| **225** 21,8 kN m - 71 kN | | 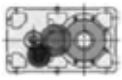 | 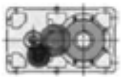 | – | | – | 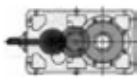 | – |
| **250** 31,5 kN m - 90 kN | | 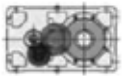 | | – | | – | 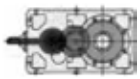 | – |
| **280** 43,7 kN m - 112 kN | | | | – | | – | 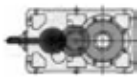 | – |
| **321** 54,5 kN m - 140 kN | 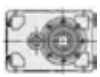 | 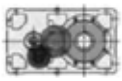 | 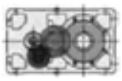 | – | | – | 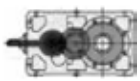 | – |
| **321** 69 kN m - 140 kN | 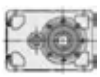 | 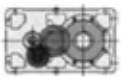 | 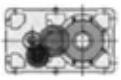 | – | | – | 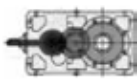 | – |
| **360** 87,5 kN m - 180 kN | | 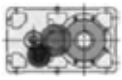 | 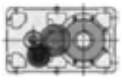 | – | | – | 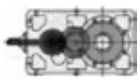 | – |
| **400** 90 kN m - 200 kN | – | 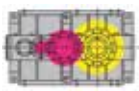 | 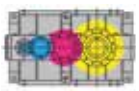 | | – | – | 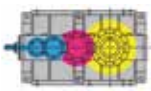 | 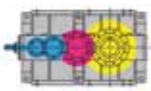 |
| **401** 103 kN m - 200 kN | – | 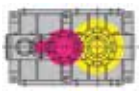 | 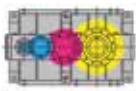 | 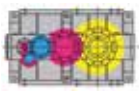 | – | – | 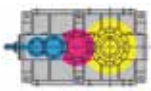 | 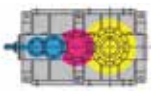 |

# 20 - Designazione

## Codice di designazione

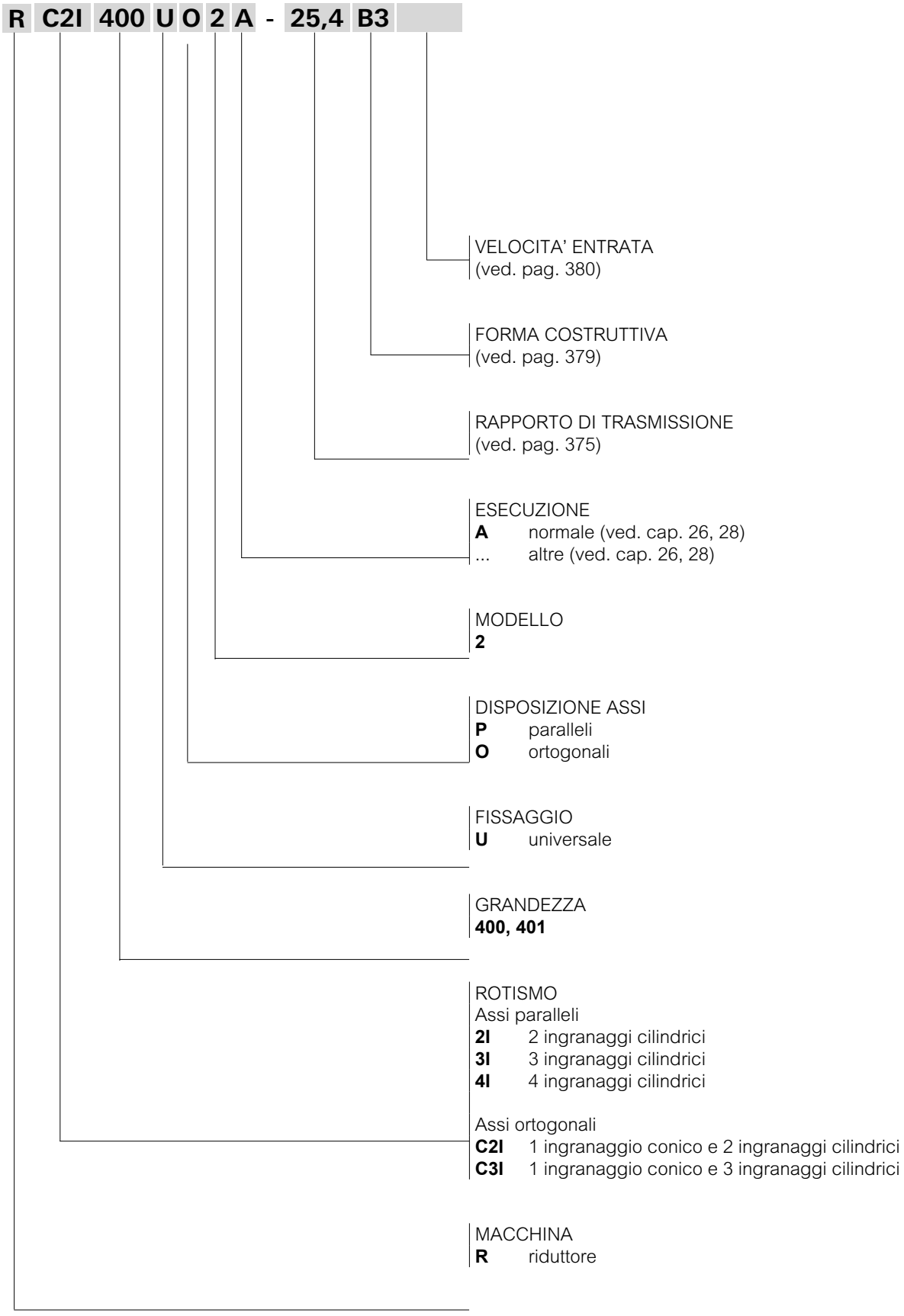


**Nota: Per ambiente ATEX ved. dettagli a pag. 447.**

## Forma costruttiva riduttore

**Le forme costruttive dei riduttori e dei motoriduttori sono indicate ai capp. 26, 28** (la designazione della forma costruttiva è riferita, per semplicità al solo fissaggio con piedi pur essendo i riduttori a fissaggio universale). Di seguito vengono forniti esempi di designazione di forme costruttive significative.

**1**. Forma costruttiva **normale B3**; in assenza di esigenze specifiche, **privilegiare l'adozione della forma costruttive B3** in quanto più conveniente dal punto di vista tecnico ed economico (massima semplificazione del sistema di lubrificazione, minore sbattimento d'olio, minore riscaldamento riduttore, maggiore disponibilità di prodotti di magazzino).

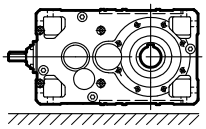

**2**. Forme costruttive **speciali**

**2a**. Forma costruttiva di catalogo (ved. cap. 26, 28), **unica** e **fissa**, diversa da B3;
es: forma costruttiva **B6**

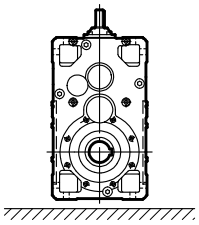

**2b**. Forma costruttiva **inclinata** e **fissa**; es.: forma costruttiva **B6 - 20° B3**

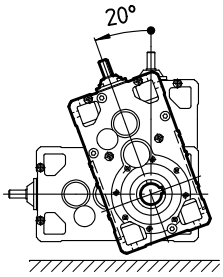


**2c**. Forma costruttiva **fissa ma definita in opera entro un angolo predefinito**;
es: forma costruttiva compresa tra **B6 - 20° B3 / B6 - 65° B8**

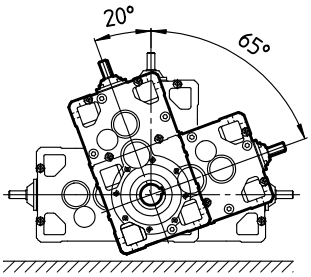


**2d**. Forma costruttiva **basculante** (riduttore oscillante durante il funzionamento);
es: forma costruttiva **B6 - 20° B3 / B6 - 65° B8 basculante**

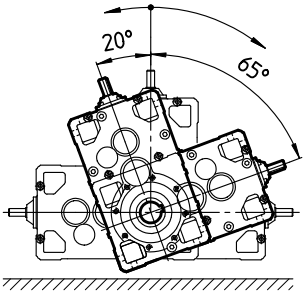


UT. C 2068

## Velocità entrata

Completare la designazione con l'indicazione della velocità entrata $n_1$, nei seguenti casi:
- $n_1 > 1800$ min$^{-1}$ o $n_1 \leqslant 355$ min$^{-1}$;
- per i casi contrassegnati con i simboli (▲, , ) (cap. 26, 28);
- quando sia richiesto il raffreddamento artificiale.

Esempio:

R 2I 400 UP2A/17,6 **forma costruttiva V5**, $n_1$ **= 900 min$^{-1}$**

R C2I 401 UO2A/51,3 **forma costruttiva B3**, $n_1$ **= 2000 ÷ 600 min$^{-1}$**

**Accessori ed esecuzioni speciali**

Quando il riduttore è richiesto in esecuzione diversa da quella sopraindicate, precisarlo per esteso (cap. 35).

# 21 - Fattore di servizio *fs*

Il fattore di servizio ***f***s tiene conto delle diverse condizioni di funzionamento (natura del carico, durata, frequenza di avviamento, velocità $n_2$, altre considerazioni) alle quali può essere sottoposto il riduttore e di cui bisogna tener conto nei calcoli di scelta e di verifica del riduttore stesso.

Le potenze e i momenti torcenti indicati a catalogo sono nominali (cioè validi per ***f***s = 1).

Il **fattore di servizio minimo richiesto** è dato dalla relazione seguente:

$$\boldsymbol{fs}\ \text{richiesto} \geqslant \boldsymbol{fs}_1 \cdot \boldsymbol{fs}_2 \cdot \boldsymbol{fs}_3 \cdot \boldsymbol{fs}_4 \cdot \boldsymbol{fs}_5$$

dove $fs_1$ … $fs_5$ sono riportati nelle tabelle seguenti.

Fattore di servizio $\boldsymbol{fs}_1$ in funzione della **natura del carico** e della **durata di funzionamento**

| Natura del carico[1] della macchina azionata | | $\boldsymbol{fs}_1$ Durata di funzionamento [h/d] ⩽ | | | | |
|---|---|---|---|---|---|---|
| Rif. | Descrizione | **2** | **4** | **8** | **16** | **24** |
| **a** | Uniforme | 1 | 1 | 1 | 1,18 | 1,32 |
| **b** | **Sovraccarichi moderati** (1,6 volte il carico normale) | 1,12 | 1,18 | 1,25 | 1,5 | 1,7 |
| **c** | **Sovraccarichi forti** (2,5 volte il carico normale) | 1,4 | 1,5 | 1,7 | 2 | 2,24 |

Fattore di serivizio $\boldsymbol{fs}_2$ in funzione della **natura del carico** e della **frequenza di avviamento**

| Natura del carico[1] della macchina azionata | | $\boldsymbol{fs}_2$ Frequenza di avviamento ***z*** [avv./h] | | | | | |
|---|---|---|---|---|---|---|---|
| Rif. | Descrizione | **1** | **2** | **4** | **8** | **16** | **32** |
| **a** | Uniforme | 1 | 1,06 | 1,12 | 1,18 | 1,25 | 1,5 |
| **b** | **Sovraccarichi moderati** (1,6 volte il carico normale) | 1 | 1 | 1,06 | 1,12 | 1,18 | 1,4 |
| **c** | **Sovraccarichi forti** (2,5 volte il carico normale) | 1 | 1 | 1 | 1,06 | 1,12 | 1,32 |

Fattore di servizio $\boldsymbol{fs}_3$ in funzione del **tipo di motore**

| Tipo di motore Descrizione | | $\boldsymbol{fs}_3$ |
|---|---|---|
| **Elettrico, turbina** | | 1 |
| **Elettrico trifase, autofrenante** | | 1,06[4] |
| **A combustione interna** | pluricilindrico | 1,25 |
| | monicilindrico | 1,5 |

Fattore di servizio $\boldsymbol{fs}_4$ in funzione del **grado di affidabilità**

| Gradi di affidabilità[5] | $\boldsymbol{fs}_4$ |
|---|---|
| **Normale** | 1 |
| **Medio** | 1,25 |
| **Elevato** | 1,4 |

Fattore di servizio $\boldsymbol{fs}_5$ in funzione della **velocità angolare uscita** $\boldsymbol{n}_2$

| Velocità uscita $n_2$ [$min^{-1}$] | $\boldsymbol{fs}_5$ |
|---|---|
| **> 560** | 1,32 |
| **560 ÷ 355** | 1,25 |
| **355 ÷ 224** | 1,18 |
| **224 ÷ 140** | 1,12 |
| **140 ÷ 90** | 1,06 |
| **⩽ 90** | 1 |

Precisazioni e considerazioni sul fattore di servizio

I valori di ***f***s sopraindicati valgono per:

- durata massima dei sovraccarichi 15 s, degli avviamenti 3 s; se superiore e/o con notevole effetto d'urto interpellarci;
- un numero intero di cicli di sovraccarico (o di avviamento) completati **non esattamente** in 1, 2, 3 o 4 giri dell'albero lento; se **esattamente**, considerare che il sovraccarico agisca continuamente;

Motori con momento di spunto non superiore a quello nominale (inserzione stella-triangolo, certi tipi a corrente continua e monofase), determinati sistemi di collegamento del riduttore al motore e alla macchina azionata (giunti elastici, centrifughi, oleodinamici, di sicurezza, frizioni, trasmissioni a cinghia) influiscono favorevolmente sul fattore di servizio, permettendo in certi casi di funzionamento gravoso di ridurlo; in caso di necessità interpellarci.

1) Per un'indicazione sulla natura del carico della macchina azionata in funzione dell'applicazione ved. tabella a pag. seguente.
4) Per avviamenti Y- Δ, funzionamenti con inverter o con dispositivi «soft start», $fs_3$ = 1.
5) Gradi di affdabilità superiori al normale sono richiesti per esempio in presenza di: difficoltà notevole di manutenzione, grande importanza del riduttore nel ciclo produttivo, sicurezza per le persone, ecc.

| Applicazione | Rif. carico * |
|---|---|
| **Agitatori e mescolatori** | |
| per liquidi: | |
| — a densità costante | **a** |
| — a densità variabile, con solidi in sospensione, ad elevata viscosità | **b** |
| betoniere, molazze, turbodissolutori | **c** |
| **Alimentatori e dosatori** | |
| rotanti (a rullo, a tavola, a settori) | **a** |
| a nastro, a vite, a piastre | **a, b** |
| alternativi, a scosse | **c** |
| **Compressori** | |
| centrifughi (monostadio, pluricellulari) | **a** |
| rotativi (a palette, a lobi, a vite) | **b** |
| assiali | **b** |
| alternativi: | |
| — pluricilindro | **b** |
| — monocilindro | **c** |
| **Elevatori** | |
| a nastro, a scaricamento centrifugo o gravitazionale, martinetti a vite, scale mobili | **a, b** |
| a tazze, a bilancini, ruote elevatrici, montacarichi, skip | **b** |
| ascensori, ponteggi mobili, impianti di risalita (funivie, seggiovie, sciovie, telecabine, ecc.) | **a, b** |
| **Estrattrici e draghe** | |
| avvolgicavi, trasportatori, pompe, argani (di manovra e ausiliari), ammucchiatori, ruote scolatrici | **b** |
| teste portafresa, disgregatori, estrattrici (a tazze, con ruote a pale, a fresa) | **c** |
| veicoli: | |
| — su rotaie | **b** |
| — cingolati | **c** |
| **Frantoi e granulatori** | |
| canna da zucchero, gomma, plastica | **b** |
| minerali, pietre | **c** |
| **Gru, argani e trasloelevatori** | |
| traslazione (ponte, carrello, forcole)[1] | **b** |
| rotazione braccio | **b** |
| sollevamento[2] | **a, b** |
| **Industria alimentare** | |
| caldaie di cottura (per cereali e malto), tini di macerazione | **a** |
| affettatrici, impastatrici, tritacarne, cesoie (per barbabietole), centrifughe, sbucciatrici, vinificatori, lavabottiglie, lavacasse, lavacestelli, sciacquatrici, riempitrici, tappatrici, capsulatrici, trafilatrici, incassettatrici, decassettatrici. | **b** |
| **Industria cartaria** | |
| avvolgitori, svolgitori, cilindri aspiranti, essiccatori, goffratori, imbiancatrici, presse a manicotto, rulli di patinatura, rulli per carta, estrattori polpe | **a** |
| agitatori, mescolatori, estrusori, alimentatori di chips, calandre, cilindri essiccatori e tendifeltro, sfilacciatori, lavatrici, addensatrici | **b** |
| taglierine, sminuzzatori, supercalandre, scuotifeltro, lucidatrici, presse | **c** |
| **Industria del legno** | |
| caricatori meccanici, impilatori pallets | **a, b** |
| trasportatori per: | |
| — tavole, trucioli, scarti | **b** |
| — tronchi | **c** |
| macchine utensili (piallatrici, fresatrici, troncatrici, taglierine, tenonatrici, seghe, smussatrici, profilatrici, levigatrici, calibratrici, satinatrici, ecc.): | |
| — comando avanzamento | **b** |
| — comando taglio | **b, c** |
| scortecciatrici: | |
| — meccaniche e idriche | **b** |
| — a tamburo | **c** |
| **Industria petrolifera** | |
| filtri, presse per paraffina, raffreddatori | **b** |
| dispositivi di perforazione rotary | **c** |
| dispositivi di pompaggio | |
| **Industria tessile** | |
| calandre, cardatrici, sfilacciatrici, essiccatoi, felpatrici, filatoi, imbozzimatrici, impermeabilizzatori, insaponatori, lavatrici, mangani, insubbiatrici, stiratoi a secco, telai da tessitura (Jacquard), orditoi, rocchettiere, macchine per maglieria, macchine per tingere, filoroccatrici, ritorcitoi, garzatrici, cimatrici | **b** |
| **Macchine per argilla** | |
| impastatrici, estrusori, sfangatrici a pale | **b** |
| presse (per laterizi e piastrelle) | **c** |
| **Macchine per gomma e plastica** | |
| estrusori per: | |
| — plastica | **b** |
| — gomma | **c** |
| mescolatori, preriscaldatori, calandre, raffinatori, trafile, laminatoi | **b** |
| frantumatrici, masticatrici | **c** |
| **Macchine per imballaggio e accatastamento** | |
| confezionatrici (per film e cartone), nastratrici, reggiatrici, etichettatrici | **a** |
| pallettizzatori, depallettizzatori, accatastatori, disaccatastatori, robot di pallettizzazione | **b** |
| **Macchine utensili per metalli** | |
| alesatrici, limatrici, piallatrici, brocciatrici, dentatrici, FMS ecc.: | |
| — comandi principali (taglio e avanzamento) | **b** |
| — comandi ausiliari (magazzino utensili, trasportatore e trucioli, alimentatore pezzi) | **a** |
| **Meccanismi** | |
| intermittori, glifi oscillanti, croci di Malta, parallelogrammi articolati | **b** |
| manovellismi (biella e manovella), eccentrici (camma e punteria o camma e bilanciere) | **c** |
| **Metallurgia** | |
| cesoie per: | |
| — rifilare, spuntare, intestare | **b** |
| — lamiere, lingotti, billette | **c** |
| rulli di traino trasversali, trafile, bobinatrici, voltapezzi, traini a cingoli, spianatrici a rulli, piegatrici a rulli per lamiera | **b** |
| spingitoi, impianti di disincrostazione, saldatrici per tubi, treni di laminazione, laminatoi, presse per stampaggio, troncatrici per billette, magli, punzonatrici, imbutitrici, maschiatrici, raddrizzatrici | **c** |
| vie a rulli | **b, c** [3] |
| **Molini** | |
| rotativi (a barre, a cilindri, a sassi o sfere) | **b** |
| a martelli, a pendoli, a pioli, centrifughi, ad urti, a rotolamento (sfere o rulli) | **c** |
| **Pompe** | |
| rotative (a ingranaggi, a vite, a lobi, a palette) e assiali | **a, b** |
| centrifughe: | |
| — liquidi a densità costante | **a** |
| — liquidi a densità variabile o elevata viscosità | **b** |
| dosatrici | **b** |
| alternative: | |
| — a semplice effetto (⩾ 3 cilindri), a doppio effetto (⩾ 2 cilindri) | **b** |
| — a semplice effetto (⩽ 2 cilindri), a doppio effetto monocilindriche | **c** |
| **Tamburi rotanti** | |
| essiccatori, raffreddatori, forni rotativi, lavatrici | **b** |
| buratti, forni da cemento | **c** |
| **Trasportatori** | |
| a nastro (plastica, gomma, metallo) per: | **a** |
| — materiali sciolti a pezzatura fine | |
| — materiali sciolti a pezzatura grossa o colli | **b** |
| a cinghie, a piastre, a tazze, a tapparelle, a bilancini, a rulli, a coclea, a catene, convogliatori aerei, catene di montaggio | **b** |
| ad elementi raschianti (tapparelle, palette, catene, Redler, ecc.), a catene a terra, ad accumulo | **b** **c** |
| alternativi, a scosse | [4] |
| automotori | |
| **Trattamento acque** | **a** |
| biodischi | |
| cocleee disidratanti, raschiafanghi, griglie rotanti, ispessitori fanghi, filtri a vuoto, digestori anaerobici | **b** **c** |
| aeratori, rototrituratori | |
| **Vagli e crivelli** | **a** |
| lavaggio ad aria, prese d'acqua mobili | **b** |
| rotanti (pietre, ghiaia, cereali) | **c** |
| vibrovagli, crivelli | |
| **Ventilatori e soffianti** | |
| con piccoli diametri (centrifughi, assiali) | **a** |
| con grandi diametri (miniere, fornaci, ecc.), torri di raffreddamento (tiraggio indotto o forzato), turboventilatori, ventilatori a pistoni rotativi | **b** |

* Il riferimento alla natura del carico può eventualmente essere modificato in base all'esatta conoscenza del servizio.

1) Nella traslazione del ponte occorre almeno *fs* > 1,6 e nelle gru da piazzale (smistamento container) *fs* > 2.

2) Per la scelta di *fs* secondo norme F.E.M./I-10.1987 interpellarci.

3) Ved. cat. S.

4) Ved. supplemento al cat. A.

Pagina lasciata intenzionalmente bianca

# 22 - Potenza termica *Pt* [kW]

La potenza termica nominale $Pt_N$, indicata in rosso in tabella, è quella potenza che può essere applicata all'entrata del riduttore senza che la temperatura dell'olio superi circa 95 °C[1)], in presenza delle seguenti condizioni operative:

- velocita entrata $n_1$ = 1 500 min$^{-1}$;
- forma costruttiva B3;
- servizio continuo S1;
- massima temperatura ambiente 20 °C (in tabella sono indicati per comodità d'uso anche i valori riferiti a 40 °C);
- altitudine massima 1 000 m s.l.m;
- velocità dell'aria ⩾ 1,25 m/s (valore tipico in presenza di un motore autoventilato).

**Potenza termica nominale $Pt_N$**

| Grand. | $T_{amb}$ | $Pt_N$ [kW] | | |
|---|---|---|---|---|
| | | 2I | 3I, C2I | 4I, C3I |
| 400, 401 | 20 °C | 315 | 236 | 180 |
| | 40 °C | 236 | 180 | 132 |

Verificare sempre che la potenza applicata $P_1$ sia minore o uguale alla potenza termica nominale del riduttore $Pt_N$ moltiplicata per i coeffcienti correttivi $ft_1$, $ft_2$, $ft_3$, $ft_4$, $ft_5$ (indicati nelle tabelle seguenti) che tengono conto delle diverse condizioni operative:

$$P_1 \leqslant Pt_N \cdot ft_1 \cdot ft_2 \cdot ft_3 \cdot ft_4 \cdot ft_5$$

Quando la potenza applicata non è costante ed è noto l'esatto ciclo di carico è possibile - anzi sempre consigliabile - calcolare la potenza applicata equivalente, secondo la formula:

$$P_{1th} = \frac{1}{\eta} \cdot \sqrt[3]{\frac{P^3_{2_1} \cdot t_1 + P^3_{2_2} \cdot t_2 + \ldots + P^3_{2_i} \cdot t_i + \ldots + P^3_{2_n} \cdot t_n}{t_c}}$$

dove:
η è il rendimento del riduttore (ved. cap. 6);
$P_{2i}$ [kW] è la potenza, richiesta all'asse lento riduttore nell'intervallo di tempo $t_1$ [s];
$t_c = t_1 + t_2 + \ldots + t_i + \ldots + t_n$ è la durata totale del ciclo di carico [s].

In questi casi, scegliere un fattore $ft_2$ secondo la colonna del servizio continuo S1.

Quando, anche predisponendo sistemi artificiali di raffreddamento, la verifica termica non fosse soddisfatta, è possibile installare una **unità autonoma di raffreddamento con scambiatore di calore** (ved. cap. 12.(29)); interpellarci.

Non è necessario tener conto della potenza termica quando la durata massima del servizio continuo è di 1 ÷ 3 h (dalle grandezze riduttore piccole alle grandi) seguite da pause sufficienti (circa 2 ÷ 4 h) a ristabilire nel riduttore circa la temperatura ambiente. Per temperatura massima ambiente maggiore di 40 °C oppure minore di 0 °C interpellarci.

1) Corrispondente a una temperatura media della superficie esterna della carcassa di circa 85 °C; localmente tale temperatura può anche eguagliare quella dell'olio.
3) Se, contemporaneamente, agisce il raffreddamento artificiale con serpentina, i valori vanno moltiplicati per 1,8.
4) Per posizioni, ingombri e verifica dell'esecuzione ved. cap. 30.
5) Valore valido anche per elettroventilatore adeguato (installazione a cura dell'Acquirente).
6) Con ventola assiale i valori vanno moltiplicati per 1,12. Interpellarci.
7) (Tempo di funzionamento a carico / 60) · 100 [%].

Fattore termico $ft_1$ (= $ft_{1a}$ · $ft_{1b}$) in funzione del **sistema di raffreddamento** e della **velocità in entrata** $n_1$

| Sistema di raffreddamento | | | $ft_{1a}$, $ft_{1b}$ velocità entrata $n_1$ [min$^{-1}$] | | | | |
|---|---|---|---|---|---|---|---|
| | | | **750** | **1 000** | **1 200** | **1 500** | **1 800** |
| $ft_{1a}$ | Convezione naturale | rotismo 2I | 1,18 | 1,12 | 1,06 | 1 | 0,85 |
| | | rotismo 3I, 4I, C2I, C3I | 1,06 | 1,06 | 1,03 | 1 | 0,95 |
| $ft_{1b}$ | Ventilazione forzata[3) 4) 6)] | con 1 ventola radiale (assi paralleli) | 1,12 | 1,18 | 1,25 | 1,32 | 1,4 |
| | | con 2 ventole radiali (assi paralleli) con 1 ventola radiale (assi ortogonali) | 1,25 | 1,4 | 1,6 | 1,8[5)] | 2 |
| | Con serpentina ad acqua[4)] | | 2 | | | | |
| | Con scambiatore di calore[4)] | | ved. cap. 30 | | | | |

Fattore termico $ft_2$ in funzione della **temperatura ambiente** e del **servizio**

| Temperatura massima ambiente [°C] | Servizio continuo **S1** | $ft_2$ Servizio intermittente **S3 ... S6** Rapporto di intermittenza [%] for 60 min di funzionamento[7)] | | | |
|---|---|---|---|---|---|
| | | **60** | **40** | **25** | **15** |
| **50** | 0,6 | 0,71 | 0,8 | 0,95 | 1 |
| **40** | 0,75 | 0,9 | 1 | 1,12 | 1,25 |
| **30** | 0,9 | 1,06 | 1,18 | 1,32 | 1,5 |
| **20** | **1** | 1,18 | 1,32 | 1,5 | 1,7 |
| **10** | 1,12 | 1,32 | 1,5 | 1,7 | 1,9 |

Fattore termico $ft_4$ in funzione della **altitudine di installazione**

| Altitudine s.l.m. [m] | $ft_4$ |
|---|---|
| **⩽ 1 000** | **1** |
| **1 000 ÷ 2 000** | 0,95 |
| **2 000 ÷ 3 000** | 0,9 |
| **3 000 ÷ 4 000** | 0,85 |
| **⩾ 4 000** | 0,8 |

Fattore termico $ft_3$ in funzione della **forma costruttiva** (ved. anche cap. 08, 10): dove non specificato $ft_3$ = 1

| Rotismo | | $ft_3$ forma costruttiva | | | | |
|---|---|---|---|---|---|---|
| | | **B3, B8** | **B6** | **B7** | **V5** | **V6** |
| **2I** | | 1 | 0,9 | 0,8 | 0,8 | 0,9 |
| **3I** | | 1 | 0,9 | 0,8 | 0,8 | 0,9 |
| **4I** | | 1 | 0,9 | 0,8 | 0,8 | 0,9 |
| **C2I** | UO2A, UO2N sin UO2V, UO2L sin | 1 | 0,9 | 0,8 | 0,9 ruota lenta in alto<br>0,8 ruota lenta in basso | |
| | UO2H, UO2M sin | 0,9 | 0,8 | 0,71 | 0,8 ruota lenta in alto<br>0,71 ruota lenta in basso | |
| **C3I** | | 1 | 0,9 | 0,8 | 0,9 ruota lenta in basso<br>0,8 ruota lenta in alto | |

Fattore termico $ft_5$ in funzione della velocità dell'aria sulla carcassa

| Velocità aria m/s | Ambiente di installazione | $ft_5$ |
|---|---|---|
| **< 0,63** | molto ristretto o privo di movimenti di aria o con riduttore schermato | interpellarci |
| **0,63** | ristretto e con movimenti di aria limitati | 0,71 |
| **1** | ampio ma privo di ventilazione | 0,9 |
| **1,25** | ampio e con leggera ventilazione (es.: presenza di motore autoventilato) | **1** |
| **2,5** | aperto e ventilato | 1,18 |
| **4** | con forti movimenti di aria | 1,32 |

Pagina lasciata intenzionalmente bianca

# 23 - Scelta

## 23.1 - Considerazioni preliminari

### Potenza motore

La potenza del motore, considerato il rendimento del riduttore e di eventuali altre trasmissioni, deve essere il più possibile uguale alla potenza richiesta dalla macchina azionata e, pertanto, va determinata il più esattamente possibile.

La potenza richiesta dalla macchina può essere calcolata, tenendo presente che si compone di potenze dovute al lavoro da compiere, agli attriti (radenti di primo distacco, radenti o volventi) e all'inerzia (specialmente quando la massa e/o l'accelerazione o la decelerazione sono notevoli); oppure determinata sperimentalmente in base a prove, confronti con applicazioni esistenti, rilievi amperometrici o wattmetrici.

Un sovradimensionamento del motore comporta una maggiore corrente di spunto e quindi valvole fusibili e sezione conduttori maggiori; un costo di esercizio maggiore in quanto peggiora il fattore di potenza (cosφ) e anche il rendimento; una maggiore sollecitazione della trasmissione, con pericoli di rottura, in quanto normalmente questa è proporzionata in base alla potenza richiesta dalla macchina e non a quella del motore.

In questi casi bisogna disporre della descrizione dettagliata del servizio: tempi e frequenza oraria del ciclo di lavoro, eventuali accelerazioni e decelerazioni volute, inerzie, carichi dovuti ad attriti e lavoro. In mancanza di tali dati è indispensabile disporre di tutte le notizie che permettono di determinarli.

Eventuali aumenti della potenza del motore sono necessari solamente in funzione di elevati valori di temperatura ambiente, altitudine, frequenza di avviamento o di altre condizioni particolari.

### Velocità entrata $n_1$

La massima velocità entrata per riduttori, valida per **servizio continuo S1**, è indicata nella tabella seguente in funzione del rotismo e della grandezza riduttore; tuttavia, in relazione al rapporto di trasmissione specifico, tale limite potrebbe non essere raggiungibile: in questi casi, nelle tabelle di selezione (ved. cap. 25, 27), la prestazione $P_{N2}$ non viene indicata e il valore $M_{N2}$ rimane valido solo per il metodo di selezione B (ved. 23.2).

Per servizio intermittente o per esigenze particolari potrebbero essere possibili velocità superiori, ma comunque inferiori a $n_{1peak}$; interpellarci.

La velocità di picco è ammessa per non oltre 5 s continuativi seguiti da un adeguato periodo di riposo o a bassa velocità per il raffreddamento del riduttore, specialmente nella zona dell'estremità d'albero veloce.

Per $n_1$ variabile, fare la scelta in base a $n_{1max}$, verificandola però anche in base a $n_{1min}$.

Quando tra motore e riduttore c'è una trasmissione a cinghia, è bene – nella scelta – esaminare diverse velocità entrata $n_1$ per trovare la soluzione tecnicamente ed economicamente migliore.

Tenere sempre presente – salvo diverse esigenze – di non entrare mai a velocità superiore a 1 800 min$^{-1}$, anzi sfruttare la trasmissione ed entrare preferibilmente a una velocità inferiore a 900 min$^{-1}$.

| Grand. | Rotismo | | | | | | | | | | | | |
|---|---|---|---|---|---|---|---|---|---|---|---|---|---|
| | **2I** | | | **3I** | | **4I** | | **C2I** | | | **C3I** | | |
| | $i_N$ | $n_{1max}$ min$^{-1}$ | $n_{1picco}$ min$^{-1}$ | $n_{1max}$ min$^{-1}$ | $n_{1picco}$ min$^{-1}$ | $n_{1max}$ min$^{-1}$ | $n_{1picco}$ min$^{-1}$ | $i_N$ | $n_{1max}$ min$^{-1}$ | $n_{1picco}$ min$^{-1}$ | $n_{1max}$ min$^{-1}$ | $n_{1picco}$ min$^{-1}$ |
| **400, 401** | ⩽ 11,2<br>⩾ 12,5 | 1 600<br>1 800 | 2 120<br>2 120 | 1 800 | 2 240 | 1 800 | 2 360 | ⩽ 25<br>⩾ 28 | 1 500<br>1 800 | 2 240<br>2 240 | 1 800 | 2 360 |

## 23.2 - Determinazione grandezza riduttore

### Carico costante

- Compilare in tutte le sue parti il questionario per la scelta riportato a pag. 392; in particolare, occorre disporre della potenza $P_2$ richiesta all'uscita del riduttore, delle velocità angolari $n_2$ e $n_1$, delle condizioni di funzionamento (natura del carico, durata di funzionamento h/d, frequenza di avviamento $z$, altre considerazioni) riferendosi al cap. 21.
- Determinare il fattore di servizio $f_s$ richiesto in base alle condizioni di funzionamento (cap. 21).
- Scegliere la grandezza riduttore (contemporaneamente anche il rotismo e il rapporto di trasmissione $i$) in base a $n_2$, $n_1$ e a una potenza $P_{N2}$ uguale o maggiore a $P_2 \cdot f_s$ (cap. 25 e 27).
- Calcolare la potenza $P_1$ richiesta all'entrata del riduttore con la formula $P_2 / \eta$, dove $\eta = 0{,}97 \div 0{,}94$ è il rendimento del riduttore (cap. 24).

Quando, per motivi di normalizzazione del motore, risulta (considerato l'eventuale rendimento motore-riduttore) una potenza $P_1$ applicata all'entrata del riduttore maggiore di quella richiesta, deve essere certo che la maggior potenza applicata non sarà mai richiesta e la frequenza di avviamento $z$ sia talmente bassa da non influire sul fattore di servizio (cap. 23 (3).

Altrimenti per la scelta moltiplicare la $P_{N2}$ per il rapporto $P_1$ applicata / $P_1$ richiesta.

I calcoli possono essere effettuati in base ai momenti torcenti, anziché alle potenze; anzi per bassi valori di $n_2$ è preferibile.

### Carico variabile

– Compilare in tutte le sue parti il questionario per la scelta riportato a pag. 392; in particolare, occorre disporre del momento torcente $M_2$ e della velocità angolare $n_2$ richiesti all'asse lento del riduttore e delle condizioni di funzionamento (natura del carico, durata di funzionamento richiesta, frequenza di avviamento z, altre considerazioni) riferendosi al cap. 21.

– In presenza di momento torcente richiesto $M_2$ e velocità angolare $n_2$ variabili nel tempo secondo un ciclo di carico noto, calcolare il momento torcente equivalente $M_{2eq}$ e la velocità angolare equivalente $n_{2eq}$ con le formule seguenti:

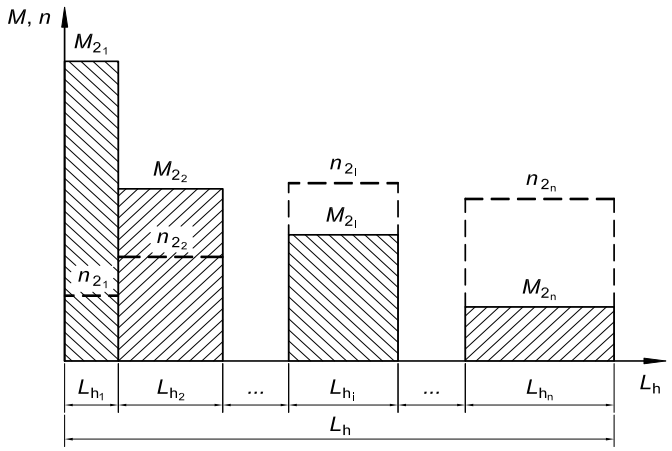


$$M_{2eq} = \sqrt[p]{\frac{M_{21}^{p} \cdot n_{21} \cdot L_{h1} + M_{22}^{p} \cdot n_{22} \cdot L_{h2} + \ldots + M_{2i}^{p} \cdot n_{2i} \cdot L_{hi} + \ldots + M_{2n}^{p} \cdot n_{2n} \cdot L_{hn}}{n_{2eq} \cdot L_h}}$$

$$n_{2eq} = \frac{n_{21} \cdot L_{h1} + n_{22} \cdot L_{h2} + \ldots + n_{2i} \cdot L_{hi} + \ldots + n_{2n} \cdot L_{hn}}{L_h}$$

dove:

| | |
|---|---|
| $M_{2eq}$ | [N m] è il momento torcente equivalente del ciclo di carico |
| $M_{2i}$ | [N m] è il momento torcente richiesto (costante) del livello di carico i |
| $n_{2eq}$ | [$min^{-1}$] è la velocità equivalente del ciclo di carico |
| $n_{2i}$ | [$min^{-1}$] è la velocità asse lento (costante) del livello di carico i |
| $t_i$ | [min] è la durata dell'intervallo i |
| $t_c$ | [min] è la durata totale del ciclo ($t_1$ + ... + $t_i$ + ...+ $t_n$) |
| p = 6,61 | per una durata di funzionamento ⩽ 8 h/d |
| p = 3,33 | per una durata di funzionamento > 8 h/d |

## 23.3 - Verifiche

– Verificare gli eventuali carichi radiali $F_{r1}$, $F_{r2}$ e assiale $F_{a2}$ secondo le istruzioni e i valori del cap. 29.

– Quando si dispone del diagramma di carico e/o si hanno sovraccarichi – dovuti ad avviamenti a pieno carico (specialmente per elevate inerzie e bassi rapporti di trasmissione), frenature, urti, casi di riduttori in cui l'asse lento diventa motore per effetto delle inerzie della macchina azionata, altre cause statiche o dinamiche – verificare che il massimo picco di momento torcente (cap. 24) sia sempre inferiore a 2 · $M_{N2}$, se superiore o non valutabile installare – nei suddetti casi – dispositivi di sicurezza in modo da non superare mai 2 · $M_{N2}$.

– Verificare per ogni singolo intervallo i dell'eventuale ciclo di carico che il momento torcente richiesto $M_{2i}$ sia inferiore a 2 · $M_{N2}$ e comunque mai superiore a $M_{N2}$ valido per $n_1$ ⩽ 90 $min^{-1}$ (ved. cap. 25 e 27) e inoltre che la velocità entrata (corrispondente alla velocità albero lento $n_{2i}$) sia $n_{1i}$ ⩽ $n_{1max}$ (ved. cap. 23.1);

– Verificare l'eventuale necessità del raffreddamento artificiale (cap. 22 e 30).

– Verificare che la velocità in entrata sia minore o uguale a $n_{1max}$ (ved. cap. 23.1);

– Per i riduttori con dispositivo antiretro, aventi determinati $i_N$ o bassi valori di $f_s$, verificare la capacità di carico massimo del dispositivo antiretro (cap. 30).

## 23.4 - Questionario per la scelta

Per la raccolta dei dati e delle informazioni necessarie per una corretta selezione del riduttore compilare in maniera completa il questionario riportato alla pagina seguente.

Allegare, inoltre, eventuali specifiche tecniche riguardanti il riduttore escludendo tutto ciò che interessa altre parti della macchina o dell'impianto.

Quando possibile, infine, corredare il questionario con disegni, foto e/o ogni altra informazione utile a favorire la scelta migliore dal punto di vista tecnico ed economico.

## 1 Condizioni d'impiego

Area di applicazione/Settore industriale

Tipo di macchina da azionare

☐ macchina nuova
☐ macchina esistente, in funzionamento riduttore attualmente impiegato

Temperatura ambiente [°C]

| min | normale | max |
|---|---|---|
| | | |

Altitudine [m s.l.m.]

Ambiente:
☐ normale (industriale) al chiuso
☐ normale (industriale) all'aperto
☐ polveroso
☐ corrosivo / umido

Collocazione riduttore:
☐ spazio ristretto con limitato movimento d'aria ($v_{aria}$ < 0,63 m/s)
☐ spazio ampio con movimento d'aria libero ($v_{aria}$ ⩾ 1,25 m/s)
☐ spazio aperto, protetto dalle intemperie e dall'irraggiamento

## 2 Dati di carico

Velocità richiesta asse lento [$min^{-1}$]

| min | nominale | max |
|---|---|---|
| | | |

Momento torcente richiesto asse lento [N m]

| min | nominale | max |
|---|---|---|
| | | |

Potenza richiesta all'asse lento [kW]

| min | nominale | max |
|---|---|---|
| | | |

Velocità entrata (riduttori) [$min^{-1}$]

| min | nominale | max |
|---|---|---|
| | | |

Natura del carico:
☐ uniforme
☐ sovraccarichi moderati
☐ sovraccarichi forti

Frequenza di avviamento [avv./h]

Momento di inerzia della macchina [$kg\ m^2$]

| min | normale | max |
|---|---|---|
| | | |

Durata di funzionamento [h/d]

Durata totale [h]

Tipo di servizio (S1 ... S10)

Ciclo di carico allegato
☐ si
☐ no

## 3 Motore

Tipo di motore:
☐ asincrono trifase (c.a.)
☐ asincrono trifase con inverter
☐ a c.c. con convertitore
☐ a scoppio (monocilindrico)
☐ a scoppio (pluricilindrico)

Potenza $P_1$ [kW]

| min | nominale | max |
|---|---|---|
| | | |

Velocità nominale $n_1$ [$min^{-1}$]

| min | nominale | max |
|---|---|---|
| | | |

Alimentazione motore c.a.:

| tensione [V] | frequenza [Hz] |
|---|---|
| | |

Grandezza motore IEC (motore c.a.)

Tipo di inserzione motore c.a.:
☐ diretta
☐ Y / Δ
☐ soft starter / inverter

Freno elettromagnetico
☐ di stazionamento
☐ di lavoro
☐ di sicurezza

Momento frenante [N m]

Momento di spunto [N m]

Momento d'inerzia [$kg\ m^2$]

Esecuzione motore elettrico (c.a. e c.c.):
☐ con servoventilatore
☐ con encoder:
☐ con dinamo tachimetrica

Collegamento con il riduttore:
☐ con giunto
☐ con cinghie trapezoidali

| sezione | nr. | $d_m$ [mm] | $d_1$ [mm] |
|---|---|---|---|
| | | | |

☐ con cinghia dentata

| sezione | nr. | $d_m$ [mm] |
|---|---|---|
| | | |

Eventuale limitazione all'ingombro della trasmissione

## 4 Riduttore

Forma costruttiva

Senso di rotazione asse lento
☐ freccia bianca
☐ freccia nera
☐ freccia bianca e nera

Dispositivo antiretro (se presente)
☐ rotazione libera freccia bianca
☐ rotazione libera freccia nera

Tipo di raffreddamento ammesso
☐ con ventola
☐ con serpentina
☐ con scambiatore interno
☐ con unità UR O/A
☐ con unità UR O/W

Tipo di collegamento alla macchina
☐ montaggio pendolare
☐ con giunto elastico / semielastico
☐ con giunto cardanico
☐ con cinghia dentata

| passo | $d_m$ | $d_1$ | φ |
|---|---|---|---|
| | | | |

☐ con catena

| passo | nr. | $z_2$ | $z_3$ | sbalzo [mm] | φ |
|---|---|---|---|---|---|
| | | | | | |

☐ con ingranaggio cilindrico a denti dritti

| passo | nr. | $z_2$ | $z_3$ | sbalzo [mm] | φ |
|---|---|---|---|---|---|
| | | | | | |

Eventuale carico assiale $F_a$ [N]

Eventuale limitazione all'ingombro della trasmissione

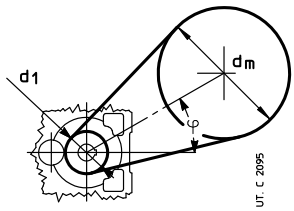

# 24 - Dettagli costruttivi e funzionali

## Livelli sonori $L_{WA}$ e $L_{pA}$

Valori normali di produzione di livello di potenza sonora $L_{WA}$ [dB(A)][1] e livello medio di pressione sonora $L_{pA}$ [dB(A)][2] a carico nominale e velocità entrata $n_1$ = 1 500[3] min$^{-1}$. Tolleranza +3 dB(A).

In caso di necessità possono essere forniti riduttori con livelli sonori ridotti (normalmente inferiori di 3 dB(A) ai valori di tabella): interpellarci.

Nel caso di riduttore con raffreddamento artificiale con ventola, sommare ai valori di tabella 3 dB(A) per 1 ventola e 5 dB(A) per 2 ventole.

| Grandezza | Riduttori ad assi paralleli | | | | | | | | | | | | Riduttori ad assi orotogonali | | | | | |
|---|---|---|---|---|---|---|---|---|---|---|---|---|---|---|---|---|---|---|
| | R 2I | | | | R 3I | | | | R 4I | | | | R C2I | | | | R C3I | |
| | $i_N \leq 12{,}5$ | | $i_N \geq 14$ | | $i_N \leq 63$ | | $i_N \geq 71$ | | $i_N \leq 160$ | | $i_N \geq 200$ | | $i_N \leq 63$ | | $i_N \geq 71$ | | | |
| | $L_{WA}$ | $L_{pA}$ | $L_{WA}$ | $L_{pA}$ | $L_{WA}$ | $L_{pA}$ | $L_{WA}$ | $L_{pA}$ | $L_{WA}$ | $L_{pA}$ | $L_{WA}$ | $L_{pA}$ | $L_{WA}$ | $L_{pA}$ | $L_{WA}$ | $L_{pA}$ | $L_{WA}$ | $L_{pA}$ |
| **400, 401** | **105** | 93 | **102** | 90 | **101** | 89 | **98** | 86 | **95** | 83 | **92** | 80 | **98** | 86 | **96** | 84 | **92** | 80 |

1) Secondo ISO/CD 8579.
2) Media dei valori misurati a 1 m dalla superficie esterna del riduttore situato in campo libero e su piano riflettente.
3) Nel campo di velocità $n_1$ = 750 ÷ 1 800 min$^{-1}$, sommare ai valori di tabella: - 3 dB(A) per 750 min$^{-1}$; - 2 dB(A) per 1000 min$^{-1}$; - 1 dB(A) per $n_1$ = 1 200 min$^{-1}$; + 2 dB(A) per $n_1$ = 1 800 min$^{-1}$.

## Rendimento

Il valore del rendimento riportato in tabella è indicativo e riferito alle condizioni nominali di funzionamento (momento torcente, velocità, temperatura); occorre tenere presente che il valore di rendimento può diminuire considerevolmente per valori di $M_2 << M_{N2}$ .

| Rendimento nominale | Riduttori ad assi paralleli | | | Riduttori ad assi orotogonali | |
|---|---|---|---|---|---|
| | R 2I | R 3I | R 4I | R C2I | R C3I |
| **η** | 0,970 | 0,955 | 0,940 | 0,955 | 0,940 |

## Sovraccarichi

Quando il riduttore è sottoposto a elevati sovraccarichi statici e dinamici si presenta la necessità di verificare che il valore di questi sovraccarichi sia sempre inferiore a **2 · $M_{N2}$** (ved. cap. 25, 27).

Normalmente si generano sovraccarichi quando si hanno:

– avviamenti a pieno carico (specialmente per elevate inerzie e bassi rapporti di trasmissione), frenature, urti;
– casi di riduttori in cui l'asse lento diventa motore per effetto delle inerzie della macchina azionata;
– potenza applicata superiore a quella richiesta; altre cause statiche o dinamiche.

Qui di seguito diamo alcune considerazioni generali su questi sovraccarichi e, per alcuni casi tipici, alcune formule per la loro valutazione.

Quando non è possibile valutarli, inserire dispositivi di sicurezza in modo da non superare mai **2 · $M_{N2}$** .

### Momento torcente di spunto

Quando l'avviamento è a pieno carico (specialmente per elevate inerzie e bassi rapporti di trasmissione), verificare che **2 · $M_{N2}$** sia maggiore o uguale al momento torcente di spunto il quale può essere calcolato con la formula:

$$M_2 \text{ spunto} = \left(\frac{M \text{ spunto}}{M_N} \cdot M_2 \text{ disponibile} - M_2 \text{ richiesto}\right) \frac{J}{J + J_0} + M_2 \text{ richiesto}$$

dove:
$M$ spunto e $M_N$ sono rispettivamente il momento di spunto e nominale del motore;
$M_2$ richiesto è il momento torcente assorbito dalla macchina per lavoro e attriti;
$M_2$ disponibile è il momento torcente in uscita dovuto alla potenza nominale del motore;
$J_0$ è il momento d'inerzia (di massa) del motore;
$J$ è il momento d'inerzia (di massa) esterno (riduttore, giunti, macchina azionata) in kg m$^2$, riferito all'asse del motore.
NOTA: quando si vuole verificare che il momento torcente di spunto sia sufficientemente elevato per l'avviamento considerare, nella valutazione di $M_2$ richiesto, eventuali attriti di primo distacco.

### Arresti di macchine con elevata energia cinetica (elevati momenti d'inerzia con elevate velocità) con motore autofrenante

Verificare la sollecitazione di frenatura con la formula:

$$\left(\frac{Mf}{\eta} \cdot i + M_2 \text{ richiesto}\right) \frac{J}{J + J_0} - M_2 \text{ richiesto} \leq 2 \cdot M_{N2}$$

dove:
$Mf$ è il momento frenante applicato sull'asse veloce; per gli altri simboli ved. sopra e cap. 19.

## Momento d'inerzia (di massa) $J_1$ [kg m$^2$]

Il momento d'inerzia è riferito all'asse veloce del riduttore, in esecuzione standard; quello riferito all'asse lento è dato dalla relazione: $J_2 = J_1 \cdot i^2$.

| Grand. riduttore | Momento d'inerzia di massa $J_1$ [kg m$^2$] | | | | | | | | | | | | |
|---|---|---|---|---|---|---|---|---|---|---|---|---|---|
| | **2I** | | **3I** | | **4I** | | **C2I** | | | | **C3I** | | |
| | $i_N$ | | $i_N$ | | $i_N$ | | $i_N$ | | | | $i_N$ | | |
| | ⩽ 12,5 | ⩾ 14 | ⩽ 56 | ⩾ 63 | ⩽ 160 | ⩾ 200 | ⩽ 31,5 | 35,5 ... 63 | 71 ... 90 | ⩾ 100 | ⩽ 125 | 160 ... 200 | ⩾ 250 |
| **400, 401** | 0,554 | 0,343 | 0,121 | 0,050 | 0,048 | 0,011 | 0,402 | 0,226 | 0,107 | 0,083 | 0,041 | 0,027 | 0,013 |

## Estremità d'albero veloce e lento

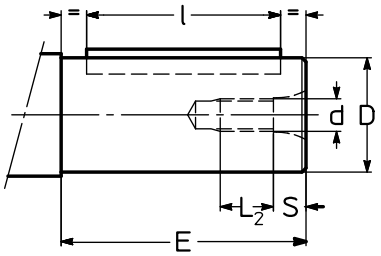


Riduttore

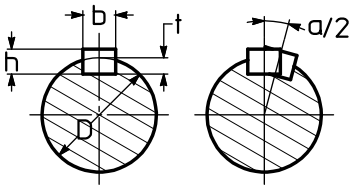


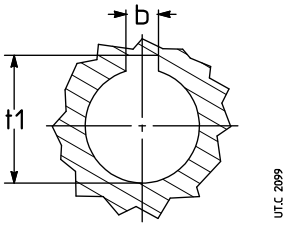


Albero (cavo) macchina

| Estremità d'albero | | | | | | Linguetta | | | | | | Cava | | |
|---|---|---|---|---|---|---|---|---|---|---|---|---|---|---|
| **D** Ø | **E** | **d** Ø | **S** | $L_2$ | **α/2** arc min 1) | **b** h9 | × | **h** h11 | × | **l** | | **b** h9 mozzo N9 albero | **t** albero | $t_1$ mozzo |
| **38** k6 | 80 | M10 | 7,6 | 18,4 | 3,27 | 10 | × | 8 | × | 70 | | 10 | 5 | 41,3 |
| **48** k6 | 110 | M12 | 9,5 | 22,5 | 3,08 | 14 | × | 9 | × | 90 | | 14 | 5,5 | 51,8 |
| **55** m6 | 110 | M12 | 9,5 | 22,5 | 2,75 | 16 | × | 10 | × | 90 | | 16 | 6 | 59,3 |
| **65** m6 | 140 | M16 | 12,7 | 27,3 | 2,33 | 18 | × | 11 | × | 110 | | 18 | 7 | 69,4 |
| **70** m6 | 140 | M16 | 12,7 | 27,3 | 2,55 | 20 | × | 12 | × | 125 | | 20 | 7,5 | 74,9 |
| **80** m6 | 170 | M20 | 16 | 34 | 2,23 | 22 | × | 14 | × | 140 | | 22 | 9 | 85,4 |
| **90** m6 | 170 | M20 | 16 | 34 | 1,99 | 25 | × | 14 | × | 140 | | 25 | 9 | 95,4 |
| **110** m6 | 210 | M24 | 19 | 41 | 1,63 | 28 | × | 16 | × | 180 | | 28 | 10 | 116,4 |
| **190** m6 | 280 | M36 | 27 | 54 | 1,12 | 45 | × | 25 | × | 250 | | 45 | 15 | 200,4 |
| **200** m6 | 280 | M36 | 27 | 54 | 1,07 | 45 | × | 25 | × | 250 | | 45 | 15 | 210,4 |

1) Massimo disallineamento angolare delle linguette su alberi bisporgenti

## Senso di rotazione

La corrispondenza tra i sensi di rotazione dell'albero veloce riduttore e albero lento è indicata ai cap. 26, 28 ed è funzione della esecuzione e del rotismo. Per l'interpretazione del significato delle frecce fare riferimento ai seguenti schemi esemplificativi.

Riduttore ad **assi paralleli**:
R 2I 400, 401 UP2A

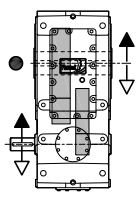

UP2A

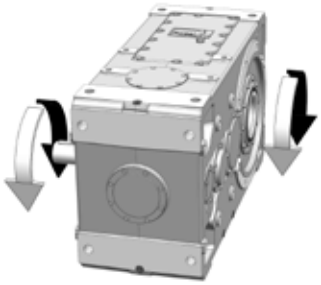

Riduttore ad **assi ortogonali**:
R C2I 400, 401 UO2A

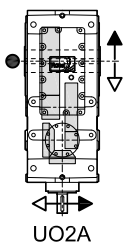

UO2A

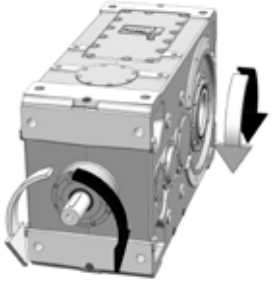

- Posizione ruota lenta (ved. cap. 26 e 28) per la verifica del carico radiale.

## Lubrificazione forzata cuscinetti e/o ingranaggi con motopompa: schema circuito idraulico

I cuscinetti e/o gli ingranaggi da lubrificare forzatamente sono stabiliti da Rossi S.p.A. in funzione del riduttore e dell'applicazione.

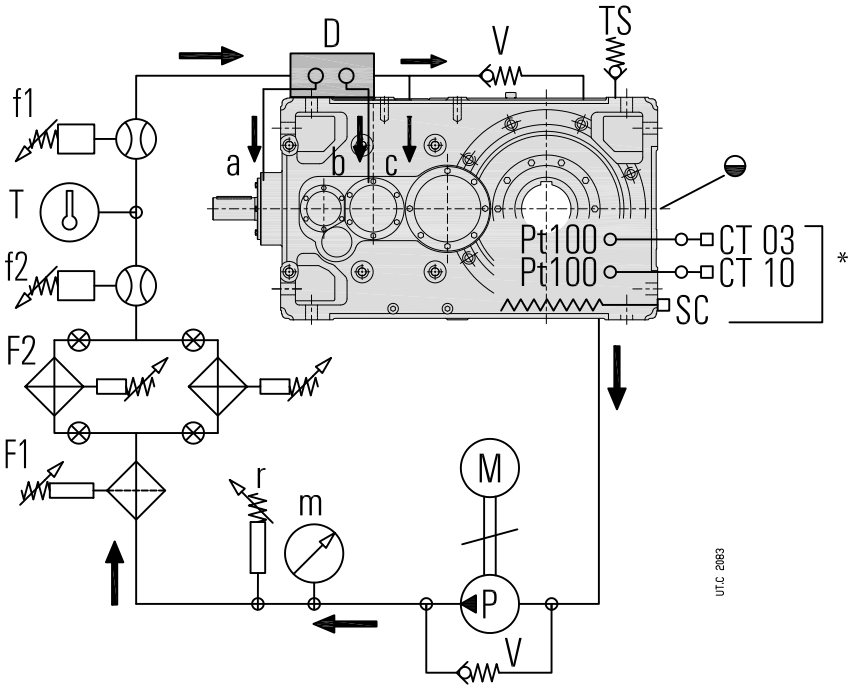


### Di serie

| | |
|---|---|
| **a, b, c** | Condotti ingranaggi/cuscinetti |
| **m** | Manometro (0 ÷ 16 bar) |
| **M** | Motore pompa (cap. 12(29)) |
| **P** | Pompa (cap. 12(29)) |
| **T** | Termometro 0 ÷ 120 °C |
| **V** | Valvola di sicurezza |
| **r** | Pressostato di minima |
| **TS** | Tappo di carico |
| **D** | Distributore di portata |
| ◒ | Livello olio indicativo |

### A richiesta

| | |
|---|---|
| **Pt100*** | Sensore di temperatura olio (fornito sfuso)* |
| **f1** | Flussostato elettrico: montaggio verticale |
| **f2** | Flussostato visivo |
| **F1** | Filtro |
| **F2** | Filtro in scambio |
| **CT03N*, CT10N*** | Dispositivi di controllo a 2 e 3 soglie (forniti sfusi); alimentazione 230 V 50 Hz* |
| **SC*** | Scaldiglia olio* |

* A richiesta ma necessario per avviamento del riduttore con $T_{ambiente}$ (= $T_{olio}$) ⩽ 25 °C: preriscaldare l'olio con la scaldiglia.

## Avviamenti a bassa temperatura ($T_{olio}$ = $T_{ambiente}$ ⩽ 25 °C) del riduttore con lubrificazione forzata

**Prevedere sempre la scaldiglia di preriscaldamento olio e i dispositivi di segnalazione a due soglie CT03N + Pt100 e a tre soglie CT10N + Pt100.**

- **CT03N** (dispositivo a 2 soglie) e relativo sensore di temperatura Pt100, per pilotare la scaldiglia; tarare la soglia di intervento a 50 °C (per disalimentare la scaldiglia) e la soglia di ripristino a 30 °C.
- **CT10N** (dispositivo a 3 soglie) e relativo sensore di temperatura Pt100 per per dare il consenso all'avviamento della motopompa e del motore del riduttore; si consiglia di ritardare l'avviamento del motore del riduttore di almeno 1 min rispetto all'avviamento della motopompa per avere l'olio già in circolo: la motopompa deve rimanere in funzione contemporaneamente al riduttore; tarare la soglia di intervento a 30 °C per avviare riduttore e motopompa, la soglia di ripristino a 0 °C (10 °C se presente l'unità autonoma di raffreddamento con scambiatore di calore) e la soglia di sicurezza a 90 °C.

Per avviamento con $T_{olio}$ (= $T_{ambiente}$) ⩽ 0 °C occorre adeguare la taratura dei dispositivi CT03N e CT10N in funzione della temperatura ambiente reale.

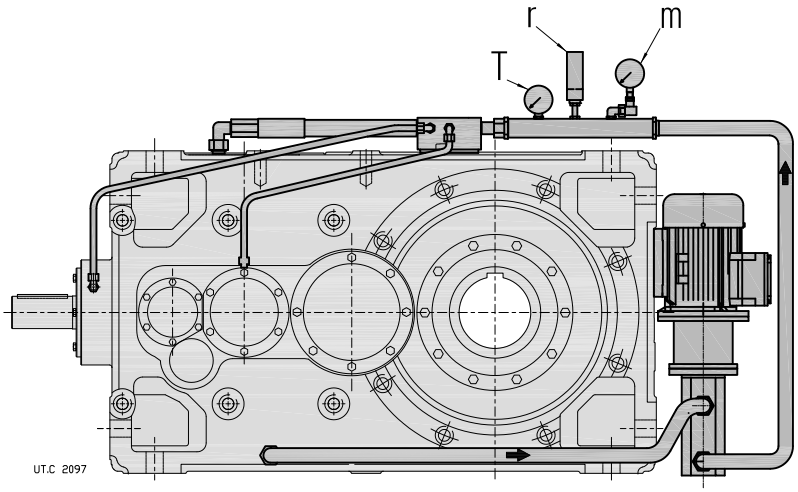


**Esempio schematico di lubrificazione forzata con motopompa**; la posizione esatta della motopompa dipende dalla grandezza del riduttore, dal rotismo, dalla forma costruttiva e dagli ingombri disponibili: per tale motivo, a richiesta, viene fornito un disegno della soluzione specifica; le tubazioni vengono realizzate normalmente con tubi flessibili in aspirazione e in mandata e con tubi rigidi tra il distributore di portata e i cuscinetti.

## Lubrificazione forzata cuscinetti e/o ingranaggi con unità autonoma di raffreddamento olio/aria o olio/acqua: schema idraulico

I cuscinetti e/o gli ingranaggi da lubrificare forzatamente sono stabiliti da Rossi S.p.A. in funzione del riduttore e dell'applicazione.

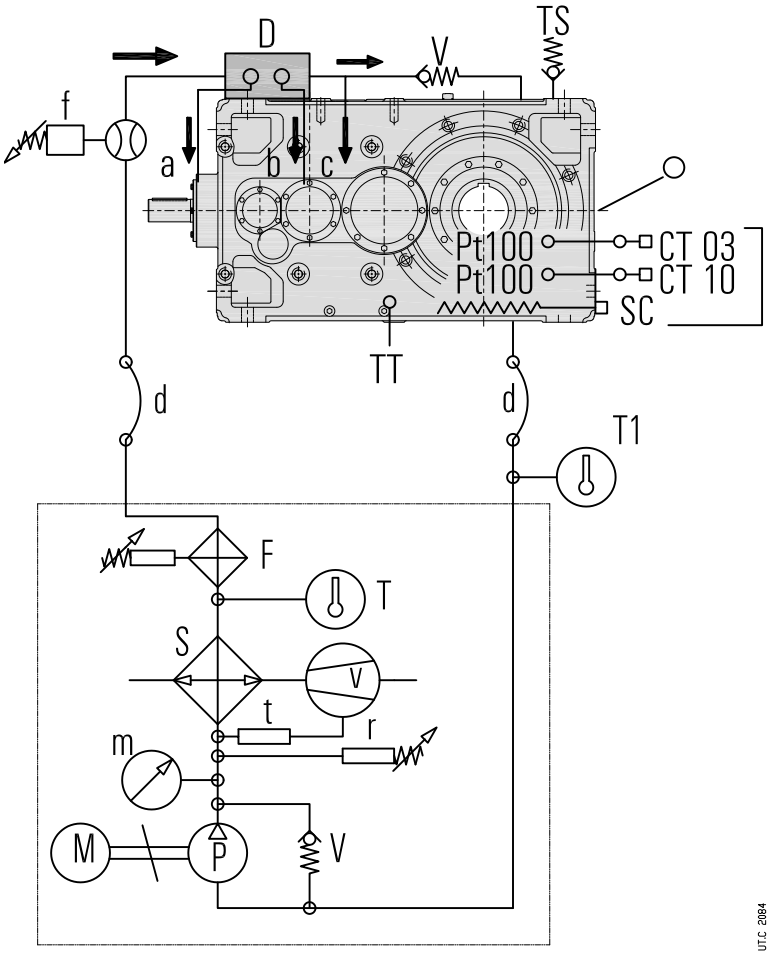


### Di serie

| | |
|---|---|
| **a, b, c** | Condotti ingranaggi/cuscinetti |
| **d** | Connessione flessibile (a cura del Cliente) |
| **m** | Manometro (0 ÷ 16 bar) |
| **M** | Motore pompa (cap. 12(29)) |
| **P** | Pompa (cap. 12(29)) |
| **S** | Scambiatore olio/aria o olio/acqua |
| **v** | Motoventilatore (UR O/A...) |
| **t** | Termostato ventilatore 0 ÷ 90°C (UR O/A) |
| **T** | Termometro 0 ÷ 120 °C |
| **V** | Valvola di sicurezza |
| **r** | Pressostato di minima |
| **TS** | Tappo di carico |
| **D** | Distributore di portata |
| ◒ | Livello olio indicativo |

### A richiesta

| | |
|---|---|
| **Pt100*** | Sensore di temperatura olio (fornito sfuso)* |
| **f** | Flussostato (fornito sfuso) |
| **F** | Filtro con segnalatore elettrico di intasamento (con UR O/A... fornito sfuso) |
| **CT03N*, CT10N*** | Dispositivo di segnalazione (fornito sfuso)* |
| **T1** | Termometro 0 ÷ 120 °C |
| **TT** | Termostato bimetallico |
| **SC*** | Scaldiglia olio* |

* A richiesta ma necessario per avviamento del riduttore con $T_{ambiente}$ (= $T_{olio}$) ⩽ 25 °C: preriscaldare l'olio con la scaldiglia.

Per **Avviamenti a bassa temperatura**: ved. pag. precedente

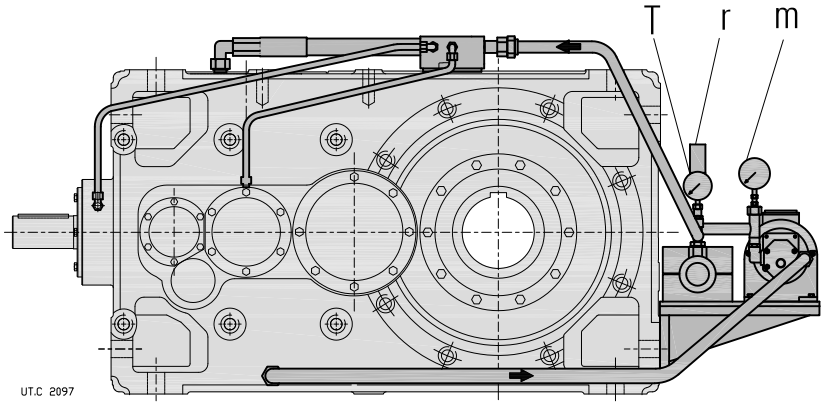


**Esempio schematico di lubrificazione forzata con unità di raffreddamento**: la posizione esatta dell'unità di raffreddamento dipende dalla grandezza del riduttore, dal rotismo, dalla forma costruttiva e dagli ingombri disponibili: per tale motivo, a richiesta, viene fornito un disegno della soluzione specifica; le tubazioni vengono realizzate normalmente con tubi flessibili in aspirazione e in mandata e con tubi rigidi tra il distributore di portata e i cuscinetti.

Pagina lasciata intenzionalmente bianca

# 25 - Tabella di selezione riduttori ad assi paralleli

Grandezza riduttore

$P_{N2}$ [kW] - $n_{N2}$ [min$^{-1}$]

$M_{N2}$ [kN m]

| Rotismo | $i_N$ | $i$ | $n_1$ = 1 800 min$^{-1}$ | | $n_{N2}$ | $n_1$ = 1 500 min$^{-1}$ | | $n_{N2}$ | $n_1$ = 1 200 min$^{-1}$ | | $n_{N2}$ | $n_1$ = 1 000 min$^{-1}$ | | $n_{N2}$ | $n_1$ = 90 min$^{-1}$ | | $n_{N2}$ |
|---|---|---|---|---|---|---|---|---|---|---|---|---|---|---|---|---|---|
| | | | 400 | 401 | | 400 | 401 | | 400 | 401 | | 400 | 401 | | 400 | 401 | |
| 2I | 10 | 9,86 | 1480▲<br>77,3 | 1710▲<br>89,3 | 180 | 1260<br>79 | 1450<br>91,1 | 150 | 1020<br>79,8 | 1170<br>92 | 118 | 863<br>81,3 | 994<br>93,6 | 100 | 86<br>90 | 98,4<br>103 | 9 |
| | 11,2 | 11,2 | 1300▲<br>77,3 | 1500▲<br>89,3 | 160 | 1110<br>79 | 1280<br>91,1 | 132 | 894<br>79,8 | 1030<br>92 | 106 | 760<br>81,3 | 875<br>93,6 | 90 | 75,7<br>90 | 86,6<br>103 | 8 |
| | 12,5 | 12,4 | 1200<br>78,9 | 1380<br>91 | 140 | 1020<br>80,6 | 1170<br>92,9 | 118 | 823<br>81,4 | 948<br>93,7 | 95 | 699<br>82,9 | 804<br>95,4 | 80 | 68,3<br>90 | 78,1<br>103 | 7,1 |
| | 14 | 14,1 | 1050<br>78,9 | 1210<br>91 | 132 | 897<br>80,6 | 1030<br>92,9 | 106 | 724<br>81,4 | 834<br>93,7 | 85 | 615<br>82,9 | 707<br>95,4 | 71 | 60,1<br>90 | 68,8<br>103 | 6,3 |
| | 16 | 16,3 | 888<br>76,7 | 1020<br>88,3 | 112 | 756<br>78,3 | 870<br>90,1 | 95 | 611<br>79,1 | 702<br>90,9 | 75 | 519<br>80,6 | 596<br>92,6 | 63 | 50,7<br>87,5 | 57,9<br>100 | 5,6 |
| | 18 | 17,6 | 835<br>78,2 | 960<br>89,9 | 100 | 711<br>79,8 | 816<br>91,7 | 85 | 574<br>80,6 | 659<br>92,6 | 67 | 487<br>82,1 | 559<br>94,2 | 56 | 46,7<br>87,5 | 53,4<br>100 | 5 |
| | 20 | 20,3 | 724<br>78,2 | 833<br>89,9 | 90 | 617<br>79,8 | 709<br>91,7 | 75 | 498<br>80,6 | 572<br>92,6 | 60 | 423<br>82,1 | 485<br>94,2 | 50 | 40,6<br>87,5 | 46,3<br>100 | 4,5 |
| | 22,4 | 22,5* | 617<br>73,7 | 711<br>84,9 | 80 | 525<br>75,3 | 605<br>86,7 | 67 | 424<br>76 | 489<br>87,6 | 53 | 360<br>77,4 | 415<br>89,2 | 45 | 34,6<br>82,5 | 39,8<br>95 | 4 |
| 3I | 25 | 25,2 | 626<br>83,8 | 720<br>96,3 | 71 | 533<br>85,5 | 612<br>98,1 | 60 | 430<br>86,3 | 493<br>99 | 47,5 | 365<br>87,8 | 418<br>101 | 40 | 33,6<br>90 | 38,5<br>103 | 3,55 |
| | 28 | 28,7 | 551<br>83,8 | 633<br>96,3 | 63 | 469<br>85,5 | 538<br>98,1 | 53 | 378<br>86,3 | 434<br>99 | 42,5 | 321<br>87,8 | 368<br>101 | 35,5 | 29,6<br>90 | 33,9<br>103 | 3,15 |
| | 31,5 | 31,6 | 509<br>85,3 | 585<br>97,9 | 56 | 433<br>87,1 | 497<br>99,8 | 47,5 | 350<br>87,8 | 401<br>101 | 37,5 | 297<br>89,4 | 339<br>102 | 31,5 | 26,9<br>90 | 30,8<br>103 | 2,8 |
| | 35,5 | 35,9 | 448<br>85,3 | 515<br>97,9 | 50 | 381<br>87,1 | 437<br>99,8 | 42,5 | 308<br>87,8 | 353<br>101 | 33,5 | 261<br>89,4 | 299<br>102 | 28 | 23,6<br>90 | 27,1<br>103 | 2,5 |
| | 40 | 41,3 | 378<br>82,9 | 433<br>95,1 | 45 | 322<br>84,6 | 368<br>96,9 | 37,5 | 260<br>85,4 | 297<br>97,7 | 30 | 220<br>86,9 | 252<br>99,4 | 25 | 19,9<br>87,5 | 22,8<br>100 | 2,24 |
| | 45 | 45,2 | 353<br>84,5 | 404<br>96,7 | 40 | 300<br>86,2 | 343<br>98,6 | 33,5 | 242<br>86,9 | 276<br>99,4 | 26,5 | 203<br>87,5 | 232<br>100 | 22,4 | 18,3<br>87,5 | 20,9<br>100 | 2 |
| | 50 | 52,1 | 306<br>84,5 | 350<br>96,7 | 35,5 | 260<br>86,2 | 297<br>98,6 | 30 | 210<br>86,9 | 240<br>99,4 | 23,6 | 176<br>87,5 | 201<br>100 | 20 | 15,8<br>87,5 | 18,1<br>100 | 1,8 |
| | 56 | 57,4 | 283<br>86,1 | 323<br>98,5 | 31,5 | 239<br>87,5 | 274<br>100 | 26,5 | 192<br>87,5 | 219<br>100 | 21,2 | 160<br>87,5 | 182<br>100 | 18 | 14,4<br>87,5 | 16,4<br>100 | 1,6 |
| | 63 | 66,2 | 245<br>86,1 | 281<br>98,5 | 28 | 208<br>87,5 | 237<br>100 | 23,6 | 166<br>87,5 | 190<br>100 | 19 | 139<br>87,5 | 158<br>100 | 16 | 12,5<br>87,5 | 14,2<br>100 | 1,4 |
| | 71 | 70,6 | 234<br>87,5 | 267<br>100 | 25 | 195<br>87,5 | 223<br>100 | 21,2 | 156<br>87,5 | 178<br>100 | 17 | 130<br>87,5 | 148<br>100 | 14 | 11,7<br>87,5 | 13,4<br>100 | 1,25 |
| | 80 | 81,3 | 203<br>87,5 | 232<br>100 | 22,4 | 169<br>87,5 | 193<br>100 | 19 | 135<br>87,5 | 154<br>100 | 15 | 113<br>87,5 | 129<br>100 | 12,5 | 10,1<br>87,5 | 11,6<br>100 | 1,12 |
| | 90 | 88,2 | 187<br>87,5 | 214<br>100 | 20 | 156<br>87,5 | 178<br>100 | 17 | 125<br>87,5 | 142<br>100 | 13,2 | 104<br>87,5 | 119<br>100 | 11,2 | 9,35<br>87,5 | 10,7<br>100 | 1 |
| | 100 | 102 | 162<br>87,5 | 185<br>100 | 18 | 135<br>87,5 | 154<br>100 | 15 | 108<br>87,5 | 124<br>100 | 11,8 | 90,1<br>87,5 | 103<br>100 | 10 | 8,11<br>87,5 | 9,27<br>100 | 0,9 |
| 4I | 125 | 125 | 135<br>90 | 155<br>103 | 14 | 113<br>90 | 129<br>103 | 11,8 | 90,1<br>90 | 103<br>103 | 9,5 | 75,1<br>90 | 85,9<br>103 | 8 | 6,76<br>90 | 7,74<br>103 | 0,71 |
| | 160 | 159 | 106<br>90 | 122<br>103 | 11,2 | 88,6<br>90 | 101<br>103 | 9,5 | 70,9<br>90 | 81,2<br>103 | 7,5 | 59,1<br>90 | 67,6<br>103 | 6,3 | 5,32<br>90 | 6,09<br>103 | 0,56 |
| | 200 | 191 | 88,8<br>90 | 102<br>103 | 9 | 74<br>90 | 84,6<br>103 | 7,5 | 59,2<br>90 | 67,7<br>103 | 6 | 49,3<br>90 | 56,4<br>103 | 5 | 4,44<br>90 | 5,08<br>103 | 0,45 |
| | 250 | 243 | 69,8<br>90 | 79,9<br>103 | 7,1 | 58,2<br>90 | 66,6<br>103 | 6 | 46,6<br>90 | 53,3<br>103 | 4,75 | 38,8<br>90 | 44,4<br>103 | 4 | 3,49<br>90 | 4<br>103 | 0,355 |
| | 315 | 299 | 56,8<br>90 | 65<br>103 | 5,6 | 47,3<br>90 | 54,2<br>103 | 4,75 | 37,9<br>90 | 43,3<br>103 | 3,75 | 31,6<br>90 | 36,1<br>103 | 3,15 | 2,84<br>90 | 3,25<br>103 | 0,28 |

▲ Necessaria lubrificazione forzata con motopompa ed eventuale scambiatore di calore (ved. cap. 24 e cap. 30).

* Rapporto di trasmissione **finito**.

# 26 - Dimensioni, esecuzioni, forme costruttive riduttori ad assi paralleli


**26.1 - Riduttori R 2I**

Dimensioni ..... 402
Esecuzioni (senso di rotazione) ..... 402
Forme costruttive, posizione tappi, quantità d'olio ..... 403

**26.2 - Riduttori R 3I**

Dimensioni ..... 404
Esecuzioni (senso di rotazione) ..... 404
Forme costruttive, posizione tappi, quantità d'olio ..... 405

**26.3 - Riduttori R 4I**

Dimensioni ..... 406
Esecuzioni (senso di rotazione) ..... 406
Forme costruttive, posizione tappi, quantità d'olio ..... 407

## 26.1 - Riduttori R 2I

### Dimensioni

UT.C 024

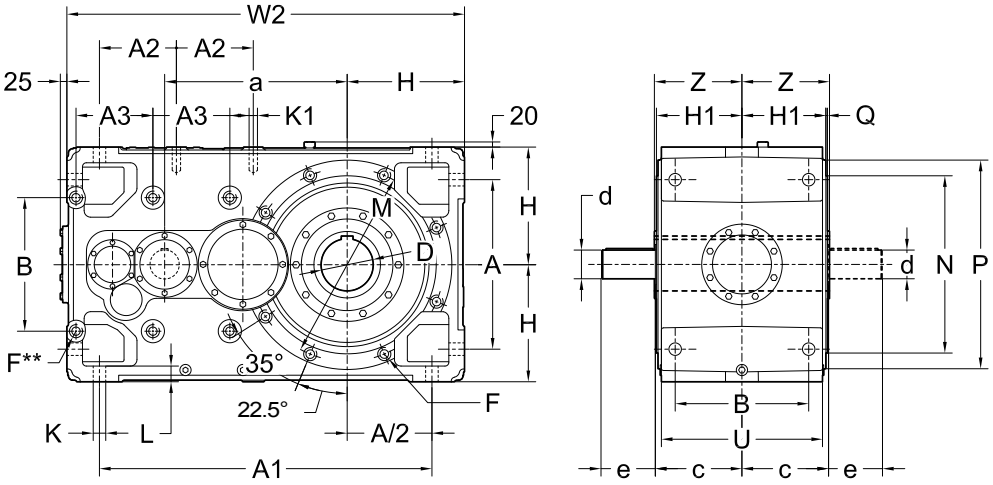


UT.C 025

| Grand. | a | A | $A_1$ | $A_2$ | $A_3$ | B | c | D Ø H7 | d Ø m6 | e | F 1) | H h11 | $H_1$ | K Ø | $K_1$ 1) | L | M | N h6 | P | Q | U | $W_2$ 2) | Z | kg |
|---|---|---|---|---|---|---|---|---|---|---|---|---|---|---|---|---|---|---|---|---|---|---|---|---|
| **400, 401** | 700 | 650 | 1275 | 295 | 295 | 512 | 330 | 200 | $i_N \leq 11,2$ 110 \| $i_N \geq 12,5$ 90 | 210 \| 170 | M36 | 450 | 322 | 48 | M36 | 65 | 740 | 680 | 800 | 6 | 618 | 1525 | 330 | 2250 |

### Esecuzioni (senso di rotazione)

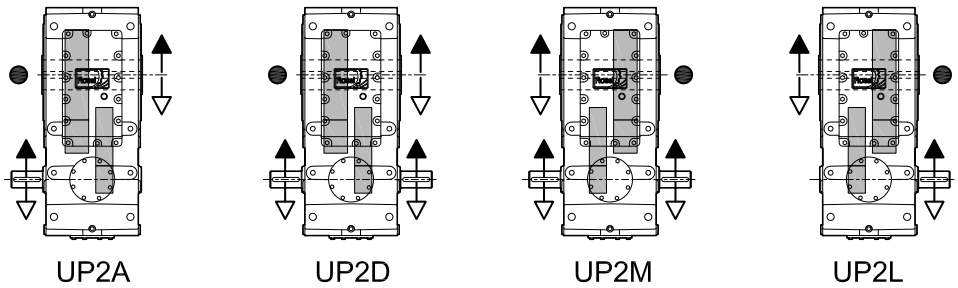


UT.C 026

** Piano lavorato e n. 6 fori filettati (anche sul lato opposto non in vista).
1) Lunghezza utile del filetto 1,7 · F.
2) Per forme costruttive B6, B7, V5, V6 la quota **$W_2$** aumenta di 20 per l'ingombro del tappo di carico.
● Posizione ruota lenta per la verifica del carico radiale.

## 26.1 - Riduttori R 2I

### Forme costruttive, posizione tappi, quantità d'olio

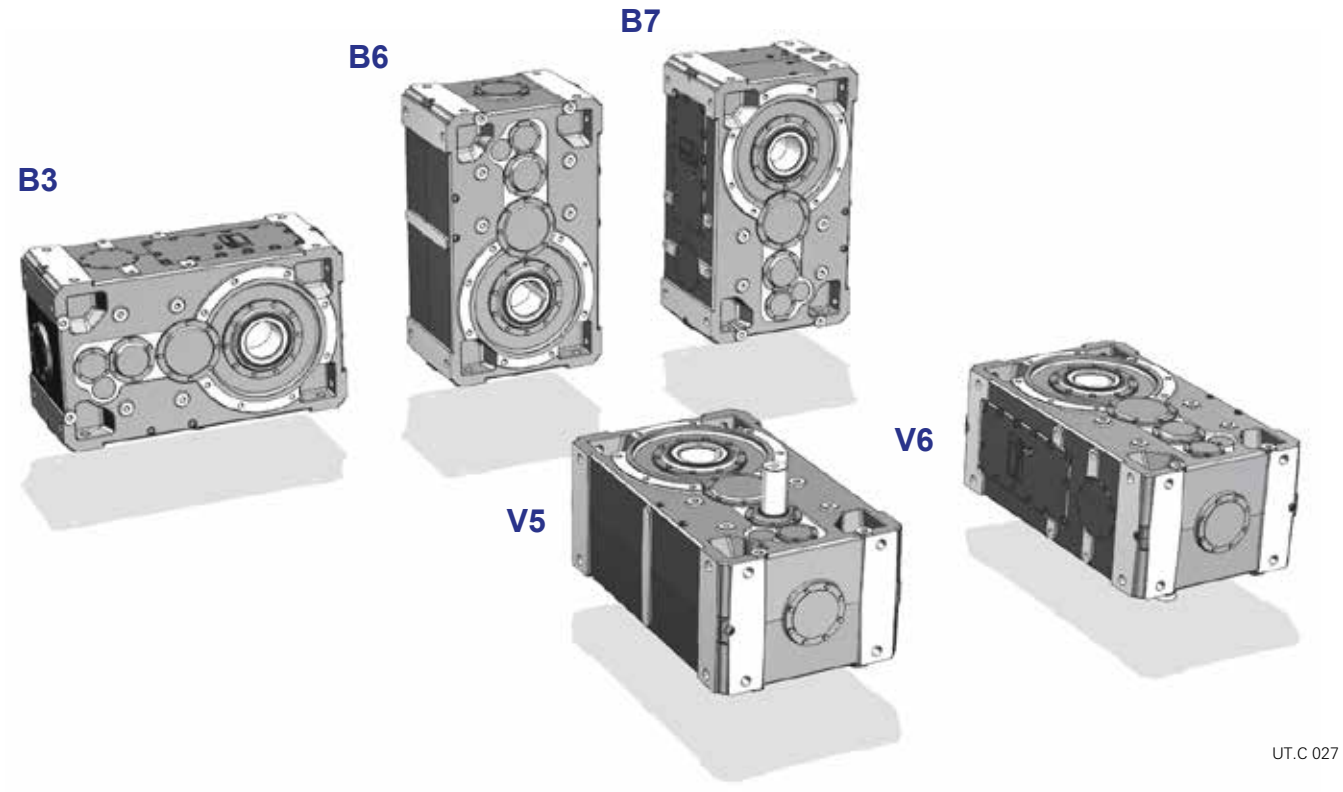


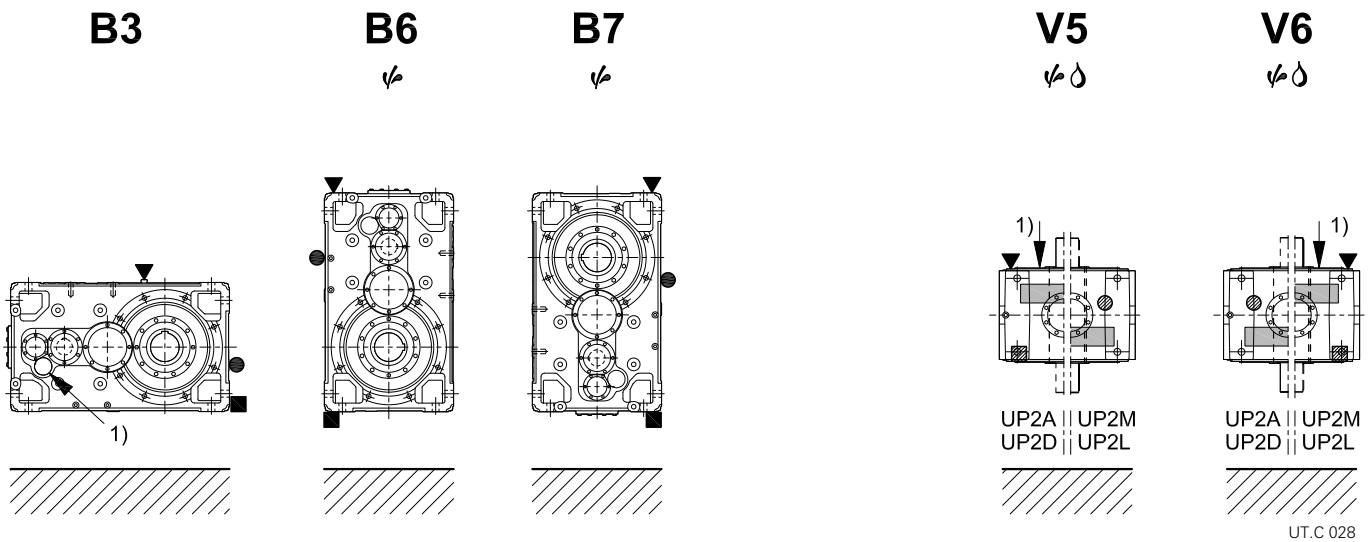


| Grand. | Quantità d'olio [l] | | | | |
|---|---|---|---|---|---|
| | B3 | B6 | B7 | V5, V6 | |
| | | | | con albero lento inferiore | con albero lento superiore |
| **400, 401** | 180 | 230 | 224 | 315 | 325 |

Eventuale elevato sbattimento di olio: per il fattore correttivo $f_{t_3}$ della potenza termica nominale $P_{t_N}$ ved. cap. 22.

Eventuale pompa di lubrificazione cuscinetti: in caso di necessità interpellarci.

1) Posizione dell'asse intermedio per l'individuazione della forma costruttiva; per forme costruttive V5 e V6 è possibile avvalersi anche della **posizione della ruota lenta** (ved. anche «Esecuzioni» a pagina precedente).

Tappo di carico olio
Tappo di livello olio
Tappo di scarico olio

Tappo di carico olio lato opposto (non in vista)
Tappo di livello olio lato opposto (non in vista)
Tappo di scarico olio lato opposto (non in vista)

## 26.2 - Riduttori R 3I

### Dimensioni

UT.C 029

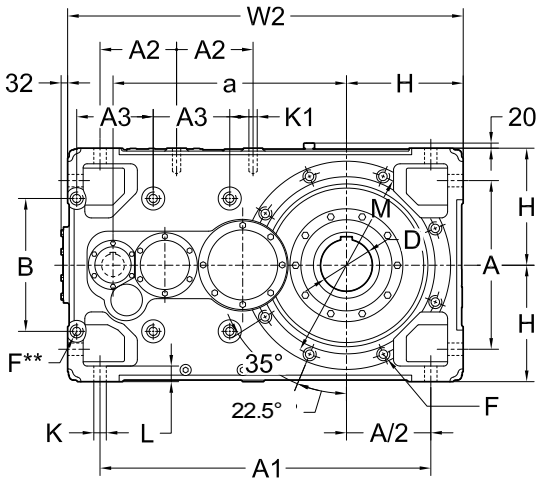


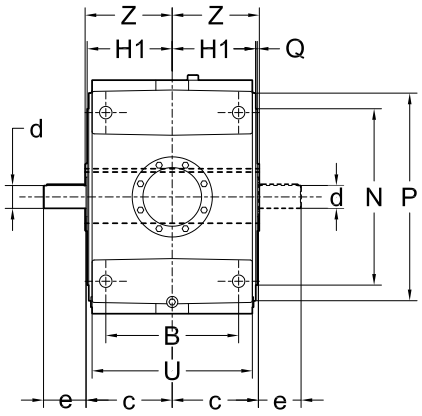


UT.C 030

| Grand. | a | A | $A_1$ | $A_2$ | $A_3$ | B | c | D Ø H7 | d Ø m6 | e | F 1) | H h11 | $H_1$ | K Ø | $K_1$ 1) | L | M | N h6 | P | Q | U | $W_2$ 2) | Z | kg |
|---|---|---|---|---|---|---|---|---|---|---|---|---|---|---|---|---|---|---|---|---|---|---|---|---|
| **400, 401** | 900 | 650 | 1275 | 295 | 295 | 512 | 325 | 200 | $i_N \leq 50$: 80 / $i_N \geq 56$: 65 | $i_N \leq 50$: 170 / $i_N \geq 56$: 140 | M36 | 450 | 322 | 48 | M36 | 65 | 740 | 680 | 800 | 6 | 618 | 1525 | 330 | 2300 |

### **Esecuzioni** (senso di rotazione)

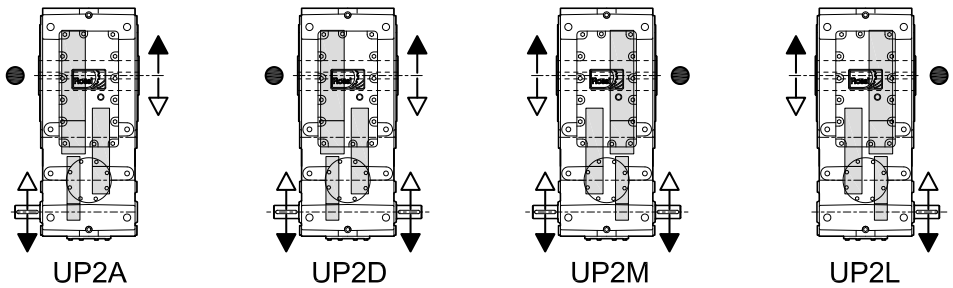


UT.C 031

** Piano lavorato e n. 6 fori filettati (anche sul lato opposto non in vista).
1) Lunghezza utile del filetto 1,7 · F.
2) Per forme costruttive B6, B7, V5, V6 la quota **$W_2$** aumenta di 20 per l'ingombro del tappo di carico.
● Posizione ruota lenta per la verifica del carico radiale.

## 26.2 - Riduttori R 3I

### Forme costruttive, posizione tappi, quantità d'olio

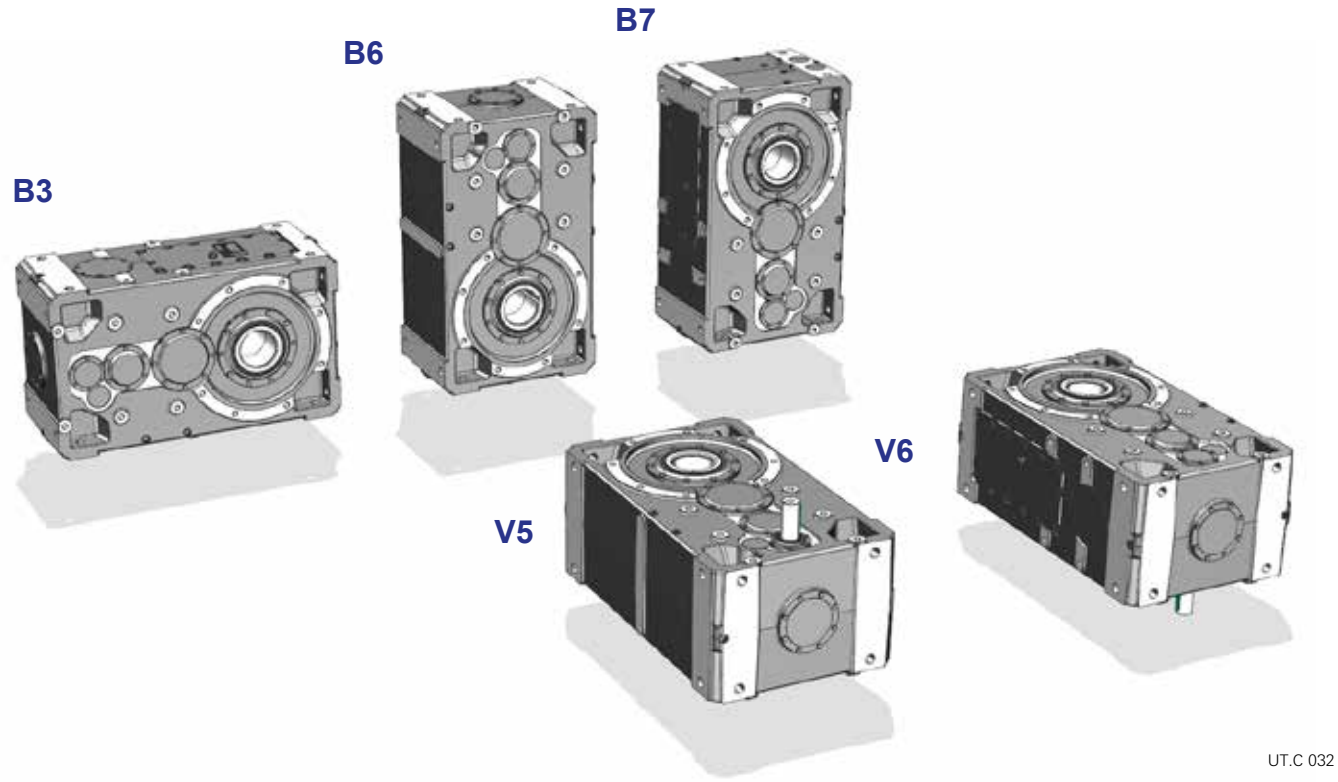


UT.C 032

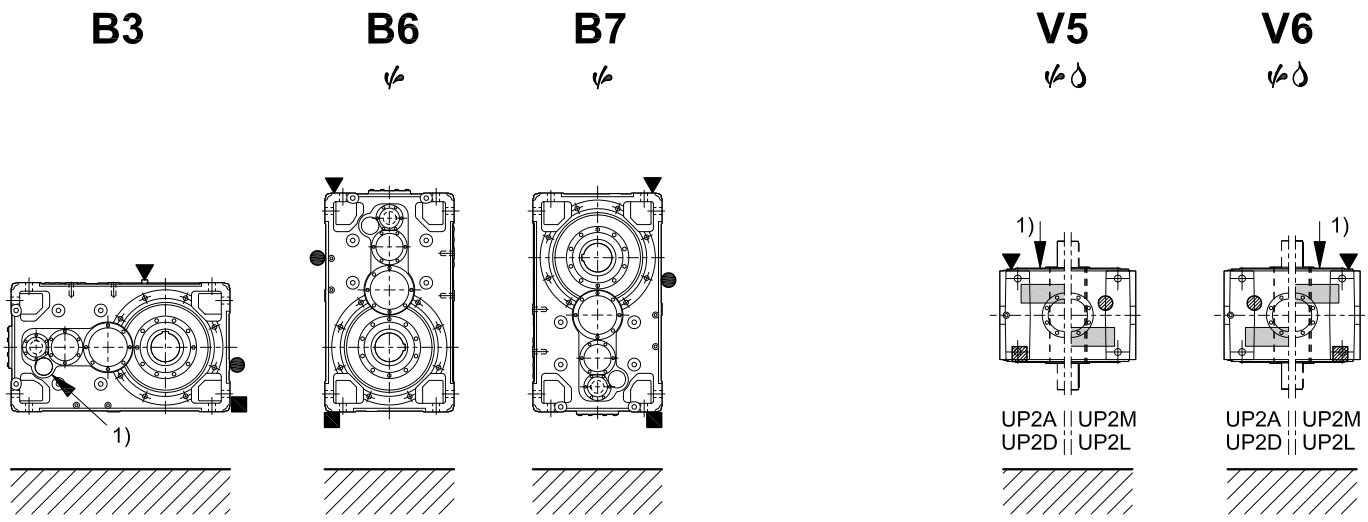


UT.C 033

| Grand. | Quantità d'olio [l] | | | | |
|---|---|---|---|---|---|
| | B3 | B6 | B7 | V5, V6 | |
| | | | | con albero lento inferiore | con albero lento superiore |
| **400, 401** | 180 | 230 | 224 | 315 | 325 |

Eventuale elevato sbattimento di olio: per il fattore correttivo $f_{t_3}$ della potenza termica nominale $P_{t_N}$ ved. cap. 22.

Eventuale pompa di lubrificazione cuscinetti: in caso di necessità interpellarci.

1) Posizione dell'asse intermedio per l'individuazione della forma costruttiva; per forme costruttive V5 e V6 è possibile avvalersi anche della **posizione della ruota lenta** (ved. anche «Esecuzioni» a pagina precedente).

▼ Tappo di carico olio
● Tappo di livello olio
■ Tappo di scarico olio

▽ Tappo di carico olio lato opposto (non in vista)
▨ Tappo di livello olio lato opposto (non in vista)
⊘ Tappo di scarico olio lato opposto (non in vista)

## 26.3 - Riduttori R 4I

### Dimensioni

UT.C 034

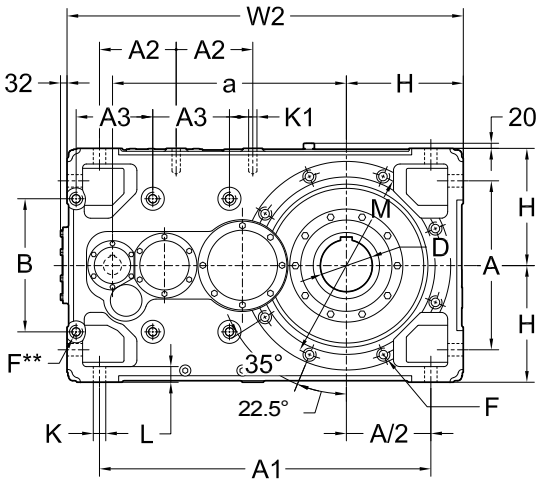


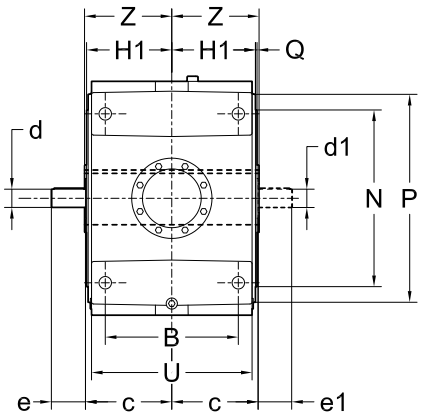


UT.C 035

| Grand. | a | A | $A_1$ | $A_2$ | $A_3$ | B | c | D Ø H7 | d Ø m6 | e | $d_1$ Ø m6 | $e_1$ | F 1) | H h11 | $H_1$ | K Ø | $K_1$ 1) | L | M | N h6 | P | Q | U | $W_2$ 2) | Z | kg |
|---|---|---|---|---|---|---|---|---|---|---|---|---|---|---|---|---|---|---|---|---|---|---|---|---|---|---|
| **400, 401** | 900 | 650 | 1275 | 295 | 295 | 512 | 325 | 200 | $i_N \leq 160$ 55 \| 110 $i_N \geq 200$ 48 \| 110 | | 48 | 110 | M36 | 450 | 322 | 48 | M36 | 65 | 740 | 680 | 800 | 6 | 618 | 1525 | 330 | 2280 |

### **Esecuzioni** (senso di rotazione)

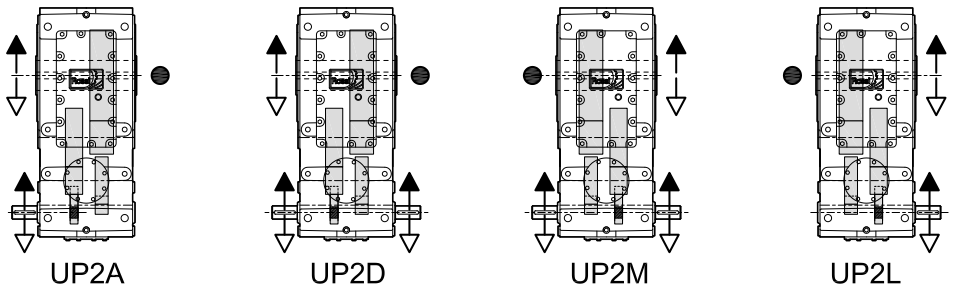


UT.C 036

** Piano lavorato e n. 6 fori filettati (anche sul lato opposto non in vista).
1) Lunghezza utile del filetto 1,7 · F.
2) Per forme costruttive B6, B7, V5, V6 la quota **$W_2$** aumenta di 20 per l'ingombro del tappo di carico.
● Posizione ruota lenta per la verifica del carico radiale.

## 26.3 - Riduttori R 4I

### Forme costruttive, posizione tappi, quantità d'olio

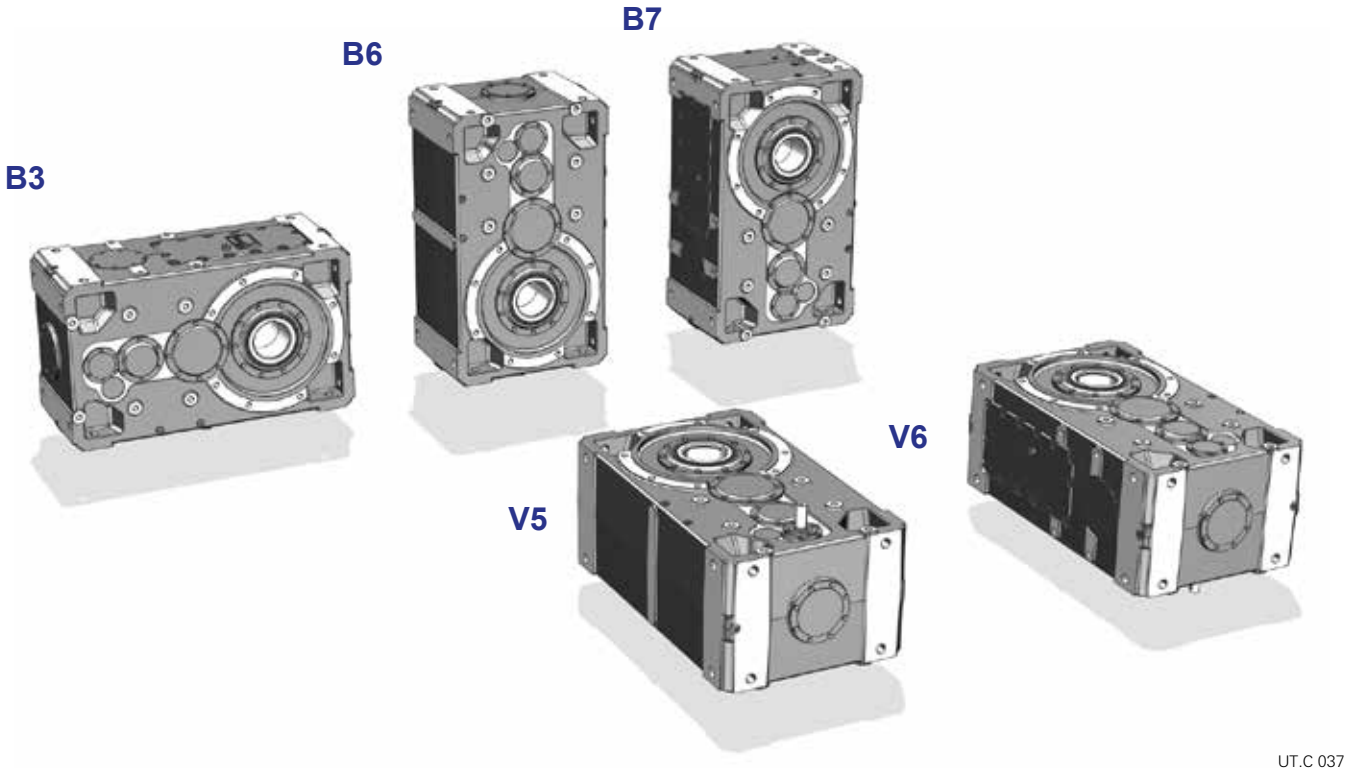


UT.C 037

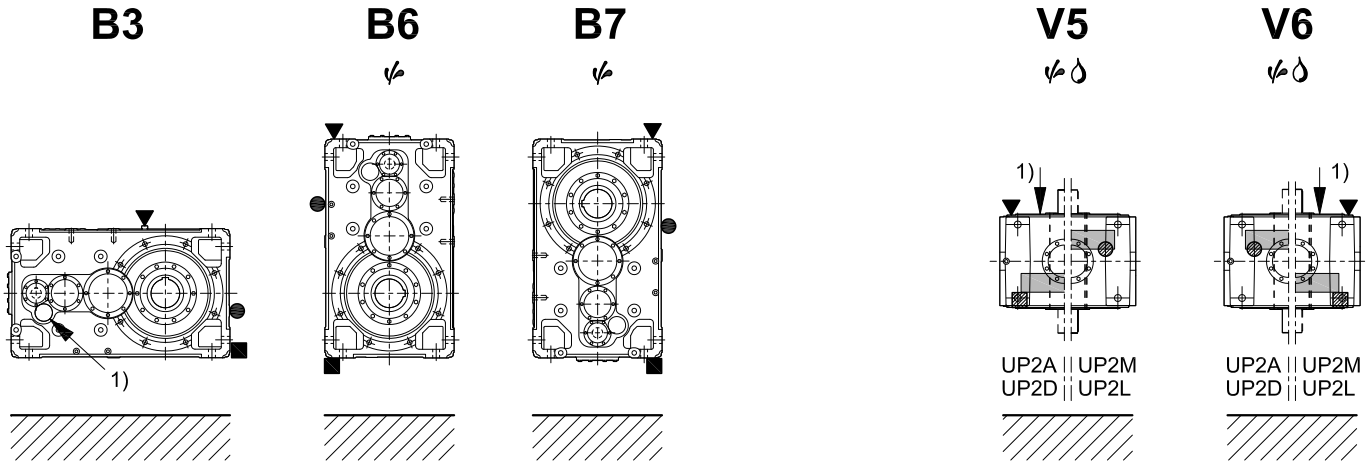


UT.C 038

| Grand. | Quantità d'olio [l] | | | | |
|---|---|---|---|---|---|
| | B3 | B6 | B7 | V5, V6 | |
| | | | | con albero lento inferiore | con albero lento superiore |
| **400, 401** | 180 | 230 | 224 | 315 | 325 |

Eventuale elevato sbattimento di olio: per il fattore correttivo $f_{t3}$ della potenza termica nominale $P_{tN}$ ved. cap. 22.

Eventuale pompa di lubrificazione cuscinetti: in caso di necessità interpellarci.

1) Posizione dell'asse intermedio per l'individuazione della forma costruttiva; per forme costruttive V5 e V6 è possibile avvalersi anche della **posizione della ruota lenta** (ved. anche «Esecuzioni» a pagina precedente).

▼ Tappo di carico olio
● Tappo di livello olio
■ Tappo di scarico olio

▽ Tappo di carico olio lato opposto (non in vista)
▨ Tappo di livello olio lato opposto (non in vista)
⊘ Tappo di scarico olio lato opposto (non in vista)

Pagina lasciata intenzionalmente bianca

# 27 - Tabelle di selezione riduttori ad assi ortogonali

| Rotismo | $i_N$ | $i$ | Grandezza riduttore<br>$P_{N2}$ [kW] - $n_{N2}$ [min$^{-1}$]<br>$M_{N2}$ [kN m] | | | | | | | | | | | | | |
|---|---|---|---|---|---|---|---|---|---|---|---|---|---|---|---|---|
| | | | $n_1$ = **1 800** | | min$^{-1}$ | $n_1$ = **1 500** | | min$^{-1}$ | $n_1$ = **1 200** | | min$^{-1}$ | $n_1$ = **1 000** | | min$^{-1}$ | $n_1$ = **90** | | min$^{-1}$ |
| | | | **400** | **401** | $n_{N2}$ | **400** | **401** | $n_{N2}$ | **400** | **401** | $n_{N2}$ | **400** | **401** | $n_{N2}$ | **400** | **401** | $n_{N2}$ |
| **C2I** | 20 | **19,7** | 784▲<br>**82,1** | 902▲<br>**94,4** | 90 | 667▲<br>**83,8** | 767▲<br>**96,3** | 75 | 539<br>**84,6** | 619<br>**97,2** | 60 | 457<br>**86,1** | 525<br>**98,8** | 50 | 43<br>**90** | 49,2<br>**103** | 4,5 |
| | 22,4 | **22,4** | 690▲<br>**82,1** | 794▲<br>**94,4** | 80 | 587▲<br>**83,8** | 675▲<br>**96,3** | 67 | 474<br>**84,6** | 544<br>**97,2** | 53 | 402<br>**86,1** | 462<br>**98,8** | 45 | 37,8<br>**90** | 43,3<br>**103** | 4 |
| | 25 | **25,8** | 582▲<br>**79,8** | 669▲<br>**91,6** | 71 | 495▲<br>**81,5** | 568▲<br>**93,5** | 60 | 400<br>**82,2** | 459<br>**94,3** | 47,5 | 339<br>**83,7** | 389<br>**95,9** | 40 | 31,9<br>**87,5** | 36,5<br>**100** | 3,55 |
| | 28 | **28** | 547▲<br>**81,3** | 627▲<br>**93,3** | 63 | 465<br>**83** | 533<br>**95,1** | 53 | 375<br>**83,7** | 430<br>**95,9** | 42,5 | 318<br>**85,2** | 364<br>**97,6** | 35,5 | 29,4<br>**87,5** | 33,6<br>**100** | 3,15 |
| | 31,5 | **32,3** | 474▲<br>**81,3** | 544▲<br>**93,3** | 56 | 404<br>**83** | 463<br>**95,1** | 47,5 | 326<br>**83,7** | 373<br>**95,9** | 37,5 | 276<br>**85,2** | 316<br>**97,6** | 31,5 | 25,5<br>**87,5** | 29,2<br>**100** | 2,8 |
| | 35,5 | **35,3** | 442▲<br>**82,8** | 507▲<br>**94,9** | 50 | 376<br>**84,5** | 431<br>**96,8** | 42,5 | 304<br>**85,3** | 347<br>**97,6** | 33,5 | 257<br>**86,8** | 294<br>**99,2** | 28 | 23,4<br>**87,5** | 26,7<br>**100** | 2,5 |
| | 40 | **40,7** | 384▲<br>**82,8** | 440▲<br>**94,9** | 45 | 326<br>**84,5** | 374<br>**96,8** | 37,5 | 264<br>**85,3** | 302<br>**97,6** | 30 | 223<br>**86,8** | 256<br>**99,2** | 25 | 20,3<br>**87,5** | 23,2<br>**100** | 2,24 |
| | 45 | **44,5** | 357<br>**84,4** | 409<br>**96,6** | 40 | 304<br>**86,1** | 347<br>**98,5** | 33,5 | 245<br>**86,9** | 280<br>**99,3** | 26,5 | 206<br>**87,5** | 235<br>**100** | 22,4 | 18,5<br>**87,5** | 21,2<br>**100** | 2 |
| | 50 | **51,3** | 310<br>**84,4** | 355<br>**96,6** | 35,5 | 264<br>**86,1** | 301<br>**98,5** | 30 | 213<br>**86,9** | 243<br>**99,3** | 23,6 | 179<br>**87,5** | 204<br>**100** | 20 | 16,1<br>**87,5** | 18,4<br>**100** | 1,8 |
| | 56 | **56,5** | 287<br>**86** | 328<br>**98,4** | 31,5 | 243<br>**87,5** | 278<br>**100** | 26,5 | 195<br>**87,5** | 223<br>**100** | 21,2 | 162<br>**87,5** | 185<br>**100** | 18 | 14,6<br>**87,5** | 16,7<br>**100** | 1,6 |
| | 63 | **65,1** | 249<br>**86** | 285<br>**98,4** | 28 | 211<br>**87,5** | 241<br>**100** | 23,6 | 169<br>**87,5** | 193<br>**100** | 19 | 141<br>**87,5** | 161<br>**100** | 16 | 12,7<br>**87,5** | 14,5<br>**100** | 1,4 |
| | 71 | **70,6** | 234<br>**87,5** | 267<br>**100** | 25 | 195<br>**87,5** | 223<br>**100** | 21,2 | 156<br>**87,5** | 178<br>**100** | 17 | 130<br>**87,5** | 148<br>**100** | 14 | 11,7<br>**87,5** | 13,4<br>**100** | 1,25 |
| | 80 | **81,3** | 203<br>**87,5** | 232<br>**100** | 22,4 | 169<br>**87,5** | 193<br>**100** | 19 | 135<br>**87,5** | 154<br>**100** | 15 | 113<br>**87,5** | 129<br>**100** | 12,5 | 10,1<br>**87,5** | 11,6<br>**100** | 1,12 |
| | 90 | **88,2** | 187<br>**87,5** | 214<br>**100** | 20 | 156<br>**87,5** | 178<br>**100** | 17 | 125<br>**87,5** | 142<br>**100** | 13,2 | 104<br>**87,5** | 119<br>**100** | 11,2 | 9,35<br>**87,5** | 10,7<br>**100** | 1 |
| | 100 | **102** | 162<br>**87,5** | 185<br>**100** | 18 | 135<br>**87,5** | 154<br>**100** | 15 | 108<br>**87,5** | 124<br>**100** | 11,8 | 90,1<br>**87,5** | 103<br>**100** | 10 | 8,11<br>**87,5** | 9,27<br>**100** | 0,9 |
| **C3I** | 125 | **130** | 127<br>**87,5** | 145<br>**100** | 14 | 106<br>**87,5** | 121<br>**100** | 11,8 | 84,5<br>**87,5** | 96,6<br>**100** | 9,5 | 70,4<br>**87,5** | 80,5<br>**100** | 8 | 6,34<br>**87,5** | 7,24<br>**100** | 0,71 |
| | 160 | **164** | 100<br>**87,5** | 115<br>**100** | 11,2 | 83,7<br>**87,5** | 95,7<br>**100** | 9,5 | 67<br>**87,5** | 76,5<br>**100** | 7,5 | 55,8<br>**87,5** | 63,8<br>**100** | 6,3 | 5,02<br>**87,5** | 5,74<br>**100** | 0,56 |
| | 200 | **209** | 79<br>**87,5** | 90,3<br>**100** | 9 | 65,9<br>**87,5** | 75,3<br>**100** | 7,5 | 52,7<br>**87,5** | 60,2<br>**100** | 6 | 43,9<br>**87,5** | 50,2<br>**100** | 5 | 3,95<br>**87,5** | 4,52<br>**100** | 0,45 |
| | 250 | **265** | 62,3<br>**87,5** | 71,2<br>**100** | 7,1 | 51,9<br>**87,5** | 59,4<br>**100** | 6 | 41,6<br>**87,5** | 47,5<br>**100** | 4,75 | 34,6<br>**87,5** | 39,6<br>**100** | 4 | 3,12<br>**87,5** | 3,56<br>**100** | 0,355 |
| | 315 | **325** | 50,7<br>**87,5** | 57,9<br>**100** | 5,6 | 42,2<br>**87,5** | 48,3<br>**100** | 4,75 | 33,8<br>**87,5** | 38,6<br>**100** | 3,75 | 28,2<br>**87,5** | 32,2<br>**100** | 3,15 | 2,53<br>**87,5** | 2,9<br>**100** | 0,28 |

▲ Necessaria lubrificazione forzata con motopompa ed eventuale scambiatore di calore (ved. capp. 24 e 30).

# 28 - Dimensioni, esecuzioni, forme costruttive riduttori ad assi ortogonali


**28.1 - Riduttori R C2I**

Dimensioni ..... 412
Esecuzioni (senso di rotazione) ..... 412
Forme costruttive, posizione tappi, quantità d'olio ..... 413

**28.2 - Riduttori R C3I**

Dimensioni ..... 414
Esecuzioni (senso di rotazione) ..... 414
Forme costruttive, posizione tappi, quantità d'olio ..... 415

## 28.1 - Riduttori R C2I

### Dimensioni

UT.C 040

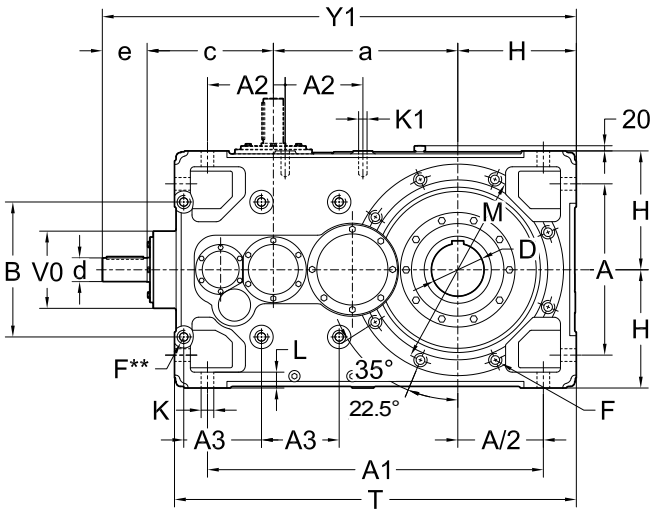


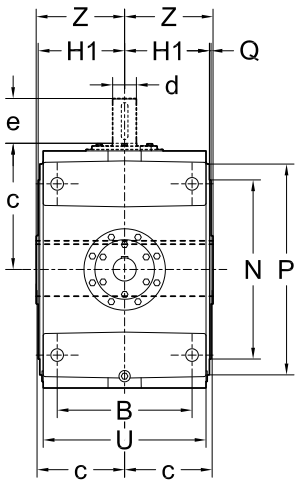


UT.C 041

| Grand. | a | A | $A_1$ | $A_2$ | $A_3$ | B | c | D Ø H7 | d Ø m6 | e | $Y_1$ 2) | F 1) | H h11 | $H_1$ | K Ø | $K_1$ 1) | L | M | N h6 | P | Q | T 2) | U | $V_0$ | Z | kg |
|---|---|---|---|---|---|---|---|---|---|---|---|---|---|---|---|---|---|---|---|---|---|---|---|---|---|---|
| **400, 401** | 700 | 650 | 1275 | 295 | 295 | 512 | 480 | 200 | 90 | $i_N \leq 40$ 170 | 1800 | M36 | 450 | 322 | 48 | M36 | 65 | 740 | 680 | 800 | 6 | 1525 | 618 | 293 | 330 | 2470 |
| | | | | | | | | | 70 | $i_N \geq 45$ 140 | 1770 | | | | | | | | | | | | | | | |

### Esecuzioni (senso di rotazione)

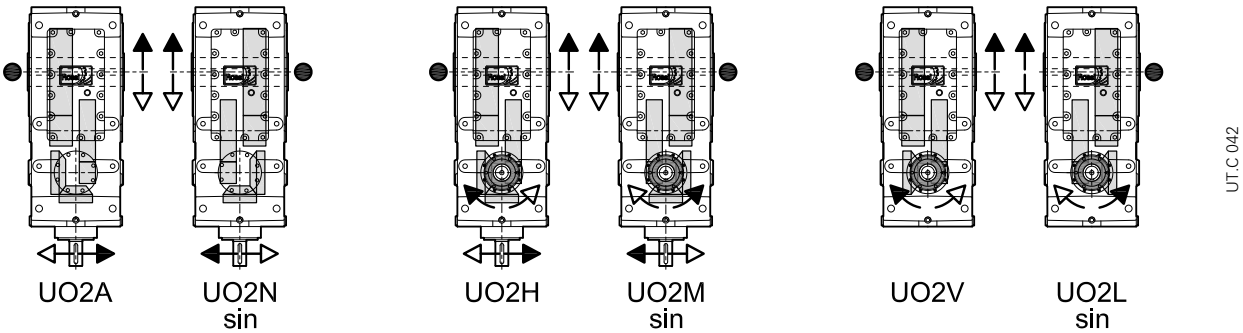


UT.C 042

** Piano lavorato e n. 6 fori filettati (anche sul lato opposto non in vista).
1) Lunghezza utile del filetto 1,7 · F.
2) Per forme costruttive B6, B7, V5, V6 la quota **$Y_1$** e **T** aumentano di 20 per l'ingombro del tappo di carico.
• Posizione ruota lenta per la verifica del carico radiale.

## 28.1 - Riduttori R C2I

### Forme costruttive, posizione tappi, quantità d'olio

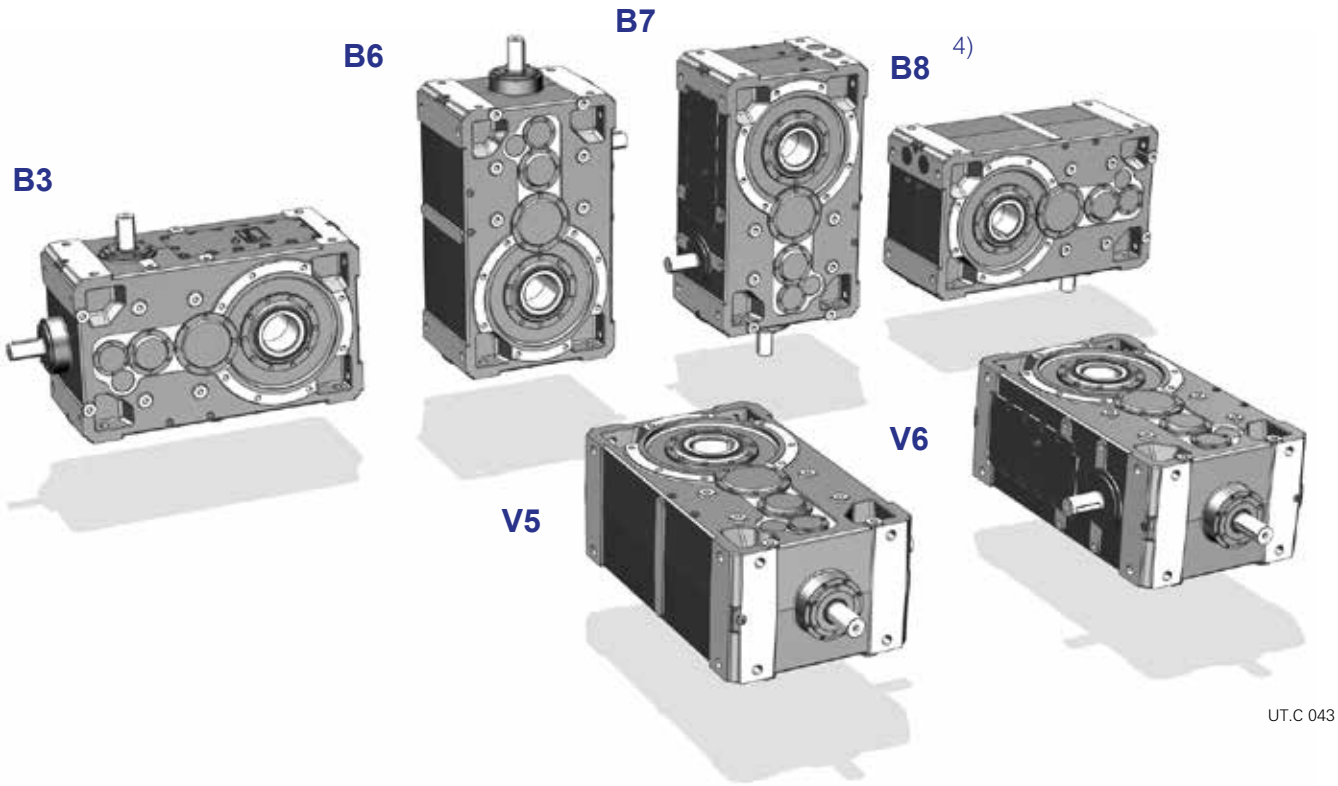


UT.C 043

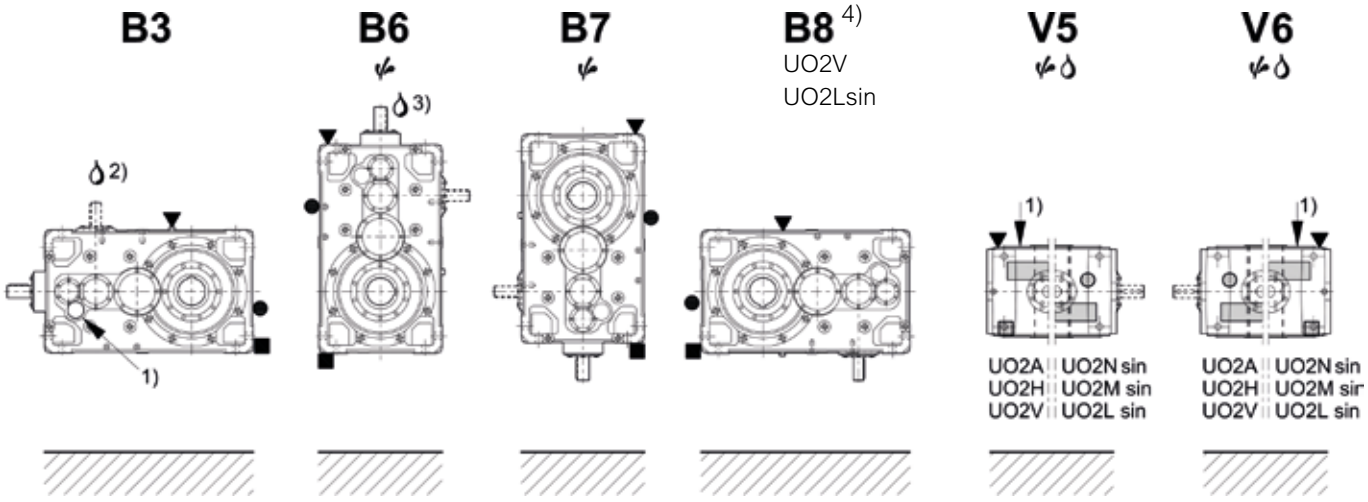


UT.C 044

| Grand. | Quantità d'olio [l] | | | | | |
|---|---|---|---|---|---|---|
| | B3 | B6 | B7 | B8 | V5, V6 | |
| | | | | | con ruota lenta inferiore | con ruota lenta superiore |
| **400, 401** | 180 | 230 | 224 | 180 | 315 | 325 |

Eventuale elevato sbattimento di olio: per il fattore correttivo $f_{t_3}$ della potenza termica nominale $P_{t_N}$ ved. cap. 22.

Eventuale pompa di lubrificazione cuscinetti: in caso di necessità interpellarci.

1) Posizione dell'asse intermedio per l'individuazione della forma costruttiva; per forme costruttive V5 e V6 è possibile avvalersi anche della **posizione della ruota lenta** (ved. anche «Esecuzioni» a pagina precedente).

2) per esecuzioni UO2H, UO2M sin, UO2V, UO2L sin.

3) per esecuzioni UO2A, UO2N sin, UO2H, UO2M sin.

Tappo di carico olio

Tappo di livello olio

Tappo di scarico olio

Tappo di carico olio lato opposto (non in vista)

Tappo di livello olio lato opposto (non in vista)

Tappo di scarico olio lato opposto (non in vista)

## 28.2 - Riduttori R C3I

### Dimensioni

UT.C 045

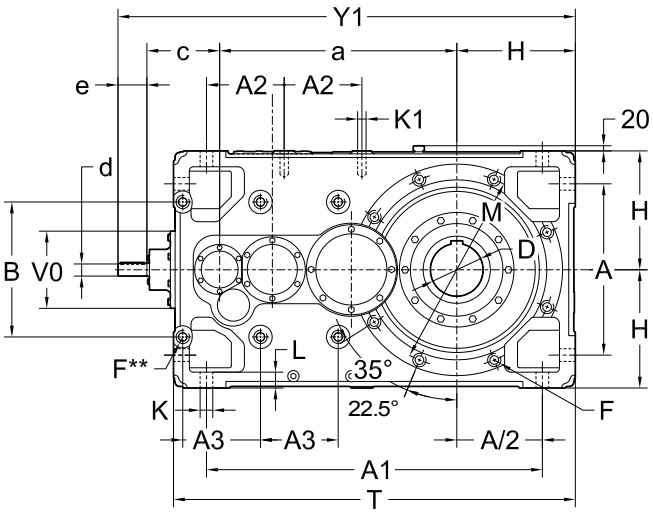


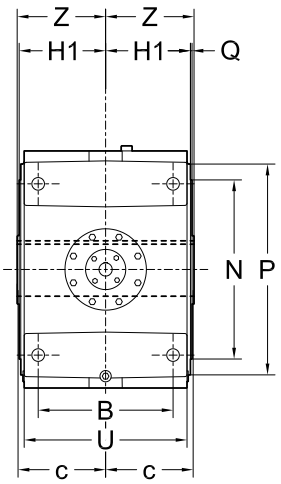


UT.C 046

| Grand. | a | A | $A_1$ | $A_2$ | $A_3$ | B | c | D Ø H7 | d Ø m6 | e | $Y_1$ 2) | F 1) | H h11 | $H_1$ | K Ø | $K_1$ 1) | L | M | N h6 | P | Q | T 2) | U | $V_0$ | Z | kg |
|---|---|---|---|---|---|---|---|---|---|---|---|---|---|---|---|---|---|---|---|---|---|---|---|---|---|---|
| **400, 401** | 900 | 650 | 1275 | 295 | 295 | 512 | 282 | 200 | $i_N \leq 200$: 48 / $i_N \geq 250$: 38 | $i_N \leq 200$: 110 / $i_N \geq 250$: 80 | $i_N \leq 200$: 1742 / $i_N \geq 250$: 1712 | M36 | 450 | 322 | 48 | M36 | 65 | 740 | 680 | 800 | 6 | 1525 | 618 | 293 | 330 | 2520 |

### **Esecuzioni** (senso di rotazione)

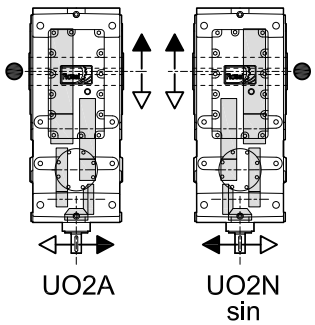


UT.C 047

** Piano lavorato e n. 6 fori filettati (anche sul lato opposto non in vista).
1) Lunghezza utile del filetto 1,7 · F.
2) Per forme costruttive B6, B7, V5, V6 la quota **$Y_1$** e **T** aumentano di 20 per l'ingombro del tappo di carico.
• Posizione ruota lenta per la verifica del carico radiale.

## 28.2 - Riduttori R C3I

### Forme costruttive, posizione tappi, quantità d'olio

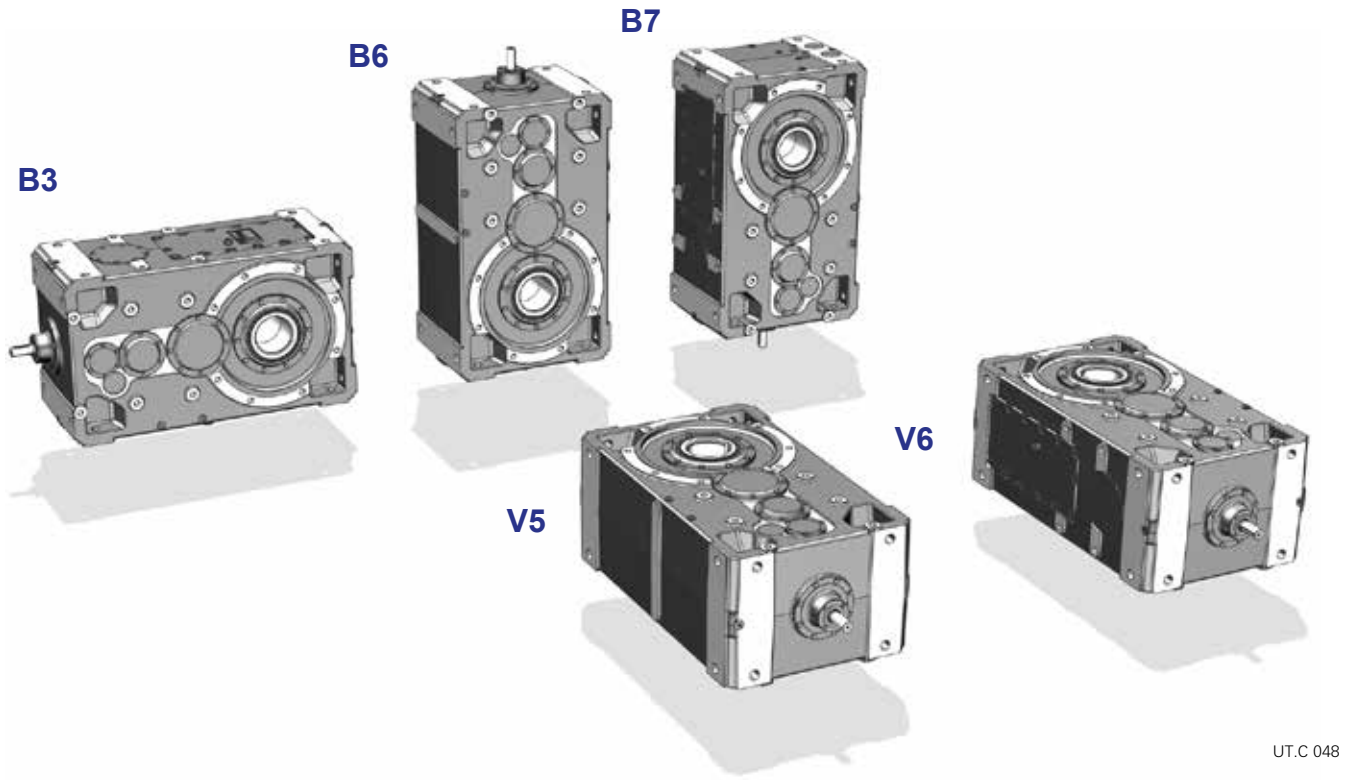


UT.C 048

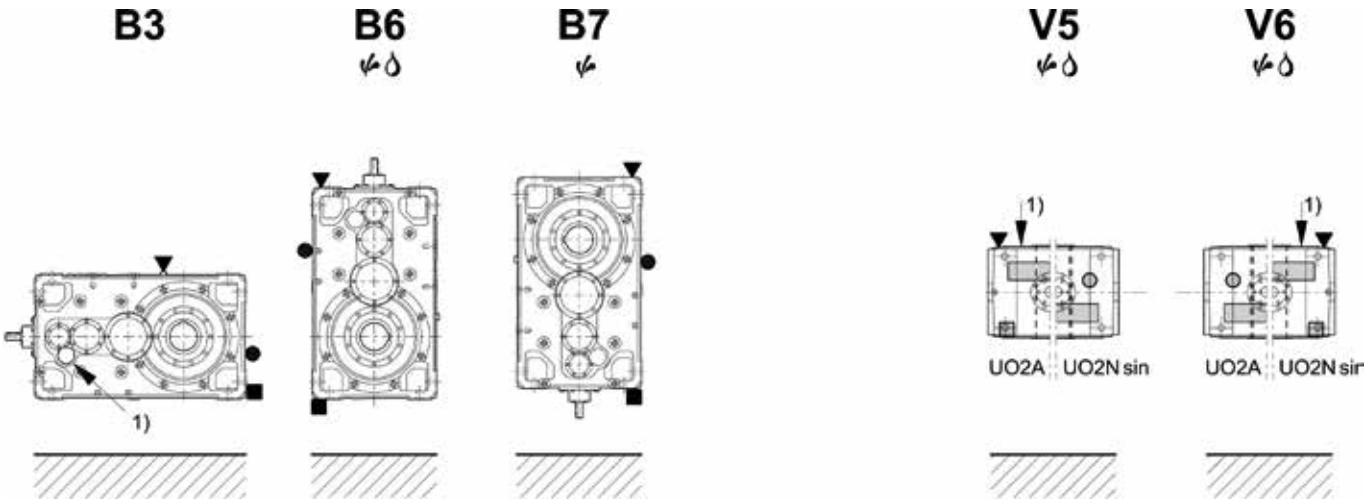


UT.C 049

| Grand. | Quantità d'olio [l] | | | | | |
|---|---|---|---|---|---|---|
| | B3 | B6 | B7 | B8 | V5, V6 | |
| | | | | | con ruota lenta inferiore | con ruota lenta superiore |
| **400, 401** | 180 | 230 | 224 | 180 | 315 | 325 |

Eventuale elevato sbattimento di olio: per il fattore correttivo $f_{t_3}$ della potenza termica nominale $P_{t_N}$ ved. cap. 22.

Eventuale pompa di lubrificazione cuscinetti: in caso di necessità interpellarci.

1) Posizione dell'asse intermedio per l'individuazione della forma costruttiva; per forme costruttive V5 e V6 è possibile avvalersi anche della **posizione della ruota lenta** (ved. anche «Esecuzioni» a pagina precedente).

▼ Tappo di carico olio
● Tappo di livello olio
■ Tappo di scarico olio

▽ Tappo di carico olio lato opposto (non in vista)
▨ Tappo di livello olio lato opposto (non in vista)
⊘ Tappo di scarico olio lato opposto (non in vista)

Pagina lasciata intenzionalmente bianca

# 29 - Carichi radiali

## 29.1 - Carichi radiali $F_{r1}$ [kN] sull'estremità d'albero veloce

Quando il collegamento tra motore e riduttore è realizzato con una trasmissione che genera carichi radiali sull'estremità d'albero, è necessario verificare che questi siano minori o uguali a quelli indicati in tabella.

| $n_1$ | $F_{r1}$ [kN] | | |
|---|---|---|---|
| min$^{-1}$ | **2I** | **3I, C2I** | **4I, C3I** |
| **1 800** | 20 | 12,5 | 5 |
| **1 500** | 21,2 | 13,2 | 5,3 |
| **1 200** | 22,4 | 14 | 5,6 |
| **1 000** | 23,6 | 15 | 6 |
| **710** | 26,5 | 17 | 6,7 |
| **560** | 28 | 18 | 7,1 |
| **450** | 30 | 19 | 7,5 |
| **355** | 33,5 | 21,2 | 8,5 |
| $F_{r1max}$ | **33,5** | **21,2** | **8,5** |

Per i casi più comuni, il carico radiale $F_{r1}$ è dato dalle formule seguenti:

$$F_{r1} = \frac{28{,}65 \cdot P_1}{d \cdot n_1} \text{ [kN]}$$ per trasmissione a **cinghia dentata**

$$F_{r1} = \frac{47{,}75 \cdot P_1}{d \cdot n_1} \text{ [kN]}$$ per trasmissione a **cinghie trapezoidali**

dove:
$P_1$ [kW] è la potenza richiesta all'entrata del riduttore
$n_1$ [min$^{-1}$] e la velocità angolare dell'albero veloce del riduttore
$d$ [m] è il diametro primitivo della puleggia calettata sull'albero veloce del riduttore

I carichi radiali ammessi in tabella valgono per carichi agenti in mezzeria dell'estremità d'albero veloce cioè ad una distanza dalla battuta di 0,5 · e (e = lunghezza dell'estremità d'albero); nel caso di carico radiale agente in posizione diversa dalla mezzeria –cioè ad una distanza dalla battuta diversa da 0,5 · e– occorre moltiplicare il valore ammissibile di carico radiale per 1,25 (verificando di non eccedere il valore massimo $F_{r1max}$ riportato in tabella) se agente a 0,315 · e; per 0,8 se agente a 0,8 · e.

Si raccomanda di **montare sempre la puleggia a battuta** e comunque di evitare che la stessa sporga dall'estremità d'albero.

Contemporaneamente al carico radiale può agire un **carico assiale** fino a 0,2 volte quello indicato in tabella.

In assenza di carico radiale può agire un carico assiale (centrato) non superiore a 0,5 volte il carico radiale indicato.

**IMPORTANTE**: i carichi radiali $F_{r1}$, in funzione del senso di rotazione, della posizione angolare del carico, ecc. possono essere notevolmente superiori ai valori ammessi in tabella. In caso di necessità e/o in presenza di carichi assiali **disassati**, interpellarci.

## 29.1 - Carichi radiali $F_{r1}$ [kN] sull'estremità d'albero veloce

### Trasmissioni a cinghie trapezoidali

Nella tabella sono indicati, per le varie potenze e polarità motore, le pulegge motrici raccomandate e i carichi radiali risultanti sulle estremità d'albero del motore e del riduttore.

Le trasmissioni sono state calcolate con un fattore di servizio ⩾ 1,4; per aumentare il fattore di servizio a parità di ***d*** e numero di cinghie, sostituire la sezione SPA son SPB, la sezione SPB con SPC, la sezione SPC con 8V.

I carichi radiali sono stati calcolati in base alla formula: $(47\,750 \cdot P_1) / (d \cdot n_1)$.

Il carico radiale $F_{r1}$, corrispondente alla puleggia motrice scelta, deve essere minore o uguale a quello amesso dal riduttore.

**IMPORTANTE**. Per il buon funzionamento della trasmissione e per non sovraccaricare i cuscinetti del motore e del riduttore, ridurre al minimo lo sbalzo e non tendere eccessivamente le cinghie. Le pulegge con ***d*** ⩾ 400 devono essere equilibrate dinamicamente.

| Motore | | | Puleggia motrice:numero e sezione cinghia, diametro primitivo ***d*** [mm], carico radiale $F_{r1}$ [N] | | | | | | | | | | | | | |
|---|---|---|---|---|---|---|---|---|---|---|---|---|---|---|---|---|
| $P_1$ kW | Grand. e n. poli | | | ***d*** | $F_{r1}$ ≈ | | ***d*** | $F_{r1}$ ≈ | | ***d*** | $F_{r1}$ ≈ | | ***d*** | $F_{r1}$ ≈ | | ***d*** | $F_{r1}$ ≈ |
| **1,1** | 80B | 2 | 2 Z | **71** | 265 | 2 Z | **80** | 236 | 2 Z | **90** | 212 | 1 Z | **100** | 190 | 1 Z | **112** | 170 |
| | 90S | 4 | 2 A | **90** | 425 | 2 A | **100** | 375 | 2 A | **112** | 335 | 1 A | **125** | 300 | 1 A | **140** | 265 |
| | 90L | 6 | 2 A | **90** | 670 | 2 A | **100** | 600 | 2 A | **112** | 530 | 2 A | **125** | 475 | 1 A | **140** | 425 |
| **1,5** | 90S | 2 | 2 A | **90** | 280 | 2 A | **100** | 250 | 1 A | **112** | 224 | 1 A | **125** | 200 | 1 A | **140** | 180 |
| | 90L | 4 | 2 A | **90** | 560 | 2 A | **100** | 500 | 2 A | **112** | 450 | 2 A | **125** | 400 | 1 A | **140** | 355 |
| | 100LA | 6 | 3 A | **90** | 900 | 3 A | **100** | 800 | 2 A | **112** | 710 | 2 A | **125** | 630 | 2 A | **140** | 560 |
| **2,2** | 90LA | 2 | 2 A | **90** | 425 | 2 A | **100** | 375 | 2 A | **112** | 335 | 2 A | **125** | 300 | 1 A | **140** | 265 |
| | 100LA | 4 | 3 A | **90** | 850 | 3 A | **100** | 750 | 3 A | **112** | 670 | 2 A | **125** | 600 | 2 A | **140** | 530 |
| | 112M | 6 | 3 A | **112** | 1060 | 3 A | **125** | 950 | 3 A | **140** | 850 | 2 A | **160** | 750 | 2 A | **180** | 670 |
| **3** | 100LA | 2 | 3 A | **90** | 560 | 3 A | **100** | 500 | 2 A | **112** | 450 | 2 A | **125** | 400 | 2 A | **140** | 355 |
| | 100LB | 4 | 3 A | **112** | 900 | 3 A | **125** | 800 | 2 A | **140** | 710 | 2 A | **160** | 630 | 2 A | **180** | 560 |
| | 132S | 6 | 3 SPA | **100** | 1600 | 3 SPA | **112** | 1400 | 2 SPA | **125** | 1250 | 2 SPA | **140** | 1120 | 2 SPA | **160** | 1000 |
| **4** | 112M | 2 | 3 A | **100** | 670 | 3 A | **112** | 600 | 2 A | **125** | 530 | 2 A | **140** | 475 | 2 A | **160** | 425 |
| | 112M | 4 | 3 A | **125** | 1060 | 3 A | **140** | 950 | 3 A | **160** | 850 | 2 A | **180** | 750 | 2 A | **200** | 670 |
| | 132M | 6 | 3 SPA | **112** | 1900 | 3 SPA | **125** | 1700 | 2 SPA | **140** | 1500 | 2 SPA | **160** | 1320 | 2 SPA | **180** | 1180 |
| **5,5** | 132S | 2 | 3 SPA | **100** | 950 | 3 SPA | **112** | 850 | 2 SPA | **125** | 750 | 2 SPA | **140** | 670 | 2 SPA | **160** | 600 |
| | 132S | 4 | 3 SPA | **112** | 1700 | 3 SPA | **125** | 1500 | 2 SPA | **140** | 1320 | 2 SPA | **160** | 1180 | 2 SPA | **180** | 1060 |
| | 132MB | 6 | 3 SPA | **140** | 2120 | 3 SPA | **160** | 1900 | 2 SPA | **180** | 1700 | 2 SPA | **200** | 1500 | 2 SPA | **224** | 1320 |
| **7,5** | 132SB (SC) | 2 | 3 SPA | **112** | 1120 | 3 SPA | **125** | 1000 | 2 SPA | **140** | 900 | 2 SPA | **160** | 800 | 2 SPA | **180** | 710 |
| **(9,2)** | 132M (MB) | 4 | 3 SPA | **125**[1)] | 2000 | 3 SPA | **140** | 1800 | 2 SPA | **160** | 1600 | 2 SPA | **180** | 1400 | 2 SPA | **200** | 1250 |
| | 160M | 6 | 3 SPA | **160** | 2500 | 3 SPA | **180** | 2240 | 3 SPA | **200** | 2000 | 2 SPA | **224** | 1800 | 2 SPA | **250** | 1600 |
| **11** | 160MR | 2 | 3 SPA | **125** | 1500 | 3 SPA | **140** | 1320 | 2 SPA | **160** | 1180 | 2 SPA | **180** | 1060 | 2 SPA | **200** | 950 |
| | 160M | 4 | 3 SPA | **160** | 2360 | 3 SPA | **180** | 2120 | 3 SPA | **200** | 1900 | 2 SPA | **224** | 1700 | 2 SPA | **250** | 1500 |
| | 160L | 6 | 3 SPA | **200** | 3000 | 3 SPA | **224** | 2650 | 3 SPA | **250** | 2360 | 2 SPA | **280** | 2120 | 2 SPA | **315** | 1900 |
| **15** | 160M | 2 | 3 SPA | **140** | 1800 | 3 SPA | **160** | 1600 | 3 SPA | **180** | 1400 | 2 SPA | **200** | 1250 | 2 SPA | **224** | 1120 |
| | 160L | 4 | 3 SPA | **180** | 2800 | 3 SPA | **200** | 2500 | 3 SPA | **224** | 2240 | 3 SPA | **250** | 2000 | 2 SPA | **280** | 1800 |
| | 180L | 6 | 4 SPA | **200** | 4000 | 4 SPA | **224** | 3550 | 4 SPA | **250** | 3150 | 3 SPA | **280** | 2800 | 3 SPA | **315** | 2500 |
| **18,5** | 160L | 2 | 3 SPA | **160** | 2000 | 3 SPA | **180** | 1800 | 3 SPA | **200** | 1600 | 3 SPA | **224** | 1400 | 2 SPA | **250** | 1250 |
| | 180M | 4 | 4 SPA | **180** | 3550 | 4 SPA | **200** | 3150 | 4 SPA | **224** | 2800 | 3 SPA | **250** | 2500 | 3 SPA | **280** | 2240 |
| | 200LR | 6 | 4 SPB | **200** | 5000 | 4 SPB | **224** | 4500 | 3 SPB | **250** | 4000 | 3 SPB | **280** | 3550 | 3 SPB | **315** | 3150 |
| **22** | 180L | 4 | 4 SPA | **200** | 3750 | 4 SPA | **224** | 3550 | 4 SPA | **250** | 3000 | 3 SPA | **280** | 2650 | 3 SPA | **315** | 2360 |
| | 200L | 6 | 4 SPB | **224** | 5300 | 4 SPB | **250** | 4750 | 3 SPB | **280** | 4250 | 3 SPB | **315** | 3750 | 3 SPB | **355** | 3550 |
| **30** | 200L | 4 | 4 SPB | **224** | 4500 | 4 SPB | **250** | 4000 | 3 SPB | **280** | 3550 | 3 SPB | **315** | 3150 | 3 SPB | **355** | 2800 |
| | 225M | 6 | 5 SPB | **250** | 6300 | 5 SPB | **280** | 5600 | 4 SPB | **315** | 5000 | 4 SPB | **355** | 4500 | 4 SPB | **400** | 4000 |
| **37** | 225S | 4 | 5 SPB | **224** | 5600 | 5 SPB | **250** | 5000 | 4 SPB | **280** | 4500 | 4 SPB | **315** | 4000 | 4 SPB | **355** | 3550 |
| | 250M | 6 | 6 SPB | **250** | 8000 | 6 SPB | **280** | 7100 | 5 SPB | **315** | 6300 | 5 SPB | **355** | 5600 | 5 SPB | **400** | 5000 |
| **45** | 225M | 4 | 5 SPB | **250** | 6000 | 5 SPB | **280** | 5300 | 4 SPB | **315** | 4750 | 4 SPB | **355** | 4250 | 4 SPB | **400** | 3750 |
| **55** | 250M | 4 | 6 SPB | **250** | 7500 | 6 SPB | **280** | 6700 | 5 SPB | **315** | 6000 | 5 SPB | **355** | 5300 | 5 SPB | **400** | 4750 |
| **75** | 280S | 4 | 6 SPB | **280** | 9000 | 5 SPB | **315** | 8000 | 5 SPB | **355** | 7100 | 5 SPB | **400** | 6400 | – | – | – |
| **90** | 280M | 4 | 6 SPB | **315** | 9000 | 5 SPC | **315** | 9000 | 5 SPC | **355** | 8000 | 4 SPC | **400** | 7100 | – | – | – |
| **110** | 315S | 4 | 6 SPC | **315** | 11000 | 5 SPC | **355** | 10000 | 4 SPC | **400** | 8800 | – | – | – | – | – | – |
| **132** | 315M | 4 | 6 SPC | **355** | 12000 | 5 SPC | **400** | 10600 | 4 SPC | **450** | 10600 | – | – | – | – | – | – |
| **160** | 315MC | 4 | 6 SPC | **400** | 13000 | 6 SPC | **450** | 11500 | 5 8V | **450** | 11500 | – | – | – | – | – | – |

1) Non valido per potenza 9,2 kW: d ⩾ 140 mm.

Nota: Larghezza fascia pulegge: **1 Z** 16, **2 Z** 28, **1A** 20, **2 A-2 SPA** 35, **3 A-3 SPA** 50, **4 SPA** 65, **3 SPB** 63, **4 SPB** 82, **5 SPB** 101, **6 SPB** 120, **4 SPC** 110, **5 SPC** 136, **6 SPC** 162, **5 8V** 152.

## 29.2 - Carichi assiali $F_{a2}$ [kN] o radiali $F_{r2}$ [kN] sull'estremità d'albero lento

### Carichi assiali $F_{a2}$

Il valore ammissibile di $F_{a2}$ si trova nella colonna per la quale il senso di rotazione dell'albero lento freccia bianca o freccia nera) e il senso della forza assiale (freccia intera o freccia tratteggiata) corrispondono a quelli che si hanno sul riduttore. Il senso di rotazione e il senso della forza assiale si stabiliscono guardando il riduttore indifferentemente da uno qualunque dei due lati di uscita albero lento, purchè sia lo stesso per la rotazione e per la forza assiale (ved. figura sotto).

Note:

– le frecce bianche e le frecce nere del presente capitolo non hanno nessuna correlazione con quelle che indicano le corrispondenze dei sensi di rotazione per le diverse esecuzioni (ved. cap. 26, 28);
– quando è possibile, mettersi nelle condizioni corrispondenti alla colonna con valori ammissibili più elevati;
– valori di tabella sono validi per il carico assiale centrato; in caso di carico assiale disassato, interpellarci.

### Carichi radiali $F_{r2}$

Quando il collegamento tra riduttore e macchina è realizzato con una trasmissione che genera carichi radiali sull'estremità d'albero, è necessario verificare che questi siano minori o uguali a quelli indicati nelle pagine seguenti.

Normalmente il carico radiale sull'estremità d'albero lento assume valori rilevanti; infatti si tende a realizzare la trasmissione tra riduttore e macchina con elevato rapporto di riduzione (per economizzare sul riduttore) e con diametri piccoli (per economizzare sulla trasmissione o per esigenze d'ingombro). Evidentemente la durata e l'usura (che influenza negativamente anche sugli ingranaggi) dei cuscinetti e la resistenza dell'asse lento pongono dei limiti al carico radiale ammissibile.

**IMPORTANTE. I carichi radiali ammissibili indicati nelle tabelle seguenti sono validi per esecuzione con albero lento integrale** a singola sporgenza; per albero lento cavo o albero lento integrale bisporgente, interpellarci.

I carichi radiali ammissibili indicati nelle tabelle sono dati in funzione del lato albero lento sul quale è applicato il carico radiale in relazione alla posizione della ruota lenta (ved. cap. 26 e 28), del prodotto della velocità angolare $n_2$ [min$^{-1}$] per la durata dei cuscinetti $L_h$ [h] richiesta, del senso di rotazione, della posizione angolare φ [°] del carico e del momento torcente $M_2$ [kN m] richiesto.

I carichi radiali ammissibili indicati nelle tabelle valgono per carichi agenti in mezzeria dell'estremità d'albero lento, cioè ad una distanza dalla battuta di 0,5 · E (E = lunghezza dell'estremità d'albero); nel caso di carico radiale agente in posizione diversa dalla mezzeria, cioè ad una distanza dalla battuta diversa da 0,5 · E, occorre ricalcolare il valore ammissibile di carico radiale secondo la formula seguente, verificando contemporaneamente di non eccedere il valore massimo $F_{r2max}$, riportato nelle tabelle.

$$F'_{r2} = F_{r2} \cdot \frac{E/2 + y}{x + y} \text{ [kN]}$$

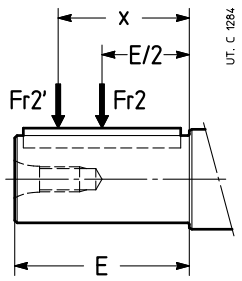


Grand.

| | y |
|---|---|
| **400** | 561 |
| **401** | 554 |

dove:
$F_{r2}$' [N] è il carico radiale ammissibile agente alla distanza x dalla battuta;
$F_{r2}$ [N] è il carico radiale ammissibile agente in mezzeria estremità d'albero veloce (ved. tab. pag. seguenti);
E [mm] è la lunghezza dell'estremità d'albero (ved. cap. 25, 27);
y [mm] è dato in tabella;
x [mm] è la distanza di applicazione del carico a partire dalla battuta dell'albero.

## 29.2 - Carichi assiali $F_{a2}$ [kN] o radiali $F_{r2}$ [kN] sull'estremità d'albero lento

Per i casi di trasmissione più comuni, il carico radiale $F_{r2}$ ha il valore e la posizione angolare seguenti:

$$F_{r2} = \frac{19{,}1 \cdot P_2}{d \cdot n_2} \text{ [kN]}$$

per trasmissione a catena (sollevamento in genere); per cinghia dentata sostituire 19,1 con 28,65

$$F_{r2} = \frac{47{,}75 \cdot P_2}{d \cdot n_2} \text{ [kN]}$$

per trasmissione a cinghie trapezoidali

$$F_{r2} = \frac{20{,}32 \cdot P_2}{d \cdot n_2} \text{ [kN]}$$

per trasmissione a ingranaggio cilindrico diritto

$$F_{r2} = \frac{67{,}81 \cdot P_2}{d \cdot n_2} \text{ [kN]}$$

per trasmissione a ruote di frizione (gomma su metallo)

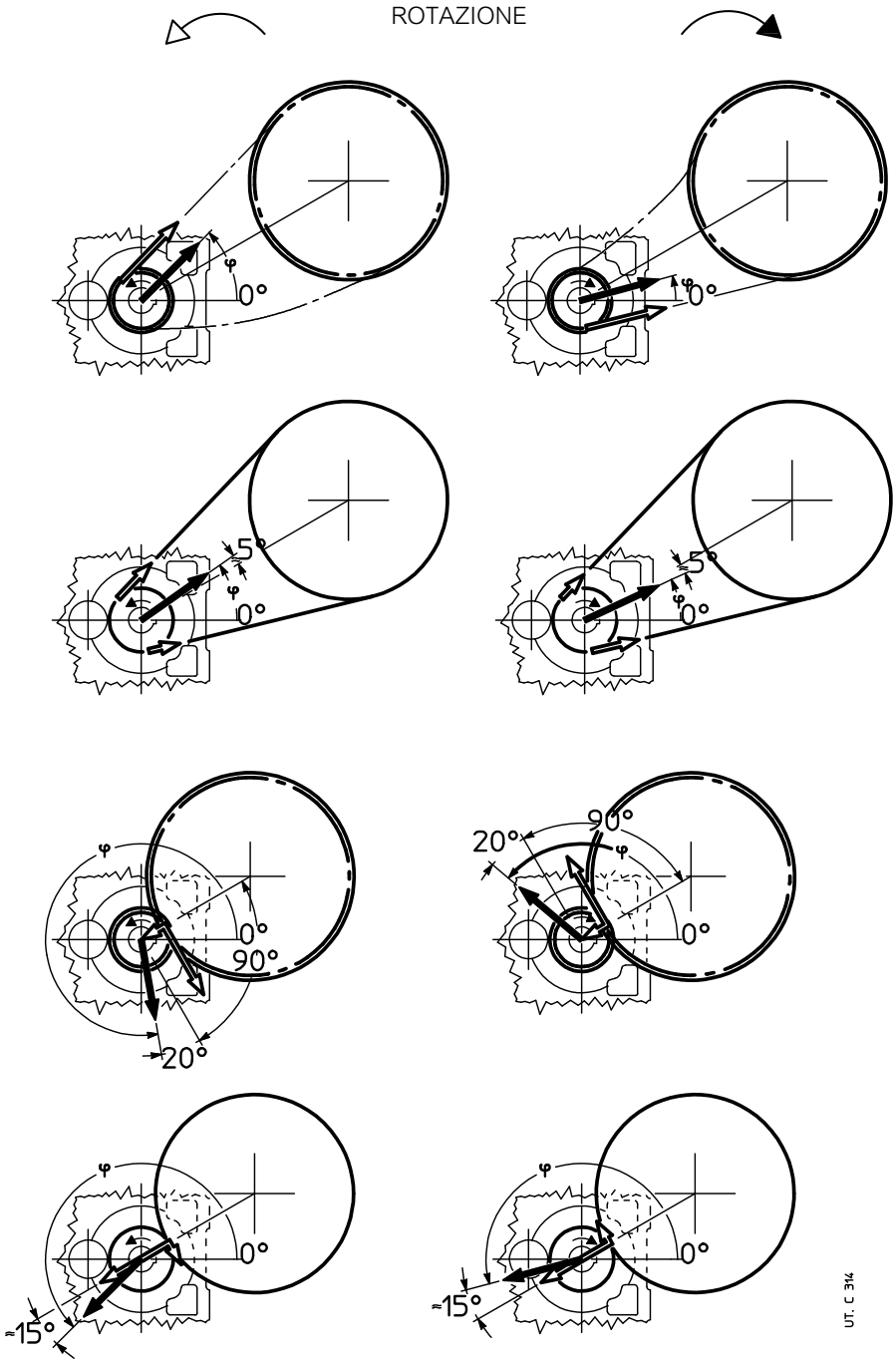


dove: $P_2$ [kW] è la potenza richiesta all'uscita del riduttore, $n_2$ [min$^{-1}$] è la velocità angolare, $d$ [m] è il diametro primitivo.

**IMPORTANTE**: 0° coincide con la retta passante per gli assi dell'ultima riduzione e orientata come sopraraffigurato, pertanto segue la rotazione della carcassa come sottoindicato.

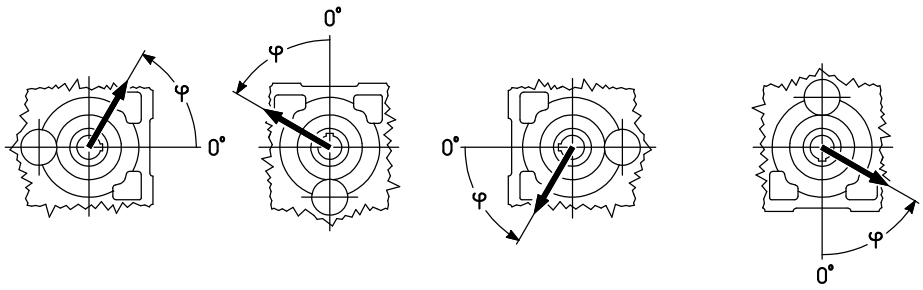

## 29.2 - Carichi assiali $F_{a2}$ [kN] o radiali $F_{r2}$ [kN] sull'estremità d'albero lento

Carico radiale applicato dal **lato opposto ruota lenta**[3] (lato opposto •)

grand. **400**

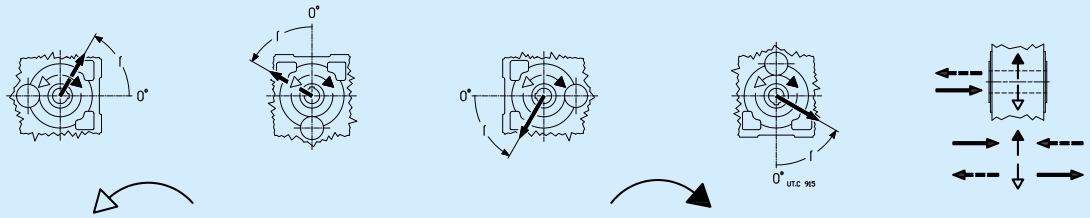


| $n_2 \cdot L_h$ | | $F_{r2}$ [1) 2)] | | | | | | | | | | | | | | | | $F_{a2}$ [1)] | |
|---|---|---|---|---|---|---|---|---|---|---|---|---|---|---|---|---|---|---|---|
| min⁻¹,h | kN m | 0 | 45 | 90 | 135 | 180 | 225 | 270 | 315 | 0 | 45 | 90 | 135 | 180 | 225 | 270 | 315 | | |
| **355 000** | 80 | 200 | 200 | 200 | 200 | 200 | 200 | 200 | 200 | 170 | 150 | 160 | 200 | 200 | 200 | 200 | 200 | 31,5 | 80 |
| | 56 | 200 | 200 | 200 | 200 | 200 | 200 | 200 | 200 | 200 | 200 | 200 | 200 | 200 | 200 | 200 | 200 | 40 | 80 |
| **450 000** | 80 | 200 | 200 | 200 | 200 | 200 | 200 | 200 | 200 | 150 | 125 | 140 | 180 | 200 | 200 | 200 | 200 | 25 | 80 |
| | 56 | 200 | 200 | 200 | 200 | 200 | 200 | 200 | 200 | 200 | 180 | 190 | 200 | 200 | 200 | 200 | 200 | 40 | 80 |
| **560 000** | 80 | 200 | 200 | 170 | 150 | 200 | 200 | 200 | 200 | 125 | 106 | 118 | 160 | 200 | 200 | 200 | 170 | 18 | 80 |
| | 56 | 200 | 200 | 200 | 200 | 200 | 200 | 200 | 200 | 180 | 160 | 170 | 200 | 200 | 200 | 200 | 200 | 40 | 80 |
| **710 000** | 80 | 200 | 200 | 106 | 95 | 150 | 200 | 200 | 200 | 106 | 90 | 100 | 140 | 200 | 200 | 200 | 150 | 12,5 | 80 |
| | 56 | 200 | 200 | 200 | 200 | 200 | 200 | 200 | 200 | 160 | 140 | 150 | 180 | 200 | 200 | 200 | 190 | 33,5 | 80 |
| **900 000** | 80 | 200 | 95 | 40 | 35,5 | 60 | 200 | 190 | 200 | 85 | 67 | 75 | 118 | 180 | 200 | 190 | 132 | 9 | 80 |
| | 56 | 200 | 200 | 200 | 200 | 200 | 200 | 200 | 200 | 140 | 125 | 132 | 160 | 200 | 200 | 200 | 170 | 28 | 80 |
| | 40 | 200 | 200 | 200 | 200 | 200 | 200 | 200 | 200 | 170 | 160 | 170 | 190 | 200 | 200 | 200 | 200 | 40 | 80 |
| **1 120 000** | 56 | 200 | 200 | 200 | 200 | 200 | 200 | 190 | 200 | 125 | 106 | 118 | 150 | 190 | 200 | 200 | 160 | 23,6 | 80 |
| | 40 | 200 | 200 | 200 | 200 | 200 | 200 | 200 | 200 | 150 | 140 | 150 | 170 | 200 | 200 | 200 | 180 | 37,5 | 80 |
| **1 400 000** | 56 | 200 | 200 | 170 | 160 | 200 | 180 | 180 | 190 | 106 | 95 | 100 | 132 | 170 | 200 | 180 | 140 | 18 | 80 |
| | 40 | 200 | 200 | 200 | 200 | 200 | 190 | 190 | 200 | 140 | 125 | 132 | 160 | 190 | 200 | 190 | 160 | 33,5 | 80 |
| **1 800 000** | 56 | 200 | 200 | 118 | 112 | 160 | 170 | 160 | 170 | 90 | 75 | 85 | 112 | 160 | 180 | 170 | 125 | 13,2 | 80 |
| | 40 | 200 | 200 | 200 | 200 | 200 | 180 | 170 | 180 | 125 | 112 | 118 | 140 | 170 | 190 | 180 | 150 | 28 | 75 |
| **2 240 000** | 56 | 190 | 150 | 80 | 75 | 112 | 150 | 150 | 160 | 75 | 63 | 71 | 100 | 140 | 170 | 150 | 112 | 9 | 75 |
| | 40 | 190 | 200 | 200 | 200 | 180 | 160 | 160 | 170 | 112 | 100 | 106 | 125 | 160 | 170 | 160 | 132 | 23,6 | 71 |
| **2 800 000** | 40 | 170 | 200 | 180 | 170 | 170 | 150 | 150 | 150 | 100 | 90 | 95 | 118 | 140 | 160 | 150 | 125 | 20 | 67 |
| | 28 | 180 | 190 | 200 | 190 | 170 | 160 | 150 | 160 | 125 | 112 | 118 | 132 | 150 | 170 | 160 | 140 | 31,5 | 63 |
| **3 550 000** | 40 | 160 | 180 | 150 | 140 | 160 | 140 | 132 | 140 | 85 | 75 | 80 | 100 | 132 | 150 | 140 | 112 | 16 | 63 |
| | 28 | 160 | 180 | 180 | 180 | 160 | 150 | 140 | 150 | 112 | 100 | 106 | 125 | 140 | 150 | 150 | 125 | 26,5 | 60 |
| **4 500 000** | 40 | 150 | 170 | 112 | 106 | 150 | 132 | 125 | 132 | 75 | 63 | 71 | 90 | 118 | 140 | 125 | 100 | 12,5 | 60 |
| | 28 | 150 | 170 | 170 | 160 | 150 | 140 | 132 | 140 | 100 | 90 | 95 | 112 | 132 | 140 | 132 | 118 | 23,6 | 56 |
| | | | | | | | max **200** | | | | | | | | | | | max **40** | max **80** |

grand. **401**

| | | | | | | | | | | | | | | | | | | | |
|---|---|---|---|---|---|---|---|---|---|---|---|---|---|---|---|---|---|---|---|
| **355 000** | 95 | 200 | 200 | 200 | 200 | 200 | 200 | 200 | 200 | 200 | 200 | 200 | 200 | 200 | 200 | 200 | 200 | 40 | 80 |
| | 67 | 200 | 200 | 200 | 200 | 200 | 200 | 200 | 200 | 200 | 200 | 200 | 200 | 200 | 200 | 200 | 200 | 40 | 80 |
| **450 000** | 95 | 200 | 200 | 200 | 200 | 200 | 200 | 200 | 200 | 200 | 200 | 200 | 200 | 200 | 200 | 200 | 200 | 40 | 80 |
| | 67 | 200 | 200 | 200 | 200 | 200 | 200 | 200 | 200 | 200 | 200 | 200 | 200 | 200 | 200 | 200 | 200 | 40 | 80 |
| **560 000** | 95 | 200 | 200 | 200 | 200 | 200 | 200 | 200 | 200 | 200 | 190 | 200 | 200 | 200 | 200 | 200 | 200 | 40 | 80 |
| | 67 | 200 | 200 | 200 | 200 | 200 | 200 | 200 | 200 | 200 | 200 | 200 | 200 | 200 | 200 | 200 | 200 | 40 | 80 |
| **710 000** | 95 | 200 | 200 | 200 | 200 | 200 | 200 | 200 | 200 | 190 | 170 | 180 | 200 | 200 | 200 | 200 | 200 | 40 | 80 |
| | 67 | 200 | 200 | 200 | 200 | 200 | 200 | 200 | 200 | 200 | 200 | 200 | 200 | 200 | 200 | 200 | 200 | 40 | 80 |
| **900 000** | 95 | 200 | 200 | 200 | 200 | 200 | 200 | 200 | 200 | 170 | 140 | 150 | 200 | 200 | 200 | 200 | 200 | 37,5 | 80 |
| | 67 | 200 | 200 | 200 | 200 | 200 | 200 | 200 | 200 | 200 | 200 | 200 | 200 | 200 | 200 | 200 | 200 | 40 | 80 |
| | 47,5 | 200 | 200 | 200 | 200 | 200 | 200 | 200 | 200 | 200 | 200 | 200 | 200 | 200 | 200 | 200 | 200 | 40 | 80 |
| **1 120 000** | 67 | 200 | 200 | 200 | 200 | 200 | 200 | 200 | 200 | 200 | 180 | 190 | 200 | 200 | 200 | 200 | 200 | 40 | 80 |
| | 47,5 | 200 | 200 | 200 | 200 | 200 | 200 | 200 | 200 | 200 | 200 | 200 | 200 | 200 | 200 | 200 | 200 | 40 | 80 |
| **1 400 000** | 67 | 200 | 200 | 200 | 200 | 200 | 200 | 200 | 200 | 180 | 160 | 170 | 200 | 200 | 200 | 200 | 200 | 40 | 80 |
| | 47,5 | 200 | 200 | 200 | 200 | 200 | 200 | 200 | 200 | 200 | 200 | 200 | 200 | 200 | 200 | 200 | 200 | 40 | 80 |
| **1 800 000** | 67 | 200 | 200 | 200 | 200 | 200 | 200 | 200 | 200 | 150 | 140 | 150 | 180 | 200 | 200 | 200 | 200 | 40 | 80 |
| | 47,5 | 200 | 200 | 200 | 200 | 200 | 200 | 200 | 200 | 190 | 180 | 190 | 200 | 200 | 200 | 200 | 200 | 40 | 80 |
| **2 240 000** | 67 | 200 | 200 | 200 | 200 | 200 | 200 | 200 | 200 | 140 | 118 | 132 | 170 | 200 | 200 | 200 | 180 | 35,5 | 80 |
| | 47,5 | 200 | 200 | 200 | 200 | 200 | 200 | 200 | 200 | 170 | 160 | 170 | 190 | 200 | 200 | 200 | 200 | 40 | 80 |
| **2 800 000** | 47,5 | 200 | 200 | 200 | 200 | 200 | 200 | 200 | 200 | 160 | 140 | 150 | 180 | 200 | 200 | 200 | 190 | 40 | 80 |
| | 33,5 | 200 | 200 | 200 | 200 | 200 | 200 | 200 | 200 | 180 | 170 | 180 | 200 | 200 | 200 | 200 | 200 | 40 | 80 |
| **3 550 000** | 47,5 | 200 | 200 | 200 | 200 | 200 | 190 | 180 | 190 | 140 | 125 | 132 | 160 | 200 | 200 | 200 | 170 | 40 | 80 |
| | 33,5 | 200 | 200 | 200 | 200 | 200 | 200 | 190 | 200 | 160 | 150 | 160 | 180 | 200 | 200 | 200 | 190 | 40 | 80 |
| **4 500 000** | 47,5 | 200 | 200 | 200 | 200 | 200 | 180 | 170 | 180 | 125 | 112 | 118 | 140 | 180 | 200 | 190 | 160 | 35,5 | 80 |
| | 33,5 | 200 | 200 | 200 | 200 | 200 | 190 | 180 | 190 | 150 | 140 | 140 | 160 | 190 | 200 | 200 | 170 | 40 | 80 |
| | | | | | | | max **200** | | | | | | | | | | | max **40** | max **80** |

## 29.2 - Carichi assiali $F_{a2}$ [kN] o radiali $F_{r2}$ [kN] sull'estremità d'albero lento

Carico radiale applicato dal **lato ruota lenta**[3] (lato •)

grand. **400**

| $n_2 \cdot L_h$ | | $F_{r2}$ [1) 2)] | | | | | | | | $F_{a2}$ [1)] | | | | | | | | | |
|---|---|---|---|---|---|---|---|---|---|---|---|---|---|---|---|---|---|---|---|
| | | 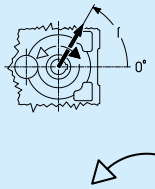 | | | | | | | | | | | | | | | | | |
| min$^{-1}$,h | kN m | **0** | **45** | **90** | **135** | **180** | **225** | **270** | **315** | **0** | **45** | **90** | **135** | **180** | **225** | **270** | **315** | | |
| **355 000** | 80 | 200 | 200 | 200 | 200 | 200 | 200 | 200 | 200 | 125 | 95 | 100 | 150 | 200 | 200 | 200 | 200 | 31,5 | 80 |
| | 56 | 200 | 200 | 200 | 200 | 200 | 200 | 200 | 200 | 200 | 160 | 170 | 200 | 200 | 200 | 200 | 200 | 40 | 80 |
| **450 000** | 80 | 200 | 200 | 200 | 200 | 200 | 200 | 190 | 200 | 100 | 71 | 75 | 125 | 200 | 200 | 200 | 190 | 25 | 80 |
| | 56 | 200 | 200 | 200 | 200 | 200 | 200 | 200 | 200 | 170 | 140 | 150 | 190 | 200 | 200 | 200 | 200 | 40 | 80 |
| **560 000** | 80 | 200 | 200 | 200 | 200 | 200 | 200 | 170 | 180 | 75 | 53 | 56 | 100 | 200 | 200 | 200 | 160 | 18 | 80 |
| | 56 | 200 | 200 | 200 | 200 | 200 | 200 | 200 | 200 | 150 | 125 | 132 | 170 | 200 | 200 | 200 | 200 | 40 | 80 |
| **710 000** | 80 | 200 | 200 | 200 | 200 | 200 | 180 | 150 | 160 | 50 | 33,5 | 35,5 | 71 | 190 | 200 | 200 | 132 | 12,5 | 80 |
| | 56 | 200 | 200 | 200 | 200 | 200 | 200 | 190 | 200 | 132 | 106 | 112 | 150 | 200 | 200 | 200 | 190 | 33,5 | 80 |
| **900 000** | 80 | 200 | 200 | 200 | 200 | 200 | 160 | 132 | 140 | – | – | – | 33,5 | 160 | 200 | 200 | 95 | 10 | 80 |
| | 56 | 200 | 200 | 200 | 200 | 200 | 190 | 170 | 180 | 112 | 85 | 90 | 132 | 200 | 200 | 200 | 170 | 28 | 80 |
| | 40 | 200 | 200 | 200 | 200 | 200 | 200 | 190 | 200 | 150 | 132 | 140 | 170 | 200 | 200 | 200 | 200 | 40 | 80 |
| **1 120 000** | 56 | 200 | 200 | 200 | 200 | 200 | 170 | 150 | 160 | 90 | 67 | 75 | 112 | 190 | 200 | 200 | 150 | 23,6 | 80 |
| | 40 | 200 | 200 | 200 | 200 | 200 | 190 | 170 | 180 | 140 | 118 | 118 | 150 | 200 | 200 | 200 | 180 | 37,5 | 80 |
| **1 400 000** | 56 | 190 | 200 | 200 | 200 | 200 | 160 | 140 | 150 | 75 | 53 | 56 | 90 | 170 | 200 | 200 | 140 | 18 | 80 |
| | 40 | 200 | 200 | 200 | 200 | 200 | 180 | 160 | 170 | 125 | 100 | 106 | 140 | 190 | 200 | 200 | 170 | 33,5 | 80 |
| **1 800 000** | 56 | 170 | 200 | 200 | 200 | 200 | 140 | 118 | 132 | 56 | 37,5 | 42,5 | 71 | 150 | 200 | 200 | 118 | 13,2 | 80 |
| | 40 | 180 | 200 | 200 | 200 | 200 | 160 | 140 | 150 | 106 | 85 | 90 | 118 | 170 | 200 | 200 | 150 | 28 | 75 |
| **2 240 000** | 56 | 160 | 200 | 200 | 190 | 180 | 132 | 106 | 118 | 37,5 | – | – | 53 | 132 | 200 | 190 | 100 | 10 | 75 |
| | 40 | 170 | 200 | 200 | 200 | 190 | 150 | 132 | 140 | 90 | 71 | 75 | 106 | 160 | 200 | 190 | 140 | 23,6 | 71 |
| **2 800 000** | 40 | 160 | 200 | 200 | 200 | 170 | 132 | 118 | 125 | 75 | 60 | 63 | 90 | 140 | 190 | 180 | 125 | 20 | 67 |
| | 28 | 160 | 200 | 200 | 200 | 180 | 150 | 132 | 140 | 112 | 95 | 100 | 125 | 160 | 180 | 180 | 140 | 31,5 | 63 |
| **3 550 000** | 40 | 140 | 190 | 200 | 200 | 160 | 125 | 106 | 112 | 63 | 47,5 | 50 | 75 | 132 | 180 | 160 | 112 | 16 | 63 |
| | 28 | 150 | 180 | 200 | 190 | 160 | 140 | 125 | 132 | 100 | 80 | 85 | 112 | 140 | 170 | 160 | 132 | 26,5 | 60 |
| **4 500 000** | 40 | 132 | 180 | 200 | 190 | 150 | 112 | 95 | 100 | 50 | 37,5 | 40 | 63 | 118 | 160 | 150 | 95 | 12,5 | 60 |
| | 28 | 140 | 170 | 190 | 180 | 150 | 125 | 112 | 118 | 85 | 71 | 75 | 95 | 132 | 160 | 150 | 118 | 23,6 | 56 |
| | | | | | | max **200** | | | | | | | | | | | | max **40** | max **80** |

grand. **401**

| | | | | | | | | | | | | | | | | | | | |
|---|---|---|---|---|---|---|---|---|---|---|---|---|---|---|---|---|---|---|---|
| **355 000** | 95 | 200 | 200 | 200 | 200 | 200 | 200 | 200 | 200 | 200 | 180 | 190 | 200 | 200 | 200 | 200 | 200 | 40 | 80 |
| | 67 | 200 | 200 | 200 | 200 | 200 | 200 | 200 | 200 | 200 | 200 | 200 | 200 | 200 | 200 | 200 | 200 | 40 | 80 |
| **450 000** | 95 | 200 | 200 | 200 | 200 | 200 | 200 | 200 | 200 | 200 | 150 | 160 | 200 | 200 | 200 | 200 | 200 | 40 | 80 |
| | 67 | 200 | 200 | 200 | 200 | 200 | 200 | 200 | 200 | 200 | 200 | 200 | 200 | 200 | 200 | 200 | 200 | 40 | 80 |
| **560 000** | 95 | 200 | 200 | 200 | 200 | 200 | 200 | 200 | 200 | 170 | 125 | 132 | 200 | 200 | 200 | 200 | 200 | 40 | 80 |
| | 67 | 200 | 200 | 200 | 200 | 200 | 200 | 200 | 200 | 200 | 200 | 200 | 200 | 200 | 200 | 200 | 200 | 40 | 80 |
| **710 000** | 95 | 200 | 200 | 200 | 200 | 200 | 200 | 200 | 200 | 140 | 100 | 106 | 170 | 200 | 200 | 200 | 200 | 40 | 80 |
| | 67 | 200 | 200 | 200 | 200 | 200 | 200 | 200 | 200 | 200 | 180 | 180 | 200 | 200 | 200 | 200 | 200 | 40 | 80 |
| **900 000** | 95 | 200 | 200 | 200 | 200 | 200 | 200 | 190 | 200 | 106 | 75 | 80 | 132 | 200 | 200 | 200 | 200 | 33,5 | 80 |
| | 67 | 200 | 200 | 200 | 200 | 200 | 200 | 200 | 200 | 190 | 150 | 160 | 200 | 200 | 200 | 200 | 200 | 40 | 80 |
| | 47,5 | 200 | 200 | 200 | 200 | 200 | 200 | 200 | 200 | 200 | 200 | 200 | 200 | 200 | 200 | 200 | 200 | 40 | 80 |
| **1 120 000** | 67 | 200 | 200 | 200 | 200 | 200 | 200 | 200 | 200 | 160 | 132 | 140 | 190 | 200 | 200 | 200 | 200 | 40 | 80 |
| | 47,5 | 200 | 200 | 200 | 200 | 200 | 200 | 200 | 200 | 200 | 180 | 190 | 200 | 200 | 200 | 200 | 200 | 40 | 80 |
| **1 400 000** | 67 | 200 | 200 | 200 | 200 | 200 | 200 | 190 | 200 | 140 | 112 | 118 | 170 | 200 | 200 | 200 | 200 | 40 | 80 |
| | 47,5 | 200 | 200 | 200 | 200 | 200 | 200 | 200 | 200 | 190 | 160 | 170 | 200 | 200 | 200 | 200 | 200 | 40 | 80 |
| **1 800 000** | 67 | 200 | 200 | 200 | 200 | 200 | 200 | 170 | 180 | 118 | 90 | 95 | 140 | 200 | 200 | 200 | 200 | 37,5 | 80 |
| | 47,5 | 200 | 200 | 200 | 200 | 200 | 200 | 200 | 200 | 170 | 140 | 150 | 190 | 200 | 200 | 200 | 200 | 40 | 80 |
| **2 240 000** | 67 | 200 | 200 | 200 | 200 | 200 | 180 | 150 | 170 | 100 | 71 | 75 | 118 | 200 | 200 | 200 | 180 | 30 | 80 |
| | 47,5 | 200 | 200 | 200 | 200 | 200 | 200 | 180 | 190 | 150 | 125 | 132 | 170 | 200 | 200 | 200 | 200 | 40 | 80 |
| **2 800 000** | 47,5 | 200 | 200 | 200 | 200 | 200 | 190 | 170 | 180 | 132 | 106 | 112 | 150 | 200 | 200 | 200 | 190 | 40 | 80 |
| | 33,5 | 200 | 200 | 200 | 200 | 200 | 200 | 190 | 190 | 170 | 150 | 150 | 180 | 200 | 200 | 200 | 200 | 40 | 80 |
| **3 550 000** | 47,5 | 200 | 200 | 200 | 200 | 200 | 170 | 150 | 160 | 118 | 90 | 95 | 132 | 200 | 200 | 200 | 170 | 37,5 | 80 |
| | 33,5 | 200 | 200 | 200 | 200 | 200 | 190 | 170 | 180 | 150 | 132 | 132 | 160 | 200 | 200 | 200 | 190 | 40 | 80 |
| **4 500 000** | 47,5 | 180 | 200 | 200 | 200 | 200 | 160 | 132 | 140 | 100 | 75 | 80 | 118 | 180 | 200 | 200 | 160 | 31,5 | 80 |
| | 33,5 | 190 | 200 | 200 | 200 | 200 | 170 | 160 | 160 | 132 | 118 | 118 | 150 | 190 | 200 | 200 | 180 | 40 | 80 |
| | | | | | | max **200** | | | | | | | | | | | | max **40** | max **80** |

Pagina lasciata intenzionalmente bianca

# 30 - Accessori ed esecuzioni speciali


(2) Albero lento integrale ..... 426
(4) Albero lento cavo con fori frontali ..... 426
(5) Albero lento cavo differenziato ..... 427
(6) Albero lento cavo con unità di bloccaggio ..... 428
(7) Protezione per albero lento cavo con unità di bloccaggio ..... 429
(8) Flangia ..... 430
(9) Dispositivo antiretro ..... 431
(10) Bullone di reazione molla a tazza ..... 431
(15) Raffreddamento artificiale con ventola ..... 432
(16) Raffreddamento artificiale con serpentina ..... 433
(17) Raffreddamento artificiale con scambiatore interno ..... 433
(18) Foro supplementare carcassa diametro maggiorato ..... 434
(19) Lubrificazione forzata cuscinetti ..... 434
(20) Rosetta albero lento cavo ..... 434
(22) Protezione albero lento cavo ..... 434
(24) Cicli opzionali di verniciatura ..... 435
(25) Scaldiglia ..... 437
(26) Tenute alberi veloci e lenti ..... 437
(27) Tappo magnetico ..... 439
(28) Rubinetto di scarico olio ..... 439
(29) Unità autonoma di raffreddamento ..... 439
(30) Sensore di temperatura olio ..... 441
(31) Sensore temperatura olio con trasduttore amperometrico ..... 441
(32) Sensore temperatura cuscinetto ..... 442
(33) Sensore temperatura cuscinetto con trasduttore amperometrico ..... 443
(34) Termostato bimetallico ..... 443
(35) Sensore di livello olio con galleggiante ..... 444
(36) Sensore ottico di presenza olio ..... 444
– Varie ..... 445


**ATTENZIONE**. La presenza contemporanea sullo stesso riduttore di due o più accessori o esecuzioni speciali non è sempre possibile: in caso di necessità, interpellarci.

## (2) Albero lento integrale

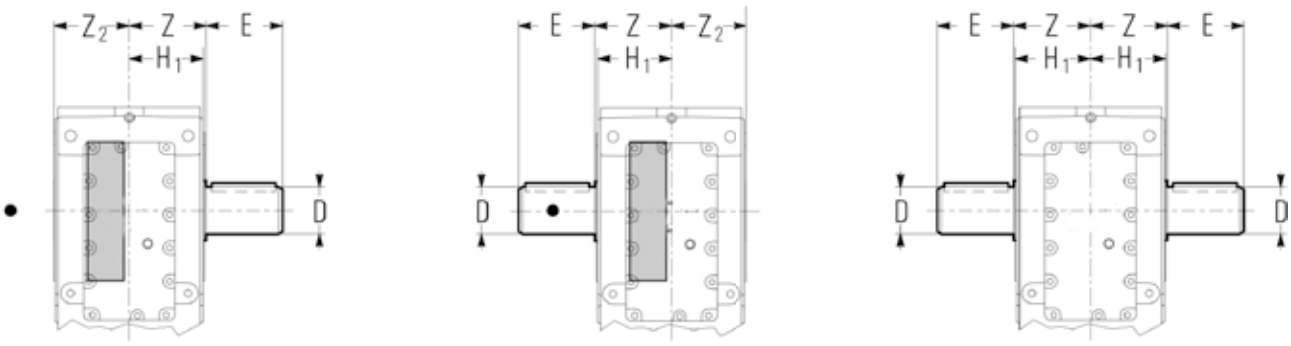


UT.C 2067

- Posizione ruota lenta (ved. cap. 8 e 10) per la verifica del carico radiale.

| Grand. | **D** Ø | **E** | **Z** | **$Z_2$** | **$H_1$** | Δkg normale | Δkg bisporgente |
|---|---|---|---|---|---|---|---|
| **400** | 190 m6 | 280 | 330 | 328 | 322 | +150 | +220 |
| **401** | 200 m6 | 280 | 330 | 328 | 322 | +150 | +230 |

La posizione di montaggio standard per l'albero lento integrale è con l'estremità dal lato opposto ruota lenta. Per posizione di montaggio opposta, precisare di seguito alla designazione «**montaggio lato gola**».

Il diametro esterno dell'elemento o del distanziale in battuta contro il riduttore deve essere (1,25 ÷ 1,4) · D; tolleranza foro **D** H7 ... K7.

Altre dimensioni al cap. 24 «Estremità d'albero veloce e lento».

Descrizione aggiuntiva alla **designazione** per l'ordinazione: **albero lento normale** o **bisporgente**

## (4) Albero lento cavo con fori frontali

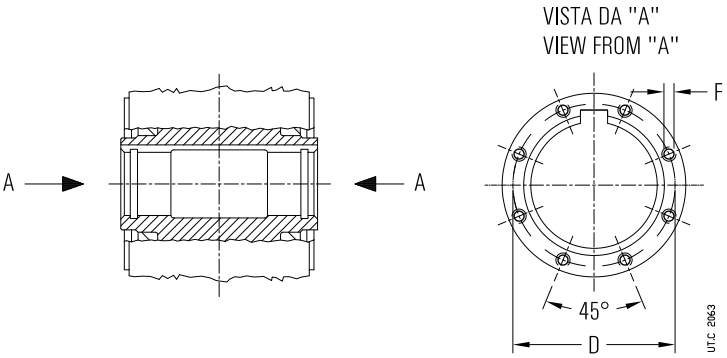


| Grand. | **D** Ø | **F**[1] | | $F_{a\,max}$[2] kN |
|---|---|---|---|---|
| **400, 401** | 234 | M14 | No. 8 | 525 |

1) Profondità utile filetto 2 · F.
2) Forza assiale totale massima viti classe 8.8.

Albero lento cavo completo di fori filettati in testa. Le dimensioni dei fori filettati e la forza assiale massima derivante delle corrispondenti viti in classe 8.8 sono indicate in tabella.

**ATTENZIONE. Tale forza assiale può non essere suffciente a garantire lo smontaggio del riduttore dal perno macchina**. Infatti, in funzione delle tolleranze di accoppiamento prescelte per realizzare il perno macchina e dello stato dell'accoppiamento medesimo – conseguenza dell'ambiente di installazione e del tipo di servizio (es.: cicli alterni, con sovraccarichi, ecc.) – l'operazione di smontaggio potrebbe richiedere una forza di estrazione anche molto superiore alla capacità delle filettature che in tal caso verrebbero danneggiate irrimediabilimente. In questi casi, risulta preferibile l'adozione del sistema di estrazione mediante rosetta albero lento cavo (ved. cap. 30 (20)).

Descrizione aggiuntiva alla **designazione** per l'ordinazione: **albero lento cavo con fori frontali**

## (5) Albero lento cavo differenziato

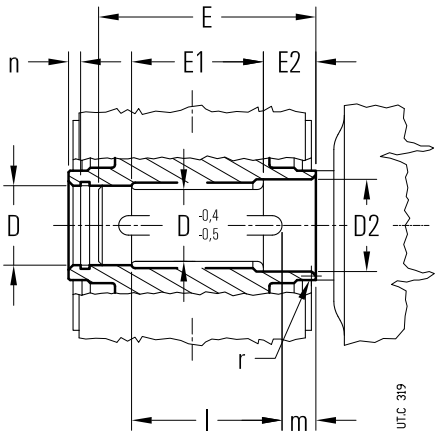


| Grand. | D Ø | $D_2$ Ø | E 2) | $E_1$ | $E_2$ 2) | $E_2$ 1) 2) | l | m | n | r |
|---|---|---|---|---|---|---|---|---|---|---|
| **400, 401** | 200 H7 | 210 H7 | 620 | 300 | 165 | 130 | 600 | 10 | 14 | 5 |

1) Valori validi per **R 4I**.

2) In presenza della «Tenuta con labirinto e ingrassatore albero lento» (cap. 30 (26)) occorre incrementare la quota E (E2) della quantità A indicata in tabella al cap. 30 (26).

Albero lento cavo differenziato, con cava linguetta; questa esecuzione **facilita** il montaggio e lo smontaggio e **aumenta notevolmente** la rigidezza e la resistenza a flessotorsione del perno macchina.

Il foro $D_2$ è sempre **lato opposto gola**.

**Importante**: il diametro del perno macchina in battuta contro il riduttore deve essere almeno (1,18 ÷ 1,25) · D.

Descrizione aggiuntiva alla **designazione** per l'ordinazione: **albero lento cavo differenziato**

## (6) Albero lento cavo con unità di bloccaggio

### Lato macchina

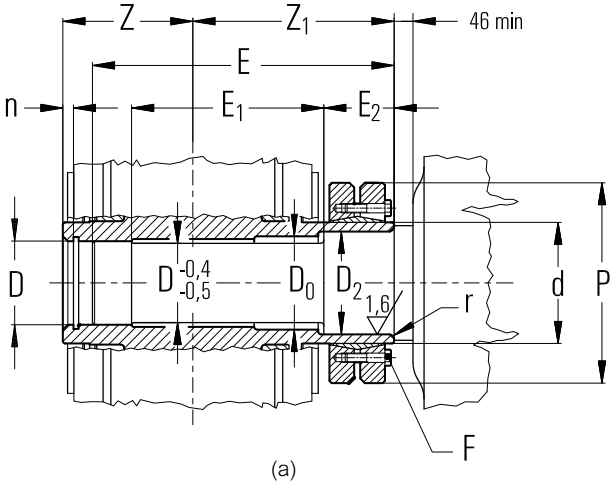


(a)
Albero lento cavo differenziato con unità di bloccaggio e perno macchina «lungo»

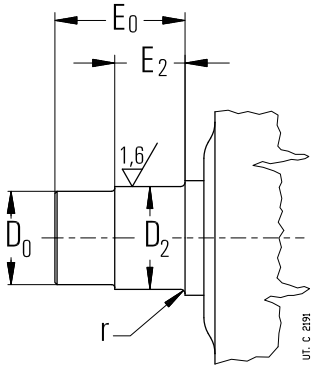


(b)
Perno macchina «corto»

- Posizione ruota lenta (ved. cap. 26 e 28), ad eccezione del rotismo 4I in cui la ruota lenta è lato macchina.

| Grand. riduttore | **D** Ø H7 / h6, j6 | **$D_2$** Ø H7 / h6, j6 | **$D_0$** Ø | **E** | **$E_0$** | **$E_1$** | **$E_2$** 1) | | **F** 2) | $M_S$ 3) N m | **n** | **d** Ø | **P** Ø | **r** | **Z** | **$Z_1$** | $M_{2SD}$ 4) kN m | Δkg |
|---|---|---|---|---|---|---|---|---|---|---|---|---|---|---|---|---|---|---|
| **400, 401** | 210 | 220 | 215 | 754 | 607 | 446 | 165 | 130 | M20 n. 14 | 490 | 14 | 260 | 430 | 5 | 330 | 463 | 285 | +100 |

1) Valori validi per **R 4I**.
2) Viti UNI 5737-88 classe 10.9
3) Momento di serraggio viti.
4) Valore massimo di momento torcente trasmissibile dall'unità di bloccaggio.

Albero lento cavo **differenziato** con unità di bloccaggio **lato macchina** (interposta tra riduttore e macchina); questa esecuzione **facilita** il montaggio e lo smontaggio e **aumenta** notevolmente la rigidezza del calettamento, **riduce** le deformazioni del perno macchina e **svincola** eventualmente dalla necessità di protezioni antinfortunistiche sull'unità stessa. Inoltre, poiché la deformabilità della zona di calettamento è maggiore ($d - D_2 < d - D$) e l'azione d'attrito viene esercitata su un diametro superiore ($D_2 > D$), il momento torcente massimo trasmissibile aumenta del 18 ÷ 25% rispetto alla soluzione con unità di bloccaggio lato opposto macchina.

Per un fissaggio assiale supplementare e per agevolare ulteriormente le operazioni di montaggio e smontaggio (ved. cap. 31), è possibile avvalersi della rosetta albero lento cavo con anello elastico e vite per il fissaggio assiale (a richiesta).

Per il perno della macchina sul quale deve essere calettato l'albero lento cavo differenziato del riduttore, è possibile adottare sia la soluzione con perno «lungo» sia quella con perno «corto»: dimensioni come da tabella.

Nel primo caso (fig. a), fungendo il perno «lungo» da guida, risultano facilitate le operazioni di inserimento.

Nel secondo caso (fig. b), la ridotta dimensione assiale del perno macchina «corto», limita al minimo l'ingombro di montaggio e smontaggio.

In entrambi i casi la rigidezza e la resistenza a flessotorsione del perno macchina non cambiano, essendo l'unica superficie attraverso la quale avviene la trasmissione del momento torcente, quella giacente sul diametro $D_2$.

**IMPORTANTE**. Il diametro del perno della macchina in battuta contro il riduttore deve essere almeno $(1{,}18 \div 1{,}25) \cdot D$.

Descrizione aggiuntiva alla **designazione** per l'ordinazione: **albero lento cavo con unità di bloccaggio lato macchina.**

### Lato opposto macchina

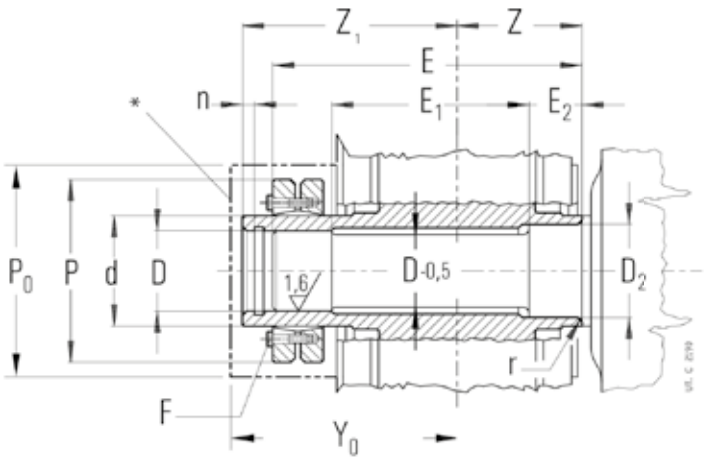


UT.C 2190-2192

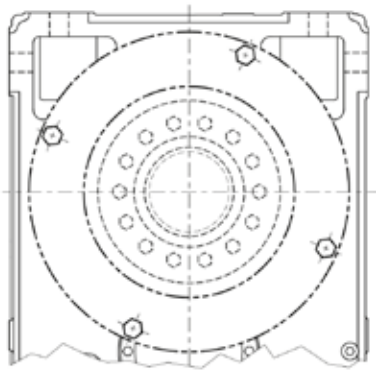

Protezione antinfortunistica per unità di bloccaggio

● Posizione ruota lenta (ved. cap. 26 e 28), ad eccezione del rotismo 4I in cui la ruota lenta è lato macchina.

| Grand. riduttore | **D** Ø H7 / h6, j6 | **$D_2$** Ø H7 / h6, j6 | **E** 5) | **$E_1$** | **$E_2$** 5) | **$E_2$** 1) 5) | **F** 2) | $M_S$ 3) N m | **n** | **d** Ø | **P** Ø | **$P_0$** Ø | **r** | **Z** | **$Z_1$** | **$Y_0$** ≈ | $M_{2SD}$ 4) kN m | Δkg |
|---|---|---|---|---|---|---|---|---|---|---|---|---|---|---|---|---|---|---|
| **400, 401** | 210 | 220 | 788 | 480 | 165 | 130 | M20 n. 14 | 490 | 14 | 260 | 430 | 450 | 5 | 330 | 497 | 522 | 254 | +100 |

1) Valori validi per **R 4I**.
2) Viti UNI 5737-88 classe 10.9
3) Momento di serraggio viti.
4) Valore massimo di momento torcente trasmissibile dall'unità di bloccaggio.
5) In presenza della «Tenuta con labirinto e ingrassatore albero lento» (cap. 30 (26)) occorre incrementare la quota E (E2) della quantità A indicata in tabella al cap. 30 (26).

* Protezione per albero lento cavo con unità di bloccaggio, a richiesta.

Albero lento cavo **differenziato** con unità di bloccaggio **lato opposto macchina**.

Rispetto all'esecuzione lato macchina, questa esecuzione migliora l'accessibilità all'unità di bloccaggio ma risulta più costosa e con una rigidezza torsionale inferiore; l'unità di bloccaggio trasmette un momento torcente inferiore.

La protezione antinfortunistica è fornita di serie, ved. capitolo seguente per dettagli.

**IMPORTANTE**. Il diametro del perno della macchina in battuta contro il riduttore deve essere almeno (1,12 ÷ 1,18) · D.

Descrizione aggiuntiva alla **designazione** per l'ordinazione: **albero lento cavo con unità di bloccaggio lato opposto macchina**

## (7) Protezione per albero lento cavo con unità di bloccaggio

Protezione antinfortunistica, di lamiera di acciaio, per i riduttori dotati di albero lento cavo con unità di bloccaggio dal lato opposto macchina (lato gola).

Per dimensioni e schema di montaggio ved. «Albero lento cavo con unità di bloccaggio lato opposto macchina».

L'accessorio viene fornito montato standard qualora l'ordine contempli l'opzione «Albero lento cavo con unità di bloccaggio lato opposto macchina».

## (8) Flangia (grand. 400 ... 401)

Flangia B5 con fori passanti e centraggio «foro».

L'accessorio viene fornito montato sul riduttore. Se non diversamente specificato, la posizione di montaggio è sul lato opposto gola.

Per posizione di montaggio lato gola (solo per assi ortogonali), precisare di seguito alla designazione «**montaggio lato gola**». Si raccomanda l'impiego, sia nelle viti sia nei piani di unione, di adesivi bloccanti tipo Loctite.

Descrizione aggiuntiva alla **designazione** per l'ordinazione: **flangia B5** o **flangia B5 tipo B** (ved. tabella).

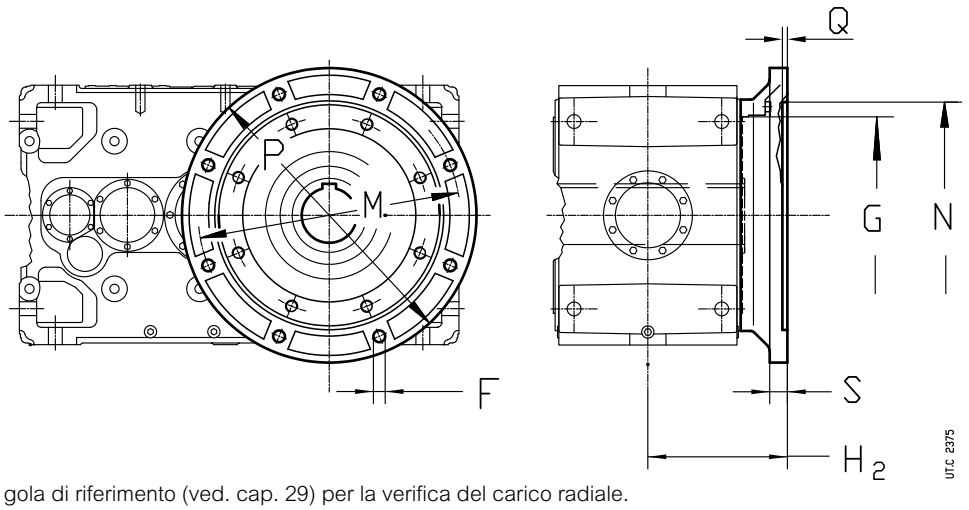


● Posizione gola di riferimento (ved. cap. 29) per la verifica del carico radiale.

| Grand. | F Ø | G Ø | $H_2$ h12 | M Ø | N Ø H7 | P Ø | Q | S | Massa kg | Designazione |
|---|---|---|---|---|---|---|---|---|---|---|
| **40** | 9,5 | 60 | 80 | 115 | 95 | 140 | 4 | 11 | 0,8 | **Flange B5** |
| **50** | 9,5 | 70 | 80 | 130 | 110 | 160 | 4,5 | 12 | 1 | **Flange B5** |
| **63, 64** | 11,5 | 80 | 100 | 165 | 130 | 200 | 4,5 | 14 | 2 | **Flange B5** |
| **63, 64** | 14 | 80 | 107 | 176 | 152 | 210 | 6 | 14 | 2,9 | **Flange B5 Typ B** |
| **80, 81** | 14 | 110 | 112 | 215 | 180 | 250 | 5 | 16 | 3,2 | **Flange B5** |
| **80, 81** | 14 | 110 | 129 | 230 | 170 | 280 | 6 | 16 | 5,8 | **Flange B5 Typ B** |
| **100** | 14 | 130 | 132 | 265 | 230 | 300 | 5 | 18 | 5,5 | **Flange B5** |
| **125** | 18 | 180 | 154 | 300 | 250 | 350 | 6 | 20 | 8,5 | **Flange B5** |
| **140** | 18 | 230 | 165 | 350 | 300 | 400 | 6 | 22 | 13 | **Flange B5** |
| **160** | $18^{8}$ | 230 | 191 | 400 | 350 | 450 | 6 | 22 | 15 | **Flange B5** |
| **180** | $18^{8}$ | 250 | 191 | 400 | 350 | 450 | 6 | 22 | 20 | **Flange B5** |
| **200** | $18^{8}$ | 300 | 231 | 500 | 450 | 550 | 6 | 25 | 25 | **Flange B5** |
| **225** | $22^{8}$ | 350 | 231 | 500 | 450 | 550 | 6 | 25 | 31 | **Flange B5** |
| **250, 280** | $27^{8}$ | 450 | 280 | 600 | 550 | 660 | 7 | 30 | 50 | **Flange B5** |
| **320 ... 360** | $33^{8}$ | 550 | 345 | 740 | 680 | 800 | 7 | 37 | 80 | **Flange B5** |
| **400, 401** | $39^{8}$ | 680 | 500 | 940 | 880 | 1020 | 7 | 45 | 160 | **Flange B5** |

## (9) Dispositivo antiretro

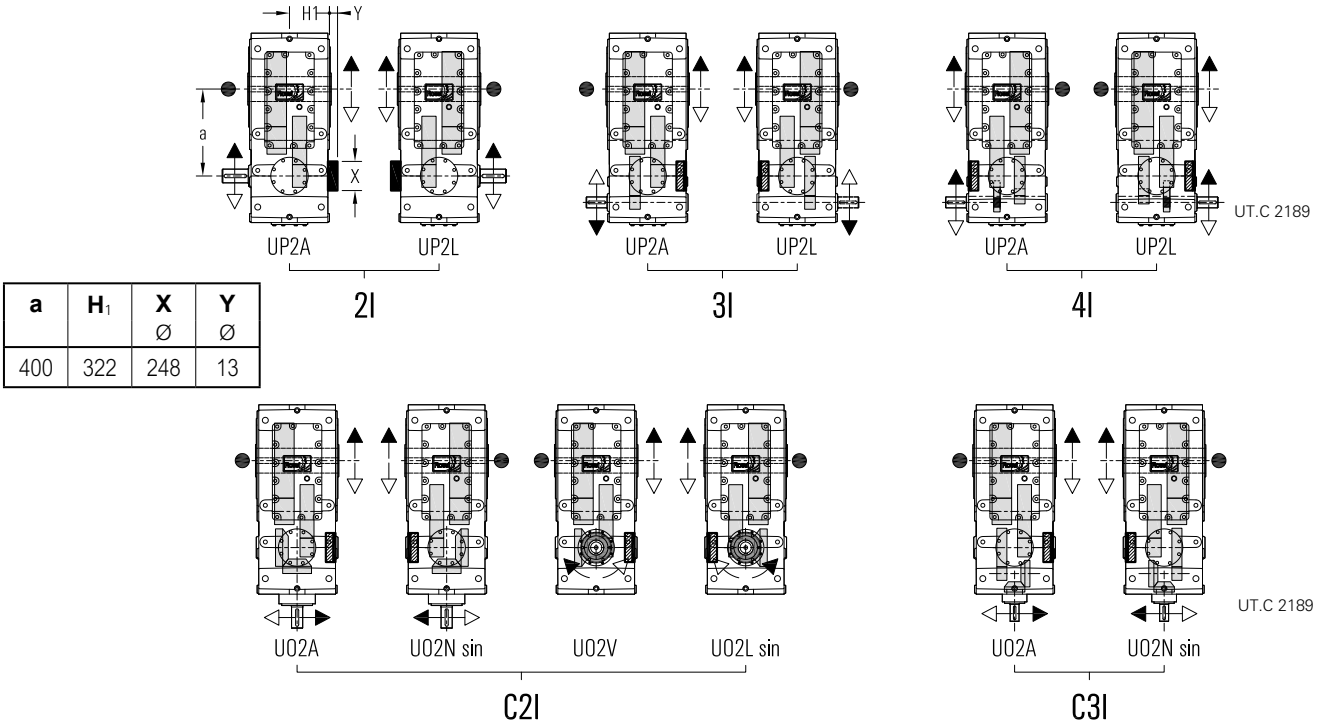


| a | $H_1$ | X Ø | Y Ø |
|---|---|---|---|
| 400 | 322 | 248 | 13 |

- Posizione ruota lenta (ved. cap. 26 e 28) per la verifica del carico radiale.

Dispositivo antiretro disponibile per i riduttori ad assi paralleli con $i_N \geq$ **12,5** e ad assi ortogonali con $i_N \geq$ **11,2**. La massima capacità di sovraccarico del dispostivo è pari a **1,7** · $M_{N2}$.

Le esecuzioni e le posizioni possibili sono indicate in figura.

Il dispositivo antiretro non sporge dalla quota $H_1$ (eccetto che per il rotismo 2I).

Descrizione aggiuntiva alla **designazione** per l'ordinazione: **dispositivo antiretro rotazione libera freccia bianca** o **freccia nera**.

## (10) Bullone di reazione a molle a tazza

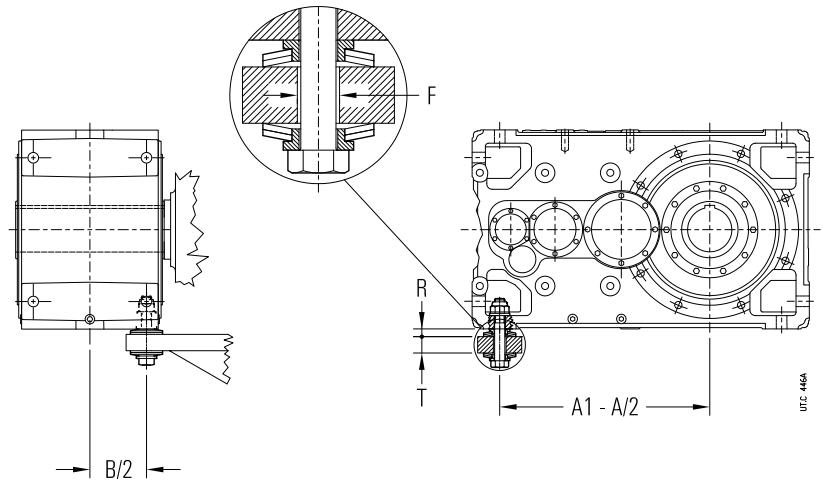


| Grandezza riduttore | Vite UNI 5737-88 | Molla a tazza DIN 2093 | A1 - A/2 | B/2 | T | F Ø | R 1) |
|---|---|---|---|---|---|---|---|
| **400, 401** | M45 × 260 | A 125 n. 2 | 950 | 256 | 55 | 50 | 31 |

1) Valore teorico: tolleranza 0 ÷ -1.

Sistema di reazione per fissaggio pendolare. Ved. chiarimenti tecnici al cap. 18. Non applicare nei fori dei piedi sul lato corto.

Descrizione aggiuntiva alla **designazione** per l'ordinazione: **bullone di reazione a molla a tazza**.

## (15) Raffreddamento artificiale con ventola

I riduttori ad **assi paralleli R 2I** e **R 3I** possono essere forniti con **una** o **due** ventole di raffreddamento calettate sugli alberi veloci. Per i valori delle quote **e**, e **c** ved. cap. 26.

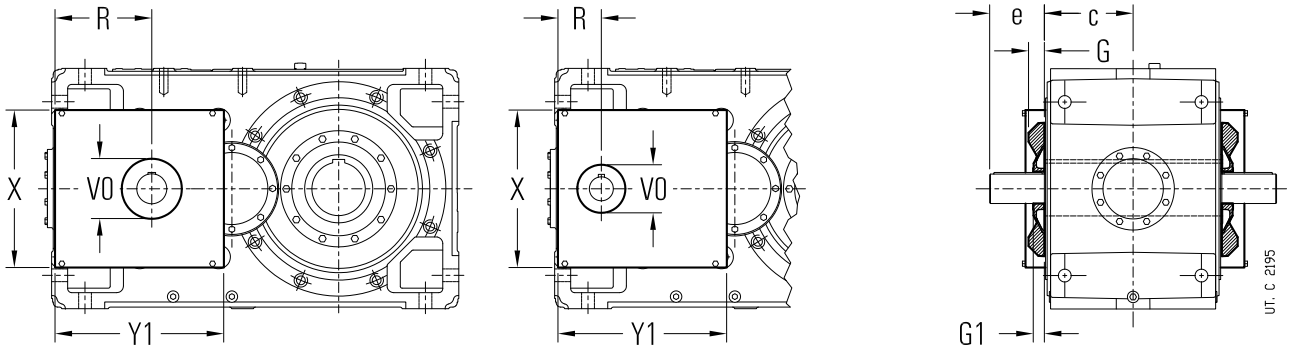


| Grandezza riduttore | | 2I | | | 3I | | | | |
|---|---|---|---|---|---|---|---|---|---|
| | **G** 1) | **$G_1$** 2) | **R** | **$V_0$** Ø | **$G_1$** 2) | **R** | **$V_0$** Ø | **X** | **$Y_1$** |
| **400, 401** | 63 | 50 | 363 | 220 | 40 | 163 | 175 | 560 | 633 |

1) Le viti sporgono dala quota **G** di 6 mm.
2) La lunghezza dell'estremità d'albero veloce è di **e - $G_1$**.

I riduttori ad **assi ortogonali R C2I** possono essere forniti con **una** sola ventola di raffreddamento calettata sull'albero veloce. Per i valori delle quote **e** e **c** ved. cap. 28.

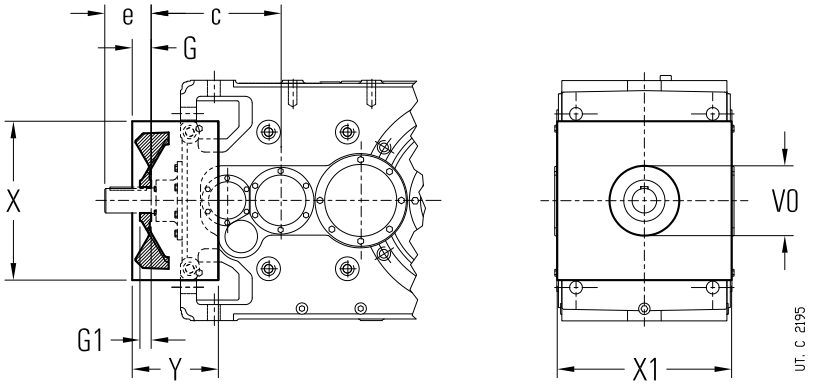


| Grandezza riduttore | **G** | **$G_1$** 2) | **$V_0$** Ø | **X** | **$X_1$** 1) | **Y** |
|---|---|---|---|---|---|---|
| **400, 401** | 72 | 47 | 220 | 590 | 640 | 310 |

1) Le viti sporgono dalla quota **$X_1$** di 6 mm per parte.
2) La lunghezza utile dell'estremità d'albero veloce è pari a **e - $G_1$**.

Nell'esecuzione con albero veloce bisporgente le relative estremità d'albero sono ambedue accessibili anche quando c'è la ventola: l'eventuale protezione antinfortunistica è a cura dell'Acquirente (2006/42/CE).

Le esecuzioni e le posizioni possibili sono quelle sottoindicate.

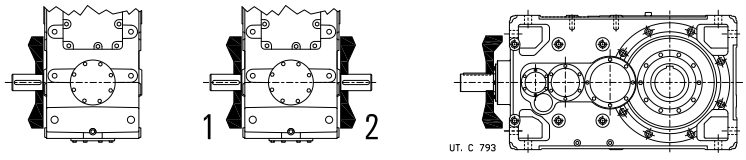


La temperatura dell'aria di raffreddamento non deve essere superiore a quella ambiente.

Descrizione aggiuntiva alla **designazione** per l'ordinazione: **raffreddamento artificiale con ventola**; nell'esecuzione con albero veloce bisporgente precisare se pos. **1** o **2** o – solo per i paralleli – **1 e 2**.

Disponibile anche raffreddamento artificiale con unità autonoma di raffreddamento con scambiatore di calore (ved. cap. 30 (29)); in caso di necessità interpellarci.

## (16) Raffreddamento artificiale con serpentina

Serpentina di lega di rame per il raffreddamento ad acqua del riduttore. A richiesta disponibile anche serpentina di acciaio inossidabile (AISI 316) o di cupronickel, interpellarci.

Esecuzione non possibile per forme costruttive verticali (V5, V6) con ruota lenta posizionata in basso.

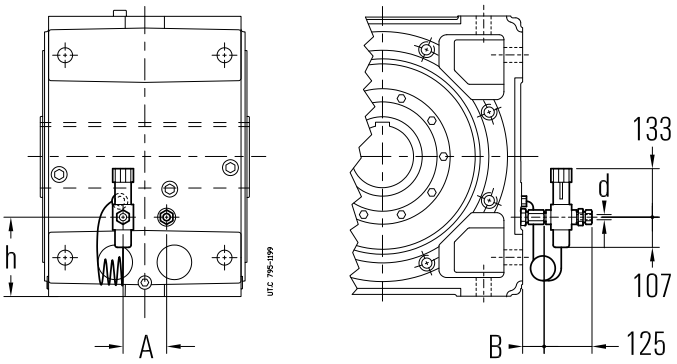


| Grandezza riduttore | **A**[1] ≈ | **B**[1] ≈ | **d** Ø | **h** |
|---|---|---|---|---|
| **400, 401** | 140 | 45 | 16 | 255 |

1) Valori indicativi validi per forma costruttiva B3 ed esecuzioni U ... A; per altre forme costruttive e/o esecuzioni, interpellarci.

Caratteristiche dell'acqua di raffreddamento:
- bassa durezza ≤ 12 °F (gradi francesi);
- temperatura max 20 °C;
- portata 10 ÷ 20 dm³/min;
- pressione 0,2 ÷ 0,4 MPa (2 ÷ 4 bar).

Per il collegamento è sufficiente un tubo metallico liscio del diametro esterno **d** indicato in tabella.

La perdita di carico nella serpentina, in funzione della portata e della pressione dell'acqua, è di circa 0,6 ÷ 0,8 bar.

A richiesta è disponibile una **valvola termostatica** che, in maniera automatica e senza necessità di alimentazione ausiliaria, permette la circolazione dell'acqua quando l'olio del riduttore raggiunge la temperatura impostata; il sensore della valvola è completo di pozzetto. Il montaggio e la taratura, impostabile da 50 ÷ 90 °C, sono a cura dell'Acquirente.

Per temperatura ambiente minore di 0 °C interpellarci.

Descrizione aggiuntiva alla **designazione** per l'ordinazione: **raffreddamento artificiale con serpentina** o **raffreddamento artificiale con serpentina e valvola termostatica**.

## (17) Raffreddamento artificiale con scambiatore interno

I riduttori grand. 400, 401 ad assi paralleli 2I e 3I, ad assi ortogonali C2I e C3I in esecuzione UO2A, UO2H, UO2V I possono essere forniti con scambiatore di calore **interno** ed **estraibile**, di alluminio alettato, montato sul coperchio di ispezione del riduttore (per facilitare le operazioni di manutenzione) per il raffreddamento ad acqua dell'olio di lubrificazione.

In tabella è indicato il valore del fattore termico $f_{t1b}$ in funzione della forma costruttiva.

Dimensioni a richiesta: interpellarci.

Caratteristiche dell'acqua di raffreddamento:
- bassa durezza ≤ 12 °F (gradi francesi);
- temperatura max 20 °C;
- portata 10 ÷ 20 dm³/min;
- pressione 0,2 ÷ 0,4 MPa (2 ÷ 4 bar).

| Grandezza riduttore | $f_{t1b}$ B3 | B6, B7 | B8, V5, V6 |
|---|---|---|---|
| **400, 401** | 2 | 2,24 | 2,12 |

Per il collegamento è sufficiente un tubo metallico liscio del diametro esterno **Ø16**, prestando attenzione a mantenere fisso il corpo del raccordo mediante una seconda chiave esagonale, durante il serraggio del tubo sul raccordo stesso.

La perdita di carico nello scambiatore interno, in funzione della portata e della pressione dell'acqua, è di 1,4 ÷ 1,8 bar per diametro Ød 16 e 1,8 ÷ 2 bar per Ød 12.

A richiesta è disponibile, previa verifica tecnica di fattibilità (interpellarci), una **valvola termostatica** che, in maniera automatica e senza necessità di alimentazione ausiliaria, permette la circolazione dell'acqua quando l'olio del riduttore raggiunge la temperatura impostata; il sensore della valvola è completo di pozzetto. Il montaggio e la taratura, impostabile da 50 ÷ 90 °C, sono a cura dell'Acquirente.

Per temperatura ambiente minore di 0 °C interpellarci.

Descrizione aggiuntiva alla **designazione** per l'ordinazione: **raffreddamento artificiale con scambiatore interno**.

## (18) Foro supplementare carcassa diametro maggiorato per raffreddamento olio da circuito esterno

In presenza di un sistema di raffreddamento olio tramite circuito esterno centralizzato (es.: impianti per carta) occorre prevedere sulla carcassa riduttore un foro supplementare di dimensioni adeguate per consentire il deflusso del lubrificante per gravità.

La regolazione della portata dell'olio in entrata al riduttore deve essere eseguita in opera, a cura dell'Acquirente.

La quantità di calore asportata dal sistema dipende dalla portata dell'olio e dalla differenza di temperatura dell'olio tra entrata e uscita riduttore.

Disponibile solo per forme costruttive B3 e B8.

Foro filettato **G 2 1/2"**.

Descrizione aggiuntiva alla **designazione** per l'ordinazione: **foro supplementare carcassa diametro maggiorato.**

## (19) Lubrificazione forzata cuscinetti

Tutti i riduttori in funzione del rotismo, dell'esecuzione, del rapporto di trasmissione, della forma costruttiva, della velocità entrata e del servizio possono essere forniti di un sistema di lubrificazione forzata dei cuscinetti non a bagno d'olio mediante **pompa interna a pistone** o impianto esterno di **lubrificazione con motopompa** (ved. cap. 24).

La tabella seguente riassume i casi (ved. 🛢 ai cap. 26, 28) in cui – **in funzione della sola forma costruttiva** e per servizio continuo – è necessario prevedere la lubrificazione cuscinetti. Per altre condizioni operative, interpellarci.

| Rotismo | Esecuzioni | Presenza di **pompa di lubrificazione** – Forma costruttiva | | | | | |
|---|---|---|---|---|---|---|---|
| | | **B3** | **B6** | **B7** | **B8** | **V5** | **V6** |
| **2I, 3I, 4I** | **tutte** | – | – | – | n.a. | P | P |
| **C2I** | **UO2A, UO2N sin** | – | P | – | n.a. | P | P |
| | **UO2H, UO2M sin** | P | P | – | n.a. | P | P |
| | **UO2V, UO2L sin** | P | – | – | – | P | P |
| **C3I** | **tutte** | – | P | – | n.a. | P | P |

– Lubrificazione forzata cuscinetti non necessaria.
P Lubrificazione forzata cuscinetti necessaria (con pompa o motopompa).
n.a. Forma costruttiva non prevista.

Per i casi contrassegnati con ▲ cap. 25 e 27, prevedere la lubrificazione con **motopompa** ed eventualmente lo scambiatore di calore (ved. cap. 22, 24, 130(29)).

**IMPORTANTE**. Per il funzionamento con avviamenti a freddo ($T_{ambiente} = T_{olio} \leqslant 25$ °C) e impianti di lubrificazione (ved. anche cap. 6 e 12 (11)), **prevedere sempre** la **scaldiglia** di preriscaldamento olio (ved. cap. 30 (25)).

In generale, qualora sia richiesta la massima affidabilità del sistema, in presenza di cicli di carico particolarmente gravosi o condizioni ambientali difficili, è bene valutare la possibilità di installare comunque la motopompa lubrificazione cuscinetti; interpellarci.

Descrizione aggiuntiva alla **designazione** per l'ordinazione: **pompa lubrificazione cuscinetti** o **motopompa lubrificazione cuscinetti**.

## (20) Rosetta albero lento cavo

I riduttori con albero lento cavo o con albero lento cavo con unità di bloccaggio possono essere forniti di rosetta, anello elastico e vite per il fissaggio assiale (ved. cap. 31).

Descrizione aggiuntiva alla **designazione** per l'ordinazione: **rosetta albero lento cavo**.

## (22) Protezione albero lento cavo

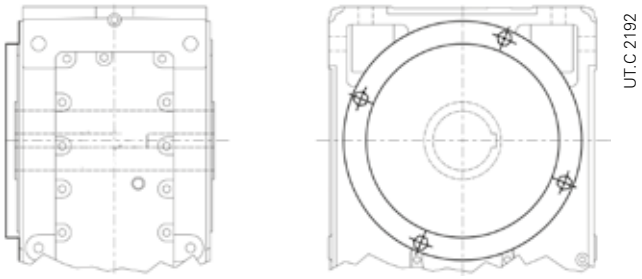


**Protezione** antinfortunistica di lamiera di acciaio della zona non utilizzata dell'albero lento cavo. La protezione viene montata dal lato della ruota lenta (lato opposto per R 4I; ved. anche cap. 26 e 28). Dimensioni a richiesta; interpellarci.

## (24) Cicli opzionali di verniciatura

I riduttori e motoriduttori possono essere forniti con cicli di verniciatura opzionali, in base alla seguente tabella

Descrizione aggiuntiva alla **designazione** per l'ordinazione: **verniciatura opzionale ...** (ved. codice indicato in tabella; es.: «**verniciatura opzionale 2HRAL5010**».

| **Campo di utilizzo** | Caratteristiche | Classe di corrosività<br>ISO 12944-2 | Classi di durabilità<br>ISO 12944-2 | Descrizione | Spessore finale sulle parti lavorate<br>µm | Codice |
|---|---|---|---|---|---|---|
| **Applicazioni in ambienti aggressivi** | Buona resistenza agli agenti atmosferici e aggressivi | C4 | Bassa | Fondo epossidico bicomponente<br>Smalto bicomponente all'acqua con resine acrilico-poliuretaniche | 150 | **1HRAL5010** (blu) |
| | | | Media | Fondo epossidico bicomponente (× 2)<br>Smalto bicomponente all'acqua con resine acrilico-poliuretaniche | 200 | **2HRAL5010** (blu) |
| | | | Alta | Smalto bicomponente all'acqua (× 4)<br>Smalto bicomponente all'acqua con resine acrilico-poliuretaniche | 300 | **3HRAL5010** (blu) |
| **Applicazioni all'aperto in ambiente salino** | Ottima resistenza agli agenti atmosferici e aggressivi. Applicazioni all'aperto in ambiente salino | C 5 - M | Media | Sabbiatura<br>Fondo antiruggine bicomponente ai fosfati di zinco<br>Fondo epossidico bicomponente<br>Smalto bicomponente all'acqua con resine acrilico-poliuretaniche | 300 | **2IRAL5010** (blu) |
| | | | Alta | Sabbiatura<br>Fondo antiruggine bicomponente ai fosfati di zinco<br>Sigillatura con sigillante poliuretanico<br>Fondo epossidico bicomponente<br>Smalto bicomponente all'acqua con resine acrilico-poliuretaniche | 400 | **2KRAL5010** (blu) |
| **Applicazioni all'aperto in ambiente chimicamente aggressivo e in aree industriali a elevata umidità** | Ottima resistenza agli agenti atmosferici e aggressivi. Applicazioni all'aperto in ambiente chimicamente aggressivo (fertilizzanti, ecc.) | C 5 - I | Media | Sabbiatura<br>Fondo antiruggine bicomponente ai fosfati di zinco<br>Fondo epossidico bicomponente<br>Smalto bicomponente all'acqua con resine epossidiche | 300 | **2LRAL5010** (blu) |
| | | | Alta | Sabbiatura<br>Fondo antiruggine bicomponente ai fosfati di zinco<br>Sigillatura con sigillante poliuretanico<br>Fondo epossidico bicomponente<br>Smalto bicomponente all'acqua con resine epossidiche | 400 | **2YRAL5010** (blu) |

**Altri colori disponibili a richiesta, i codici RAL preferiti sono i seguenti:**

1000, 1003, 1004, 1013, 1014, 1015, 1016, 1018, 1021, 1023, 1028,

2000, 2001, 2002, 2003, 2004, 2009, 2010,

3000, 3001, 3002, 3003, 3005, 3007, 3011, 3016, 3020,

4003,

5000, 5001, 5002, 5003, 5005, 5007, 5008, 5009, 5011, 5012, 5013, 5015, 5017, 5018, 5019, 5021, 5022, 5023, 5024,

6000, 6001, 6003, 6004, 6005, 6010, 6011, 6012, 6017, 6018, 6019, 6020, 6021, 6024, 6025, 6026, 6027, 6028, 6029, 6032, 6033, 6037,

7000, 7001, 7004, 7006, 7011, 7012, 7015, 7016, 7021, 7022, 7023, 7024, 7030, 7031,7032, 7033, 7034, 7035, 7036, 7037, 7038, 7040, 7042, 7043, 7044, 7046, 7048,

8012, 8014,

9001, 9002, 9003, 9005, 9011, 9017, 9006, 9007, 9010, 9016, 9018, 9023

## (25) Scaldiglia

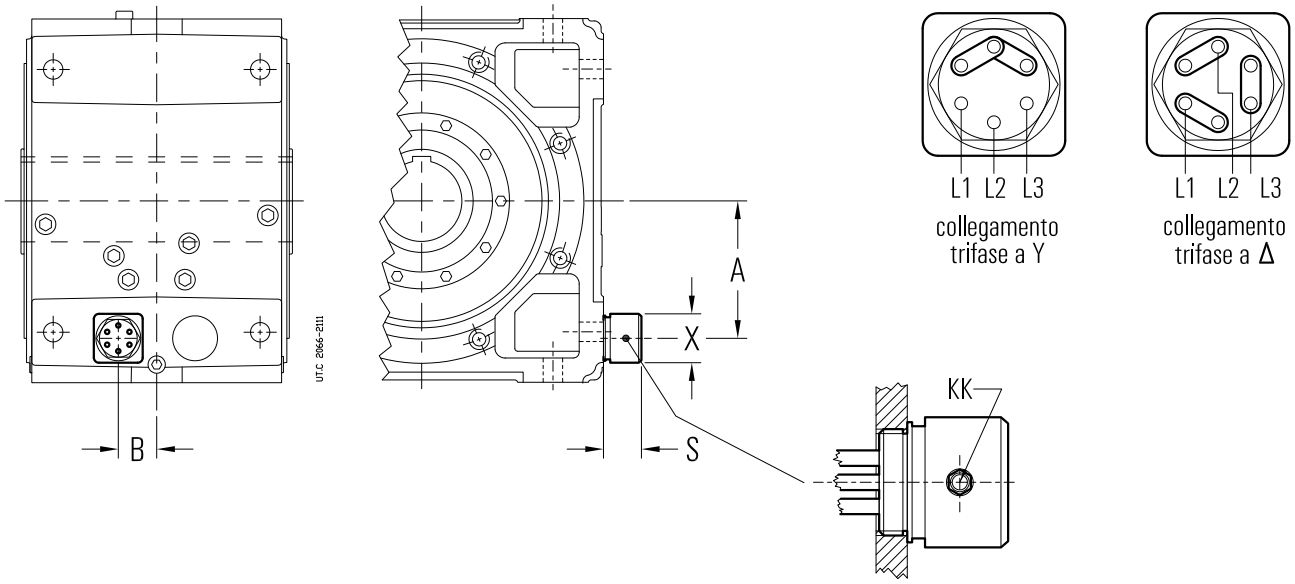


| Grandezza riduttore | A | B | S ≈ | X | KK | Alimentazione | P kW |
|---|---|---|---|---|---|---|---|
| **400, 401** | 340 | 95 | 90 | 85 | Pg13 | ~ 3 Δ230 Y400 V - 50 Hz | n. 1 × 2,1 |

Resistenza di preriscaldamento olio per avviamento riduttore a bassa temperatura.

Con questa esecuzione è necessario richiedere sempre anche l'esecuzione «Sensore di temperatura olio».

Il pilotaggio della scaldiglia deve avvenire mediante apposita apparecchiatura di controllo (a cura dell'Acquirente, es.: PLC, o di fornitura Rossi, es.: dispositivo di segnalazione a 2 soglie CT03 o a tre soglie CT10) che ne comandi lo sgancio dell'alimentazione al raggiungimento della temperatura olio preimpostata.

**IMPORTANTE**. I dati in tabella sono riferiti alle sola forma costruttive **B3**; per altre forme costruttive, interpellarci.

L'esecuzione può essere non compatibile con altre esecuzioni: interpellarci.

Caratteristiche:
- potenza specifica 2 W/cm²;
- alimentazione trifase Δ230 Y400 V 50-60 Hz;
- resistenze di acciaio inossidabile AISI 321;
- scatola morsettiera metallica; bocchettone pressacavo Pg13; protezione IP 65;
- montaggio orizzontale con immersione in bagno d'olio;
- temperatura olio max 90 °C;
- attacco filettato di ottone G 2"½;
- disponibile anche in esecuzione antideflagrante ATEX II 2GD EExd IIC T4: interpellarci.

Disponibile anche in versione dotata di termostato integrato.

Descrizione aggiuntiva alla **designazione** per l'ordinazione: **scaldiglia** o **scaldiglia con termostato**.

## (26) Tenute alberi veloci e lenti

I tipi di tenuta disponibili (standard e a richiesta) sugli alberi veloci e lenti, sono indicati in tabella.

Di serie la mescola degli anelli di tenuta è acrilonitrilica; a richiesta sono disponibili anelli di tenuta di mescola fluorata (es.: per alte temperature, per ambienti aggressivi o per elevate velocità di rotazione, ecc.); specificare in designazione: tenuta di mescola fluorata.

La doppia tenuta albero veloce è generalmente sconsigliabile in quanto il maggiore riscaldamento localizzato riduce la durata della tenuta.

In caso di doppia tenuta, l'anello di tenuta esterno può essere montato al contrario (per esempio in presenza di getti d'acqua); specificare in designazione: anello esterno montato al contrario.

L'esecuzione tenuta con labirinto e ingrassatore albero veloce è fornibile solo previa valutazione tecnica di fattibilità del caso specifico da parte di Rossi S.p.A.: interpellarci.

L'albero cavo con unità di bloccaggio (ved. cap. 30 (6)) può essere fornito con tenuta a labirinto solo dal lato opposto unità di bloccaggio; in questo caso, occorre prevedere, la «protezione albero lento cavo con unità di bloccaggio» (ved. cap. 30 (7)); per i casi in cui questa non è fornibile, interpellarci.

Per la descrizione aggiuntiva alla **designazione** per l'ordinazione, ved. tabella.

| Tipo di tenuta | Schema |
|---|---|
| Standard | 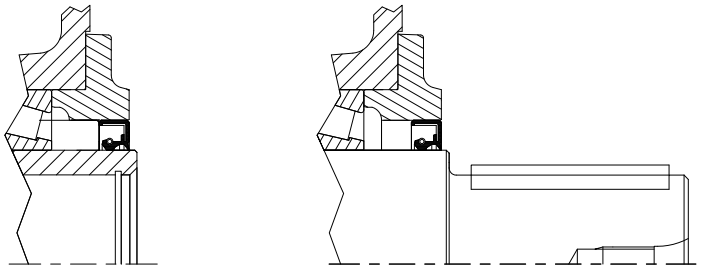 |
| **Doppia tenuta albero veloce**<br>Ambiente mediamente sporco e/o all'aperto<br>**Doppia tenuta albero lento**<br>Ambiente mediamente sporco e/o all'aperto | 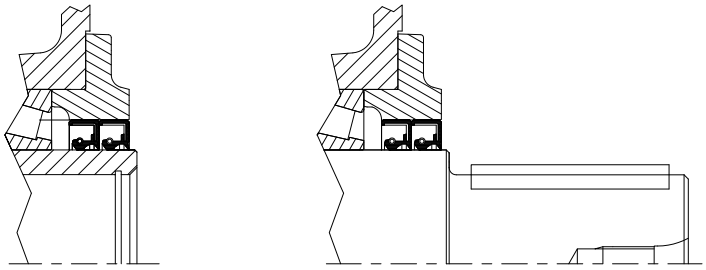 <br>Descrizione aggiuntiva alla **designazione** per l'ordinazione:<br>**doppia tenuta albero veloce**.<br>**doppia tenuta albero lento**. |
| **Tenuta con labirinto e ingrassatore albero veloce («taconite»)**<br>Ambiente molto sporco (es.: industria mineraria) | 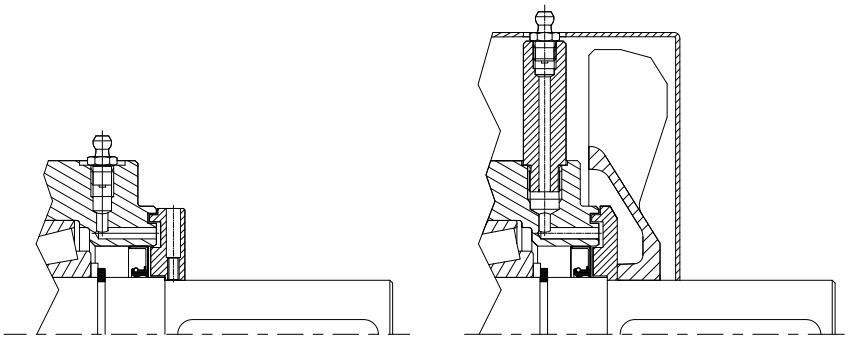 <br>Descrizione aggiuntiva alla **designazione** per l'ordinazione:<br>**tenuta con labirinto e ingrassatore albero veloce.** |
| **Doppia tenuta con labirinto e ingrassatore albero lento («taconite»)**<br>Ambiente molto sporco (es.: industria mineraria)<br>1) | 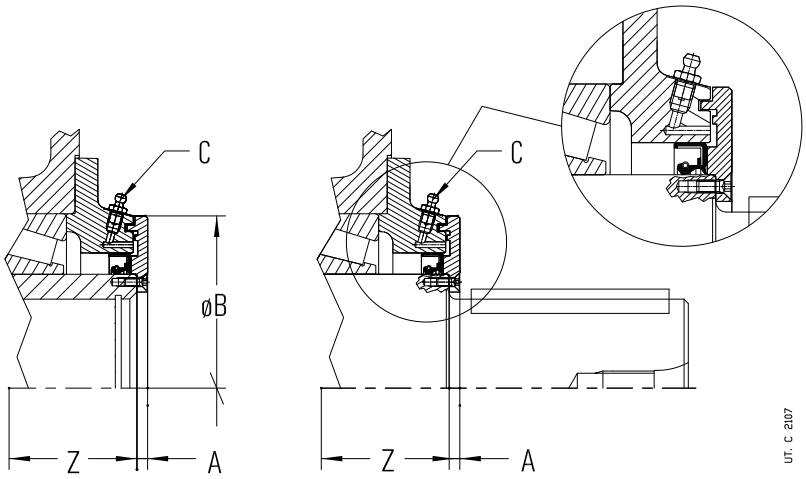 <br>Descrizione aggiuntiva alla **designazione** per l'ordinazione:<br>**tenuta con labirinto e ingrassatore albero lento.** |

1) Il disco del labirinto sporge della quota A rispetto alla battuta d'albero; la lunghezza utile dell'estremità d'albero lento diventa, pertanto, pari a E - A (per quota C ed E ved. cap. 26 e 28); per quota Z vedi cap. 30 (1), (3).

2) Valori validi per albero cavo (con cava linguetta o con unità di bloccaggio).

## (27) Tappo magnetico

Tappo magnetico di scarico olio, per ridurre la contaminazione del lubrificante e aumentare gli intervalli di manutenzione.

In presenza del rubinetto di scarico olio (28) il tappo magnetico di scarico olio viene montato in un secondo foro di scarico sulla carcassa e non nel rubinetto.

Descrizione aggiuntiva alla **designazione** per l'ordinazione: **tappo magnetico scarico olio**.

## (28) Rubinetto di scarico olio

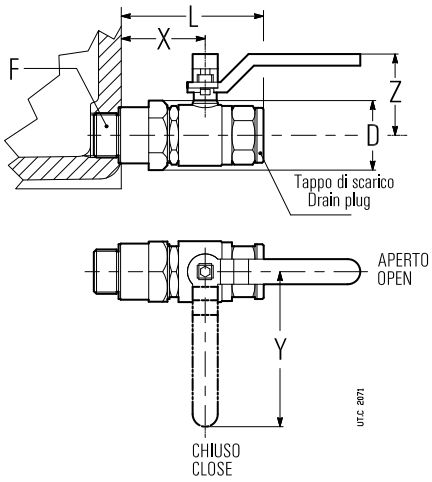


| Grandezza riduttore | F | D Ø | L ≈ | X | Y | Z |
|---|---|---|---|---|---|---|
| **400, 401** | G 1" | 46 | 106 | 66 | 115 | 60 |

Accessorio fornito montato.

Descrizione aggiuntiva alla **designazione** per l'ordinazione: **rubinetto scarico olio**

## (29) Unità autonoma di raffreddamento

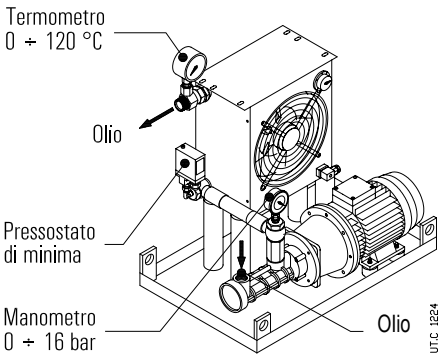


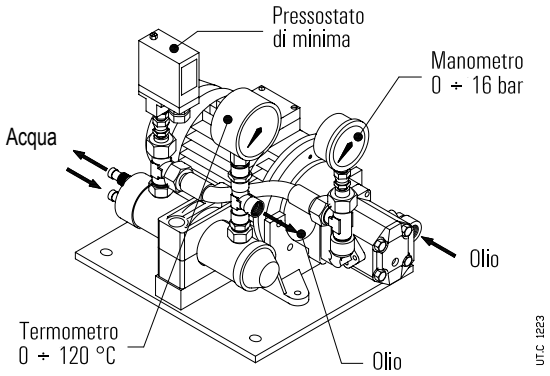


Dispositivo ausiliario di raffreddamento per i casi in cui gli altri sistemi di raffreddamento artificiale non siano sufficienti per lo smaltimento dell'energia termica prodotta dal riduttore durante il funzionamento (ved. cap. 22).

Consiste di:

- uno **scambiatore di calore olio/aria** (O/A; con termostato 0 ÷ 90 °C) o **olio/acqua** (O/W);
- una **motopompa**: pompa a vite con tenute in gomma fluorata (pompa a ingranaggi per UR O/W4 ÷ UR O/W 21); motore a 4 poli B3/B5 (trifase 230 Y400 V 50 Hz); collegamento motore-pompa con giunto;
- un **motoventilatore** (O/A) (alimentazione trifase 230 Y400 V 50 Hz o monofase 230 V 50, 60 Hz, ved. tabella a pagina seguente); motore a 2 poli (UR O/A 5 e 7) e motore a 4 poli (UR O/A 10 ... 46);
- un **manometro analogico** (0 ÷ 16 bar) montato tra pompa e scambiatore;
- un **termometro analogico** (0 ÷ 120 °C) montato in uscita dallo scambiatore;
- un **pressostato di minima** (con contatti in scambio) montato tra pompa e scambiatore;
- un **telaio** di sostegno con targa identificativa.

Sono inoltre disponibili a richiesta i seguenti accessori (forniti separatamente, con montaggio a cura dell'Acquirente) per soddisfare ogni esigenza di funzionalità e sicurezza:

- **sensore temperatura olio Pt100**;
- **dispositivo di segnalazione a due soglie CTN03** (necessario anche il sensore di temperatura olio Pt100) per montaggio a quadro su guide DIN EN 50022;
- **dispositivo di segnalazione a tre soglie CTN10** (necessario anche il sensore di temperatura olio Pt100) per montaggio a quadro su guide DIN EN 50022;
- **termostato bimetallico**;
- **flussostato**;
- **filtro** (con segnalatore ottico-elettrico di intasamento differenziale e una o due cartucce filtranti M60).

I collegamenti mediante tubi flessibili (tipo SAE 100 R1, lunghezza massima 2 m) tra riduttore e unità di raffreddamento e il montaggio degli accessori e dei dispositivi di segnalazione sono a cura dell'Acquirente.

Potenza di scambio richiesta per l'unità autonoma di raffreddamento:

$$P_S \geq (P_1 - Pt_N \cdot ft_1 \cdot ft_2 \cdot ft_3 \cdot ft_4 \cdot ft_5) \cdot (1 - \eta) \cdot K_1$$

where:

$P_S$ potenza nominale dell'unità [kW], cioè la potenza asportabile con l'olio caldo a circa 80 °C e aria di raffreddamento a 40 °C (O/A) o acqua di raffreddamento a 20 °C (O/W) con le portate indicate (ved. tab. seguente);

$P_1$ potenza all'entrata del riduttore [kW] (si consiglia di considerare la potenza installata se non si hanno certezze sulla potenza assorbita)..

$Pt_N$ potenza termica nominale del riduttore [kW] (ved. cap. 22);

$ft_1$ fattore termico in funzione della velocità entrata (ved. cap. 22);

$ft_2$ fattore termico in funzione della temperatura ambiente (ved. cap. 22);

$ft_3$ fattore termico in funzione della forma costruttiva (ved. cap. 22);

$ft_4$ fattore termico in funzione dell'altitudine (ved. cap. 22); per UR O/A occorre declassare anche la potenza dello scambiatore: moltiplicare $P_S$ per 0,85 (per 1 000 ÷ 2 500 m s.l.m.) o per 0,71 (per 2 500 ÷ 5 000 m s.l.m.);

$ft_5$ fattore termico funzione della velocità dell'aria sulla carcassa (ved. cap. 22);

$\eta$ rendimento del riduttore (ved. cap. 24);

$K_1 = 1,18$ tiene conto della diminuzione di rendimento dello scambiatore per deposito sporcizia sulla superficie esterna

**Unita olio/aria** (UR O/A)

| Designazione | $P_S$ kW | Scambiatore | Motopompa olio | | Motoventilatore | | | Connessioni olio | | Capacità scambiatore | Massa |
|---|---|---|---|---|---|---|---|---|---|---|---|
| | | | motore 3~ kW | portata dm³/min | motore kW | | portata m³/h | aspirazione | mandata | dm³ | kg |
| **UR O/A 5** | **5** | AP 300E | 1,5 | 30 | 0,12 | 1~ | 900 | 1" (1"1/4)[2] | 1" (1"1/4)[2] | 2 | 60 |
| **UR O/A 7** | **7** | AP 300/2E | 1,5 | 30 | 0,12 | 1~ | 1300 | | | 3.6 | 65 |
| **UR O/A 10** | **10** | AP 430E | 1,5 | 30 | 0,21 | 3~ | 2750 | | | 3.6 | 70 |
| **UR O/A 13** | **13** | AP 430/2E | 1,5 | 30 | 0,18 | 3~ | 2700 | | | 5.5 | 75 |
| **UR O/A 16** | **16** | AP 580 EB | 2,2 | 56 | 0,18 | 3~ | 3500 | | | 15 | 96 |
| **UR O/A 21** | **21** | AP 680 EB | 2,2 | 56 | 0,69 | 3~ | 6300 | | | 16 | 118 |
| **UR O/A 26** | **26** | AP 730 EB | 2,2 | 56 | 0,69 | 3~ | 7450 | 1" 1/4 | 1" 1/2 (1")[1] | 16 | 127 |
| **UR O/A 30** | **30** | AP 730 EB | 3 | 80 | 0,69 | 3~ | 7450 | | | 16 | 127 |
| **UR O/A 40** | **40** | AP 830 EB | 2,2 | 56 | 0,81 | 3~ | 9500 | | | 20 | 140 |
| **UR O/A 46** | **46** | AP 830 EB | 3 | 80 | 0,81 | 3~ | 9500 | | | 20 | 140 |

1) Connessione per la mandata di UR O/A 16.

2) Connessione per la mandata in presenza del filtro.

**Unità olio/acqua** (UR O/W)

| Designazione | $P_S$ kW | Scambiatore | Motopompa olio | | Acqua | | Connessioni olio | | Capacità scambiatore | Massa |
|---|---|---|---|---|---|---|---|---|---|---|
| | | | motore 3~ kW | portata dm³/min | portata dm³/min | conness. | aspirazione | mandata | dm³ | kg |
| **UR O/W 4** | 4 | T60CB1 | 0,37 | 16 | ≥ 8 (< 30) | Ø 12 | G 1/2" | G 1/2" | 0,4 | 13 |
| **UR O/W 6** | 6 | T60CB2 | 0,37 | 16 | ≥ 10 (< 30) | Ø 12 | G 1/2" | G 1/2" | 0,6 | 15 |
| **UR O/W 9** | 9 | T80CB2 | 0,55 | 16 | ≥ 16 (< 30) | Ø 12 | G 1/2" | G 1/2" | 1 | 18 |
| **UR O/W 13** | 13 | MS84P2 | 1,1 | 30 | ≥ 25 (< 45) | G 1/2" | G 3/4" | G 3/4" | 1 | 31 |
| **UR O/W 21** | 21 | MS134P1 | 1,5 | 30 | ≥ 40 (< 110) | G 1" | G 3/4" | G 3/4" | 3 | 44 |
| **UR O/W 31** | 31 | MS134P1 | 2,2 | 56 | ≥ 50 (< 110) | G 1" | G 1"1/4 | G 1"1/4 | 3 | 55 |
| **UR O/W 50** | 50 | MS134P2 | 3 | 80 | ≥ 80 (< 110) | G 1" | G 1"1/4 | G 1"1/4 | 4,5 | 70 |

Descrizione aggiuntiva alla **designazione** per l'ordinazione:

**unità autonoma di raffreddamento olio-aria UR O/A ...** oppure **unità autonoma di raffreddamento olio-acqua UR O/W ...**, eventualmente integrata, quando richiesta dall'applicazione, con la dicitura: «**Lubrificazione forzata …**» e l'indicazione dei cuscinetti e/o degli ingranaggi da lubrificare.

Per dimensioni, accessori, **modalità di avviamento a bassa temperatura** e ulteriori dettagli tecnici ved. documentazione specifica.

## (30) Sensore di temperatura olio

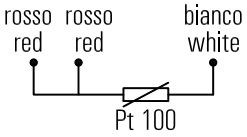


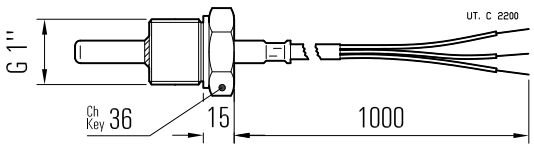


Sensore per il monitoraggio a distanza della temperatura dell'olio; installazione (a cura dell'Acquirente) al posto del tappo di scarico o in un foro opportunamente predisposto. La sonda di temperatura è realizzata con una termoresistenza Pt100 con le seguenti caratteristiche:

- filo di platino con 100 Ω a 0 °C secondo EN 60751;
- precisione classe B secondo EN 60751;
- campo di temperatura di funzionamento -40 °C ÷ 200 °C;
- corrente max 3 mA;
- collegamento a tre fili secondo IEC 751 (ved. fig. sopra);
- sonda di acciaio inossidabile AISI 316; diametro 6 mm;
- cavo lungo 1 m con estremità libera.

Per il collegamento del sensore al relativo dispositivo di segnalazione CT03 o CT10 (a richiesta; interpellarci) utilizzare cavo schermato di sezione ⩾ 1,5 mm$^2$ posato separato dai cavi di potenza.

In caso di riduttore fornito **completo di olio** prevedere la sonda munita di **pozzetto** (premontato in fabbrica), la cui posizione deve essere concordata preventivamente con Rossi; interpellarci.

Descrizione aggiuntiva alla **designazione** per l'ordinazione: **sensore di temperatura olio**.

## (31) Sensore di temperatura olio con scatola morsettiera e trasduttore amperometrico 4 ÷ 20 mA

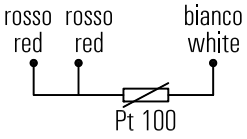


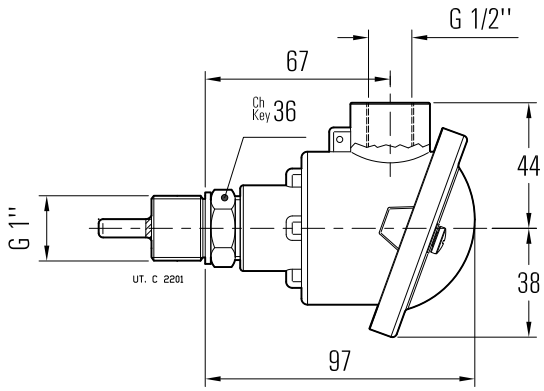


Sensore per il monitoraggio a distanza della temperatura dell'olio, con scatola morsettiera e trasduttore amperometrico; installazione (a cura dell'Acquirente) al posto del tappo di scarico. La sonda di temperatura è realizzata con una termoresistenza Pt100 con le seguenti caratteristiche:

- filo di platino con 100 Ω a 0 °C secondo EN 60751;
- precisione classe B secondo EN 60751;
- campo di temperatura di funzionamento -40 °C ÷ 200 °C;
- collegamento a tre fili secondo IEC 751 (ved fig. sopra);
- sonda di acciaio inossidabile AISI 316; diametro 6 mm;
- trasduttore amperomentrico con segnale di uscita 4 ÷ 20 mA;
- scatola morsettiera di alluminio (fornita senza bocchettone pressacavi);
- grado di protezione IP65;
- entrata cavi G ½".

Per il collegamento del sensore al relativo dispositivo di segnalazione CT03 o CT10 (a richiesta; interpellarci) utilizzare cavo schermato di sezione ⩾ 1,5 mm$^2$ posato separato dai cavi di potenza.

**ATTENZIONE**. Accessorio fornibile solo previa valutazione tecnica di fattibilità da parte di Rossi S.p.A.: interpellarci.

In caso di riduttore fornito **completo di olio** prevedere la sonda munita di **pozzetto** (premontato in fabbrica), la cui posizione deve essere concordata preventivamente con Rossi; interpellarci.

Descrizione aggiuntiva alla **designazione** per l'ordinazione: **sensore di temperatura olio con trasduttore amperometrico.**

## (32) Sensore di temperatura cuscinetto

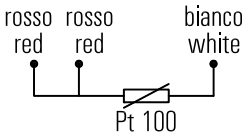


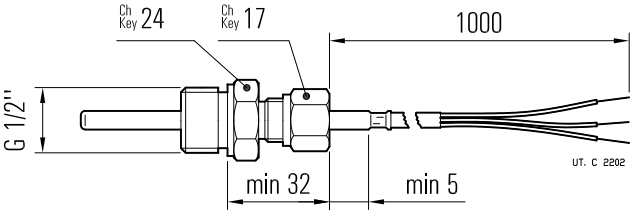


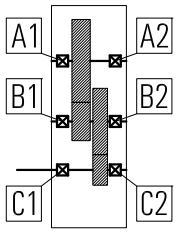


R 2I

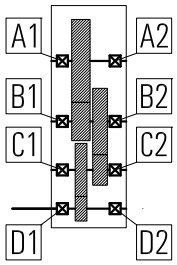


R 3I

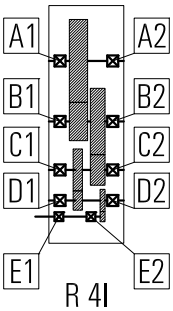


R 4I

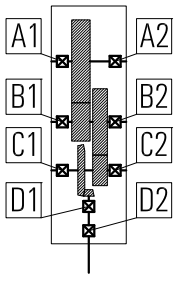


R C2I

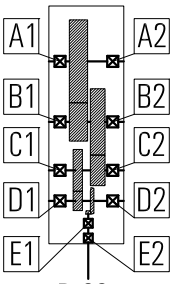


R C3I

UT. C 2203

Sensore per il monitoraggio a distanza della temperatura del cuscinetto; installazione (a cura dell'Acquirente) in un foro filettato opportunamente predisposto in prossimità di un cuscinetto **da concordare all'atto dell'ordinazione** (per i casi più comuni, per facilitare l'identificazione del cuscinetto da monitorare, si può fare riferimento allo schema soprariportato).

La sonda di temperatura è realizzata con una termoresistenza Pt100 con le seguenti caratteristiche:

- filo di platino con 100 Ω a 0 °C secondo EN 60751;
- precisione classe B secondo EN 60751;
- campo di temperatura di funzionamento -40 °C ÷ 200 °C;
- corrente max 40 mA;
- collegamento a tre fili secondo IEC 751 (ved. fig. sopra);
- sonda a testa piatta di acciaio inossidabile AISI 316; diametro 6 mm;
- raccordo **scorrevole** di acciaio inossidabile.
- cavo lungo 1 m con estremità libera.

Per il collegamento del sensore al relativo dispositivo di segnalazione CT03 o CT10 (a richiesta; interpellarci) utilizzare cavo schermato di sezione ⩾ 1,5 $mm^2$ posato separato dai cavi di potenza.

**ATTENZIONE**. Accessorio fornibile solo previa valutazione tecnica di fattibilità da parte di Rossi S.p.A.: interpellarci.

Descrizione aggiuntiva alla **designazione** per l'ordinazione: **sensore di temperatura cuscinetto**.

## (33) Sensore di temperatura cuscinetto con scatola morsettiera e trasduttore amperometrico 4 ÷ 20 m

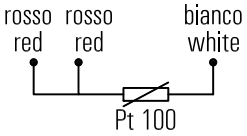


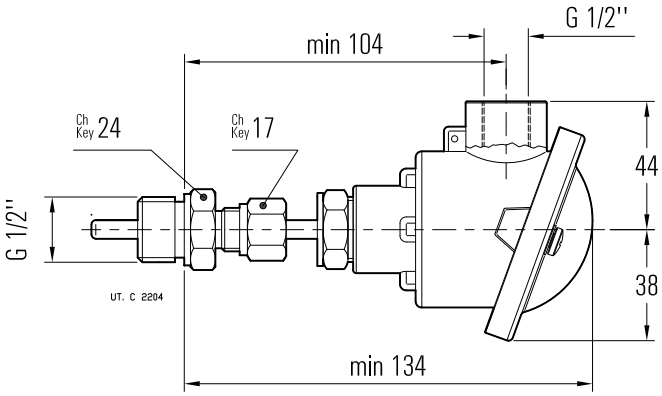


Sensore per il monitoraggio a distanza della temperatura del cuscinetto, con scatola morsettiera e trasduttore amperometrico; installazione (a cura dell'Acquirente) in un foro filettato opportunamente predisposto in prossimità di un cuscinetto **da concordare all'atto dell'ordinazione** (per i casi più comuni, per facilitare l'identificazione del cuscinetto da monitorare, si può fare riferimento allo schema riportato al punto (32)).

La sonda di temperatura è realizzata con una termoresistenza Pt100 con le seguenti caratteristiche:

- filo di platino con 100 Ω a 0 °C secondo EN 60751;
- precisione classe B secondo EN 60751;
- campo di temperatura di funzionamento -40 °C ÷ 200 °C;
- collegamento a tre fili secondo IEC 751 (ved fig. sopra);
- trasduttore amperomentrico con segnale di uscita 4 ÷ 20 mA;
- scatola morsettiera di alluminio (fornita senza bocchettone pressacavi);
- grado di protezione IP65;
- entrata cavi G ½";
- sonda a testa piatta di acciaio inossidabile AISI 316; diametro 6 mm;
- raccordo **scorrevole** di acciao inossidabile.
- cavo lungo 1 m con estremità libera.

Per il collegamento del sensore al relativo dispositivo di segnalazione CT03 o CT10 (a richiesta; interpellarci) utilizzare cavo schermato di sezione ⩾ 1,5 mm$^2$ posato separato dai cavi di potenza.

**ATTENZIONE**. Accessorio fornibile solo previa valutazione tecnica di fattibilità da parte di Rossi S.p.A.: interpellarci.

Descrizione aggiuntiva alla **designazione** per l'ordinazione: **sensore di temperatura cuscinetto con trasduttore amperometrico.**

## (34) Termostato bimetallico

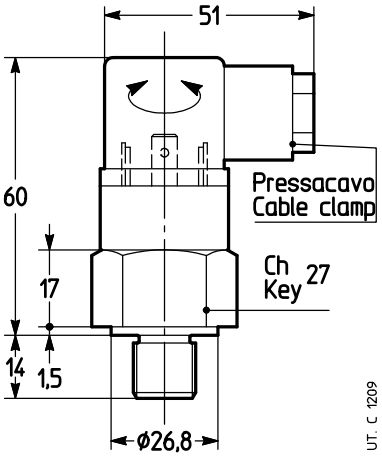


Termostato bimetallico per il controllo della temperatura massima dell'olio.

Caratteristiche del termostato:

- contatto NC con massima corrente 10 A 240 V c.a. (5 A - 24 V c.c.);
- attacco G 1/2" maschio;
- pressacavo Pg09 DIN 43650;
- protezione IP65;
- temperatura di intervento 90 °C ± 5 °C (su richiesta sono fornibili altre temperature di intervento);
- differenziale termico 15 °C.

Montaggio in un foro filettato (posizione da definire in funzione della forma costruttiva e del fissaggio: interpellarci) e a bagno d'olio, a cura dell'Acquirente.

**ATTENZIONE**. Accessorio fornibile solo previa valutazione tecnica di fattibilità da parte di Rossi S.p.A.: interpellarci.

Descrizione aggiuntiva alla **designazione** per l'ordinazione: **termostato bimetallico**.

## (35) Sensore di livello olio con galleggiante

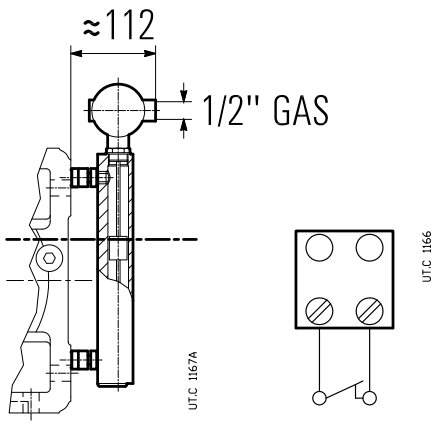


Sensore per il rilievo a distanza del livello olio con contatti reed posti all'interno del tubo di scorrimento, azionati dal campo magnetico esercitato dai magneti contenuti nel galleggiante che si muove lungo il tubo stesso.

Il galleggiante e il tubo di scorrimento sono alloggiati in una colonna di calma, realizzata con materiale amagnetico, collegata secondo il principio dei vasi comunicanti alla carcassa del riduttore.

Caratteristiche dei collegamenti:
- collegamento a 2 fili;
- tensione massima: 350 V;
- corrente massima: 1,5 A;
- 1 ingresso cavi 1/2" UNI 6125 – IP65;
- attacco G 1" in ottone.

Il sensore viene fornito già tarato; quando il livello scende di circa 5 mm, il sensore interviene e il contatto si apre.

E' necessario, durante il riempimento di olio del riduttore, verificare che l'apparecchio sia correttamente tarato. Se durante questa operazione si riscontrasse un errore di taratura, contattare Rossi S.p.A.

**ATTENZIONE**. Accessorio fornibile solo previa valutazione tecnica di fattibilità da parte di Rossi S.p.A.: interpellarci.
Descrizione aggiuntiva alla **designazione** per l'ordinazione: **sensore di livello olio con galleggiante**.

## (36) Sensore ottico di presenza olio

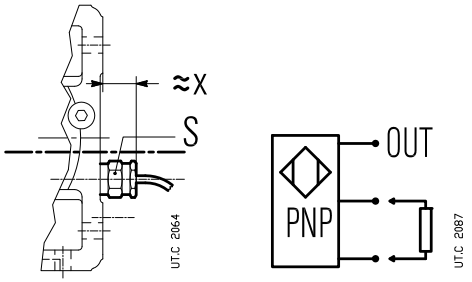


Sensore ottico a infrarossi, senza parti mobili, per il controllo (a riduttore fermo) della presenza olio fino a livello (es.: controllo prima dell'avviamento della macchina o dell'impianto).

Caratteristiche:
- corpo sensore di acciaio inossidabile;
- campo di temperatura di funzionamento -40 °C + 125 °C;
- alimentazione a c.c. 12 ÷ 28 V (altri tipi a richiesta; interpellarci);
- uscita PNP (altri tipi a richiesta; interpellarci), max 100 mA;
- attacco maschio G 1".

Descrizione aggiuntiva alla **designazione** per l'ordinazione: **sensore ottico di presenza olio.**

## Varie

### – Campane motore

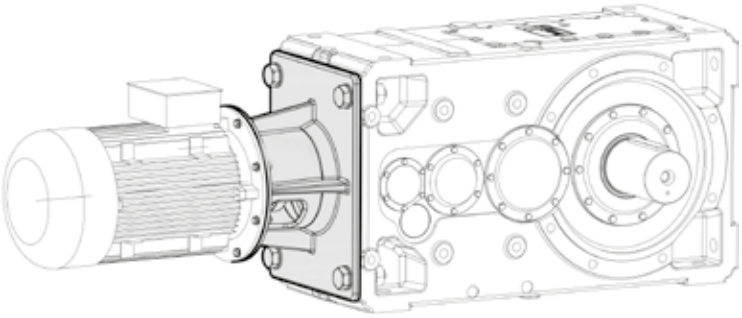

Campana di ghisa sferoidale per la connessione del motore elettrico al riduttore mediante giunto elastico. Disponibile per grandezza motore IEC 100 ... 400; a richiesta anche con dimensioni di accoppiamento motore NEMA.

### – Motorizzazione ausiliaria

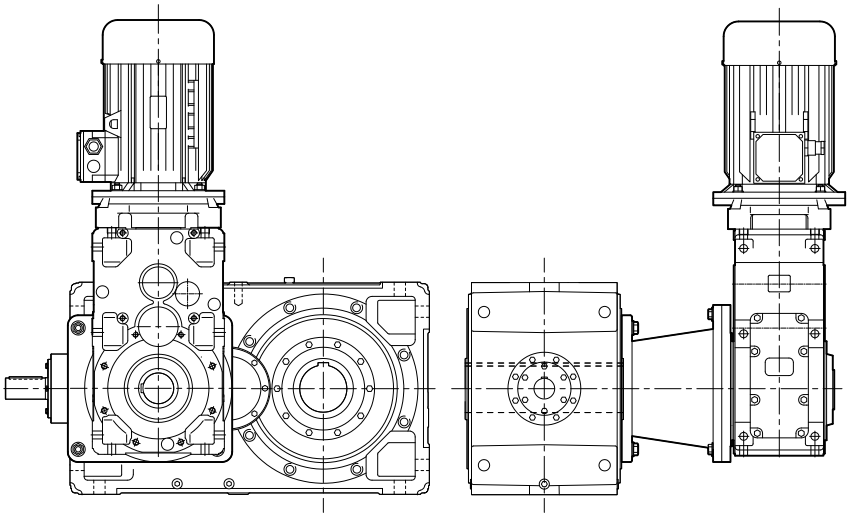

UT.C 2209_Gold

Motorizzazione ausiliaria con motoriduttore ad assi ortogonali (cat. G, rotismi CI, ICI, C2I) collegato al riduttore principale mediante campana, giunto e ruota libera.

### – Ventilazione assiale

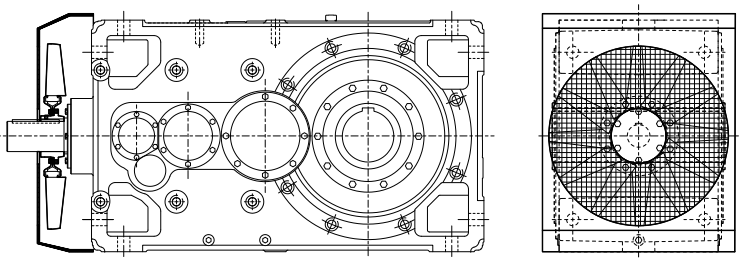

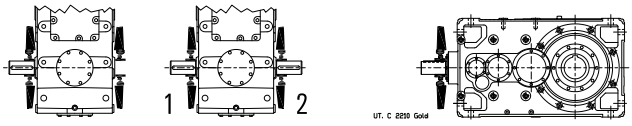


Raffreddamento artificiale con ventola assiale per applicazioni con un solo senso di rotazione (da specificare all'atto dell'ordinazione); per i valori del fattore termico $f_{t1b}$ ved. cap. 22. Le esecuzioni possibili sono quelle indicate. Dimensioni a richiesta: interpellarci.

## – Pompa asservita al riduttore

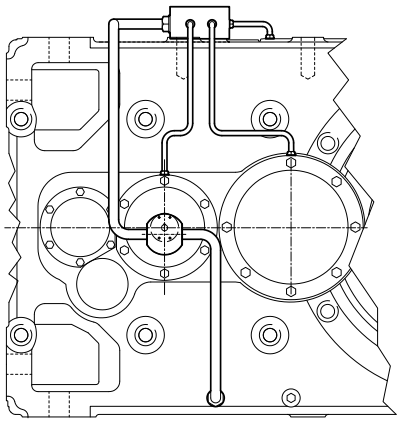

Pompa esterna a ingranaggi mossa direttamente da un albero veloce del riduttore per la lubrificazione forzata di cuscinetti e/o ingranaggi. Funzionamento autoinnescante, con valvola di ritegno antisvuotamento, a semplice effetto (applicazioni monodirezionali) o doppio effetto (applicazioni bidirezionali); assenza di alimentazione elettrica; portata proporzionale al regime di rotazione del riduttore. Dimensioni e altre caratteristiche, a richiesta: interpellarci.

## – Sporgenza ausiliaria asse intermedio per riduttori ad assi ortogonali

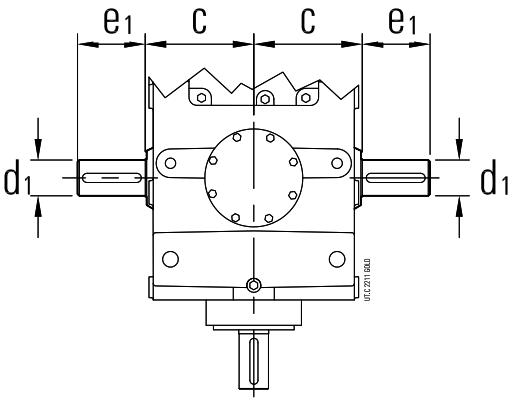


| Rotismo | $u_{N1}$ 1) | Rapporto di trasmissione nominale $i_N$ | Dimensioni estremità d'albero | | |
|---|---|---|---|---|---|
| | | | c | $d_1$ Ø | $e_1$ |
| **C2I** | **2** | $i_N \leq 25$ | 335 | 90 | 170 |
| | **2,5** | $28 \leq i_N \leq 40$ | | | |
| | **3,15** | $45 \leq i_N \leq 50$ | | | |
| | **4** | $56 \leq i_N \leq 80$ | | | |
| | **5** | $i_N \geq 90$ | | | |
| **C3I** | **2** | – | 325 | 65 | 140 |
| | **2,5** | $i_N = 125$ | | | |
| | **3,15** | $160 \leq i_N \leq 200$ | | | |
| | **4** | $i_N \geq 250$ | | | |
| | **5** | – | | | |

1) Rapporto di trasmissione nominale del primo stadio di riduzione.

Per consentire la realizzazione di gruppi combinati o l'applicazione di dispositivi ausiliari (es.: antiretro esterno) i riduttori ad assi ortogonali possono essere forniti con una sporgenza d'albero (singola o doppia) sull'asse della ruota della prima riduzione (ruota conica). Dimensioni principali dell'estremità d'albero come da tabella seguente (per altre dimensioni ved. cap. 24).

Nella tabella sono indicati i rapporti di tramissione nominali della prima riduzione – in funzione dei rapporti di trasmissione totali – in base ai quali è poossibile calcolare la velocità di rotazione della sporgenza ausiliaria.

## – Albero lento con giunto a flangia per fissaggio pendolare

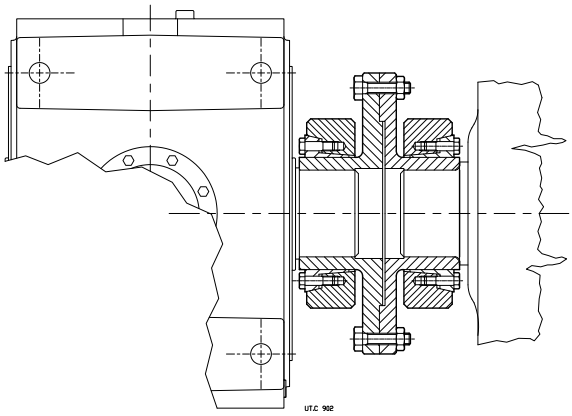

Albero lento cilindrico senza linguetta per applicazione di un giunto a flangia per fissaggio pendolare gruppo di comando.

## – Predisposizione per sensori di vibrazione

Posizione, numero e dimensione dei fori da concordare all'atto dell'ordinazione.

## – Riduttori esecuzione ATEX II 2 GD e 3 GD (grand. 40 … 360)

Per consentirne l'utilizzo in zone con atmosfere potenzialmente esplosive, i riduttori e i motoriduttori ad assi paralleli e ortogonali possono essere forniti conformi alla direttiva comunitaria ATEX 94/9/CE – categoria **2 GD** (per funzionamento in zone 1 (gas), 21 (polveri): presenza di atmosfera esplosiva **probabile**) e **3 GD** (per funzionamento in zone 2 (gas), 22 (polveri): presenza di atmosfera esplosiva **improbabile**) – con temperatura superficiale T 135 °C (T4).

Le varianti principali di questo prodotto sono:
- anelli di tenuta in gomma fluorata;
- tappi metallici; tappo di carico con filtro e valvola;
- targa speciale con marcatura ATEX e dati dei limiti applicativi;
- protezione esterna con smalto **conduttivo** poliuretanico bicomponente all'acqua, **colore grigio** RAL 7040, classe di corrosività C3 ISO 12944-2;
- manuale «Istruzioni d'uso ATEX».

Per la categoria **2 GD**[1)] (**controllo trimestrale**) anche:
- doppi anelli di tenuta asse lento;
- sensore temperatura olio;
- eventuali sensori temperatura cuscinetti.

Temperatura ambiente di funzionamento: -20 ÷ +40 °C (0 ÷ +40 °C per i riduttori muniti di pompa lubrificazione cuscinetti). Il manuale «**Istruzioni d'uso ATEX**» (più eventuale documentazione aggiuntiva) **sono parte integrante della fornitura di ogni riduttore**; ogni indicazione in esse contenute deve essere scrupolosamente applicata. In caso di necessità interpellarci.

**Attenzione**. Di seguito sono elencati i casi in cui l'esecuzione ATEX del riduttore risulta incompatibile con gli altri accessori ed esecuzioni speciali:

**Scelta grandezza riduttore**

| Accessorio o esecuzione speciale | Riduttore in esecuzione ATEX II | |
|---|---|---|
| | **2 GD** | **3 GD** |
| Albero lento cavo con unità di bloccaggio (6) | ● | ● |
| Verniciatura opzionale secondo cicli 3H..., 2I..., 2L... (24) | ○ | ○ |
| Scaldiglia (25) | ○ | ○ |
| Unità autonoma di raffreddamento (29) | – | – |
| Sensori di temperatura olio (30) (31) | ○ | ○ |
| Sensori di temperatura cuscinetto (32) (33) | ○ | ○ |
| Termostato bimetallico (34) | – | – |
| Sensore di livello olio con galleggiante (35) | 2) | ● |

– Non fornibile.
● Fornibile.
○ Fornibile ma in esecuzione ATEX coerente con l'esecuzione ATEX del riduttore e adeguata alla zona di utilizzo.
1) La presenza della pompa lubrificazione cuscinetti impone uno o più sensori temperatura cuscinetto supplementari.
2) Accessorio disponibile solo in categoria 2 G (zona 1).

Per la determinazione della grandezza riduttore procedere come indicato al cap. 5, tenendo presente le seguenti ulteriori limitazioni:

- **massima velocità entrata** $n_1 \leq$ **1 500 min**$^{-1}$; per altre velocità in entrata, interpellarci.
- **fattore di servizio richiesto** determinato come al cap. 3, moltiplicato per il fattore correttivo $fs_{ATEX}$ di tabella 1 e comunque **mai inferiore a 1**; in presenza di albero cavo con unità di bloccaggio (6) verificare anche che il massimo picco di momento torcente sia sempre inferiore a $M_{2\,SD}$ / $fs_{ATEX}$ (per valori di $M_{2\,SD}$ ved. cap. 17 (6));
- potenza termica $Pt$ verificata come indicato al cap. 4 in base alla potenza termica nominale $Pt_N$ moltipicata per i fattori termici $ft_1$ [1] ... $ft_4$ e per il fattore correttivo $ft_{ATEX}$ di tabella 1.

**Tabella 1** - Fattori correttivi per esecuzione ATEX del fattore di servizio richiesto e della potenza termica nominale

| Category | $fs_{ATEX}$ | $ft_{ATEX}$ |
|---|---|---|
| **2 GD** | 1,18 | 0,8 (0,71 for I and CI) |
| **3 GD** | 1,06 | 0,9 (0,8 for I and CI) |

1) Nella determinazione dell'$ft_1$ considerare un valore di $ft_{1a}$ (ved. pag. 387) **mai superiore a 1**.

Descrizione aggiuntiva alla **designazione** per l'ordinazione[2]:
**esecuzione ATEX II ...**
**... 3 GD T4**
**... 2 GD T4 controllo trimestrale**

2) Questa designazione, in caso di motoriduttore, si riferisce solo alla parte riduttore.

# 31 - Installazione e manutenzione


31.1 Sicurezza ..... 80
31.2 Condizioni di impiego e limiti di utilizzo ..... 80
31.3 Generalità ..... 80
31.4 Perno macchina ..... 81
31.5 Montaggio di organi sulle estremità d'albero ..... 82
31.6 Albero lento cavo ..... 82
31.7 Lubrificazione ..... 83
31.8 Avviamento del riduttore a bassa temperatura ambiente ($T_{amb} = T_{olio} \leqslant 25$ °C) ..... 83
31.9 Sistemi di fissaggio pendolare ..... 84
31.10 Momenti di serraggio ..... 84

## 31.1 - Sicurezza

**IMPORTANTE:** i riduttori e motoriduttori forniti da Rossi S.p.A. sono **componenti** destinati ad essere incorporati in apparecchi o sistemi finiti e **ne è vietata la messa in servizio fino a quando l'apparecchio o il sistema nel quale il componente è stato incorporato non sia stato dichiarato conforme:**

- **alla Direttiva macchine 2006/42/CE e successivi aggiornamenti; in particolare, eventuali protezioni antinfortunistiche per estremità d'albero non utilizzate e per passaggi copriventola eventualmente accessibili (o altro), sono a cura dell'Acquirente;**
- **alla Direttiva «Compatibilità elettromagnetica (EMC)» 2004/108/CE e successivi aggiornamenti.**

**Attenzione! Si raccomanda di attenersi a tutte le istruzioni del presente catalogo, a tutte le normative applicabili in materia di corretta installazione e alle vigenti disposizioni di legge in materia di sicurezza. Se vi sono pericoli per persone o cose derivanti da cadute o proiezioni del riduttore o di parti di esso, prevedere appropriate sicurezze contro:**

- **l'allentamento o la rottura delle viti di fissaggio;**
- **la rotazione o lo sfilamento del riduttore dal perno macchina conseguenti a rotture accidentali del vincolo di reazione;**
- **la rottura accidentale del perno macchina.**

**In caso di funzionamento anomalo (aumento di temperatura, vibrazioni o rumorosità inusuali, ecc.) arrestare immediatamente la macchina.**

### Installazione

Un'installazione non corretta, un uso improprio, la rimozione delle protezioni, lo scollegamento dei dispositivi di protezione, la carenza di ispezioni e manutenzione, i collegamenti impropri, possono causare danni gravi a persone o cose. Pertanto il componente deve essere movimentato, installato, messo in servizio, gestito, ispezionato, manutenuto e riparato **esclusivamente da personale responsabile qualificato specificatamente istruito** e in possesso dell'esperienza necessaria per **riconoscere** gli eventuali **rischi** connessi ai presenti prodotti evitando possibili emergenze.

I riduttori e i motoriduttori del presente manuale sono normalmente destinati ad essere impiegati in **aree industriali**: protezioni supplementari eventualmente necessarie devono essere adottate e garantite da chi è responsabile dell'installazione.

**Attenzione**! Componenti in esecuzione speciale o con varianti costruttive possono differire nei dettagli rispetto a quelli descritti e possono richiedere informazioni aggiuntive.

**Attenzione**! Per l'installazione, l'uso e la manutenzione del **motore elettrico** o dell'eventuale motovariatore e/o apparecchiatura elettrica di alimentazione (convertitore di frequenza, soft-start ecc.), e/o eventuali apparecchiature elettriche opzionali (es: unità autonoma di raffreddamento, ecc.), consultare la documentazione specifica ad essi allegata.

All'occorrenza richiederla.

### Manutenzione

Qualunque tipo di operazione sul riduttore o sui componenti ad esso connessi deve avvenire **a macchina ferma**: scollegare il motore (compresi gli equipaggiamenti ausiliari) dall'alimentazione, il riduttore dal carico e assicurarsi che si siano attivati i sistemi di sicurezza contro ogni avviamento involontario e, ove si renda necessario, prevedere dispositivi meccanici di bloccaggio (da rimuovere prima della messa in servizio).

**Attenzione**! Durante il funzionamento i riduttori potrebbero avere **superfici calde**; attendere sempre che il riduttore o il motoriduttore si sia raffreddato prima di intraprendere qualunque operazione.

Ulteriore documentazione tecnica è reperibile sul sito internet www.rossi-group.com.

## 31.2 - Condizioni di impiego e limiti di utilizzo

I riduttori sono progettati per **utilizzo in accordo con i dati di targa**, in applicazioni industriali, in assenza di vibrazioni (velocità di vibrazioni ammissibili: $v_{eff} < 3{,}5$ mm/s per $P_1 \leqslant 15$ kW, $v_{eff} < 4{,}5$ mm/s per $P_1 > 15$ kW), in assenza di radiazioni nucleari e campi magnetici, con **temperatura ambiente -20 ÷ +40 °C** (con punte a +50 °C), con velocità dell'aria $\geqslant 1{,}25$ m/s, con altitudine massima 1 000 m, con umidità relativa max 80 % .

Per temperature ambiente continuative maggiori di 40 °C o minori di -20 °C interpellarci.

## 31.3 - Generalità

Assicurarsi che la struttura sulla quale viene fissato il riduttore o il motoriduttore sia piana, livellata e sufficientemente dimensionata per garantire la stabilità del fissaggio e l'assenza di vibrazioni, tenuto conto di tutte le forze trasmesse dovute alle masse, al momento torcente, ai carichi radiali e assiali.

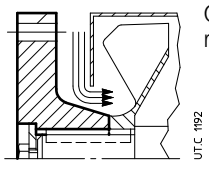


Collocare il riduttore o il motoriduttore in modo da garantire un ampio passaggio d'aria per il raffreddamento del riduttore e del motore (soprattutto dal lato ventola sia riduttore che motore).

Quando il riduttore è dotato di ventola è necessario prevedere e verificare che resti un adeguato spazio per l'aspirazione dell'aria di raffreddamento, anche dopo aver montato la protezione del giunto; se necessario smussare il mozzo del giunto.

Evitare: strozzature nei passaggi dell'aria; vicinanza con fonti di calore che possano influenzare la temperatura dell'aria di raffreddamento e del riduttore per irraggiamento; insufficiente ricircolazione d'aria e in generale applicazioni che compromettano il regolare smaltimento del calore.

Montare il riduttore in modo che non subisca vibrazioni.

In presenza di carichi esterni impiegare, se necessario, spine o arresti positivi.

Nel fissaggio tra riduttore e macchina, si raccomanda l'impiego di **adesivi bloccanti** tipo LOCTITE nelle viti di fissaggio (anche nei piani di unione per fissaggio con flangia).

Per installazione all'aperto o in ambiente aggressivo verniciare il riduttore con vernice anticorrosiva, proteggendolo eventualmente anche con grasso idrorepellente (specie in corrispondenza delle sedi rotanti degli anelli di tenuta e delle zone di accesso alle estremità dell'albero).

Quando è possibile, proteggere il riduttore con opportuni accorgimenti dall'irraggiamento solare e dalle intemperie: quest'ultima protezione **diventa necessaria** quando gli assi lento o veloce sono verticali.

Per temperatura ambiente maggiore di 40 °C o minore di 0 °C interpellarci.

Nel caso si prevedano sovraccarichi di lunga durata, urti o pericoli di bloccaggio, installare salvamotori, limitatori elettronici di momento torcente, giunti idraulici, di sicurezza, unità di controllo o altri dispositivi similari.

**Attenzione! La durata dei cuscinetti e il buon funzionamento di alberi e giunti dipendono anche dalla precisione dell'allineamento tra gli alberi**. Pertanto, occorre prestare la massima cura nell'allineamento del riduttore con il motore e con la macchina da comandare (se necessario, spessorare) interponendo tutte te che è possibile giunti elastici.

Quando una perdita accidentale di lubrificante può comportare gravi danni, aumentare la frequenza delle ispezioni e/o adottare accorgimenti opportuni (es.: indicatore a distanza di livello olio, lubrificante per industria alimentare, ecc.).

In presenza di ambiente inquinante, impedire in modo adeguato la possibilità di contaminazione del lubrificante attraverso gli anelli di tenuta o altro.

## 31.4 - Perno macchina

Per il **perno** della **macchina** sul quale va calettato l'albero cavo del riduttore, si raccomandano le dimensioni e le tolleranze riportate in tabella.

**Importante**: il diametro del perno macchina in battuta contro il riduttore deve essere almeno **(1,18 ÷ 1,25 ) · D**.

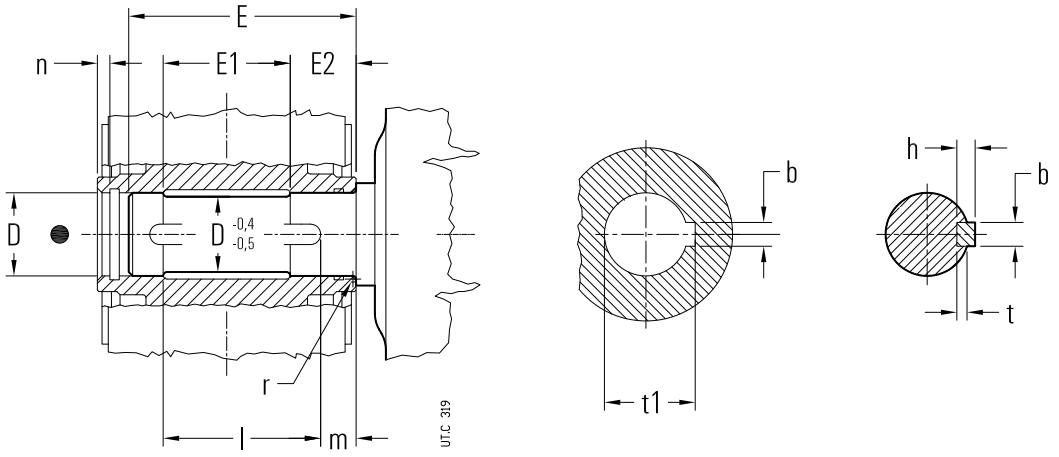


| Grandezza riduttore | Albero cavo | | Perno macchina | | | | | | Linguetta | Cava | | |
|---|---|---|---|---|---|---|---|---|---|---|---|---|
| | **D** | **n** | **E** | **$E_1$** | **$E_2$** | | **m** | **r** | **b × h × l** | **b** | **t** | **$t_1$** |
| | Ø H7 / h6, j6 | | 2) | | 2) | 1) 2) | | | h9 h11 | $H9_{mozzo}$ $N9_{albero}$ | albero | mozzo |
| **400, 401** | 200 | 14 | 620 | 300 | 165 | 130 | 10 | 5 | 45 × 25 × 600 | 45 | 15 | 210,4 |

1) Valori validi per **R 4I**.
2) In presenza della «Tenuta con labirinto e ingrassatore albero lento» (cap. 30 (26)) occorre incrementare la quota E (E2) della quantità A indicata in tabella al cap. 30 (26).

## 31.5 - Montaggio di organi sulle estremità d'albero veloce e lento

In generale, per il foro degli organi calettati sull'estremità d'albero, si raccomanda la tolleranza H7. Per estremità d'albero veloce con D ⩾ 55mm, purchè il carico sia uniforme e leggero, la tolleranza può essere G7. Altri dati secondo tabella «Estremità d'albero veloce e lento» (cap. 24).

Prima di procedere al montaggio pulire bene e lubrificare le superfici di contatto con adeguati prodotti contro l'ossidazione, per evitare il pericolo di grippaggio e l'ossidazione di contatto.

Con albero lento cavo con **unità di bloccaggio lato opposto macchina** occorre proteggere la porzione clindrica del perno macchina dal **lato opposto unità di bloccaggio** con adeguati prodotti contro l'ssidazione di contatto.

Il montaggio e lo smontaggio si effettuano con l'ausilio di **tiranti** ed **estrattori** servendosi del foro filettato in testa all'estremità d'albero avendo cura di evitare urti e colpi che potrebbero danneggiare irrimediabilmente cuscinetti o altre parti; per accoppiamenti H7/m6 è consigliabile effettuare il montaggio a caldo riscaldando l'organo da calettare a 80 ÷ 100 °C.

I giunti con velocità periferica sul diametro esterno fino a 20 m/s devono essere equilibrati staticamente; per velocità periferiche superiori occorre effettuare l'equilibratura dinamica.

Quando il collegamento tra riduttore e macchina o motore è realizzato con una trasmissione che genera carichi sull'estremità d'albero, assicurarsi che:

- i carichi non eccedano i valori indicati al cap. 11 e non vengano superati i valori di progetto dell'applicazione;
- lo sbalzo della trasmissione sia ridotto al minimo;
- le trasmissioni a catena non siano tese (all'occorrenza – carico e/o moto alterni – prevedere opportuni tendicatena); con velocità periferica della catena superiore a 1 m/s occorre installare dei dispositivi che ne segnalino l'eventuale malfunzionamento (es.: sensori di allineamento, ecc.);
- nelle trasmissioni a ingranaggi vi sia un adeguato gioco di ingranamento (≈ 0,03 ÷ 0,04 · m) tra pignone e cremagliera (ralla).
- le trasmissioni a cinghia non siano eccessivamente tese.

Per eventuali accoppiamenti scanalati impiegare adeguati prodotti contro l'ossidazione.

## 31.6 - Albero lento cavo

Per facilitare il montaggio e lo smontaggio, procedere come raffigurato nelle fig. a, b rispettivamente.

Per il fissaggio assiale si può adottare il sistema raffigurato nelle fig. c, d. Quando il perno macchina è senza battuta, si può interporre un distanziale tra l'anello elastico e il perno stesso.

Il perno macchina deve essere come indicato al cap. 31.4 (cap. 30 (5) e 30 (6) nel caso di albero lento cavo differenziato o con unità di bloccaggio). Per montaggi verticali a soffitto interpellarci.

A richiesta si può fornire (cap. 30 (20)) la rosetta di montaggio, smontaggio e fissaggio assiale riduttore. Le parti a contatto con l'eventuale anello elastico devono essere a spigolo vivo. Per il montaggio della vite si raccomanda l'impiego di adesivi bloccanti tipo LOCTITE 601.

Se vi sono **pericoli** per **persone** o **cose** derivanti da cadute o proiezioni del riduttore o di parti di esso, prevedere **appropriate sicurezze contro**:

- **la rotazione o lo sfilamento del riduttore** dal perno macchina conseguenti a rotture accidentali del vincolo di reazione;
- **la rottura accidentale del perno macchina**.

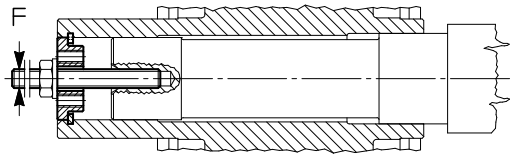


a) montaggio

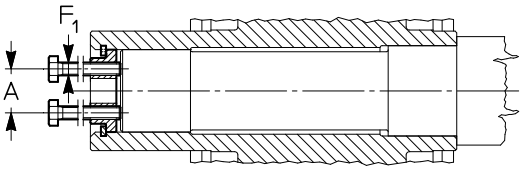


b) smontaggio

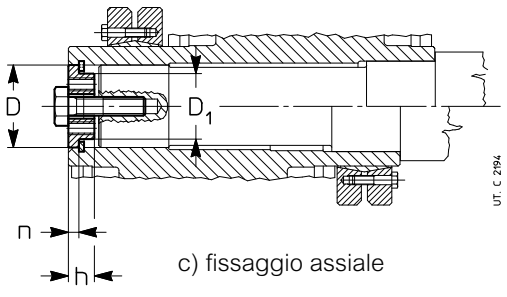


c) fissaggio assiale

| Grandezza riduttore | A | | D | | $D_1$ | | F | $F_1$ | h | n | Vite fissaggio assiale UNI 5737-88 |
|---|---|---|---|---|---|---|---|---|---|---|---|
| | | 1) | Ø | Ø 1) | Ø | 1) | | | | | |
| **400, 401** | 144 | 134 | 210 | 200 | 180 | 170 | M30 | M24 | 34 | 14 | M30 × 90 |

1) Quota valida per esecuzione con albero lento cavo con cava linguetta.

## 31.7 - Lubrificazione

La lubrificazione degli ingranaggi è a bagno d'olio.

Anche i cuscinetti sono lubrificati a bagno d'olio, o a sbattimento eccetto i cuscinetti superiori che sono lubrificati con pompa (ved. cap. 12 (19)) o con grasso «a vita» (con o senza anello NILOS secondo la velocità).

I riduttori vengono forniti **senza olio**; occorre quindi, prima di metterli in funzione, immettere fino a livello **olio minerale** avente la gradazione di viscosità ISO indicata in tabella in funzione della temperatura ambiente e della velocià uscita. Normalmente il primo e il secondo campo di velocità riguardano il rotismi **2I**, il terzo riguarda i rotismi **3I**, **4I**, **C2I**, **C3I** e il quarto riguarda applicazioni particolari.

Quando si vuole aumentare l'intervallo di lubrificazione («lunga vita»), il campo della temperatura ambiente e/o ridurre la temperatura dell'olio impiegare **olio sintetico** a base di **polialfaolefine** avente la gradazione di viscosità ISO indicata in tabella.

Se il servizio è continuo, è consigliabile impiegare olio sintetico nel caso di riduttori di grandezza e forma costruttiva contrassegnata con (ved. cap. 8, 10) e ad assi ortogonali con albero veloce bisporgente. Orientativamente l'intervallo di lubrificazione, in assenza di inquinamento dall'esterno, è quello indicato in tabella. Per sovraccarichi forti dimezzare i valori.

Indipendentemente dalle ore di funzionamento:
- sostituire l'olio minerale almeno ogni 3 anni;
- sostituire o rigenerare l'olio sintetico almeno ogni 5 ÷ 8 anni, secondo la grandezza del riduttore e le condizioni di servizio e ambientali;

Non miscelare oli sintetici di marche diverse; se per il cambio dell'olio si vuole utilizzare un tipo di olio diverso da quello precedentemente impiegato, effettuare un accurato lavaggio.

**Anelli di tenuta**: la durata dipende da molti fattori quali velocità di strisciamento, temperatura, condizioni ambientali, ecc.; orientativamente può variare da 3 150 a 25 000 h.

**Attenzione**: prima di allentare il tappo di carico con valvola (simbolo ) attendere che il riduttore si sia raffreddato e aprire con cautela.

Gradazione di viscosità ISO
Valore medio [cSt] della viscosità cinematica a 40 °C

| Velocità $n_2$ min$^{-1}$ | Temperatura ambiente[1] [°C] | | | | |
|---|---|---|---|---|---|
| | olio minerale | | | olio sintetico | |
| | -20 ÷ 0 | 0 ÷ 20 | 20 ÷ 40 | -20 ÷ 0 | 0 ÷ 40 |
| > **224** | 150 | 150 | 150 | 150 | 150 |
| **224 ÷ 22,4** | 150 | 150 | 220 | 150 | 220 |
| **22,4 ÷ 5,6** | 150 | 220 | 320 | 220 | 320 |
| < **5,6** | 220 | 320 | 460 | 320 | 460 |

| Temperatura olio °C | Intervallo di lubrificazione [h] | |
|---|---|---|
| | olio minerale | olio sintetico |
| ⩽ **65** | 8 000 | 25 000 |
| **65 ÷ 80** | 4 000 | 18 000 |
| **80 ÷ 95** | 2 000 | 12 500 |
| **95 ÷ 110**[2] | – | 9 000 |

Tabella elenco oli

| Produttore | **Olio sintetico PAO** ISO VG 150 ... 460 | Olio minerale ISO VG 150 ... 460 |
|---|---|---|
| ENI | Blasia SX | Blasia |
| ARAL | Degol PAS | Degol BG |
| BP | Enersyn EPX | Energol GR XP |
| CASTROL | Alphasyn EP | Alpha SP |
| FUCHS | Renolin Unisys CLP | Renolin CLP |
| KLÜBER | Klübersynth GEM4 | Klüberoil GEM 1 |
| MOBIL | Mobil SHC Gear | Mobilgear 600 XP |
| SHELL | Omala S4 GX / S4 GXV | Omala S2 GV |
| CHEVRON | Pinnacle | Meropa |
| TOTAL | Carter SH | Carter EP |

## 31.8 - Avviamento del riduttore a bassa temperatura ambiente ($T_{amb} = T_{olio} \leq$ 25 °C)

La **minima** temperatura ambiente (coincidente con quella dell'olio) alla quale è consentito avviare il riduttore dipende dal sistema di lubrificazione e dal tipo di lubrificante impiegato.

### Riduttori con lubrificazione a sbattimento

Il riduttore può essere avviato con temperatura ambiente/olio ⩾ - 20 °C, avendo cura di rispettare le prescrizioni di viscosità del lubrificante indicate al paragrafo precedente («Lubrificazione»).

In presenza di un eventuale unità autonoma di raffreddamento con scambiatore di calore (ma senza lubrificazione forzata), occorre comandare l'avviamento della motopompa al raggiungimento della temperatura olio di 60 °C.

### Riduttori con lubrificazione forzata cuscinetti

In presenza di sistemi di lubrificazione forzata cuscinetti (ved. cap. 24 e cap. 30 (8) e (9)), il riduttore può essere avviato solo se la temperatura dell'olio è ⩾ 25 °C, rispettando le prescrizioni di viscosità del lubrificante indicate al cap. 31.6.

Pertanto, prima dell'avviamento del riduttore occorre preriscaldare il bagno d'olio mediante l'utillizzo di scaldiglie (ved. cap. 30 (10)) fino al raggiungimento della temperatura di 25 °C.

1) Sono ammesse punte di temperature ambiente di 10 °C in più. Per il funzionamento con **avviamenti a bassa temperatura** ($T_{amb} = T_{olio} \leqslant 25$ °C) e **lubrificazione forzata**, **prevedere sempre** la **scaldiglia** di preriscaldamento olio (ved. cap. 31.7).
2) Valori ammessi solo per servizi non continuativi.

## 31.9 - Sistemi di fissaggio pendolare

La forma e la robustezza della carcassa consentono **interessanti** sistemi di fissaggio pendolare, per es. anche motoriduttore con trasmissione a cinghia, con giunto idraulico, ecc.

Di seguito vengono proposti alcuni significativi sistemi di fissaggio pendolare.

**IMPORTANTE**. Nel fissaggio pendolare il riduttore deve essere sopportato radialmente e assialmente (anche per forme costruttive B3 ... B8) dal perno della macchina e ancorato contro la sola rotazione mediante un vincolo **libero assialmente** e con **giochi di accoppiamento** sufficienti a consentire le piccole oscillazioni, sempre presenti, senza generare pericolosi carichi supplementari sul riduttore stesso. Lubrificare con prodotti adeguati le cerniere e le parti soggette a scorrimento; per il montaggio delle viti si raccomanda l'impiego di adesivi bloccanti tipo LOCTITE 601.

In caso di fissaggio pendolare con vincolo elastico, in forma costruttiva B3 o B8, assicurarsi che l'oscillazione della carcassa, durante il funzionamento, non oltrepassi – verso l'alto – la posizione perfettamente orizzontale.

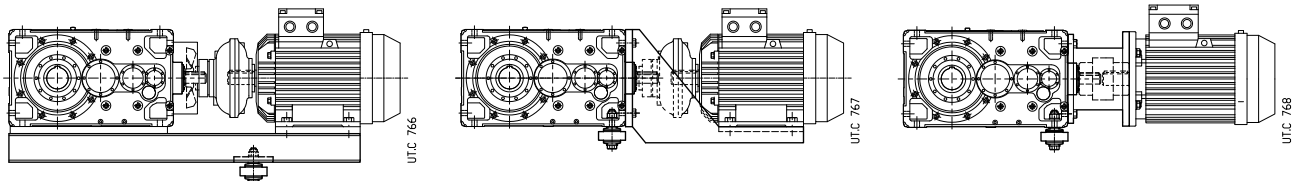


Sistema di reazione (ved. cap. 12 (7)) semielastico ed economico: con bullone a molle a tazza.

## 31.10 - Momenti di serraggio

Salvo diversa indicazione, normalmente è sufficiente adottare viti in classe 8.8

Prima di serrare le viti accertarsi che gli eventuali centraggi delle flange siano inseriti l'uno sull'altro.

In generale, le viti devono essere serrate diagonalmente con il massimo momento di serraggio.

Le viti dell'unità di bloccaggio devono essere serrate in modo graduale e uniforme con sequenza continua (non diagonalmente!) e in più fasi sino al raggiungimento del momento di serraggio massimo indicato in tabella.

Prima di procedere al serraggio, sgrassare accuratamente le viti; in caso di forti vibrazioni, servizi gravosi, frequenti inversioni del moto è sempre consigliabile applicare sul filetto un adeguato adesivo frena filetto tipo Loxeal 23-18 o equivalente.

| Viti<br><br>UNI 5737-88<br>UNI 5931-84 | Momento di serraggio *M*s [N m] | | | |
|---|---|---|---|---|
| | Piedi, flange e fori filettati in testa d'albero | | | Unità di bloccaggio |
| | Classe 8.8 | Classe 10.9 | Classe 12.9 | Classe 10.9 |
| **M10** | 50 | 70 | 85 | – |
| **M12** | 85 | 120 | 145 | – |
| **M16** | 205 | 290 | 350 | – |
| **M20** | 400 | 560 | 680 | 490 |
| **M24** | 710 | 1 000 | 1 200 | 840 |
| **M30** | 1 380 | 1 950 | 2 350 | – |
| **M36** | 2 500 | 3 550 | 4 200 | – |
| **M45** | 5 000 | 7 000 | 8 400 | – |
| **M56** | 9 800 | 13 800 | 16 500 | – |

Pagina lasciata intenzionalmente bianca.

Pagina lasciata intenzionalmente bianca.

# G serie Gruppi di comando su basamento

**Indice di sezione**

32 – Gruppi di comando su basamento .....457

## Caratteristiche

I gruppi di comando sono costituiti da un **motore elettrico** e un **riduttore ad assi ortogonali**, entrambi in forma costruttiva B3 (assi orizzontali), montati su un **basamento** di acciaio elettrosaldato e disteso opportunamente dimensionato, e collegati tra loro tramite un giunto.

Il **giunto di collegamento** può essere di tipo elastico, o idraulico base, con semplice o doppia camera di ritardo. Entrambe le tipologie di giunto possono essere equipaggiate con fascia freno per **freno negativo a ceppi** (frenatura in assenza di alimentazione). A richiesta è disponibile anche l'esecuzione con freno a disco.

Sia il giunto di collegamento sia l'eventuale freno di sicurezza o stazionamento sono protetti da un carter di acciaio fissato al basamento.

Il basamento è provvisto di staffa di reazione con bussola elastica per il fissaggio pendolare del gruppo di comando. **La staffa di reazione**, comprendente il kit di viti per il fissaggio al basamento, viene fornita a parte e il montaggio è a cura del Cliente.

La verniciatura del gruppo di comando viene eseguita con vernice sintetica idonea a resistere ai normali ambienti industriali, e a consentire ulteriori finiture con vernici sintetiche; colore finale blu RAL 5010 DIN 1843.

### Riduttore

Il riduttore ad assi ortogonali rientra nella gamma standard Rossi, caratterizzata da:

- Flessibilità di fabbricazione e gestione
- Elevata classe di qualità di fabbricazione
- Prestazioni elevate ed affidabili
- Ampia gamma di grandezze e rotismi per meglio andare incontro alle esigenze del cliente e della specifica applicazione
- Robustezza, precisione e affidabilità, rafforzate attraverso una moderna concezione progettuale di fabbricazione e gestionale
- Manutenzione ridotta

Prestazioni, dimensioni e caratteristiche costruttive sono riportate nei cataloghi.

Tutti i riduttori sono dimensionati in ogni parte per trasmettere elevati momenti torcenti nominali e massimi e per sopportare elevati carichi esterni.

L'esecuzione normalmente prevista per questo tipo di gruppi di comando è per fissaggio pendolare con riduttore con albero lento cavo. Il collegamento tra riduttore e albero macchina è realizzabile con linguetta o unità di bloccaggio. A richiesta sono fornibili eventuali coperchi di protezione per la parti rotanti.

In alternativa è disponibile l'opzione per montaggio pendolare con albero lento riduttore integrale cilindrico, completo di giunto flangiato rigido.

Per maggiori dettagli circa dimensioni, caratteristiche di interfaccia e opzioni disponibili si rimanda ai cataloghi specifici.

### Basamento

La struttura dei basamenti di supporto del gruppo di comando è costruita con profilati cavi (riduttore grandezza 140 ... 225) o profilati a trave (riduttore grandezza 250 ... 360), opportunamente combinati, trattati e lavorati.

Il progetto è realizzato per massimizzare la resistenza del basamento, ottimizzando costi e prestazioni.

Tutti i basamenti sono stati verificati a resistenza e flessione, prendendo in considerazione la condizione di carico più gravosa tra quelle previste a catalogo.

Su ciascun basamento sono presenti superfici lavorate per il fissaggio e **blocchetti di riscontro per l'allineamento dei componenti** del gruppo di comando. Tutti i componenti di fornitura Rossi vengono forniti già assemblati e allineati sul basamento.

La posizione dell'attacco per il braccio di reazione è stata definita in modo da ottimizzare il fissaggio per minimizzare le sollecitazioni sul basamento e gli organi di collegamento.

La fornitura standard prevede l'inclusione della sola staffa di reazione con bussola elastica forniti a parte (montaggio a cura del Cliente). Il braccio di reazione completo può essere eventualmente quotato e fornito, previo accordo con il Cliente circa caratteristiche e dimensioni.

## Scelta

Le combinazioni motore-riduttore riportate nel presente catalogo sono state realizzate considerando un fattore di servizio minimo di 1,4 per riduttori a catalogo G e 1,6 per riduttori a catalogo H. Per maggiori dettagli relativi alla relazione tra fattore di servizio, condizione di carico e durata di vita dei riduttori rimandiamo ai cataloghi specifici.

In ogni caso **la scelta del riduttore deve essere eseguita in conformità a quanto definito e prescritto per la specifica applicazione nel relativo catalogo Rossi**.

## Dimensioni e masse

Per determinare le dimensioni di ingombro del gruppo di comando occorre innanzitutto identificare tipo e grandezza dei componenti della trasmissione.

Si considera il gruppo di comando costituito da due sottogruppi:

- **sottogruppo motore**, comprensivo di motore elettrico, giunto di accoppiamento con fascia freno (se presente), freno (se presente) e coperchio di protezione per giunto e freno
- **sottogruppo riduttore**, comprensivo di riduttore e basamento con staffa di reazione

Nelle pagine da 460 a 463 sono riportate le dimensioni relative al sotto gruppo motore nelle diverse varianti a disposizione, in funzione di tipo di giunto, grandezza e tipo di motore elettrico.
Nelle pagine da 464 a 467 si riportano le dimensioni relative al sottogruppo riduttore, in funzione di rotismo e grandezza riduttore, e tenendo in considerazione l'eventuale presenza di una ventola di raffreddamento montata sull'albero veloce riduttore..

In alcuni casi, in funzione della polarità del motore e della frequenza nominale di alimentazione, la scelta del giunto idraulico può risultare differente, e determinare quindi una modifica della dimensione A: i dettagli sono riportati a pag. 468.

I dati dimensionali contenuti nelle due sezioni sopra citate, combinati come rappresentato nella figura sotto riportata, permettono la piena identificazione delle dimensioni d'ingombro del gruppo di comando.

Le masse riportate nelle tabelle dimensionali, relativamente ai sottogruppi motore e riduttore separatamente, sono indicative, e pertanto la massa totale del gruppo deve essere considerata soltanto come un riferimento per l'identificazione delle attrezzature idonee e necessarie per il sollevamento dell'intero gruppo di comando. A questo proposito **si raccomanda di dimensionare gli organi di sollevamento con un margine di sicurezza almeno del 25% rispetto all'indicazione risultante da catalogo**. Per le modalità operative di sollevamento si rimanda alle indicazioni riportate a pag. 470.

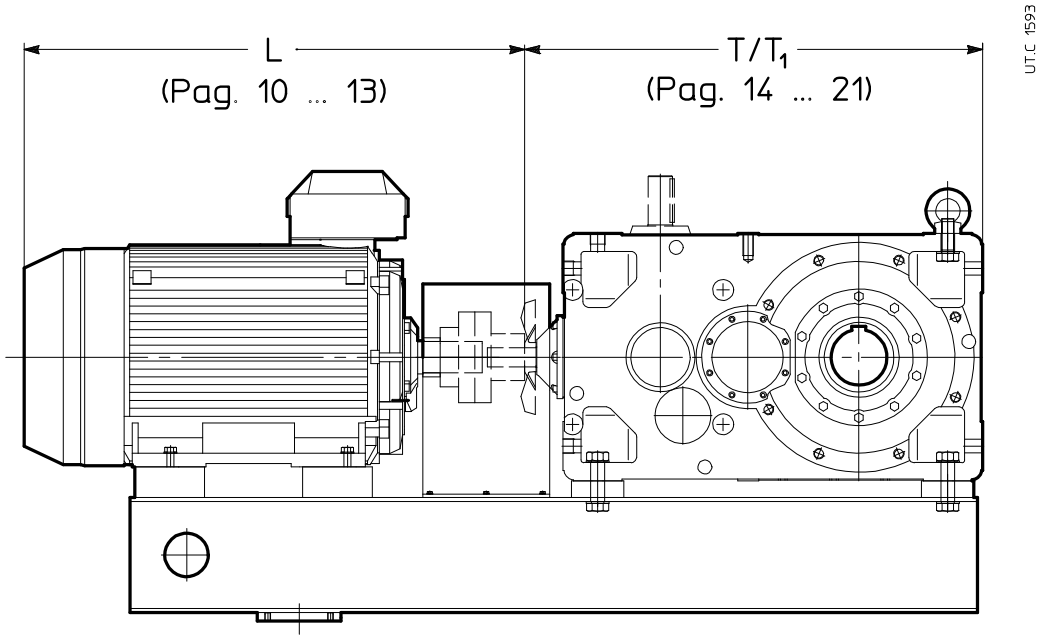

## Dimensioni e masse - **Sottogruppo motore**

### Con **giunto elastico**

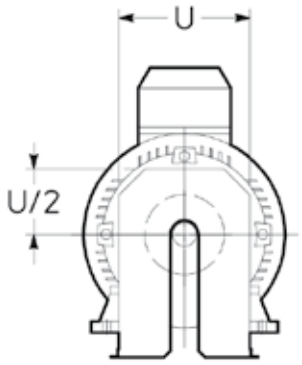


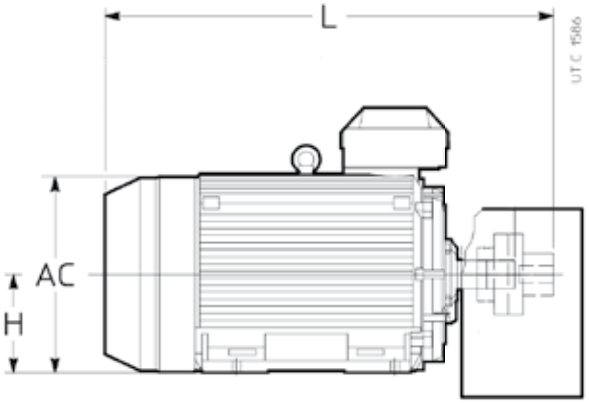


### Con **giunto elastico** e **freno a ceppi**

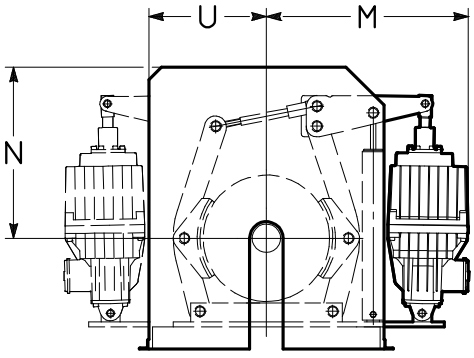


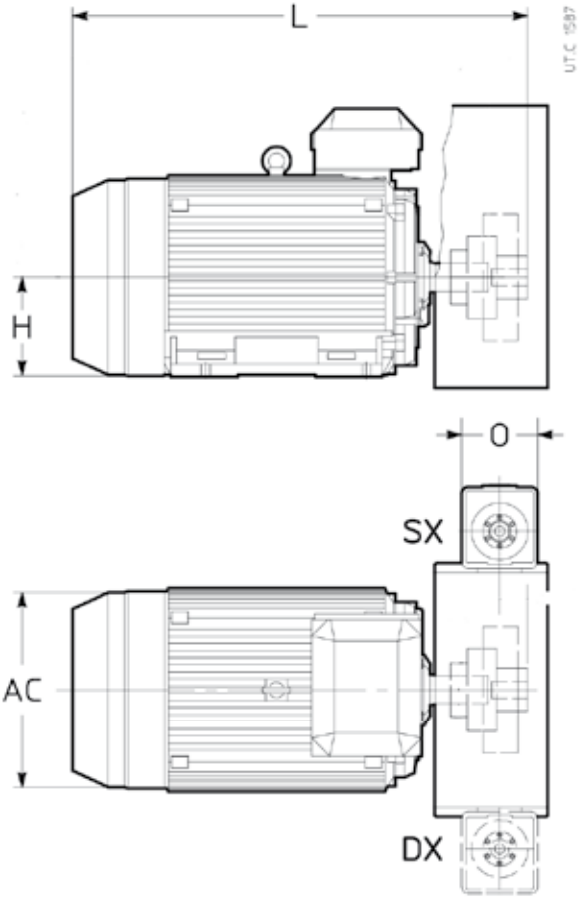


Freno con attuatore montato a sinistra (vista lato ventola motore); a richiesta montaggio a destra

## Dimensioni e masse - Sottogruppo motore

### 4 poli con giunto elastico

| $P_N$ 50 Hz kW | $P_N$ 60 Hz kW | Motore | | AC Ø ~ | H 2) | M | N | O | U | L ~ | Massa kg 1) |
|---|---|---|---|---|---|---|---|---|---|---|---|
| **5,5** | 6,6 | **132** | **4** | 258 | 132 | - | - | - | 190 | 537 | 60 |
| **7,5** | 9 | **132** | **4** | 258 | 132 | - | - | - | 190 | 537 | 70 |
| **9,2** | 11 | **132** | **4** | 258 | 132 | - | - | - | 190 | 575 | 80 |
| **11** | 13,2 | **160** | **4** | 314 | 160 | 427 | 320 | 160 | 190 | 720 | 140 |
| **15** | 18 | **160** | **4** | 314 | 160 | 427 | 320 | 160 | 190 | 720 | 150 |
| **18,5** | 22,2 | **180** | **4** | 314 | 180 | 427 | 320 | 160 | 190 | 731 | 160 |
| **22** | 26,4 | **180** | **4** | 354 | 180 | 427 | 320 | 160 | 190 | 806 | 180 |
| **30** | 36 | **200** | **4** | 354 | 200 | 427 | 393 | 160 | 260 | 816 | 230 |
| **37** | 44,4 | **225** | **4** | 411 | 225 | 474 | 393 | 160 | 260 | 923 | 300 |
| **45** | 54 | **225** | **4** | 411 | 225 | 502 | 393 | 190 | 260 | 923 | 330 |
| **55** | 44,4 | **250** | **4** | 411 | 250 | 502 | 393 | 190 | 260 | 923 | 370 |
| **75** | 90 | **280** | **4** | 490 | 280 | 568 | 412 | 190 | 260 | 1 062 | 510 |
| **90** | 108 | **280** | **4** | 490 | 280 | 568 | 412 | 190 | 260 | 1 062 | 580 |
| **110** | 132 | **315** | **4** | 490 | 315 | 642 | 542 | 190 | 330 | 1 112 | 680 |
| **132** | 158 | **315** | **4** | 604 | 315 | 642 | 542 | 190 | 330 | 1 255 | 970 |
| **160** | 192 | **315** | **4** | 604 | 315 | 642 | 542 | 240 | 330 | 1 255 | 1 050 |
| **200** | 240 | **315** | **4** | 604 | 315 | 642 | 542 | 240 | 330 | 1 366 | 1 250 |
| **250** | 300 | **355** | **4** | 770 | 355 | 642 | 542 | 240 | 330 | 1 679 | 1 950 |
| **315** | 378 | **355** | **4** | 770 | 355 | - | - | - | 440 | 1 700 | 2 000 |
| **355** | 426 | **355** | **4** | 770 | 355 | - | - | - | 440 | 1 900 | 2 200 |
| **400** | 480 | **355** | **4** | 770 | 355 | - | - | - | 440 | 1 900 | 2 350 |
| **450** | 540 | **355** | **4** | 770 | 355 | - | - | - | 440 | 1 900 | 2 450 |
| **500** | 600 | **355** | **4** | 770 | 355 | - | - | - | 440 | 1 900 | 2 550 |
| **560** | 672 | **400** | **4** | 850 | 400 | - | - | - | 440 | 2 155 | 2 850 |

### 6 poli con giunto elastico

| $P_N$ 50 Hz kW | $P_N$ 60 Hz kW | Motore | | AC Ø ~ | H 2) | M | N | O | U | L ~ | Massa kg 1) |
|---|---|---|---|---|---|---|---|---|---|---|---|
| **4** | 4,8 | **132** | **6** | 258 | 132 | - | - | - | 190 | 537 | 70 |
| **5,5** | 6,6 | **132** | **6** | 258 | 132 | - | - | - | 190 | 575 | 80 |
| **7,5** | 9 | **160** | **6** | 314 | 160 | 427 | 320 | 160 | 190 | 720 | 130 |
| **11** | 13,2 | **160** | **6** | 314 | 160 | 427 | 320 | 160 | 190 | 720 | 140 |
| **15** | 18 | **180** | **6** | 354 | 180 | 474 | 393 | 160 | 190 | 806 | 190 |
| **22** | 26,4 | **200** | **6** | 354 | 200 | 474 | 393 | 160 | 260 | 816 | 230 |
| **30** | 36 | **225** | **6** | 411 | 225 | 568 | 412 | 190 | 260 | 923 | 350 |
| **37** | 44,4 | **250** | **6** | 411 | 250 | 568 | 412 | 190 | 260 | 923 | 400 |
| **45** | 54 | **280** | **6** | 490 | 280 | 568 | 412 | 190 | 260 | 1062 | 460 |
| **55** | 66 | **280** | **6** | 490 | 280 | 642 | 542 | 190 | 260 | 1062 | 560 |
| **75** | 90 | **315** | **6** | 490 | 315 | 642 | 542 | 190 | 330 | 1 112 | 660 |
| **90** | 108 | **315** | **6** | 604 | 315 | 642 | 542 | 190 | 330 | 1 255 | 940 |
| **132** | 158 | **315** | **6** | 604 | 315 | 642 | 542 | 240 | 330 | 1 255 | 1 100 |
| **160** | 192 | **315** | **6** | 604 | 315 | 642 | 542 | - | 330 | 1 366 | 1 200 |
| **200** | 240 | **355** | **6** | 770 | 355 | - | - | - | 330 | 1 679 | 1 750 |
| **250** | 300 | **355** | **6** | 770 | 355 | - | - | - | 440 | 1 700 | 2 000 |
| **315** | 378 | **355** | **6** | 770 | 355 | - | - | - | 440 | 1 900 | 2 450 |
| **355** | 426 | **355** | **6** | 770 | 355 | - | - | - | 440 | 1 900 | 2 500 |
| **400** | 480 | **400** | **6** | 850 | 400 | - | - | - | 440 | 2 155 | 2 850 |
| **450** | 540 | **400** | **6** | 850 | 400 | - | - | - | 440 | 2 155 | 3 000 |
| **500** | 600 | **400** | **6** | 850 | 400 | - | - | - | 440 | 2 155 | 3 250 |

1) Le masse riportate sono indicative. Per ottenere la massa totale del gruppo di comando, sommare al valore di tabella la massa relativa al sottogruppo riduttore.
2) Tolleranza: fino alla grand. 250 $^{-0,5}_{-3}$ mm, per grand. > 280 $^{0}_{-1}$ mm.

## Dimensioni e masse - Sottogruppo motore

### Con **giunto elastico**

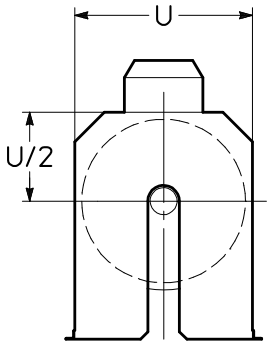


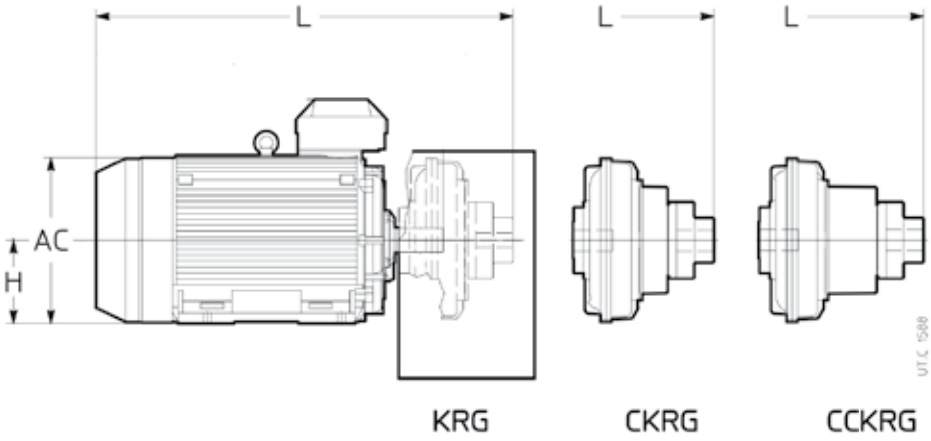


KRG — tipo base, senza camera di ritardo

CKRG — con semplice camera di ritardo

CCKRG — con doppia camera di ritardo

### Con **giunto idraulico** e **freno a ceppi**

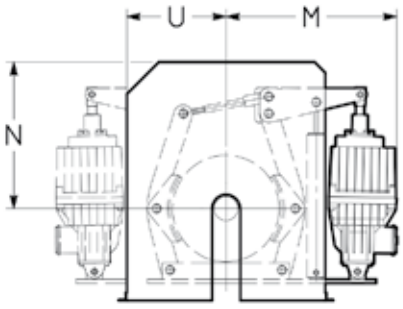


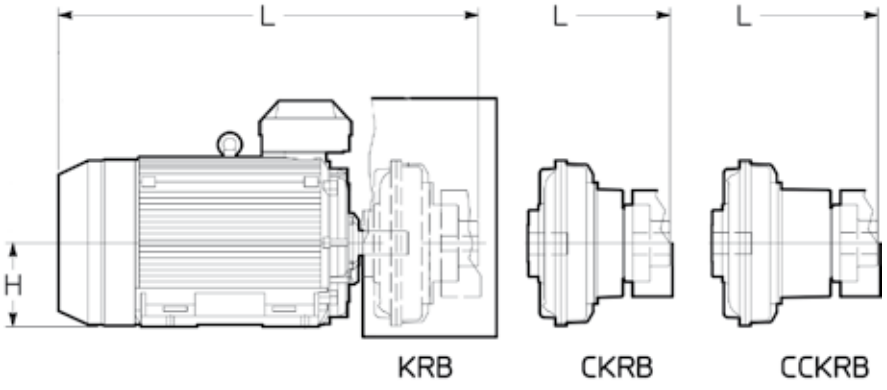


KRB — tipo base, senza camera di ritardo, con fascia freno

CKRB — con semplice camera di ritardo e fascia freno

CCKRB — con doppia camera di ritardo e fascia freno

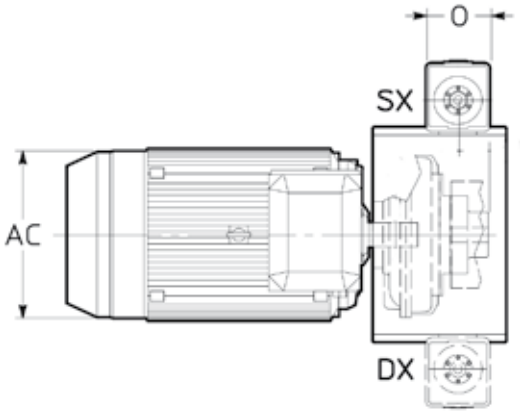

## Dimensioni e masse - Sottogruppo motore

### 4 poli con giunto idraulico

| $P_N$ 50 Hz kW | $P_N$ 60 Hz kW | Motore | | AC Ø ~ | H 2) | M | N | O | U | L ~ KR... | L ~ CKR... 50 Hz | L ~ CCKR... | L ~ KR... | L ~ CKR... 60 Hz | L ~ CCKR... | Massa kg 1) |
|---|---|---|---|---|---|---|---|---|---|---|---|---|---|---|---|---|
| **5,5** | 6,6 | **132** | **4** | 258 | 132 | - | - | - | 330 | 631 | - | - | 631 | - | - | 80 |
| **7,5** | 9 | **132** | **4** | 258 | 132 | - | - | - | 330 | 631 | - | - | 631 | - | - | 90 |
| **9,2** | 11 | **132** | **4** | 258 | 132 | - | - | - | 440 | 678 | 724 | - | 669 | - | - | 100 |
| **11** | 13,2 | **160** | **4** | 314 | 160 | 427 | 320 | 160 | 440 | 793 | 839 | - | 793 | 839 | - | 120 |
| **15** | 18 | **160** | **4** | 314 | 160 | 427 | 320 | 160 | 440 | 793 | 839 | - | 793 | 839 | - | 130 |
| **18,5** | 22,2 | **180** | **4** | 314 | 180 | 427 | 320 | 160 | 440 | 793 | 860 | - | 793 | 860 | - | 140 |
| **22** | 26,4 | **180** | **4** | 354 | 180 | 427 | 320 | 160 | 440 | 868 | 935 | - | 868 | 935 | - | 170 |
| **30** | 36 | **200** | **4** | 354 | 200 | 427 | 393 | 160 | 440 | 898 | 958 | - | 898 | 958 | - | 200 |
| **37** | 44,4 | **225** | **4** | 411 | 225 | 474 | 393 | 160 | 440 | 975 | 1 035 | - | 975 | 1 035 | - | 260 |
| **45** | 54 | **225** | **4** | 411 | 225 | 502 | 393 | 190 | 560 | 1 033 | 1 101 | 1 149 | 1 033 | 1 101 | 1 149 | 390 |
| **55** | 44,4 | **250** | **4** | 411 | 250 | 502 | 393 | 190 | 560 | 1 033 | 1 101 | 1 149 | 1 033 | 1 101 | 1 149 | 420 |
| **75** | 90 | **280** | **4** | 490 | 280 | 568 | 412 | 190 | 560 | 1 181 | 1 261 | 1 341 | 1 181 | 1 261 | 1 341 | 590 |
| **90** | 108 | **280** | **4** | 490 | 280 | 568 | 412 | 190 | 560 | 1 181 | 1 261 | 1 341 | 1 181 | 1 261 | 1 341 | 660 |
| **110** | 132 | **315** | **4** | 490 | 315 | 642 | 542 | 190 | 660 | 1 181 | 1 261 | 1 341 | 1 181 | 1 261 | 1 341 | 750 |
| **132** | 158 | **315** | **4** | 604 | 315 | 642 | 542 | 190 | 660 | 1 324 | 1 404 | 1 484 | 1 324 | 1 404 | 1 484 | 1 050 |
| **160** | 192 | **315** | **4** | 604 | 315 | 642 | 542 | 240 | 660 | 1 395 | 1 495 | 1 585 | 1 395 | 1 495 | 1 588 | 1 200 |
| **200** | 240 | **315** | **4** | 604 | 315 | 642 | 542 | 240 | 660 | 1 495 | 1 595 | 1 685 | 1 495 | 1 595 | 1 685 | 1 350 |
| **250** | 300 | **355** | **4** | 770 | 355 | 642 | 542 | 240 | 820 | 1 803 | 1 903 | 1 993 | 1 803 | 1 903 | 1 993 | 2 100 |
| **315** | 378 | **355** | **4** | 770 | 355 | - | - | - | 820 | 1 803 | 1 903 | 1 993 | 1 803 | 1 903 | 1 993 | 2 100 |
| **355** | 426 | **355** | **4** | 770 | 355 | - | - | - | 820 | 2 024 | 2 142 | 2 241 | 2 024 | 2 142 | 2 241 | 2 450 |
| **400** | 480 | **355** | **4** | 770 | 355 | - | - | - | 820 | 2 024 | 2 142 | 2 241 | 2 024 | 2 142 | 2 241 | 2 600 |
| **450** | 540 | **355** | **4** | 770 | 355 | - | - | - | 820 | 2 024 | 2 142 | 2 241 | 2 024 | 2 142 | 2 241 | 2 700 |
| **500** | 600 | **355** | **4** | 770 | 355 | - | - | - | 820 | 2 024 | 2 142 | 2 241 | 2 024 | 2 142 | 2 241 | 2 750 |
| **560** | 672 | **400** | **4** | 850 | 400 | - | - | - | 1 050 | 2 288 | 2 406 | 2 505 | 2 259 | 2 377 | 2 476 | 3 100 |

### 6 poli con giunto idraulico

| $P_N$ 50 Hz kW | $P_N$ 60 Hz kW | Motore | | AC Ø ~ | H 2) | M | N | O | U | L ~ KR... | L ~ CKR... 50 Hz | L ~ CCKR... | L ~ KR... | L ~ CKR... 60 Hz | L ~ CCKR... | Massa kg 1) |
|---|---|---|---|---|---|---|---|---|---|---|---|---|---|---|---|---|
| **4** | 4,8 | **132** | **6** | 258 | 132 | - | - | - | 440 | 640 | 686 | - | 640 | 686 | - | 100 |
| **5,5** | 6,6 | **132** | **6** | 258 | 132 | - | - | - | 440 | 678 | 745 | - | 678 | 724 | - | 110 |
| **7,5** | 9 | **160** | **6** | 314 | 160 | 427 | 320 | 160 | 440 | 793 | 860 | - | 793 | 860 | - | 110 |
| **11** | 13,2 | **160** | **6** | 314 | 160 | 427 | 320 | 160 | 440 | 823 | 883 | - | 823 | 883 | - | 140 |
| **15** | 18 | **180** | **6** | 354 | 180 | 474 | 393 | 160 | 560 | 956 | 1 024 | 1 072 | 898 | 958 | - | 250 |
| **22** | 26,4 | **200** | **6** | 354 | 200 | 474 | 393 | 160 | 560 | 956 | 1 024 | 1 072 | 956 | 1 024 | 1 072 | 290 |
| **30** | 36 | **225** | **6** | 411 | 225 | 568 | 412 | 190 | 560 | 1 052 | 1 132 | 1 212 | 1 052 | 1 132 | 1 212 | 440 |
| **37** | 44,4 | **250** | **6** | 411 | 250 | 568 | 412 | 190 | 660 | 1 052 | 1 132 | 1 212 | 1 052 | 1 132 | 1 212 | 490 |
| **45** | 54 | **280** | **6** | 490 | 280 | 568 | 412 | 190 | 660 | 1 181 | 1 261 | 1 341 | 1 181 | 1 261 | 1 341 | 550 |
| **55** | 66 | **280** | **6** | 490 | 280 | 642 | 542 | 190 | 660 | 1 252 | 1 352 | 1 442 | 1 181 | 1 261 | 1 341 | 700 |
| **75** | 90 | **315** | **6** | 490 | 315 | 642 | 542 | 190 | 660 | 1 252 | 1 352 | 1 442 | 1 252 | 1 352 | 1 442 | 780 |
| **90** | 108 | **315** | **6** | 604 | 315 | 642 | 542 | 190 | 820 | 1 395 | 1 495 | 1 585 | 1 395 | 1 495 | 1 585 | 1 050 |
| **132** | 158 | **315** | **6** | 604 | 315 | 642 | 542 | 240 | 820 | 1 395 | 1 495 | 1 585 | 1 395 | 1 495 | 1 585 | 1 250 |
| **160** | 192 | **315** | **6** | 604 | 315 | 642 | 542 | - | 820 | 1 551 | 1 669 | 1 768 | 1 495 | 1 595 | 1 685 | 1 450 |
| **200** | 240 | **355** | **6** | 770 | 355 | - | - | - | 1 050 | 1 853 | 1 971 | 2 070 | 1 824 | 1 942 | 2 041 | 2 050 |
| **250** | 300 | **355** | **6** | 770 | 355 | - | - | - | 1 050 | 1 853 | 1 971 | 2 070 | 1 853 | 1 971 | 2 070 | 2 300 |
| **315** | 378 | **355** | **6** | 770 | 355 | - | - | - | 1 050 | 2 053 | 2 171 | 2 270 | 2 053 | 2 171 | 2 270 | 2 700 |
| **355** | 426 | **355** | **6** | 770 | 355 | - | - | - | 1 050 | 2 053 | 2 171 | 2 270 | 2 053 | 2 171 | 2 270 | 2 800 |
| **400** | 480 | **400** | **6** | 850 | 400 | - | - | - | 1 050 | 2 408 | 2 519 | 2 628 | 2 408 | 2 519 | 2 628 | 3 300 |
| **450** | 540 | **400** | **6** | 850 | 400 | - | - | - | 1 050 | 2 408 | 2 519 | 2 628 | 2 408 | 2 519 | 2 628 | 3 450 |
| **500** | 600 | **400** | **6** | 850 | 400 | - | - | - | 1 050 | 2 408 | 2 519 | 2 628 | 2 408 | 2 519 | 2 628 | 3 650 |

1) Le masse riportate sono indicative. Per ottenere la massa totale del gruppo di comando, sommare al valore di tabella la massa relativa al sottogruppo riduttore.
2) Tolleranza: fino alla grand. 250 $^{-0,5}$ mm, per grand. > 280 $^{-1}$ mm.

Dimensioni e masse - **Sottogruppo riduttore**

**R CI 140 ... 360**

Con **giunto elastico**[1)]

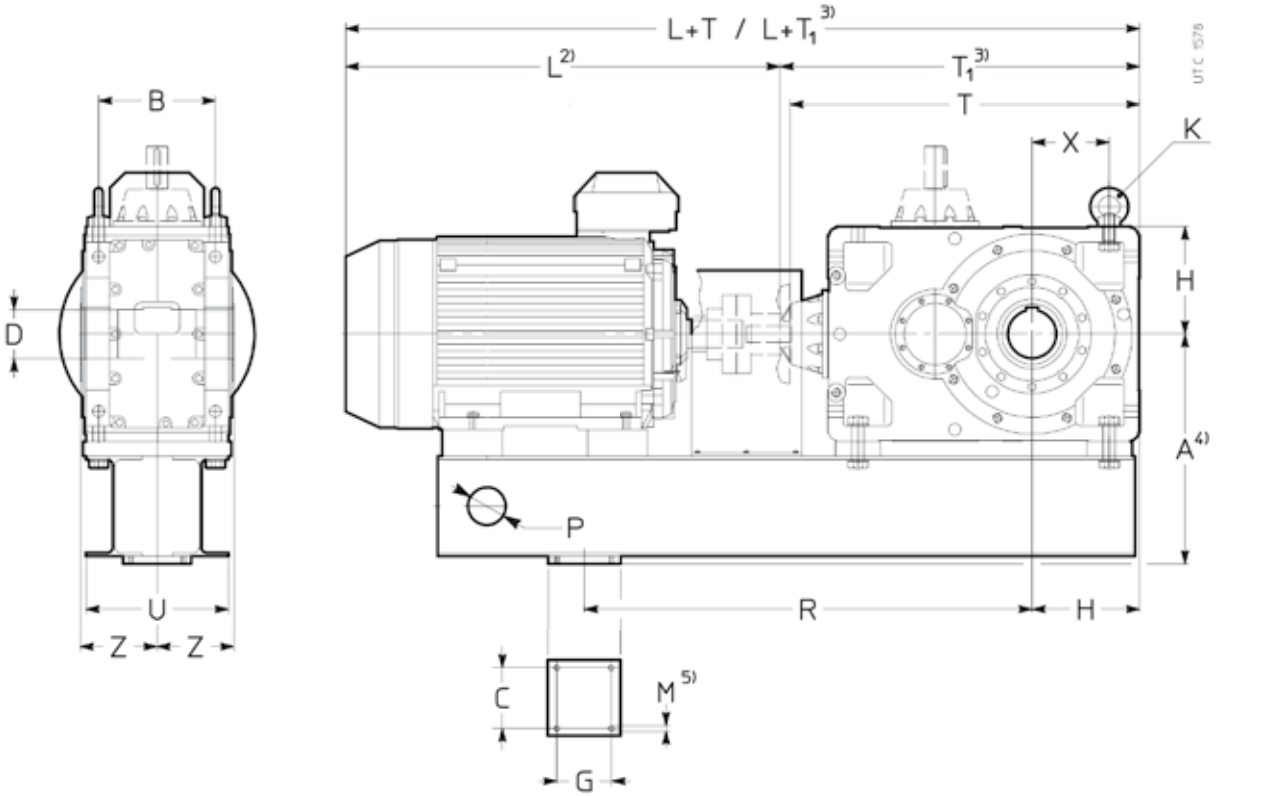


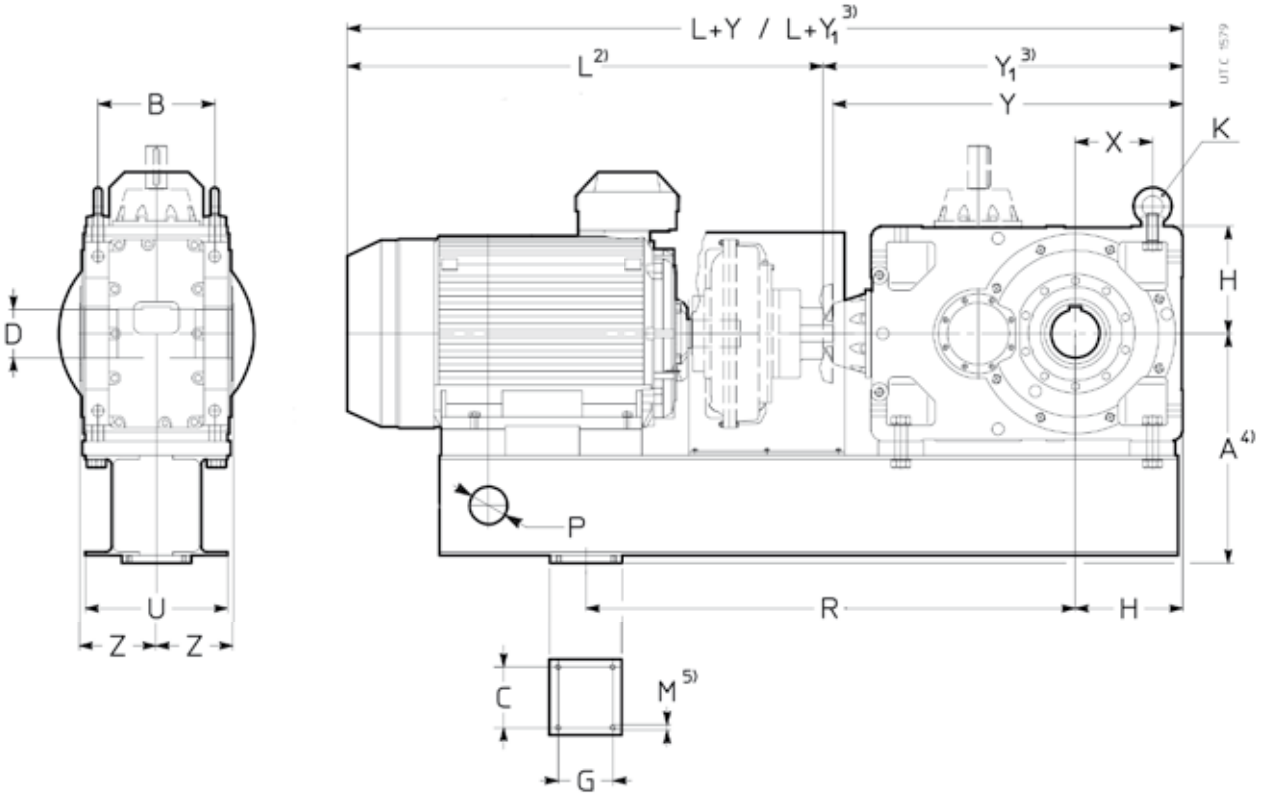

## Dimensioni e masse - Sottogruppo riduttore

### R CI 140 ... 360

| Grand. Rid. | Mot. B3 | A C 4) | B | D ∅ H7 | G | H H11 K DIN 582 | M 5) | P ∅ R | U X | Z 6) | T | T1 3) | T | T1 3) | T | T1 3) | Y | Y1 3) | Y | Y1 3) | Y | Y1 3) | Massa kg 7) |
|---|---|---|---|---|---|---|---|---|---|---|---|---|---|---|---|---|---|---|---|---|---|---|---|
| | | | | | | | | | | | $i_N \leq 9$ | | $i_N = 10 \dots 16$ | | $i_N \geq 18$ | | $i_N \leq 9$ | | $i_N = 10 \dots 16$ | | $i_N \geq 18$ | |
| **140** | 160 | 339 | 162 | 70 | 160 | 150 | M16 | 48 | 120 | 125 | - | - | 478 | - | 478 | - | - | - | 478 | - | 478 | - | 171 |
| | 180 | | 70 | | | M16 | | 700 | 106 | | 492 | 507 | 478 | - | 478 | - | 492 | 507 | 478 | - | 478 | - | 181 |
| | 200 | 359 | | | | | | | | | 492 | 507 | 478 | - | - | - | 492 | 507 | 478 | - | - | - | 181 |
| | 225 | 384 | | | | | | | | | 492 | 507 | 478 | - | - | - | 492 | 507 | 478 | - | - | - | 186 |
| | | | | | | | | | | | $i_N \leq 8$ | | $i_N = 9 \dots 16$ | | $i_N \geq 18$ | | $i_N \leq 8$ | | $i_N = 9 \dots 16$ | | $i_N \geq 18$ | |
| **160** | 132 | 374 | 201 | 80 | 160 | 180 | M16 | 60 | 150 | 136 | - | - | - | - | 576 | - | - | - | - | - | 566 | - | 263 |
| | 160 | | 100 | | | M20 | | 900 | 126 | | - | - | - | - | 576 | - | - | - | - | - | 566 | - | 273 |
| | 180 | | | | | | | | | | - | - | 566 | 581 | 566 | - | - | - | 566 | 581 | 566 | - | 287 |
| | 200 | 394 | | | | | | | | | - | - | 566 | 581 | 566 | - | - | - | 566 | 581 | 566 | - | 288 |
| | 225 | 419 | | | | | | | | | 606 | 606 | 566 | 581 | - | - | 616 | 616 | 566 | 581 | - | - | 298 |
| | 250 | 444 | | | | | | | | | 606 | 606 | 566 | 581 | - | - | 586 | 606 | 566 | 581 | - | - | 303 |
| | 280 | 474 | | | | | | | | | 596 | 606 | 566 | 581 | - | - | 586 | 606 | 566 | 581 | - | - | 319 |
| | | | | | | | | | | | $i_N \leq 9$ | | $i_N = 10 \dots 16$ | | $i_N \geq 18$ | | $i_N \leq 9$ | | $i_N = 10 \dots 16$ | | $i_N \geq 18$ | |
| **180** | 180 | 419 | 201 | 90 | 160 | 180 | M16 | 60 | 150 | 150 | - | - | 586 | 601 | 586 | - | - | - | 586 | 601 | 586 | - | 312 |
| | 200 | | 100 | | | M20 | | 900 | 126 | | - | - | 586 | 601 | 586 | - | - | - | 586 | 601 | 586 | - | 312 |
| | 225 | | | | | | | | | | 626 | 626 | 586 | 601 | 586 | - | 606 | 626 | 586 | 601 | 586 | - | 322 |
| | 250 | 444 | | | | | | | | | 626 | 626 | 586 | 601 | - | - | 606 | 626 | 586 | 601 | - | - | 340 |
| | 280 | 474 | | | | | | | | | 616 | 626 | 586 | 601 | - | - | 606 | 626 | 586 | 601 | - | - | 360 |
| | | | | | | | | | | | $i_N \leq 8$ | | $i_N = 9 \dots 16$ | | $i_N \geq 18$ | | $i_N \leq 8$ | | $i_N = 9 \dots 16$ | | $i_N \geq 18$ | |
| **200** | 160 | 454 | 250 | 100 | 190 | 225 | M16 | 80 | 180 | 167 | - | - | - | - | 717 | - | - | - | - | - | 707 | - | 437 |
| | 180 | | 130 | | | M24 | | 1 100 | 160 | | - | - | - | - | 707 | - | - | - | - | - | 707 | - | 453 |
| | 200 | | | | | | | | | | - | - | - | - | 707 | - | - | - | - | - | 707 | - | 453 |
| | 225 | | | | | | | | | | - | - | 727 | 727 | 707 | - | - | - | 737 | 737 | 707 | - | 466 |
| | 250 | 479 | | | | | | | | | - | - | 727 | 727 | 707 | - | - | - | 707 | 727 | 707 | - | 471 |
| | 280 | 509 | | | | | | | | | 740 | 750 | 717 | 727 | 707 | - | 730 | 750 | 707 | 727 | 707 | - | 494 |
| | 315 | 544 | | | | | | | | | 730 | 750 | 707 | 727 | - | - | 730 | 750 | 707 | 727 | - | - | 530 |
| | | | | | | | | | | | $i_N \leq 9$ | | $i_N = 10 \dots 16$ | | $i_N \geq 18$ | | $i_N \leq 9$ | | $i_N = 10 \dots 16$ | | $i_N \geq 18$ | |
| **225** | 225 | 509 | 250 | 110 | 190 | 225 | M16 | 80 | 180 | 180 | - | - | - | - | 732 | - | - | - | - | - | 732 | - | 507 |
| | 250 | | 130 | | | M24 | | 1 100 | 160 | | - | - | 752 | 752 | 732 | - | - | - | 732 | 752 | 732 | - | 516 |
| | 280 | | | | | | | | | | 765 | 775 | 742 | 752 | 732 | - | 755 | 775 | 732 | 752 | 732 | - | 538 |
| | 315 | 544 | | | | | | | | | 755 | 775 | 732 | 752 | - | - | 755 | 775 | 732 | 752 | - | - | 574 |
| | | | | | | | | | | | $i_N \leq 10$ | | $i_N = 11,2 \dots 16$ | | $i_N \geq 18$ | | $i_N \leq 10$ | | $i_N = 11,2 \dots 16$ | | $i_N \geq 18$ | |
| **250** | 180 | 600 | 310 | 125 | 230 | 280 | M20 | 100 | 380 | 206 | - | - | - | - | 917 | 917 | - | - | - | - | 917 | 917 | 773 |
| | 200 | | 250 | | | M30 | | 1 300 | 198 | | - | - | - | - | 907 | 907 | - | - | - | - | 917 | 917 | 773 |
| | 225 | | | | | | | | | | - | - | - | - | 907 | 907 | - | - | - | - | 917 | 917 | 786 |
| | 250 | | | | | | | | | | - | - | - | - | 907 | 907 | - | - | - | - | 887 | 907 | 794 |
| | 280 | | | | | | | | | | - | - | 897 | 912 | 897 | 907 | - | - | 887 | 912 | 887 | 907 | 824 |
| | 315 | 635 | | | | | | | | | 930 | 935 | 887 | 912 | 887 | 907 | 940 | 940 | 887 | 912 | 887 | 907 | 880 |
| | 355 | 675 | | | | | | | | | 920 | 935 | - | - | - | - | 910 | 935 | - | - | - | - | 921 |
| | | | | | | | | | | | $i_N \leq 11,5$ | | $i_N = 12,5 \dots 16$ | | $i_N \geq 18$ | | $i_N \leq 11,5$ | | $i_N = 12,5 \dots 16$ | | $i_N \geq 18$ | |
| **280** | 280 | 675 | 310 | 140 | 230 | 280 | M20 | 100 | 380 | 222 | - | - | - | - | 927 | 937 | - | - | - | - | 917 | 937 | 901 |
| | 315 | | 250 | | | M30 | | 1 300 | 198 | | 960 | 965 | 917 | 942 | 917 | 937 | 940 | 965 | 917 | 942 | 917 | 937 | 957 |
| | 355 | | | | | | | | | | 950 | 965 | - | - | - | - | 940 | 965 | - | - | - | - | 998 |
| | | | | | | | | | | | $i_N \leq 10$ | | $i_N = 11,2 \dots 16$ | | $i_N \geq 18$ | | $i_N \leq 10$ | | $i_N = 11,2 \dots 16$ | | $i_N \geq 18$ | |
| **320** | 315 | 755 | 386 | 160 | 230 | 355 | M20 | 100 | 450 | 254 | 1 195 | 1 195 | 1 175 | 1 187 | 1 175 | 1 187 | 1 185 | 1 187 | 1 185 | 1 187 | 1 185 | 1 187 | 1 430 |
| **321** | 355 | | 250 | | | M36 | | 1 600 | 255 | | 1 175 | 1 187 | 1 165 | 1 187 | 1 165 | 1 187 | 1 185 | 1 187 | 1 155 | 1 187 | 1 155 | 1 187 | 1 483 |
| | | | | | | | | | | | $i_N \leq 11,5$ | | $i_N = 12,5 \dots 16$ | | $i_N \geq 18$ | | $i_N \leq 11,5$ | | $i_N = 12,5 \dots 16$ | | $i_N \geq 18$ | |
| **360** | 315 | 850 | 386 | 180 | 230 | 355 | M20 | 100 | 450 | 273 | - | - | 1 215 | 1 227 | 1 215 | 1 227 | - | - | 1 195 | 1 227 | 1 195 | 1 227 | 1 569 |
| | 355 | | 250 | | | M36 | | 1 600 | 255 | | 1 235 | 1 235 | 1 205 | 1 227 | 1 205 | 1 227 | 1 225 | 1 227 | 1 195 | 1 227 | 1 195 | 1 227 | 1 622 |

1) Dimensioni valide anche in presenza di freno a ceppi
2) Per quota L ved. pag. 461 (sottogruppo motore).
3) Con raffreddamento artificiale con ventola.
4) Dimensioni da verificare a pag. 468 in base al rotismo alla frequenza di alimentazione.
5) Lunghezza utile del filetto 2·M.
6) In presenza di tenute protette con coperchio a labirinto e ingrassatore, la quota Z può subire un incremento fino a 15 mm, in funzione della grand. riduttore, interpellarci.
7) Le masse riportate sono indicative. Per ottenere la massa totale del gruppo di comando sommare al valore di tabella, la massa relativa al sottogruppo motore.

## Dimensioni e masse - Sottogruppo riduttore

Con **giunto elastico**[1)] **R C2I 140 ... 360**

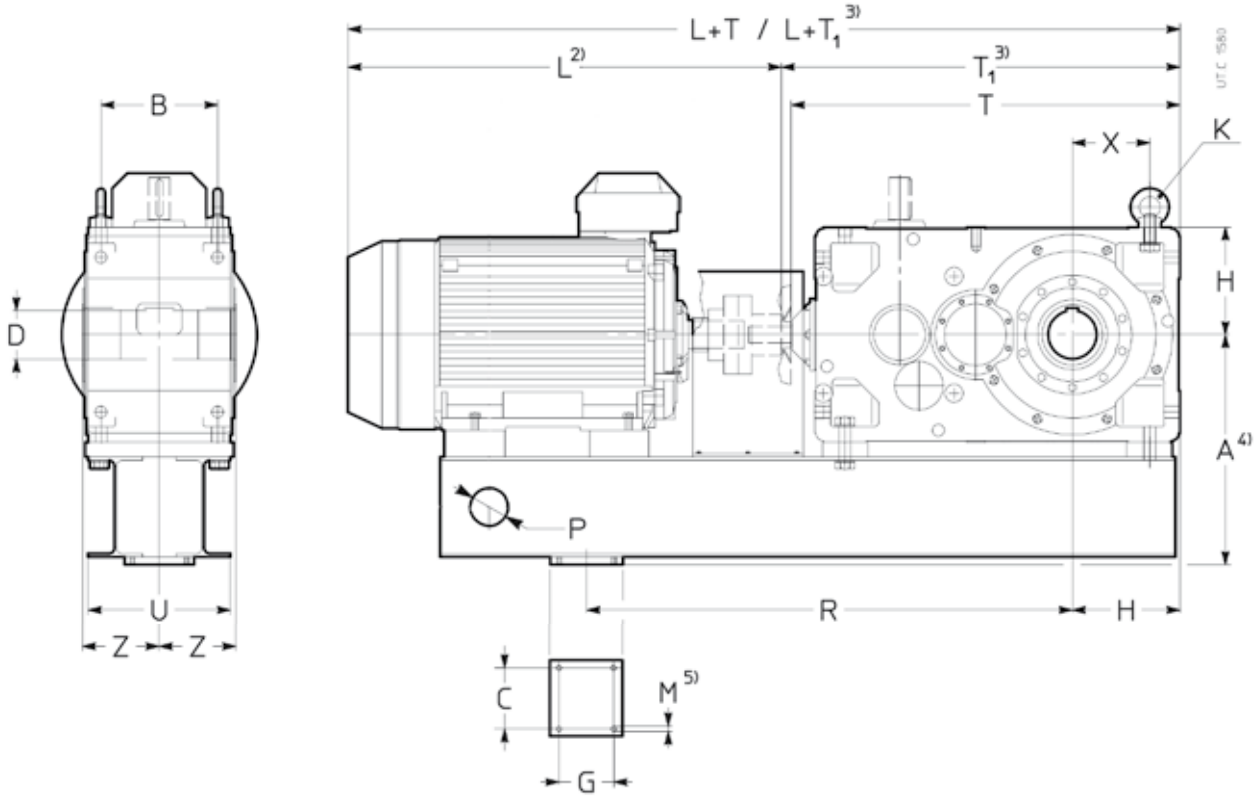


Con **giunto idraulico**[1)]

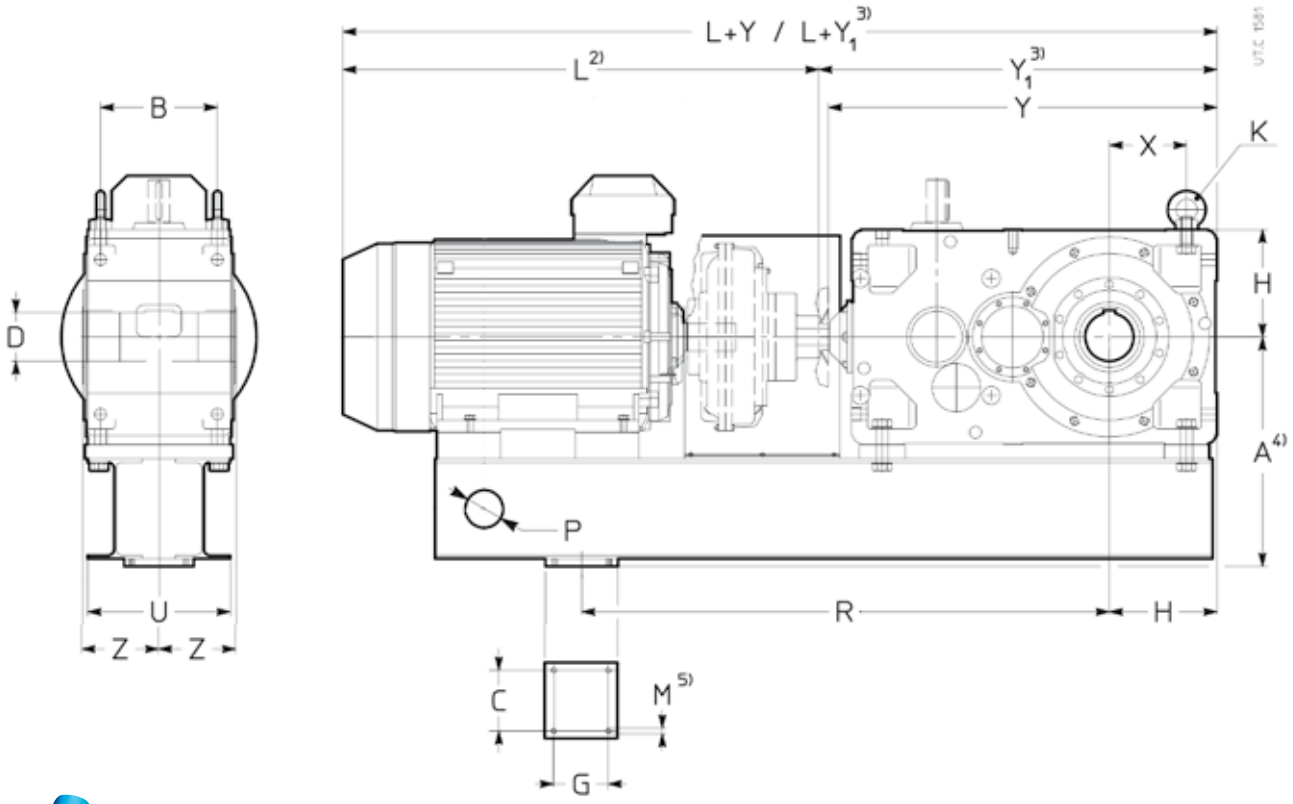

## Dimensioni e masse - Sottogruppo riduttore

### R C2I 140 ... 360

| Grand. Rid. | Mot. B3 | A 4) | B C | D H7 Ø | G | H H11 K DIN 582 | M 5) | P Ø R | U X | Z 6) | T $i_N \leq 31,5$ | $T_1$ $i_N \leq 31,5$ 3) | T $i_N = 35,5 \dots 63$ | $T_1$ $i_N = 35,5 \dots 63$ 3) | T $i_N \geq 71$ | $T_1$ $i_N \geq 71$ 3) | Y $i_N \leq 31,5$ | $Y_1$ $i_N \leq 31,5$ 3) | Y $i_N = 35,5 \dots 63$ | $Y_1$ $i_N = 35,5 \dots 63$ 3) | Y $i_N \geq 71$ | $Y_1$ $i_N \geq 71$ 3) | Massa kg 7) |
|---|---|---|---|---|---|---|---|---|---|---|---|---|---|---|---|---|---|---|---|---|---|---|---|
| **140** | 132 | 309 | 162 | 70 | 160 | 150 | M16 | 48 | 120 | 125 | - | 558 | 547 | - | 547 | - | 558 | - | 547 | - | 547 | - | 178 |
| | 160 | 319 | 70 | | | M16 | | 700 | 106 | | - | 558 | 547 | - | - | - | 558 | - | 547 | - | - | - | 184 |
| | 180 | 339 | | | | | | | | | - | 558 | - | - | - | - | 558 | - | - | - | - | - | 193 |
| **160** | 132 | 374 | 201 | 80 | 160 | 180 | M16 | 60 | 150 | 136 | - | - | 653 | - | 653 | - | - | - | 653 | - | 653 | - | 294 |
| | 160 | | 100 | | | M20 | | 900 | 126 | | 677 | 682 | 653 | - | - | - | 667 | 682 | 653 | - | - | - | 307 |
| | 180 | | | | | | | | | | 667 | 682 | 653 | - | - | - | 667 | 682 | 653 | - | - | - | 320 |
| | 200 | 394 | | | | | | | | | 667 | 682 | - | - | - | - | 667 | 682 | - | - | - | - | 320 |
| **180** | 132 | 374 | 201 | 90 | 160 | 180 | M16 | 60 | 150 | 150 | - | - | 673 | - | 673 | - | - | - | 673 | - | 673 | - | 314 |
| | 160 | | 100 | | | M20 | | 900 | 123 | | 697 | 702 | 673 | - | 673 | - | 687 | 702 | 673 | - | 673 | - | 326 |
| | 180 | | | | | | | | | | 687 | 702 | 673 | - | - | - | 687 | 702 | 673 | - | - | - | 340 |
| | 200 | 394 | | | | | | | | | 687 | 702 | 673 | - | - | - | 687 | 702 | 673 | - | - | - | 340 |
| | 225 | 419 | | | | | | | | | 687 | 702 | - | - | - | - | 687 | 702 | - | - | - | - | 348 |
| **200** | 132 | 454 | 250 | 100 | 190 | 225 | M16 | 80 | 180 | 167 | - | - | - | - | 821 | - | - | - | - | - | 811 | - | 474 |
| | 160 | | 130 | | | M24 | | 1100 | 160 | | - | - | 821 | - | 821 | - | - | - | 811 | - | 811 | - | 487 |
| | 180 | | | | | | | | | | 861 | - | 811 | - | 811 | - | 861 | 861 | 811 | - | 811 | - | 508 |
| | 200 | | | | | | | | | | 851 | - | 811 | - | - | - | 861 | 861 | 811 | - | - | - | 508 |
| | 225 | | | | | | | | | | 851 | - | 811 | - | - | - | 861 | 861 | 811 | - | - | - | 518 |
| | 250 | 479 | | | | | | | | | 851 | - | - | - | - | - | 831 | 851 | - | - | - | - | 523 |
| | 280 | 509 | | | | | | | | | 841 | - | - | - | - | - | 831 | 851 | - | - | - | - | 543 |
| **225** | 132 | 454 | 250 | 110 | 190 | 225 | M16 | 80 | 180 | 167 | - | - | - | - | 846 | - | - | - | - | - | 836 | - | 508 |
| | 160 | | 130 | | | M24 | | 1100 | 160 | | - | - | 846 | - | 846 | - | - | - | 836 | - | 836 | - | 520 |
| | 180 | | | | | | | | | | - | - | 836 | - | 836 | - | - | - | 836 | - | 836 | - | 537 |
| | 200 | | | | | | | | | | 876 | 876 | 836 | - | 836 | - | 886 | 886 | 836 | - | 836 | - | 542 |
| | 225 | | | | | | | | | | 876 | 876 | 836 | - | - | - | 886 | 886 | 836 | - | - | - | 551 |
| | 250 | 479 | | | | | | | | | 876 | 876 | 836 | - | - | - | 856 | 876 | 836 | - | - | - | 557 |
| | 280 | 509 | | | | | | | | | 866 | 876 | - | - | - | - | 856 | 876 | - | - | - | - | 577 |
| **250** | 132 | 600 | 310 | 125 | 230 | 280 | M20 | 100 | 380 | 206 | - | - | - | - | 1 022 | - | - | - | - | - | 1 012 | - | 813 |
| | 160 | | 250 | | | M30 | | 1300 | 198 | | - | - | - | - | 1 022 | - | - | - | - | - | 1 012 | - | 831 |
| | 180 | | | | | | | | | | - | - | 1 042 | - | 1 012 | - | - | - | 1 042 | - | 1 012 | - | 859 |
| | 200 | | | | | | | | | | - | - | 1 032 | - | 1 012 | - | - | - | 1 042 | - | 1 012 | - | 859 |
| | 225 | | | | | | | | | | 1 055 | 1 055 | 1 032 | - | 1 012 | - | 1 035 | 1 055 | 1 042 | - | 1 012 | - | 874 |
| | 250 | | | | | | | | | | 1 055 | 1 055 | 1 032 | - | - | - | 1 035 | 1 055 | 1 012 | - | - | - | 883 |
| | 280 | | | | | | | | | | 1 045 | 1 055 | 1 022 | - | - | - | 1 035 | 1 055 | 1 012 | - | - | - | 913 |
| | 315 | 635 | | | | | | | | | 1 035 | 1 055 | - | - | - | - | 1 035 | 1 055 | - | - | - | - | 965 |
| **280** | 160 | 600 | 310 | 140 | 230 | 280 | M20 | 100 | 380 | 222 | - | - | - | - | 1 052 | - | - | - | - | - | 1 042 | - | 890 |
| | 180 | | 250 | | | M30 | | 1300 | 198 | | - | - | - | - | 1 042 | - | - | - | - | - | 1 042 | - | 914 |
| | 200 | | | | | | | | | | - | - | 1 062 | 1 062 | 1 042 | - | - | - | 1 072 | 1 072 | 1 042 | - | 918 |
| | 225 | | | | | | | | | | - | - | 1 062 | 1 062 | 1 042 | - | - | - | 1 072 | 1 072 | 1 042 | - | 932 |
| | 250 | | | | | | | | | | 1 085 | 1 085 | 1 062 | 1 062 | 1 042 | - | 1 065 | 1 085 | 1 042 | 1 062 | 1 042 | - | 943 |
| | 280 | | | | | | | | | | 1 075 | 1 085 | 1 052 | 1 052 | - | - | 1 065 | 1 085 | 1 042 | 1 062 | - | - | 973 |
| | 315 | 635 | | | | | | | | | 1 065 | 1 085 | 1 042 | 1 062 | - | - | 1 065 | 1 085 | 1 042 | 1 062 | - | - | 1 024 |
| **320** | 160 | 755 | 386 | 160 | 230 | 355 | M20 | 100 | 450 | 254 | - | - | - | - | 1 322 | - | - | - | - | - | 1 312 | - | 1 398 |
| **321** | 180 | | 250 | | | M36 | | 1600 | 255 | | - | - | - | - | 1 312 | - | - | - | - | - | 1 312 | - | 1 429 |
| | 200 | | | | | | | | | | - | - | - | - | 1 302 | - | - | - | - | - | 1 312 | - | 1 429 |
| | 225 | | | | | | | | | | - | - | 1 302 | 1 307 | 1 302 | - | - | - | 1 282 | 1 307 | 1 312 | - | 1 445 |
| | 250 | | | | | | | | | | - | - | 1 302 | 1 307 | 1 302 | - | - | - | 1 282 | 1 307 | 1 282 | - | 1 457 |
| | 280 | | | | | | | | | | 1 345 | 1 345 | 1 292 | 1 307 | 1 292 | - | 1 335 | 1 337 | 1 282 | 1 307 | 1 282 | - | 1 502 |
| | 315 | | | | | | | | | | 1 325 | 1 337 | 1 282 | 1 307 | - | - | 1 335 | 1 337 | 1 282 | 1 307 | - | - | 1 568 |
| | 355 | | | | | | | | | | 1 315 | 1 337 | - | - | - | - | 1 305 | 1 337 | - | - | - | - | 1 622 |
| **360** | 180 | 755 | 386 | 180 | 230 | 355 | M20 | 100 | 450 | 273 | - | - | - | - | 1 352 | - | - | - | - | - | 1 352 | - | 1 532 |
| | 200 | | 250 | | | M36 | | 1600 | 255 | | - | - | - | - | 1 342 | - | - | - | - | - | 1 352 | - | 1 532 |
| | 225 | | | | | | | | | | - | - | - | - | 1 342 | - | - | - | - | - | 1 352 | - | 1 549 |
| | 250 | | | | | | | | | | - | - | 1 342 | 1 347 | 1 342 | - | - | - | 1 322 | 1 347 | 1 322 | - | 1 560 |
| | 280 | | | | | | | | | | - | - | 1 332 | 1 347 | 1 332 | - | - | - | 1 322 | 1 347 | 1 322 | - | 1 599 |
| | 315 | | | | | | | | | | 1 365 | 1 377 | 1 322 | 1 347 | 1 322 | - | 1 375 | 1 377 | 1 322 | 1 347 | 1 322 | - | 1 671 |
| | 355 | | | | | | | | | | 1 355 | 1 377 | - | - | - | - | 1 345 | 1 377 | - | - | - | - | 1 724 |

1) Dimensioni valide anche in presenza di freno a ceppi
2) Per quota L ved. pag. 461 (sottogruppo motore).
3) Con raffreddamento artificiale con ventola.
4) Dimensioni da verificare a pag. 468 in base al rotismo alla frequenza di alimentazione.
5) Lunghezza utile del filetto 2·M.
6) In presenza di tenute protette con coperchio a labirinto e ingrassatore, la quota Z può subire un incremento fino a 15 mm, in funzione della grand. riduttore, interpellarci.
7) Le masse riportate sono indicative. Per ottenere la massa totale del gruppo di comando sommare al valore di tabella, la massa relativa al sottogruppo motore.

## Dimensioni e masse

### Quota A per casi particolari

Le tabelle seguenti riportano - in funzione del rotismo del riduttore, della frequenza nominale di alimentazione e della polarità del motore - la quota A modificata a seguito di una diversa scelta del giunto idraulico rispetto alle tabelle di pag. 465 e 467.

#### CI - 50 Hz

| | B3 | A |
|---|---|---|
| **140** | 160 6 | 350 |
| | 180 6 | 380 |
| | 200 6 | 380 |
| | 225 6 | 410 |
| **160** | 180 6 | 410 |
| | 200 6 | 410 |
| | 225 6 | 440 |
| | 250 6 | 460 |
| | 280 6 | 490 |
| **180** | 225 6 | 440 |
| | 250 6 | 460 |
| | 280 6 | 490 |
| **200** | 225 6 | 470 |
| | 250 6 | 490 |
| | 280 6 | 520 |
| | 315 6 | 570 |
| | 315 6 | 610 |
| **225** | 280 6 | 520 |
| | 315 6 | 570 |
| | 315 6 | 610 |
| **250** | 355 4 | 690 |
| | 315 6 | 660 |
| | 315 6 | 690 |
| | 355 6 | 730 |
| **280** | 355 4 | 690 |
| | 315 6 | 690 |
| | 355 6 | 730 |
| **320** | 355 6 | 800 |
| **400** | 400 6 | 940 |

#### CI - 60 Hz

| | B3 | A |
|---|---|---|
| **140** | 160 6 | 350 |
| | 180 6 | 350 |
| | 200 6 | 380 |
| | 225 6 | 410 |
| **160** | 200 6 | 410 |
| | 225 6 | 440 |
| **180** | 225 6 | 440 |
| **200** | 225 6 | 470 |
| | 315 6 | 570 |
| **225** | 315 6 | 570 |
| **250** | 355 4 | 690 |
| | 315 6 | 660 |
| | 355 6 | 690 |
| | 355 6 | 730 |
| **280** | 355 4 | 690 |
| | 355 6 | 690 |
| | 355 6 | 730 |
| **320** | 355 6 | 800 |
| **400** | 400 6 | 940 |

#### C2I - 50 Hz

| | B3 | A |
|---|---|---|
| **140** | 132 6 | 335 |
| | 160 6 | 335 |
| | 160 6 | 350 |
| | 180 6 | 380 |
| **160** | 160 6 | 380 |
| | 180 6 | 410 |
| | 200 6 | 410 |
| **180** | 160 6 | 380 |
| | 180 6 | 410 |
| | 200 6 | 410 |
| | 225 6 | 440 |
| **200** | 225 6 | 470 |
| | 250 6 | 490 |
| | 280 6 | 520 |
| **225** | 225 6 | 470 |
| | 250 6 | 490 |
| | 280 6 | 520 |
| **250** | 280 6 | 610 |
| | 315 6 | 660 |
| **280** | 280 6 | 610 |
| | 315 6 | 660 |
| | 315 6 | 690 |
| **320** | 355 6 | 800 |
| **360** | 355 6 | 800 |

#### C2I - 60 Hz

| | B3 | A |
|---|---|---|
| **140** | 160 6 | 335 |
| | 160 6 | 350 |
| | 180 6 | 350 |
| **160** | 160 6 | 380 |
| | 180 6 | 380 |
| | 200 6 | 410 |
| **180** | 160 6 | 380 |
| | 180 6 | 380 |
| | 200 6 | 410 |
| | 225 6 | 440 |
| **200** | 225 6 | 470 |
| **225** | 225 6 | 470 |
| **250** | 315 6 | 660 |
| **280** | 315 6 | 660 |
| **320** | 355 6 | 800 |
| **360** | 355 6 | 800 |

## Accessori

### Staffa di reazione con bussola elastica

Prima di procedere al montaggio pulire accuratamente le superfici di fissaggio assicurandosi che la rugosità sia sufficiente a garantire un coefficiente di attrito adeguato; se necessario, asportare con un raschietto o con solvente l'eventuale vernicie presente sui piani di unione.
Serrare le viti con chiave dinamometrica al momento di serraggio indicato in tabella; controllare, dopo le prime ore di funzionamento e successivamente a intervalli regolari, il corretto serraggio delle viti.
Si raccomanda l'uso di adesivi bloccanti (tipo LOCTITE) nelle viti di fissaggio e nei piani di unione.

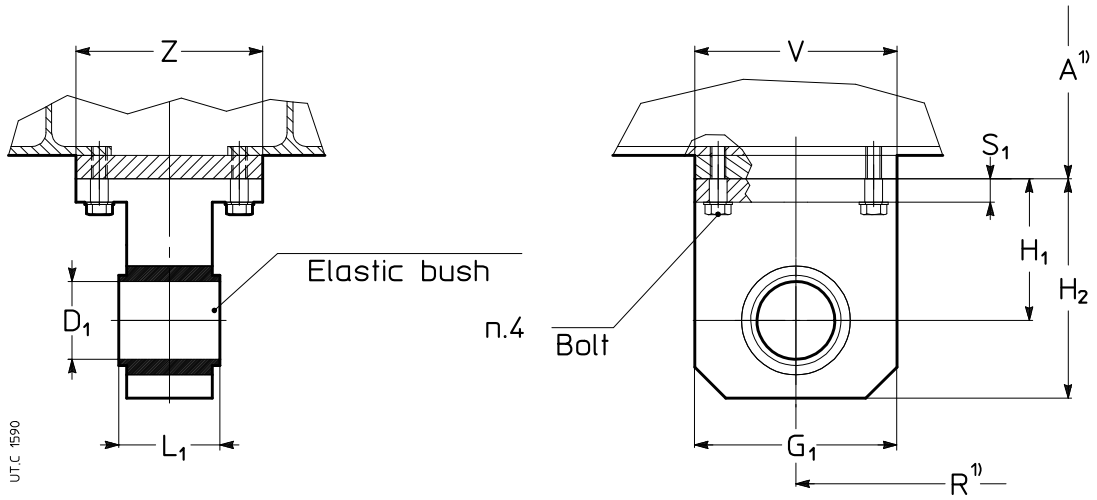


| Size | $G_1$ | $H_1$ | $H_2$ | $D_1$ H9 | $L_1$ ± 0,5 | $S_1$ | V | Z | **Bolt** UNI 5937-65 8.8 | M 2) N m |
|---|---|---|---|---|---|---|---|---|---|---|
| **140** | 100 | 80 | 130 | 40 | 88 | 17 | 200 | 130 | M16 | 205 |
| **160, 180** | 100 | 80 | 130 | 40 | 88 | 17 | 200 | 140 | M16 | 205 |
| **200, 225** | 125 | 95 | 157,5 | 50 | 110 | 17 | 230 | 170 | M16 | 205 |
| **250... 360** | 250 | 165 | 290 | 100 | 120 | 22 | 280 | 300 | M20 | 400 |

1) Per la quota A vedere le tabelle alle pagg. 465 e 467.
2) Momento di serraggio..

## Installazione e manutenzione

Il gruppo di comando viene fornito corredato dalle necessarie Istruzioni di Installazione e Manutenzione, relative a tutti i componenti del gruppo.
I riduttori sono forniti senza olio. Per le raccomandazioni circa quantità e tipo di olio, insieme a intervalli di lubrificazione, si rimanda ai cataloghi specifici o alle Istruzioni di Installazione e Manutenzione.
I giunti idraulici sono forniti senza olio. Per le raccomandazioni circa quantità e tipo di olio si rimanda alle specifiche istruzioni di Installazione e Manutenzione.

### Sollevamento

Eseguire il sollevamento utilizzando i punti di presa come raffigurato nella fig. 1a facendo uso di catene o nastri di sollevamento.
Il gruppo è fornito completo di 2 golfari sul riduttore, mentre la barra di sollevamento è a cura del Cliente.
Dimensionare gli organi di sollevamento con un margine di sicurezza di almeno il 25% rispetto alla massa totale risultante dal catalogo e/o dalla targa del gruppo di comando su basamento.

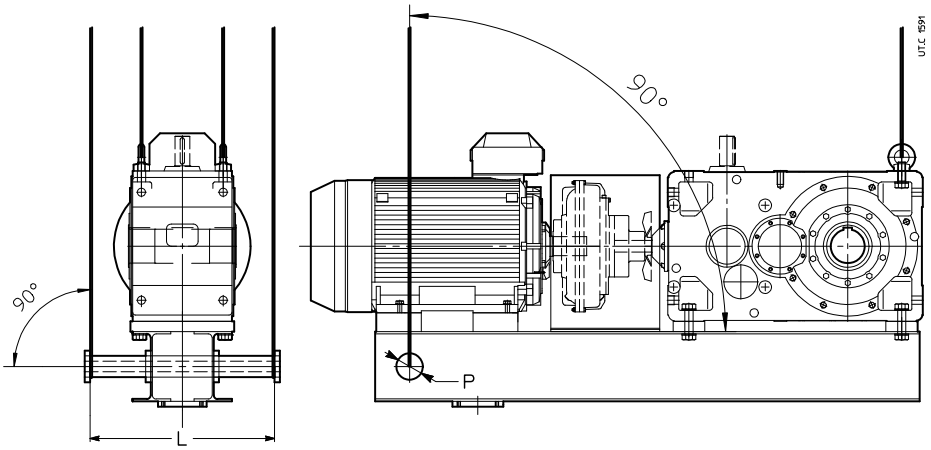


| | L | P Ø |
|---|---|---|
| **140** | 500 | 48 |
| **160, 180** | 650 | 60 |
| **200, 225** | 700 | 80 |
| **250 ... 360** | 850 | 100 |

Fig. 1a - Sollevamento **corretto**

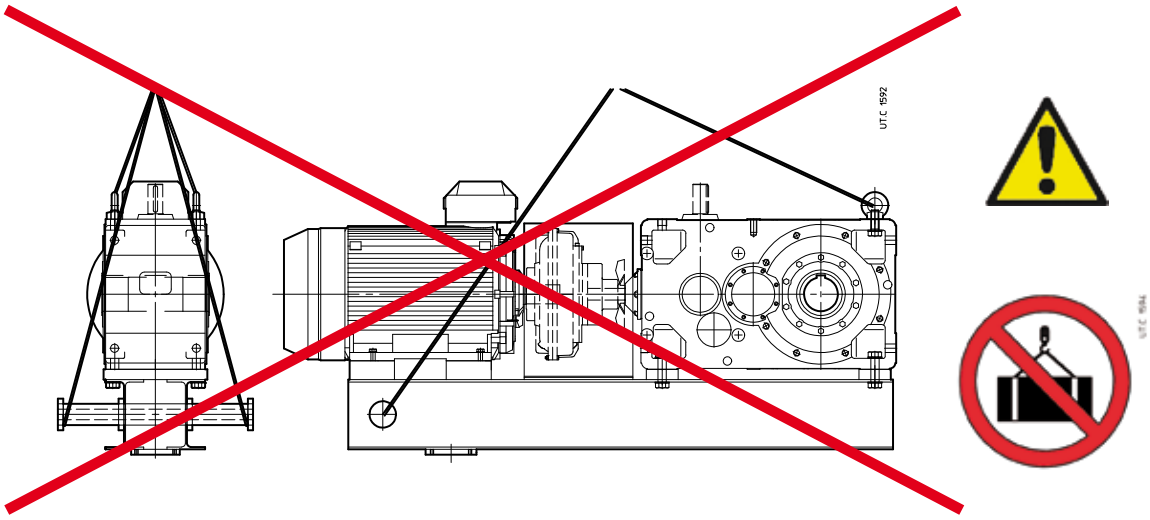


Fig. 1b - Sollevamento **errato**

## Varie

Gruppi di comando con:
- **Verniciatura speciale** per condizioni ambientali gravosi, interpellarci
- **Braccio di reazione**: caratteristiche e dimensioni da concordare con il Cliente
- Esecuzioni motoriduttore realizzate mediante **campana e giunto elastico** sono disponibili per tutte le grandezze di riduttore
- **Motorizzazioni di emergenza** con trasmissione ausiliaria collegata alla principale
  Diverse tipologie di riduttori standard si prestano ad essere utilizzati come trasmissioni ausiliarie e possono essere collegate direttamente al riduttore principale tramite una ruota libera semplice o un giunto di avviamento che consente di mantenerle disconnesse durante il funzionamento ordinario della macchina
- **Trasmissioni esterne** a cinghia, con relativo supporto motore
- **Frizioni elettromagnetiche**
- **Freni positivi**
- **Giunti a lamelle**
- **Giunti a denti** semplici o disinnestabili
- **Limitatori di momento torcente**
- **Esecuzione ATEX II 2GD e 3GD**, con necessari dispositivi di controllo e regolazione
- **Basamento per fissaggio a terra**

Pagine lasciata intenzionalmente bianca

# Formule tecniche

Formule principali, inerenti le trasmissioni meccaniche, secondo il Sistema Tecnico e il Sistema Internazionale di Unità (SI).

| Grandezza | Con unità Sistema Tecnico | Con unità SI |
|---|---|---|
| **tempo** di avviamento o di arresto, in funzione di una accelerazione o decelerazione, di un momento di avviamento o di frenatura | $t = \frac{Gd^2 \cdot n}{375 \cdot M}$ [s] | $t = \frac{J \cdot \omega}{M}$ [s] |
| | | $t = \frac{v}{a}$ [s] |
| **velocità** nel moto rotatorio | $v = \frac{\pi \cdot d \cdot n}{60} = \frac{d \cdot n}{19,1}$ [m/s] | $v = \omega \cdot r$ [m/s] |
| **velocità angolare** | $n = \frac{60 \cdot v}{\pi \cdot d} = \frac{19,1 \cdot v}{d}$ [$min^{-1}$] | $\omega = \frac{v}{r}$ [rad/s] |
| **accelerazione** o decelerazione in funzione di un tempo di avviamento o di arresto | | $a = \frac{v}{t}$ [$m/s^2$] |
| **accelerazione** o decelerazione **angolare** in funzione di un tempo di avviamento o di arresto, di un momento di avviamento o di frenatura | $\alpha = \frac{n}{9,55 \cdot t}$ [$rad/s^2$] | $\alpha = \frac{\omega}{t}$ [$rad/s^2$] |
| | $\alpha = \frac{39,2 \cdot M}{Gd^2}$ [$rad/s^2$] | $\alpha = \frac{M}{J}$ [$rad/s^2$] |
| **spazio** di avviamento o di arresto, in funzione di una accelerazione o decelerazione, di una velocità finale o iniziale | | $s = \frac{a \cdot t^2}{2}$ [m] |
| | | $s = \frac{v \cdot t}{2}$ [m] |
| **angolo** di avviamento o di arresto, in funzione di una accelerazione o decelerazione angolare, di una velocità angolare finale o iniziale | | $\varphi = \frac{\alpha \cdot t^2}{2}$ [rad] |
| | $\varphi = \frac{n \cdot t}{19,1}$ [rad] | $\varphi = \frac{\omega \cdot t}{2}$ [rad] |
| **massa** | $m = \frac{G}{g}$ $[\frac{kgf\ s^2}{m}]$ | m è l'unità di massa [kg] |
| **peso** (forza peso) | G è l'unità di peso (forza peso) [kgf] | $G = m \cdot g$ [N] |
| **forza** nel moto traslatorio verticale (sollevamento), orizzontale, inclinato ($\mu$ = coefficiente di attrito; $\varphi$ = angolo d'inclinazione) | $F = G$ [kgf] | $F = m \cdot g$ [N] |
| | $F = \mu \cdot G$ [kgf] | $F = \mu \cdot m \cdot g$ [N] |
| | $F = G\ (\mu \cdot \cos \varphi + \text{sen}\ \varphi)$ [kgf] | $F = m \cdot g\ (\mu \cdot \cos \varphi + \text{sen}\ \varphi)$ [N] |
| **momento dinamico $Gd^2$, momento d'inerzia J** dovuto ad un moto traslatorio (numericamente $J = \frac{Gd^2}{4}$) | $Gd^2 = \frac{365 \cdot G \cdot v^2}{n^2}$ [$kgf\ m^2$] | $J = \frac{m \cdot v^2}{\omega^2}$ [$kg\ m^2$] |
| **momento torcente** in funzione di una forza, di un momento dinamico o di inerzia, di una potenza | $M = \frac{F \cdot d}{2}$ [kgf m] | $M = F \cdot r$ [N m] |
| | $M = \frac{Gd^2 \cdot n}{375 \cdot t}$ [kgf m] | $M = \frac{J \cdot \omega}{t}$ [N m] |
| | $M = \frac{716 \cdot P}{n}$ [kgf m] | $M = \frac{P}{\omega}$ [N m] |
| **lavoro, energia** nel moto traslatorio, rotatorio | $W = \frac{G \cdot v^2}{19,6}$ [kgf m] | $W = \frac{m \cdot v^2}{2}$ [J] |
| | $W = \frac{Gd^2 \cdot n^2}{7160}$ [kgf m] | $W = \frac{J \cdot \omega^2}{2}$ [J] |
| **potenza** nel moto traslatorio, rotatorio | $P = \frac{F \cdot v}{75}$ [CV] | $P = F \cdot v$ [W] |
| | $P = \frac{M \cdot n}{716}$ [CV] | $P = M \cdot \omega$ [W] |
| **potenza** resa all'albero di un motore monofase (cos $\varphi$ = fattore di potenza) | $P = \frac{U \cdot I \cdot \eta \cdot \cos \varphi}{736}$ [CV] | $P = U \cdot I \cdot \eta \cdot \cos \varphi$ [W] |
| **potenza** resa all'albero di un motore trifase | $P = \frac{U \cdot I \cdot \eta \cdot \cos \varphi}{425}$ [CV] | $P = 1,73 \cdot U \cdot I \cdot \eta \cdot \cos \varphi$ [W] |

Nota. L'accelerazione o decelerazione si sottintendono costanti; i moti traslatorio e rotatorio si sottintendono rispettivamente rettilineo e circolare.

# Presenza globale servizio locale

**Assistenza locale**
Vendita, customer service, supporto tecnico, ricambi

**15 filiali***

**Rete di distribuzione internazionale***

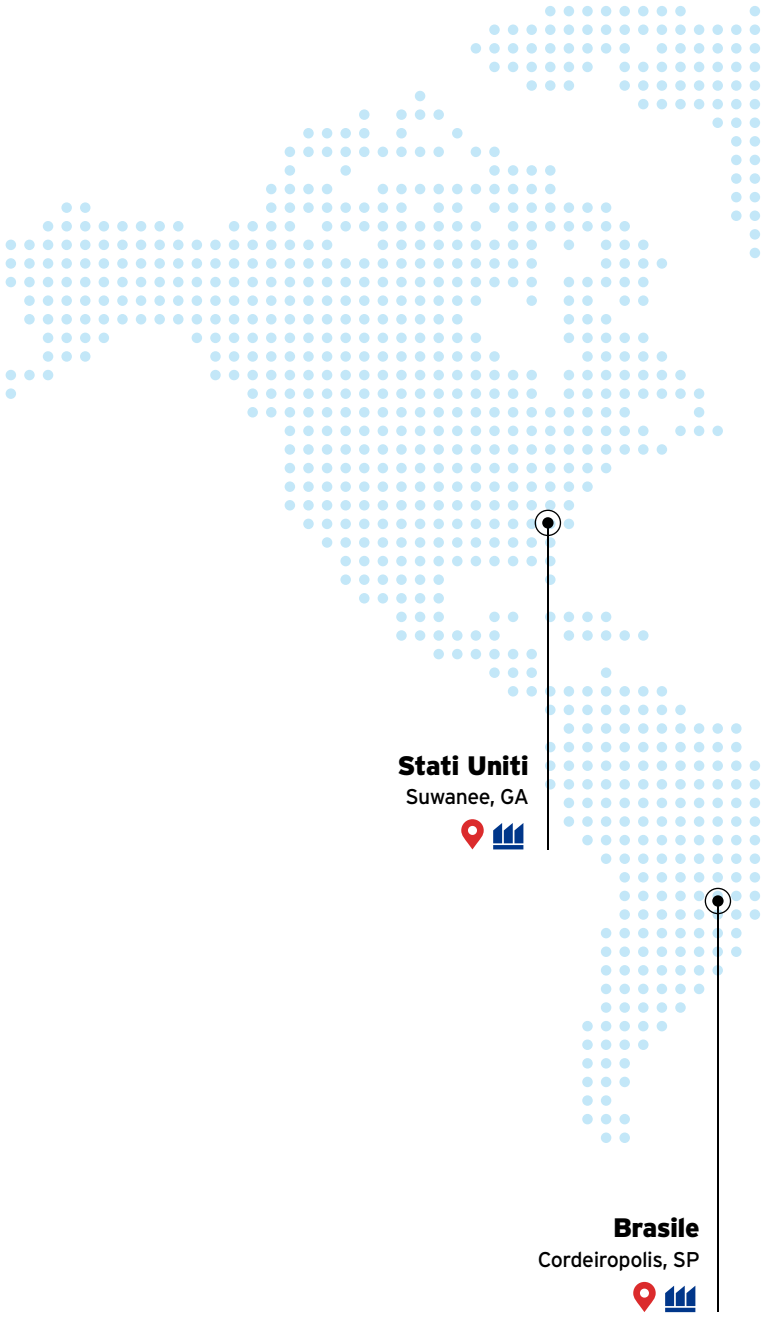


Una rete capillare di filiali e distributori a livello internazionale.
Dalla fase di progettazione al servizio post-vendita Rossi è sempre al vostro fianco, un partner locale affidabile e flessibile.

**Rossi for You**, la suite digitale disponibile 24/7 per la consultazione continua e aggiornata di ordini, spedizioni e assistenza.

*Contatti disponibili su **www.rossi.com**

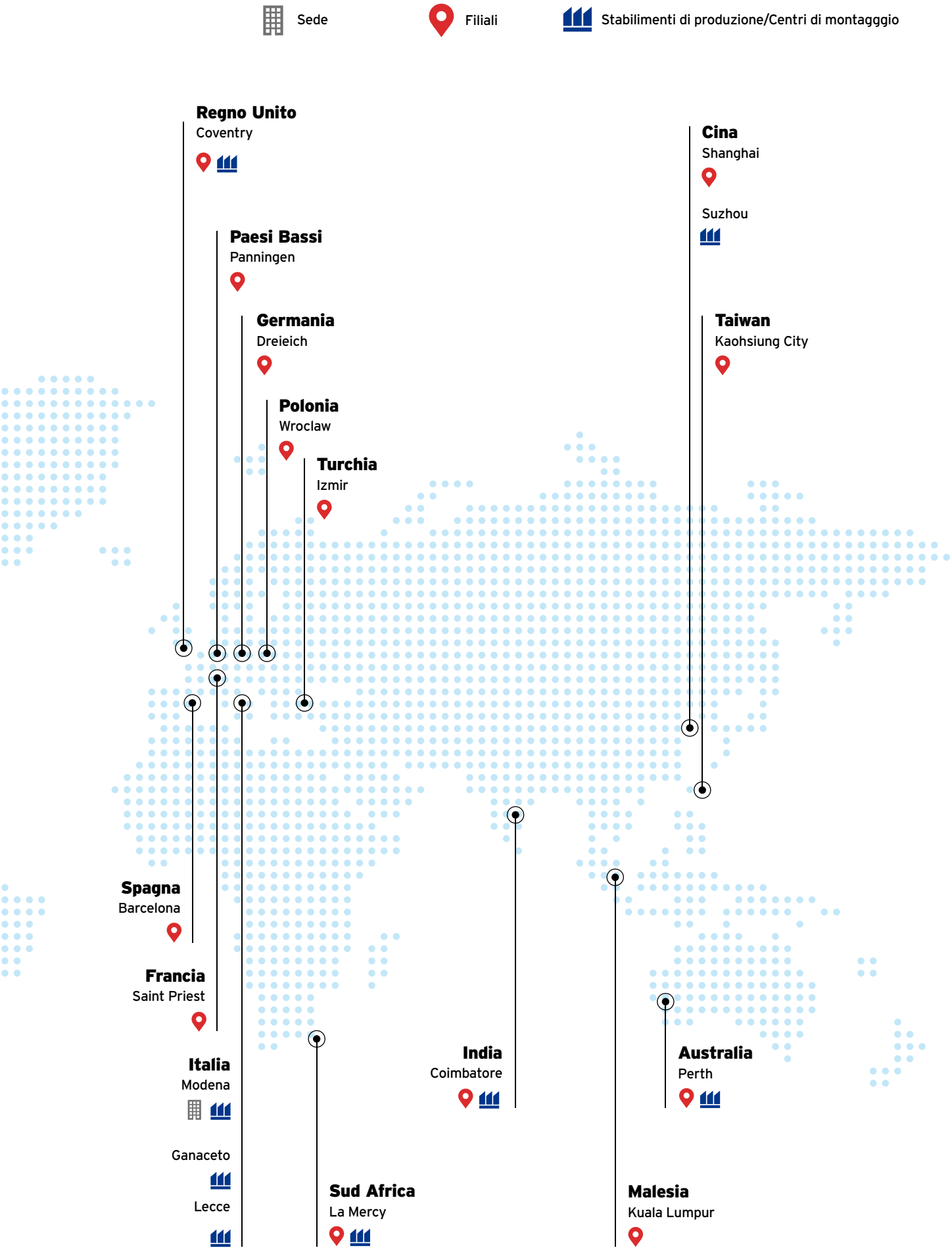
Sede
Filiali
Stabilimenti di produzione/Centri di montaggio
Regno Unito
Coventry
Paesi Bassi
Panningen
Germania
Dreieich
Polonia
Wroclaw
Turchia
Izmir
Cina
Shanghai
Suzhou
Taiwan
Kaohsiung City
Spagna
Barcelona
Francia
Saint Priest
Italia
Modena
Ganaceto
Lecce
Sud Africa
La Mercy
India
Coimbatore
Malesia
Kuala Lumpur
Australia
Perth

Pagine lasciata intenzionalmente bianca

# Indice delle revisioni

### Elenco degli aggiornamenti salienti - G Edition 2590-02.00

Aggiunti i cataloghi precedentemente denominati come segue:
G Integrazione (grand. 400, 401)
RE gruppi di comando su basamento per i contenuti relativi agli azionamenti G

Aggiunta la "versione lunga" per grand. 80, 81 MR 2I e 3I

pag. 447: rimossa opzione controllo mensile per categoria 2 GD

### Elenco degli aggiornamenti salienti - G Edition 2590-02.01

pag. 430: flangia (grand. 400, 401) aggiunta

### Elenco degli aggiornamenti salienti - G Edition 2590-23.05

Aggiornamento dei capp. 11, 12, 13, 14 con i nuovi motori IE4

# Note

# Note

# Note

# Note

# Note

Solutions for an evolving industry

**Rossi S.p.A.**
Via Emilia Ovest 915/A
41123 Modena - Italy

info@rossi.com
www.rossi.com

2590.PRD.CAT.G.23.05.0-IT

© Rossi S.p.A. Rossi reserves the right to make any modification whenever to this publication contents. The information given in this document only contains general descriptions and/or performance features which may not always specifically reflect those described.

The Customer is responsible for the correct selection and application of product in view of its industrial and/or commercial needs, unless the use has been recommended by technical qualified personnel of Rossi, who were duly informed about Customer's application purposes. In this case all the necessary data required for the selection shall be communicated exactly and in writing by the Customer, stated in the order and confirmed by Rossi. The Customer is always responsible for the safety of product applications. Every care has been taken in the drawing up of the catalog to ensure the accuracy of the information contained in this publication, however Rossi can accept no responsibility for any errors, omissions or outdated data. Due to the constant evolution of the state of the art, Rossi reserves the right to make any modification whenever to this publication contents. The responsibility for the product selection is of the Customer, excluding different agreements duly legalized in writing and undersigned by the Parties.